Instrukcja montażu wieszaka wysuwnego na spodnie ROYAL

SEVROLL®

Elementy składowe

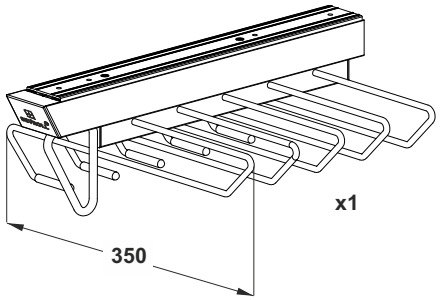

wkręt **Ø4x16** **x4**

1. Montaż wieszaka wysuwnego

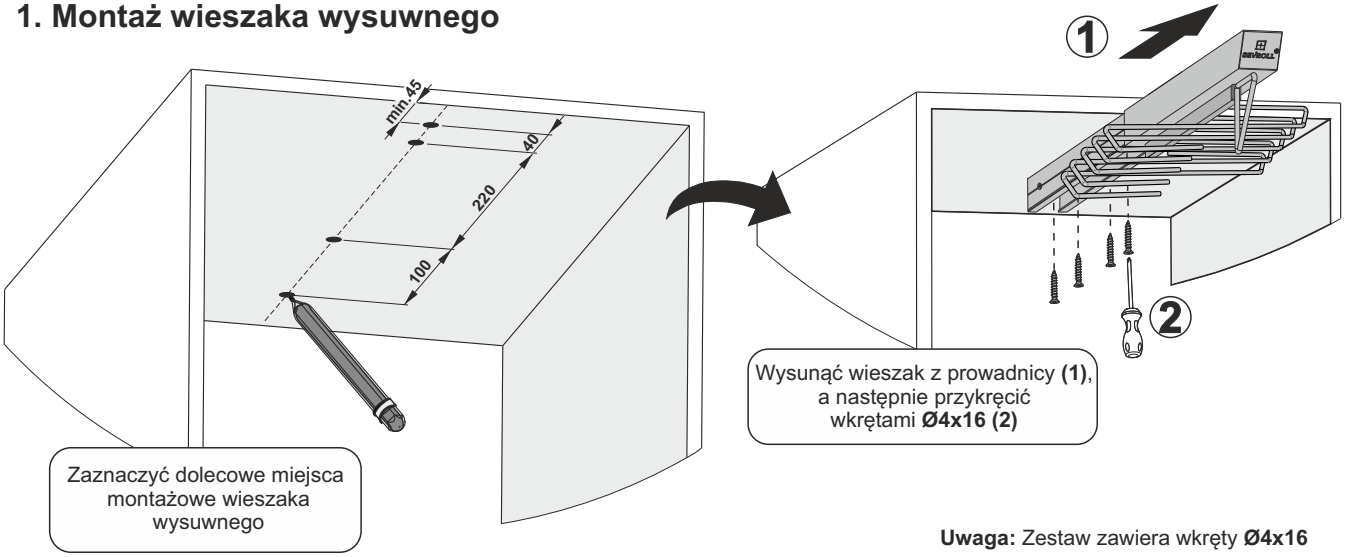
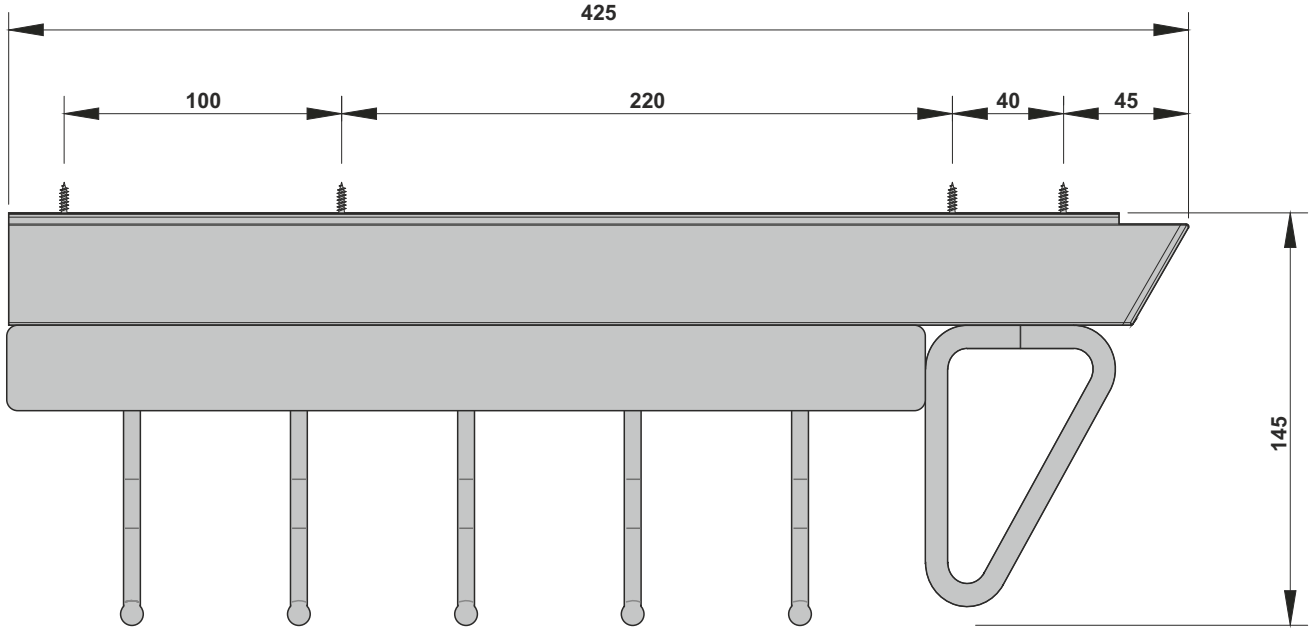
Uwaga: Zestaw zawiera wkręty **Ø4x16**