Instrukcja montażu lustra ROYAL

SEVROLL®

Elementy składowe

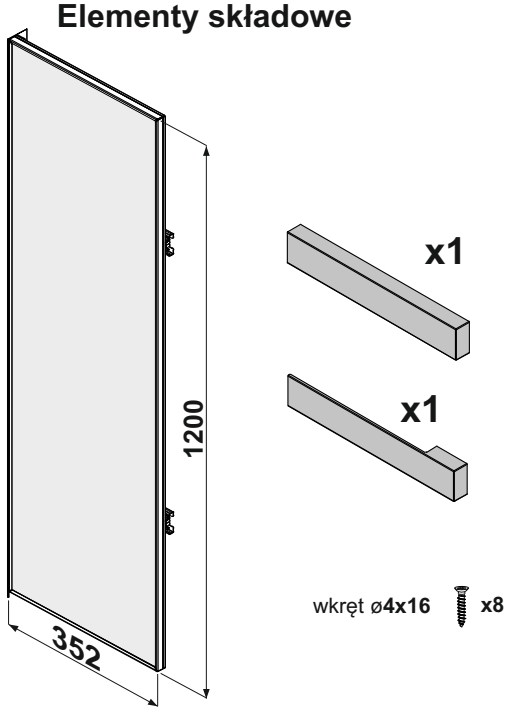

Wymiary korpusu

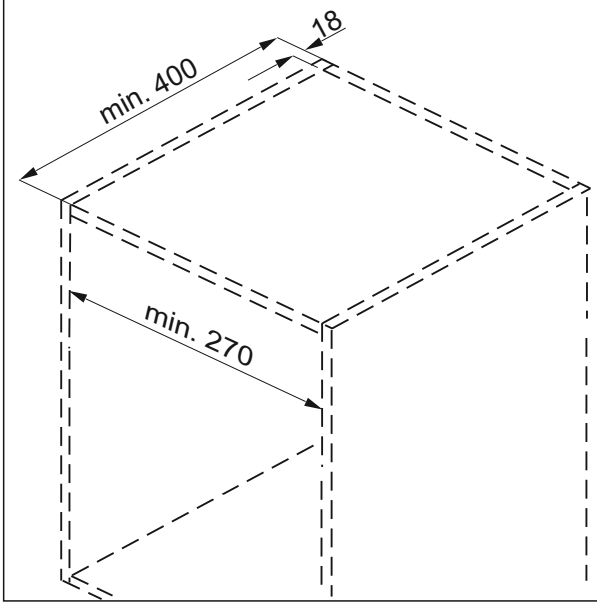
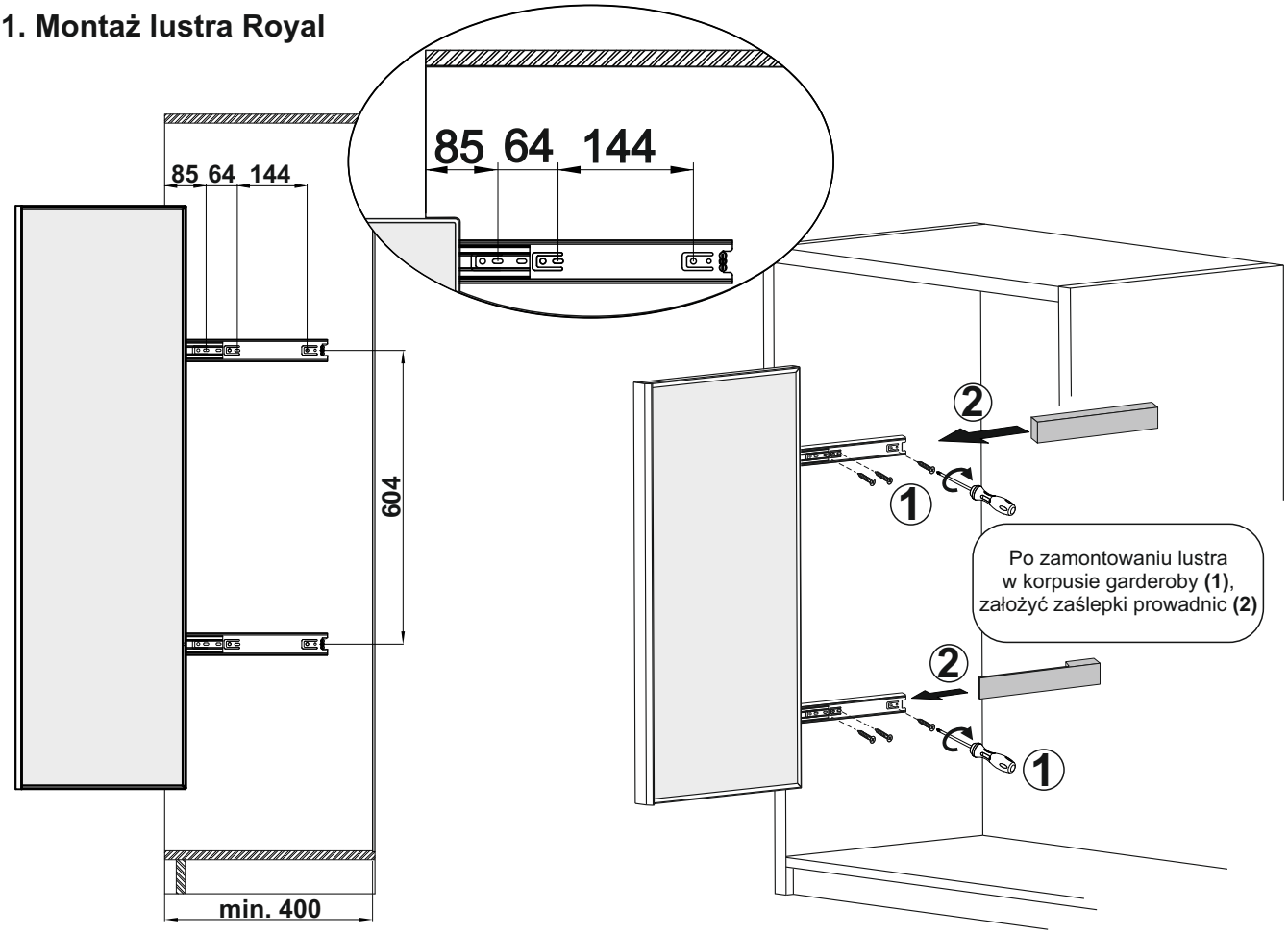
1. Montaż lustra Royal