Szanowni Państwo,

Z ogromną przyjemnością przekazujemy Państwu kolejne już wydanie katalogu produktów Sevroll.

Znajdziecie w nim Państwo **rozwiązania dobrze znane i sprawdzone oraz wiele nowości** wpisujących się w aktualnie obowiązujące rynkowe trendy.

Mamy nadzieję, że zaprezentowany w katalogu najszerszy wybór systemów do drzwi przesuwnych, składanych i rozwieranych, systemów do zabudowy garderób, profili wykończeniowych, a także akcesoriów meblowych, stanie się inspiracją i pozwoli na kreowanie zupełnie nowych, unikalnych aranżacji i zabudów.

Zapraszamy również do odwiedzenia naszego **Centrum Kompetencji**. Znajdziecie Państwo w nim nowoczesne zabudowy i meble wyposażone w systemy Sevroll opisane w tym katalogu.

Niezmiennie zachęcamy do podejmowania nowych wyzwań w oparciu o możliwości, jakie dają rozwiązania oferowane przez naszą firmę.



Prezes

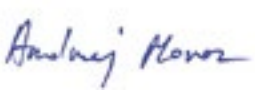

Vice Prezes



Vice Prezes

Sevroll-System Sp. z o.o.
Plac Czerwca 1976 roku 1B, 02-495 Warszawa, Polska
Tel.: +48 22 478 70 00, Fax: +48 22 478 70 11
e-mail: biuro@sevroll.pl, www.sevroll.pl

SPIS TREŚCI

O nas ... 6
Polityka jakości ... 8
Polityka firmy ... 10
Logistyka i obsługa ... 11
Dożywotnia gwarancja ... 12
Centrum Kompetencji Sevroll ... 13
Materiały reklamowe ... 14
Akcje promocyjne ... 15

DRZWI PRZESUWNE

Systematyka drzwi przesuwnych ... 17

DRZWI PRZESUWNE Z TOREM POJEDYNCZYM

Drzwi przesuwne z torem pojedynczym z dolnym systemem jezdnym ... 19

SYSTEM **SMART** ... 20
SYSTEM **MICRA** ... 24

Seria Single

SYSTEM **SINGLE 18 FRAME** ... 30
Linie: PORTO GM, PROSPER GM ... 38
SYSTEM **SINGLE 10** ... 40
Linie: GEMINI, JULIA, KARAT, LYNX, ROMEO ... 48

Seria Top

SYSTEM **TOP 10** ... 50
Linie: MASTER ... 58

Drzwi przesuwne z torem pojedynczym z górnym systemem jezdnym (podwieszane) ... 61

Seria Exclusive

SYSTEM **EXCLUSIVE 10** ... 62
Linie: GEMINI, JULIA, KARAT, LYNX, ROMEO ... 68
SYSTEM **EXCLUSIVE BOARD** ... 70
Linia EXCLUSIVE ... 74
Linie: PORTO GM, PROSPER GM ... 76
SYSTEM **URSUS** ... 78

Seria Herakles

SYSTEM **HERAKLES** ... 84
SYSTEM **HERAKLES GLASS** ... 94
SYSTEM **MARS** ... 104
SYSTEM **LOFT** ... 108
Linie: ARON, GRANT, HARRY, OSCAR ... 112
NOWOŚĆ SYSTEM **SECRET DOOR** ... 116

DRZWI PRZESUWNE Z TOREM PODWÓJNYM

Drzwi przesuwne z torem podwójnym z dolnym systemem jezdnym ... 123

Seria Gemini ... 123
SYSTEM **GEMINI 18** ... 124
Linie: ALFA, FAWORYT, VICTORIA ... 142
Linie: BETA, FOCUS ... 145
Linie: FACTOR, FOCUS II ... 147
Linie: SECRET LINE, SLIM LINE ... 149
Linia UNIVERSAL ... 151
Linie: ARTE GM, PORTO GM, PROSPER GM ... 153
SYSTEM **GEMINI 18 FRAME** ... 156
Linie: ARTE GM, PORTO GM, PROSPER GM ... 164
SYSTEM **GEMINI 10** ... 168
Linie: 10-KA, FOX, VITARA, GEMINI, JULIA, KARAT, LYNX, ROMEO ... 184
Linia LEX ... 187
SYSTEM **GEMINI 4** ... 190
Linia PAX ... 198
Linia PAX XL ... 200
Seria Comfort ... 203
SYSTEM **COMFORT 18** ... 204
Linia COMFORT ... 212
Linia MINICOMFORT ... 214
Linia UNICOMFORT ... 216
SYSTEM **COMFORT 10** ... 218
Linie: FUTURE, MASTER ... 226
SYSTEM **COMPACT** ... 228

Drzwi przesuwne ze skosem z dolnym systemem jezdnym ... 235

Seria Everest

SYSTEM **GEMINI 18 EVEREST** ... 236
Linia UNIVERSAL ... 244
Linie: SECRET LINE, SLIM LINE ... 246
SYSTEM **GEMINI 10 EVEREST** ... 248
Linia FOX ... 260

Drzwi przesuwne z torem podwójnym z górnym systemem jezdnym (podwieszane) ... 263

SYSTEM **MERKURY** ... 264

Drzwi przesuwne z niewidocznymi torami z górnym i dolnym systemem jezdnym ... 273

SYSTEM **CONCORDIA** ... 274
SYSTEM **HARMONY II** ... 282
SYSTEM **CAPITOL** ... 290

Seria Eden

SYSTEM **EDEN 4** ... 298
Linia PAX ... 304
Linia PAX XL ... 314

SYSTEM **EDEN 18 BOARD** ... 326
SYSTEM **IDEA** ... 344
SYSTEM **OPTIMA** ... 354

DRZWI SKŁADANE
Systematyka drzwi składanych ... 365

Drzwi składane z górnym systemem jezdnym (podwieszane)

SYSTEM **DS EXCLUSIVE** ... 366
Linia DS 10-KA ... 366
Linia DS PRINCE ... 372
Linia DS UNICOMFORT ... 378
Linia DS MINICOMFORT ... 384

SYSTEM **DS FOLD** ... 390
SYSTEM **DS LINE** ... 394
Linia DS SECRET LINE, DS SLIM LINE ... 398

NOWOŚĆ SYSTEM **DS LINE SR** ... 402
SYSTEM **DS HERAKLES** ... 408

DRZWI ROZWIERANE
Systematyka drzwi rozwieranych ... 413

Drzwi rozwierane

SYSTEM **DR 18** ... 414
Linia DR MINICOMFORT ... 414
Linia DR UNICOMFORT ... 420

SYSTEM **DR FRAME LINE** ... 426
Linia DR SECRET LINE, DR SLIM LINE ... 430

SYSTEM **DR 10** ... 432
SYSTEM **DR OXFORD** ... 438
SYSTEM **DR FRAME** ... 444
Profil ramkowy S01/S02/S03/S04/S05 ... 445
Profil ramkowy S06 ... 445

Samodomykacze

SEVROMATIC **SV-25**, **SV-50** ... 456
SEVROMATIC **MINI SV-25**, **SV-40**, **SV-60** ... 460
SEVROMATIC **TOP SV-60**, **SV-80** ... 464
SEVROMATIC **CENTRAL SV-25**, **SV-40** ... 468
HERAKLES 40-80 kg ... 472
OPTIMA ... 478
LOFT ... 480
MARS ... 482
MERKURY ... 484
MICRA MINI SV-25 i SV-40 ... 486
EDEN na 2 skrzydła ... 488
EDEN na 3 skrzydła ... 489
IDEA na 2 skrzydła ... 490
IDEA na 3 skrzydła ... 491
COMPACT ... 492
Zastosowanie samodomykaczy w systemach ... 493
SYSTEM DO PROSTOWANIA PŁYT ... 494
POZOSTAŁE AKCESORIA MEBLOWE ... 496

GARDEROBY
Opis garderób ... 503

System zabudowy wnętrz

SYSTEM **ROYAL** ... 504
SYSTEM **LINEA** ... 520
SYSTEM **WILSON** ... 524

AKCESORIA MEBLOWE ... 529

Szuflady

SZUFLADY **PLATINIUM - 18 4D SLIM** ... 530
szklane boki z podświetleniem LED ... 532
szklane boki z podświetleniem LED PUSH ... 533
szklane boki ... 538
szklane boki PUSH ... 539
stalowe boki ... 544
stalowe boki PUSH ... 545
szuflada wewnętrzna ... 547

SZUFLADY **V-BOX 3D SLIM** ... 556
V-BOX 3D SLIM ... 558
V-BOX 3D SLIM PUSH ... 562
szuflada wewnętrzna ... 568

SZUFLADY **SEVROLLBOX SLIM 3D** ... 574
szuflada wewnętrzna ... 577

SZUFLADY **SEVROLLBOX SLIM** ... 584
szuflada wewnętrzna ... 587

SYSTEM SZUFLAD **DXR** ... 594

ORGANIZACJA SZUFLAD ... 598
AKCESORIA DO SZUFLAD ... 602
SZABLONY DO SZUFLAD ... 606

Prowadnice dolnego montażu

PROWADNICE **DX PLATINIUM 3D** z systemem miękkiego domyku ... 624
PROWADNICE **DXS-3D SYNCHRO** z systemem miękkiego domyku ... 626
Prowadnice **DXP-3D synchro** z systemem PUSH ... 630
PROWADNICE **DXP-D2-3D SYNCHRO** z systemem PUSH z mocowaniem pod drążek synchronizacji ... 634
PROWADNICE **DXR** z systemem miękkiego domyku ... 638

SPIS TREŚCI

Prowadnice kulkowe

PROWADNICE **SVQ**
z systemem miękkiego domyku 640
PROWADNICE **DO DUŻYCH OBCIĄŻEŃ H-53** .. 642
PROWADNICE **PEŁNEGO WYSUWU**
z systemem miękkiego domyku 646
PROWADNICE **PEŁNEGO WYSUWU SVS**
z systemem miękkiego domyku,
z systemem PUSH..... 648

Zawiasy

ZAWIASY **SPECJALNE – UKRYTE** 652
ZAWIASY **ZATRZASKOWE DO RAMEK ALUMINIOWYCH** 656
ZAWIASY **PRO ZATRZASKOWE**
z cichym domykiem..... 660
ZAWIASY **ZATRZASKOWE**
z cichym domykiem..... 666
ZAWIASY **ZATRZASKOWE** bez sprężyny 672
ZAWIASY **ZATRZASKOWE** kątowe 673
AKCESORIA DO ZAWIASÓW..... 680

PODNOŚNIKI DO KLAP EASY UP..... 684
NÓŻKI MEBLOWE 688
PANTOGRAFY..... 692

PROFILE WYKOŃCZENIOWE..... 697

Profile LED 698
Profile Gola 704
Profile ramkowe 710
Profile uchwytowe..... 712
Ceowniki, łączniki, teowniki, kątowniki 713
Pozostałe profile wykończeniowe..... 721

NARZĘDZIA, PRZYRZĄDY, SZABLONY

Narzędzia montażowe..... 722
Przyrząd wiertarski SEVROLL 18 FRAME 725
Przyrząd wiertarski do systemu GEMINI 4
i EDEN 4..... 726
Przyrząd Sevroll 10..... 727
Przyrząd wiertarski duży 728
Szablony do mocowania górnych
wózków MICRA..... 730
Szablony do mocowania dolnych
wózków MICRA..... 731
MICRA – instrukcja do szablonu metalowego ... 732

PRAKTYCZNE INFORMACJE

ABC montażu drzwi 733
Uwagi i ostrzeżenia / Waga wypełnień..... 734

Instrukcje montażu
Prowadnik dolny regulowany..... 735
Pozycjoner FIX..... 736
Zamek do drzwi przesuwnych 737
Zamek do drzwi przesuwnych z szybą..... 738
Odbojnik gumowy OGUE ze stoperem
EXCLUSIVE/URSUS 739
Montaż toru dolnego GEMINI-DECOR II
za pomocą klipu..... 740
Zastosowanie wspornika sufitowego
do skosów 741
Tory HIDE do różnych podłoży..... 742
Łączniki i teowniki – wymiary..... 743
Program lakierowania profili 744

DRZWI PRZESUWNE

DRZWI PRZESUWNE Z TOREM PODWÓJNYM

Drzwi przesuwne z torem podwójnym
z dolnym systemem jezdnym

SYSTEM **SIMPLE 10 Frame** 746
LINIE: FALA, POLO 750

SYSTEM **SIMPLE 18 Frame** 752
LINIA: LIBRA 756

SYSTEM **SIMPLE 18 Board** 758
LINIE: FOCUS, LIBRA, UNO 762

SYSTEM **BLUE 10 Frame** 764
LINIE: FALA, POLO 770

SYSTEM **BLUE 18 Frame** 772
LINIE: ERA, REKORD 780
LINIA: LIBRA 782

SYSTEM **BLUE 18 Board** 784
LINIE: FOCUS, LIBRA 792
LINIE: ERA, REKORD 794
LINIA: TRIO 796

DRZWI PRZESUWNE Z TOREM POJEDYNCZYM

Drzwi przesuwne z torem pojedynczym
z dolnym systemem jezdnym

SYSTEM **START** 789

DRZWI PRZEJŚCIOWE

Drzwi przesuwne z torem pojedynczym
z górnym systemem jezdnym (podwieszane)

SYSTEM **SIMPLE 18 GALAXY** 802

NARZĘDZIA MONTAŻOWE

Uniwersalny przyrząd wiertarski
do systemów 808
Szablon do wózka SIMPLE 18V BOARD 810

SAMODOMYKACZE

Simple **CENTRAL** 811
Simple **GALAXY** 811
Simple **MINI** 811

ZAWIASY BLUE 816

SPIS INDEKSÓW **818**

SEVROLL

O NAS

Od ponad 25 lat Sevroll-System specjalizuje się w produkcji systemów do drzwi przesuwnych, składanych i rozwieranych oraz systemów do zabudowy garderób i profili wykończeniowych.

Wyróżnia je niezawodność, funkcjonalność, atrakcyjne i urozmaicone wzornictwo oraz nowoczesne rozwiązania technologiczne. Kilka lat temu oferta została poszerzona o akcesoria meblowe m.in.: szuflady, zawiasy, nóżki, prowadnice kulkowe czy prowadnice dolnego montażu.

300+
PARTNERÓW

30+
KRAJÓW

Sevroll-System realizuje sprzedaż poprzez rozbudowaną sieć dystrybucji zarówno w kraju, jak i poza jego granicami.
Za pośrednictwem ponad 300 Partnerów handlowych dystrybuujemy nasze produkty w Polsce oraz w ponad 30 innych krajach na terenie Europy, Azji, Afryki oraz Ameryki. Do każdego z naszych Partnerów podchodzimy w sposób indywidualny. Zmieniamy się wraz z wymaganiami oraz potrzebami naszych klientów. Kreujemy nowe Trendy w branży pozwalając naszym Partnerom biznesowym osiągać przewagę konkurencyjną.
Od 1996 r. wdrożyliśmy wiele innowacyjnych rozwiązań w kluczowych obszarach działalności. Nasze systemy jezdne dopracowaliśmy do perfekcji, dzięki czemu udzielamy na nie dożywotnej gwarancji. Mając najszerszy na rynku wybór systemów, opracowaliśmy najbardziej intuicyjny i najczęściej stosowany przez stolarzy program do projektowania drzwi – Compositor, a także stworzyliśmy unikalne na skalę europejską centrum szkoleniowe.
W 2021 roku oddaliśmy do Państwa dyspozycji kolejne bezpłatne narzędzie, którym jest program 3D Project przeznaczony do projektowania szuflad.

STABILNA I ROZPOZNAWALNA MARKA

Sevroll to marka posiadająca dziś silną pozycję na rynku krajowym i międzynarodowym. Marka Sevroll stała się rozpoznawalna dzięki swoim produktom, a stabilność osiągnęła dzięki konsekwentnej polityce handlowej i marketingowej. Nasze systemy charakteryzuje niezawodność, łatwość montażu, bezpieczeństwo użytkowania oraz funkcjonalność. Potwierdzają to liczne nagrody oraz prawa do wzorów przemysłowych i prawa patentowe. Dostarczamy nasze produkty do regionalnych dystrybutorów hurtowych. Na zasadach partnerskich tworzymy lokalne długoterminowe strategie sprzedaży. Nasi Partnerzy cenią nas za lojalność i szerokie wsparcie, jakie im zapewniamy zarówno w obszarze marketingowym, handlowym jak i produktowym. Powyższe cechy sprawiają, że nasi klienci mają do nas zaufanie, dzięki czemu nasza pozycja na rynku wciąż się umacnia.



WYSOKA **JAKOŚĆ PRODUKTÓW**

Wysoką jakość produktów osiągamy dzięki:

- wykonywaniu prototypów, które pozwalają ustalić funkcjonalność i trafne wzornictwo
- testowaniu nowych produktów, dzięki czemu można sprawdzić ich wytrzymałość
- ciągłej kontroli, zarówno podczas procesu produkcji, jak i po jego zakończeniu

Dzięki tej działalności jesteśmy w stanie udzielić 5 lat gwarancji na większość naszych produktów i dożywotnią gwarancję na nasze wózki oznaczone kolorem zielonym!

Produkty SEVROLL otrzymały **liczne nagrody**



DIAMENT MEBLARSTWA 2025

System **SECRET DOOR** otrzymał nagrodę konkursu „Diament Meblarstwa 2025" w kategorii design, klasa premium



DIAMENT MEBLARSTWA 2023

System **CONCORDIA** otrzymał nagrodę konkursu „Diament Meblarstwa 2023" w kategorii strefa przechowywania



DIAMENT MEBLARSTWA 2021

Garderoba **ROYAL** jest laureatką konkursu „Diament Meblarstwa 2021" w kategorii strefa przechowywania, klasa premium.



DIAMENT MEBLARSTWA 2019

System zabudowy szuflad **SEVROLLBOX SLIM** zwyciężył w kategorii „Strefa przechowywania".



DIAMENT MEBLARSTWA 2016

Nowoczesny system **IDEA** wygrał w kategorii „Funkcje mebla".



MEBLE PLUS – PRODUKT ROKU 2020

Garderoba **ROYAL** otrzymała nagrodę „Produkt Roku" w kategorii „Meble do sypialni, garderoby i pokoju dziecięcego".



MEBLE PLUS – PRODUKT ROKU 2019

System zabudowy szuflad **SEVROLLBOX SLIM** otrzymał nagrodę „Produkt Roku" w kategorii „Nagroda Redakcji".



MEBLE PLUS – PRODUKT ROKU 2016

System **LINEA** otrzymał nagrodę „Produkt Roku" w kategorii „Garderoby".



MEBLE PLUS – PRODUKT ROKU 2015

Wózek WD18C HI-TEC został uhonorowany nagrodą „Produkt Roku 2015" w kategorii „Akcesoria Meblowe".



PRAWA AUTORSKIE I PATENTOWE

Sevroll posiada 120 wzorów wspólnotowych swoich produktów udzielonych przez Urząd Patentowy RP na wzory użytkowe i przemysłowe.

SZEROKI ASORTYMENT

W odpowiedzi na potrzeby naszych Klientów przygotowaliśmy bogatą ofertę, stale rozszerzaną o nowe rozwiązania. W skład oferty wchodzą 43 systemy, zróżnicowane pod względem przeznaczenia i konstrukcji. Podzielone zostały na cztery główne grupy: drzwi przesuwne, składane, rozwierane i garderoby. Na przestrzeni ostatnich lat Sevroll poszerzył ofertę o akcesoria meblowe.

DRZWI PRZESUWNE

SYSTEM SMART
SYSTEM MICRA
SYSTEM SINGLE 18 FRAME
SYSTEM SINGLE 10
SYSTEM TOP 10
SYSTEM EXCLUSIVE 10
SYSTEM EXCLUSIVE BOARD
SYSTEM URSUS
SYSTEM HERAKLES
SYSTEM HERAKLES GLASS
SYSTEM MARS
SYSTEM LOFT
SYSTEM SECRET DOOR
SYSTEM GEMINI 18
SYSTEM GEMINI 18 FRAME
SYSTEM GEMINI 10
SYSTEM GEMINI 4
SYSTEM COMFORT 18
SYSTEM COMFORT 10
SYSTEM COMPACT
SYSTEM GEMINI 18 EVEREST
SYSTEM GEMINI 10 EVEREST
SYSTEM MERKURY
SYSTEM CONCORDIA
SYSTEM HARMONY II
SYSTEM CAPITOL
SYSTEM EDEN 4
SYSTEM EDEN 18 BOARD
SYSTEM IDEA
SYSTEM OPTIMA

DRZWI SKŁADANE

SYSTEM DS EXCLUSIVE
SYSTEM DS FOLD
SYSTEM DS LINE
SYSTEM DS LINE SR SYSTEM
DS HERAKLES

DRZWI ROZWIERANE

SYSTEM DR 18
SYSTEM DR FRAME LINE
SYSTEM DR 10
SYSTEM DR OXFORD
SYSTEM DR FRAME

GARDEROBY

SYSTEM ROYAL
SYSTEM LINEA
SYSTEM WILSON

AKCESORIA MEBLOWE

SZUFLADY PLATINIUM - 18 4D SLIM
SZUFLADY V-BOX 3D SLIM
SZUFLADY SEVROLLBOX SLIM 3D
SZUFLADY SEVROLLBOX SLIM
SYSTEM SZUFLAD DXR
PROWADNICE DOLNEGO MONTAŻU
DX PLATINIUM 3D
PROWADNICE DOLNEGO MONTAŻU
DXS-3D SYNCHRO
PROWADNICE DOLNEGO MONTAŻU
DXP-3D SYNCHRO
PROWADNICE DOLNEGO MONTAŻU
DXP-D2-3D SYNCHRO
PROWADNICE DOLNEGO MONTAŻU
DXR
PROWADNICE KULKOWE SVQ
PROWADNICE KULKOWE
DO DUŻYCH OBCIĄŻEŃ H-53
PROWADNICE KULKOWE
PEŁNEGO WYSUWU
PROWADNICE KULKOWE
PEŁNEGO WYSUWU SVS
ZAWIASY SPECJALNE - UKRYTE
ZAWIASY ZATRZASKOWE
DO RAMEK ALUMINIOWYCH
ZAWIASY PRO ZATRZASKOWE
ZAWIASY ZATRZASKOWE
PANTOGRAFY
NÓŻKI MEBLOWE



PARTNERSTWO

Postrzeganie Odbiorców w kategoriach Partnerów wiąże się z owocną współpracą i wzajemnym zaufaniem. Klienci mogą liczyć na przyjacielskie relacje i przyjemną atmosferę, co w znaczący sposób wpływa na jakość obsługi.

WYMIANA TOWARU

Każdy Klient ma możliwość wymiany towaru na inny. Jest to niezwykle korzystna opcja, doceniana przez naszych Partnerów Handlowych. Takie działanie ma na celu wybór towaru adekwatnego do potrzeb Klienta.

WYSOKIE RABATY

Rabaty udzielane Klientom są zróżnicowane i ustalane indywidualnie, a ich wysokość uzależniona jest od wielkości sprzedaży i rodzaju produktów.

DŁUGIE TERMINY PŁATNOŚCI

Firma Sevroll oferuje swoim Klientom nadzwyczaj korzystne warunki finansowe w postaci dogodnego terminu płatności. Warunki finansowe zawsze ustalane są indywidualnie.

JAKOŚĆ – CENA

Ceny produktów oferowanych przez Sevroll są atrakcyjne. Wynikają z wysokiej jakości użytych surowców i nowoczesnych technologii zastosowanych do ich produkcji. Nasi Klienci w oferowanej cenie otrzymują produkt godny zaufania, transport, wsparcie techniczne oraz marketingowe.

SPRAWNA LOGISTYKA DOSTAW

Sevroll dostarcza towar Klientom za pomocą własnej floty transportowej. W jej skład wchodzi 14 samochodów ciężarowych o zróżnicowanym tonażu, dzięki czemu możemy sprawnie realizować dostawy w dowolne miejsce w Europie.

DZIAŁ OBSŁUGI KLIENTA

Profesjonalna obsługa oraz szybka realizacja zamówień są znakiem rozpoznawczym naszego Biura Obsługi Klienta. Dbamy o to, aby nasi pracownicy w sposób kompetentny udzielali Państwu szczegółowych odpowiedzi na postawione pytania zarówno te organizacyjne jak i techniczne dotyczące wykorzystania naszych produktów podczas montażu drzwi.

OBSŁUGA KLIENTÓW POPRZEZ REGIONALNYCH PRZEDSTAWICIELI HANDLOWYCH

Głównym zadaniem naszych Przedstawicieli Handlowych jest bezpośrednia obsługa Klientów. Są bardzo ważnym ogniwem komunikacyjnym pomiędzy firmą a Odbiorcą. Dokładamy wszelkich starań, aby Klienci mogli korzystać z ich pomocy i doświadczenia w jak najszerszym zakresie. Każdy z przedstawicieli koordynuje inny region Polski, by w możliwie najkrótszym czasie móc reagować na potrzeby Klientów.

e-mail: handlowy@sevroll.pl
tel.: +48 22 478 70 05



DOŻYWOTNIA GWARANCJA SYSTEMÓW JEZDNYCH

Dożywotnią gwarancją objęte są wszystkie systemy jezdne do drzwi przesuwnych marki Sevroll, oznaczone kolorem zielonym. Gwarancja oznacza, że wózki górne i dolne są wykonane z wysokogatunkowej stali odporne na zniekształcenia. Łożyska kulkowe wyprodukowane w technologii SmoothTEC zapewniają ciche i stabilne prowadzenie. Wózki posiadają pierścień, który zabezpiecza przed kurzem, co zapewnia długotrwałą eksploatację. Bieżnia rolki jest idealnie gładka dzięki specjalnej technologii toczenia. Oryginalny produkt można rozpoznać po zielonym kolorze rolek lub po zielonym pierścieniu.

Warunki gwarancji są dostępne na www.sevroll.pl. Dożywotnia gwarancja systemów jezdnych obowiązuje jedynie w przypadku montażu kompletnego systemu marki Sevroll.







CENTRUM **KOMPETENCJI SEVROLL**

To pierwsze centrum szkoleniowe w Polsce specjalizujące się w organizacji szkoleń z zakresu stosowania aluminiowych systemów do szaf i garderób dla stolarzy, architektów oraz pracowników hurtowni. Dzięki realizowanym programom szkoleniowym ich uczestnicy są w stanie kreować nowe trendy i z sukcesem wdrażać do sprzedaży nowe systemy do drzwi przesuwnych, składanych i rozwieranych oraz zabudowy garderób.

Szkolenia realizowane w naszym Centrum Kompetencji na blisko 1200 m² powierzchni składają się z części teoretycznej oraz praktycznej. Teoria obejmuje krótką część wykładową, podczas której omawiana jest systematyka produktów oraz aspekty związane z ich skuteczną sprzedażą. Uczestnicy poznają również program Compositor, który jest nowoczesnym narzędziem umożliwiającym projektowanie fasad meblowych. Za pośrednictwem programu można wykonać wizualizację fasady szafy, a także przygotować szczegółową listę elementów potrzebnych do okucia drzwi.

W trakcie części praktycznej, uczestnicy szkolenia zapoznają się z zastosowanymi w praktyce rozwiązaniami omówionymi w części teoretycznej oraz ćwiczą okuwanie drzwi, używając wszelkich niezbędnych do tej pracy narzędzi np. piły do aluminium, przyrządów wiertarskich czy też szablonów do wózków. Podczas tej części specjaliści uczą także jak można skrócić czas potrzebny na wykonanie drzwi. Programy szkoleniowe dostosowane są do poszczególnych grup uczestników (stolarzy, architektów i handlowców) i koncentrują się wokół ważnych dla nich aspektów. Na życzenie naszych Partnerów opracowywane są również indywidulane programy szkoleniowe dostosowane do ich potrzeb.

Zapraszamy do Centrum Kompetencji Sevroll!



MATERIAŁY **REKLAMOWE**

Naszym Partnerom udostępniamy szeroki wachlarz materiałów dydaktycznych, ekspozycyjnych oraz wspomagających sprzedaż:

- katalogi produktów i aranżacji
- instrukcje montażu
- stojaki ułatwiające prezentację i sprzedaż
- ulotki i plakaty promujące nowości
- wzorniki
- banery



MAKIETY I **EKSPOZYCJE**

W zależności od wolnej przestrzeni, jaką dysponuje Państwa firma przygotowaliśmy dwie opcje zaprezentowania naszych produktów:

- umiejscowienie gotowej makiety według jednego z dostępnych korpusów
- zabudowanie wnętrza wg własnego pomysłu lub skorzystanie z bezpłatnego projektu ekspozycji przygotowanego przez dział marketingu Sevroll





OGÓLNOPOLSKIE **AKCJE PROMOCYJNE**

Kilka razy do roku proponujemy naszym Klientom wzięcie udziału w promocji wybranego produktu. Akcja promocyjna Sevroll to świetna okazja, aby otrzymać wyjątkowe nagrody. Szczegóły akcji promocyjnych omawiane są indywidualnie z naszymi Partnerami i dostosowane do ich konkretnego rynku.

PROGRAM 3D PROJECT

Oferujemy Państwu nowy **darmowy program do projektowania szuflad**, dostępny online.

3D PROJECT to doskonałe rozwiązanie do wyliczania formatek projektowanych mebli oraz formatek do szuflad okutych m.in. na PLATINIUM - 18 4D Slim, V-BOX 3D Slim, Sevrollbox Slim 3D, Sevrollbox Slim prowadnicach dolnego montażu DXS-3D synchro z miękkim domykiem, prowadnicach dolnego montażu DXP-3D synchro z systemem PUSH oraz na prowadnicach kulkowych i szafkach typu cargo.

Aplikacja 3D PROJECT to profesjonalne i nowoczesne narzędzie dla każdego stolarza o intuicyjnym interfejsie, zawierającym maksimum informacji przedstawionej w czytelnej formie w jednym miejscu.

PROGRAM Compositor 5.4

Oprogramowanie komputerowe Compositor umożliwia projektowanie fasad meblowych w systemach do drzwi przesuwnych, składanych i rozwieranych w oparciu o ofertę naszej firmy.

Podczas pracy z oprogramowaniem użytkownik konfiguruje fasadę (przez podanie wymiarów), łączenia i wypełnienia, by w efekcie otrzymać **wizualizację, wycenę, zlecenie zakupowe i produkcyjne.**

Rejestracja programu przeprowadzana jest za pośrednictwem Internetu przez wysłanie wymaganych danych rejestracyjnych. W odpowiedzi użytkownik otrzymuje numer licencji dla swojej kopii programu.

To wszystko jest dostępne dla Państwa - BEZPŁATNIE!



01 DRZWI PRZESUWNE





DRZWI PRZESUWNE Z TOREM POJEDYNCZYM

DRZWI PRZESUWNE Z TOREM POJEDYNCZYM Z DOLNYM SYSTEMEM JEZDNYM

SYSTEM **SMART**

SYSTEM **MICRA**

Seria Single

SYSTEM **SINGLE 18 FRAME**

SYSTEM **SINGLE 10**

Seria Top

SYSTEM **TOP 10**

DRZWI PRZESUWNE Z TOREM POJEDYNCZYM Z GÓRNYM SYSTEMEM JEZDNYM (PODWIESZANE)

Seria Exclusive

SYSTEM **EXCLUSIVE 10**

SYSTEM **EXCLUSIVE BOARD**

SYSTEM **URSUS**

Seria Herakles

SYSTEM **HERAKLES**

SYSTEM **HERAKLES GLASS**

SYSTEM **MARS**

SYSTEM **LOFT**

SYSTEM **SECRET DOOR**

DRZWI PRZESUWNE Z TOREM PODWÓJNYM

DRZWI PRZESUWNE Z TOREM PODWÓJNYM Z DOLNYM SYSTEMEM JEZDNYM

Seria Gemini

SYSTEM **GEMINI 18**

SYSTEM **GEMINI 18 FRAME**

SYSTEM **GEMINI 10**

SYSTEM **GEMINI 4**

Seria Comfort

SYSTEM **COMFORT 18**

SYSTEM **COMFORT 10**

SYSTEM **COMPACT**

DRZWI PRZESUWNE ZE SKOSEM Z DOLNYM SYSTEMEM JEZDNYM

Seria Everest

SYSTEM **GEMINI 18 EVEREST**

SYSTEM **GEMINI 10 EVEREST**

DRZWI PRZESUWNE Z TOREM PODWÓJNYM Z GÓRNYM SYSTEMEM JEZDNYM (PODWIESZANE)

SYSTEM **MERKURY**

DRZWI PRZESUWNE Z NIEWIDOCZNYMI TORAMI

SYSTEM **CONCORDIA**

SYSTEM **HARMONY II**

SYSTEM **CAPITOL**

Seria Eden

SYSTEM **EDEN 4**

SYSTEM **EDEN 18 BOARD**

SYSTEM **IDEA**

SYSTEM **OPTIMA**

01 DRZWI PRZESUWNE

DRZWI PRZESUWNE Z TOREM POJEDYNCZYM





DRZWI PRZESUWNE Z TOREM POJEDYNCZYM Z DOLNYM SYSTEMEM JEZDNYM

SYSTEM **SMART**
SYSTEM **MICRA**

Seria Single
SYSTEM **SINGLE 18 FRAME**
Linia PORTO GM
Linia PROSPER GM
SYSTEM **SINGLE 10**
Linia GEMINI
Linia JULIA
Linia KARAT
Linia LYNX
Linia ROMEO

Seria Top
SYSTEM **TOP 10**
Linia MASTER

SYSTEM SMART

System SMART charakteryzuje minimalna ilość elementów do których należą: uniwersalny tor (spełniający funkcję dolnego oraz górnego) oraz zestaw wózków. W drzwiach powyżej 150 cm, biorąc pod uwagę względy bezpieczeństwa oraz estetykę wykonania drzwi, użytkownik powinien zastosować kątownik K2 DECOR, maskujący i zabezpieczający drzwi przed wypadaniem z toru górnego. Wypełnienie stanowi płyta, a maksymalna waga drzwi to 50 kg. System SMART umożliwia użycie każdej rączki Sevroll, przystosowanej do wypełnienia o grubości 18 mm.

SYSTEM MICRA

System MICRA cechuje prostota konstrukcji. Składa się tylko z trzech elementów głównych: wózków dolnych, górnych oraz jednego rodzaju toru. Idea zastosowania jednego, uniwersalnego toru – górnego i dolnego, ogranicza koszt produkcji drzwi. Ponadto daje możliwość wykonania drzwi wielopłatowych, poprzez dodawanie kolejnych szyn. Na uwagę zasługuje również fakt, że system MICRA dzięki swej płytowej budowie nie posiada ograniczeń wymiarowych, zarówno w odniesieniu do wysokości płata jak i grubości wypełnienia. Jedynym ograniczeniem jest maksymalna masa drzwi, wynosząca 50 kg. Łożyskowane wózki górne i dolne zapewniają płynność przesuwu.

SYSTEMY SINGLE 18 FRAME, SINGLE 10, TOP 10

Systemy SINGLE 18 FRAME, SINGLE 10 i TOP 10 zostały stworzone z myślą o miejscach, gdzie użycie drzwi podwieszanych z górnym torem nośnym jest niemożliwe z uwagi na ściany zbudowane z lekkich materiałów. W systemach SINGLE i TOP torem nośnym drzwi jest tor dolny, dostępny w czterech odmianach, dający możliwość optymalnego dopasowania do materiału z jakiego wykonana została podłoga – wykładziny, glazury lub podłoża drewnianego. Systemy SINGLE 18 FRAME, SINGLE 10 oraz TOP 10 mają budowę ramową. Tor SINGLE jest pojedynczym odpowiednikiem toru górnego GEMINI. Natomiast tor TOP jest pojedynczym odpowiednikiem toru górnego COMFORT.

SYSTEM **SMART**

50 kg | 16-50 mm płyta | parts

System drzwi przesuwnych z dolnym układem jezdnym, na torze pojedynczym



CHARAKTERYSTYKA

Przeznaczenie	**Drzwi przesuwne**
Tor	**Pojedynczy**
Układ jezdny	**Dolny**
Prowadzenie górne	**Wózek z łożyskiem kulkowym**
Prowadzenie dolne	**Wózek z łożyskiem kulkowym (przenosi ciężar drzwi)**
Konstrukcja	**Płytowa**
Grubość wypełnienia	**16-50 mm**
Rodzaj wypełnienia	**Płyta**
Max. obciążenie skrzydła	**50 kg**
Max. długość rączki	**Brak**
Max. długość toru	**3000 mm**
Szczotki odbojowe	**Brak**
Szczotki przeciwkurzowe	**Brak**
Program sprzedażowy	**Poszczególne części dostępne oddzielnie**
Dekorowanie	**Brak**

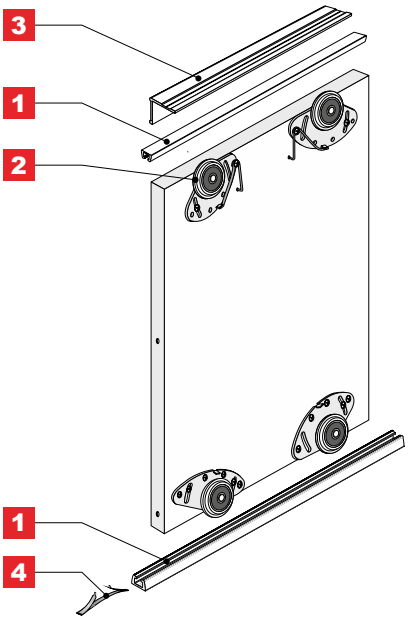

ZASTOSOWANIE

Meble skrzyniowe, zabudowa wnęk, garderoby, szafy

ELEMENTY SYSTEMU

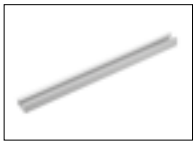

1 Tor **SMART**

INDEKS	KOLOR	DŁUGOŚĆ (mm)	OPAK. ZBIORCZE	JEDN. MIARY
01135	SREBRNY	1700	50	szt.
01128	JASNY BRĄZ	1700	50	szt.
01136	SREBRNY	2350	50	szt.
01129	JASNY BRĄZ	2350	50	szt.
01137	SREBRNY	3000	50	szt.
01130	JASNY BRĄZ	3000	50	szt.

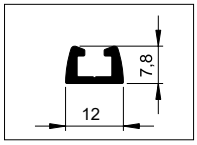

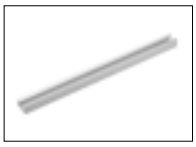

1a Tor dolny **HIDE M**

INDEKS	KOLOR	DŁUGOŚĆ (mm)	OPAK. ZBIORCZE	JEDN. MIARY
01978	SREBRNY	1700	60	szt.
01990	JASNY BRĄZ	1700	60	szt.
01979	SREBRNY	2350	60	szt.
01991	JASNY BRĄZ	2350	60	szt.
01980	SREBRNY	3000	60	szt.
01992	JASNY BRĄZ	3000	60	szt.
02676	SREBRNY	6000	60	szt.
02677	JASNY BRĄZ	6000	60	szt.

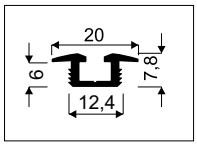



2 Zestaw **MICRA V** (1 skrzydło)

Zestaw zawiera 2 wózki górne, 2 wózki dolne, 2 sprężyny oraz komplet wkrętów

INDEKS	OPAK. ZBIORCZE	JEDN. MIARY
10224	50	kpl.

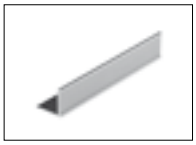

DECOR 3 Kątownik **K2-DECOR**

INDEKS	KOLOR	DŁUGOŚĆ (mm)	OPAK. ZBIORCZE	JEDN. MIARY
00078	SREBRNY	1700	60	szt.
00069	JASNY BRĄZ	1700	60	szt.
00079	SREBRNY	2350	60	szt.
00070	JASNY BRĄZ	2350	60	szt.
00080	SREBRNY	3000	60	szt.
00071	JASNY BRĄZ	3000	60	szt.

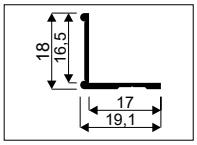



4 Stoper **HI-TEC**

INDEKS	OPAK. ZBIORCZE	JEDN. MIARY
20080	100	szt.

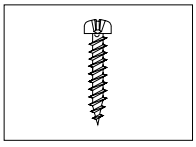

Wkręty **SMART**

Szersza oferta w rozdziale „Akcesoria meblowe”

INDEKS	NAZWA	WYMIARY (mm)	ILOŚĆ W OPAK.	OPAK. ZBIORCZE
20041	Wkręt SMART	2,5 x 18	100 szt.	100 opak.

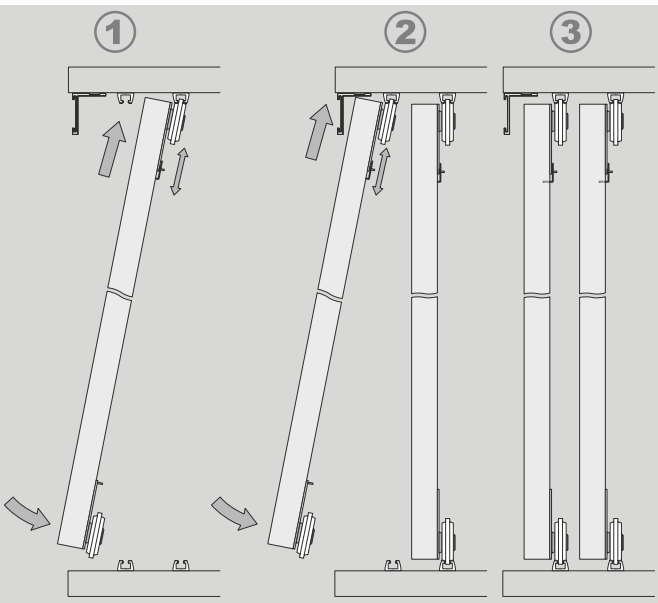

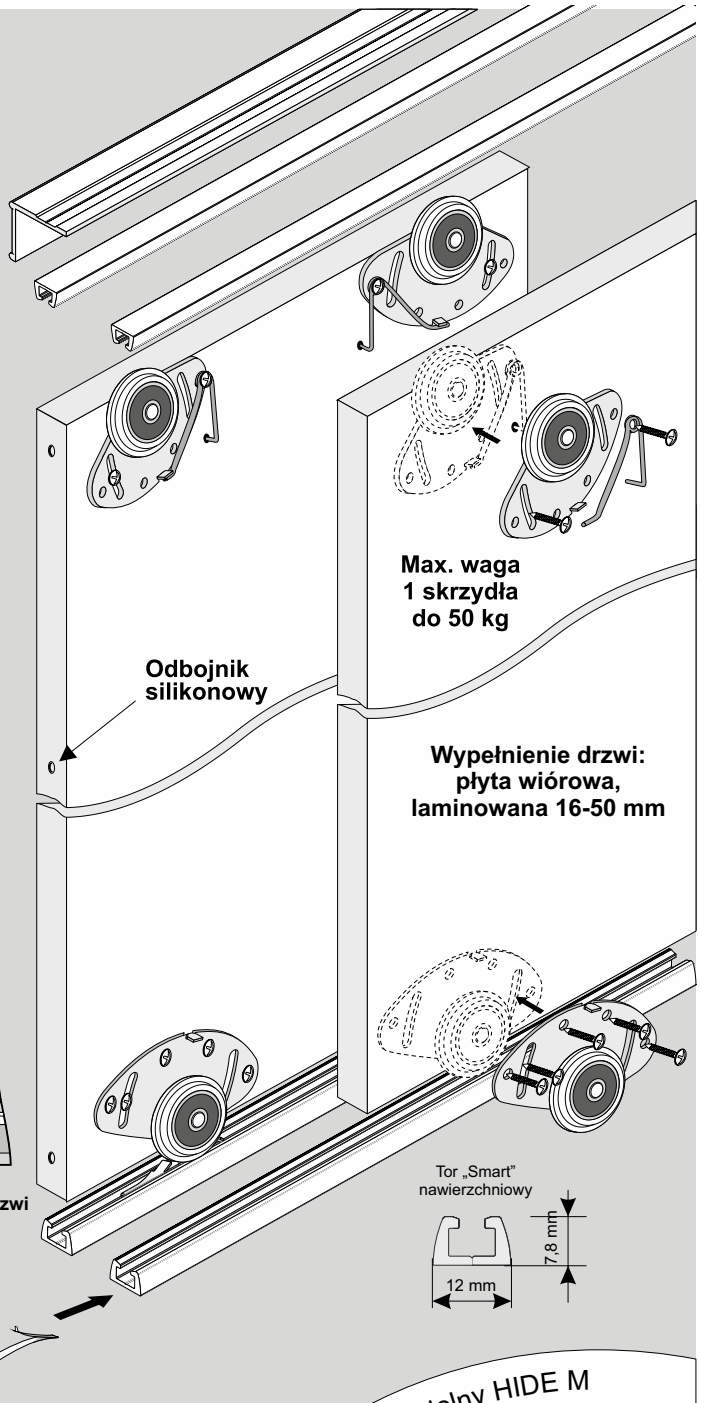

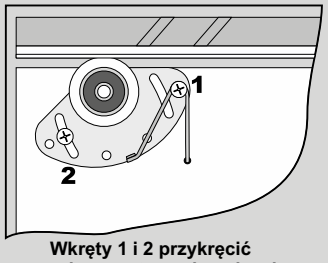

Wkręty 1 i 2 przykręcić
przed zamontowaniem drzwi

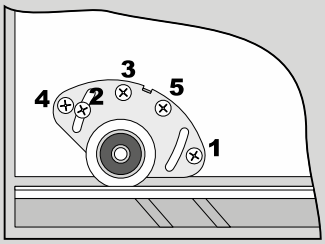

Wkręty 3, 4 i 5 przykręcić
po zamontowaniu i wyregulowaniu drzwi

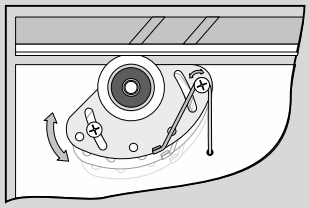

Przy montażu wózków skorzystaj z szablonu metalowego (indeks 20384) bądź szablonu do wydruku dostępnego na stronie www.sevroll.pl

UWAGA!
W drzwiach powyżej 150 cm wysokości, ze względów estetycznych i bezpieczeństwa zalecamy stosować kątownik K2 Decor, maskujący i zabezpieczający drzwi przed wypadaniem z toru górnego.

Opcja: tor dolny HIDE M

W systemie **SMART** możemy również zastosować tor dolny wpuszczany ***HIDE M***

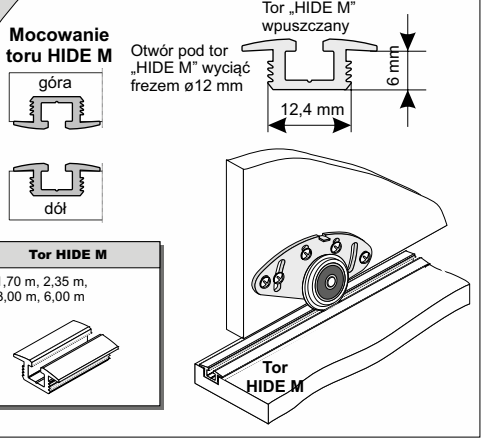

ELEMENTY SKŁADOWE

Tor SMART
dł.: 1,70 m, 2,35 m, 3,00 m

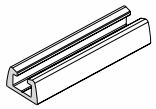

Zestaw MICRA V (jedno skrzydło)

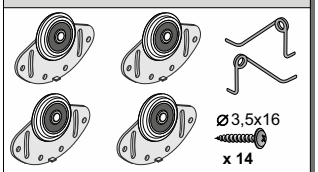

Kątownik K2 Decor
dł.: 1,70 m, 2,35 m, 3,00 m

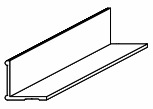

Światło otworu

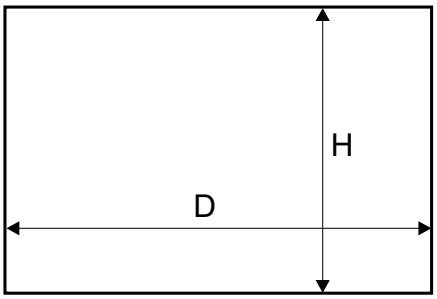

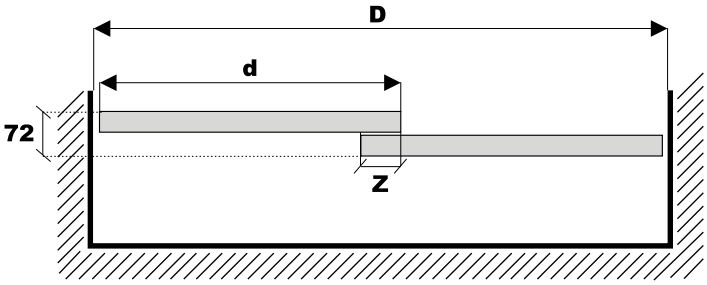

Wymiary skrzydła - płyta #18 mm

Tory **SMART** (góra/dół) wysokość skrzydła drzwi	- h	h = H - 13 mm
Tory **HIDE M** (góra/dół) wysokość skrzydła drzwi	- h	h = H - 10 mm
wysokość płyty *(okleina PCV 1 mm)*	- hp	hp = h - 2 mm
szerokość skrzydła drzwi	- d	d = (D + Z) : N
szerokość płyty *(okleina PCV 1 mm)*	- dp	dp = d - 2 mm

ilość skrzydeł	- N	2	3	4	5
szerokość zakładki	- Z	30 mm	60 mm	90 mm	120 mm

fasada - 4 skrzydła	
układ drzwi	d = (D + 90) : 4
układ drzwi	d = (D : 2 + 30) : 2

UWAGA!

Przy docinaniu płyty należy uwzględnić grubość okleiny PCV. Do wyliczeń przyjęto okleinę 1 mm.

UWAGA!

System „SMART" umożliwia użycie każdej rączki SEVROLL, przystosowanej do wypełnienia o grubości 18 mm

Montaż stopera HI-TEC

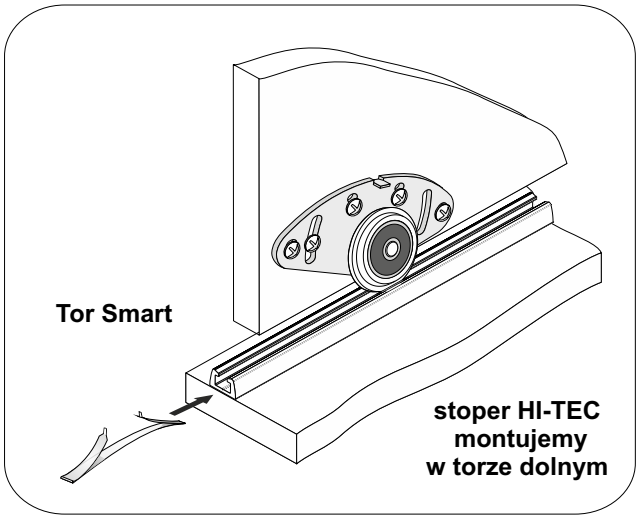

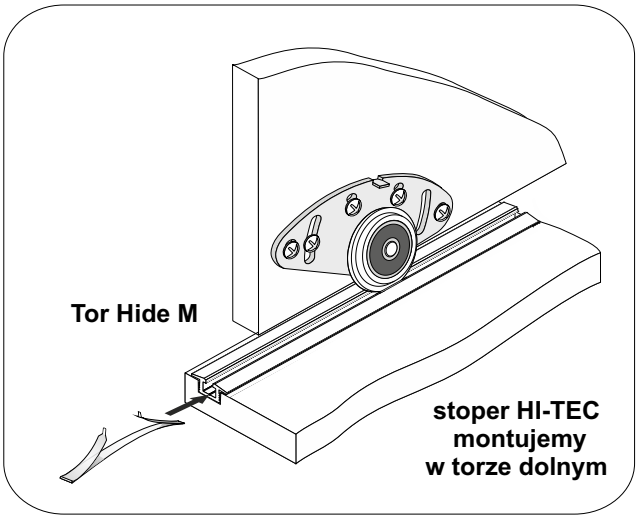

! **UWAGA!**
Zdejmij folię zabezpieczającą z elementów aluminiowych (rączek, torów, łączników, itp.) przed ich docięciem pod dany wymiar. Zdjęcie folii pozwoli stwierdzić ewentualne wady jakościowe (np. zarysowania).

SYSTEM **MICRA**

50 kg | 16-50 mm płyta | parts

System drzwi przesuwnych z dolnym układem jezdnym, na torze pojedynczym



CHARAKTERYSTYKA

Przeznaczenie	**Drzwi przesuwne**
Tor	**Pojedynczy**
Układ jezdny	**Dolny**
Prowadzenie górne	**Wózek z łożyskiem kulkowym**
Prowadzenie dolne	**Wózek z łożyskiem kulkowym (przenosi ciężar drzwi)**
Konstrukcja	**Płytowa**
Grubość wypełnienia	**16-50 mm**
Rodzaj wypełnienia	**Płyta**
Max. obciążenie skrzydła	**50 kg**
Max. długość rączki	**Brak**
Max. długość toru	**4000 mm**
Szczotki odbojowe	**Brak**
Szczotki przeciwkurzowe	**Brak**
Program sprzedażowy	**Poszczególne części dostępne oddzielnie**
Dekorowanie	**Brak**

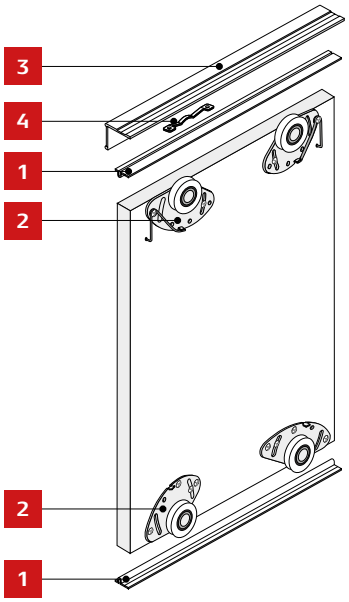

ZASTOSOWANIE

Meble skrzyniowe, zabudowa wnęk, garderoby, szafy

ELEMENTY SYSTEMU

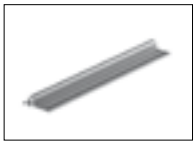

1 Tor **MICRA**

INDEKS	KOLOR	DŁUGOŚĆ (mm)	OPAK. ZBIORCZE	JEDN. MIARY
01117	SREBRNY	1700	50	szt.
01114	JASNY BRĄZ	1700	50	szt.
50233	SUROWY	1700	50	szt.
50234	SUROWY	2000	50	szt.
01119	SREBRNY	2350	50	szt.
01115	JASNY BRĄZ	2350	50	szt.
50235	SUROWY	2350	50	szt.
01120	SREBRNY	3000	50	szt.
01116	JASNY BRĄZ	3000	50	szt.
50236	SUROWY	3000	50	szt.
50237	SUROWY	4000	50	szt.

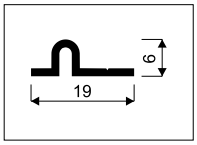



2 Zestaw **MICRA C**
(1 skrzydło)

i *Zestaw zawiera 2 wózki górne, 2 wózki dolne, 2 sprężyny oraz komplet wkrętów*

INDEKS	OPAK. ZBIORCZE	JEDN. MIARY
10199	50	kpl.

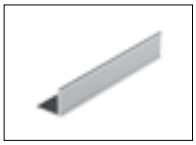

DECOR 3 Kątownik **K2-DECOR**

INDEKS	KOLOR	DŁUGOŚĆ (mm)	OPAK. ZBIORCZE	JEDN. MIARY
00078	SREBRNY	1700	60	szt.
00069	JASNY BRĄZ	1700	60	szt.
00079	SREBRNY	2350	60	szt.
00070	JASNY BRĄZ	2350	60	szt.
00080	SREBRNY	3000	60	szt.
00071	JASNY BRĄZ	3000	60	szt.

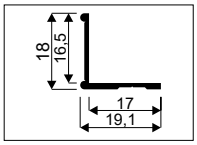



4 Stoper **MICRA C** z wkrętami
(zestaw 2 szt.)

i *Opakowanie zawiera 2 stopery i 4 szt. wkrętów*

INDEKS	OPAK. ZBIORCZE	JEDN. MIARY
10231	500	kpl.

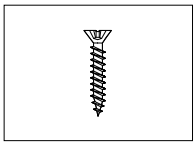

Wkręty **UNIX**
z łbem stożkowym

i *Szersza oferta w rozdziale „Akcesoria meblowe"*

INDEKS	WYMIARY (mm)	ILOŚĆ W OPAK.	OPAK. ZBIORCZE
20107	3x13	100 szt.	20 opak.

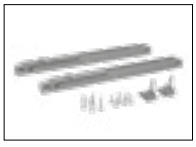

Samodomykacz **MICRA MINI**
(zestaw 2 szt.)

i *Zestaw zawiera 2 szt. samodomykaczy (1 lewy i 1 prawy), komplet zaczepów i wkrętów*

INDEKS	KG	OPAK. ZBIORCZE	JEDN. MIARY
06536	25	24	kpl.
06537	40	24	kpl.

SYSTEM
MICRA

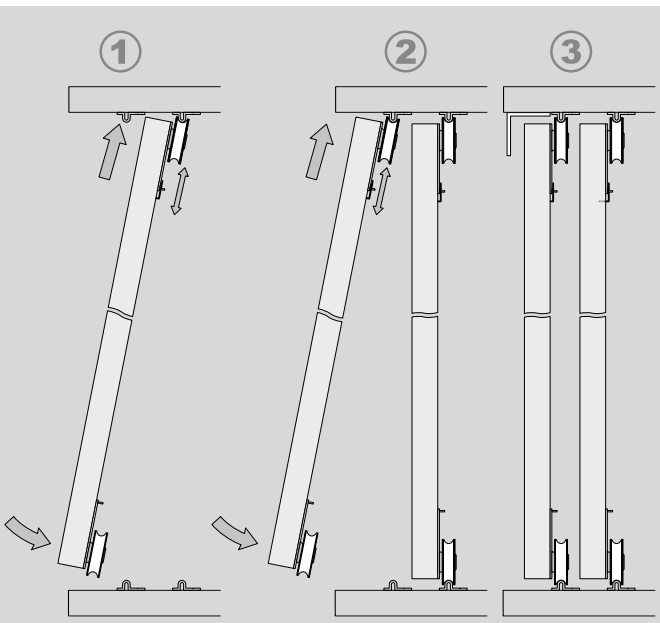

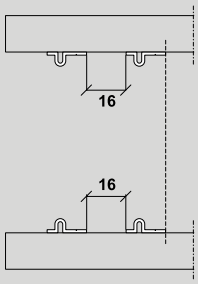

Rozstaw torów dla płyty 18 mm



Otwory wywiercone wiertłem Ø3 mm należy dodatkowo fazować od wewnętrznej strony toru wiertłem Ø7 mm

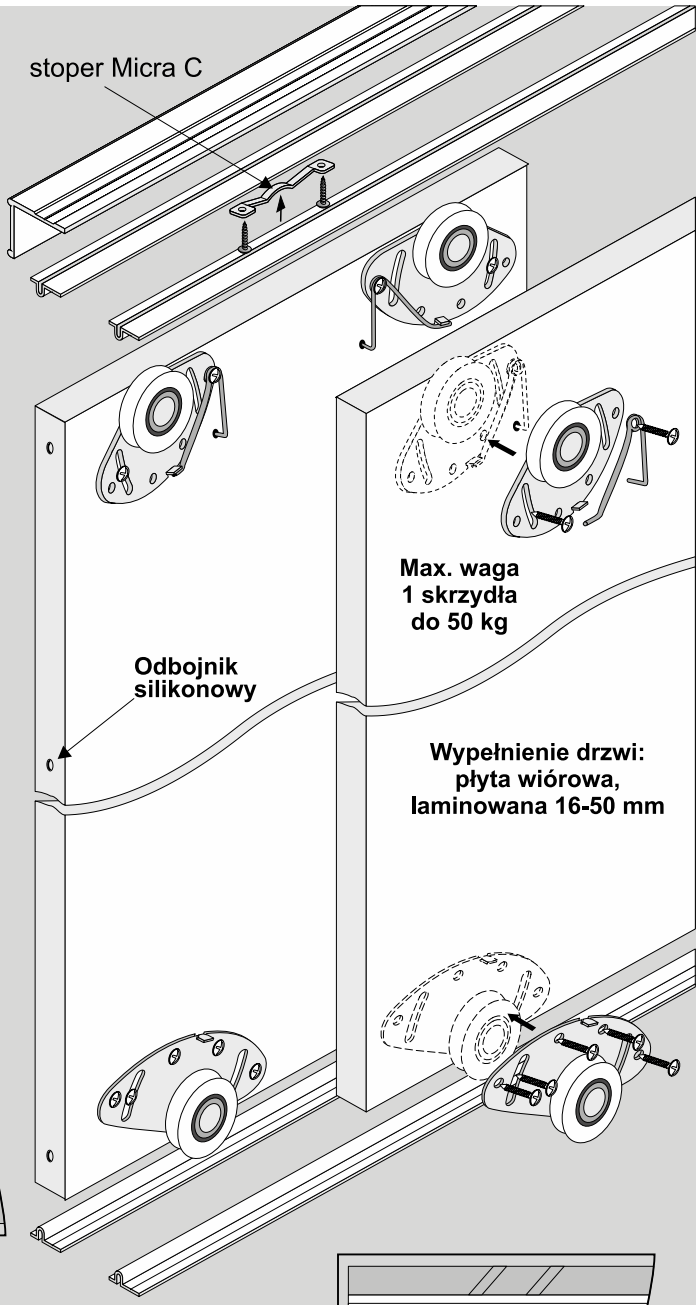

Wkręty 1 i 2 przykręcić przed zamontowaniem drzwi.

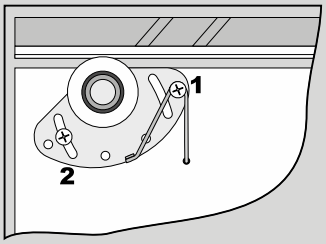

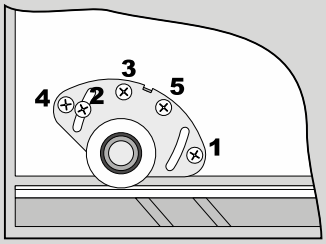

Wkręty 3, 4 i 5 przykręcić po zamontowaniu i wyregulowaniu drzwi.

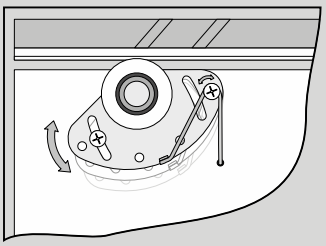

Przy montażu wózków skorzystaj z szablonu metalowego (indeks 20384) bądź szablonu do wydruku dostępnego na stronie www.sevroll.pl

UWAGA!
W drzwiach powyżej 150 cm wysokości ze względów estetycznych i bezpieczeństwa zalecamy stosować kątownik K2-Decor, maskujący i zabezpieczający drzwi przed wypadaniem z toru górnego.

ELEMENTY SKŁADOWE

Tor Micra
dł.: 1,70 m, 2,00 m, 2,35 m, 3,00 m, 4,00 m

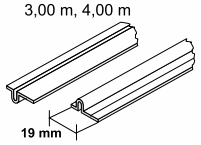

Zestaw MICRA C (jedno skrzyło)

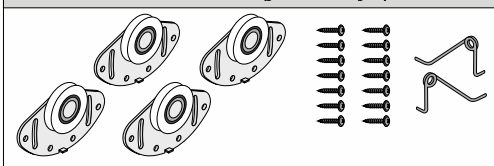

Kątownik K2-Decor
dł.: 1,70 m, 2,35 m, 3,00 m

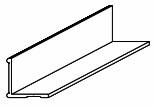

Stoper MICRA C

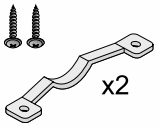

indeks 10231

Światło otworu

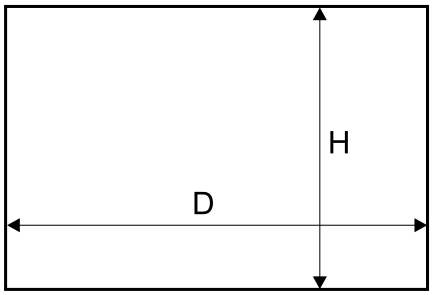

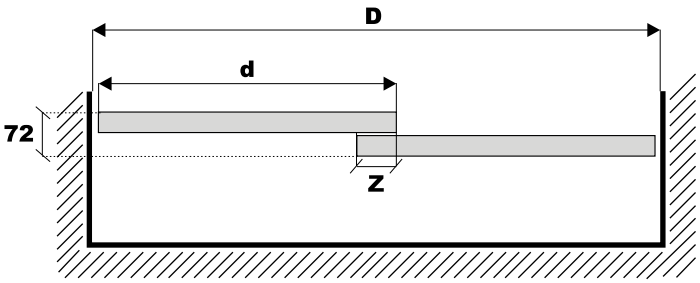

Wymiary skrzydła - płyta #18 mm

wysokość skrzydła drzwi	- h	h = H - 13 mm
wysokość płyty *(okleina PCV 1 mm)*	- hp	hp = h - 2 mm
szerokość skrzydła drzwi	- d	d = (D + Z) : N
szerokość płyty *(okleina PCV 1 mm)*	- dp	dp = d - 2 mm

UWAGA!

Przy docinaniu płyty należy uwzględnić grubość okleiny PCV. Do wyliczeń przyjęto okleinę 1 mm.

ilość skrzydeł - N	2	3	4	5
szerokość zakładki - Z	30 mm	60 mm	90 mm	120 mm

fasada - 4 skrzydła	
układ drzwi	d = (D + 90) : 4
układ drzwi	d = (D : 2 + 30) : 2

UWAGA!
System „MICRA" umożliwia użycie każdej rączki SEVROLL, przystosowanej do wypełnienia o grubości 18 mm

montaż stopera MICRA C

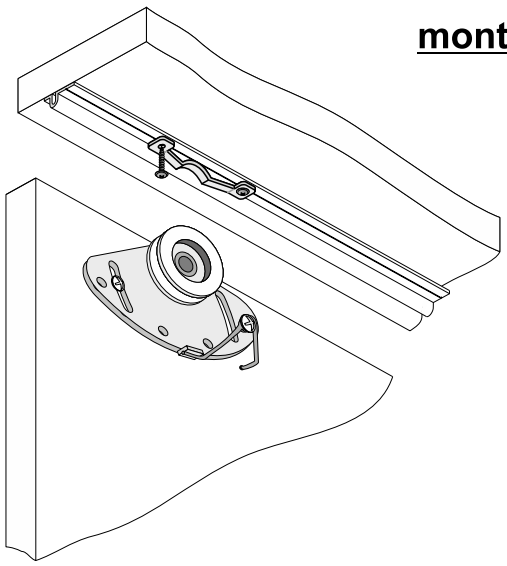

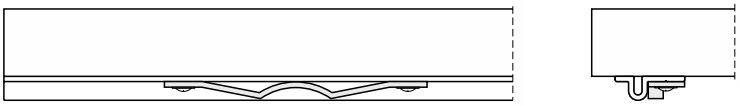

stoper montujemy na torze górnym

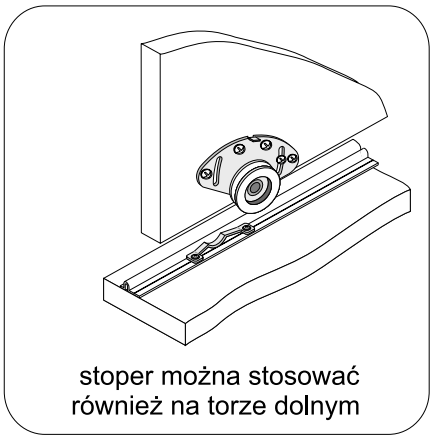

stoper można stosować również na torze dolnym

! UWAGA!
Zdejmij folię zabezpieczającą z elementów aluminiowych (rączek, torów, łączników, itp.) przed ich docięciem pod dany wymiar. Zdjęcie folii pozwoli stwierdzić ewentualne wady jakościowe (np. zarysowania).

SAMODOMYKACZ

MICRA MINI SV-25 I SV-40

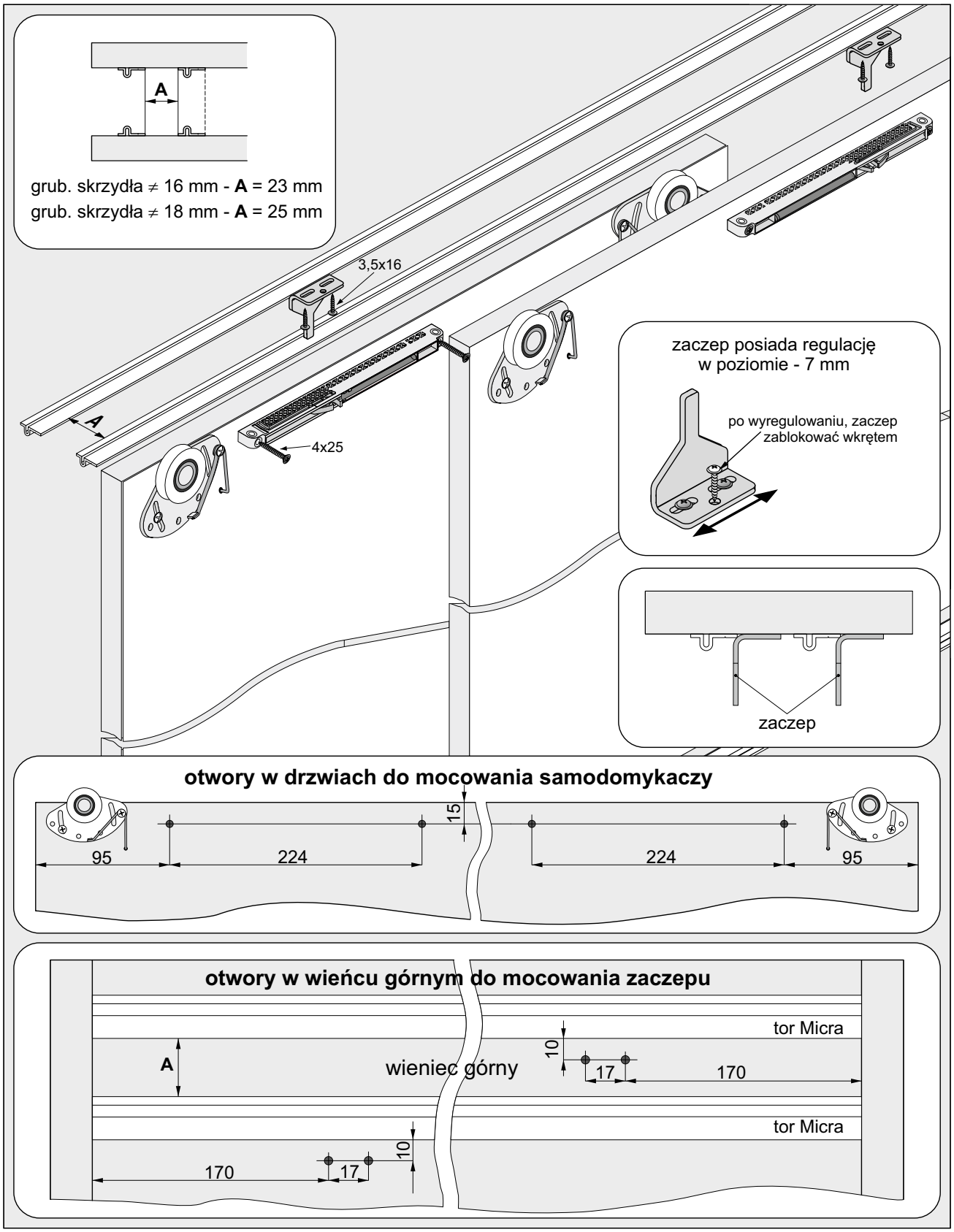

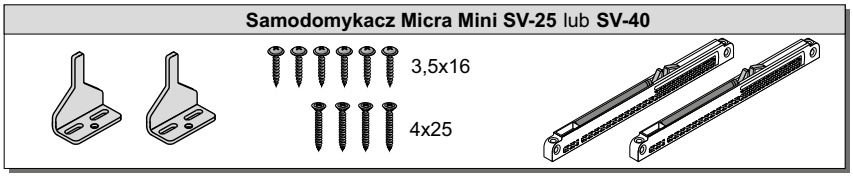

NOTATKI

4 mm lustro | 4,5 mm szyba | 50 kg | 18 mm płyta | parts

SYSTEM **SINGLE 18 FRAME**

System drzwi przesuwnych z dolnym układem jezdnym, na torze pojedynczym



CHARAKTERYSTYKA

Przeznaczenie	**Drzwi przesuwne**
Tor	**Pojedynczy**
Układ jezdny	**Dolny**
Prowadzenie górne	**Wózek z łożyskiem kulkowym**
Prowadzenie dolne	**Wózek z łożyskiem kulkowym (przenosi ciężar drzwi)**
Konstrukcja	**Płytowa**
Grubość wypełnienia	**ramowa**
Rodzaj wypełnienia	**Płyta 18 mm, szyba 4,5 mm, lustro 4 mm**
Max. obciążenie skrzydła	**50 kg**
Max. długość rączki	**3000 mm**
Max. długość toru	**6000 mm**
Szczotki odbojowe	**Tak**
Szczotki przeciwkurzowe	**Brak**
Program sprzedażowy	**Poszczególne części dostępne oddzielnie**
Dekorowanie	**Brak**

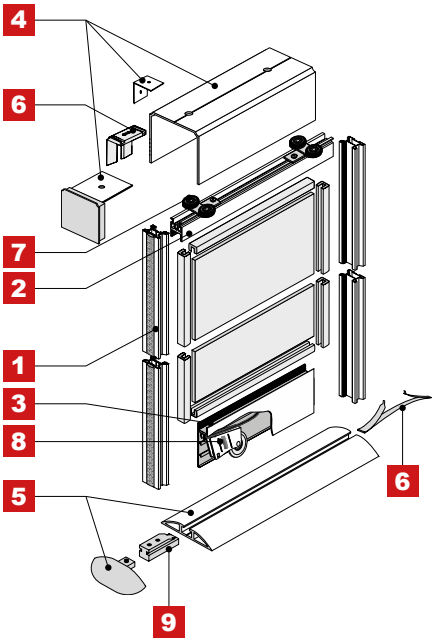

ZASTOSOWANIE

Drzwi przejściowe, zabudowa wnęk, garderoby, szafy

1a Rączka **PORTO GM**

18 mm płyta | 4 mm lustro | 4,5 mm szyba

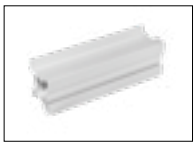

INDEKS	KOLOR	DŁUGOŚĆ (mm)	OPAK. ZBIORCZE	JEDN. MIARY
05784	SREBRNY	2700	20	szt.
05786	JASNY BRĄZ	2700	20	szt.
06165	RAL CZARNY MAT	2700	20	szt.
05785	SREBRNY	3000	20	szt.
05787	JASNY BRĄZ	3000	20	szt.
06166	RAL CZARNY MAT	3000	20	szt.

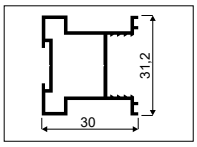

1b Rączka **PROSPER GM**

DECOR | 18 mm płyta | 4 mm lustro | 4,5 mm szyba



INDEKS	KOLOR	DŁUGOŚĆ (mm)	OPAK. ZBIORCZE	JEDN. MIARY
05790	SREBRNY	2700	20	szt.
05791	JASNY BRĄZ	2700	20	szt.

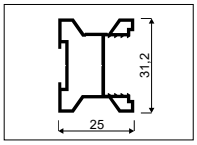

2 Listwa pozioma górna-GM18 Frame

DECOR | 18 mm płyta | 4 mm lustro | 4,5 mm szyba



INDEKS	KOLOR	DŁUGOŚĆ (mm)	OPAK. ZBIORCZE	JEDN. MIARY
05792	SREBRNY	1700	24	szt.
05795	JASNY BRĄZ	1700	24	szt.
05918	RAL CZARNY MAT	1700	24	szt.
05793	SREBRNY	2350	24	szt.
05796	JASNY BRĄZ	2350	24	szt.
05919	RAL CZARNY MAT	2350	24	szt.
05794	SREBRNY	3000	24	szt.
05797	JASNY BRĄZ	3000	24	szt.
05920	RAL CZARNY MAT	3000	24	szt.

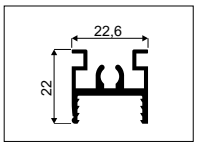

3 Listwa pozioma dolna-GM18 Frame

DECOR | 18 mm płyta | 4 mm lustro | 4,5 mm szyba



INDEKS	KOLOR	DŁUGOŚĆ (mm)	OPAK. ZBIORCZE	JEDN. MIARY
05798	SREBRNY	1700	12	szt.
05801	JASNY BRĄZ	1700	12	szt.
05912	RAL CZARNY MAT	1700	12	szt.
05799	SREBRNY	2350	12	szt.
05802	JASNY BRĄZ	2350	12	szt.
05913	RAL CZARNY MAT	2350	12	szt.
05800	SREBRNY	3000	12	szt.
05803	JASNY BRĄZ	3000	12	szt.
05914	RAL CZARNY MAT	3000	12	szt.

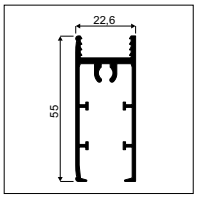

4 Tor górny **SINGLE**

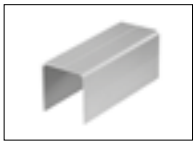

INDEKS	KOLOR	DŁUGOŚĆ (mm)	OPAK. ZBIORCZE	JEDN. MIARY
01255	SREBRNY	1700	12	szt.
01246	JASNY BRĄZ	1700	12	szt.
01256	SREBRNY	2350	12	szt.
01247	JASNY BRĄZ	2350	12	szt.
01257	SREBRNY	3000	12	szt.
01248	JASNY BRĄZ	3000	12	szt.
05989	RAL CZARNY MAT	3000	12	szt.
01507	SREBRNY	6000	12	szt.
01508	JASNY BRĄZ	6000	12	szt.

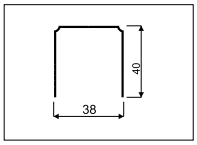

4+ Wspornik ścienny do toru **SINGLE**

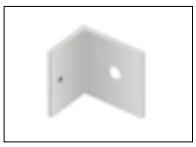

i *Zestaw zawiera 2 wsporniki ścienne do toru SINGLE*

INDEKS	OPAK. ZBIORCZE	JEDN. MIARY
20213	24	kpl.

4+ Zaślepka do toru **SINGLE** ze stoperem dolnym i górnym



i *Zestaw zawiera 2 odbojniki z zaślepką, 2 stopery dolne do toru HIDE i 2 pozycjonery górne FIX*

INDEKS	OPAK. ZBIORCZE	JEDN. MIARY
20179	24	kpl.



5a Tor dolny **HIDE M**

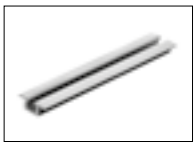

INDEKS	KOLOR	DŁUGOŚĆ (mm)	OPAK. ZBIORCZE	JEDN. MIARY
01978	SREBRNY	1700	60	szt.
01990	JASNY BRĄZ	1700	60	szt.
01979	SREBRNY	2350	60	szt.
01991	JASNY BRĄZ	2350	60	szt.
01980	SREBRNY	3000	60	szt.
01992	JASNY BRĄZ	3000	60	szt.
02676	SREBRNY	6000	60	szt.
02677	JASNY BRĄZ	6000	60	szt.

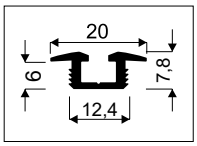

5b Tor dolny **HIDE G**

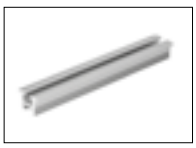

INDEKS	KOLOR	DŁUGOŚĆ (mm)	OPAK. ZBIORCZE	JEDN. MIARY
01977	SREBRNY	3000	60	szt.
01986	JASNY BRĄZ	3000	60	szt.

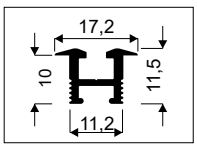

5c Tor dolny **HIDE N**



INDEKS	KOLOR	DŁUGOŚĆ (mm)	OPAK. ZBIORCZE	JEDN. MIARY
02579	SREBRNY	1700	24	szt.
02576	JASNY BRĄZ	1700	24	szt.
02580	SREBRNY	2350	24	szt.
02577	JASNY BRĄZ	2350	24	szt.
02581	SREBRNY	3000	24	szt.
02578	JASNY BRĄZ	3000	24	szt.
05905	RAL CZARNY MAT	3000	24	szt.
02681	SREBRNY	6000	24	szt.
02680	JASNY BRĄZ	6000	24	szt.

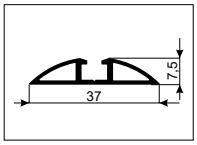

5c+ Zaślepka do toru **HIDE N**



INDEKS	KOLOR	OPAK. ZBIORCZE	JEDN. MIARY
20208	SREBRNY	24	kpl.

6a Pozycjoner wózka górnego **FIX**



i *Zalecany wkręt podkładkowy: Unix 3x13 (Indeks 20096)*

INDEKS	OPAK. ZBIORCZE	JEDN. MIARY
20326	10	szt.

6b Stoper **HI-TEC**



INDEKS	OPAK. ZBIORCZE	JEDN. MIARY
20080	100	szt.

7 Wózek prowadzący **GEMINI**



i *Zestaw zawiera 2 wózki*

INDEKS	OPAK. ZBIORCZE	JEDN. MIARY
10204	50	kpl.

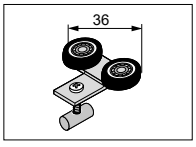

8 Wózek dolny **WD 10V HI-TEC**



i *Zestaw zawiera 2 wózki*

INDEKS	OPAK. ZBIORCZE	JEDN. MIARY
10238	50	kpl.

9 Stoper do toru **HIDE**



i *Opakowanie zawiera 2 stopery do torów HIDE*

INDEKS	OPAK. ZBIORCZE	JEDN. MIARY
20212	24	opak.

DECOR Łącznik **H18 GM 18 FRAME**

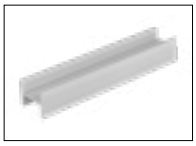

INDEKS	KOLOR	DŁUGOŚĆ (mm)	OPAK. ZBIORCZE	JEDN. MIARY	CENA
05804	SREBRNY	3000	30	szt.	
05805	JASNY BRĄZ	3000	30	szt.	
05924	RAL CZARNY MAT	3000	30	szt.	

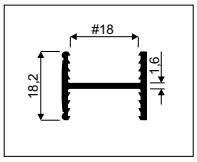

DECOR Łącznik **H25 GM 18 FRAME**

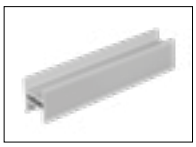

INDEKS	KOLOR	DŁUGOŚĆ (mm)	OPAK. ZBIORCZE	JEDN. MIARY	CENA
05806	SREBRNY	3000	20	szt.	
05807	JASNY BRĄZ	3000	20	szt.	
05926	RAL CZARNY MAT	3000	20	szt.	

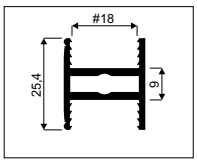

Samodomykacz
SEVROMATIC SV-25 i SV-50



i *Zestaw zawiera 2 szt. samodomykaczy (1 lewy i 1 prawy), komplet zaczepów i wkrętów*

INDEKS	OBCIĄŻENIE	TYP	OPAK. ZBIORCZE	JEDN. MIARY
20139-SV	25 kg	LEWY + PRAWY	24	kpl.
20200-SV	50 kg	LEWY + PRAWY	24	kpl.



Samodomykacz pakowany luzem

i *W komplecie jeden zaczep i wkręty*

20137-SV	25 kg	PRAWY	20	szt.
20138-SV	25 kg	LEWY	20	szt.
20197-SV	50 kg	PRAWY	20	szt.
20196-SV	50 kg	LEWY	20	szt.



Samodomykacz **SEVROMATIC MINI SV-25, SV-40 i SV-60**

Zestaw zawiera 2 szt. samodomykaczy, komplet zaczepów i wkrętów

INDEKS	OBCIĄŻENIE	TYP	OPAK. ZBIORCZE	JEDN. MIARY
20368-SV	25 kg	UNIWERSALNY	24	kpl.
20258-SV	40 kg	UNIWERSALNY	24	kpl.
20339-SV	60 kg	UNIWERSALNY	24	kpl.



Samodomykacz pakowany luzem

Dodatkowo należy zamówić komplet zaczepów o indeksie 20265-SV. Samodomykacz MINI pasuje na lewe i prawe skrzydło

20359-SV	25 kg	UNIWERSALNY	100	szt.
20260-SV	40 kg	UNIWERSALNY	100	szt.
20336-SV	60 kg	UNIWERSALNY	100	szt.



Samodomykacz **SEVROMATIC TOP SV-60 i SV-80**

Zestaw zawiera 2 szt. samodomykaczy, komplet zaczepów i wkrętów. Samodomykacz TOP pasuje na lewe i prawe skrzydło

INDEKS	OBCIĄŻENIE	TYP	OPAK. ZBIORCZE	JEDN. MIARY
20259-SV	60 kg	UNIWERSALNY	24	kpl.
20267-SV	80 kg	UNIWERSALNY	24	kpl.



Samodomykacz pakowany luzem

Dodatkowo należy zamówić komplet zaczepów o indeksie 20265-SV. Samodomykacz TOP pasuje na lewe i prawe skrzydło

20266-SV	80 kg	UNIWERSALNY	100	szt.

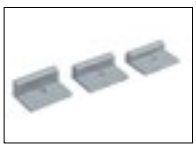

Zaczep do samodomykacza **„10" i „18" MINI / „10" TOP**

Zestaw zawiera 3 zaczepy różnej wysokości do wyboru i komplet wkrętów

INDEKS	KOLOR	OPAK. ZBIORCZE	JEDN. MIARY
20265-SV	SZARY	100	kpl.

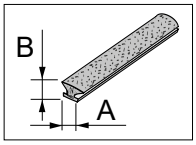

Szczotki **ODBOJOWE**

Szersza oferta w rozdziale „Pozostałe akcesoria meblowe"

INDEKS	KOLOR	A (mm)	B (mm)	MONTAŻ	DŁUGOŚĆ ROLKI	OPAK. ZBIORCZE
20094-SV	SZARA	14	4	bez kleju	200 mb	4 rolki
20224-SV	SZARA	14	4	bez kleju	50 mb	10 rolek

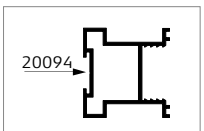

Rączka **PORTO GM**

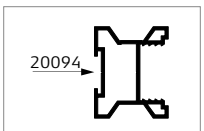

Rączka **PROSPER GM**

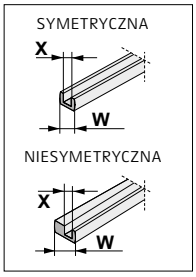

Uszczelka **SYMETRYCZNA I NIESYMETRYCZNA**

Szersza oferta w rozdziale „Pozostałe akcesoria meblowe”

INDEKS	KOLOR	RODZAJ	W (mm)	X (mm)	OPAK. ZBIORCZE	JEDN. MIARY
20106	BEZBARWNY	NIESYMETRYCZNA	18	4	25	mb
20102	BEZBARWNY	SYMETRYCZNA	18	4	25	mb
20145	BEZBARWNY	SYMETRYCZNA	18	8	25	mb
06707	CZARNY	NIESYMETRYCZNA	18	4	25	mb
06708	CZARNY	SYMETRYCZNA	18	4	25	mb

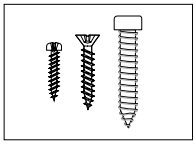

Wkręty **SMART, UNIX i BLACHOWKRĘT**

Szersza oferta w rozdziale „Pozostałe akcesoria meblowe”

INDEKS	NAZWA	WYMIARY (mm)	ILOŚĆ W OPAK.	OPAK. ZBIORCZE
20041	Wkręt SMART	2,5 x 18	100 szt.	100 opak.
20096	Wkręt Unix podkł. z łbem podkładkowym	3,0 x 13	100 szt.	20 opak.
20107	Wkręt Unix z łbem stożkowym	3 x 13	100 szt.	20 opak.
20001	Blachowkręt	6,3 x 32	1 szt.	2000 szt.

Compositor 5.4

Nowe funkcje i ulepszenia ułatwiające projektowanie fasad meblowych!



Nowości w programie:

- Nowe linie w popularnych systemach
- Nowe kolory: biały i czarny (mat i połysk)
- Informacja o dopuszczalnej wadze skrzydła

Darmowa wersja programu COMPOSITOR 5.4
dostępna na stronie **www.sevroll.pl**

SEVROLL

SYSTEM
SINGLE 18 FRAME | LINIA PORTO GM, PROSPER GM

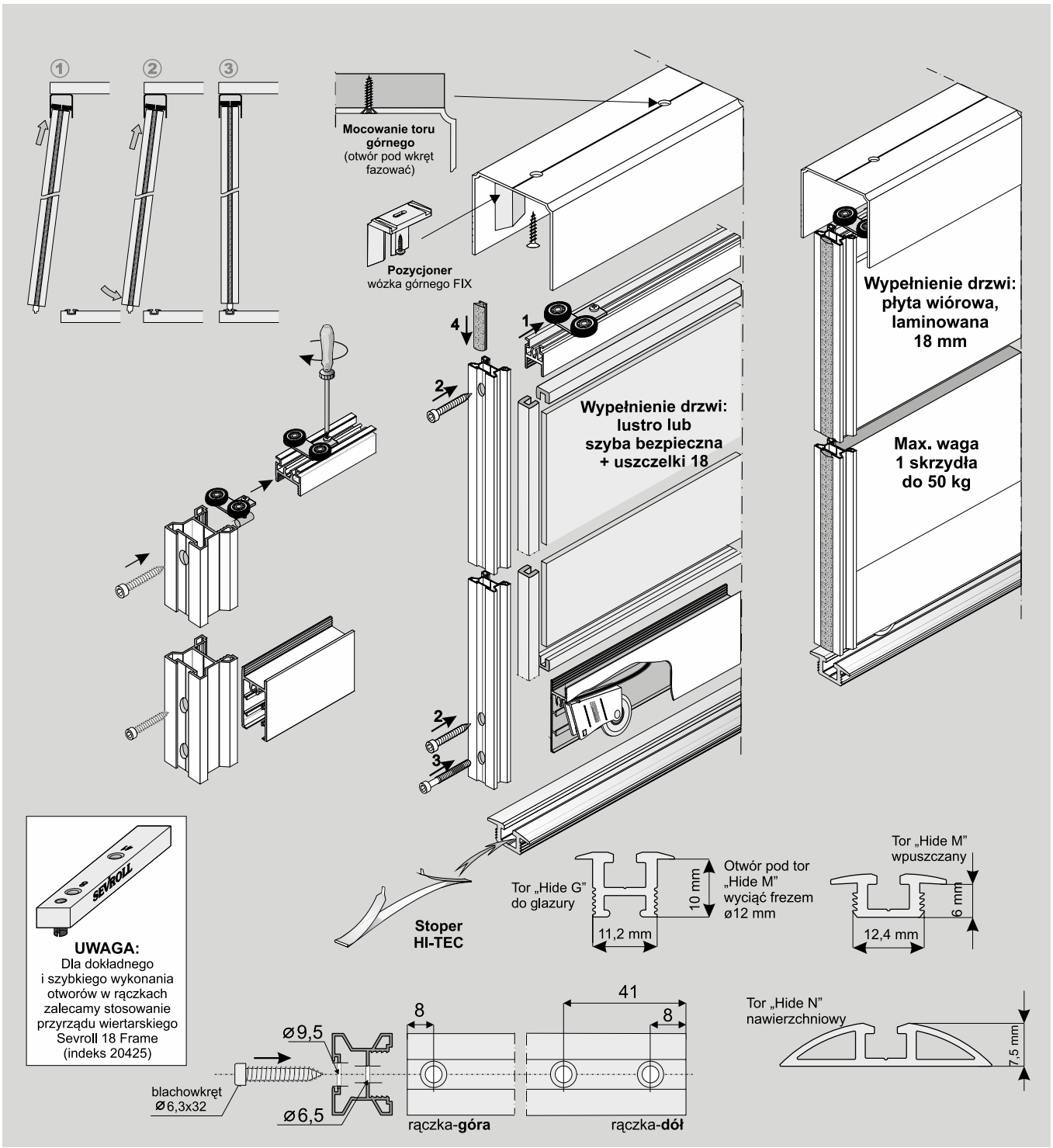

ELEMENTY SKŁADOWE

Rączka
dł.: 2,70 m, 3,00 m — Porto GM
dł.: 2,70 m — Prosper GM

Listwa pozioma górna GM18 Frame (A)
Listwa pozioma dolna GM18 Frame (B)
dł.: 1,70 m, 2,35 m, 3,00 m

Tor górny SINGLE
dł.: 1,70m, 2,35m, 3,00m, 6,00m
38

Wózek dolny WD10V HI-TEC

Wózek prowadzący GEMINI

W ZALEŻNOŚCI OD PODŁOŻA ISTNIEJE MOŻLIWOŚĆ WYBORU ODPOWIEDNIEGO TORU DOLNEGO

Tor dolny Hide M
dł.: 1,70 m, 2,35 m, 3,00 m, 6,00 m

Tor dolny Hide G
dł.: 3,00 m

Tor dolny Hide N
dł.: 1,70 m, 2,35 m, 3,00 m, 6,00 m

UWAGA
*Przy zakupie poszczególnych elementów do montażu należy pamiętać o **blachowkrętach** (4 szt. / 1 skrzydło), a w przypadku drzwi z szybą lub lustrem – dodatkowo o **uszczelkach 18.***

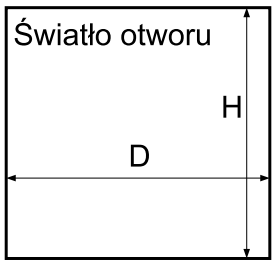

	Długość rączki – wysokość skrzydła drzwi			
	LINIA PORTO GM		LINIA PROSPER GM	
	Raczka Porto GM 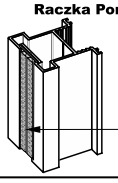 szczotka odbojowa bez kleju 14 x 4 mm	Wózek prowadzący Gemini  L/P	Raczka Prosper GM 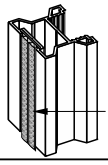 szczotka odbojowa bez kleju 14 x 4 mm	Wózek prowadzący Gemini  L/P
tor **HIDE N** wysokość skrzydła drzwi - h	h = H - 40 mm		h = H - 40 mm	
wysokość skrzydła drzwi przy montażu samodomykaczy *Tor **HIDE N***	Mini SV25/40/60 SV-25/50	h = H - 40 mm	Mini SV25/40/60 SV-25/50	h = H - 40 mm
	Top SV60/80, Central SV25/40	h = H - 44 mm	Top SV60/80, Central SV25/40	h = H - 44 mm
tory **HIDE: M, G** wysokość skrzydła drzwi - h	h = H - 35 mm		h = H - 35 mm	
wysokość skrzydła drzwi przy montażu samodomykaczy ***HIDE M, HIDE G***	Mini SV25/40/60 SV-25/50	h = H - 35 mm	Mini SV25/40/60 SV-25/50	h = H - 35 mm
	Top SV60/80, Central SV25/40	h = H - 39 mm	Top SV60/80, Central SV25/40	h = H - 39 mm
wysokość płyty - hp	hp = h - 64 mm		hp = h - 64 mm	
założona szerokość drzwi - d	d		d	
szerokość płyty - dp	dp = d - 41 mm		dp = d - 31 mm	
długość listwy dolnej - P	P = G = d - 58 mm		P = G = d - 48 mm	
długość listwy górnej - G				
wysokość lustra - hl	hl = hp		hl = hp	
szerokość lustra - dl	dl = dp - 4 mm		dl = dp - 4 mm	

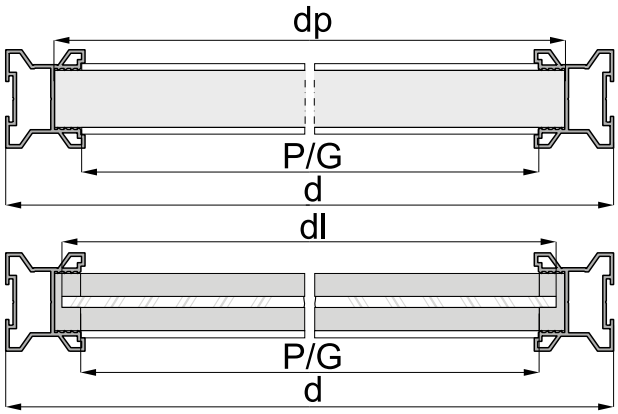

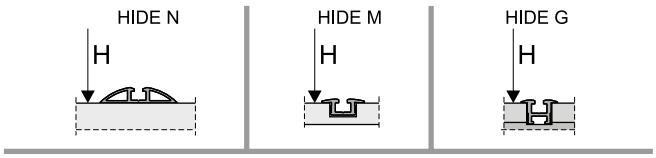

Sposób mocowania płyty 18 mm (rys. A) i lustra 4 mm lub szyby (rys. B)

- w rączce - w listwie poziomej górnej - w listwie dolnej

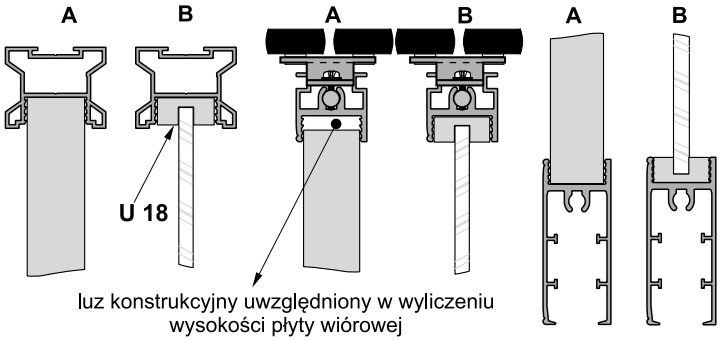

UWAGA!

***Lustro użyte na wypełnienie drzwi należy zabezpieczyć folią ochronną. Szyba bezpieczna to szyba klejona obustronnie gładka. Do lustra i szyby stosować uszczelkę* U 18.**

! **UWAGA!**
Zdejmij folię zabezpieczającą z elementów aluminiowych (rączek, torów, łączników, itp.) przed ich docięciem pod dany wymiar. Zdjęcie folii pozwoli stwierdzić ewentualne wady jakościowe (np. zarysowania).

DECOR
50 kg
10 mm płyta
4 mm lustro
4,5 mm szyba
parts

SYSTEM **SINGLE 10**

System drzwi przesuwnych z dolnym układem jezdnym, na torze pojedynczym



CHARAKTERYSTYKA

Przeznaczenie	**Drzwi przesuwne**
Tor	**Pojedynczy**
Układ jezdny	**Dolny**
Prowadzenie górne	**Wózek z łożyskiem kulkowym**
Prowadzenie dolne	**Wózek z łożyskiem kulkowym (przenosi ciężar drzwi)**
Konstrukcja	**Ramowa**
Grubość wypełnienia	**10 mm**
Rodzaj wypełnienia	**Płyta 10 mm, szyba 4,5 mm, lustro 4 mm lub podwójne szkło 4 mm**
Max. obciążenie skrzydła	**50 kg**
Max. długość rączki	**2700 mm**
Max. długość toru	**6000 mm**
Szczotki odbojowe	**Tak**
Szczotki przeciwkurzowe	**Brak**
Program sprzedażowy	**Poszczególne części dostępne oddzielnie**
Dekorowanie	**Folia DECOR**

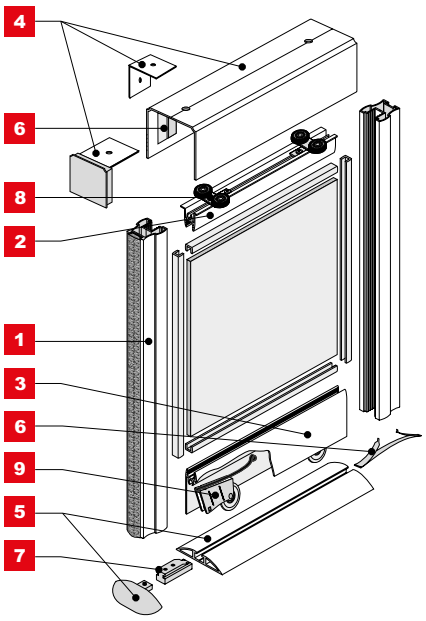

ZASTOSOWANIE

Zabudowa wnęk, garderoby, szafy, poddasze, drzwi przejściowe

1a Rączka **GEMINI-DECOR**

DECOR | 10 mm płyta | 4 mm lustro | 4,5 mm szyba



INDEKS	KOLOR	DŁUGOŚĆ (mm)	OPAK. ZBIORCZE	JEDN. MIARY
02284	SREBRNY	2700	10	szt.
02283	JASNY BRĄZ	2700	10	szt.
03607	RAL CZARNY MAT	2700	10	szt.

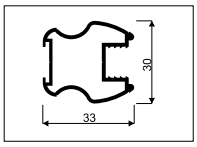

1b Rączka **JULIA II**

10 mm płyta | 4 mm lustro | 4,5 mm szyba



INDEKS	KOLOR	DŁUGOŚĆ (mm)	OPAK. ZBIORCZE	JEDN. MIARY
02713	SREBRNY	2700	20	szt.
02711	JASNY BRĄZ	2700	20	szt.

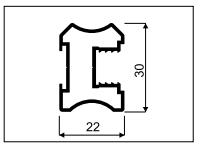

1c Rączka **KARAT**

10 mm płyta | 4 mm lustro | 4,5 mm szyba



INDEKS	KOLOR	DŁUGOŚĆ (mm)	OPAK. ZBIORCZE	JEDN. MIARY
03173	SREBRNY	2700	20	szt.
03172	JASNY BRĄZ	2700	20	szt.

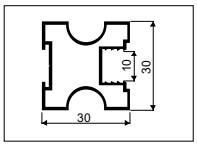

1d Rączka **LYNX**

10 mm płyta | 4 mm lustro | 4,5 mm szyba



INDEKS	KOLOR	DŁUGOŚĆ (mm)	OPAK. ZBIORCZE	JEDN. MIARY
04921	SREBRNY	2700	10	szt.
04920	JASNY BRĄZ	2700	10	szt.

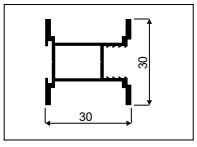

1e Rączka **ROMEO II**

10 mm płyta | 4 mm lustro | 4,5 mm szyba



INDEKS	KOLOR	DŁUGOŚĆ (mm)	OPAK. ZBIORCZE	JEDN. MIARY
02692	SREBRNY	2700	20	szt.
02690	JASNY BRĄZ	2700	20	szt.

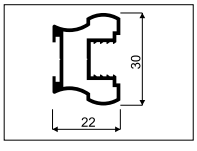

2 Listwa pozioma górna-DECOR

DECOR | 10 mm płyta | 4 mm lustro | 4,5 mm szyba

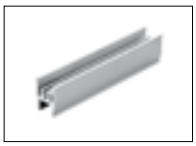

INDEKS	KOLOR	DŁUGOŚĆ (mm)	OPAK. ZBIORCZE	JEDN. MIARY
02912	SREBRNY	1700	24	szt.
02908	JASNY BRĄZ	1700	24	szt.
05301	RAL CZARNY MAT	1700	24	szt.
02913	SREBRNY	2350	24	szt.
02909	JASNY BRĄZ	2350	24	szt.
05302	RAL CZARNY MAT	2350	24	szt.
02914	SREBRNY	3000	24	szt.
02910	JASNY BRĄZ	3000	24	szt.
03605	RAL CZARNY MAT	3000	24	szt.

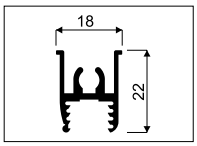

3 Listwa pozioma dolna-DECOR

DECOR | 10 mm płyta | 4 mm lustro | 4,5 mm szyba



INDEKS	KOLOR	DŁUGOŚĆ (mm)	OPAK. ZBIORCZE	JEDN. MIARY
00161	SREBRNY	1700	12	szt.
00152	JASNY BRĄZ	1700	12	szt.
05299	RAL CZARNY MAT	1700	12	szt.
00162	SREBRNY	2350	12	szt.
00153	JASNY BRĄZ	2350	12	szt.
05300	RAL CZARNY MAT	2350	12	szt.
00163	SREBRNY	3000	12	szt.
00155	JASNY BRĄZ	3000	12	szt.
03604	RAL CZARNY MAT	3000	12	szt.

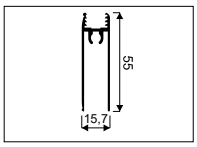

4 Tor górny **SINGLE**

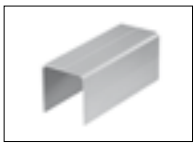

INDEKS	KOLOR	DŁUGOŚĆ (mm)	OPAK. ZBIORCZE	JEDN. MIARY
01255	SREBRNY	1700	12	szt.
01246	JASNY BRĄZ	1700	12	szt.
01256	SREBRNY	2350	12	szt.
01247	JASNY BRĄZ	2350	12	szt.
01257	SREBRNY	3000	12	szt.
01248	JASNY BRĄZ	3000	12	szt.
05989	RAL CZARNY MAT	3000	12	szt.
01507	SREBRNY	6000	12	szt.
01508	JASNY BRĄZ	6000	12	szt.

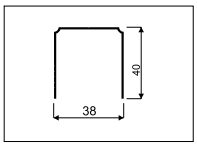

4+ Wspornik ścienny do toru **SINGLE**

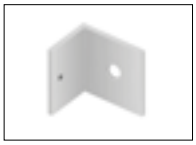

i *Zestaw zawiera 2 wsporniki ścienne do toru SINGLE*

INDEKS	OPAK. ZBIORCZE	JEDN. MIARY
20213	24	kpl.

4+ Zaślepka do toru **SINGLE** ze stoperem dolnym i górnym



i *Zestaw zawiera 2 odbojniki z zaślepką, 2 stopery dolne do toru HIDE i 2 pozycjonery górne FIX*

INDEKS	OPAK. ZBIORCZE	JEDN. MIARY
20179	24	kpl.



5a Tor dolny **HIDE M**



INDEKS	KOLOR	DŁUGOŚĆ (mm)	OPAK. ZBIORCZE	JEDN. MIARY
01978	SREBRNY	1700	60	szt.
01990	JASNY BRĄZ	1700	60	szt.
01979	SREBRNY	2350	60	szt.
01991	JASNY BRĄZ	2350	60	szt.
01980	SREBRNY	3000	60	szt.
01992	JASNY BRĄZ	3000	60	szt.
02676	SREBRNY	6000	60	szt.
02677	JASNY BRĄZ	6000	60	szt.

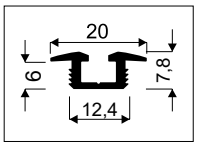

5b Tor dolny **HIDE G**

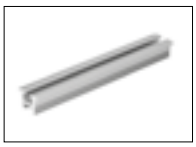

INDEKS	KOLOR	DŁUGOŚĆ (mm)	OPAK. ZBIORCZE	JEDN. MIARY
01977	SREBRNY	3000	60	szt.
01986	JASNY BRĄZ	3000	60	szt.

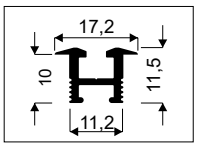

5c Tor dolny **HIDE N**



i *Zestaw zawiera 2 zaślepki do toru HIDE N*

INDEKS	KOLOR	DŁUGOŚĆ (mm)	OPAK. ZBIORCZE	JEDN. MIARY
02579	SREBRNY	1700	24	szt.
02576	JASNY BRĄZ	1700	24	szt.
02580	SREBRNY	2350	24	szt.
02577	JASNY BRĄZ	2350	24	szt.
02581	SREBRNY	3000	24	szt.
02578	JASNY BRĄZ	3000	24	szt.
05905	RAL CZARNY MAT	3000	24	szt.
02681	SREBRNY	6000	24	szt.
02680	JASNY BRĄZ	6000	24	szt.

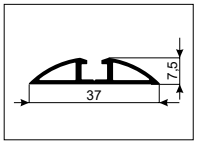

5c+ Zaślepka do toru **HIDE N**



INDEKS	KOLOR	OPAK. ZBIORCZE	JEDN. MIARY
20208	SREBRNY	24	kpl.

6a Pozycjoner wózka górnego **FIX**



i *Zalecany wkręt podkładkowy: Unix 3x13 (Indeks 20096)*

INDEKS	OPAK. ZBIORCZE	JEDN. MIARY
20326	10	szt.

6b Stoper **HI-TEC**



INDEKS	OPAK. ZBIORCZE	JEDN. MIARY
20080	100	szt.

7 Stoper do toru **HIDE**



i *Opakowanie zawiera 2 stopery do torów HIDE*

INDEKS	OPAK. ZBIORCZE	JEDN. MIARY
20212	24	opak.

8 Wózek prowadzący **GEMINI**



i *Zestaw zawiera 2 wózki*

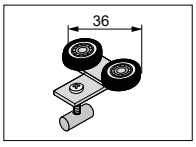

INDEKS	OPAK. ZBIORCZE	JEDN. MIARY
10204	50	kpl.



Samodomykacz
SEVROMATIC SV-25 i SV-50

Zestaw zawiera 2 szt. samodomykaczy (1 lewy i 1 prawy), komplet zaczepów i wkrętów

INDEKS	OBCIĄŻENIE	TYP	OPAK. ZBIORCZE	JEDN. MIARY
20139-SV	25 kg	LEWY + PRAWY	24	kpl.
20200-SV	50 kg	LEWY + PRAWY	24	kpl.



Samodomykacz pakowany luzem

W komplecie jeden zaczep i wkręty

20137-SV	25 kg	PRAWY	20	szt.
20138-SV	25 kg	LEWY	20	szt.
20197-SV	50 kg	PRAWY	20	szt.
20196-SV	50 kg	LEWY	20	szt.



Samodomykacz **SEVROMATIC MINI SV-25, SV-40 i SV-60**

Zestaw zawiera 2 szt. samodomykaczy, komplet zaczepów i wkrętów

INDEKS	OBCIĄŻENIE	TYP	OPAK. ZBIORCZE	JEDN. MIARY
20368-SV	25 kg	UNIWERSALNY	24	kpl.
20258-SV	40 kg	UNIWERSALNY	24	kpl.
20339-SV	60 kg	UNIWERSALNY	24	kpl.



Samodomykacz pakowany luzem

Dodatkowo należy zamówić komplet zaczepów o indeksie 20265-SV. Samodomykacz MINI pasuje na lewe i prawe skrzydło

20359-SV	25 kg	UNIWERSALNY	100	szt.
20260-SV	40 kg	UNIWERSALNY	100	szt.
20336-SV	60 kg	UNIWERSALNY	100	szt.



Samodomykacz **SEVROMATIC TOP SV-60 i SV-80**

Zestaw zawiera 2 szt. samodomykaczy, komplet zaczepów i wkrętów. Samodomykacz TOP pasuje na lewe i prawe skrzydło

INDEKS	OBCIĄŻENIE	TYP	OPAK. ZBIORCZE	JEDN. MIARY
20259-SV	60 kg	UNIWERSALNY	24	kpl.
20267-SV	80 kg	UNIWERSALNY	24	kpl.



Samodomykacz pakowany luzem

Dodatkowo należy zamówić komplet zaczepów o indeksie 20265-SV. Samodomykacz TOP pasuje na lewe i prawe skrzydło

20266-SV	80 kg	UNIWERSALNY	100	szt.



Zaczep do samodomykacza
„10" i „18" MINI / „10" TOP

Zestaw zawiera 3 zaczepy różnej wysokości do wyboru i komplet wkrętów

INDEKS	KOLOR	OPAK. ZBIORCZE	JEDN. MIARY
20265-SV	SZARY	100	kpl.



9

Wózek dolny **WD 10V HI-TEC**

Zestaw zawiera 2 wózki

INDEKS	OPAK. ZBIORCZE	JEDN. MIARY
10238	50	kpl.



Łącznik **MINI H04/06**

Mocowanie wypełnienia za pomocą silikonu

4 mm lustro

INDEKS	KOLOR	DŁUGOŚĆ (mm)	OPAK. ZBIORCZE	JEDN. MIARY
04208	SREBRNY	3000	120	szt.
04207	JASNY BRĄZ	3000	120	szt.
05901	RAL CZARNY MAT	3000	120	szt.

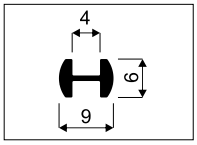

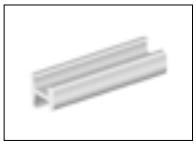

Łącznik **MINI H04/07**

Do łącznika należy użyć uszczelki, Indeks: 20167

4 mm lustro

INDEKS	KOLOR	DŁUGOŚĆ (mm)	OPAK. ZBIORCZE	JEDN. MIARY
04210	SREBRNY	3000	60	szt.
04209	JASNY BRĄZ	3000	60	szt.
05902	RAL CZARNY MAT	3000	60	szt.

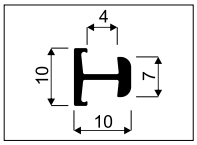

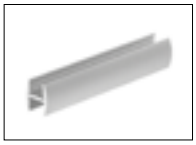

Łącznik **H10**

10 mm płyta
4 mm lustro
4,5 mm szyba

INDEKS	KOLOR	DŁUGOŚĆ (mm)	OPAK. ZBIORCZE	JEDN. MIARY
00207	SREBRNY	3000	30	szt.
00204	JASNY BRĄZ	3000	30	szt.
05303	RAL CZARNY MAT	3000	30	szt.
06793	ZŁOTY/MOSIĄDZ	3000	30	szt.

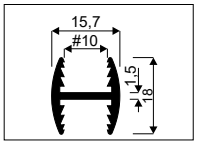

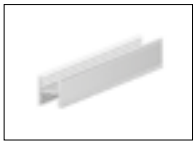

Łącznik **H10-DECOR**

DECOR
10 mm płyta
4 mm lustro
4,5 mm szyba

INDEKS	KOLOR	DŁUGOŚĆ (mm)	OPAK. ZBIORCZE	JEDN. MIARY
01617	SREBRNY	3000	30	szt.
01616	JASNY BRĄZ	3000	30	szt.

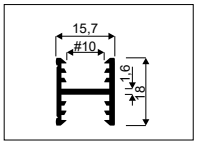

Łącznik **H30-DECOR**

DECOR | 10 mm płyta | 4 mm lustro | 4,5 mm szyba



INDEKS	KOLOR	DŁUGOŚĆ (mm)	OPAK. ZBIORCZE	JEDN. MIARY
00222	SREBRNY	3000	20	szt.
00219	JASNY BRĄZ	3000	20	szt.
03606	RAL CZARNY MAT	3000	20	szt.

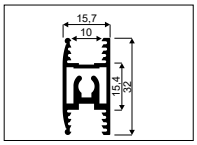

ODBOJOWE

i *Szersza oferta w rozdziale „Akcesoria meblowe"*

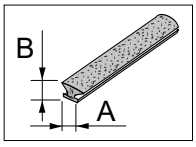

INDEKS	KOLOR	A (mm)	B (mm)	MONTAŻ	DŁUGOŚĆ ROLKI	OPAK. ZBIORCZE
20094-SV	SZARA	14	4	bez kleju	200 mb	4 rolki
20224-SV	SZARA	14	4	bez kleju	50 mb	10 rolek
20334-SV	CZARNA	14	4	bez kleju	50 mb	10 rolek
20429-SV	CZARNA	14	4	bez kleju	200 mb	4 rolki

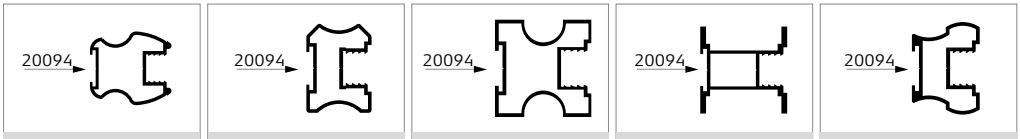

Rączka **GEMINI** | Rączka **JULIA II** | Rączka **KARAT** | Rączka **LYNX** | Rączka **ROMEO II**

Uszczelka **SYMETRYCZNA**

i *Szersza oferta w rozdziale „Akcesoria meblowe"*

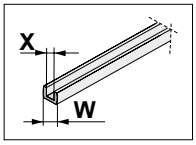

INDEKS	KOLOR	W (mm)	X (mm)	OPAK. ZBIORCZE	JEDN. MIARY
20031-SV	BEZBARWNA	10	4	100	mb
20032-SV	BEZBARWNA	10	4,5	100	mb
20033-SV	BEZBARWNA	10	6	100	mb
20171	BEZBARWNA	10,1	8	125	mb
20433-SV	CZARNY	10	4,5	100	mb

Uszczelka do profili ramkowych **TYP II S01/S02/S04/S05/S06**

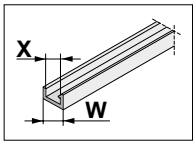

INDEKS	KOLOR	W (mm)	X (mm)	OPAK. ZBIORCZE	JEDN. MIARY
20167	SZARY	6	4	100	mb
20421	CZARNY	6	4	200	mb

Wkręty **SMART, UNIX i BLACHOWKRĘT**

i *Szersza oferta w rozdziale „Akcesoria meblowe"*

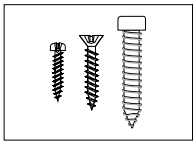

INDEKS	NAZWA	WYMIARY (mm)	ILOŚĆ W OPAK.	OPAK. ZBIORCZE
20041	Wkręt SMART	2,5 x 18	100 szt.	100 opak.
20096	Wkręt Unix podkł. z łbem podkładkowym	3,0 x 13	100 szt.	20 opak.
20107	Wkręt UNIX z łbem stożkowym	3 x 13	100 szt.	20 opak.
20001	Blachowkręt	6,3 x 32	1 szt.	2000 szt.

SYSTEM SINGLE 10 | LINIA GEMINI, JULIA, KARAT, LYNX, ROMEO

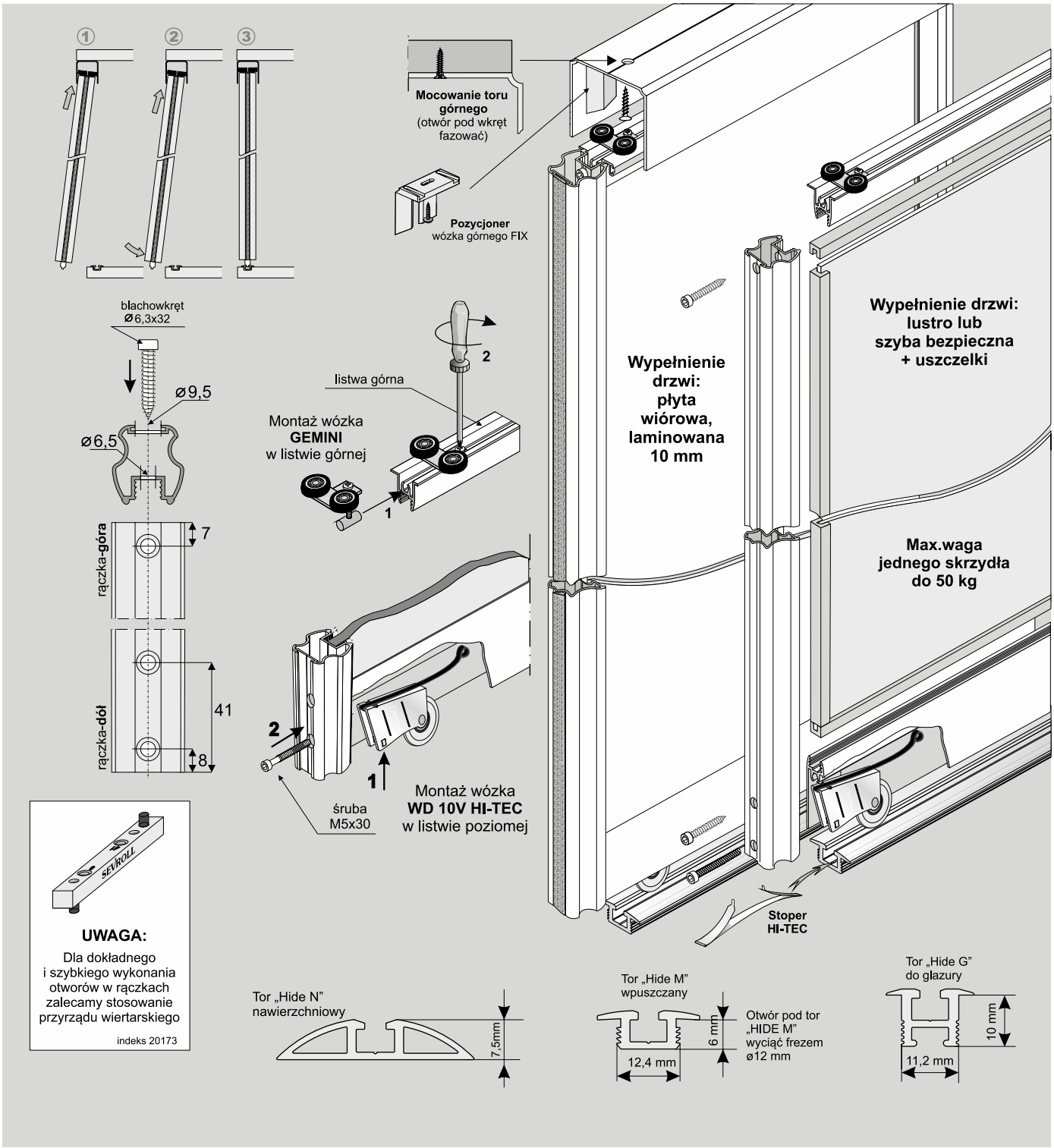

ELEMENTY SKŁADOWE

Rączka
dł.: 2,70 m
GEMINI, JULIA, KARAT, LYNX, ROMEO

Listwa pozioma dolna -Decor 10 (A)
Listwa pozioma górna -Decor 10 (B)
A: dł.:1,70m 2,35m 4,05m
B: dł.:1,70m 2,35m 4,05m

Tor górny Single
dł.:1,70m, 2,35m 3,00m, 6,00m
38

Wózek dolny WD10V HI-TEC

Wózek prowadzący Gemini

W ZALEŻNOŚCI OD PODŁOŻA ISTNIEJE MOŻLIWOŚĆ WYBORU ODPOWIEDNIEGO TORU DOLNEGO

Tor dolny Hide M
dł.:1,70 m, 2,35 m 3,00 m, 6,00 m

Tor dolny Hide G
dł.:3,00 m

Tor dolny Hide N
dł.:1,70 m, 2,35 m 3,00 m, 6,00 m

UWAGA
*Przy zakupie poszczególnych elementów do montażu należy pamiętać o **blachowkrętach** (4 szt. / 1 skrzydło), a w przypadku drzwi z szybą lub lustrem – dodatkowo o **uszczelkach.***

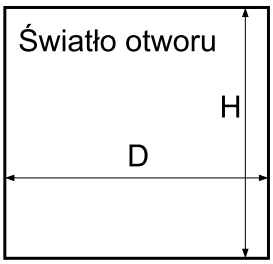

	Długość rączki = wysokość skrzydła drzwi					
	LINIA GEMINI		LINIA JULIA/ROMEO		LINIA KARAT/ LYNX	
	Rączka Gemini-Decor (szczotka odbojowa bez kleju 14 x 4 mm)	Wózek prowadzący Gemini (L/P)	Rączka Julia II, Rączka Romeo II (szczotka odbojowa bez kleju 14 x 4 mm)	Wózek prowadzący Gemini (L/P)	Rączka Karat, Rączka Lynx (szczotka odbojowa bez kleju 14 x 4 mm)	Wózek prowadzący Gemini (L/P)
tor **HIDE N** wysokość skrzydła drzwi - h	h = H - 40 mm		h = H - 40 mm		h = H - 40 mm	
wysokość skrzydła drzwi przy montażu samodomykaczy *Tor **HIDE N***	Mini SV25/40/60 SV-25/50	h = H - 40 mm	Mini SV25/40/60 SV-25/50	h = H - 40 mm	Mini SV25/40/60 SV-25/50	h = H - 40 mm
	Top SV60/80, Central SV25/40	h = H - 44 mm	Top SV60/80, Central SV25/40	h = H - 44 mm	Top SV60/80, Central SV25/40	h = H - 44 mm
tory **HIDE: M, G** wysokość skrzydła drzwi - h	h = H - 35 mm		h = H - 35 mm		h = H - 35 mm	
wysokość skrzydła drzwi przy montażu samodomykaczy ***HIDE M, HIDE G***	Mini SV25/40/60 SV-25/50	h = H - 35 mm	Mini SV25/40/60 SV-25/50	h = H - 35 mm	Mini SV25/40/60 SV-25/50	h = H - 35 mm
	Top SV60/80, Central SV25/40	h = H - 39 mm	Top SV60/80, Central SV25/40	h = H - 39 mm	Top SV60/80, Central SV25/40	h = H - 39 mm
wysokość płyty - hp	hp = h - 64 mm		hp = h - 64 mm		hp = h - 64 mm	
założona szerokość drzwi - d	d		d		d	
szerokość płyty - dp	dp = d - 46 mm		dp = d - 25 mm		dp = d - 41 mm	
długość listwy dolnej - P	P = G = d - 63 mm		P = G = d - 42 mm		P = G = d - 58 mm	
długość listwy górnej - G						
wysokość lustra - hl	hl = hp		hl = hp		hl = hp	
szerokość lustra - dl	dl = dp - 4 mm		dl = dp - 4 mm		dl = dp - 4 mm	

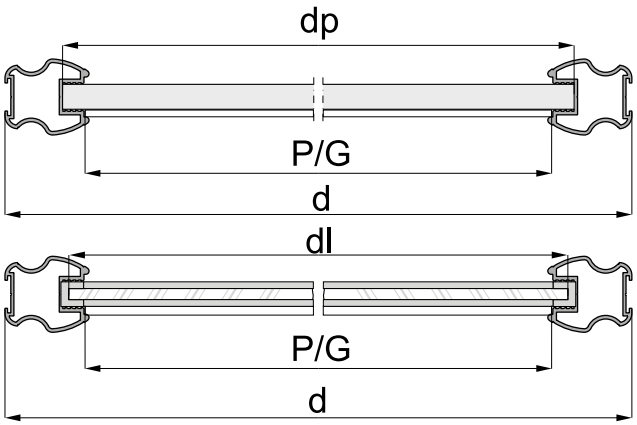

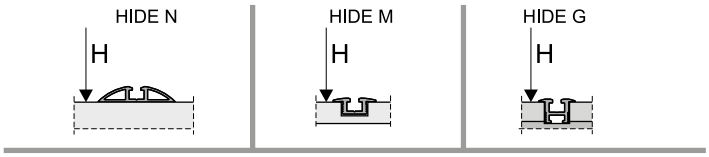

Sposób mocowania płyty 10 mm (rys. A) i lustra 4 mm lub szyby (rys. B)

- w rączce - w listwie poziomej górnej - w listwie dolnej

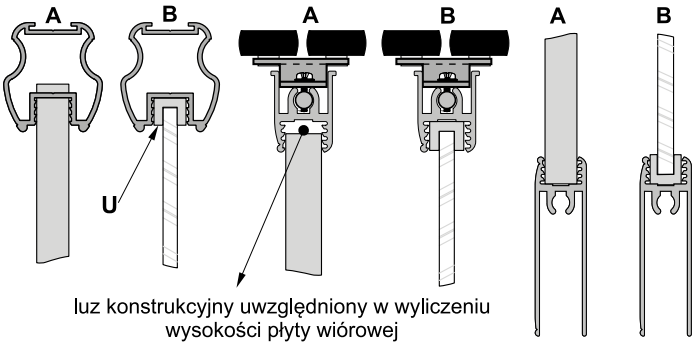

luz konstrukcyjny uwzględniony w wyliczeniu wysokości płyty wiórowej

UWAGA!

Lustro użyte na wypełnienie drzwi należy zabezpieczyć folią ochronną. Szyba bezpieczna to szyba klejona obustronnie gładka. Do lustra i szyby stosować uszczelkę U.

! **UWAGA!**
Zdejmij folię zabezpieczającą z elementów aluminiowych (rączek, torów, łączników, itp.) przed ich docięciem pod dany wymiar. Zdjęcie folii pozwoli stwierdzić ewentualne wady jakościowe (np. zarysowania).

DECOR

50 kg | 10 mm płyta | 4 mm lustro | 4,5 mm szyba | parts

SYSTEM **TOP 10**

System drzwi przesuwnych z dolnym układem jezdnym, na torze pojedynczym



CHARAKTERYSTYKA	
Przeznaczenie	**Drzwi przesuwne**
Tor	**Pojedynczy**
Układ jezdny	**Dolny**
Prowadzenie górne	**Wózek z łożyskiem kulkowym**
Prowadzenie dolne	**Wózek z łożyskiem kulkowym (przenosi ciężar drzwi)**
Konstrukcja	**Ramowa**
Grubość wypełnienia	**10 mm**
Rodzaj wypełnienia	**Płyta 10 mm lub szyba 4,5 mm lub lustro 4 mm**
Max. obciążenie skrzydła	**50 kg**
Max. długość rączki	**3000 mm**
Max. długość toru	**6000 mm**
Szczotki odbojowe	**Tak**
Szczotki przeciwkurzowe	**Brak**
Program sprzedażowy	**Poszczególne części dostępne oddzielnie**
Dekorowanie	**Folia DECOR**

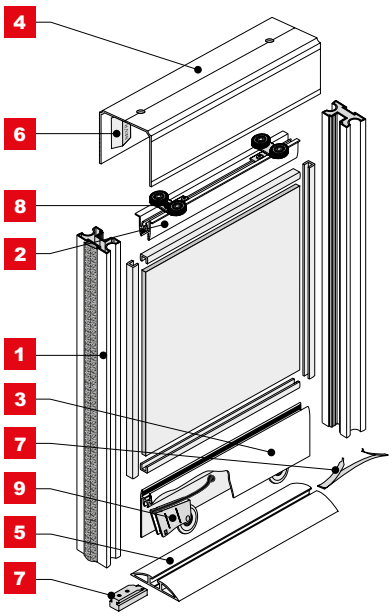

ZASTOSOWANIE

Zabudowa wnęk, garderoby, szafy, poddasze, drzwi przejściowe

1a Rączka **MASTER**

10 mm płyta | 4 mm lustro | 4,5 mm szyba

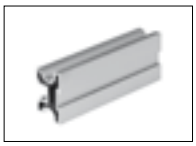

INDEKS	KOLOR	DŁUGOŚĆ (mm)	OPAK. ZBIORCZE	JEDN. MIARY
02376	SREBRNY	2700	20	szt.
02377	JASNY BRĄZ	2700	20	szt.
02379	SREBRNY	3000	20	szt.
02380	JASNY BRĄZ	3000	20	szt.

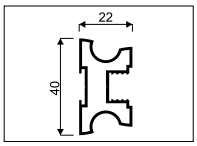

2 Listwa pozioma górna-DECOR

DECOR | 10 mm płyta | 4 mm lustro | 4,5 mm szyba

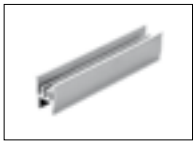

INDEKS	KOLOR	DŁUGOŚĆ (mm)	OPAK. ZBIORCZE	JEDN. MIARY
02912	SREBRNY	1700	24	szt.
02908	JASNY BRĄZ	1700	24	szt.
02913	SREBRNY	2350	24	szt.
02909	JASNY BRĄZ	2350	24	szt.
02914	SREBRNY	3000	24	szt.
02910	JASNY BRĄZ	3000	24	szt.

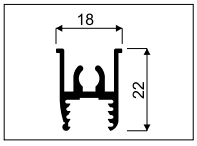

3 Listwa pozioma dolna-DECOR

DECOR | 10 mm płyta | 4 mm lustro | 4,5 mm szyba



INDEKS	KOLOR	DŁUGOŚĆ (mm)	OPAK. ZBIORCZE	JEDN. MIARY
00161	SREBRNY	1700	12	szt.
00152	JASNY BRĄZ	1700	12	szt.
00162	SREBRNY	2350	12	szt.
00153	JASNY BRĄZ	2350	12	szt.
00163	SREBRNY	3000	12	szt.
00155	JASNY BRĄZ	3000	12	szt.

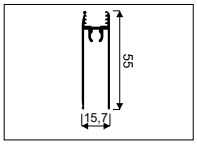

DECOR 4

Tor górny **TOP-DECOR**



INDEKS	KOLOR	DŁUGOŚĆ (mm)	OPAK. ZBIORCZE	JEDN. MIARY
03198	SREBRNY	1700	12	szt.
03196	JASNY BRĄZ	1700	12	szt.
03199	SREBRNY	2350	12	szt.
03197	JASNY BRĄZ	2350	12	szt.
03074	SREBRNY	3000	12	szt.
03072	JASNY BRĄZ	3000	12	szt.
03075	SREBRNY	6000	12	szt.
03073	JASNY BRĄZ	6000	12	szt.

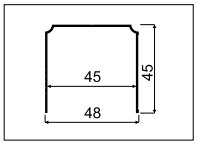

5a

Tor dolny **HIDE M**

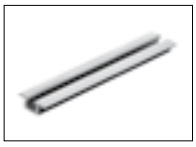

INDEKS	KOLOR	DŁUGOŚĆ (mm)	OPAK. ZBIORCZE	JEDN. MIARY
01978	SREBRNY	1700	60	szt.
01990	JASNY BRĄZ	1700	60	szt.
01979	SREBRNY	2350	60	szt.
01991	JASNY BRĄZ	2350	60	szt.
01980	SREBRNY	3000	60	szt.
01992	JASNY BRĄZ	3000	60	szt.
02676	SREBRNY	6000	60	szt.
02677	JASNY BRĄZ	6000	60	szt.

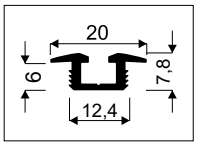

5b

Tor dolny **HIDE G**



INDEKS	KOLOR	DŁUGOŚĆ (mm)	OPAK. ZBIORCZE	JEDN. MIARY
01977	SREBRNY	3000	60	szt.
01986	JASNY BRĄZ	3000	60	szt.

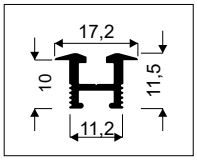

5c

Tor dolny **HIDE N**



INDEKS	KOLOR	DŁUGOŚĆ (mm)	OPAK. ZBIORCZE	JEDN. MIARY
02579	SREBRNY	1700	24	szt.
02576	JASNY BRĄZ	1700	24	szt.
02580	SREBRNY	2350	24	szt.
02577	JASNY BRĄZ	2350	24	szt.
02581	SREBRNY	3000	24	szt.
02578	JASNY BRĄZ	3000	24	szt.
02681	SREBRNY	6000	24	szt.
02680	JASNY BRĄZ	6000	24	szt.

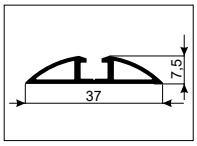

5c+ Zaślepka do toru **HIDE N**



i *Zestaw zawiera 2 zaślepki do toru HIDE N*

INDEKS	KOLOR	OPAK. ZBIORCZE	JEDN. MIARY
20208	SREBRNY	24	kpl.

6a Pozycjoner wózka górnego **FIX**



i *Zalecany wkręt podkładkowy: Unix 3x13 (Indeks 20096)*

INDEKS	OPAK. ZBIORCZE	JEDN. MIARY
20326	10	szt.

7a Stoper **HI-TEC**



INDEKS	OPAK. ZBIORCZE	JEDN. MIARY
20080	100	szt.

7b Stoper do toru **HIDE**



i *Opakowanie zawiera 2 stopery do torów HIDE*

INDEKS	OPAK. ZBIORCZE	JEDN. MIARY
20212	24	opak.

8 Wózek prowadzący **MASTER**



i *Zestaw zawiera 2 wózki*

INDEKS	OPAK. ZBIORCZE	JEDN. MIARY
10205	50	kpl.

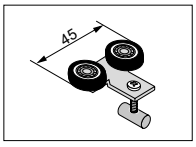



Samodomykacz
SEVROMATIC SV-25 i SV-50

Zestaw zawiera 2 szt. samodomykaczy (1 lewy i 1 prawy), komplet zaczepów i wkrętów

INDEKS	OBCIĄŻENIE	TYP	OPAK. ZBIORCZE	JEDN. MIARY
20139-SV	25 kg	LEWY + PRAWY	24	kpl.
20200-SV	50 kg	LEWY + PRAWY	24	kpl.



Samodomykacz pakowany luzem

W komplecie jeden zaczep i wkręty

20137-SV	25 kg	PRAWY	20	szt.
20138-SV	25 kg	LEWY	20	szt.
20197-SV	50 kg	PRAWY	20	szt.
20196-SV	50 kg	LEWY	20	szt.



Samodomykacz **SEVROMATIC MINI SV-25, SV-40 i SV-60**

Zestaw zawiera 2 szt. samodomykaczy, komplet zaczepów i wkrętów

INDEKS	OBCIĄŻENIE	TYP	OPAK. ZBIORCZE	JEDN. MIARY
20368-SV	25 kg	UNIWERSALNY	24	kpl.
20258-SV	40 kg	UNIWERSALNY	24	kpl.
20339-SV	60 kg	UNIWERSALNY	24	kpl.



Samodomykacz pakowany luzem

Dodatkowo należy zamówić komplet zaczepów o Indeksie 20265-SV. Samodomykacz MINI pasuje na lewe i prawe skrzydło

20359-SV	25 kg	UNIWERSALNY	100	szt.
20260-SV	40 kg	UNIWERSALNY	100	szt.
20336-SV	60 kg	UNIWERSALNY	100	szt.



Samodomykacz **SEVROMATIC TOP SV-60 i SV-80**

Zestaw zawiera 2 szt. samodomykaczy, komplet zaczepów i wkrętów. Samodomykacz TOP pasuje na lewe i prawe skrzydło

INDEKS	OBCIĄŻENIE	TYP	OPAK. ZBIORCZE	JEDN. MIARY
20259-SV	60 kg	UNIWERSALNY	24	kpl.
20267-SV	80 kg	UNIWERSALNY	24	kpl.



Samodomykacz pakowany luzem

Dodatkowo należy zamówić komplet zaczepów o indeksie 20265-SV. Samodomykacz TOP pasuje na lewe i prawe skrzydło

20266-SV	80 kg	UNIWERSALNY	100	szt.



Zaczep do samodomykacza
„10" i „18" MINI / „10" TOP

Zestaw zawiera 3 zaczepy różnej wysokości do wyboru i komplet wkrętów

INDEKS	KOLOR	OPAK. ZBIORCZE	JEDN. MIARY
20265-SV	SZARY	24	kpl.

9 Wózek dolny **WD 10V HI-TEC**

i *Zestaw zawiera 2 wózki*



INDEKS	OPAK. ZBIORCZE	JEDN. MIARY
10238	50	kpl.

Łącznik **MINI H04/06**

i *Mocowanie wypełnienia za pomocą silikonu*

4 mm lustro



INDEKS	KOLOR	DŁUGOŚĆ (mm)	OPAK. ZBIORCZE	JEDN. MIARY
04208	SREBRNY	3000	120	szt.
04207	JASNY BRĄZ	3000	120	szt.

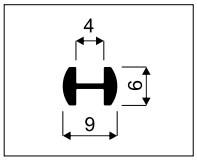

Łącznik **MINI H04/07**

i *Do łącznika należy użyć uszczelki, Indeks: 20167*

4 mm lustro

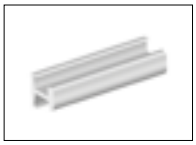

INDEKS	KOLOR	DŁUGOŚĆ (mm)	OPAK. ZBIORCZE	JEDN. MIARY
04210	SREBRNY	3000	60	szt.
04209	JASNY BRĄZ	3000	60	szt.

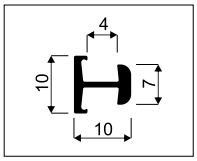

Łącznik **H10**

10 mm płyta | 4 mm lustro | 4,5 mm szyba

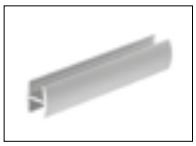

INDEKS	KOLOR	DŁUGOŚĆ (mm)	OPAK. ZBIORCZE	JEDN. MIARY
00207	SREBRNY	3000	30	szt.
00204	JASNY BRĄZ	3000	30	szt.

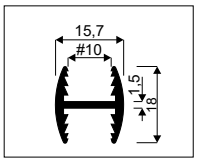

Łącznik **H10-DECOR**

DECOR | 10 mm płyta | 4 mm lustro | 4,5 mm szyba

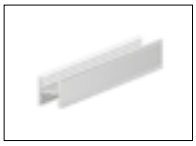

INDEKS	KOLOR	DŁUGOŚĆ (mm)	OPAK. ZBIORCZE	JEDN. MIARY
01617	SREBRNY	3000	30	szt.
01616	JASNY BRĄZ	3000	30	szt.

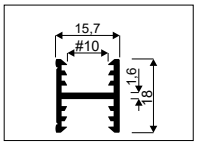

Łącznik **H30-DECOR**

DECOR | 10 mm płyta | 4 mm lustro | 4,5 mm szyba



INDEKS	KOLOR	DŁUGOŚĆ (mm)	OPAK. ZBIORCZE	JEDN. MIARY
00222	SREBRNY	3000	20	szt.
00219	JASNY BRĄZ	3000	20	szt.

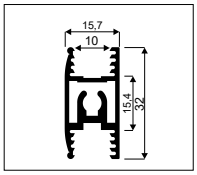

Szczotki **ODBOJOWE**

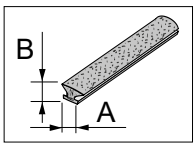

i *Szersza oferta w rozdziale „Pozostałe akcesoria meblowe”*

INDEKS	KOLOR	A (mm)	B (mm)	MONTAŻ	DŁUGOŚĆ ROLKI	OPAK. ZBIORCZE
20094-SV	SZARA	14	4	bez kleju	200 mb	4 rolki
20224-SV	SZARA	14	4	bez kleju	50 mb	10 rolek

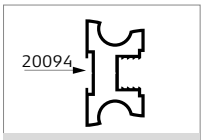

Rączka **MASTER**

Uszczelka **SYMETRYCZNA**

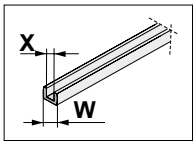

i *Szersza oferta w rozdziale „Pozostałe akcesoria meblowe”*

INDEKS	KOLOR	W (mm)	X (mm)	OPAK. ZBIORCZE	JEDN. MIARY
20031-SV	BEZBARWNA	10	4	100	mb
20032-SV	BEZBARWNA	10	4,5	100	mb
20033-SV	BEZBARWNA	10	6	100	mb
20171	BEZBARWNA	10,1	8	125	mb

Uszczelka do profili ramkowych **TYP II S01/S02/S04/S05/S06**

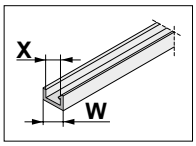

INDEKS	KOLOR	W (mm)	X (mm)	OPAK. ZBIORCZE	JEDN. MIARY
20167	SZARY	6	4	100	mb

Wkręty **SMART, UNIX i BLACHOWKRĘT**

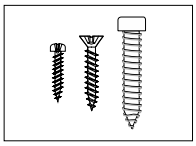

i *Szersza oferta w rozdziale „Pozostałe akcesoria meblowe”*

INDEKS	NAZWA	WYMIARY (mm)	ILOŚĆ W OPAK.	OPAK. ZBIORCZE
20041	Wkręt SMART	2,5 x 18	100 szt.	100 opak.
20096	Wkręt Unix podkł. z łbem podkładkowym	3,0 x 13	100 szt.	20 opak.
20107	Wkręt UNIX z łbem stożkowym	3,0 x 13	100 szt.	20 opak.
20001	Blachowkręt	6,3 x 32	1 szt.	2000 szt.

NOTATKI

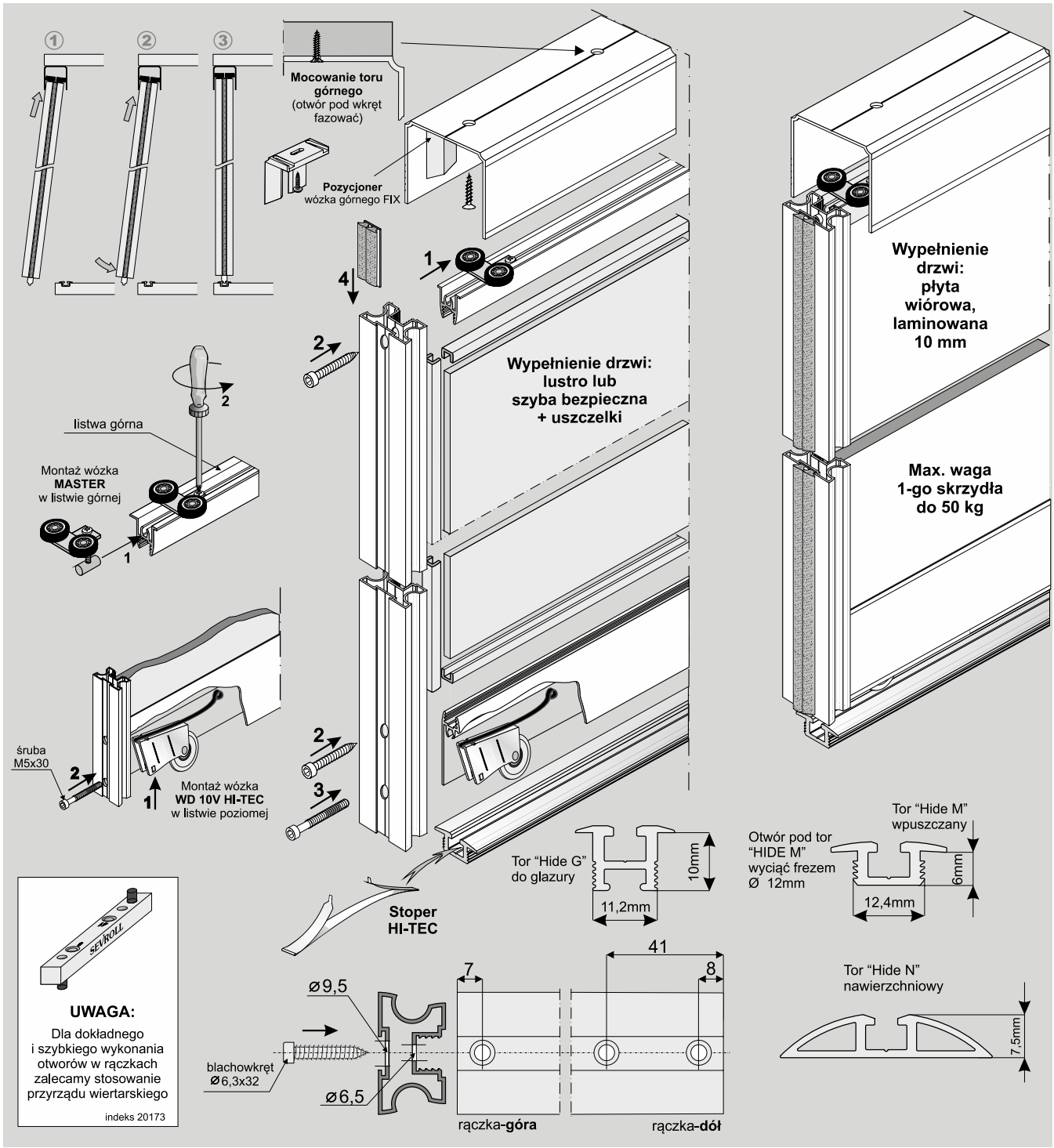

ELEMENTY SKŁADOWE

Rączka
dł.: 2,70 m, 3,00 m
MASTER

Listwa pozioma dolna - Decor 10
dł.:1,70m 2,35m 4,05m

Listwa pozioma górna - Decor 10
dł.:1,70m 2,35m 4,05m

Tor górny TOP
dł.:1,70m, 2,35m 3,00m, 6,00m
48

Wózek dolny WD10V HI-TEC

Wózek prowadzący MASTER

W ZALEŻNOŚCI OD PODŁOŻA ISTNIEJE MOŻLIWOŚĆ WYBORU ODPOWIEDNIEGO TORU DOLNEGO

Tor dolny Hide N
dł.:1,70m, 2,35m 3,00m, 6,00m

Tor dolny Hide M
dł.:1,70m, 2,35m 3,00m, 6,00m

Tor dolny Hide G
dł.:3,00m

UWAGA

*Przy zakupie poszczególnych elementów do montażu należy pamiętać o **blachowkrętach** (4 szt. / 1 skrzydło), a w przypadku drzwi z szybą lub lustrem - dodatkowo o **uszczelkach.***

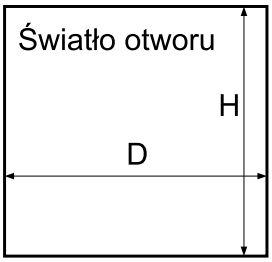

	długość rączki = wysokość skrzydła drzwi		
	LINIA MASTER		
	Rączka Master 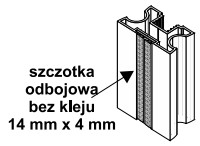	**Wózek prowadzący Master** 	
Tor **HIDE N** wysokość skrzydła drzwi - h	h = H - 40 mm		
wysokość skrzydła drzwi przy montażu samodomykaczy *Tor **HIDE N***	Mini SV25/40/60 SV-25/50	h = H - 40 mm	
	Top SV60/80, Central SV25/40	h = H - 44 mm	
Tory **HIDE: M, G** wysokość skrzydła drzwi - h	h = H - 35 mm		
wysokość skrzydła drzwi przy montażu samodomykaczy ***HIDE M, HIDE G***	Mini SV25/40/60 SV-25/50	h = H - 35 mm	
	Top SV60/80, Central SV25/40	h = H - 39 mm	
wysokość płyty - hp	hp = h - 64 mm		
założona szerokość drzwi - d	d		
Szerokość płyty - dp	dp = d - 25 mm		
długość listwy dolnej - P	P = G = d - 4 mm		
długość listwy górnej - G			
wysokość lustra - hl	hl = hp		
szerokość lustra - dl	dl = dp - 4 mm		

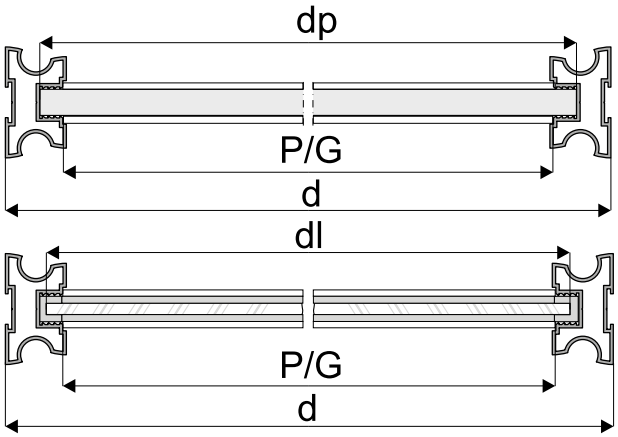

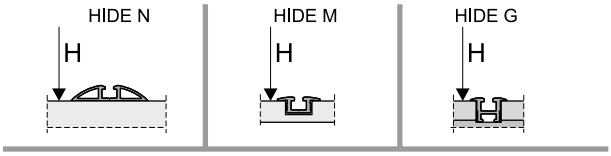

Sposób mocowania płyty 10 mm (rys. A) i lustra 4 mm lub szyby (rys. B)

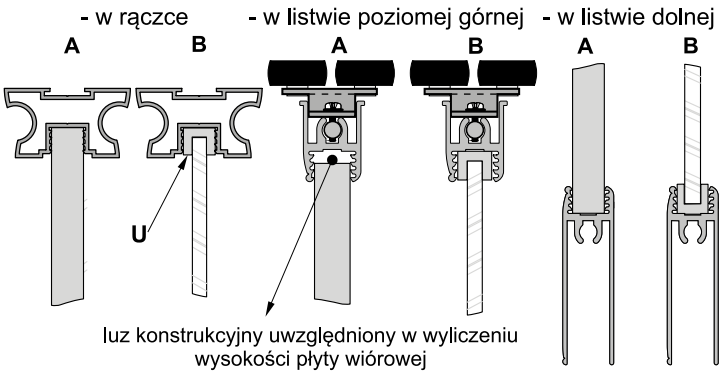

UWAGA !

Lustro użyte na wypełnienie drzwi należy zabezpieczyć folią ochronną. Szyba bezpieczna to szyba klejona obustronnie gładka . Do lustra i szyby stosować uszczelkę U.

! **UWAGA!**
Zdejmij folię zabezpieczającą z elementów aluminiowych (rączek, torów, łączników, itp.) przed ich docięciem pod dany wymiar. Zdjęcie folii pozwoli stwierdzić ewentualne wady jakościowe (np. zarysowania).

DRZWI PRZESUWNE Z TOREM POJEDYNCZYM



DRZWI PRZESUWNE Z TOREM POJEDYNCZYM Z GÓRNYM SYSTEMEM JEZDNYM (PODWIESZANE)



SYSTEM **EXCLUSIVE 10**
- *Linia* GEMINI
- *Linia* JULIA
- *Linia* KARAT
- *Linia* LYNX
- *Linia* ROMEO

SYSTEM **EXCLUSIVE BOARD**
- *Linia* EXCLUSIVE
- *Linia* PORTO GM
- *Linia* PROSPER GM

SYSTEM **URSUS**

SYSTEM **HERAKLES**

SYSTEM **HERAKLES GLASS**

SYSTEM **MARS**

SYSTEM **LOFT**
- *Linia* ARON
- *Linia* GRANT
- *Linia* HARRY
- *Linia* OSCAR

SYSTEM **SECRET DOOR**

EXCLUSIVE 10 i EXCLUSIVE BOARD

Użycie nowoczesnej technologii pozwoliło na zastosowanie mniejszego i bardziej estetycznego toru górnego, który dodatkowo wyposażyliśmy w gniazda do dekoracji toru drewnopodobną taśmą PCV.

URSUS

Potężny tor stanowi doskonałe oparcie dla wyjątkowych pod względem funkcjonalnym wózków o dużej średnicy. Gwarantuje łatwość przesuwu i lekkość poruszania się drzwi.

HERAKLES, HERAKLES GLASS

System HERAKLES przystosowany jest do obciążenia 80 i 120 kg. W zestawie znajdują się maskownice toru jezdnego HERAKLES, stanowiące element wykończeniowy. Montaż toru HERAKLES do ściany jest alternatywą do połączenia sufitowego, które bywa niemożliwe lub utrudnione. System HERAKLES GLASS przeznaczony jest do drzwi z wypełnieniem szklanym o grubości 8 mm i 10 mm przy obciążeniu skrzydła nawet do 100 kg.

MARS

System podwieszany z górnym prowadzeniem jezdnym. Idealny do pomieszczeń przejściowych, bez progu. Jest praktycznie niewidoczny, więc z łatwością przyjmuje charakter pomieszczenia, w którym jest zamontowany. W systemie Mars istnieje możliwość zastosowania minimalistycznych uchwytów, które mogą ułatwić przesuwanie drzwi.

LOFT

Systemy loftowe to produkty do drzwi przejściowych, ułatwiających komunikację pomiędzy poszczególnymi pomieszczeniami. Charakteryzują się masywnością i industrialnym designem. Sevroll proponuje 4 rodzaje systemów loftowych: ARON, OSCAR, HARRY oraz GRANT, które różnią się wyglądem użytego wózka. System został przewidziany do ciężkich drzwi, których waga może wynosić nawet 100 kg, przy maksymalnej szerokości do 950 mm.

SECRET DOOR

System do drzwi przejściowych wykonanych z materiałów drewnianych, z niewidocznym torem górnym zarówno przy otwartym jak i zamkniętym skrzydle. Mechanizm składa się z toru górnego wraz z prowadzeniem oraz zestawu rolek wpuszczonych w dolną część skrzydła. Dedykowany system miękkiego domyku hamuje skrzydła w obu kierunkach, dzięki czemu użytkowanie systemu jest ciche i płynne. Zastosowane rozwiązania i minimalna ilość widocznych elemetów nadają drzwi lekkości oraz doskonale definiują koncepcję minimalizmu.

Ornamic

50 kg | 80 kg | 10 mm płyta | 4 mm lustro | 4,5 mm szyba | parts

SYSTEM **EXCLUSIVE 10**

System drzwi przesuwnych z górnym układem jezdnym, na torze pojedynczym



CHARAKTERYSTYKA	
Przeznaczenie	**Drzwi przesuwne**
Tor	**Pojedynczy**
Układ jezdny	**Górny**
Prowadzenie górne	**Wózek z łożyskiem kulkowym**
Prowadzenie dolne	**Prowadnik dolny z rolką łożyskowaną**
Konstrukcja	**Ramowa**
Grubość wypełnienia	**10 mm**
Rodzaj wypełnienia	**Płyta 10 mm, szyba 4,5 mm lub lustro 4 mm**
Max. obciążenie skrzydła	**50 kg lub 80 kg w zależności od sposobu montażu**
Max. długość rączki	**2700 mm**
Max. długość toru	**3600 mm**
Szczotki odbojowe	**Tak**
Szczotki przeciwkurzowe	**Nie**
Program sprzedażowy	**Poszczególne części dostępne oddzielnie**
Dekorowanie	**Taśma PCV lub ABS**

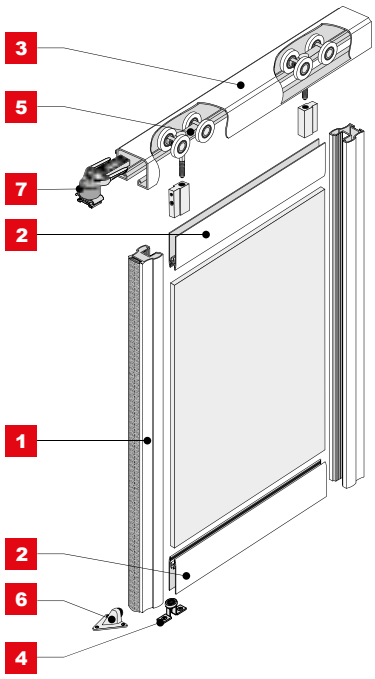

ZASTOSOWANIE
Drzwi przejściowe, zabudowa mebli

1a Rączka **GEMINI-DECOR**

DECOR | 10 mm płyta | 4 mm lustro | 4,5 mm szyba



INDEKS	KOLOR	DŁUGOŚĆ (mm)	OPAK. ZBIORCZE	JEDN. MIARY
02284	SREBRNY	2700	10	szt.
02283	JASNY BRĄZ	2700	10	szt.

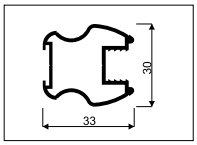

1b Rączka **JULIA II**

10 mm płyta | 4 mm lustro | 4,5 mm szyba



INDEKS	KOLOR	DŁUGOŚĆ (mm)	OPAK. ZBIORCZE	JEDN. MIARY
02713	SREBRNY	2700	20	szt.
02711	JASNY BRĄZ	2700	20	szt.

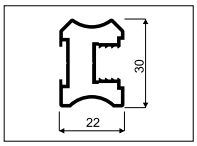

1c Rączka **KARAT**

10 mm płyta | 4 mm lustro | 4,5 mm szyba

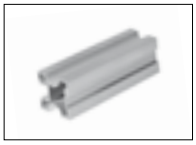

INDEKS	KOLOR	DŁUGOŚĆ (mm)	OPAK. ZBIORCZE	JEDN. MIARY
03173	SREBRNY	2700	20	szt.
03172	JASNY BRĄZ	2700	20	szt.

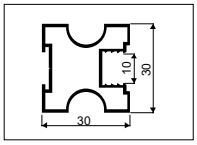

1d Rączka **LYNX**

10 mm płyta | 4 mm lustro | 4,5 mm szyba



INDEKS	KOLOR	DŁUGOŚĆ (mm)	OPAK. ZBIORCZE	JEDN. MIARY
04921	SREBRNY	2700	10	szt.
04920	JASNY BRĄZ	2700	10	szt.

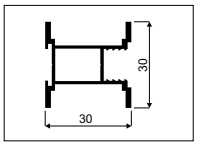

1e Rączka **ROMEO II**

10 mm płyta | 4 mm lustro | 4,5 mm szyba

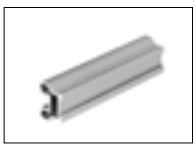

INDEKS	KOLOR	DŁUGOŚĆ (mm)	OPAK. ZBIORCZE	JEDN. MIARY
02692	SREBRNY	2700	20	szt.
02690	JASNY BRĄZ	2700	20	szt.

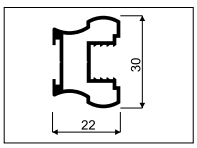

2 Listwa pozioma dolna-DECOR

DECOR | 10 mm płyta | 4 mm lustro | 4,5 mm szyba



INDEKS	KOLOR	DŁUGOŚĆ (mm)	OPAK. ZBIORCZE	JEDN. MIARY
00161	SREBRNY	1700	12	szt.
00152	JASNY BRĄZ	1700	12	szt.
00162	SREBRNY	2350	12	szt.
00153	JASNY BRĄZ	2350	12	szt.
00163	SREBRNY	3000	12	szt.
00155	JASNY BRĄZ	3000	12	szt.

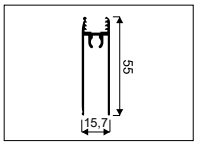

Ornamic 3 Tor górny **EXCLUSIVE**

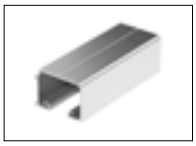

INDEKS	KOLOR	DŁUGOŚĆ (mm)	OPAK. ZBIORCZE	JEDN. MIARY
01971	SREBRNY	1200	12	szt.
01969	JASNY BRĄZ	1200	12	szt.
01972	SREBRNY	1800	12	szt.
01970	JASNY BRĄZ	1800	12	szt.
01714	SREBRNY	3000	12	szt.
01713	JASNY BRĄZ	3000	12	szt.
02126	SREBRNY	3600	12	szt.
02127	JASNY BRĄZ	3600	12	szt.

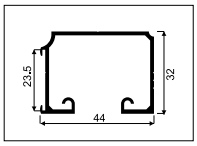

5 Zestaw do drzwi przejściowych **ZPE-10 II (EXCLUSIVE)**

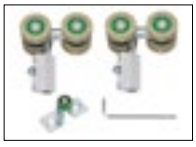

i *Zestaw zawiera 2 szt. wózków do drzwi przesuwnych, 1 szt. prowadnika dolnego, komplet wkrętów oraz klucz ampulowy*

INDEKS	OPAK. ZBIORCZE	JEDN. MIARY
10256-SV	24	kpl.



6 Odbojnik dolny **KULISTY**



INDEKS	OPAK. ZBIORCZE	JEDN. MIARY
20019	100	szt.

7 Odbojnik gumowy **OGUE**
ze stoperem EXCLUSIVE/URSUS



INDEKS	OPAK. ZBIORCZE	JEDN. MIARY
20337	100	kpl.

Łącznik **MINI H04/06**

i *Mocowanie wypełnienia za pomocą silikonu*

4 mm lustro



INDEKS	KOLOR	DŁUGOŚĆ (mm)	OPAK. ZBIORCZE	JEDN. MIARY
04208	SREBRNY	3000	120	szt.
04207	JASNY BRĄZ	3000	120	szt.

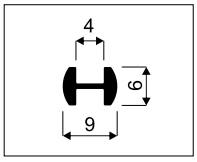

Łącznik **MINI H04/07**

i *Do łącznika należy użyć uszczelki, Indeks: 20167*

4 mm lustro

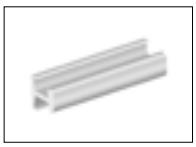

INDEKS	KOLOR	DŁUGOŚĆ (mm)	OPAK. ZBIORCZE	JEDN. MIARY
04210	SREBRNY	3000	60	szt.
04209	JASNY BRĄZ	3000	60	szt.

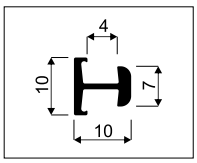

Łącznik **H10**

10 mm płyta | 4 mm lustro | 4,5 mm szyba

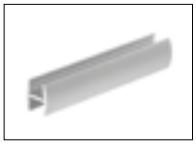

INDEKS	KOLOR	DŁUGOŚĆ (mm)	OPAK. ZBIORCZE	JEDN. MIARY
00207	SREBRNY	3000	30	szt.
00204	JASNY BRĄZ	3000	30	szt.

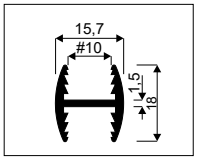

Łącznik **H10-DECOR**

DECOR | 10 mm płyta | 4 mm lustro | 4,5 mm szyba

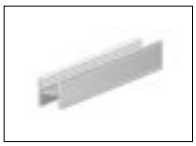

INDEKS	KOLOR	DŁUGOŚĆ (mm)	OPAK. ZBIORCZE	JEDN. MIARY
01617	SREBRNY	3000	30	szt.
01616	JASNY BRĄZ	3000	30	szt.

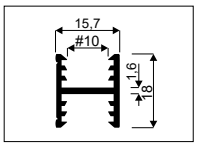

Łącznik **H30-DECOR**

DECOR | 10 mm płyta | 4 mm lustro | 4,5 mm szyba



INDEKS	KOLOR	DŁUGOŚĆ (mm)	OPAK. ZBIORCZE	JEDN. MIARY
00222	SREBRNY	3000	20	szt.
00219	JASNY BRĄZ	3000	20	szt.

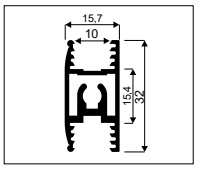

Szczotki **ODBOJOWE**

i *Szersza oferta w rozdziale „Pozostałe akcesoria meblowe”*

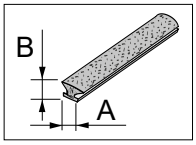

INDEKS	KOLOR	A (mm)	B (mm)	MONTAŻ	DŁUGOŚĆ ROLKI	OPAK. ZBIORCZE
20094-SV	SZARA	14	4	bez kleju	200 mb	4 rolki
20224-SV	SZARA	14	4	bez kleju	50 mb	10 rolek

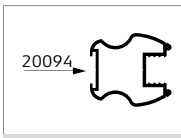

Rączka **GEMINI**

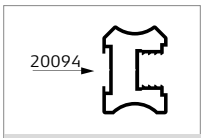

Rączka **JULIA II**

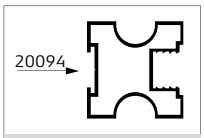

Rączka **KARAT**

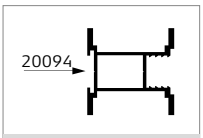

Rączka **LYNX**

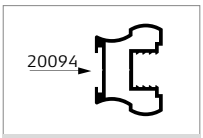

Rączka **ROMEO II**

Uszczelka **SYMETRYCZNA**

i *Szersza oferta w rozdziale „Pozostałe akcesoria meblowe”*

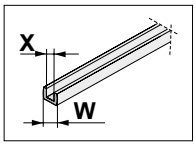

INDEKS	KOLOR	W (mm)	X (mm)	OPAK. ZBIORCZE	JEDN. MIARY
20031-SV	BEZBARWNA	10	4	100	mb
20032-SV	BEZBARWNA	10	4,5	100	mb
20033-SV	BEZBARWNA	10	6	100	mb
20098	BEZBARWNA	10	6,4	100	mb
20171	BEZBARWNA	10,1	8	125	mb

Uszczelka do profili ramkowych **TYP II S01/S02/S04/S05/S06**

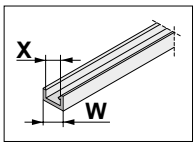

INDEKS	KOLOR	W (mm)	X (mm)	OPAK. ZBIORCZE	JEDN. MIARY
20167	SZARY	6	4	100	mb

BLACHOWKRĘT

i *Szersza oferta w rozdziale „Pozostałe akcesoria meblowe”*

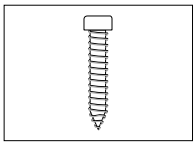

INDEKS	WYMIARY (mm)	ILOŚĆ W OPAK.	OPAK. ZBIORCZE
20001	6,3 x 32	1 szt.	2000 szt.

SYSTEM
EXCLUSIVE 10 | LINIA GEMINI, JULIA, KARAT, LYNX, ROMEO

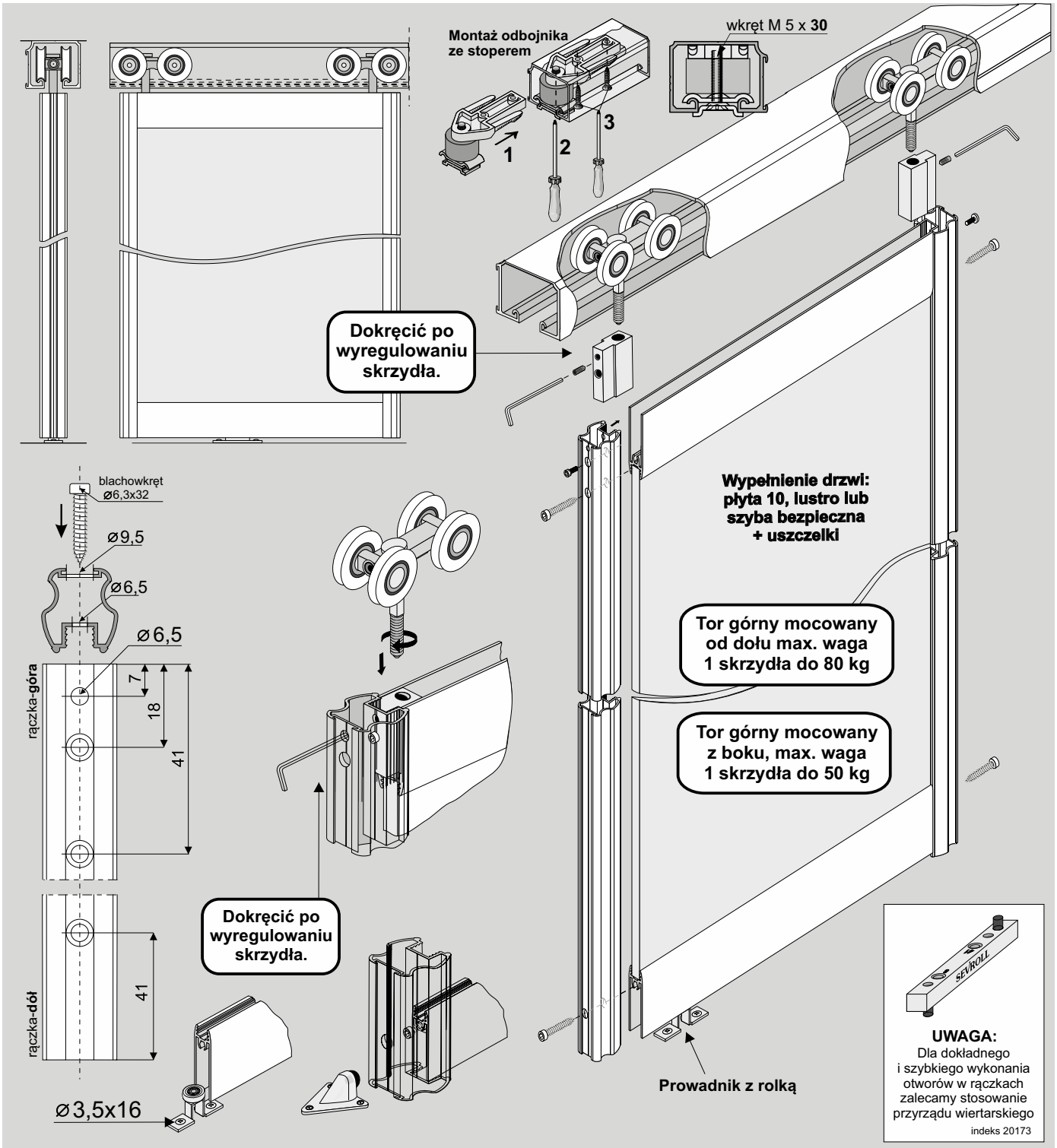

ELEMENTY SKŁADOWE

Rączka

dł.: 2,70m

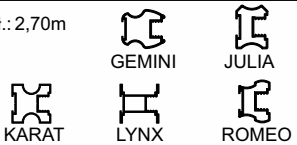

Tor górny Exclusive

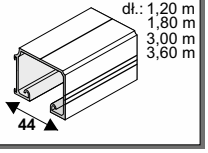

Listwa pozioma dolna DECOR 10

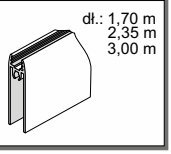

Odbojnik kulisty

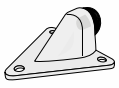

Odbojnik gumowy OGUE ze stoperem

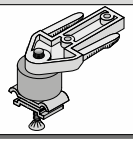

Zestaw do drzwi przejściowych ZPE-10 II

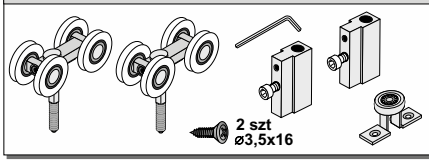

UWAGA

Przy zakupie poszczególnych elementów do montażu należy pamiętać o blachowkrętach (4 szt. / 1 skrzydło), a w przypadku drzwi z szybą lub lustrem - dodatkowo o uszczelkach.

Światło otworu H	długość rączki = wysokość skrzydła drzwi		
	LINIA GEMINI	**LINIA JULIA/ROMEO**	**LINIA KARAT/ LYNX**
	Rączka Gemini-Decor 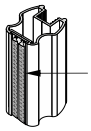 szczotka odbojowa bez kleju 14 x 4 mm	**Rączka Julia II** **Rączka Romeo II** 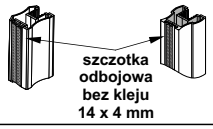 szczotka odbojowa bez kleju 14 x 4 mm	**Rączka Karat** **Rączka Lynx** 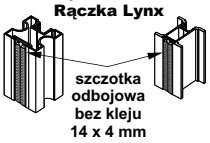 szczotka odbojowa bez kleju 14 x 4 mm
wysokość skrzydła drzwi - h	h = H - 52 mm	h = H - 52 mm	h = H - 52 mm
wysokość płyty - hp	hp = h - 97 mm	hp = h - 97 mm	hp = h - 97 mm
założona szerokość drzwi - dz	dz	dz	dz
Szerokość płyty - dp	dp = dz - 46 mm	dp = dz - 25 mm	dp = dz - 41 mm
długość listwy poziomej - P	P = dz - 62 mm	P = dz - 42 mm	P = dz - 58 mm
wysokość lustra - hl	hl = hp	hl = hp	hl = hp
szerokość lustra - dl	dl = dp - 4 mm	dl = dp - 4 mm	dl = dp - 4 mm

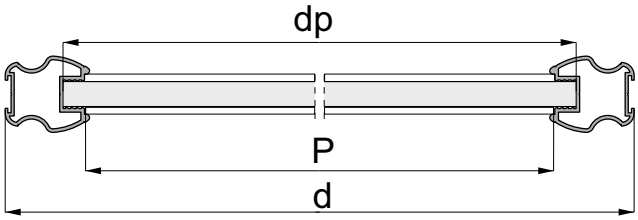

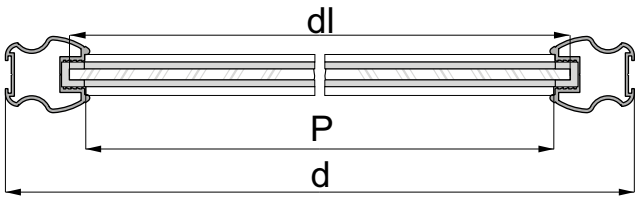

1. Tor w świetle otworu

Mocowanie górne toru EXCLUSIVE
- **max. waga skrzydła do 80 kg**

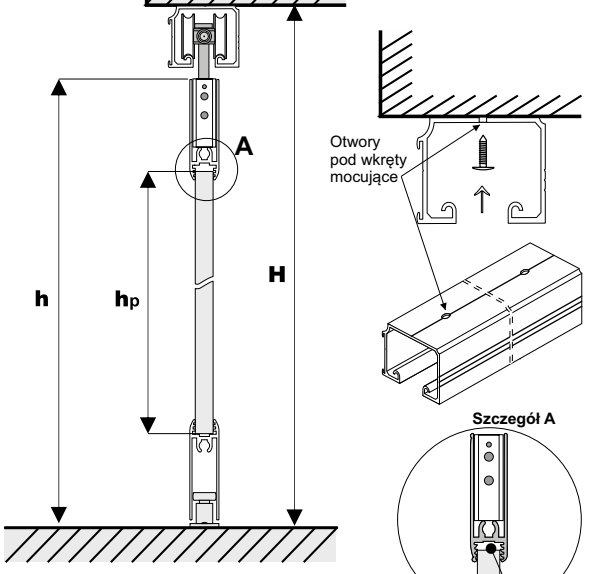

luz konstrukcyjny uwzględniony w wyliczeniu wysokości płyty wiórowej

2. Tor poza światłem otworu

Mocowanie boczne toru EXCLUSIVE
- **max. waga skrzydła do 50 kg**

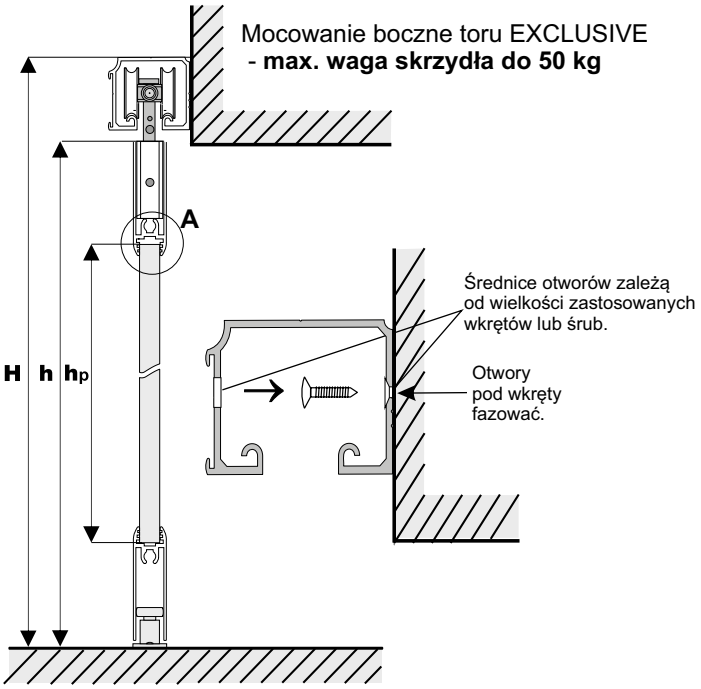

W przypadku bocznego montażu toru do zaślepienia otworów pod wkręty stosujemy taśmę ABS.

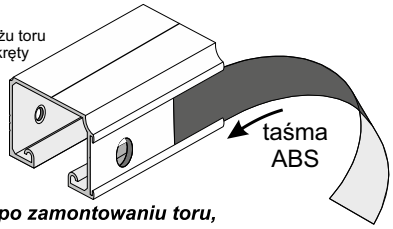

W przypadku gdy po zamontowaniu toru, nie będzie miejsca do wprowadzenia wózków w tor, należy je wprowadzić przed przykręceniem toru.

UWAGA !

Lustro użyte na wypełnienie drzwi należy zabezpieczyć folią ochronną. Szyba bezpieczna to szyba klejona obustronnie gładka. Do lustra i szyby stosować uszczelkę.

UWAGA!
Zdejmij folię zabezpieczającą z elementów aluminiowych (rączek, torów, łączników, itp.) przed ich docięciem pod dany wymiar. Zdjęcie folii pozwoli stwierdzić ewentualne wady jakościowe (np. zarysowania).

Ornamic

50 kg | 80 kg | 18-40 mm płyta | parts

SYSTEM **EXCLUSIVE BOARD**

System drzwi przesuwnych z górnym układem jezdnym, na torze pojedynczym



CHARAKTERYSTYKA

Przeznaczenie	**Drzwi przesuwne**
Tor	**Pojedynczy**
Układ jezdny	**Górny**
Prowadzenie górne	**Wózek z łożyskiem kulkowym**
Prowadzenie dolne	**Prowadnik dolny**
Konstrukcja	**Płytowa**
Grubość wypełnienia	**18-40 mm**
Rodzaj wypełnienia	**Płyta 18-40 mm**
Max. obciążenie skrzydła	**50 kg lub 80 kg w zależności od sposobu montażu**
Max. długość rączki	**3000 mm**
Max. długość toru	**3600 mm**
Szczotki odbojowe	**Tak**
Szczotki przeciwkurzowe	**Brak**
Program sprzedażowy	**Poszczególne części dostępne oddzielnie**
Dekorowanie	**Taśma PCV lub ABS**

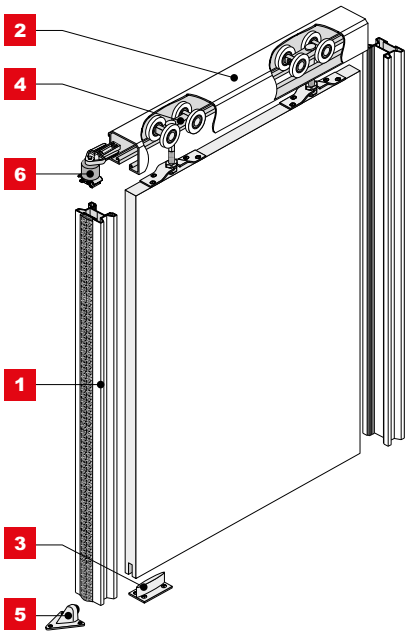

ZASTOSOWANIE

Drzwi przejściowe, zabudowa wnęk

1a Rączka **PROSPER GM**

DECOR 18 mm płyta



INDEKS	KOLOR	DŁUGOŚĆ (mm)	OPAK. ZBIORCZE	JEDN. MIARY
05790	SREBRNY	2700	20	szt.
05791	JASNY BRĄZ	2700	20	szt.

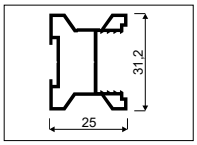

1b Rączka **PORTO GM**

18 mm płyta



INDEKS	KOLOR	DŁUGOŚĆ (mm)	OPAK. ZBIORCZE	JEDN. MIARY
05784	SREBRNY	2700	20	szt.
03166	JASNY BRĄZ	2700	20	szt.
06165	RAL CZARNY MAT	2700	20	szt.
05786	SREBRNY	3000	20	szt.
05787	JASNY BRĄZ	3000	20	szt.
06166	RAL CZARNY MAT	3000	20	szt.

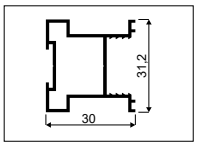

Ornamic 2 Tor górny **EXCLUSIVE**



INDEKS	KOLOR	DŁUGOŚĆ (mm)	OPAK. ZBIORCZE	JEDN. MIARY
01971	SREBRNY	1200	12	szt.
01969	JASNY BRĄZ	1200	12	szt.
01972	SREBRNY	1800	12	szt.
01970	JASNY BRĄZ	1800	12	szt.
01714	SREBRNY	3000	12	szt.
01713	JASNY BRĄZ	3000	12	szt.
02126	SREBRNY	3600	12	szt.
02127	JASNY BRĄZ	3600	12	szt.

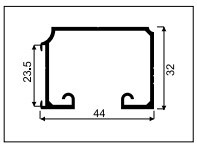

3 Prowadnik **102 N**



INDEKS	KOLOR	OPAK. ZBIORCZE	JEDN. MIARY
222151	TRANSPARENTNY	100	szt.

3a Prowadnik dolny regulowany



INDEKS	KOLOR	OPAK. ZBIORCZE	JEDN. MIARY
04875	TRANSPARENTNY	50	szt.

4 Zestaw do drzwi przejściowych **ZPE-18 (EXCLUSIVE)**

i *Zestaw zawiera 2 szt. wózków do drzwi przesuwnych, 2 szt. prowadnika 102 N, oraz komplet wkrętów*

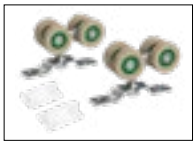

INDEKS	OPAK. ZBIORCZE	JEDN. MIARY
10083-SV	24	kpl.



5 Odbojnik dolny **KULISTY**



INDEKS	OPAK. ZBIORCZE	JEDN. MIARY
20019	100	szt.

6 Odbojnik gumowy **OGUE** ze stoperem Exclusive/Ursus



INDEKS	OPAK. ZBIORCZE	JEDN. MIARY
20337	100	kpl.

Łącznik **H18 GM 18 FRAME**

DECOR 18 mm płyta

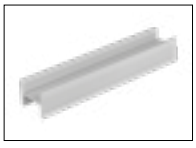

INDEKS	KOLOR	DŁUGOŚĆ (mm)	OPAK. ZBIORCZE	JEDN. MIARY
05804	SREBRNY	3000	30	szt.
05805	JASNY BRĄZ	3000	30	szt.

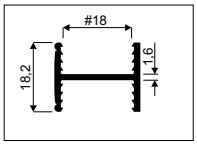

Łącznik **H25 GM 18 FRAME**

DECOR 18 mm płyta



INDEKS	KOLOR	DŁUGOŚĆ (mm)	OPAK. ZBIORCZE	JEDN. MIARY
05806	SREBRNY	3000	20	szt.
05807	JASNY BRĄZ	3000	20	szt.

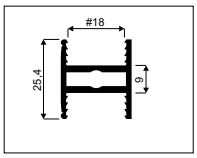

Szczotki **ODBOJOWE**

i *Szersza oferta w rozdziale „Pozostałe akcesoria meblowe”*

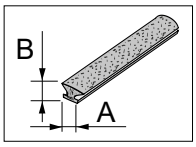

INDEKS	KOLOR	A (mm)	B (mm)	MONTAŻ	DŁUGOŚĆ ROLKI	OPAK. ZBIORCZE
20094-SV	SZARA	14	4	bez kleju	200 mb	4 rolki
20224-SV	SZARA	14	4	bez kleju	50 mb	10 rolek

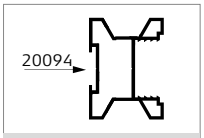

Rączka **PROSPER GM**

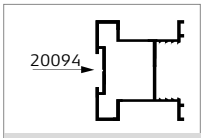

Rączka **PORTO GM**

Wkręt i **BLACHOWKRĘT**

i *Szersza oferta w rozdziale „Pozostałe akcesoria meblowe”*

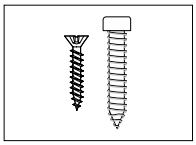

INDEKS	NAZWA	WYMIARY (mm)	ILOŚĆ W OPAK.	OPAK. ZBIORCZE
20151	Wkręt UNIX z łbem stożk.	3,5 x 25	1 szt.	1000 szt.
20001	Blachowkręt	6,3 x 32	1 szt.	2000 szt.

SYSTEM
EXCLUSIVE BOARD | LINIA EXCLUSIVE

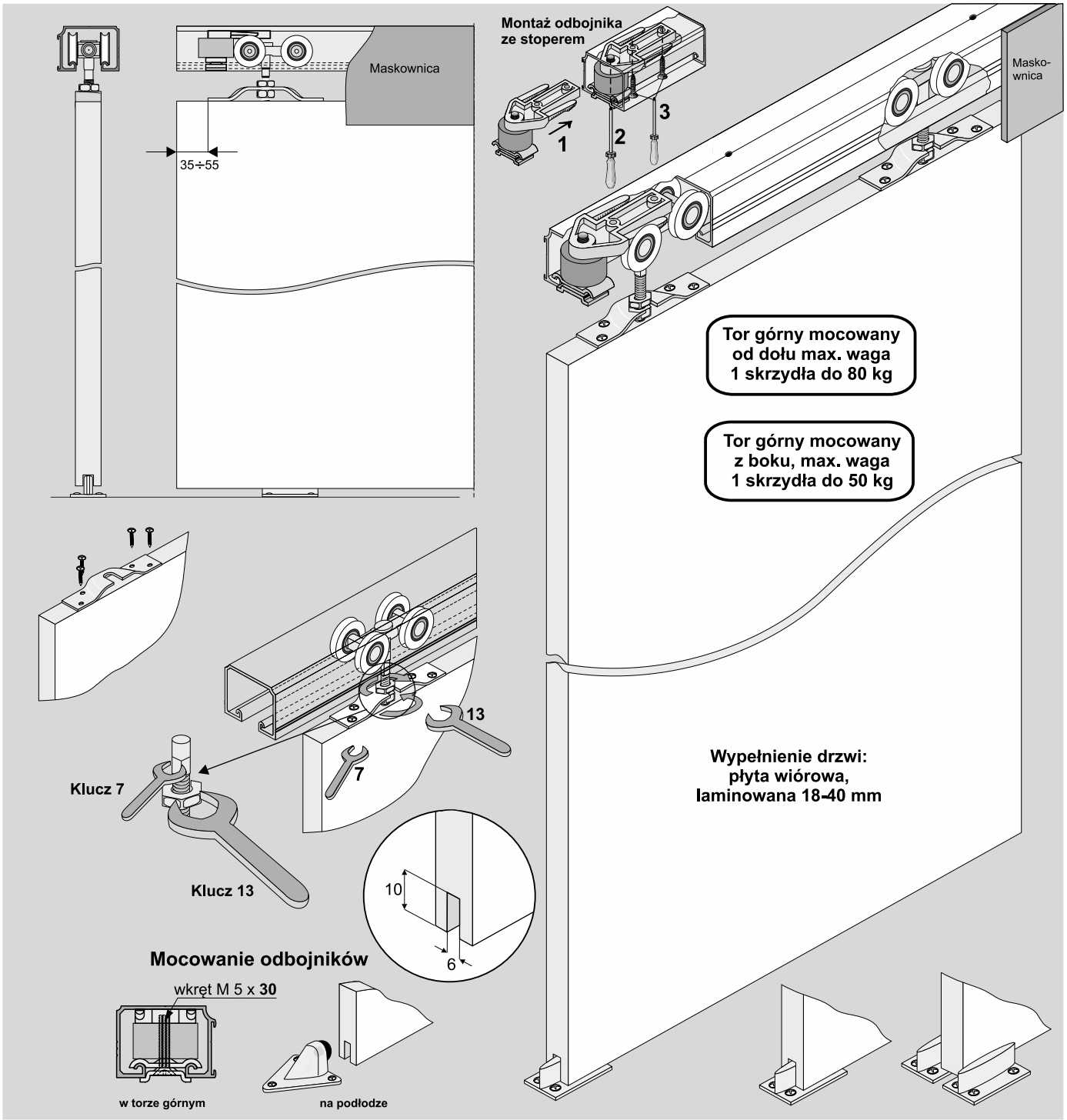

ELEMENTY SKŁADOWE

Tor górny Exclusive

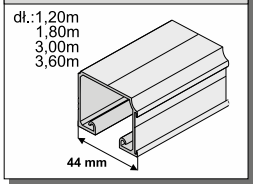

Zestaw do drzwi przejściowych ZPE 18

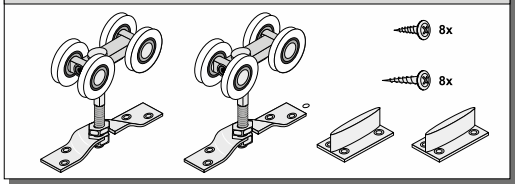

Odbojnik kulisty

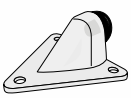

Odbojnik gumowy OGUE ze stoperem

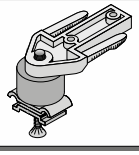

1. Tor w świetle otworu

Mocowanie górne toru EXCLUSIVE
- max. waga skrzydła do 80 kg

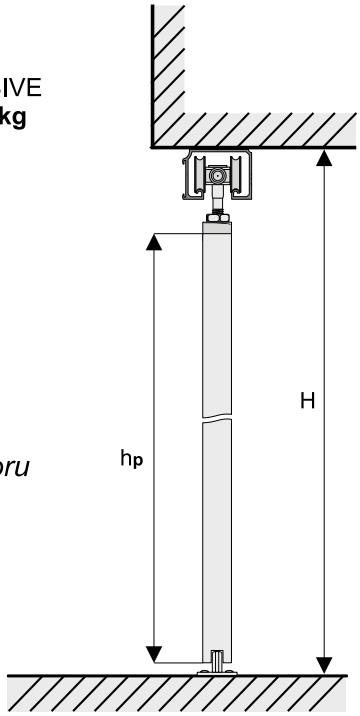

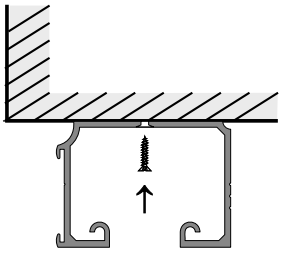

Wysokość płyty h_p:

h_p = H - 64 mm
H - wysokość światła otworu

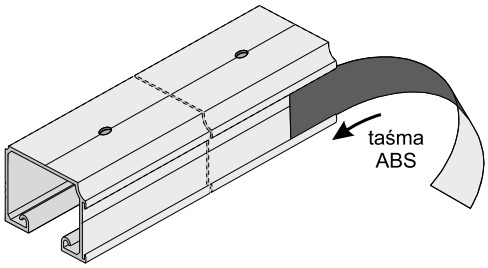

2. Tor poza światłem otworu

Mocowanie boczne toru EXCLUSIVE
- max. waga skrzydła do 50 kg

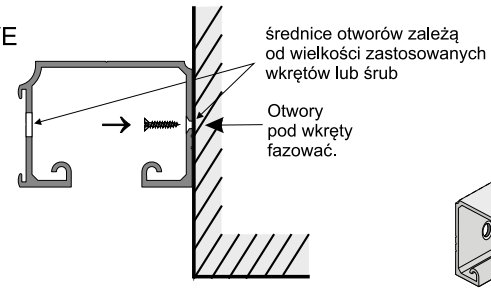

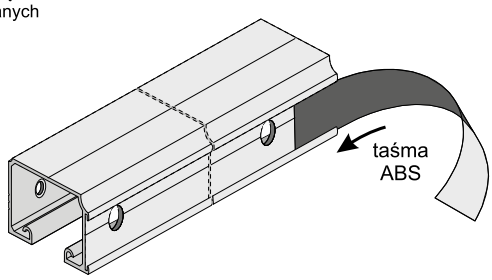

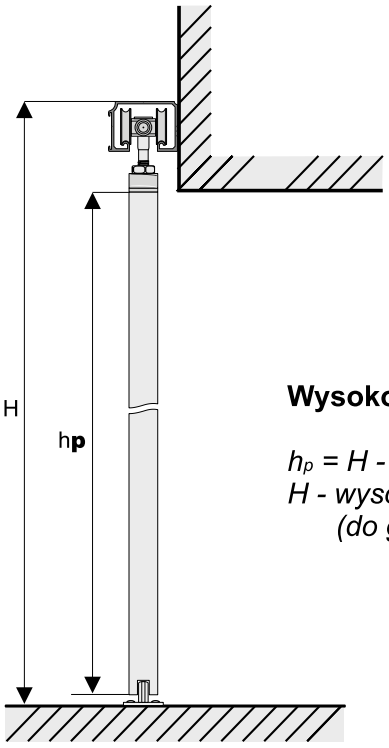

Wysokość płyty h_p:

h_p = H - 64 mm
H - wysokość poza światłem otworu
(do górnej powierzchni toru)

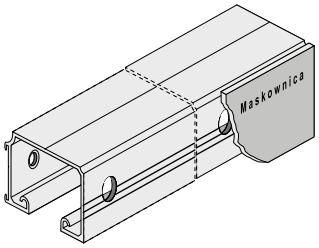

UWAGA !

W przypadku gdy po zamontowaniu toru, nie będzie miejsca do wprowadzenia wózków w tor, należy je wprowadzić przed przykręceniem toru.

UWAGA!
Zdejmij folię zabezpieczającą z elementów aluminiowych (rączek, torów, łączników, itp.) przed ich docięciem pod dany wymiar. Zdjęcie folii pozwoli stwierdzić ewentualne wady jakościowe (np. zarysowania).

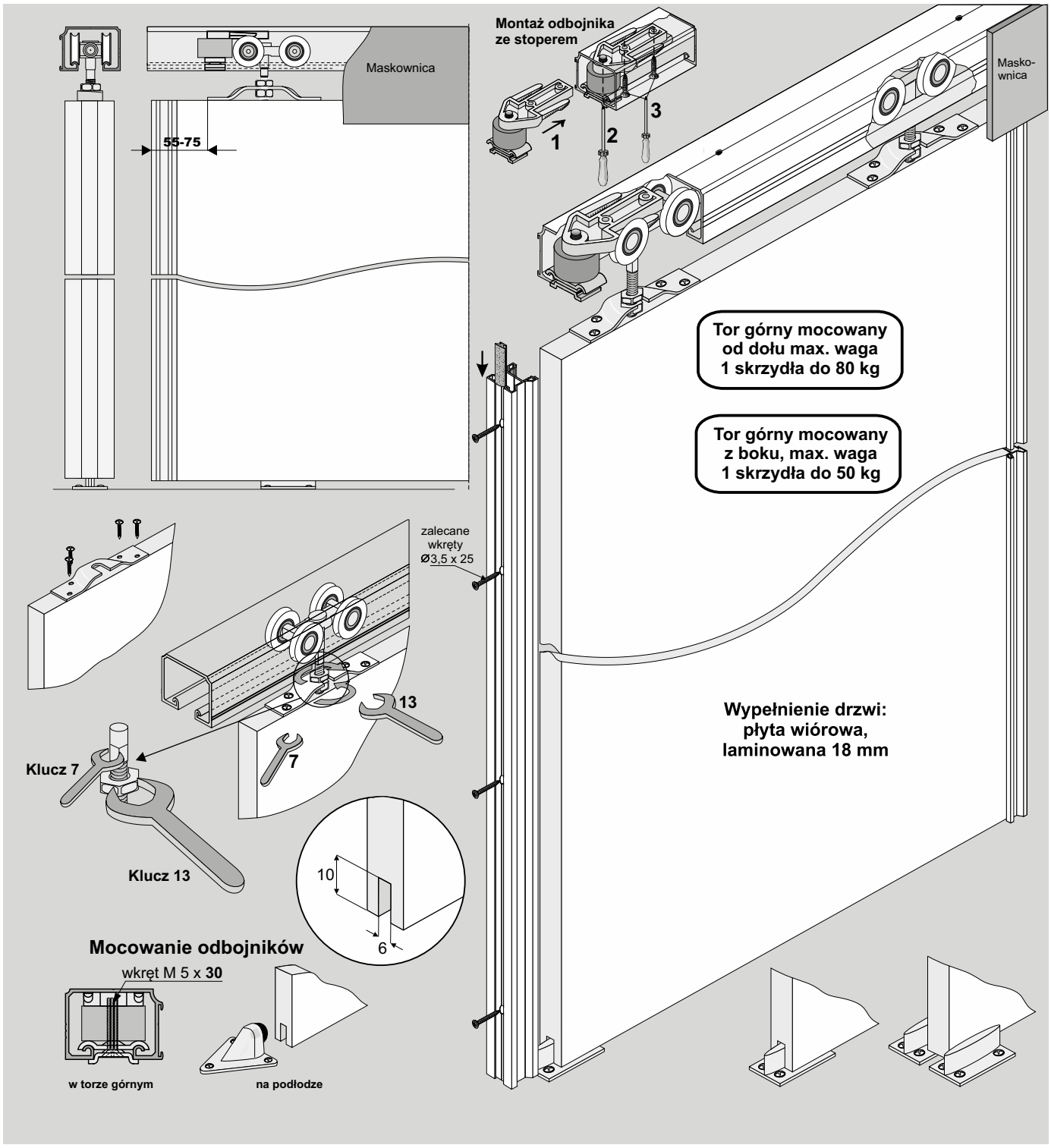

ELEMENTY SKŁADOWE

Rączka

dł.: 2,70 m
3,00 m

Porto GM

dł.: 2,70 m

Prosper GM

Tor górny Exclusive

dł.:1,20 m
1,80 m
3,00 m
3,60 m

44 mm

Zestaw do drzwi przejściowych ZPE 18

8x
8x

Odbojnik kulisty

Odbojnik gumowy OGUE ze stoperem

Światło otworu H	długość rączki = wysokość płyty	
	LINIA PORTO GM	LINIA PROSPER GM
	Raczka Porto GM 	Raczka Prosper GM 
założona szerokość drzwi - dz	dz	dz
wysokość płyty - hp	hp = H - 64 mm	hp = H - 64 mm
szerokość płyty - dp	dp = dz - 41 mm	dp = dz - 31 mm

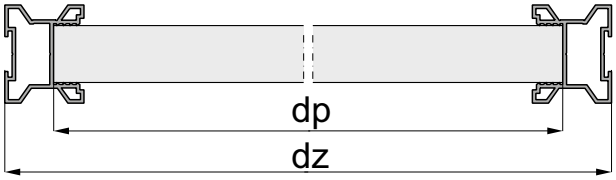

2. Tor poza światłem otworu

Mocowanie boczne toru EXCLUSIVE
- **max. waga skrzydła do 50 kg**

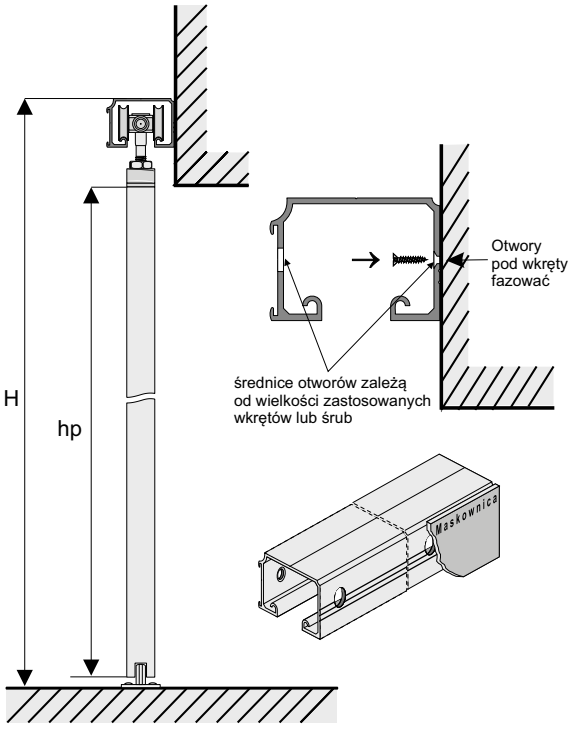

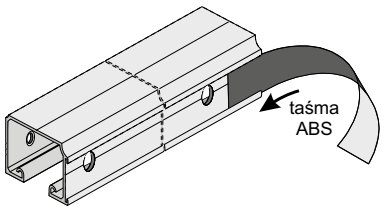

1. Tor w świetle otworu

Mocowanie górne toru EXCLUSIVE
- **max. waga skrzydła do 80 kg**

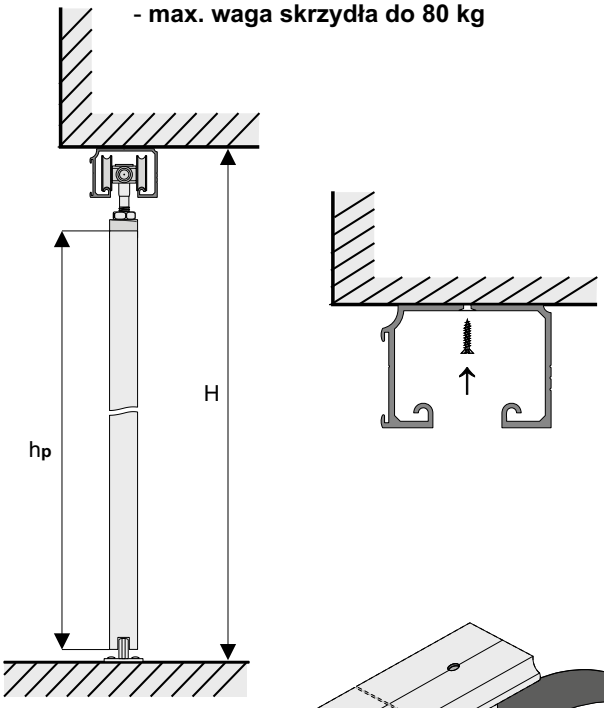

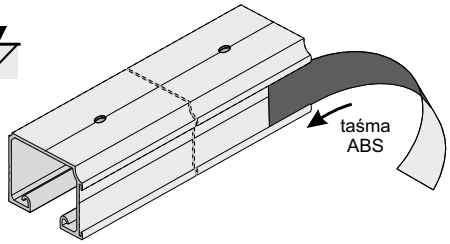

UWAGA!

W przypadku gdy po zamontowaniu toru, nie będzie miejsca do wprowadzenia wózków w tor, należy je wprowadzić przed przykręceniem toru.

UWAGA!
Zdejmij folię zabezpieczającą z elementów aluminiowych (rączek, torów, łączników, itp.) przed ich docięciem pod dany wymiar. Zdjęcie folii pozwoli stwierdzić ewentualne wady jakościowe (np. zarysowania).

SYSTEM **URSUS**

50 kg | 100 kg | 18-40 mm płyta | parts

System drzwi przesuwnych z górnym układem jezdnym, na torze pojedynczym



CHARAKTERYSTYKA

Przeznaczenie	**Drzwi przesuwne**
Tor	**Pojedynczy**
Układ jezdny	**Górny**
Prowadzenie górne	**Wózek z łożyskiem kulkowym**
Prowadzenie dolne	**Prowadnik dolny**
Konstrukcja	**Płytowa**
Grubość wypełnienia	**18-40 mm**
Rodzaj wypełnienia	**Płyta 18-40 mm**
Max. obciążenie skrzydła	**50 kg lub 100 kg w zależności od sposobu montażu**
Max. długość rączki	**Brak**
Max. długość toru	**3600 mm**
Szczotki odbojowe	**Brak**
Szczotki przeciwkurzowe	**Brak**
Program sprzedażowy	**Poszczególne części dostępne oddzielnie**
Dekorowanie	**Folia DECOR**

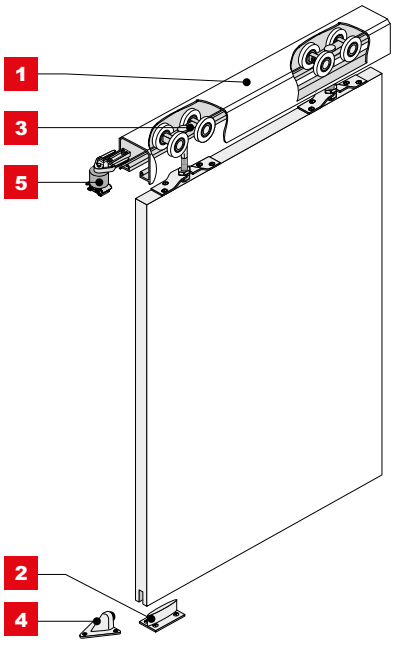

ZASTOSOWANIE

Drzwi przejściowe, zabudowa wnęk

DECOR 1

Tor górny **URSUS-DECOR**



INDEKS	KOLOR	DŁUGOŚĆ (mm)	OPAK. ZBIORCZE	JEDN. MIARY
01167	SREBRNY	1200	12	szt.
01155	JASNY BRĄZ	1200	12	szt.
50243	SUROWY	1200	12	szt.
01168	SREBRNY	1800	12	szt.
01156	JASNY BRĄZ	1800	12	szt.
50244	SUROWY	1800	12	szt.
01169	SREBRNY	3000	12	szt.
01157	JASNY BRĄZ	3000	12	szt.
50245	SUROWY	3000	12	szt.
01170	SREBRNY	3600	12	szt.
01158	JASNY BRĄZ	3600	12	szt.
50246	SUROWY	3600	12	szt.

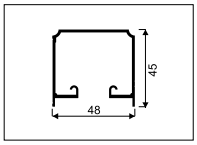

2

Prowadnik **102 N**

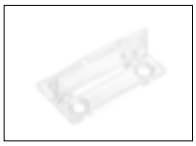

INDEKS	KOLOR	OPAK. ZBIORCZE	JEDN. MIARY
222151	TRANSPARENTNY	100	szt.

2a

Prowadnik dolny regulowany

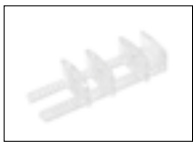

INDEKS	KOLOR	OPAK. ZBIORCZE	JEDN. MIARY
04875	TRANSPARENTNY	50	szt.

3

Zestaw do drzwi przejściowych **ZP-18**

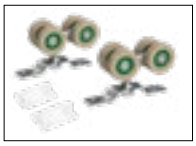

i *Zestaw zawiera 2 szt. wózków do drzwi przesuwnych, 2 szt. prowadnika 102 N oraz komplet wkrętów*

INDEKS	OPAK. ZBIORCZE	JEDN. MIARY
10022-SV	24	kpl.



4

Odbojnik dolny **KULISTY**



INDEKS	OPAK. ZBIORCZE	JEDN. MIARY
20019	100	szt.

5



Odbojnik gumowy **OGUE**
ze stoperem EXCLUSIVE/URSUS

INDEKS	OPAK. ZBIORCZE	JEDN. MIARY
20337	100	kpl.

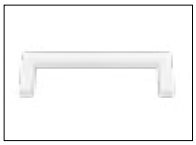

Uchwyt naklejany
110 x 35 x 6 mm

i *Więcej informacji na str. 303*

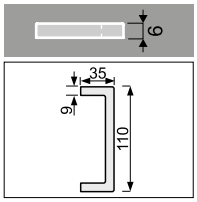

INDEKS	KOLOR	MONTAŻ	OPAK. ZBIORCZE	JEDN. MIARY
20327	PRZEZROCZYSTY	bez kleju	20	szt.
20329	BIAŁY POŁYSK	z klejem	50	szt.

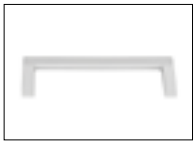

Uchwyt naklejany
110 x 35 x 6 mm II TYP-C

i *Więcej informacji na str. 303*

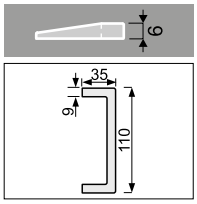

INDEKS	KOLOR	MONTAŻ	OPAK. ZBIORCZE	JEDN. MIARY
04916	SREBRNY	z klejem	100	szt.
05328	CZARNY MAT	z klejem	100	szt.



Uchwyt naklejany
110 x 44 x 6 mm II TYP-O

i *Więcej informacji na str. 303*

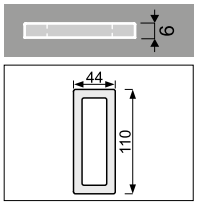

INDEKS	KOLOR	MONTAŻ	OPAK. ZBIORCZE	JEDN. MIARY
04918	SREBRNY	z klejem	100	szt.
04919	BIAŁY POŁYSK	z klejem	100	szt.
05329	CZARNY MAT	z klejem	100	szt.

NOTATKI

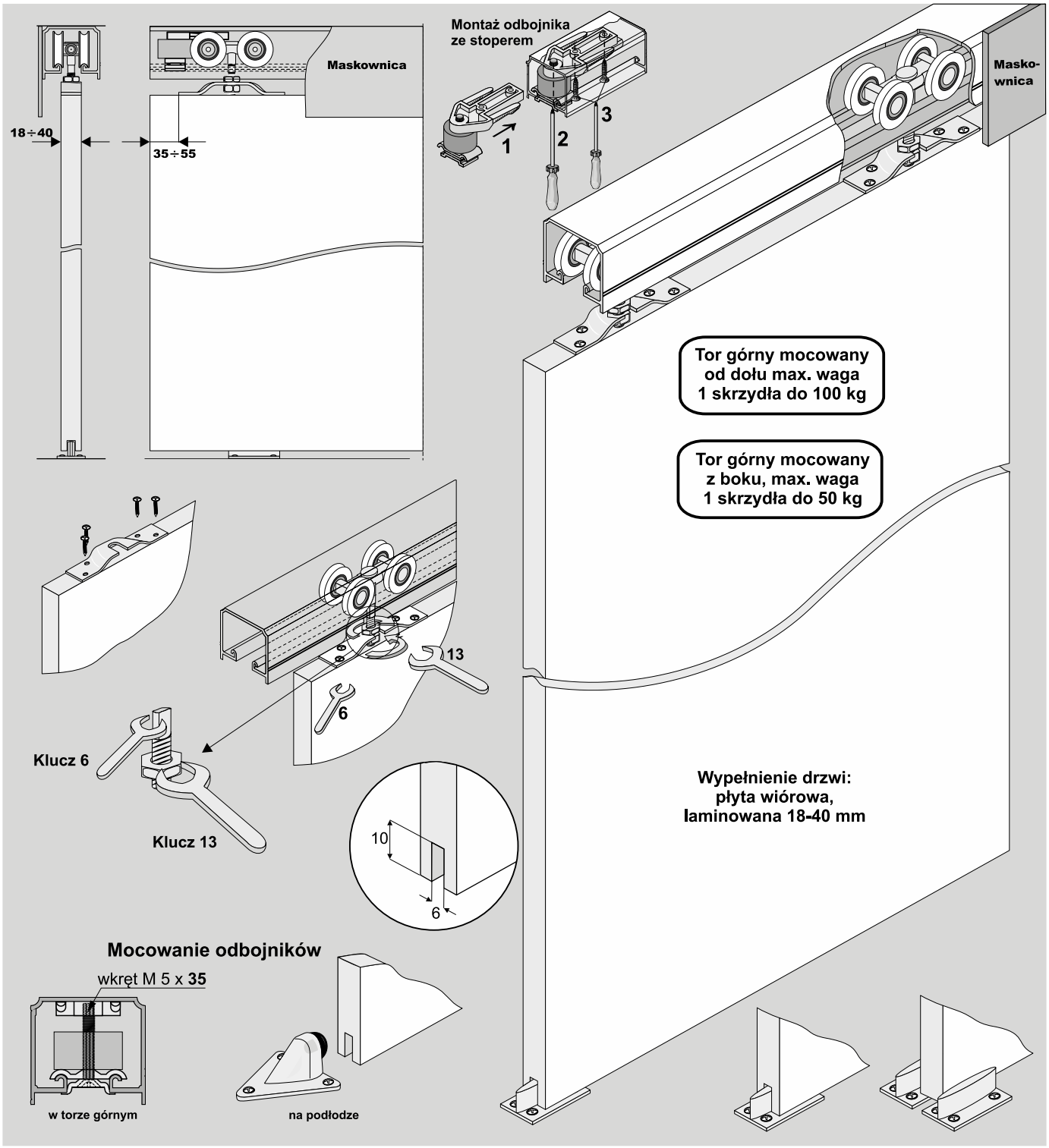

ELEMENTY SKŁADOWE

Tor górny URSUS Decor

dł.: 1,20 m, 1,80 m, 3,00 m, 3,60 m

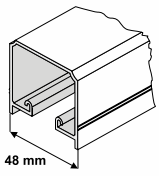

Zestaw do drzwi przejściowych ZP-18

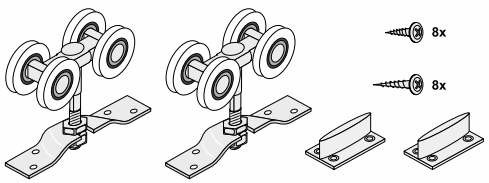

Odbojnik dolny kulisty

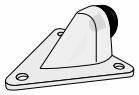

Odbojnik gumowy OGUE ze stoperem

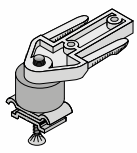

1. Tor w świetle otworu

Wysokość płyty h_p:

h_p = H - 70 mm
H - wysokość światła otworu

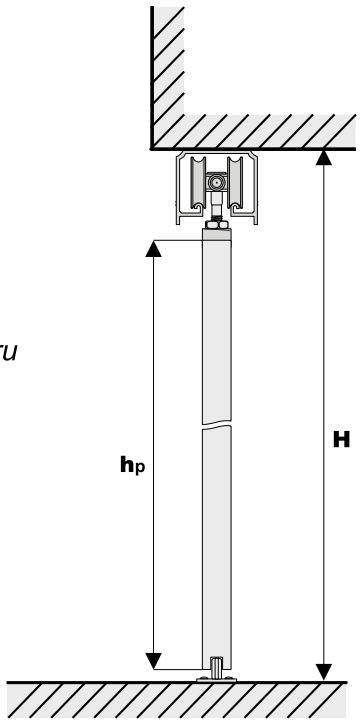

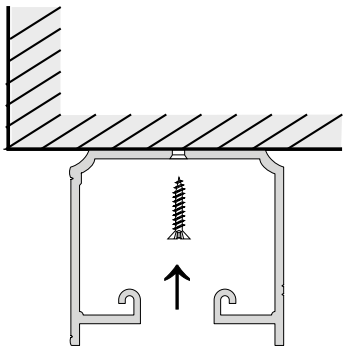

Mocowanie górne toru URSUS - **max. waga skrzydła do 100 kg**

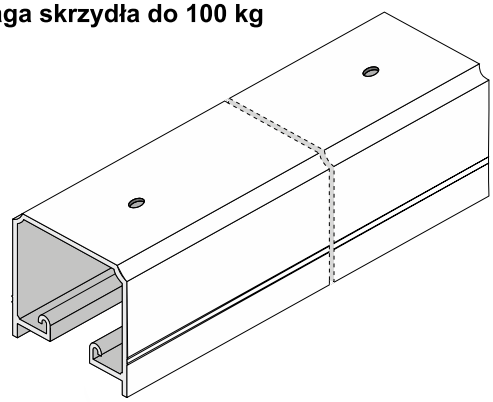

2. Tor poza światłem otworu

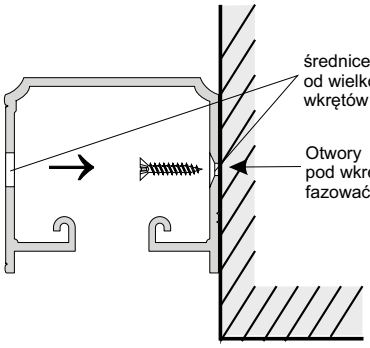

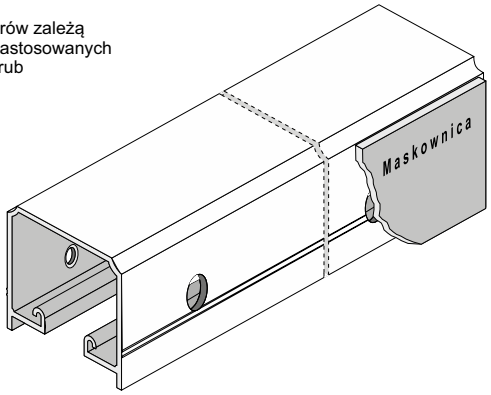

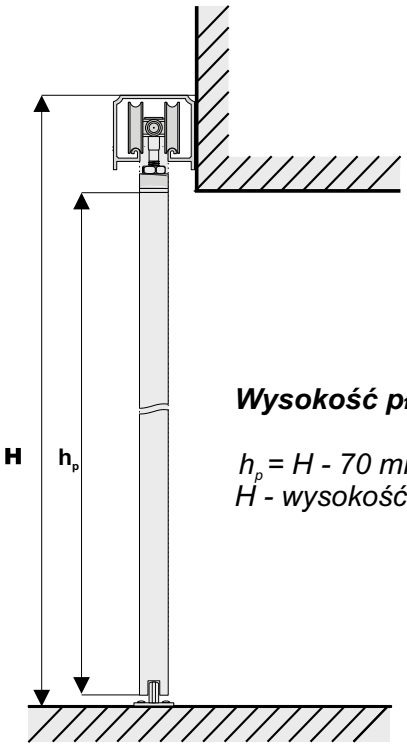

Wysokość płyty h_p

h_p = H - 70 mm
H - wysokość poza światłem otworu

Mocowanie boczne toru URSUS - **max. waga skrzydła do 50 kg**

UWAGA!

W przypadku gdy po zamontowaniu toru nie będzie miejsca do wprowadzenia wózków w tor, należy je wprowadzić przed przykręceniem toru.

UWAGA!
Zdejmij folię zabezpieczającą z elementów aluminiowych (rączek, torów, łączników, itp.) przed ich docięciem pod dany wymiar. Zdjęcie folii pozwoli stwierdzić ewentualne wady jakościowe (np. zarysowania).

80 kg | 120 kg

16-48 mm płyta | parts | ONE PACK

SYSTEM **HERAKLES**

System drzwi przesuwnych z górnym układem jezdnym, na torze pojedynczym



CHARAKTERYSTYKA

Przeznaczenie	**Drzwi przesuwne**
Tor	**Pojedynczy**
Układ jezdny	**Górny**
Prowadzenie górne	**Wózek z łożyskiem kulkowym**
Prowadzenie dolne	**Prowadnik dolny**
Konstrukcja	**Płytowa**
Grubość wypełnienia	**16-48 mm**
Rodzaj wypełnienia	**Płyta**
Max. obciążenie skrzydła	**80 kg, 120 kg**
Max. długość rączki	**Brak**
Max. długość toru	**6000 mm**
Szczotki odbojowe	**Brak**
Szczotki przeciwkurzowe	**Brak**
Program sprzedażowy	**ONE PACK, poszczególne części dostępne oddzielnie**
Dekorowanie	**Brak**

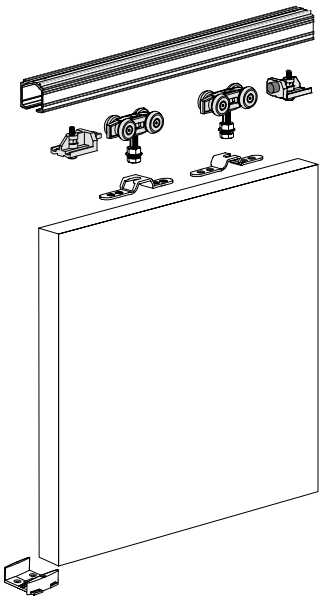

ZASTOSOWANIE

Drzwi przejściowe, zabudowa wnęk, garderoby, poddasze

Tor górny **HERAKLES**



INDEKS	KOLOR	DŁUGOŚĆ (mm)	OPAK. ZBIORCZE	JEDN. MIARY
05277	SUROWY	1500	12	szt.
05274	SUROWY	2000	12	szt.
50513	SUROWY	3000	12	szt.
05279	SUROWY	4000	12	szt.
50527	SUROWY	6000	12	szt.

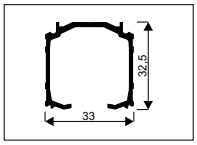

DECOR

Maskownica toru **HERAKLES**

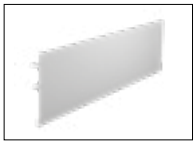

i *Stosować szczotkę przeciwkurzową bez kleju 4,8 x 13 mm*

INDEKS	KOLOR	DŁUGOŚĆ (mm)	OPAK. ZBIORCZE	JEDN. MIARY
05284	SREBRNY	1500	12	szt.
05280	JASNY BRĄZ	1500	12	szt.
05276	SREBRNY	2000	12	szt.
05275	JASNY BRĄZ	2000	12	szt.
04709	SREBRNY	3000	12	szt.
04705	JASNY BRĄZ	3000	12	szt.
05286	SREBRNY	4000	12	szt.
05282	JASNY BRĄZ	4000	12	szt.
05287	SREBRNY	6000	12	szt.
05283	JASNY BRĄZ	6000	12	szt.

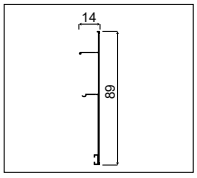

Klamra ścienna **HERAKLES**



INDEKS	KOLOR	DŁUGOŚĆ (mm)	OPAK. ZBIORCZE	JEDN. MIARY
10228	SUROWY	50	48	szt.

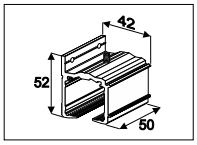

Mocowanie **HERAKLES** do maskownicy drewnianej

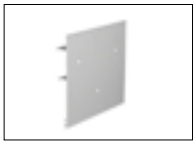

i *W zestawie komplet wkrętów*

INDEKS	KOLOR	DŁUGOŚĆ (mm)	OPAK. ZBIORCZE	JEDN. MIARY
10243	SREBRNY	80	1	szt.

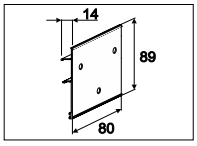

Tuleja dystansowa **HERAKLES**

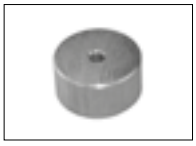

INDEKS	KOLOR	OPAK. ZBIORCZE	JEDN. MIARY
10251	SUROWY	1	szt.

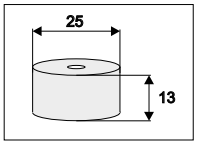

Prowadnik **102 N**



INDEKS	KOLOR	OPAK. ZBIORCZE	JEDN. MIARY
222151	TRANSPARENTNY	100	szt.

Prowadnik dolny regulowany

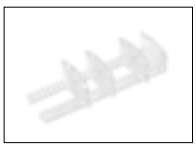

INDEKS	KOLOR	OPAK. ZBIORCZE	JEDN. MIARY
04875	TRANSPARENTNY	50	szt.

Uchwyt naklejany
110 x 35 x 6 mm

i *Więcej informacji na str. 303*

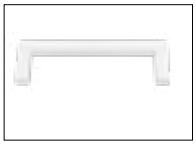



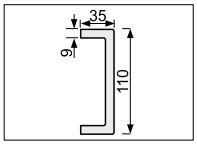

INDEKS	KOLOR	MONTAŻ	OPAK. ZBIORCZE	JEDN. MIARY
20327	PRZEZROCZYSTY	bez kleju	20	szt.
20329	BIAŁY POŁYSK	z klejem	50	szt.

Uchwyt naklejany
110 x 35 x 6 mm II TYP-C

i *Więcej informacji na str. 303*

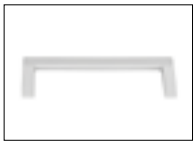



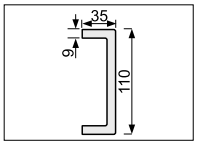

INDEKS	KOLOR	MONTAŻ	OPAK. ZBIORCZE	JEDN. MIARY
04916	SREBRNY	z klejem	100	szt.
05328	CZARNY MAT	z klejem	100	szt.

Uchwyt naklejany
110 x 44 x 6 mm II TYP-O

i *Więcej informacji na str. 303*





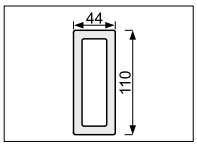

INDEKS	KOLOR	MONTAŻ	OPAK. ZBIORCZE	JEDN. MIARY
04918	SREBRNY	z klejem	100	szt.
04919	BIAŁY POŁYSK	z klejem	100	szt.
05329	CZARNY MAT	z klejem	100	szt.

Samodomykacz **HERAKLES 40-80 kg**



INDEKS	OBCIĄŻENIE	OPAK. ZBIORCZE	JEDN. MIARY
20393	80 kg	40	kpl.

Zestaw do drzwi przejściowych
ZPH-18 (HERAKLES) 80 kg

ONE PACK



INDEKS	ELEMENTY SKŁADOWE	DO 1 SKRZYDŁA	OPAK. ZBIORCZE
10216	Wózek HERAKLES 80 kg	2 szt.	40 kpl.
	Klipstoper HERAKLES	1 szt.	
	Stoper	1 szt.	
	Prowadnik dolny uniwersalny	1 szt.	
	Klucz płaski 6	1 szt.	
	Klucz płaski 10/13	1 szt.	
	Wkręt ø4x50	8 szt.	
	Wkręt ø3,5x16	2 szt.	
	Wkręt ø3,5x30	3 szt.	
	Instrukcja montażu	1 szt.	

Zestaw do drzwi przejściowych
ZPH-18 (HERAKLES) 120 kg

ONE PACK



INDEKS	ELEMENTY SKŁADOWE	DO 1 SKRZYDŁA	OPAK. ZBIORCZE
05260	Wózek HERAKLES 120 kg	2 szt.	24 kpl.
	Stoper/odbój HERAKLES	2 szt.	
	Prowadnik dolny uniwersalny	1 szt.	
	Klucz płaski 6/13	1 szt.	
	Klucz płaski 13	1 szt.	
	Wkręt ø3,5x45	12 szt.	
	Wkręt ø3,5x16	2 szt.	
	Wkręt ø3,5x30	3 szt.	
	Klucz imbusowy 4	1 szt.	
	Instrukcja montażu	1 szt.	



ONE PACK
Zestaw do drzwi przejściowych HERAKLES

16-48 mm płyta

INDEKS	OBCIĄŻENIE	DŁUGOŚĆ TORU (mm)	OPAK. ZBIORCZE	JEDN. MIARY
05951	80 kg	1500	1	kpl.
05952	80 kg	2000	1	kpl.
05953	80 kg	3000	1	kpl.
05954	120 kg	1500	1	kpl.
05955	120 kg	2000	1	kpl.
05956	120 kg	3000	1	kpl.

i *Elementy składowe systemu*

NAZWA	ILOŚĆ
Tor górny HERAKLES	1 szt.
Wózek HERAKLES	2 szt.
Stoper	1 szt.
Klipstoper HERAKLES	1 szt.
Prowadnik uniwersalny	1 szt.
Wkręt 4x50	8 szt.
Klucz płaski 6	1 szt.
Klucz płaski 10/13	1 szt.

Szczotki **ODBOJOWE**
i **PRZECIWKURZOWE**

i *Szersza oferta w rozdziale „Pozostałe akcesoria meblowe”*

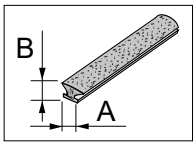

INDEKS	KOLOR	NAZWA SZCZOTKI	A (mm)	B (mm)	MONTAŻ	DŁUGOŚĆ ROLKI	OPAK. ZBIORCZE
20024-SV	SZARA	ODBOJOWA	4,8	13	bez kleju	200 mb	4 rolki
20226-SV	SZARA	PRZECIWKURZOWA	4,8	13	bez kleju	50 mb	10 rolek
20021-SV	SZARA	PRZECIWKURZOWA	4,8	6	bez kleju	400 mb	4 rolki

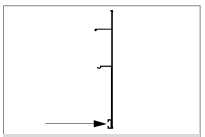

Maskownica **HERAKLES**



SYSTEM
HERAKLES 80

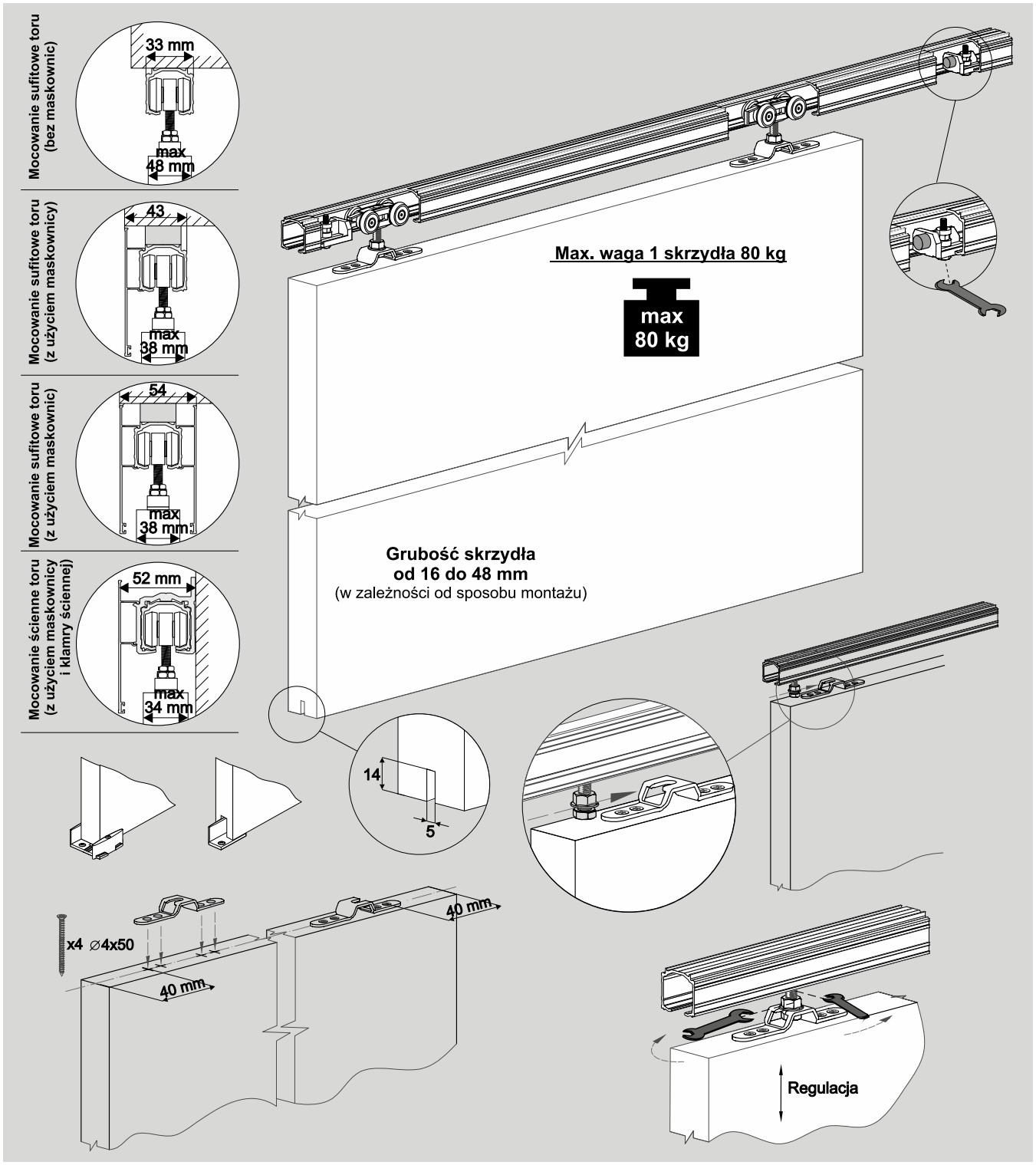

ELEMENTY SKŁADOWE

Tor górny Herakles

dł.: 1,50m, 2,00m 3,00m, 4,00m 6,00m

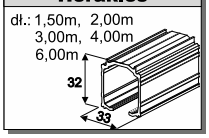

Zestaw do drzwi przejściowych ZPH-18 (Herakles) 80 kg

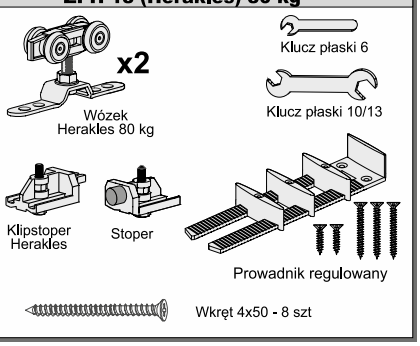

ELEMENTY DODATKOWE

Maskownica toru Herakles

dł.: 1,50m, 2,00m 3,00m, 4,00m 6,00m

Szczotka bez kleju 4,8x13 lub 4,8x6

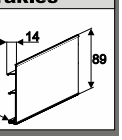

Tuleja dystansowa

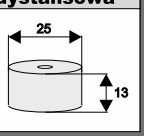

Klamra ścienna Herakles

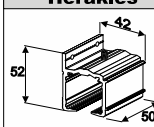

Mocowanie Herakles do maskownicy drewnianej

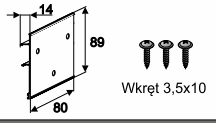

Samodomykacz Herakles 40-80 kg

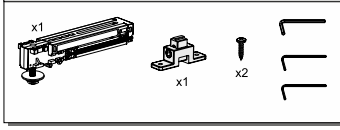

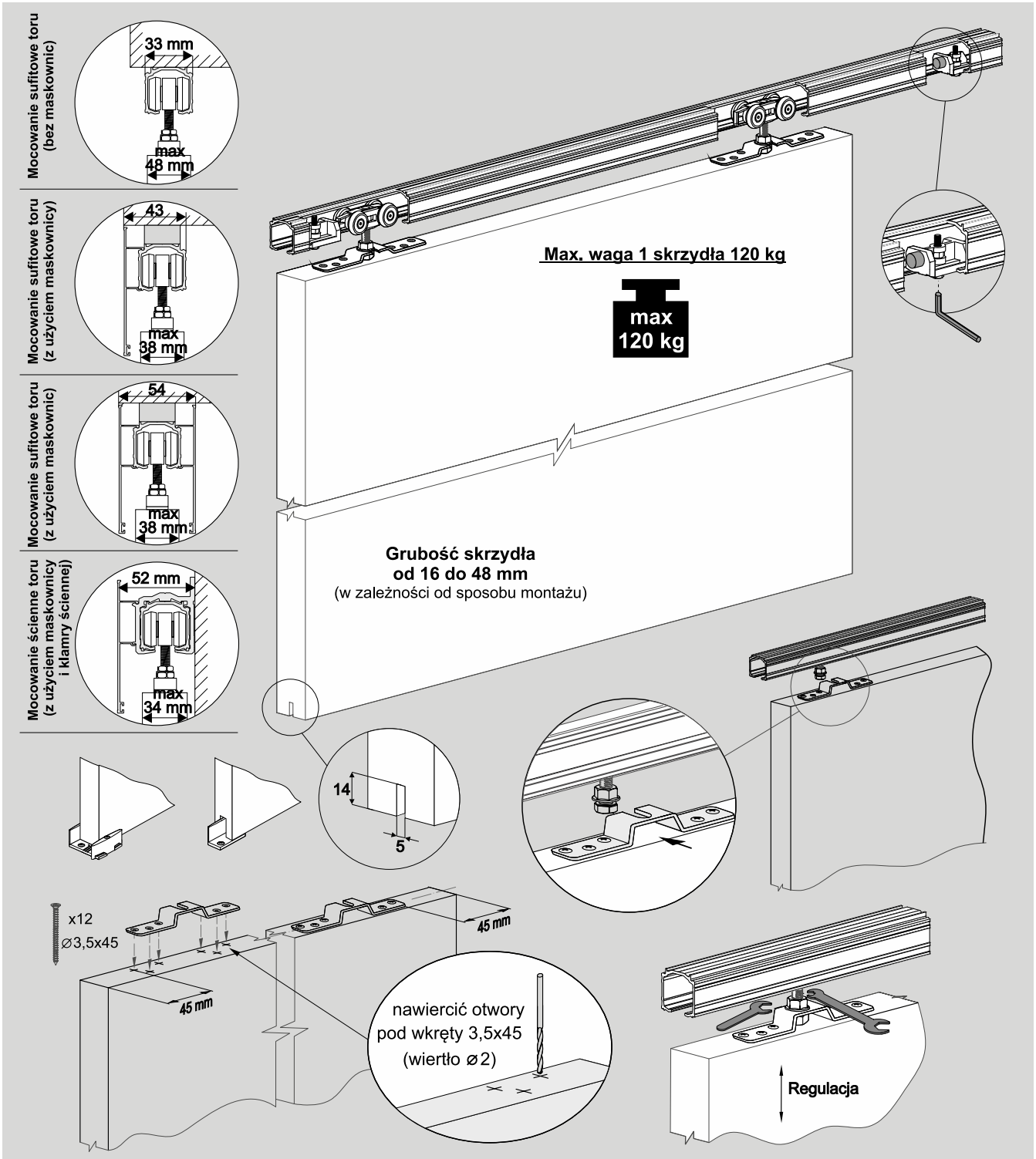

ELEMENTY SKŁADOWE

Tor górny Herakles

dł.: 1,50m, 2,00m 3,00m, 4,00m 6,00m

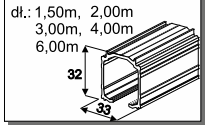

Zestaw do drzwi przejściowych ZPH-18 (Herakles) 120 kg

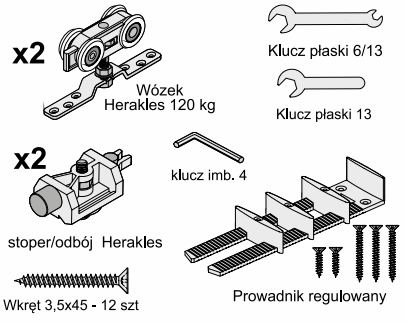

ELEMENTY DODATKOWE

Maskownica toru Herakles

dł.: 1,50m, 2,00m 3,00m, 4,00m 6,00m

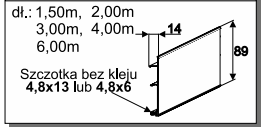

Szczotka bez kleju 4,8x13 lub 4,8x6

Tuleja dystansowa

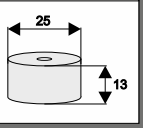

Klamra ścienna Herakles

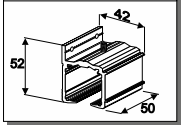

Mocowanie Herakles do maskownicy drewnianej

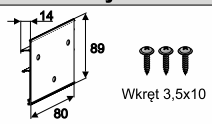

Samodomykacz Herakles 40-80 kg

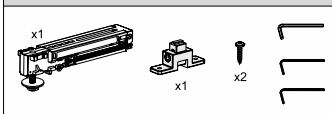

1. Tor w świetle otworu

Wysokość płyty h_p:

h_p = H- 81 mm

H - wysokość światła otworu

Bez tulei dystansowej **T**

h_p = H- 68 mm

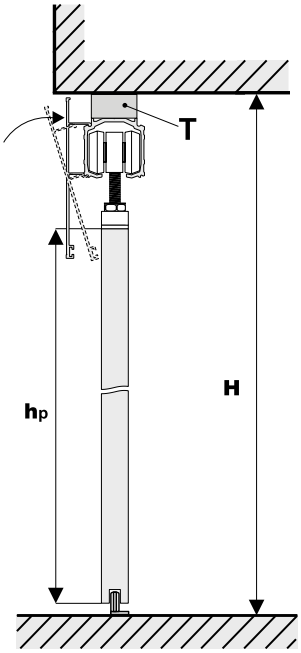

Mocowanie górne toru Herakles
max. waga skrzydła 80 kg, 120 kg

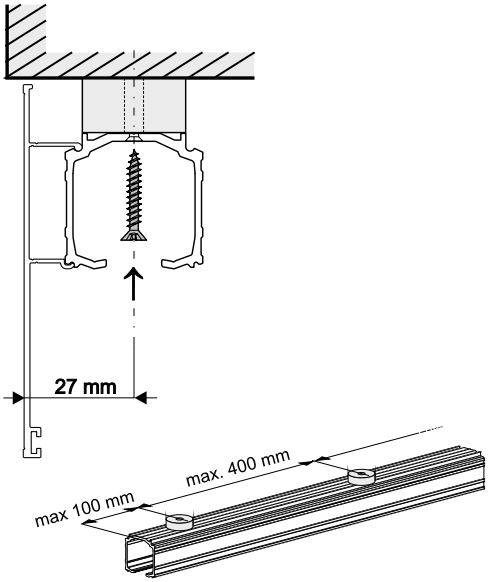

2. Tor poza światłem otworu

Wysokość płyty h_p:

h_p = H- 79 mm

H - wysokość poza światłem otworu

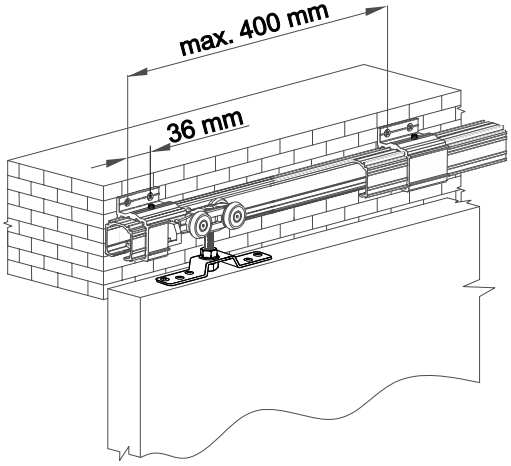

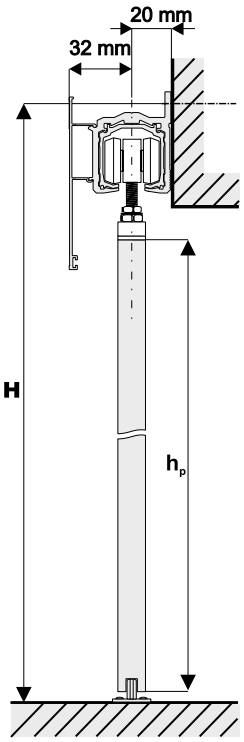

Mocowanie boczne toru Herakles
max. waga skrzydła 80 kg, 120 kg

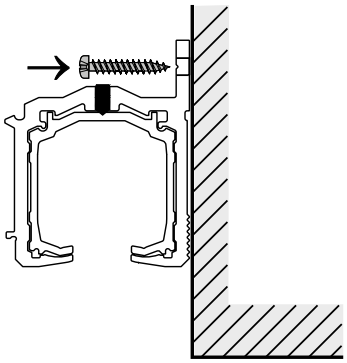

Montaż maskownicy drewnianej

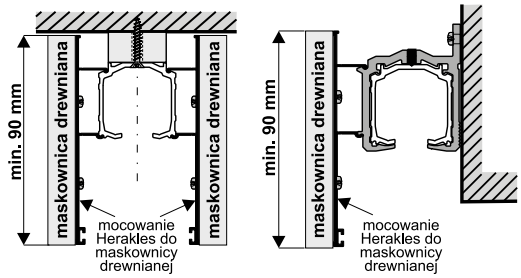

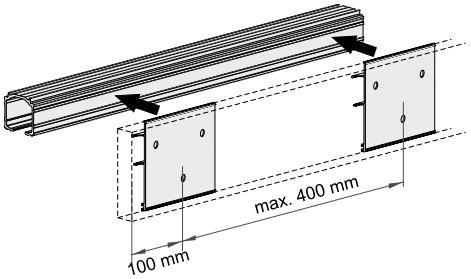

UWAGA !

W przypadku gdy po zamontowaniu toru, nie będzie miejsca do wprowadzenia wózków w tor, należy je wprowadzić przed przykręceniem toru.

UWAGA!
Zdejmij folię zabezpieczającą z elementów aluminiowych (rączek, torów, łączników, itp.) przed ich docięciem pod dany wymiar. Zdjęcie folii pozwoli stwierdzić ewentualne wady jakościowe (np. zarysowania).

PROWADNICE
DOLNEGO MONTAŻU DXS-3D SYNCHRO Z MIĘKKIM DOMYKIEM



Przeznaczenie: do szuflad drewnianych wykorzystywanych w szafach, komodach i kuchniach

Zalety prowadnic dolnego montażu DXS-3D synchro:

- Max. obciążenie do 35 kg
- Dostępne długości od 250 mm do 600 mm
- Pełna synchronizacja wysuwu prowadnicy
- Przeznaczona do płyty o grubości 18 mm
- System miękkiego domyku
- Posiada regulację 3D (w trzech płaszczyznach)
- Łatwy montaż, beznarzędziowa regulacja

100 kg | 8-10 mm szyba | parts | ONE PACK

SYSTEM **HERAKLES GLASS**

System drzwi przesuwnych z dolnym układem jezdnym, na torze pojedynczym

NOWOŚĆ

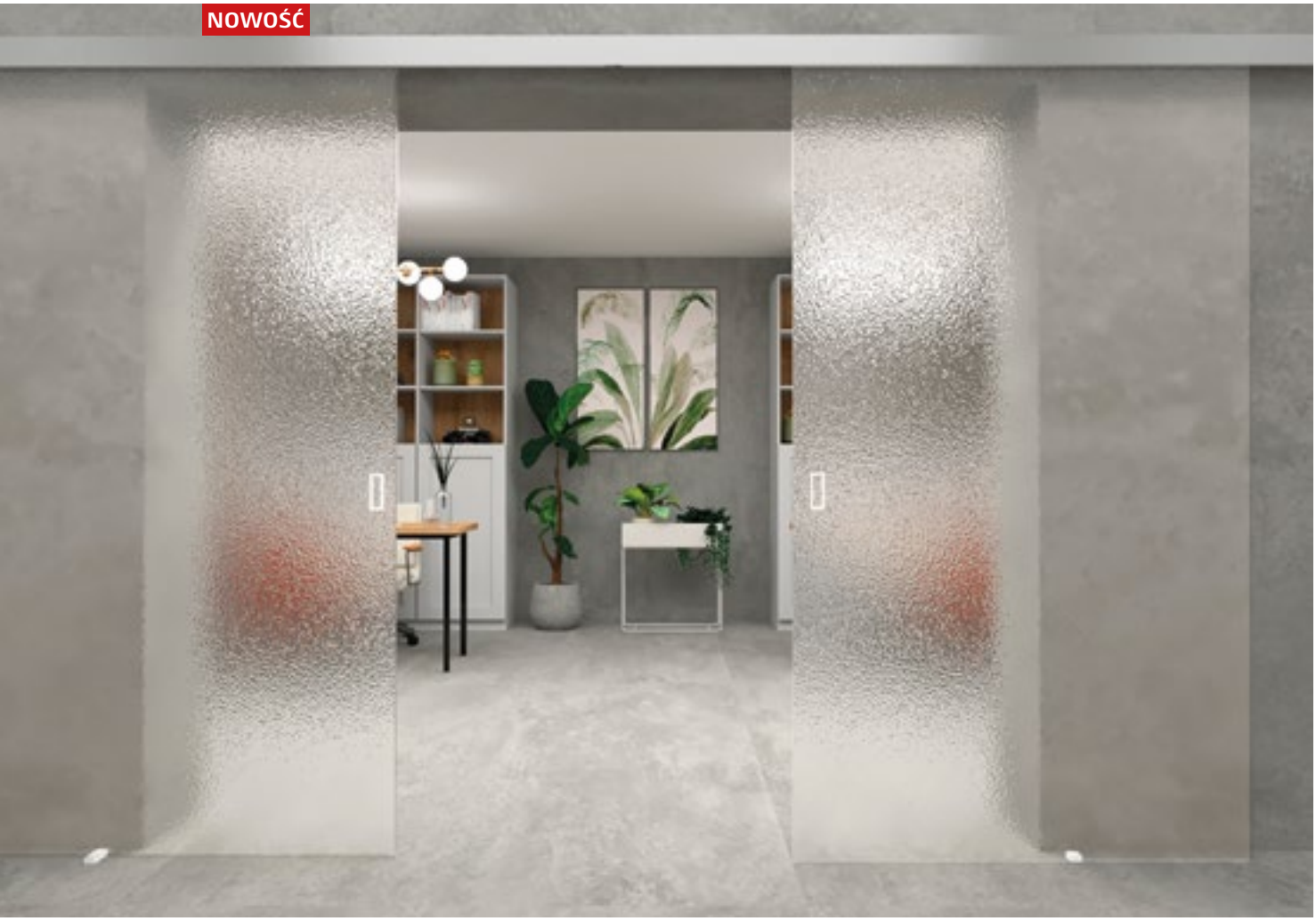

CHARAKTERYSTYKA	
Przeznaczenie	**Szklane drzwi przesuwne**
Tor	**Pojedynczy**
Układ jezdny	**Górny**
Prowadzenie górne	**Wózek z łożyskiem kulkowym**
Prowadzenie dolne	**Prowadnik dolny**
Konstrukcja	**Szklana**
Grubość wypełnienia	**Szyba 8-10 mm**
Rodzaj wypełnienia	**Szyba**
Max. obciążenie skrzydła	**100 kg**
Max. długość rączki	**Brak**
Max. długość toru	**6000 mm**
Szczotki odbojowe	**Brak**
Szczotki przeciwkurzowe	**Brak**
Program sprzedażowy	**ONE PACK, poszczególne części dostępne oddzielnie**
Dekorowanie	**Brak**

ZASTOSOWANIE
Drzwi przejściowe

Tor górny **HERAKLES**



INDEKS	KOLOR	DŁUGOŚĆ (mm)	OPAK. ZBIORCZE	JEDN. MIARY
05277	SUROWY	1500	12	szt.
05274	SUROWY	2000	12	szt.
50513	SUROWY	3000	12	szt.
05279	SUROWY	4000	12	szt.
50527	SUROWY	6000	12	szt.

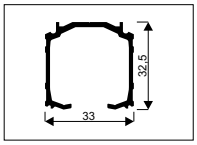

DECOR

Maskownica toru **HERAKLES**

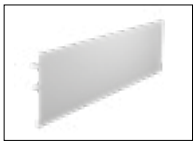

i *Stosować szczotkę przeciwkurzową bez kleju 4,8 x 13 mm*

INDEKS	KOLOR	DŁUGOŚĆ (mm)	OPAK. ZBIORCZE	JEDN. MIARY
05284	SREBRNY	1500	12	szt.
05280	JASNY BRĄZ	1500	12	szt.
05276	SREBRNY	2000	12	szt.
05275	JASNY BRĄZ	2000	12	szt.
04709	SREBRNY	3000	12	szt.
04705	JASNY BRĄZ	3000	12	szt.
05286	SREBRNY	4000	12	szt.
05282	JASNY BRĄZ	4000	12	szt.
05287	SREBRNY	6000	12	szt.
05283	JASNY BRĄZ	6000	12	szt.

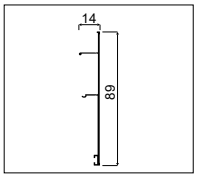

Klamra ścienna **HERAKLES**



INDEKS	KOLOR	DŁUGOŚĆ (mm)	OPAK. ZBIORCZE	JEDN. MIARY
10228	SUROWY	50	48	szt.

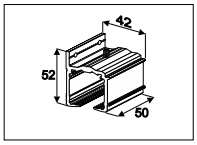

Mocowanie **HERAKLES** do maskownicy drewnianej

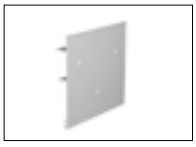

i *W zestawie komplet wkrętów*

INDEKS	KOLOR	DŁUGOŚĆ (mm)	OPAK. ZBIORCZE	JEDN. MIARY
10243	SREBRNY	80	1	szt.

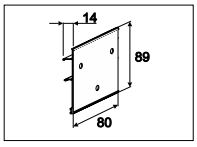

Prowadnik **102 N**



INDEKS	KOLOR	OPAK. ZBIORCZE	JEDN. MIARY
222151	TRANSPARENTNY	100	szt.

Prowadnik dolny regulowany

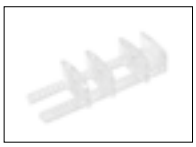

INDEKS	KOLOR	OPAK. ZBIORCZE	JEDN. MIARY
04875	TRANSPARENTNY	50	szt.

Uchwyt naklejany
110x35x6 mm

i *Więcej informacji na str. 303*

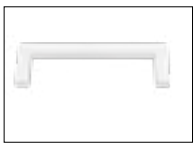

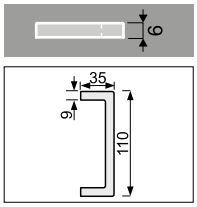

INDEKS	KOLOR	MONTAŻ	OPAK. ZBIORCZE	JEDN. MIARY
20327	PRZEZROCZYSTY	bez kleju	20	szt.
20329	BIAŁY POŁYSK	z klejem	50	szt.

Uchwyt naklejany
110x35x6 mm II TYP-C

i *Więcej informacji na str. 303*

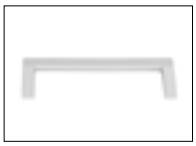

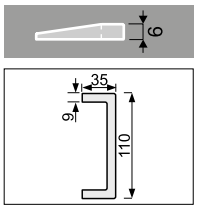

INDEKS	KOLOR	MONTAŻ	OPAK. ZBIORCZE	JEDN. MIARY
04916	SREBRNY	z klejem	100	szt.
05328	CZARNY MAT	z klejem	100	szt.

Uchwyt naklejany
110x44x6 mm II TYP-O

i *Więcej informacji na str. 303*



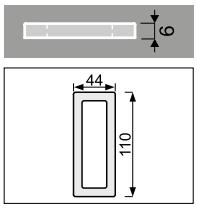

INDEKS	KOLOR	MONTAŻ	OPAK. ZBIORCZE	JEDN. MIARY
04918	SREBRNY	z klejem	100	szt.
04919	BIAŁY POŁYSK	z klejem	100	szt.
05329	CZARNY MAT	z klejem	100	szt.

Samodomykacz **HERAKLES 40-80 kg**



INDEKS	OBCIĄŻENIE	OPAK. ZBIORCZE	JEDN. MIARY
20393	80 kg	40	kpl.

Zaczep do samodomykacza **HERAKLES GLASS**



INDEKS	OPAK. ZBIORCZE	JEDN. MIARY
20422	50	kpl.

Zestaw do drzwi przejściowych
ZPH-GLASS (Herakles Glass) 100 kg



INDEKS	ELEMENTY SKŁADOWE	DO 1 SKRZYDŁA	OPAK. ZBIORCZE
05957	Wózek HERAKLES 120 kg	2 szt.	kpl.
	Stoper/odbój HERAKLES	2 szt.	
	Zacisk HERAKLES	2 szt.	
	Prowadnik uniwersalny	1 szt.	
	Zaczep HERAKLES GLASS	1 szt.	
	Klucz płaski 6/13	1 szt.	
	Klucz płaski 10/13	1 szt.	
	Klucz imbusowy 3	1 szt.	
	Klucz imbusowy 4	1 szt.	
	Klucz imbusowy 5	1 szt.	
	Uszczelki 8 mm	4 szt.	
	Uszczelki 10 mm	4 szt.	
	Instrukcja montażu	1 szt.	

ONE PACK
Zestaw do drzwi przejściowych HERAKLES GLASS



INDEKS	OBCIĄŻENIE	SZEROKOŚĆ DRZWI (mm)	DŁUGOŚĆ TORU (mm)	OPAK. ZBIORCZE	JEDN. MIARY
05957	100 kg	1000	2000	1	kpl.

Elementy składowe systemu

NAZWA	ILOŚĆ
Tor górny HERAKLES	1 szt.
Klamra ścienna HERAKLES	6 szt.
Wózek HERAKLES 100 kg	2 szt.
Stoper/odbój HERAKLES	2 szt.
Zacisk HERAKLES	2 szt.
Zaczep HERAKLES GLASS	1 szt.
Podkładka dystansowa 8 mm	4 szt.
Podkładka dystansowa 10 mm	4 szt.
Prowadnik uniwersalny	1 szt.
Klucz płaski 6/13	1 szt.
Klucz płaski 10/13	1 szt.
Klucz imbusowy 3	1 szt.
Klucz imbusowy 4	1 szt.
Klucz imbusowy 5	1 szt.

SYSTEM
HERAKLES GLASS

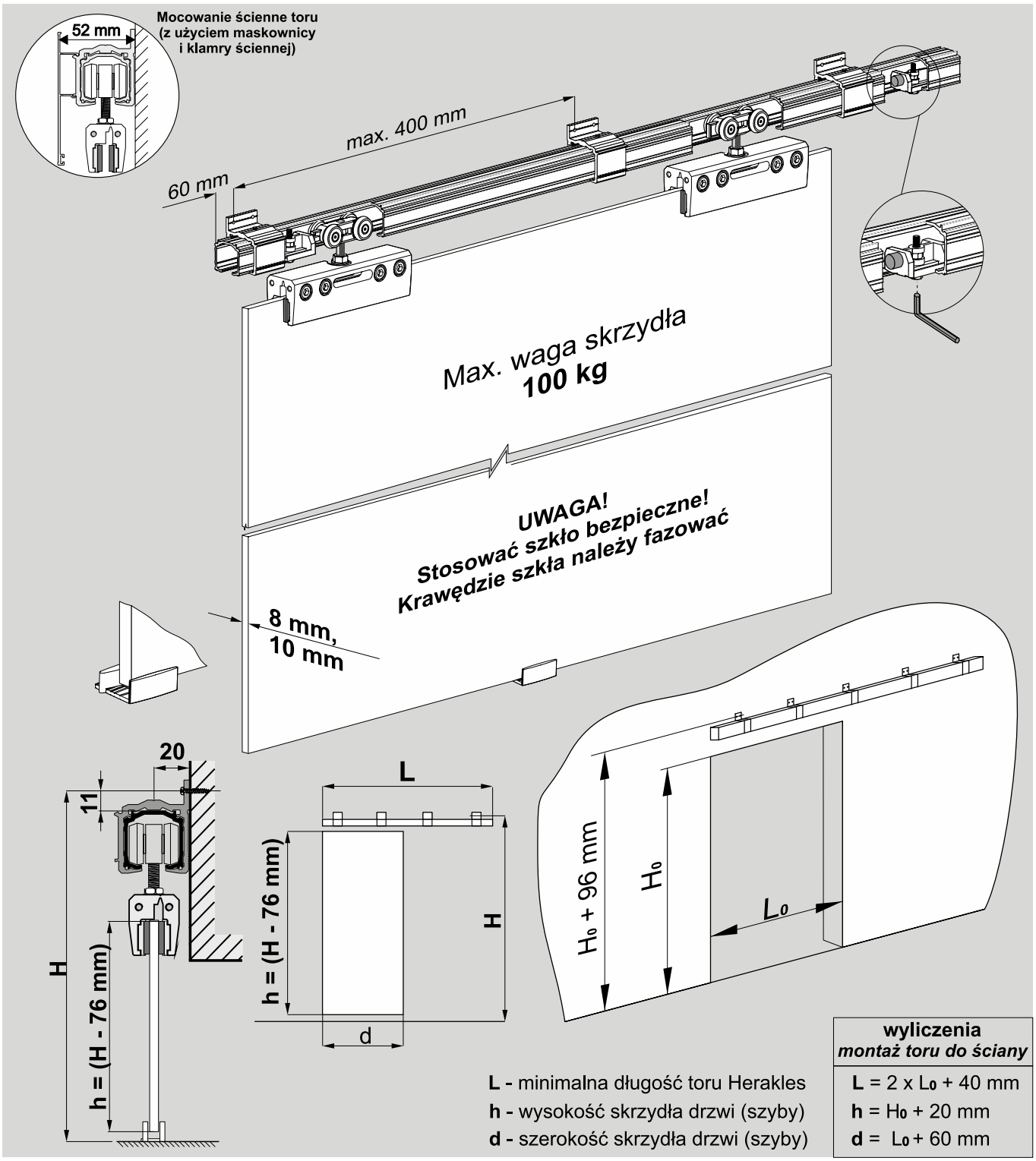

wyliczenia *montaż toru do ściany*	
L - minimalna długość toru Herakles	**L** = 2 x L_0 + 40 mm
h - wysokość skrzydła drzwi (szyby)	**h** = H_0 + 20 mm
d - szerokość skrzydła drzwi (szyby)	**d** = L_0 + 60 mm

ELEMENTY SKŁADOWE

Tor górny Herakles

dł.: 1,50m, 2,00m
3,00m, 4,00m
6,00m



Klamra ścienna Herakles

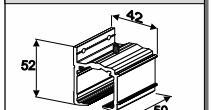

Zestaw do drzwi przejściowych ZPH-GLASS (Herakles Glass) 100kg

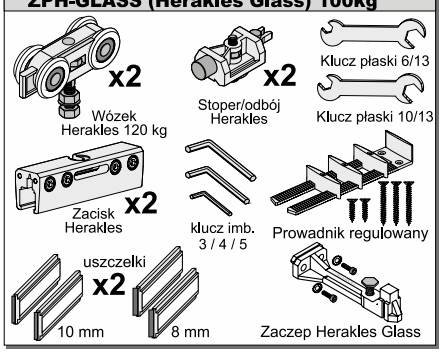

ELEMENTY DODATKOWE

Maskownica toru Herakles

dł.: 1,50m, 2,00m
3,00m, 4,00m
6,00m



Mocowanie Herakles do maskownicy drewnianej

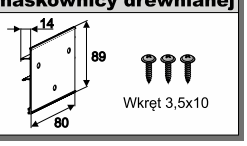

Uchwyt naklejany

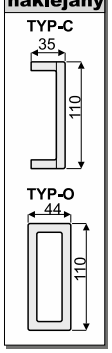

Samodomykacz Herakles 40-80kg

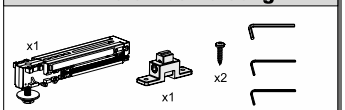

Zaczep do samodomykacza Herakles Glass (komplet)



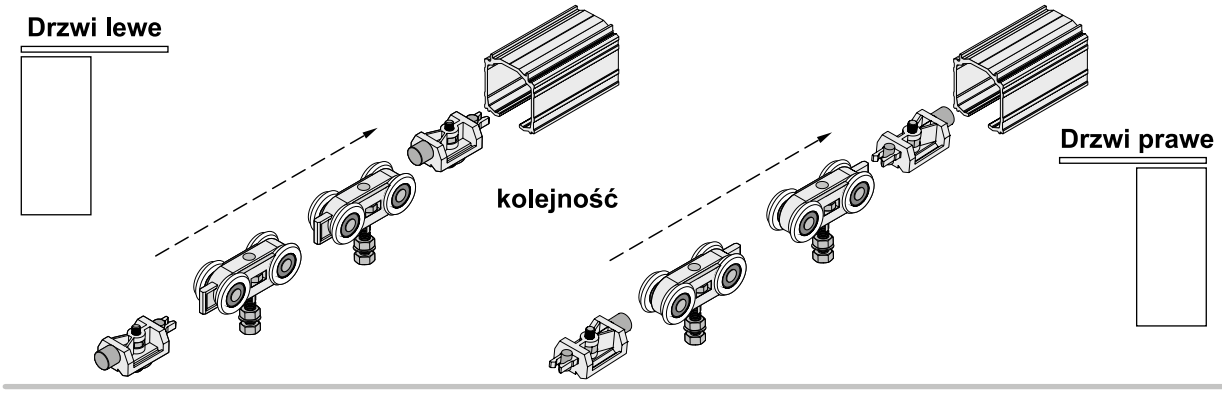

Montaż uszczelek dystansowych w zacisku mocującym Herakles Glass

Zależnie od grubości użytej szyby (8 lub 10 mm) stosujemy uszczelki **2 mm** lub **1 mm**

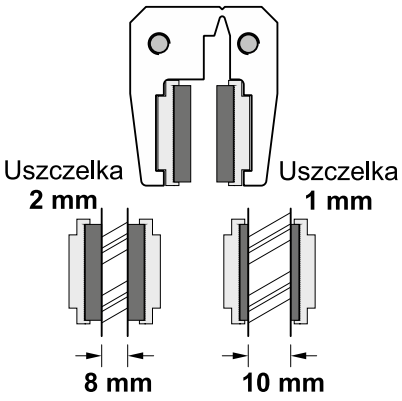

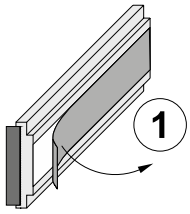

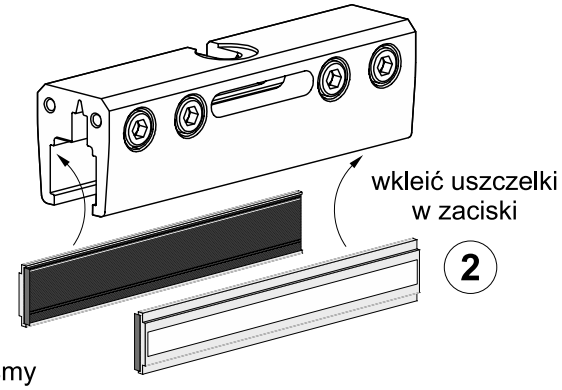

Montaż zacisków mocujących Herakles Glass na szybie

UWAGA! Przed montażem zacisków powierzchnię szkła NALEŻY ODTŁUŚCIĆ!

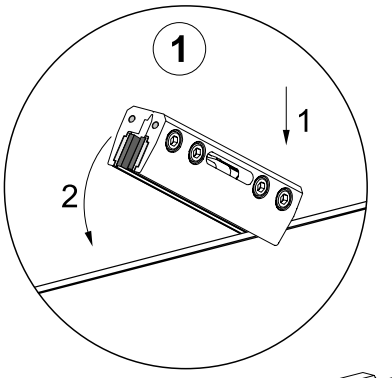

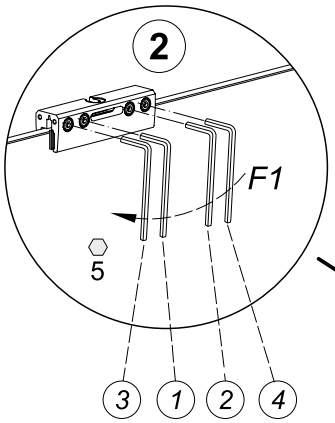

UWAGA!
zachować kolejność przykręcania śrub

F - siła dokręcania

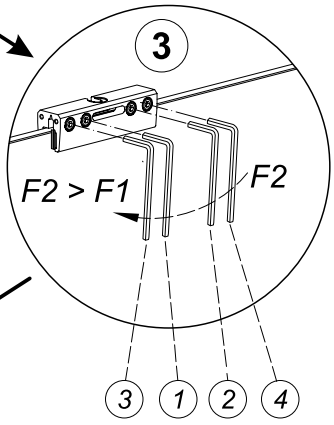

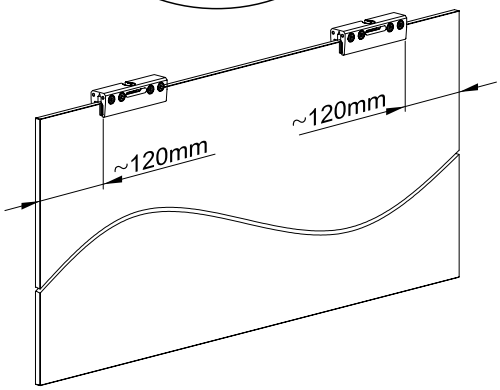

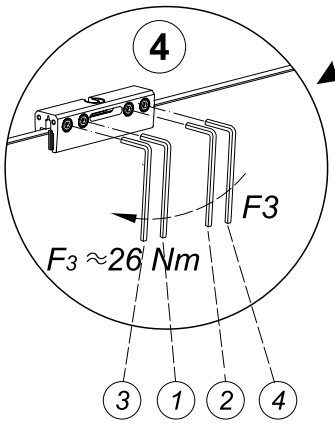

SYSTEM
HERAKLES GLASS

Montaż skrzydła

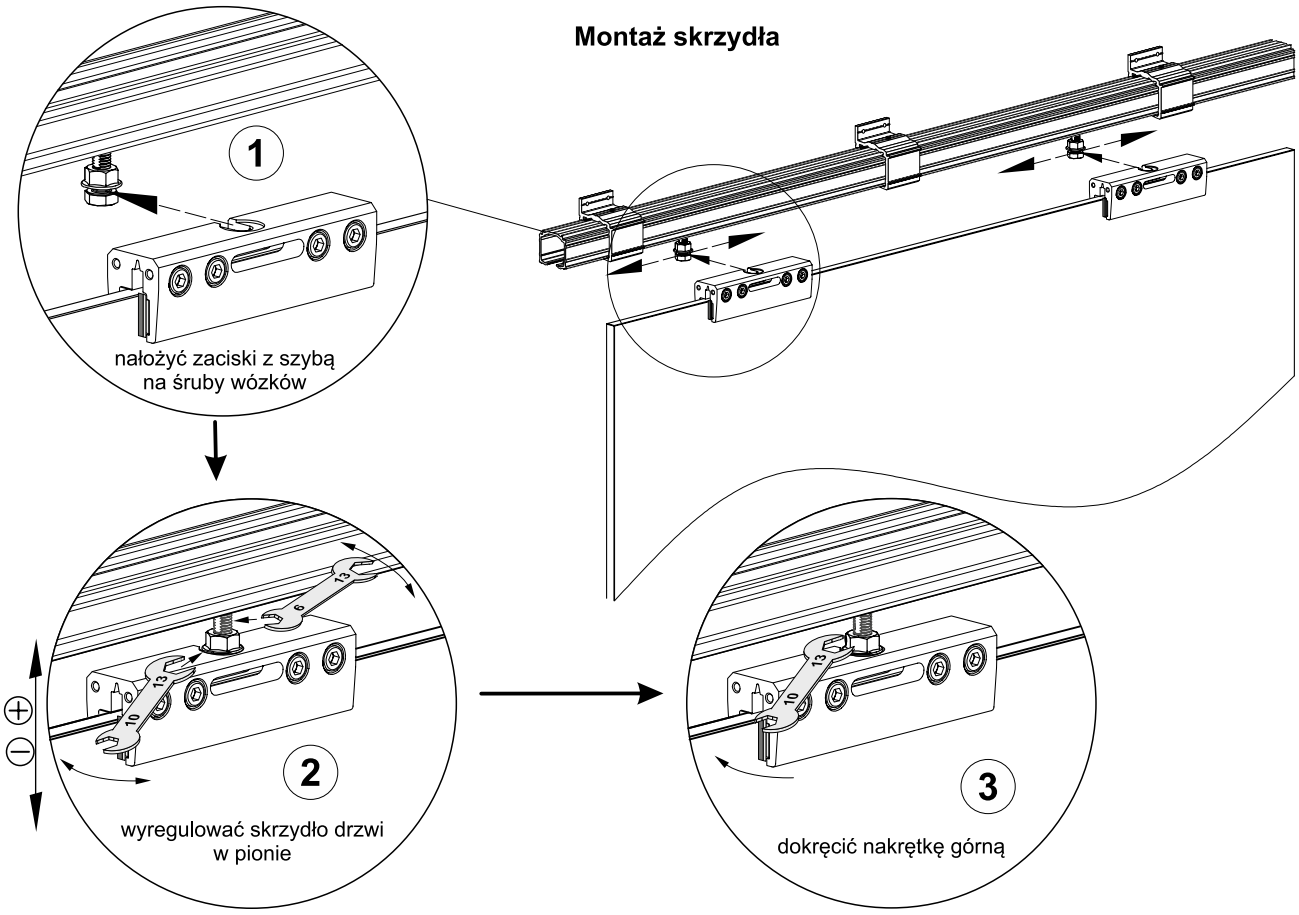

Regulacja ustawienia skrzydła w poziomie

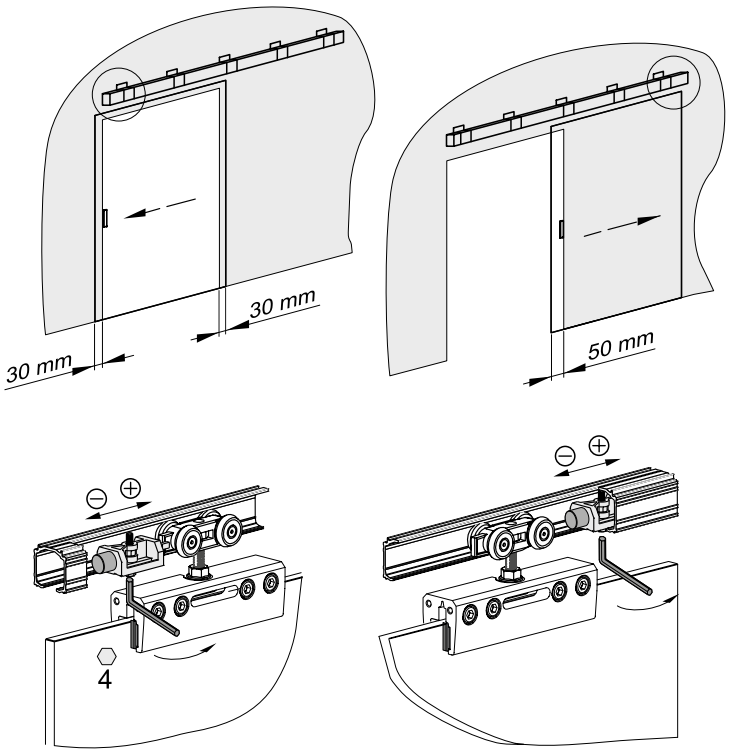

Montaż prowadnika

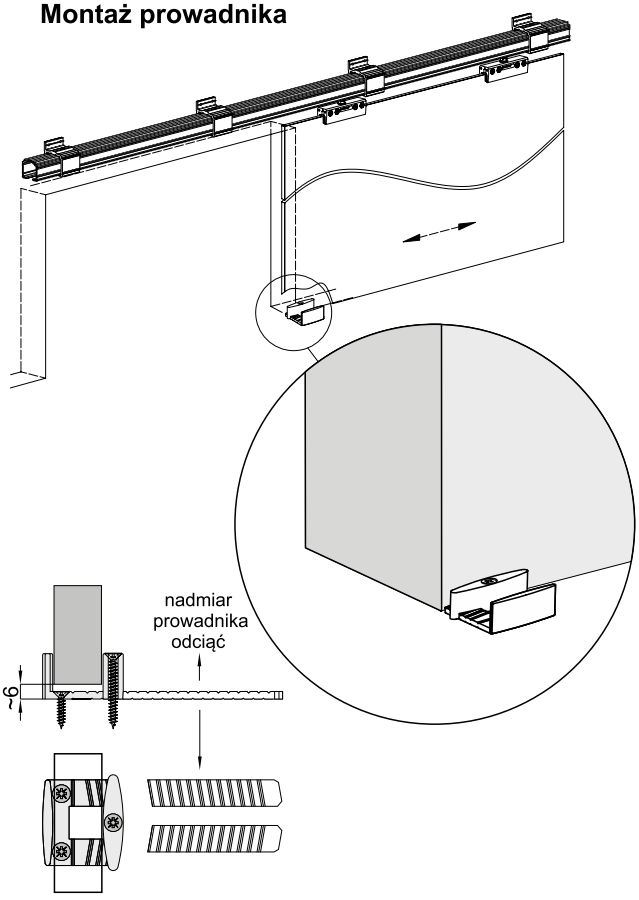

Montaż samodomykacza Herakles 40-80 kg

Regulacja siły domyku
samodomykacza Herakles 40-80 kg
za pomocą sprężyny

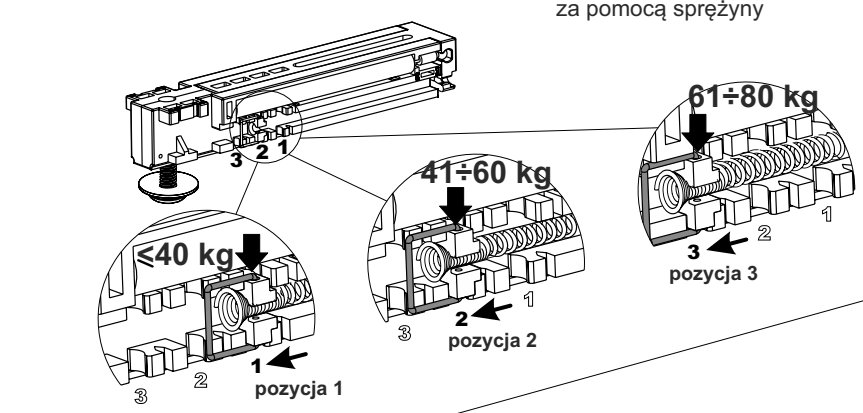

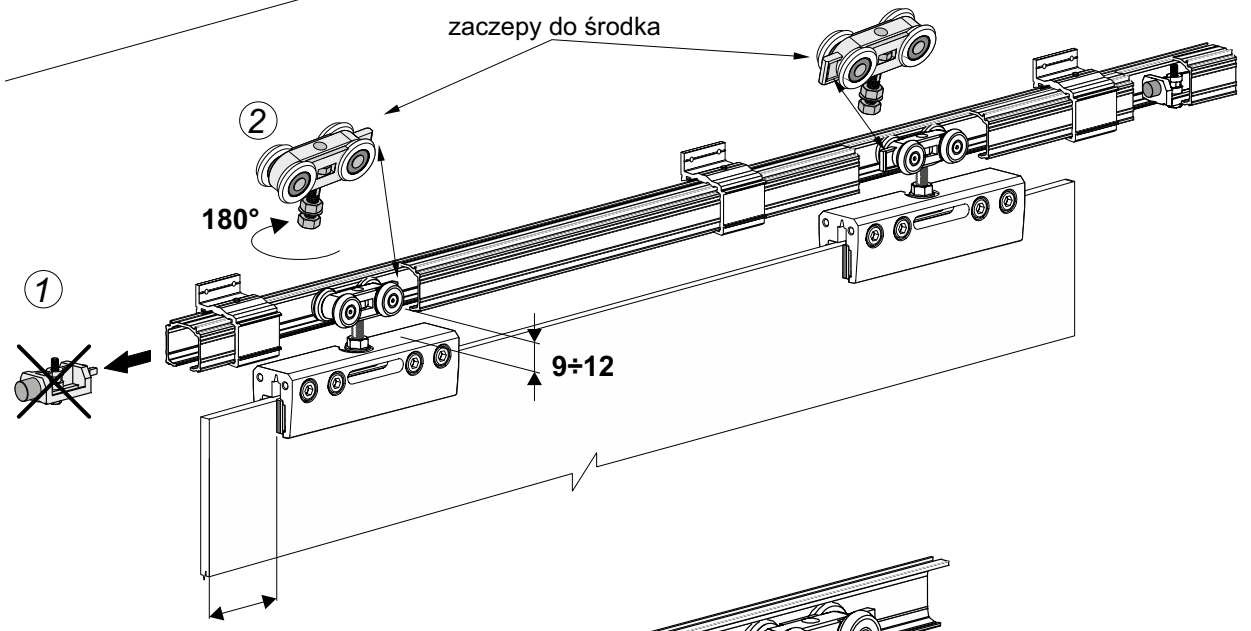

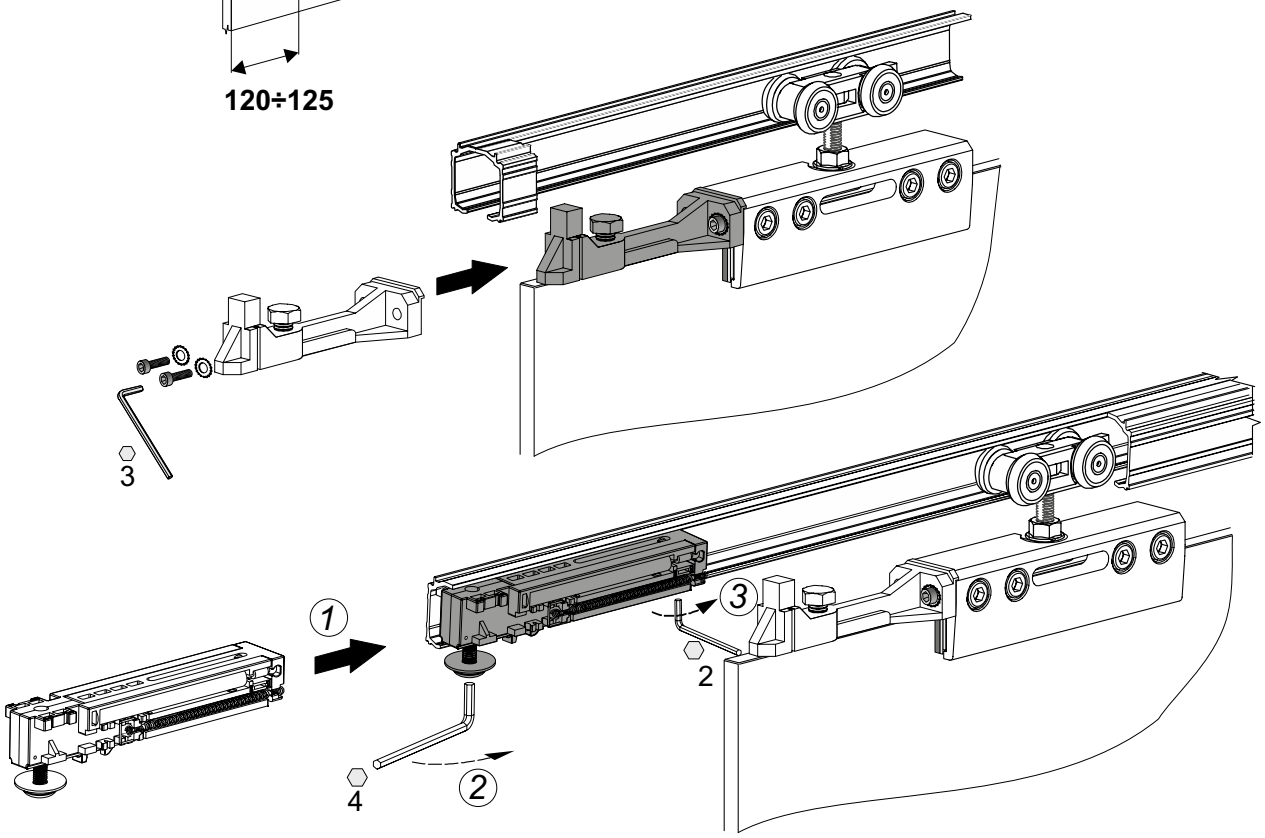

SYSTEM
HERAKLES GLASS

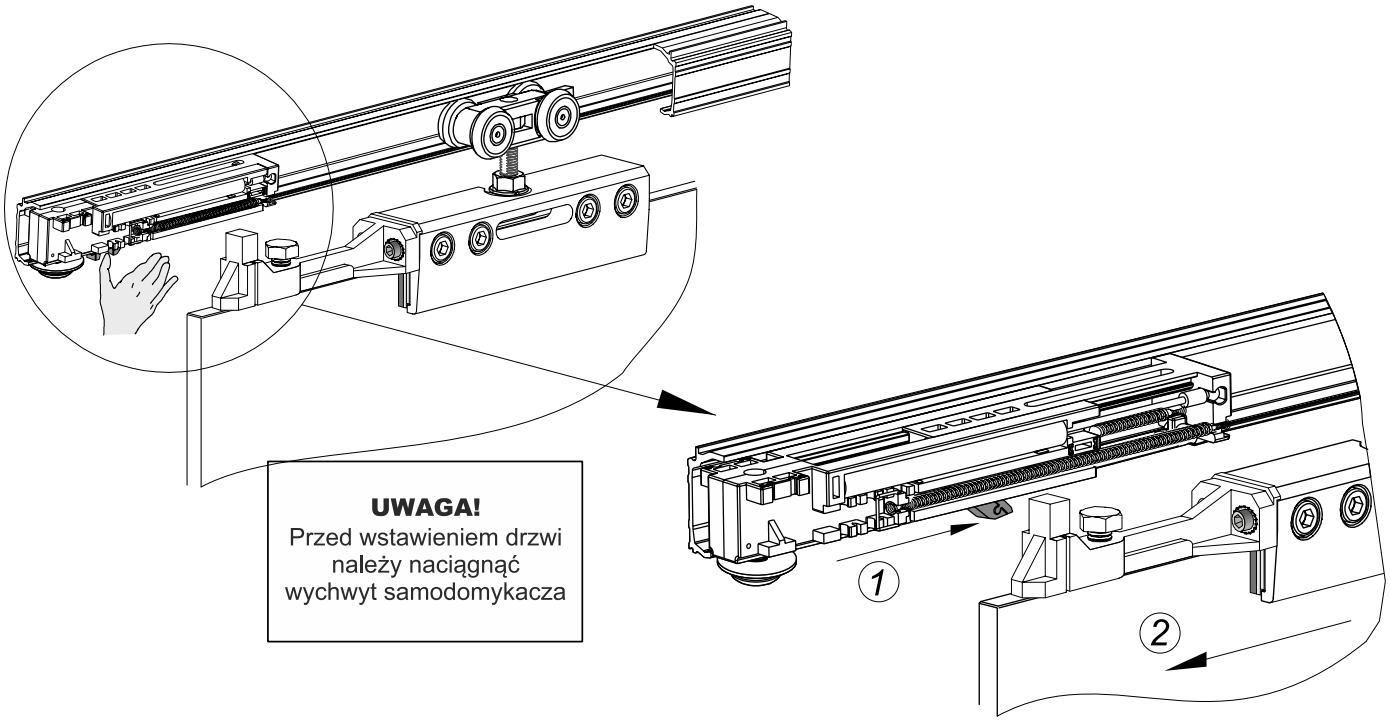

UWAGA!
Przed wstawieniem drzwi należy naciągnąć wychwyt samodomykacza

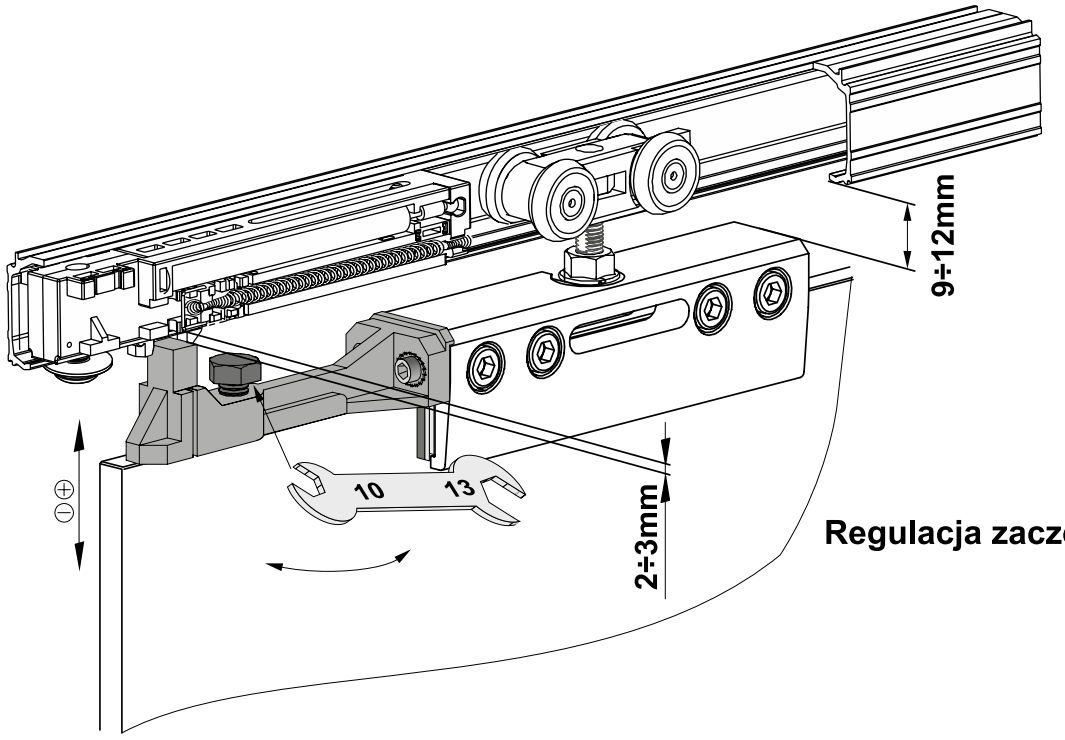

Regulacja zaczepu



SYSTEM **MARS**

45 kg | 16-40 mm płyta | parts

System drzwi przesuwnych z górnym układem jezdnym, na torze pojedynczym



CHARAKTERYSTYKA	
Przeznaczenie	**Drzwi przesuwne**
Tor	**Pojedynczy**
Układ jezdny	**Górny**
Prowadzenie górne	**Wózek z łożyskiem kulkowym**
Prowadzenie dolne	**Prowadnik dolny**
Konstrukcja	**Płytowa**
Grubość wypełnienia	**16-40 mm**
Rodzaj wypełnienia	**Płyta**
Max. obciążenie skrzydła	**45 kg**
Max. długość rączki	**Brak**
Max. długość toru	**3600 mm**
Szczotki odbojowe	**Brak**
Szczotki przeciwkurzowe	**Brak**
Program sprzedażowy	**Poszczególne części dostępne oddzielnie**
Dekorowanie	**Brak**

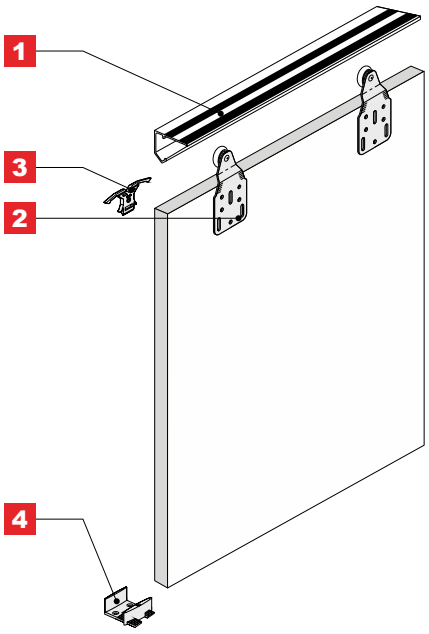

ZASTOSOWANIE

Drzwi przejściowe, zabudowa wnęk

ELEMENTY SYSTEMU

1 Tor górny **MARS**



INDEKS	KOLOR	DŁUGOŚĆ (mm)	OPAK. ZBIORCZE	JEDN. MIARY
50518	SUROWY	1200	12	szt.
50519	SUROWY	1800	12	szt.
50520	SUROWY	3000	12	szt.
50521	SUROWY	3600	12	szt.

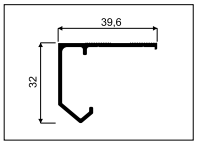

2 Wózek górny **MARS**

i *Zestaw zawiera 2 wózki*



INDEKS	OPAK. ZBIORCZE	JEDN. MIARY
05195	50	kpl.

3 Stoper **MERKURY/MARS**

i *W zestawie znajdują się 2 stopery i klucz imbusowy*

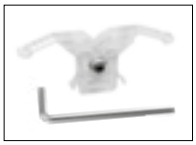

INDEKS	KOLOR	OPAK. ZBIORCZE	JEDN. MIARY
04951	TRANSPARENTNY	200	szt.

4 Prowadnik dolny regulowany



INDEKS	KOLOR	OPAK. ZBIORCZE	JEDN. MIARY
04875	TRANSPARENTNY	50	szt.

Samodomykacz **MARS MINI** (Zestaw 1 szt.)



INDEKS	OBCIĄŻENIE	OPAK. ZBIORCZE	JEDN. MIARY
05241	25	25	kpl.
05242	40	25	kpl.

Zestaw do drzwi przesuwnych **MARS** na jedno skrzydło



INDEKS ZESTAWU: 05115			
ELEMENTY SKŁADOWE	**INDEKS**	**DO 1 SKRZYDŁA**	**OPAK. ZBIORCZE**
Wózek górny MARS	05195	2 szt.	24 kpl.
Stoper MERKURY/MARS + klucz imbusowy	04951	2 szt.	
Prowadnik dolny regulowany	04875	1 szt.	
Wkręty	–	1 kpl.	
Klucz imbusowy 2,5 mm	–	1 szt.	
Instrukcja montażu	–	1 szt.	

montaż skrzydeł drzwi

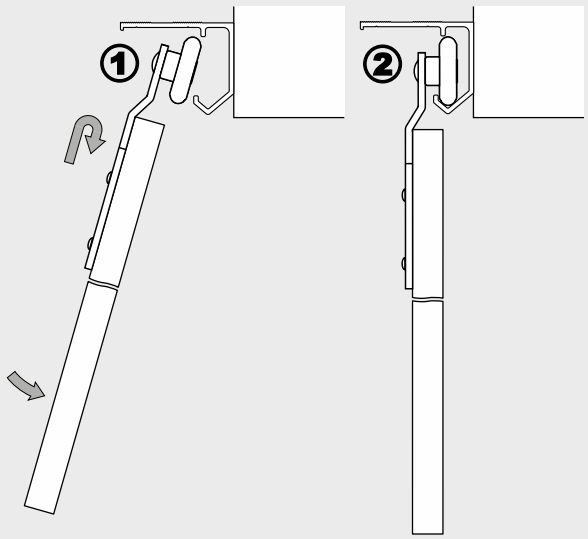

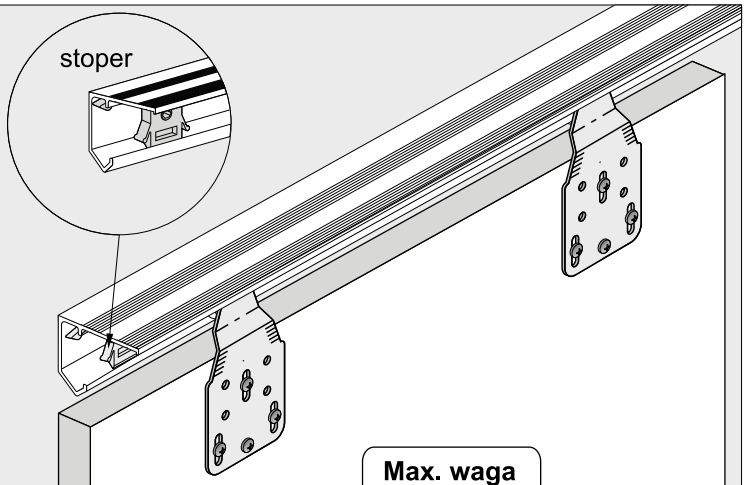

Max. waga 1 skrzydła do 45 kg

montaż wózków, regulacja skrzydła



70 mm - przy zastosowaniu **stopera**
min **145** mm - przy zastosowaniu **samodomykacza**

po wyregulowaniu skrzydła wózek zablokować wkrętem 4.

Wypełnienie drzwi: płyta wiórowa, laminowana 16-40 mm

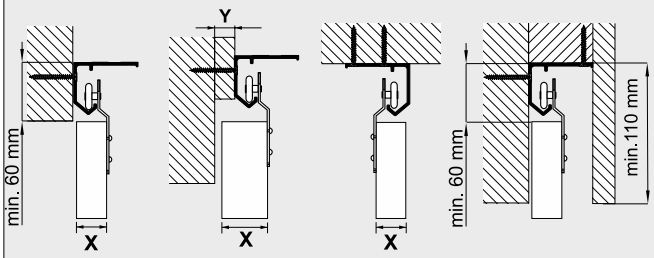

X [mm]	16	18	19	22	25	29	32	35	38	40
Y [mm]	0	0	0	2	5	9	12	15	18	20

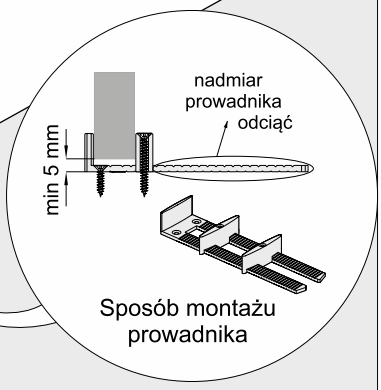

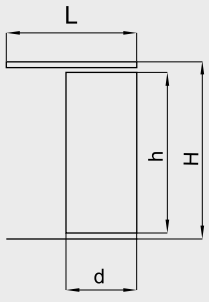

L - długość prowadnicy górnej (L=2d)

wysokość skrzydła drzwi - h	h = H - 50 mm
szerokość skrzydła drzwi - d	d = 1/2 L

mocowanie stoperów

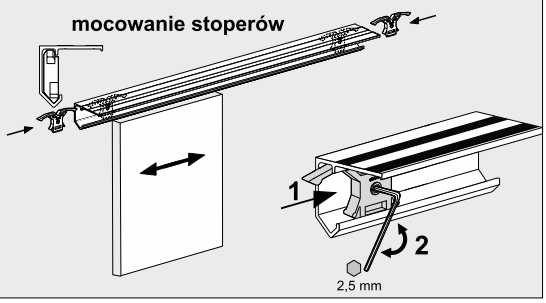

ELEMENTY SKŁADOWE

Tor górny Mars

dł.: 1,20m, 1,80m
3,00m, 3,60m

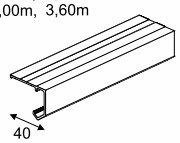

Zestaw do drzwi przesuwnych Mars (1 skrzydło)

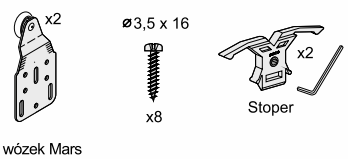

ELEMENTY DODATKOWE

Samodomykacz Mars MINI

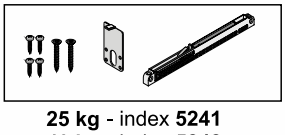

25 kg - index **5241**
40 kg - index **5242**

montaż samodomykaczy

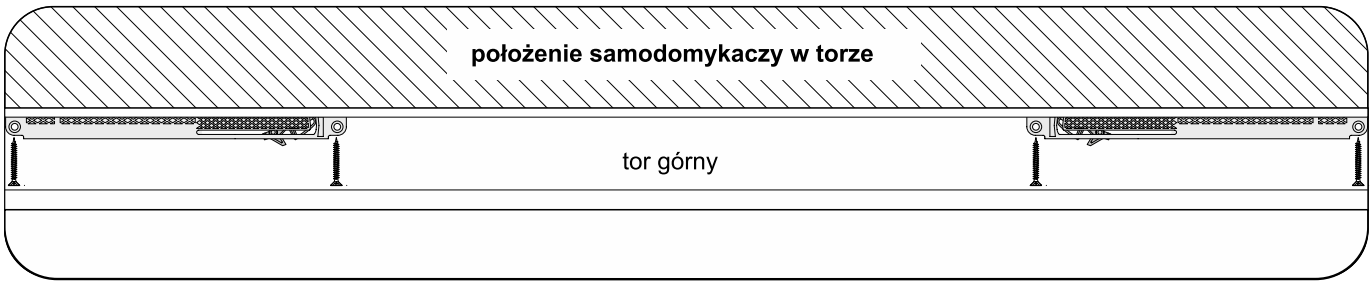

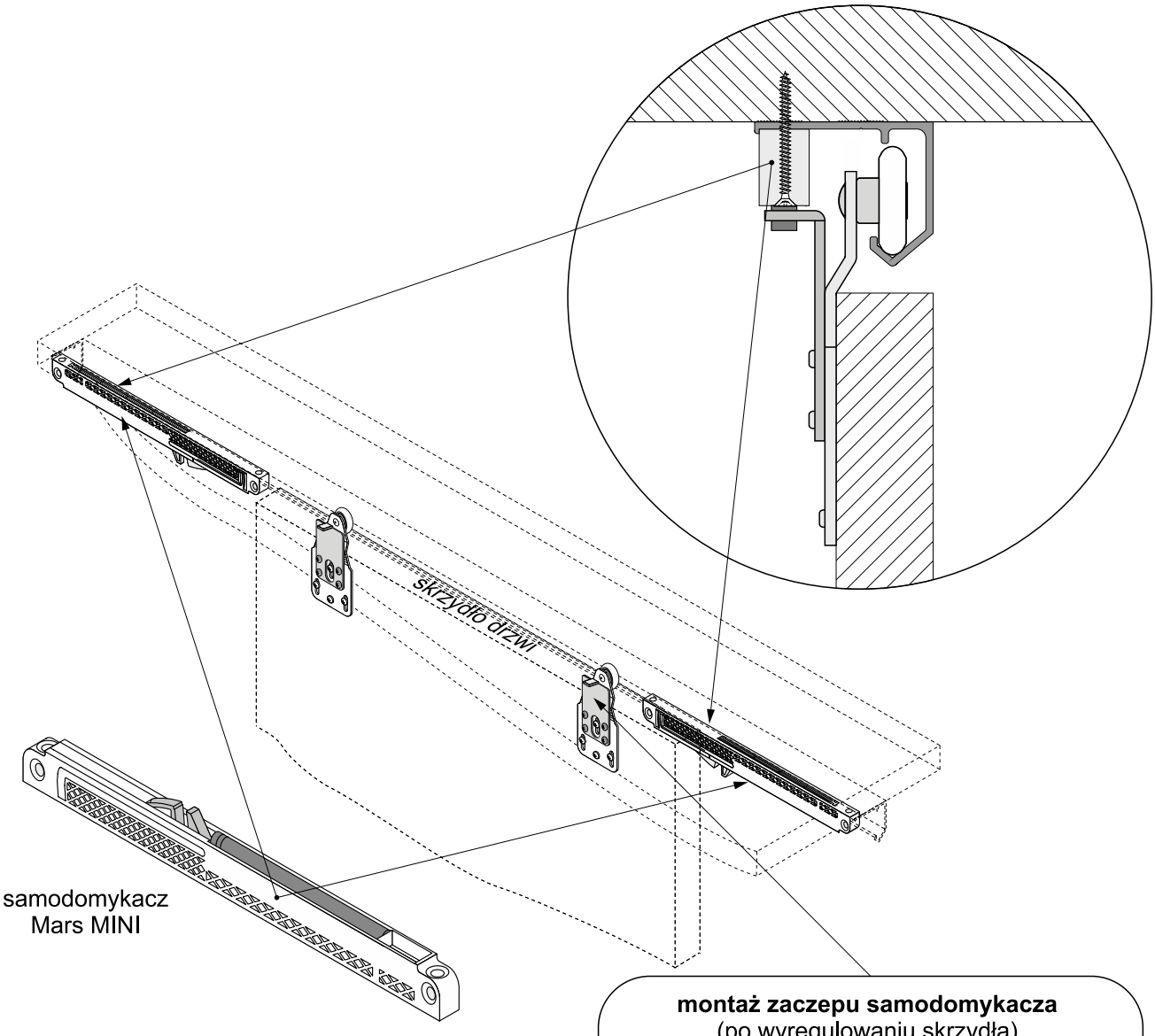

montaż zaczepu samodomykacza
(po wyregulowaniu skrzydła)

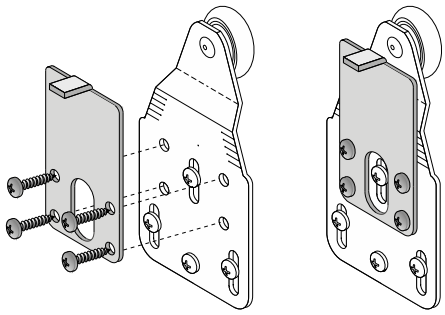

SYSTEM **LOFT**

100 kg | 27-45 mm płyta | ONE PACK

System drzwi przesuwnych z górnym układem jezdnym, na torze pojedynczym



CHARAKTERYSTYKA

Przeznaczenie	**Drzwi przesuwne**
Tor	**Pojedynczy**
Układ jezdny	**Górny**
Prowadzenie górne	**Łożyskowane rolki**
Prowadzenie dolne	**Prowadnik**
Konstrukcja	**-**
Grubość wypełnienia	**27-45 mm, 35-45 mm**
Rodzaj wypełnienia	**Płyta, drewno, inne**
Max. obciążenie skrzydła	**100 kg**
Max. szerokość drzwi	**950 mm**
Max. długość toru	**2000 mm**
Szczotki odbojowe	**Brak**
Szczotki przeciwkurzowe	**Brak**
Program sprzedażowy	**ONE-PACK**
Dekorowanie	**Brak**

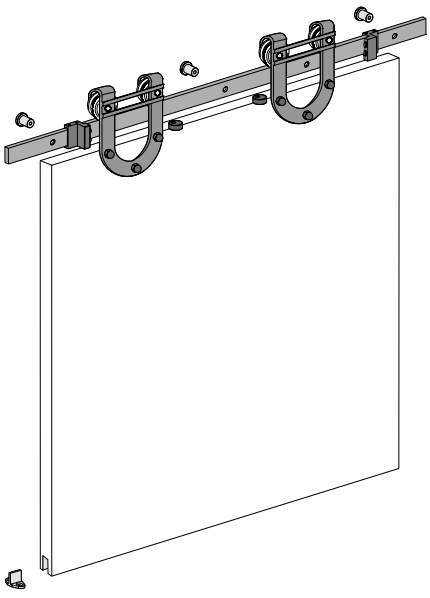

ZASTOSOWANIE

Drzwi przejściowe

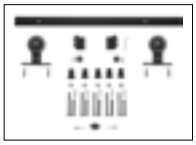

Zestaw LOFT do drzwi przejściowych **ARON**

Zestaw zawiera: wózki, tor długości 2 m, tuleje, odbojniki, prowadnik dolny oraz komplet śrub i wkrętów

INDEKS	KOLOR	OBCIĄŻENIE (kg)	DŁUGOŚĆ TORU (mm)	OPAK. ZBIORCZE	JEDN. MIARY
05231	CZARNY	100	2000	1	kpl.

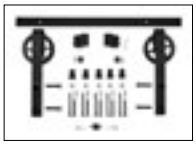

Zestaw LOFT do drzwi przejściowych **GRANT**

Zestaw zawiera: wózki, tor długości 2 m, tuleje, odbojniki, prowadnik dolny oraz komplet śrub i wkrętów

INDEKS	KOLOR	OBCIĄŻENIE (kg)	DŁUGOŚĆ TORU (mm)	OPAK. ZBIORCZE	JEDN. MIARY
05236	CZARNY	100	2000	1	kpl.

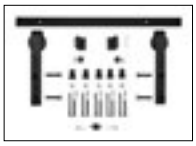

Zestaw LOFT do drzwi przejściowych **HARRY**

Zestaw zawiera: wózki, tor długości 2 m, tuleje, odbojniki, prowadnik dolny oraz komplet śrub i wkrętów

INDEKS	KOLOR	OBCIĄŻENIE (kg)	DŁUGOŚĆ TORU (mm)	OPAK. ZBIORCZE	JEDN. MIARY
05232	CZARNY	100	2000	1	kpl.

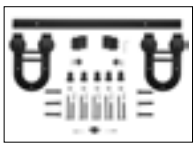

Zestaw LOFT do drzwi przejściowych **OSCAR**

Zestaw zawiera: wózki, tor długości 2 m, tuleje, odbojniki, prowadnik dolny oraz komplet śrub i wkrętów

INDEKS	KOLOR	OBCIĄŻENIE (kg)	DŁUGOŚĆ TORU (mm)	OPAK. ZBIORCZE	JEDN. MIARY
05235	CZARNY	100	2000	1	kpl.



Samodomykacz **LOFT**

Zestaw zawiera 2 szt. samodomykaczy

INDEKS	KOLOR	OBCIĄŻENIE (kg)	TYP	OPAK. ZBIORCZE	JEDN. MIARY
05240	CZARNY	80	LEWY + PRAWY	40	kpl.

Uchwyt do systemów loftowych **UL01**



INDEKS	KOLOR	GŁĘBOKOŚĆ UCHWYTU (mm)	DŁUGOŚĆ UCHWYTU (mm)	OPAK. ZBIORCZE	JEDN. MIARY
05237	CZARNY	50	196	1	szt.

Uchwyt do systemów loftowych **UL02**



INDEKS	KOLOR	GŁĘBOKOŚĆ UCHWYTU (mm)	DŁUGOŚĆ UCHWYTU (mm)	SZEROKOŚĆ UCHWYTU (mm)	OPAK. ZBIORCZE	JEDN. MIARY
06775	CZARNY	45	160	25	1	szt.

Prowadnik dolny regulowany

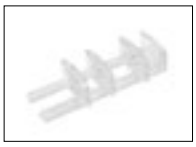

INDEKS	KOLOR	OPAK. ZBIORCZE	JEDN. MIARY
04875	TRANSPARENTNY	50	szt.

Zestaw LOFT do drzwi przejściowych **ARON**



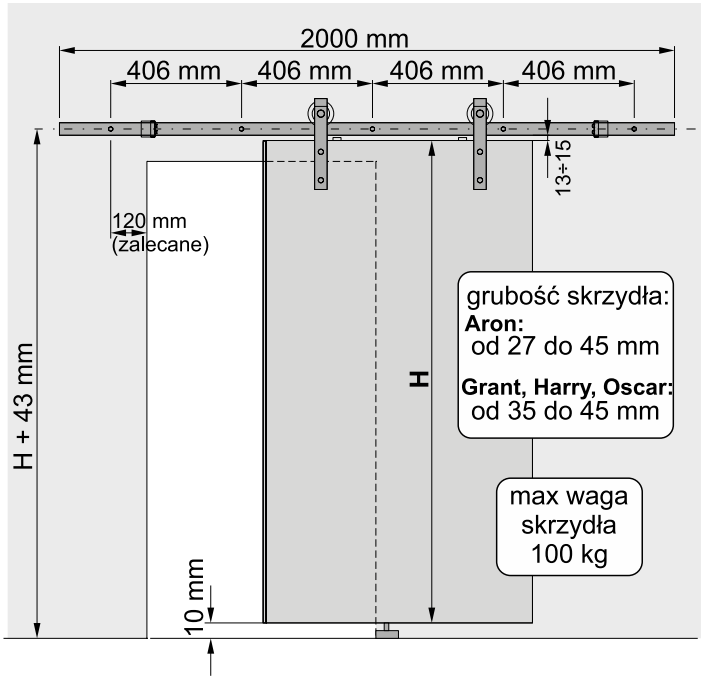

1. Wykonanie otworów w ścianie

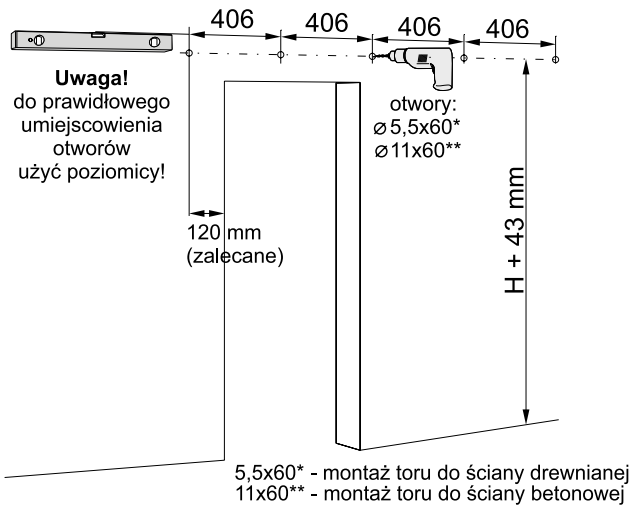

5,5x60* - montaż toru do ściany drewnianej
11x60** - montaż toru do ściany betonowej

2. Montaż odbojów w torze

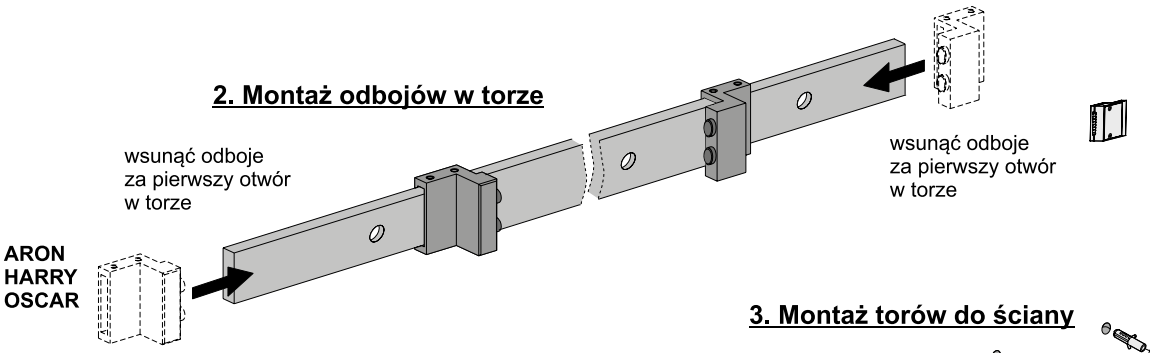

GRANT

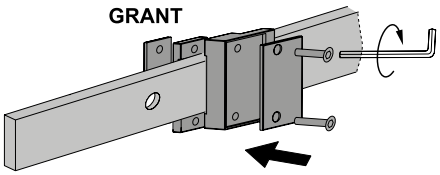

3. Montaż torów do ściany

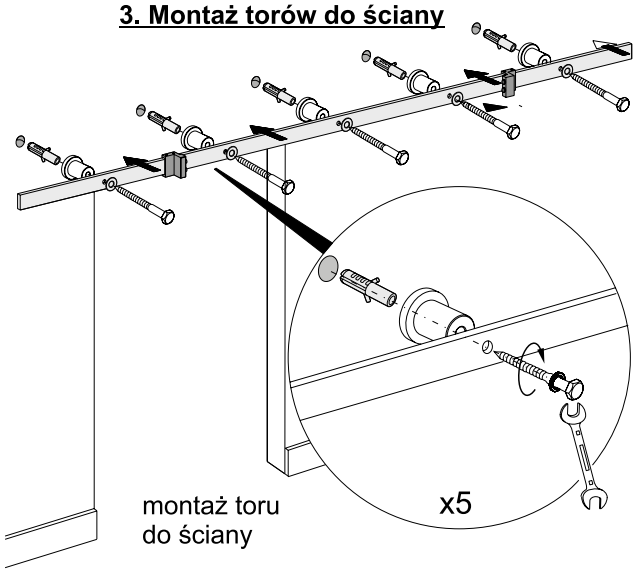

ELEMENTY DODATKOWE

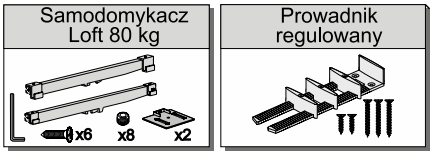

ELEMENTY SKŁADOWE

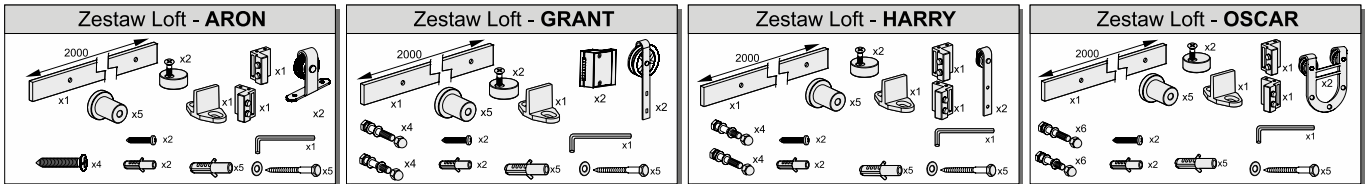

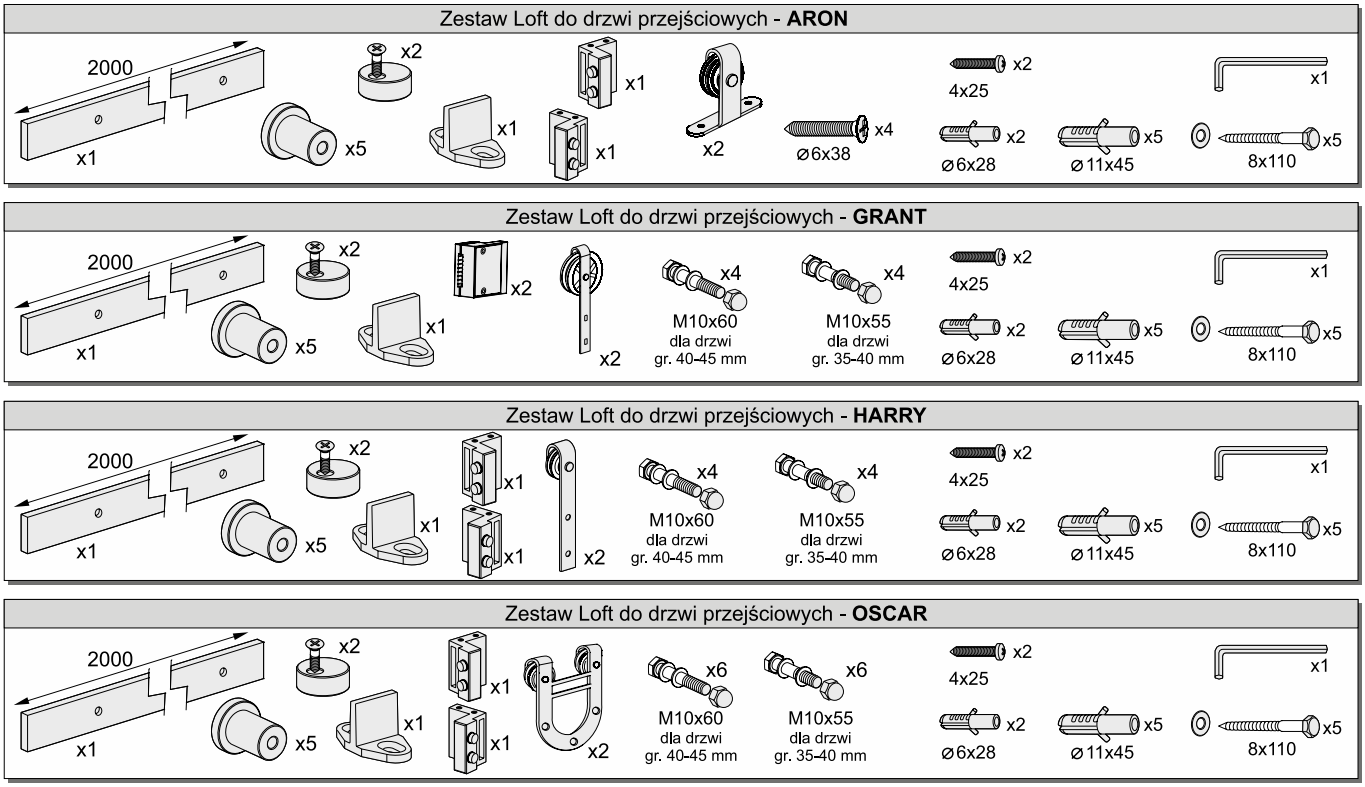

4. Montaż wózków

Montaż wózków
ARON

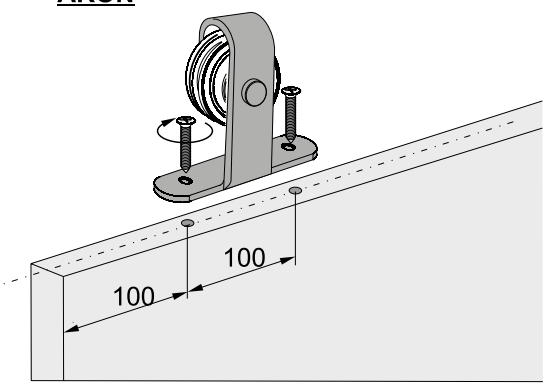

Montaż wózków
GRANT

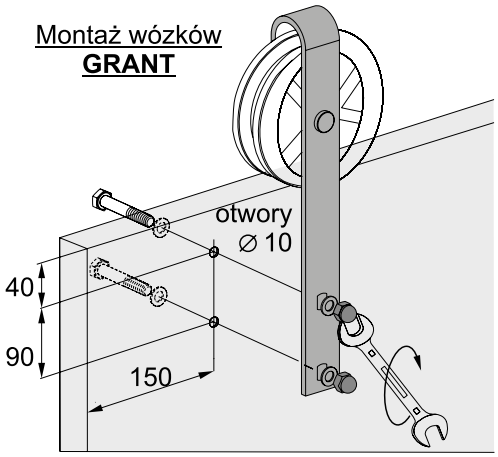

Montaż wózków
HARRY

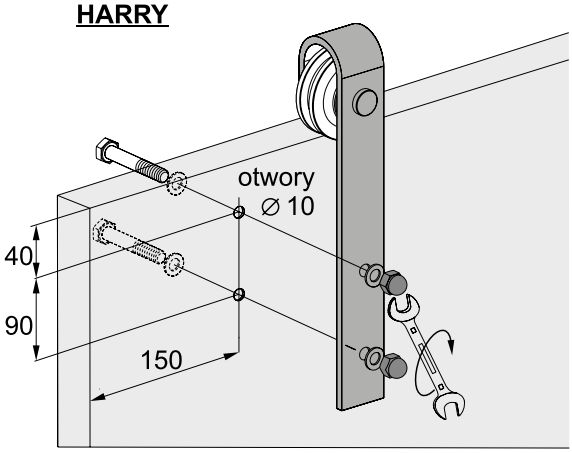

Montaż wózków
OSCAR

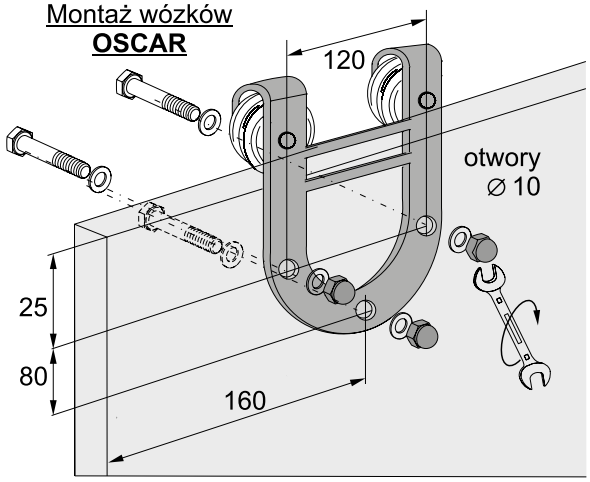

5. Montaż odbojników w drzwiach

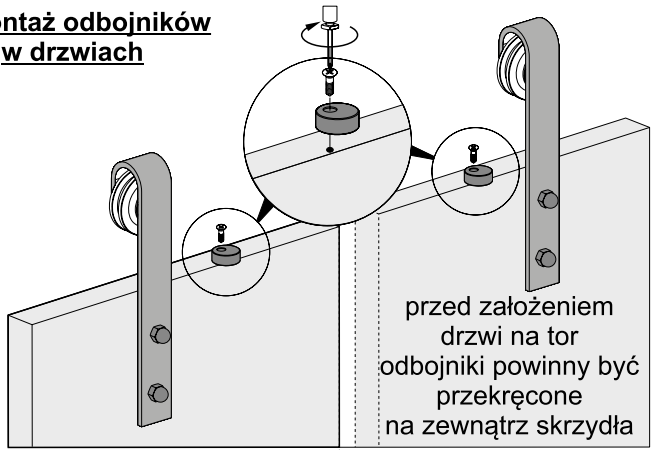

6. Montaż drzwi

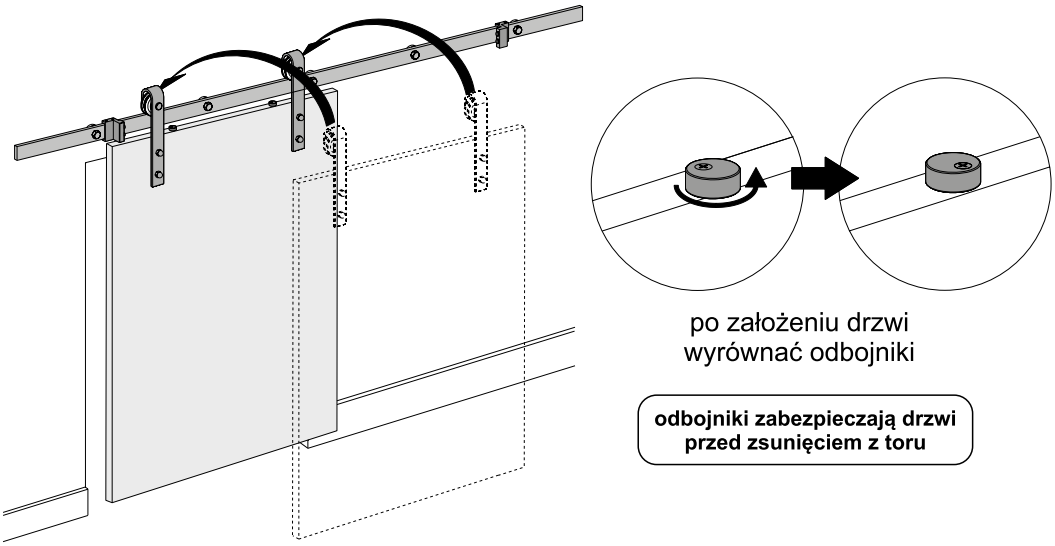

7. Montaż prowadnika

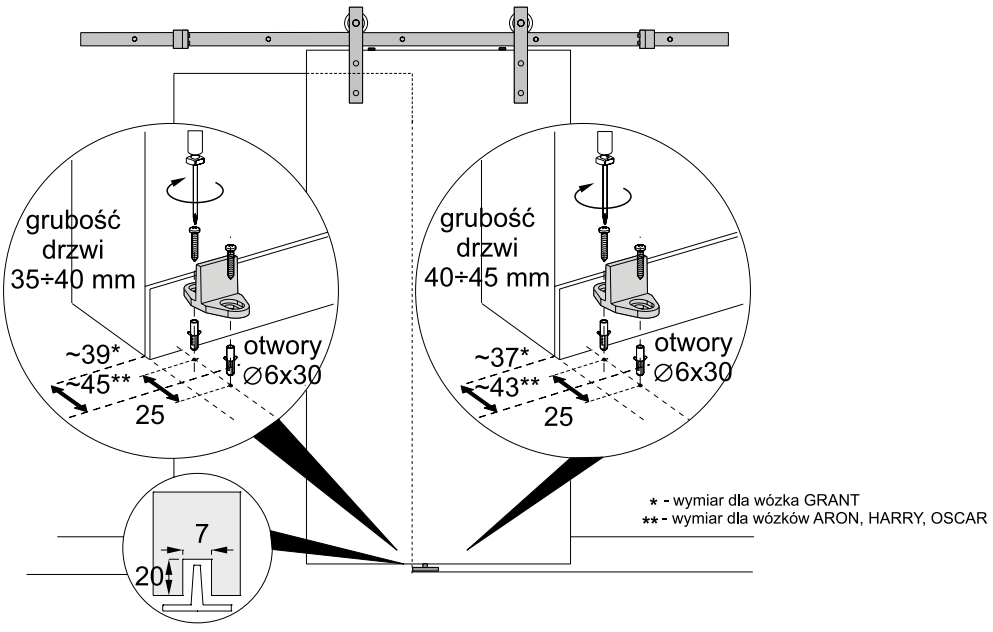

8. Regulacja położenia odbojników na torze

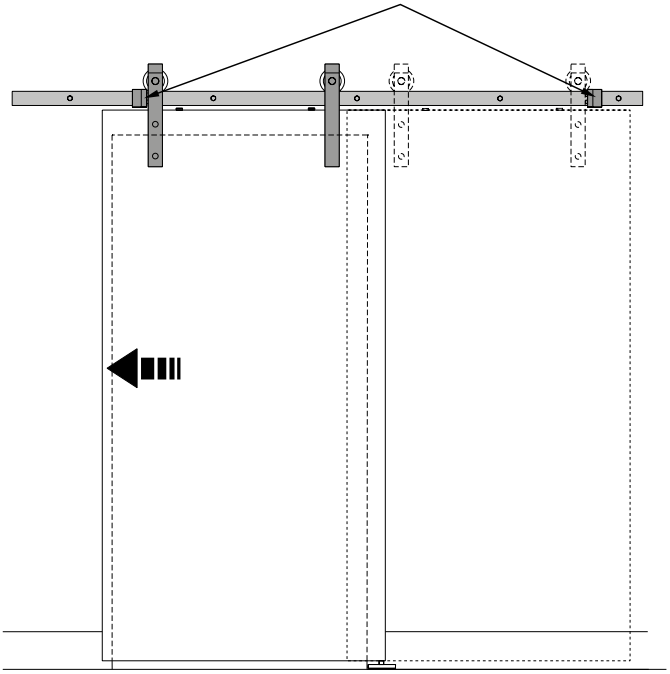

ARON

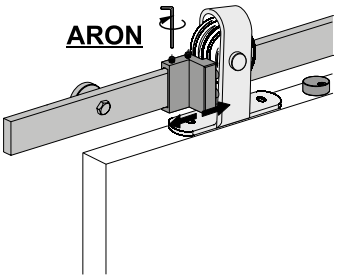

GRANT

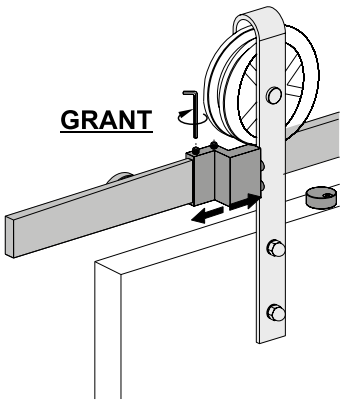

HARRY

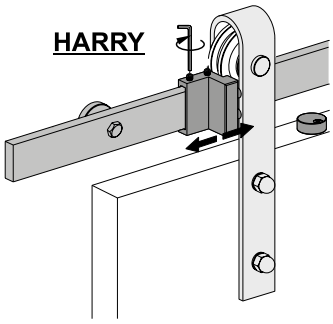

OSCAR

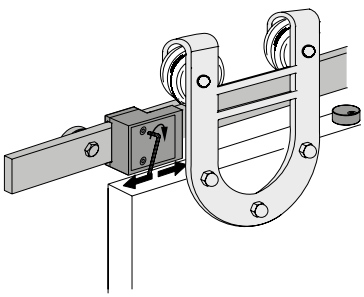

WYMIARY POMOCNICZE

Minimalna odległość toru od sufitu niezbędna do założenia drzwi oraz głębokość od ściany jaką zajmuje system

ARON

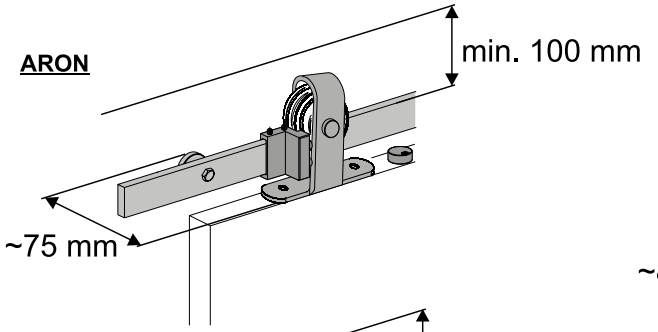

GRANT

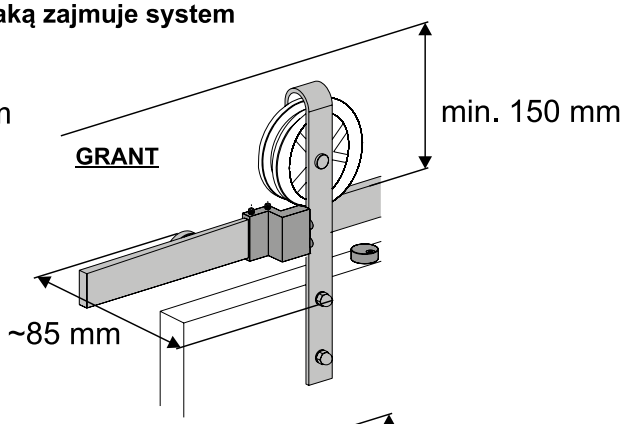

HARRY

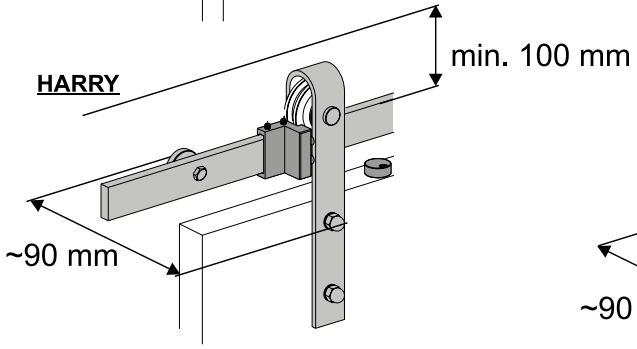

OSCAR

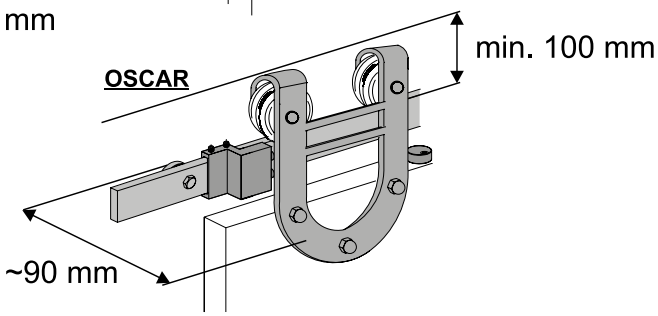

SYSTEM **SECRET DOOR**

ONE PACK | 80 kg | 35-60 mm płyta | parts

System drzwi przesuwnych z dolnym układem jezdnym, na torze pojedynczym



CHARAKTERYSTYKA	
Przeznaczenie	**Drzwi przesuwne**
Tor	**Pojedynczy**
Układ jezdny	**Dolny**
Prowadzenie górne	**Wózek z łożyskiem kulkowym**
Prowadzenie dolne	**Wózek z łożyskiem kulkowym (przenosi ciężar drzwi)**
Konstrukcja	**Płytowa**
Grubość wypełnienia	**35-60 mm**
Rodzaj wypełnienia	**Płyta**
Max. obciążenie skrzydła	**80 kg**
Max. długość rączki	**Brak**
Max. długość toru	**1220 mm**
Szczotki odbojowe	**Brak**
Szczotki przeciwkurzowe	**Brak**
Program sprzedażowy	**ONE PACK**
Dekorowanie	**Brak**

ZASTOSOWANIE
Drzwi przejściowe

ELEMENTY SYSTEMU

ONE PACK **SECRET DOOR**



INDEKS	KOLOR	DŁUGOŚĆ (mm)	OPAK. ZBIORCZE	JEDN. MIARY
06361	SREBRNY	1220	5	kpl.

NAZWA	ILOŚĆ
Tor górny	1 szt.
Zaślepki toru	1 szt.
Wózek górny	1 szt.
Wózek dolny	2 szt.
Listwa dolna	1 szt.
Samodomykacz	1 szt.
Rolka dystansowa	2 szt.
Prowadnik	1 szt.
Klucz imbusowy 2 mm	1 szt.
Klucz imbusowy 4 mm	1 szt.
Wkręt dociskowy M4x6	4 szt.
Wkręt z łbem stożkowym ø4 x 16	25 szt.
Wkręt z kołkiem rozporowym ø4 x 35	5 szt.
Instrukcja montażu	1 szt.

SYSTEM
SECRET DOOR

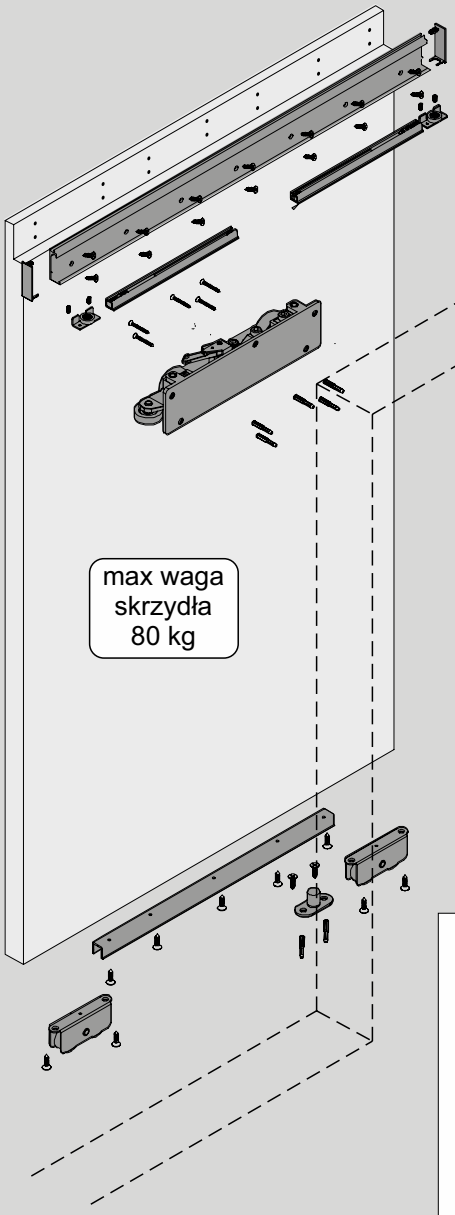

D - szerokość światła otworu
d - szerokość drzwi
H - wysokość światła otworu
h - wysokość drzwi

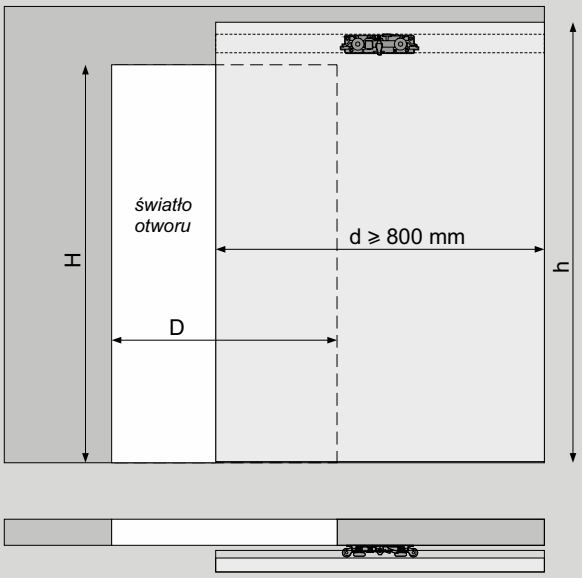

Wysokość drzwi

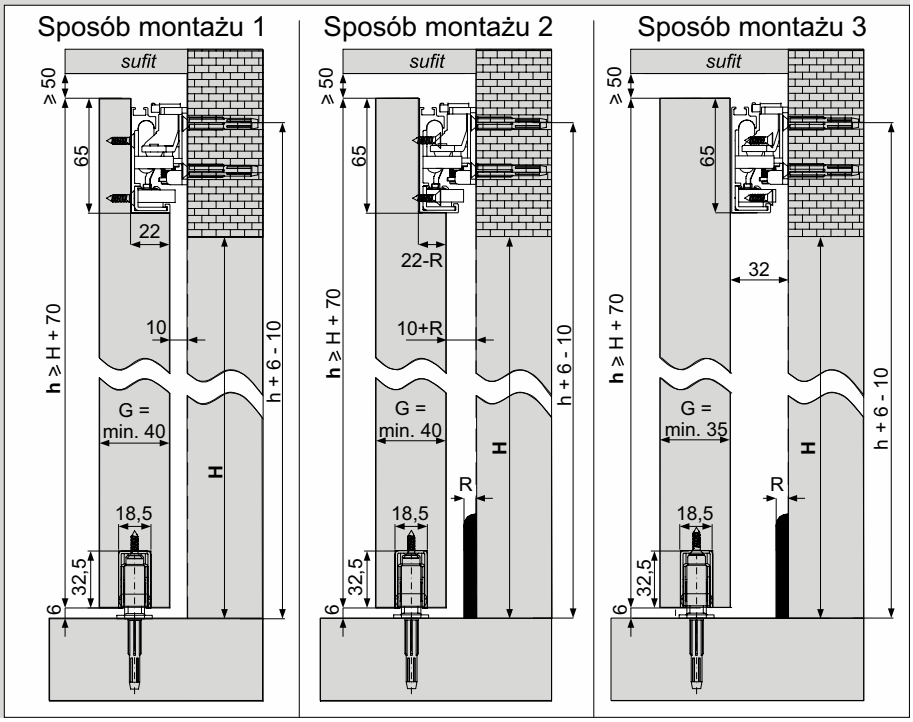

H - światło otworu
h - wysokość drzwi
G - grubość drzwi
R - grubość listwy przypodłogowej

ELEMENTY SKŁADOWE

Zestaw do drzwi przejściowych SECRET DOOR

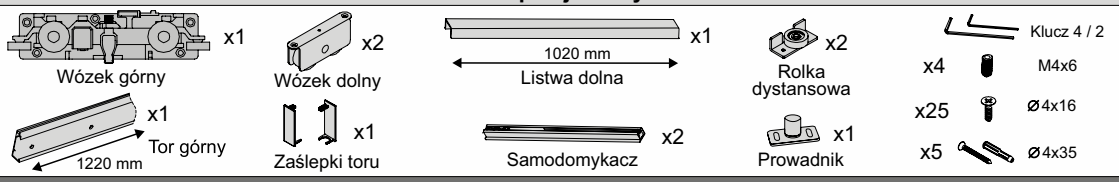

Szerokość drzwi

Sposób montażu I

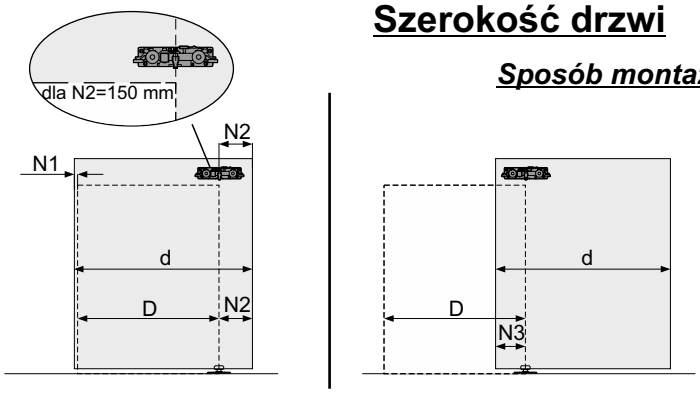

d - szerokość drzwi (800 ÷ 1220 mm)
D - światło otworu (650 ÷ 1070 mm)

N1 = 0÷35 mm
N2 ≥ 150 mm
N3 ≤ 116 mm
d ≥ 800 mm

d = D + N1 + N2

Ustawienie położenia samodomykacza

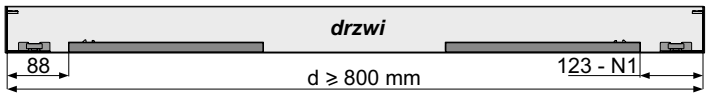

Szerokość drzwi

Sposób montażu II

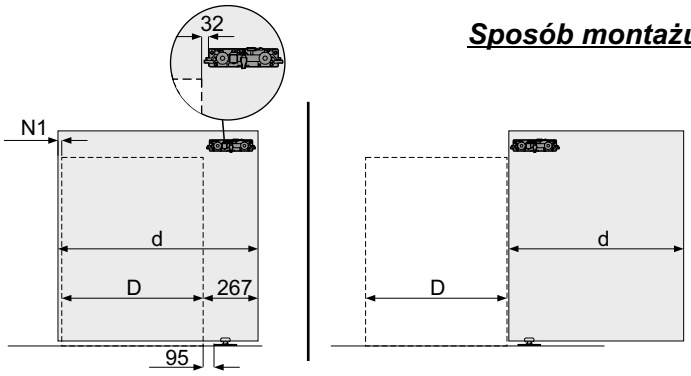

d - szerokość drzwi (800 ÷ 1220 mm)
D - światło otworu (533 ÷ 953 mm)

N1 = 0÷35 mm
d ≥ 800 mm

d = D + N1 + 267

Ustawienie położenia samodomykacza

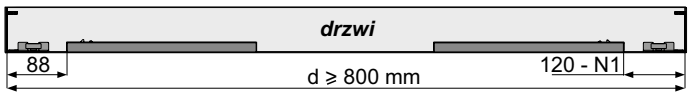

Wymiary montażowe drzwi

Opcja 1

Tor górny widoczny

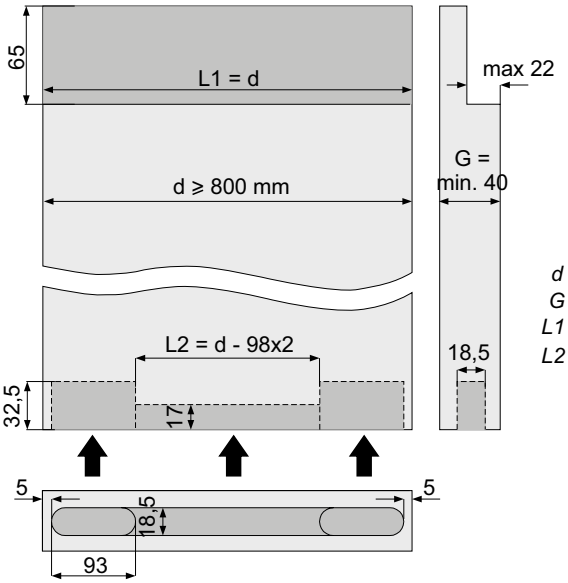

d - szerokość drzwi
G - grubość drzwi
L1 - długość toru górnego
L2 - długość listwy dolnej

Opcja 2

Tor górny niewidoczny

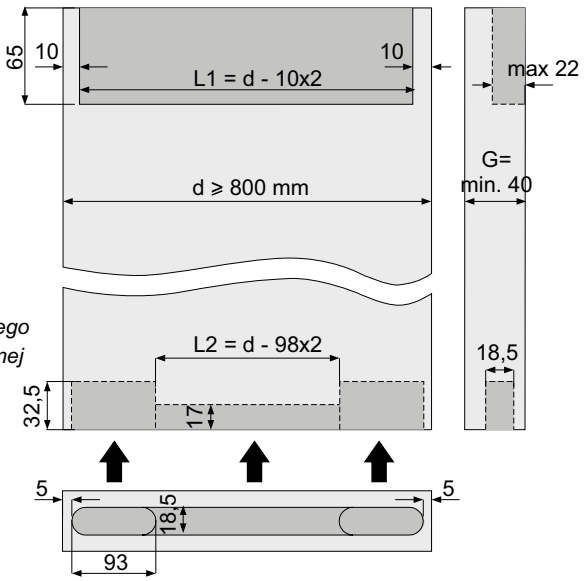

Montaż drzwi

Zamocować tor górny w drzwiach

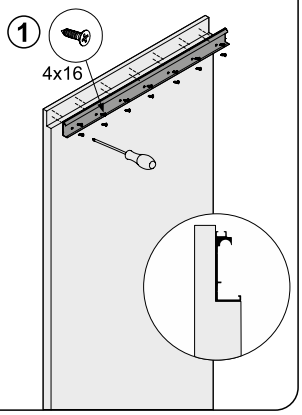

Wsunąć samodomykacze w tor górny i zablokować położenie śrubą

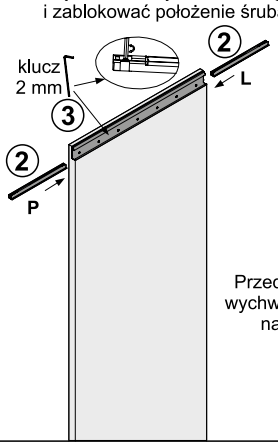

Uwaga!
Zwrócić uwagę na prawidłowy kierunek montażu samodomykacza *(strzałka na plastiku)*

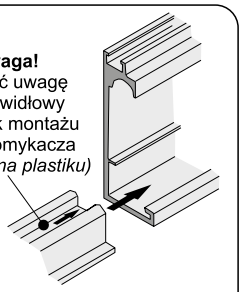

Przed założeniem drzwi wychwyt samodomykacza należy naciągnąć

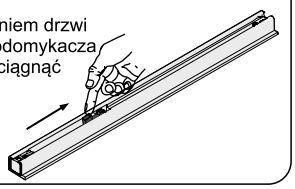

Wsunąć rolki dystansowe w tor górny i zablokować położenie śrubą

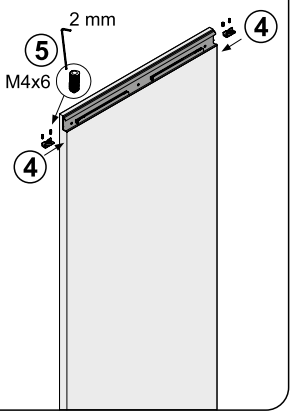

Nałożyć zaślepki na tor górny

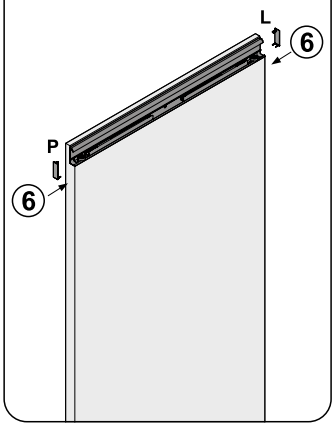

Zamocować w otworze na dole drzwi listwę dolną i wózki dolne

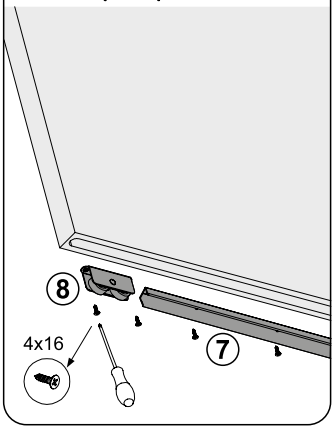

Zamocować wózek górny na ścianie

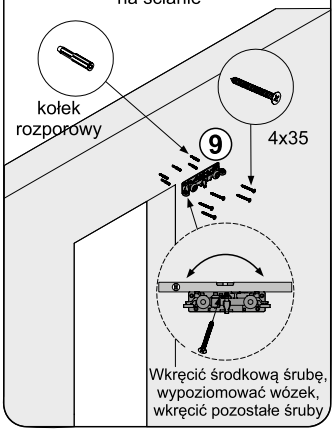

Zamocować w podłodze prowadnik dolny

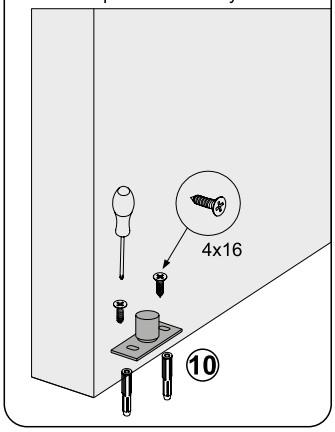

Odblokować wózek górny

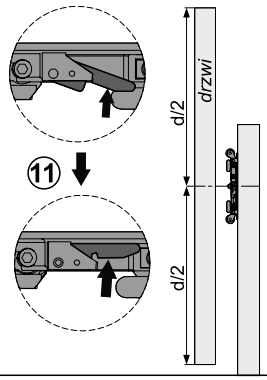

Zamocować drzwi na wózku górnym i w prowadniku

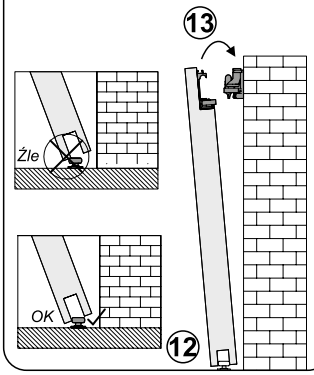

Zabezpieczenie drzwi przed wypadaniem

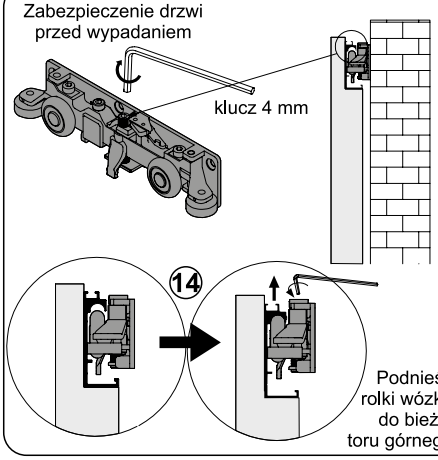

Zablokować wózek

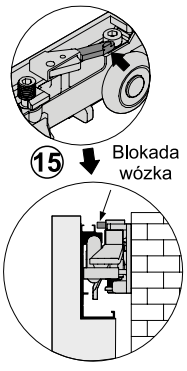

Regulacja drzwi przód-tył

Przed regulacją odblokować wózek

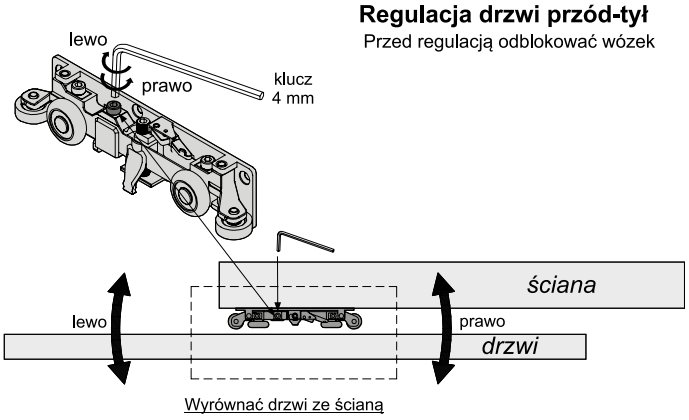

Wyrównać drzwi ze ścianą

Po wyregulowaniu drzwi zablokować wózek

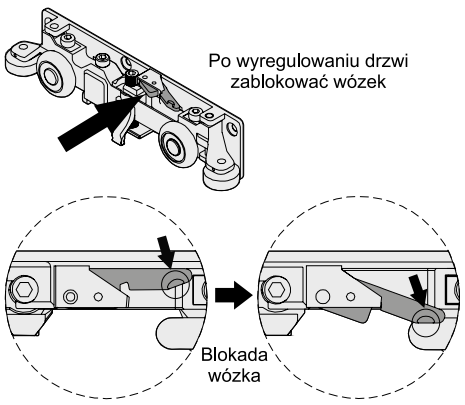

NOTATKI



SYSTEM **GEMINI**

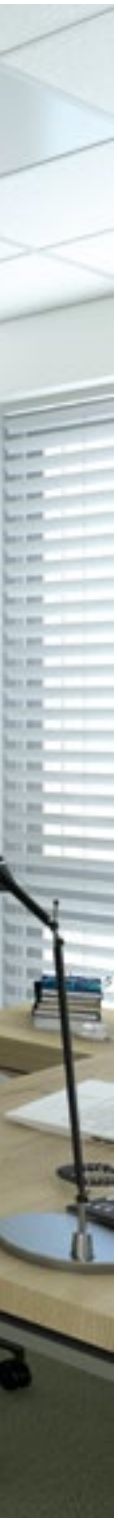

DRZWI PRZESUWNE Z TOREM PODWÓJNYM Z DOLNYM SYSTEMEM JEZDNYM

Seria Gemini

SYSTEM **GEMINI 18**
- *Linia* ALFA
- *Linia* FAWORYT
- *Linia* VICTORIA
- *Linia* BETA
- *Linia* FOCUS
- *Linia* FACTOR
- *Linia* FOCUS II
- *Linia* SECRET LINE
- *Linia* SLIM LINE
- *Linia* UNIVERSAL
- *Linia* ARTE GM
- *Linia* PORTO GM
- *Linia* PROSPER GM

SYSTEM **GEMINI 18 FRAME**
- *Linia* ARTE GM
- *Linia* PORTO GM
- *Linia* PROSPER GM

SYSTEM **GEMINI 10**
- *Linia* 10-KA
- *Linia* FOX
- *Linia* VITARA
- *Linia* GEMINI
- *Linia* JULIA
- *Linia* KARAT
- *Linia* LYNX
- *Linia* ROMEO
- *Linia* LEX

SYSTEM **GEMINI 4**
- *Linia* PAX
- *Linia* PAX XL

OPTIMUM KOMFORTU

Systemy wchodzące w skład tej serii oparte są na torach o niewielkiej szerokości. Drzwi GEMINI nie zajmują zbyt dużej przestrzeni w szafie, ale jednocześnie umożliwiają stosowanie ergonomicznych, zaopatrzonych w wygodne uchwyty rączek.

MAKSIMUM UNIWERSALNOŚCI

W serii produktów GEMINI znajdziemy cztery systemy: GEMINI 18, GEMINI 18 Frame, GEMINI 10 oraz GEMINI 4.
Systemy różnią się od siebie konstrukcyjnie, ale wykorzystują ten sam tor górny oraz dolny co sprawia, że możemy w łatwy sposób wybierać technologię wykonania skrzydła drzwiowego. Mamy do wyboru system GEMINI 18 oparty na wypełnieniu z płyty 18 mm, system ramowy GEMINI 18 Frame umożliwiający wypełnienie z płyty o grubości 18 mm lub ze szkła o grubości 4 mm. Dostępność linii PORTO GM w ponadstandardowej długości 3,0 m pozwala na szerokie wykorzystanie systemu. Seria oferuje również system GEMINI 10 do wypełnień płytą 10 mm oraz system GEMINI 4 charakteryzujący się niemal niewidocznymi od frontu profilami aluminiowymi, przeznaczony do wypełnień 4 mm. Zaletą systemów jest to, że zmiana technologii wykonania drzwi nie pociąga za sobą konieczności zmiany torów. Tym samym, nie ulega zmianie przestrzeń, jaką zajmuje on w szafie.

PONADCZASOWA STYLISTYKA

W systemach GEMINI odnajdziemy wiele designerskich propozycji rączek. Większość profili wykonanych jest w opatentowanej technologii DECOR, pozwalającej na łatwe i tanie zdobienie folią. Ilość dostępnych wzorów folii daje nieograniczone możliwości tworzenia ciekawych kompozycji kolorystycznych.

DECOR

50 kg | 16 mm płyta | 18 mm płyta | płyta+ lustro | parts

SYSTEM **GEMINI 18**

System drzwi przesuwnych z dolnym układem jezdnym, na torze podwójnym



CHARAKTERYSTYKA	
Przeznaczenie	**Drzwi przesuwne**
Tor	**Podwójny**
Układ jezdny	**Dolny**
Prowadzenie górne	**Wózek z łożyskiem kulkowym**
Prowadzenie dolne	**Wózek z łożyskiem kulkowym (przenosi ciężar drzwi)**
Konstrukcja	**Płytowa**
Grubość wypełnienia	**16 mm lub 18 mm w zależności od rączki**
Rodzaj wypełnienia	**Płyta 18 mm, 16 mm lub 12 mm + lustro 4 mm**
Max. obciążenie skrzydła	**50 kg**
Max. długość rączki	**3000 mm**
Max. długość toru	**6000 mm**
Szczotki odbojowe	**Tak**
Szczotki przeciwkurzowe	**Tak**
Program sprzedażowy	**Poszczególne części dostępne oddzielnie**
Dekorowanie	**Folia DECOR**

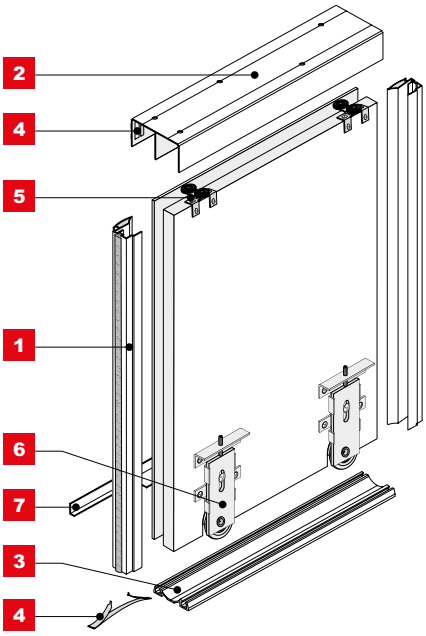

ZASTOSOWANIE

Zabudowa wnęk, garderoby, szafy, poddasze

1a Rączka **ALFA 16/18 IIC**

18 mm płyta | płyta+ lustro



INDEKS	KOLOR	DŁUGOŚĆ (mm)	OPAK. ZBIORCZE	JEDN. MIARY
04530	SREBRNY	2700	20	szt.
04529	JASNY BRĄZ	2700	20	szt.
04531	ZŁOTY	2700	20	szt.
04532	RAL BIAŁY POŁYSK	2700	20	szt.
05153	RAL BIAŁY MAT	2700	20	szt.
05152	RAL CZARNY POŁYSK	2700	20	szt.
05305	RAL CZARNY MAT	2700	20	szt.
06053	GRAFIT LAK. STRUKT.	2700	20	szt.
06438	CZARNY LAK. STRUKT.	2700	20	szt.
06816	ZŁOTY/MOSIĄDZ	2700	20	szt.

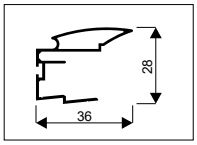

1b Rączka **BETA 16 C**

16 mm płyta

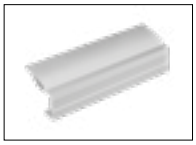

INDEKS	KOLOR	DŁUGOŚĆ (mm)	OPAK. ZBIORCZE	JEDN. MIARY
04607	SREBRNY	2700	20	szt.

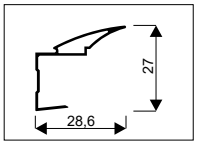

1c Rączka **BETA 18 C**

18 mm płyta

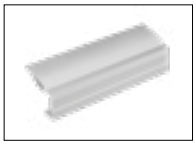

INDEKS	KOLOR	DŁUGOŚĆ (mm)	OPAK. ZBIORCZE	JEDN. MIARY
04611	SREBRNY	2700	20	szt.
04610	JASNY BRĄZ	2700	20	szt.

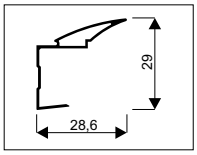

16 mm płyta | program VICTORIA ABC

DECOR 1d **ZESTAW B2**
Rączka **FACTOR 16 IIC (Decor)**

i *Zestaw zawiera 2 szt. rączki FACTOR 16 IIC*

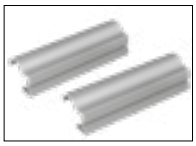

INDEKS	KOLOR	DŁUGOŚĆ (mm)	OPAK. ZBIORCZE	JEDN. MIARY
04546	SREBRNY	2700	10	kpl.

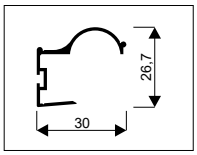

DECOR 1e Rączka **FACTOR 18 IIC (Decor)**

18 mm płyta

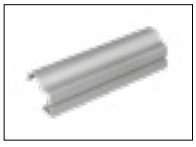

INDEKS	KOLOR	DŁUGOŚĆ (mm)	OPAK. ZBIORCZE	JEDN. MIARY
05546	SREBRNY	2700	20	kpl.
05545	JASNY BRĄZ	2700	20	kpl.

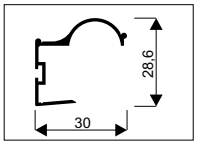

1f Rączka **FAWORYT 16/18 IIC**

18 mm płyta | płyta+ lustro

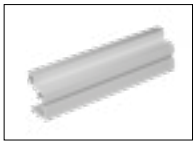

INDEKS	KOLOR	DŁUGOŚĆ (mm)	OPAK. ZBIORCZE	JEDN. MIARY
04552	SREBRNY	2700	20	szt.
04551	JASNY BRĄZ	2700	20	szt.
04554	RAL BIAŁY POŁYSK	2700	20	szt.
04556	RAL BIAŁY MAT	2700	20	szt.
05306	RAL CZARNY MAT	2700	20	szt.

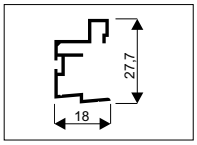

1i Rączka **FOCUS 16**

16 mm płyta

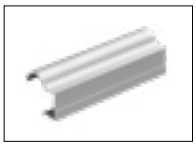

INDEKS	KOLOR	DŁUGOŚĆ (mm)	OPAK. ZBIORCZE	JEDN. MIARY
00483	SREBRNY	2700	20	szt.

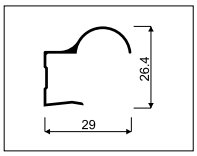

1j Rączka **FOCUS 16 IIC**

16 mm płyta



INDEKS	KOLOR	DŁUGOŚĆ (mm)	OPAK. ZBIORCZE	JEDN. MIARY
04569	SREBRNY	2700	20	szt.
04568	JASNY BRĄZ	2700	20	szt.
04570	ZŁOTY	2700	20	szt.
06817	ZŁOTY/MOSIĄDZ	2700	20	szt.

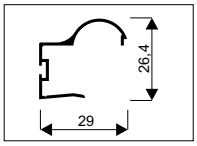

1k Rączka **FOCUS 18**

18 mm płyta



INDEKS	KOLOR	DŁUGOŚĆ (mm)	OPAK. ZBIORCZE	JEDN. MIARY
03156	SREBRNY	2400	40	szt.
06461	RAL CZARNY MAT	2400	40	szt.
00490	SREBRNY	2700	20	szt.
00488	JASNY BRĄZ	2700	20	szt.
06712	RAL CZARNY MAT	2700	20	szt.

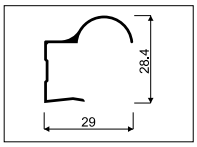

1l Rączka **FOCUS 18 IIC**

18 mm płyta

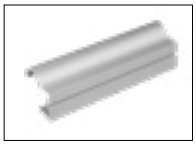

INDEKS	KOLOR	DŁUGOŚĆ (mm)	OPAK. ZBIORCZE	JEDN. MIARY
04572	SREBRNY	2700	20	szt.
04571	JASNY BRĄZ	2700	20	szt.
04573	ZŁOTY	2700	20	szt.
05903	RAL CZARNY MAT	2700	20	szt.
06818	ZŁOTY/MOSIĄDZ	2700	20	szt.

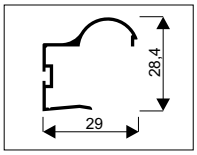

16 mm płyta | płyta+ lustro

1m Rączka **UNIVERSAL 16 C**

i *Rączka dostosowana do systemu z drzwiami skośnymi oraz do zamka do drzwi przesuwnych*



INDEKS	KOLOR	DŁUGOŚĆ (mm)	OPAK. ZBIORCZE	JEDN. MIARY
05196	SREBRNY	2100	20	szt.
04539	SREBRNY	2700	20	szt.

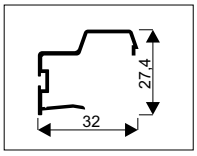

18 mm płyta

1n Rączka **UNIVERSAL 18 C**

i *Rączka dostosowana do systemu z drzwiami skośnymi oraz do zamka do drzwi przesuwnych*



INDEKS	KOLOR	DŁUGOŚĆ (mm)	OPAK. ZBIORCZE	JEDN. MIARY
04535	SREBRNY	2700	20	szt.
04534	JASNY BRĄZ	2700	20	szt.

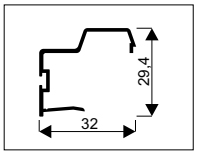

DECOR **1p** Rączka **VICTORIA 16/18-Decor II C**

18 mm płyta | płyta+ lustro

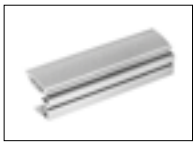

INDEKS	KOLOR	DŁUGOŚĆ (mm)	OPAK. ZBIORCZE	JEDN. MIARY
05544	SREBRNY	2700	20	szt.
05543	JASNY BRĄZ	2700	20	szt.
04618-Y	JASNY BRĄZ SZCZOTK.	2700	20	szt.
04617	CZARNY SZCZOTK.	2700	20	szt.
04619	KONIAK SZCZOTK.	2700	20	szt.

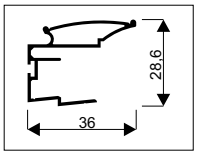

1r Profil ramkowy **SECRET LINE II**

18 mm płyta

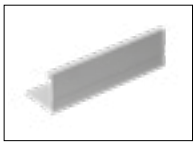

INDEKS	KOLOR	DŁUGOŚĆ (mm)	OPAK. ZBIORCZE	JEDN. MIARY
02550	SREBRNY	2700	60	szt.
02549	JASNY BRĄZ	2700	60	szt.
05744	RAL CZARNY MAT	2700	60	szt.

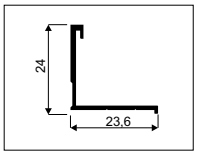

1s Profil ramkowy **SLIM LINE**

18 mm płyta

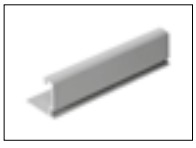

INDEKS	KOLOR	DŁUGOŚĆ (mm)	OPAK. ZBIORCZE	JEDN. MIARY
01598	SREBRNY	2700	20	szt.
01706	JASNY BRĄZ	2700	20	szt.

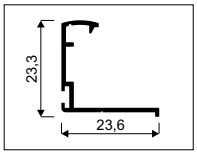

1t Rączka **ARTE GM**

18 mm płyta



INDEKS	KOLOR	DŁUGOŚĆ (mm)	OPAK. ZBIORCZE	JEDN. MIARY
05788	SREBRNY	2700	20	szt.
05789	JASNY BRĄZ	2700	20	szt.
05910	RAL CZARNY MAT	2700	20	szt.

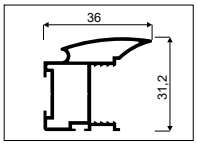

1u Rączka **PORTO GM**

18 mm płyta



INDEKS	KOLOR	DŁUGOŚĆ (mm)	OPAK. ZBIORCZE	JEDN. MIARY
05784	SREBRNY	2700	20	szt.
05786	JASNY BRĄZ	2700	20	szt.
06165	RAL CZARNY MAT	2700	20	szt.
05785	SREBRNY	3000	20	szt.
05787	JASNY BRĄZ	3000	20	szt.
06166	RAL CZARNY MAT	3000	20	szt.

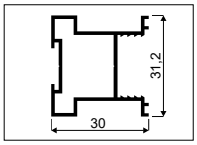

DECOR 1w Rączka **PROSPER GM**

18 mm płyta



INDEKS	KOLOR	DŁUGOŚĆ (mm)	OPAK. ZBIORCZE	JEDN. MIARY
05790	SREBRNY	2700	20	szt.
05791	JASNY BRĄZ	2700	20	szt.

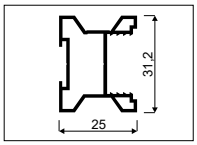

DECOR 2 Tor górny **GEMINI-DECOR**

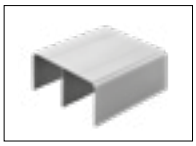

INDEKS	KOLOR	DŁUGOŚĆ (mm)	OPAK. ZBIORCZE	JEDN. MIARY
01023	SREBRNY	1700	12	szt.
01008	JASNY BRĄZ	1700	12	szt.
01030	ZŁOTY	1700	12	szt.
02501-Y	JASNY BRĄZ SZCZOTK.	1700	12	szt.
03115	CZARNY SZCZOTK.	1700	12	szt.
03119	KONIAK SZCZOTK.	1700	12	szt.
04059	RAL BIAŁY POŁYSK	1700	12	szt.
05082	RAL BIAŁY MAT	1700	12	szt.
05175	RAL CZARNY POŁYSK	1700	12	szt.
05313	RAL CZARNY MAT	1700	12	szt.
06045	GRAFIT LAK. STRUKT.	1700	12	szt.
06285	CZARNY LAK. STRUKT.	1700	12	szt.
06805	ZŁOTY/MOSIĄDZ	1700	12	szt.
01025	SREBRNY	2350	12	szt.
01010	JASNY BRĄZ	2350	12	szt.

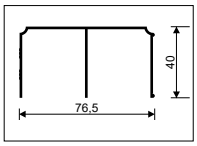

INDEKS	KOLOR	DŁUGOŚĆ (mm)	OPAK. ZBIORCZE	JEDN. MIARY
01032	ZŁOTY	2350	12	szt.
02498-Y	JASNY BRĄZ SZCZOTK.	2350	12	szt.
03116	CZARNY SZCZOTK.	2350	12	szt.
03120	KONIAK SZCZOTK.	2350	12	szt.
04060	RAL BIAŁY POŁYSK	2350	12	szt.
05172	RAL BIAŁY MAT	2350	12	szt.
05176	RAL CZARNY POŁYSK	2350	12	szt.
05314	RAL CZARNY MAT	2350	12	szt.
06046	GRAFIT LAK. STRUKT.	2350	12	szt.
06286	CZARNY LAK. STRUKT.	2350	12	szt.
06806	ZŁOTY/MOSIĄDZ	2350	12	szt.
01026	SREBRNY	3000	12	szt.
01011	JASNY BRĄZ	3000	12	szt.
01033	ZŁOTY	3000	12	szt.
02499-Y	JASNY BRĄZ SZCZOTK.	3000	12	szt.
03117	CZARNY SZCZOTK.	3000	12	szt.
03121	KONIAK SZCZOTK.	3000	12	szt.
04016	RAL BIAŁY POŁYSK	3000	12	szt.
03889	RAL BIAŁY MAT	3000	12	szt.
05177	RAL CZARNY POŁYSK	3000	12	szt.
05315	RAL CZARNY MAT	3000	12	szt.
06022	GRAFIT LAK. STRUKT.	3000	12	szt.
06287	CZARNY LAK. STRUKT.	3000	12	szt.
06807	ZŁOTY/MOSIĄDZ	3000	12	szt.
01469	SREBRNY	4050	12	szt.
01439	JASNY BRĄZ	4050	12	szt.
01462	ZŁOTY	4050	12	szt.
02500-Y	JASNY BRĄZ SZCZOTK.	4050	12	szt.
03118	CZARNY SZCZOTK.	4050	12	szt.
03122	KONIAK SZCZOTK.	4050	12	szt.
04061	RAL BIAŁY POŁYSK	4050	12	szt.
05173	RAL BIAŁY MAT	4050	12	szt.
05178	RAL CZARNY POŁYSK	4050	12	szt.
04835	RAL CZARNY MAT	4050	12	szt.
06023	GRAFIT LAK. STRUKT.	4050	12	szt.
06288	CZARNY LAK. STRUKT.	4050	12	szt.
06808	ZŁOTY/MOSIĄDZ	4050	12	szt.
01391	SREBRNY	6000	12	szt.
01390	JASNY BRĄZ	6000	12	szt.
01392	ZŁOTY	6000	12	szt.
03424-Y	JASNY BRĄZ SZCZOTK.	6000	12	szt.
03222	CZARNY SZCZOTK.	6000	12	szt.
03524	KONIAK SZCZOTK.	6000	12	szt.
03206	RAL BIAŁY POŁYSK	6000	12	szt.
05174	RAL BIAŁY MAT	6000	12	szt.
05179	RAL CZARNY POŁYSK	6000	12	szt.
05316	RAL CZARNY MAT	6000	12	szt.
06047	GRAFIT LAK. STRUKT.	6000	12	szt.
06154	CZARNY LAK. STRUKT.	6000	12	szt.
06809	ZŁOTY/MOSIĄDZ	6000	12	szt.

DECOR 3a

Tor dolny **ELEGANT II-DECOR**



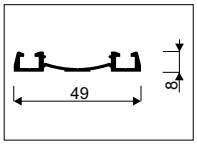

INDEKS	KOLOR	DŁUGOŚĆ (mm)	OPAK. ZBIORCZE	JEDN. MIARY
04279	SREBRNY	1700	12	szt.
04273	JASNY BRĄZ	1700	12	szt.
04285	ZŁOTY	1700	12	szt.
04333-Y	JASNY BRĄZ SZCZOTK.	1700	12	szt.
04338	CZARNY SZCZOTK.	1700	12	szt.
04343	KONIAK SZCZOTK.	1700	12	szt.
04290	RAL BIAŁY POŁYSK	1700	12	szt.
05081	RAL BIAŁY MAT	1700	12	szt.
05155	RAL CZARNY POŁYSK	1700	12	szt.
05308	RAL CZARNY MAT	1700	12	szt.
06042	GRAFIT LAK. STRUKT.	1700	12	szt.
06269	CZARNY LAK. STRUKT.	1700	12	szt.
06795	ZŁOTY/MOSIĄDZ	1700	12	szt.
04280	SREBRNY	2350	12	szt.
04274	JASNY BRĄZ	2350	12	szt.
04286	ZŁOTY	2350	12	szt.
04334-Y	JASNY BRĄZ SZCZOTK.	2350	12	szt.
04339	CZARNY SZCZOTK.	2350	12	szt.
04344	KONIAK SZCZOTK.	2350	12	szt.
04291	RAL BIAŁY POŁYSK	2350	12	szt.
05160	RAL BIAŁY MAT	2350	12	szt.
05156	RAL CZARNY POŁYSK	2350	12	szt.
05309	RAL CZARNY MAT	2350	12	szt.
06043	GRAFIT LAK. STRUKT.	2350	12	szt.
06270	CZARNY LAK. STRUKT.	2350	12	szt.
06796	ZŁOTY/MOSIĄDZ	2350	12	szt.
04281	SREBRNY	3000	12	szt.
04275	JASNY BRĄZ	3000	12	szt.
04287	ZŁOTY	3000	12	szt.
04335-Y	JASNY BRĄZ SZCZOTK.	3000	12	szt.
04340	CZARNY SZCZOTK.	3000	12	szt.
04345	KONIAK SZCZOTK.	3000	12	szt.
04292	RAL BIAŁY POŁYSK	3000	12	szt.
04437	RAL BIAŁY MAT	3000	12	szt.
05157	RAL CZARNY POŁYSK	3000	12	szt.
05310	RAL CZARNY MAT	3000	12	szt.
06020	GRAFIT LAK. STRUKT.	3000	12	szt.
06271	CZARNY LAK. STRUKT.	3000	12	szt.
06797	ZŁOTY/MOSIĄDZ	3000	12	szt.
04282	SREBRNY	4050	12	szt.
04276	JASNY BRĄZ	4050	12	szt.
04288	ZŁOTY	4050	12	szt.
04336-Y	JASNY BRĄZ SZCZOTK.	4050	12	szt.
04341	CZARNY SZCZOTK.	4050	12	szt.
04346	KONIAK SZCZOTK.	4050	12	szt.
04293	RAL BIAŁY POŁYSK	4050	12	szt.
05161	RAL BIAŁY MAT	4050	12	szt.
05158	RAL CZARNY POŁYSK	4050	12	szt.

INDEKS	KOLOR	DŁUGOŚĆ (mm)	OPAK. ZBIORCZE	JEDN. MIARY
05311	RAL CZARNY MAT	4050	12	szt.
06021	GRAFIT LAK. STRUKT.	4050	12	szt.
06272	CZARNY LAK. STRUKT.	4050	12	szt.
06798	ZŁOTY/MOSIĄDZ	4050	12	szt.
04284	SREBRNY	6000	12	szt.
04278	JASNY BRĄZ	6000	12	szt.
04289	ZŁOTY	6000	12	szt.
04337-Y	JASNY BRĄZ SZCZOTK.	6000	12	szt.
04342	CZARNY SZCZOTK.	6000	12	szt.
04347	KONIAK SZCZOTK.	6000	12	szt.
04295	RAL BIAŁY POŁYSK	6000	12	szt.
05162	RAL BIAŁY MAT	6000	12	szt.
05159	RAL CZARNY POŁYSK	6000	12	szt.
05312	RAL CZARNY MAT	6000	12	szt.
06044	GRAFIT LAK. STRUKT.	6000	12	szt.
06128	CZARNY LAK. STRUKT.	6000	12	szt.
06799	ZŁOTY/MOSIĄDZ	6000	12	szt.

DECOR 3a+



Zaślepka do toru dolnego **ELEGANT II**

INDEKS	KOLOR	DŁUGOŚĆ (mm)	OPAK. ZBIORCZE	JEDN. MIARY
04302	SREBRNY	1700	48	szt.
04296	JASNY BRĄZ	1700	48	szt.
04308	ZŁOTY	1700	48	szt.
04348-Y	JASNY BRĄZ SZCZOTK.	1700	48	szt.
04353	CZARNY SZCZOTK.	1700	48	szt.
04358	KONIAK SZCZOTK.	1700	48	szt.
04313	RAL BIAŁY POŁYSK	1700	48	szt.
05163	RAL BIAŁY MAT	1700	48	szt.
05167	RAL CZARNY POŁYSK	1700	48	szt.
05317	RAL CZARNY MAT	1700	48	szt.
06048	GRAFIT LAK. STRUKT.	1700	48	szt.
06301	CZARNY LAK. STRUKT.	1700	48	szt.
06800	ZŁOTY/MOSIĄDZ	1700	48	szt.
04303	SREBRNY	2350	48	szt.
04297	JASNY BRĄZ	2350	48	szt.
04309	ZŁOTY	2350	48	szt.
04349-Y	JASNY BRĄZ SZCZOTK.	2350	48	szt.
04354	CZARNY SZCZOTK.	2350	48	szt.
04359	KONIAK SZCZOTK.	2350	48	szt.
04314	RAL BIAŁY POŁYSK	2350	48	szt.
05164	RAL BIAŁY MAT	2350	48	szt.
05168	RAL CZARNY POŁYSK	2350	48	szt.
05318	RAL CZARNY MAT	2350	48	szt.
06049	GRAFIT LAK. STRUKT.	2350	48	szt.
06302	CZARNY LAK. STRUKT.	2350	48	szt.
06801	ZŁOTY/MOSIĄDZ	2350	48	szt.
04304	SREBRNY	3000	48	szt.
04298	JASNY BRĄZ	3000	48	szt.

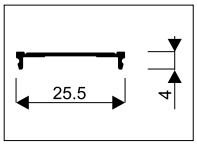

INDEKS	KOLOR	DŁUGOŚĆ (mm)	OPAK. ZBIORCZE	JEDN. MIARY
04310	ZŁOTY	3000	48	szt.
04350-Y	JASNY BRĄZ SZCZOTK.	3000	48	szt.
04355	CZARNY SZCZOTK.	3000	48	szt.
04360	KONIAK SZCZOTK.	3000	48	szt.
04315	RAL BIAŁY POŁYSK	3000	48	szt.
04438	RAL BIAŁY MAT	3000	48	szt.
05169	RAL CZARNY POŁYSK	3000	48	szt.
05319	RAL CZARNY MAT	3000	48	szt.
06050	GRAFIT LAK. STRUKT.	3000	48	szt.
06303	CZARNY LAK. STRUKT.	3000	48	szt.
06802	ZŁOTY/MOSIĄDZ	3000	48	szt.
04305	SREBRNY	4050	48	szt.
04299	JASNY BRĄZ	4050	48	szt.
04311	ZŁOTY	4050	48	szt.
04351-Y	JASNY BRĄZ SZCZOTK.	4050	48	szt.
04356	CZARNY SZCZOTK.	4050	48	szt.
04361	KONIAK SZCZOTK.	4050	48	szt.
04316	RAL BIAŁY POŁYSK	4050	48	szt.
05165	RAL BIAŁY MAT	4050	48	szt.
05170	RAL CZARNY POŁYSK	4050	48	szt.
05320	RAL CZARNY MAT	4050	48	szt.
06051	GRAFIT LAK. STRUKT.	4050	48	szt.
06304	CZARNY LAK. STRUKT.	4050	48	szt.
06803	ZŁOTY/MOSIĄDZ	4050	48	szt.
04307	SREBRNY	6000	48	szt.
04301	JASNY BRĄZ	6000	48	szt.
04312	ZŁOTY	6000	48	szt.
04352-Y	JASNY BRĄZ SZCZOTK.	6000	48	szt.
04357	CZARNY SZCZOTK.	6000	48	szt.
04362	KONIAK SZCZOTK.	6000	48	szt.
04317	RAL BIAŁY POŁYSK	6000	48	szt.
05166	RAL BIAŁY MAT	6000	48	szt.
05171	RAL CZARNY POŁYSK	6000	48	szt.
05321	RAL CZARNY MAT	6000	48	szt.
06052	GRAFIT LAK. STRUKT.	6000	48	szt.
06804	ZŁOTY/MOSIĄDZ	6000	48	szt.

DECOR 3b

Tor dolny **GEMINI-DECOR II**



INDEKS	KOLOR	DŁUGOŚĆ (mm)	OPAK. ZBIORCZE	JEDN. MIARY
04591	SREBRNY	1700	12	szt.
04586	JASNY BRĄZ	1700	12	szt.
04760	RAL BIAŁY POŁYSK	1700	12	szt.
04592	SREBRNY	2350	12	szt.
04587	JASNY BRĄZ	2350	12	szt.
04761	RAL BIAŁY POŁYSK	2350	12	szt.
04593	SREBRNY	3000	12	szt.
04588	JASNY BRĄZ	3000	12	szt.
04762	RAL BIAŁY POŁYSK	3000	12	szt.

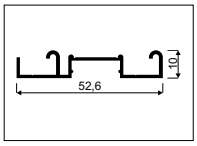

04594	SREBRNY	4050	12	szt.
04589	JASNY BRĄZ	4050	12	szt.
04763	RAL BIAŁY POŁYSK	4050	12	szt.
04595	SREBRNY	6000	12	szt.
04590	JASNY BRĄZ	6000	12	szt.
04764	RAL BIAŁY POŁYSK	6000	12	szt.

3b+ Klip mocujący do toru **GEMINI-Decor II**



INDEKS	KOLOR	OPAK. ZBIORCZE	JEDN. MIARY
20385	SZARY	1000	szt.

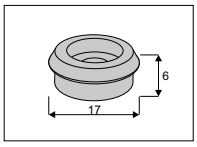

4a Pozycjoner wózka górnego **FIX**

i *Zalecany wkręt podkładkowy: Unix 3x13 (Indeks 20096)*



INDEKS	OPAK. ZBIORCZE	JEDN. MIARY
20326	10	szt.

4b Stoper **HI-TEC**



INDEKS	OPAK. ZBIORCZE	JEDN. MIARY
20080	100	szt.

5 Wózek prowadzący **FOCUS**

i *Zestaw zawiera 2 wózki*



INDEKS	OPAK. ZBIORCZE	JEDN. MIARY
10196	50	kpl.

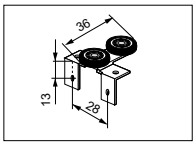

5a Wózek prowadzący **GM18 SYMETRYCZNY**

i *Zestaw zawiera 2 wózki*



INDEKS	OPAK. ZBIORCZE	JEDN. MIARY
05689	50	kpl.

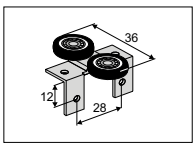

5b Wózek prowadzący **GM18 NIESYMETRYCZNY**

i *Zestaw zawiera 2 wózki*



INDEKS	OPAK. ZBIORCZE	JEDN. MIARY
05690	50	kpl.

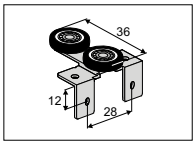



Samodomykacz
SEVROMATIC SV-25 i SV-50

Zestaw zawiera 2 szt. samodomykaczy (1 lewy i 1 prawy), komplet zaczepów i wkrętów



INDEKS	OBCIĄŻENIE	TYP	OPAK. ZBIORCZE	JEDN. MIARY
20139-SV	25 kg	LEWY + PRAWY	24	kpl.
20200-SV	50 kg	LEWY + PRAWY	24	kpl.

Samodomykacz pakowany luzem

W komplecie jeden zaczep i wkręty

20137-SV	25 kg	PRAWY	20	szt.
20138-SV	25 kg	LEWY	20	szt.
20197-SV	50 kg	PRAWY	20	szt.
20196-SV	50 kg	LEWY	20	szt.



Samodomykacz **SEVROMATIC MINI SV-25, SV-40 i SV-60**

Zestaw zawiera 2 szt. samodomykaczy, komplet zaczepów i wkrętów



INDEKS	OBCIĄŻENIE	TYP	OPAK. ZBIORCZE	JEDN. MIARY
20368-SV	25 kg	UNIWERSALNY	24	kpl.
20258-SV	40 kg	UNIWERSALNY	24	kpl.
20339-SV	60 kg	UNIWERSALNY	24	kpl.

Samodomykacz pakowany luzem

Dodatkowo należy zamówić komplet zaczepów o Indeksie 20265-SV. Samodomykacz MINI pasuje na lewe i prawe skrzydło

20359-SV	25 kg	UNIWERSALNY	100	szt.
20260-SV	40 kg	UNIWERSALNY	100	szt.
20336-SV	60 kg	UNIWERSALNY	100	szt.



Samodomykacz **SEVROMATIC TOP SV-60 i SV-80**

Zestaw zawiera 2 szt. samodomykaczy, komplet zaczepów i wkrętów. Samodomykacz TOP pasuje na lewe i prawe skrzydło



INDEKS	OBCIĄŻENIE	TYP	OPAK. ZBIORCZE	JEDN. MIARY
20259-SV	60 kg	UNIWERSALNY	24	kpl.
20267-SV	80 kg	UNIWERSALNY	24	kpl.

Samodomykacz pakowany luzem

Dodatkowo należy zamówić komplet zaczepów o indeksie 20265-SV. Samodomykacz TOP pasuje na lewe i prawe skrzydło

20266-SV	80 kg	UNIWERSALNY	100	szt.



Samodomykacz **SEVROMATIC CENTRAL SV-25, SV-40**

i *Zestaw zawiera 1 szt. samodomykacza, komplet zaczepów i wkrętów*

INDEKS	OBCIĄŻENIE	TYP	OPAK. ZBIORCZE	JEDN. MIARY
20363-SV	25 kg	ŚRODKOWY	24	kpl.
20319-SV	40 kg	ŚRODKOWY	24	kpl.



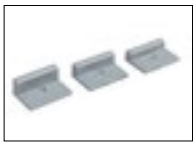

Zaczep do samodomykacza **„10" I „18" MINI / „10" TOP**

i *Zestaw zawiera 3 zaczepy różnej wysokości do wyboru i komplet wkrętów*

INDEKS	KOLOR	OPAK. ZBIORCZE	JEDN. MIARY
20265-SV	SZARY	24	kpl.

6a



Wózek dolny **WD 18C HI-TEC**

i *Zestaw zawiera 2 wózki*

INDEKS	OPAK. ZBIORCZE	JEDN. MIARY
10198	50	kpl.

6b



Wózek dolny **WD 18V HI-TEC**

i *Zestaw zawiera 2 wózki*

INDEKS	OPAK. ZBIORCZE	JEDN. MIARY
10236	50	kpl.

7a

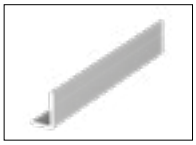

Kątownik **MINI 11 x 17**

16 mm płyta | 18 mm płyta | płyta+ lustro

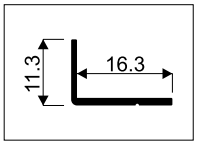

INDEKS	KOLOR	DŁUGOŚĆ (mm)	OPAK. ZBIORCZE	JEDN. MIARY
00102	SREBRNY	1700	120	szt.
00093	JASNY BRĄZ	1700	120	szt.
00108	ZŁOTY	1700	120	szt.
04053	RAL BIAŁY POŁYSK	1700	120	szt.
05136	RAL BIAŁY MAT	1700	120	szt.
05138	RAL CZARNY POŁYSK	1700	120	szt.
05296	RAL CZARNY MAT	1700	120	szt.
06034	GRAFIT LAK. STRUKT.	1700	120	szt.
06790	ZŁOTY/MOSIĄDZ	1700	120	szt.
00103	SREBRNY	2350	120	szt.
00094	JASNY BRĄZ	2350	120	szt.
00109	ZŁOTY	2350	120	szt.
04054	RAL BIAŁY POŁYSK	2350	120	szt.
05137	RAL BIAŁY MAT	2350	120	szt.

INDEKS	KOLOR	DŁUGOŚĆ (mm)	OPAK. ZBIORCZE	JEDN. MIARY
05139	RAL CZARNY POŁYSK	2350	120	szt.
05297	RAL CZARNY MAT	2350	120	szt.
06035	GRAFIT LAK. STRUKT.	2350	120	szt.
06791	ZŁOTY/MOSIĄDZ	2350	120	szt.
00104	SREBRNY	3000	120	szt.
00095	JASNY BRĄZ	3000	120	szt.
00110	ZŁOTY	3000	120	szt.
04055	RAL BIAŁY POŁYSK	3000	120	szt.
04066	RAL BIAŁY MAT	3000	120	szt.
05140	RAL CZARNY POŁYSK	3000	120	szt.
05298	RAL CZARNY MAT	3000	120	szt.
06036	GRAFIT LAK. STRUKT.	3000	120	szt.
06792	ZŁOTY/MOSIĄDZ	3000	120	szt.

Kątownik **K2-DECOR**

DECOR | 16 mm płyta | 18 mm płyta | płyta+ lustro | program VICTORIA ABC

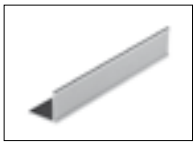

INDEKS	KOLOR	DŁUGOŚĆ (mm)	OPAK. ZBIORCZE	JEDN. MIARY
00078	SREBRNY	1700	60	szt.
00069	JASNY BRĄZ	1700	60	szt.
02934-Y	JASNY BRĄZ SZCZOTK.	1700	60	szt.
03462	CZARNY SZCZOTK.	1700	60	szt.
03459	KONIAK SZCZOTK.	1700	60	szt.
00079	SREBRNY	2350	60	szt.
00070	JASNY BRĄZ	2350	60	szt.
02935-Y	JASNY BRĄZ SZCZOTK.	2350	60	szt.
03463	CZARNY SZCZOTK.	2350	60	szt.
03460	KONIAK SZCZOTK.	2350	60	szt.
00080	SREBRNY	3000	60	szt.
00071	JASNY BRĄZ	3000	60	szt.
02936-Y	JASNY BRĄZ SZCZOTK.	3000	60	szt.
03464	CZARNY SZCZOTK.	3000	60	szt.
03461	KONIAK SZCZOTK.	3000	60	szt.

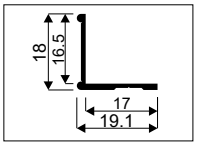

7b

Kątownik **ZW 20 x 18**

16 mm płyta | 18 mm płyta | płyta+ lustro

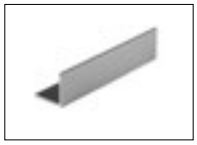

INDEKS	KOLOR	DŁUGOŚĆ (mm)	OPAK. ZBIORCZE	JEDN. MIARY
00058	SREBRNY	1700	60	szt.
00052	JASNY BRĄZ	1700	60	szt.
00059	SREBRNY	2350	60	szt.
00053	JASNY BRĄZ	2350	60	szt.
00060	SREBRNY	3000	60	szt.
00054	JASNY BRĄZ	3000	60	szt.

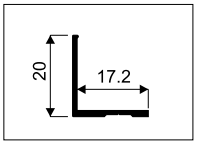

Teownik **04-DECOR**

DECOR | 16 mm płyta | 18 mm płyta | płyta+ lustro



INDEKS	KOLOR	DŁUGOŚĆ (mm)	OPAK. ZBIORCZE	JEDN. MIARY
00691	SREBRNY	3000	60	szt.
00688	JASNY BRĄZ	3000	60	szt.

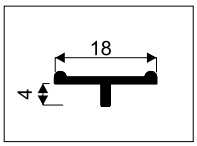

Teownik **18-DECOR**

DECOR | 18 mm płyta



INDEKS	KOLOR	DŁUGOŚĆ (mm)	OPAK. ZBIORCZE	JEDN. MIARY
01373	SREBRNY	3000	60	szt.
01370	JASNY BRĄZ	3000	60	szt.

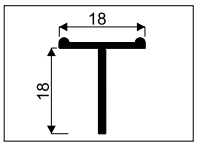

Teownik **ZW**

16 mm płyta | 18 mm płyta | płyta+ lustro



INDEKS	KOLOR	DŁUGOŚĆ (mm)	OPAK. ZBIORCZE	JEDN. MIARY
00706	SREBRNY	3000	60	szt.
00703	JASNY BRĄZ	3000	60	szt.
05742	RAL CZARNY MAT	3000	60	szt.

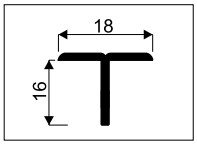

Łącznik **H08/18**

18 mm płyta



INDEKS	KOLOR	DŁUGOŚĆ (mm)	OPAK. ZBIORCZE	JEDN. MIARY
00199	SREBRNY	3000	60	szt.
01877	JASNY BRĄZ	3000	60	szt.
03890	RAL BIAŁY MAT	3000	60	szt.
05743	RAL CZARNY MAT	3000	60	szt.

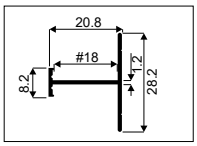

Łącznik **H04/18**

18 mm płyta



INDEKS	KOLOR	DŁUGOŚĆ (mm)	OPAK. ZBIORCZE	JEDN. MIARY
01710	SREBRNY	3000	60	szt.
01711	JASNY BRĄZ	3000	60	szt.
05908	RAL CZARNY MAT	3000	60	szt.

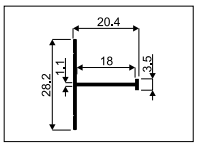

Łącznik **H16-DECOR**

DECOR

16 mm płyta

płyta+ lustro



INDEKS	KOLOR	DŁUGOŚĆ (mm)	OPAK. ZBIORCZE	JEDN. MIARY
03937	SREBRNY	3000	60	szt.
03936	JASNY BRĄZ	3000	60	szt.

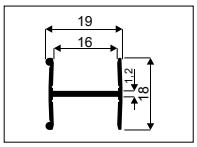

Łącznik **H18-DECOR**

DECOR

18 mm płyta



INDEKS	KOLOR	DŁUGOŚĆ (mm)	OPAK. ZBIORCZE	JEDN. MIARY
00215	SREBRNY	3000	60	szt.
00212	JASNY BRĄZ	3000	60	szt.
00216	ZŁOTY	3000	60	szt.
02937-Y	JASNY BRĄZ SZCZOTK.	3000	60	szt.
03466	CZARNY SZCZOTK.	3000	60	szt.
03465	KONIAK SZCZOTK.	3000	60	szt.
04051	RAL BIAŁY POŁYSK	3000	60	szt.
05293	RAL BIAŁY MAT	3000	60	szt.
05294	RAL CZARNY POŁYSK	3000	60	szt.
05304	RAL CZARNY MAT	3000	60	szt.
06041	GRAFIT LAK. STRUKT.	3000	60	szt.
06437	CZARNY LAK. STRUKT.	3000	60	szt.
06794	ZŁOTY/MOSIĄDZ	3000	60	szt.

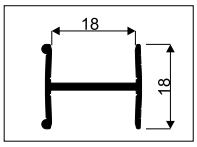

Profil uchwytowy **008**

i *Możliwość zastosowania końcówek, lewej (222439) i prawej (222438)*



INDEKS	KOLOR	DŁUGOŚĆ (mm)	OPAK. ZBIORCZE	JEDN. MIARY
50414	SREBRNY	3000	20	szt.

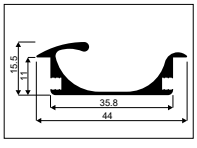

Końcówka do profilu **008**



INDEKS	KOLOR	TYP	OPAK. ZBIORCZE	JEDN. MIARY
222439	SREBRNY	LEWA	100	szt.
222438	SREBRNY	PRAWA	100	szt.

Uchwyt meblowy wpuszczany



INDEKS	KOLOR	WYMIARY	OPAK. ZBIORCZE	JEDN. MIARY
10178	INOX	ø 90 mm	10	szt.

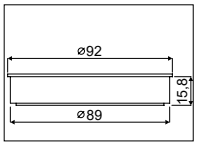

Uchwyt naklejany
110x35x6 mm

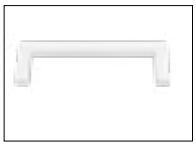

i *Więcej informacji na str. 303*

INDEKS	KOLOR	MONTAŻ	OPAK. ZBIORCZE	JEDN. MIARY
20327	PRZEZROCZYSTY	bez kleju	20	szt.
20329	BIAŁY POŁYSK	z klejem	50	szt.

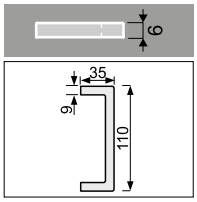

Uchwyt naklejany
110x35x6 mm II TYP-C

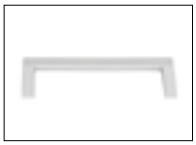

i *Więcej informacji na str. 303*

INDEKS	KOLOR	MONTAŻ	OPAK. ZBIORCZE	JEDN. MIARY
04916	SREBRNY	z klejem	100	szt.
05328	CZARNY MAT	z klejem	100	szt.

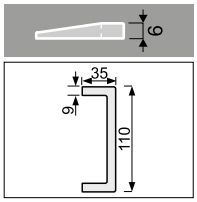

Uchwyt naklejany
110x44x6 mm II TYP-O

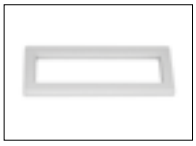

i *Więcej informacji na str. 303*

INDEKS	KOLOR	MONTAŻ	OPAK. ZBIORCZE	JEDN. MIARY
04918	SREBRNY	z klejem	100	szt.
04919	BIAŁY POŁYSK	z klejem	100	szt.
05329	CZARNY MAT	z klejem	100	szt.

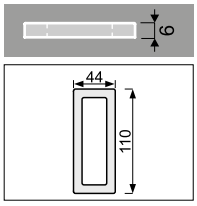

Szczotki **ODBOJOWE i PRZECIWKURZOWE**

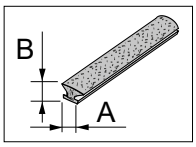

i *Szersza oferta w rozdziale „Pozostałe akcesoria meblowe”*

INDEKS	KOLOR	NAZWA SZCZOTKI	A (mm)	B (mm)	MONTAŻ	DŁUGOŚĆ ROLKI	OPAK. ZBIORCZE
20020-SV	SZARA	ODBOJOWA	4,8	4	bez kleju	550 mb	4 rolki
20225-SV	SZARA	ODBOJOWA	4,8	4	bez kleju	100 mb	10 rolek
20287-SV	BIAŁA	ODBOJOWA	4,8	4	bez kleju	100 mb	10 rolek
20430-SV	BIAŁA	ODBOJOWA	4,8	4	bez kleju	550 mb	4 rolki
20403-SV	CZARNA	ODBOJOWA	4,8	4	bez kleju	100 mb	10 rolek
20431-SV	CZARNA	ODBOJOWA	4,8	4	bez kleju	550 mb	4 rolki
20094-SV	SZARA	ODBOJOWA	14	4	bez kleju	200 mb	4 rolki
20023-SV	SZARA	ODBOJOWA	4,8	4	z klejem	550 mb	4 rolki
20228-SV	SZARA	ODBOJOWA	4,8	4	z klejem	100 mb	10 rolek
20024-SV	SZARA	PRZECIWKURZOWA	4,8	13	bez kleju	200 mb	4 rolki
20420-SV	BIAŁA	PRZECIWKURZOWA	6,7	13	z klejem	50 mb	12 rolek
20027-SV	SZARA	PRZECIWKURZOWA	6,7	13	z klejem	200 mb	3 rolki
20227-SV	SZARA	PRZECIWKURZOWA	6,7	13	z klejem	50 mb	12 rolek
20143-SV	SZARA	PRZECIWKURZOWA	6,7	9	z klejem	225 mb	4 rolki

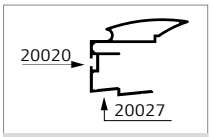

Rączka **ALFA 16/18 IIC**

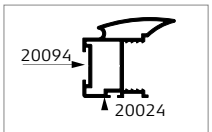

Rączka **ARTE GM**

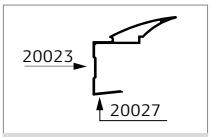

Rączka **BETA 16C** i **18C**

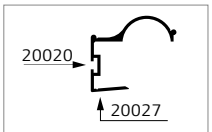

Rączka **FACTOR 16** i **18IIC**

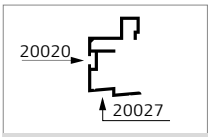

Rączka **FAWORYT 16/18 IIC**

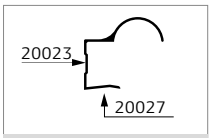

Rączka **FOCUS 16** i **18**

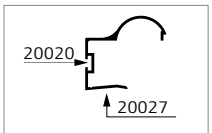

Rączka **FOCUS 16** i **18IIC**

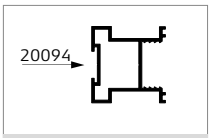

Rączka **PORTO GM**

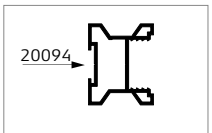

Rączka **PROSPER GM**

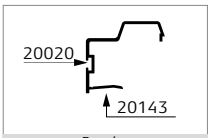

Rączka **UNIVERSAL 16** i **18C**

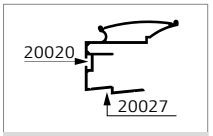

Rączka **VICTORIA 16/18IIC**

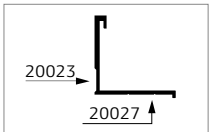

Profil ramkowy **SECRET LINE II**

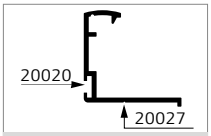

Profil ramkowy **SLIM LINE**

Wkręty **SMART I UNIX**

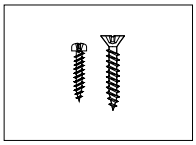

i *Szersza oferta w rozdziale „Pozostałe akcesoria meblowe”*

INDEKS	NAZWA	WYMIARY (mm)	ILOŚĆ W OPAK.	OPAK. ZBIORCZE
20041	Wkręt SMART	2,5 x 18	100 szt.	100 opak.
20066	Wkręt UNIX podkładkowy	2,5 x 16	100 szt.	20 opak.
20153	Wkręt UNIX z łbem walcowym	3 x 10	1000 szt.	1 opak.
20107	Wkręt UNIX z łbem stożkowym	3 x 13	100 szt.	20 opak.
20151	Wkręt UNIX z łbem stożkowym	3 x 25	1000 szt.	1 opak.

SYSTEM DO PROSTOWANIA PŁYT

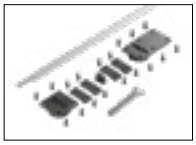

INDEKS	OPAK. ZBIORCZE	JEDN. MIARY
20239	50	kpl.

i *Elementy składowe zestawu*

NAZWA	ILOŚĆ
Osada nakrętki dolnej	1 szt.
Osada nakrętki górnej	1 szt.
Nakrętka M6	2 szt.
Uchwyt-zaślepka nakrętki M6	1 szt.
Obejma maskownicy	4 szt.
Maskownica śruby	1 szt.
Śruba M6x1987	1 szt.
Kluczyk 10 mm	1 szt.
Wkręty	1 kpl.
Instrukcja montażu	1 szt.

Zamek do drzwi przesuwnych II (system Gemini 10 i 18)



INDEKS	OPAK. ZBIORCZE	JEDN. MIARY
20356	100	kpl.

SYSTEM
GEMINI 18 | LINIA ALFA, FAWORYT, VICTORIA

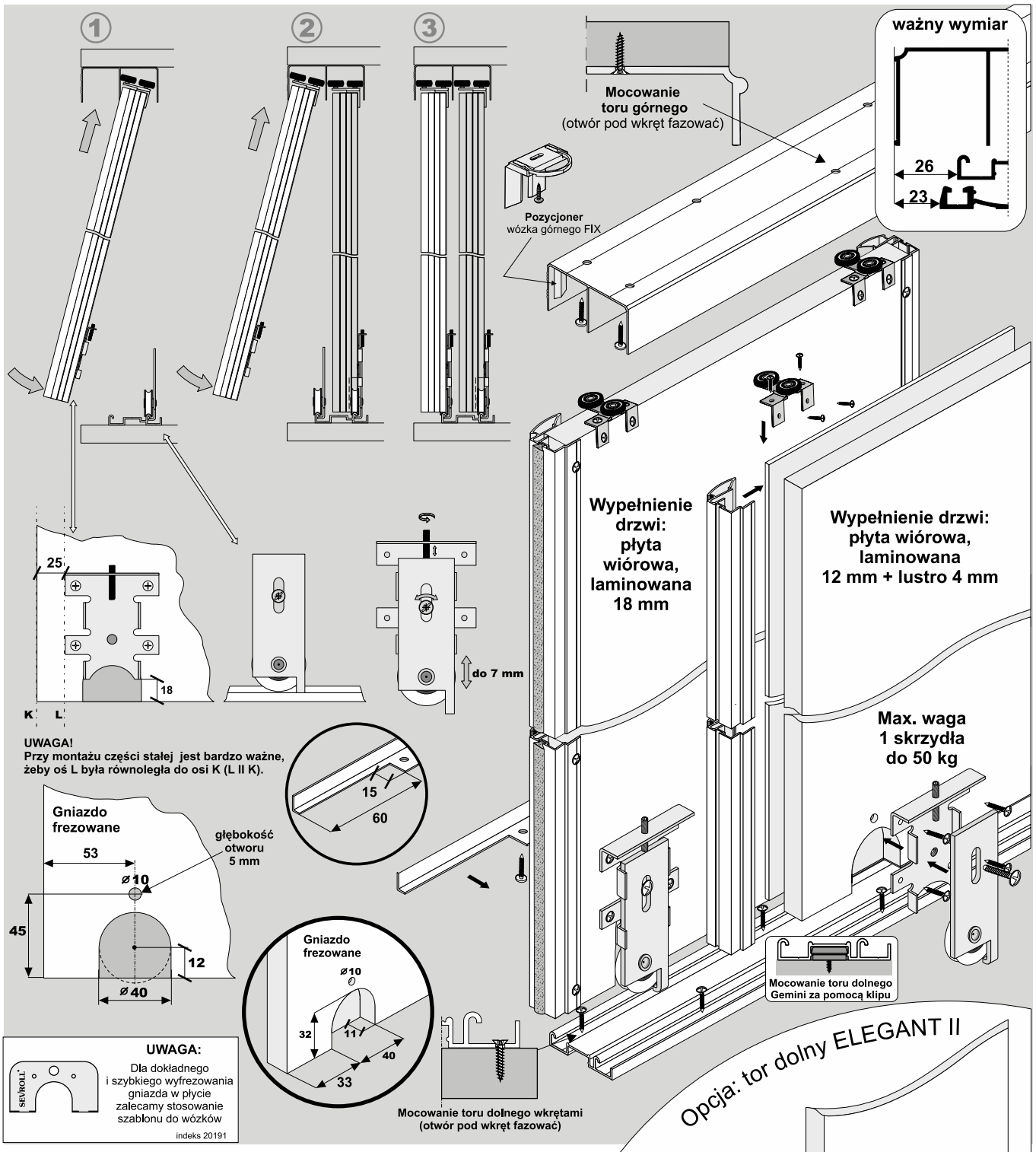

ELEMENTY SKŁADOWE

Rączka
dł.: 2,70 m
ALFA II C | FAWORYT II C | VICTORIA II C

Tor górny Gemini-Decor
dł.: 1,70 m, 2,35 m, 3,00 m, 4,05 m, 6,00 m
76 mm

Tor dolny Gemini-Decor II
dł.: 1,70 m, 2,35 m, 3,00 m, 4,05 m, 6,00 m
53 mm

Wózek prowadzący Focus

Kątownik
MINI 11 mm x 17 mm
dł.: 1,70 m, 2,35 m, 3,00 m — Alfa, Faworyt
K2 Decor
dł.: 1,70 m, 2,35 m, 3,00 m — Victoria

Wózek dolny WD18C HI-TEC

Opcja: tor dolny ELEGANT II

W linii **Alfa, Faworyt i Victoria** możemy zastosować tor dolny ***Elegant II z zaślepką*** wraz z wózkiem dolnym WD18V HI-TEC. **Wyliczenia nie ulegają zmianie.**

Wózek dolny WD18V HI-TEC

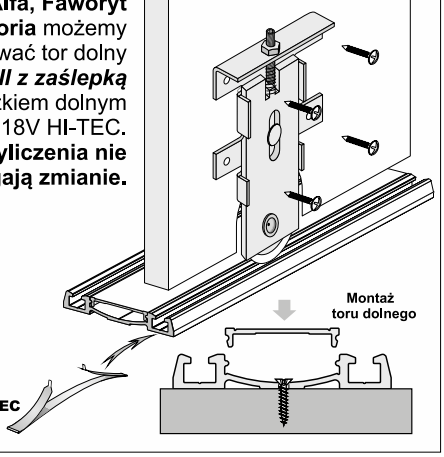

Światło otworu

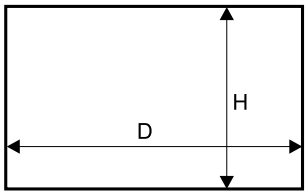

		Długość rączki = wysokość skrzydła drzwi			
		ALFA II C VICTORIA II C 		FAWORYT II C 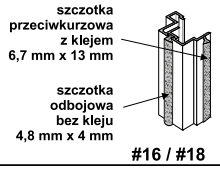	
wysokość skrzydła drzwi - h		h = H - 42 mm		h = H - 42 mm	
wysokość skrzydła drzwi przy montażu samodomykaczy		Mini SV25/40/60 SV-25/50	h = H - 42 mm	Mini SV25/40/60 SV-25/50	h = H - 42 mm
		Top SV60/80, Central SV25/40	h = H - 44 mm	Top SV60/80, Central SV25/40	h = H - 44 mm
wysokość płyty - hp		hp = h - 2 mm		hp = h - 2 mm	
szerokość skrzydła drzwi - d		d = (D - 3 mm + Z) : N		d = (D - 3 mm + Z) : N	
szerokość płyty **#18** - dp		dp = d - 22 mm		dp = d - 19 mm	
szerokość płyty **#12** - dp_L		dp_L= d - 7 mm		dp_L= d - 7 mm	
długość kątownika - dk		dk = d - 48,4 mm		dk = d - 33,6 mm	
wysokość lustra - hl		hl = hp - 4 mm		hl = hp - 4 mm	
szerokość lustra - dl		dl = dp_L- 20 mm		dl = dp_L- 16 mm	

ilość skrzydeł - N	2	3	4	5	2	3	4	5
szerokość zakładki - Z	36 mm	72 mm	108 mm	144 mm	18 mm	36 mm	54 mm	72 mm

fasada - 4 skrzydła		
układ drzwi 	d = (D - 3 + 108) : 4	d = (D - 3 + 54) : 4
układ drzwi 	d = (D : 2 + 33) : 2	d = (D : 2 + 15) : 2

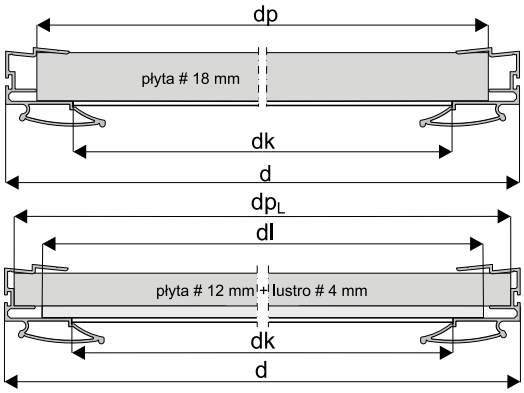

ALFA II C
VICTORIA II C
wymiary lustra

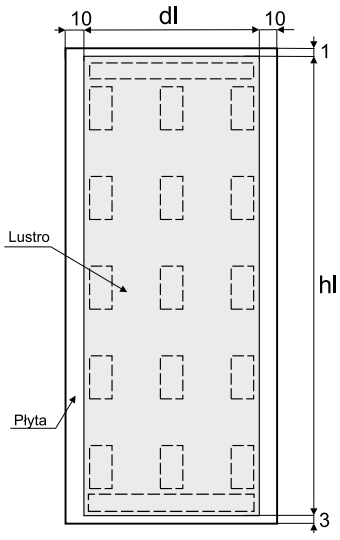

FAWORYT II C
wymiary lustra

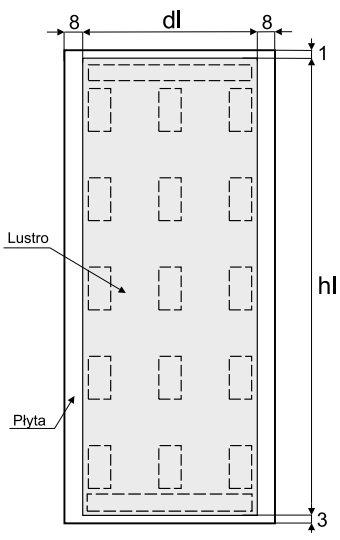

UWAGA!
Rączka powinna być o 2 mm dłuższa od wymiaru wysokości płyty.

OSTRZEŻENIE
SEVROLL nie ponosi odpowiedzialności za odkształcenia profili spowodowane odkształcaniem się płyty (w wyniku jej złej jakości, złego składowania, przechowywania w nieodpowiedniej wilgotności).

UWAGA:
przed naklejeniem taśmy dwustronnej, powierzchnie styku płyty z lustrem należy odtłuścić.

Linią przerywaną zaznaczono miejsca przyklejenia taśmy dwustronnej.

UWAGA!
Zdejmij folię zabezpieczającą z elementów aluminiowych (rączek, torów, łączników, itp.) przed ich docięciem pod dany wymiar. Zdjęcie folii pozwoli stwierdzić ewentualne wady jakościowe (np. zarysowania).

VICTORIA II C, ALFA II C

Sposób montażu rączki Alfa i Victoria oraz wózka prowadzącego z płytą # 18 mm

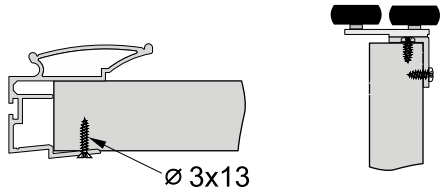

- Przy nabijaniu rączek **nie należy** dodatkowo stosować kleju montażowego.
- Nabitą rączkę należy przykręcić do płyty wkrętami ⌀**3x13** od wewnętrznej strony drzwi.

Sposób montażu rączki i wózka prowadzącego z płytą # 12 mm i lustrem 4 mm

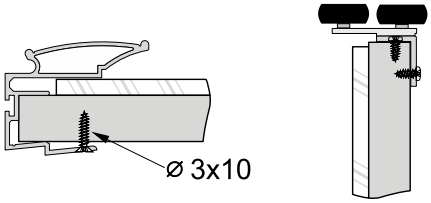

jeżeli płyta lub lustro nie trzymają wymiarów i rączka jest zbyt luźno osadzona, należy ją przykręcić do płyty wkrętami ⌀**3x10**.

Wkręty dostępne w ofercie Sevroll-System

VICTORIA II C

Sposób montażu kątownika K2-Decor

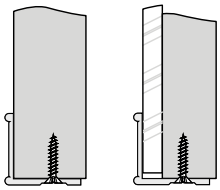

ALFA II C

Sposób montażu kątownika Mini 11x17 mm

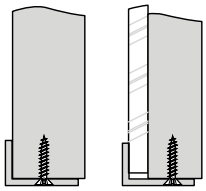

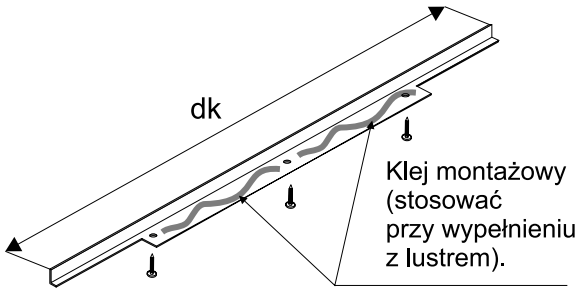

UWAGA!

Kątownik musi być przykręcony do płyty minimum trzema wkrętami ⌀ 3 x 25.

FAWORYT II C

Sposób montażu rączki Faworyt oraz wózka prowadzącego z płytą # 18 mm

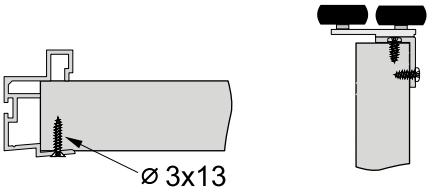

- Przy nabijaniu rączek **nie należy** dodatkowo stosować kleju montażowego.
- Nabitą rączkę należy przykręcić do płyty wkrętami ⌀**3x13** od wewnętrznej strony drzwi.

Sposób montażu rączki i wózka prowadzącego z płytą # 12 mm i lustrem 4 mm

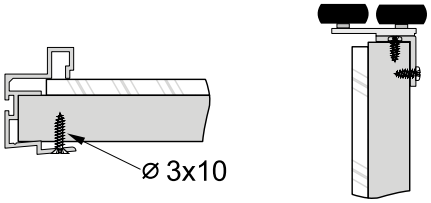

jeżeli płyta lub lustro nie trzymają wymiarów i rączka jest zbyt luźno osadzona, należy ją przykręcić do płyty wkrętami ⌀**3x10**.

Wkręty dostępne w ofercie Sevroll-System

FAWORYT II C

Sposób montażu kątownika Mini 11x17 mm

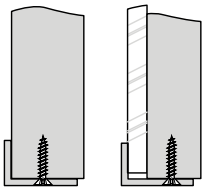

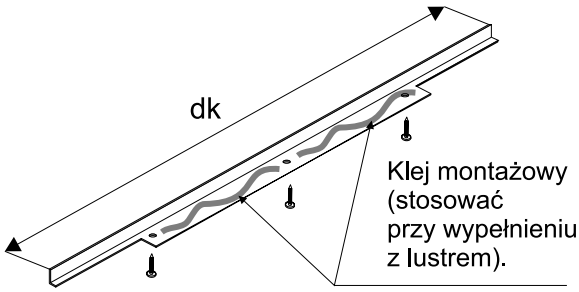

UWAGA!

Kątownik musi być przykręcony do płyty minimum trzema wkrętami ⌀ 3 x 25.

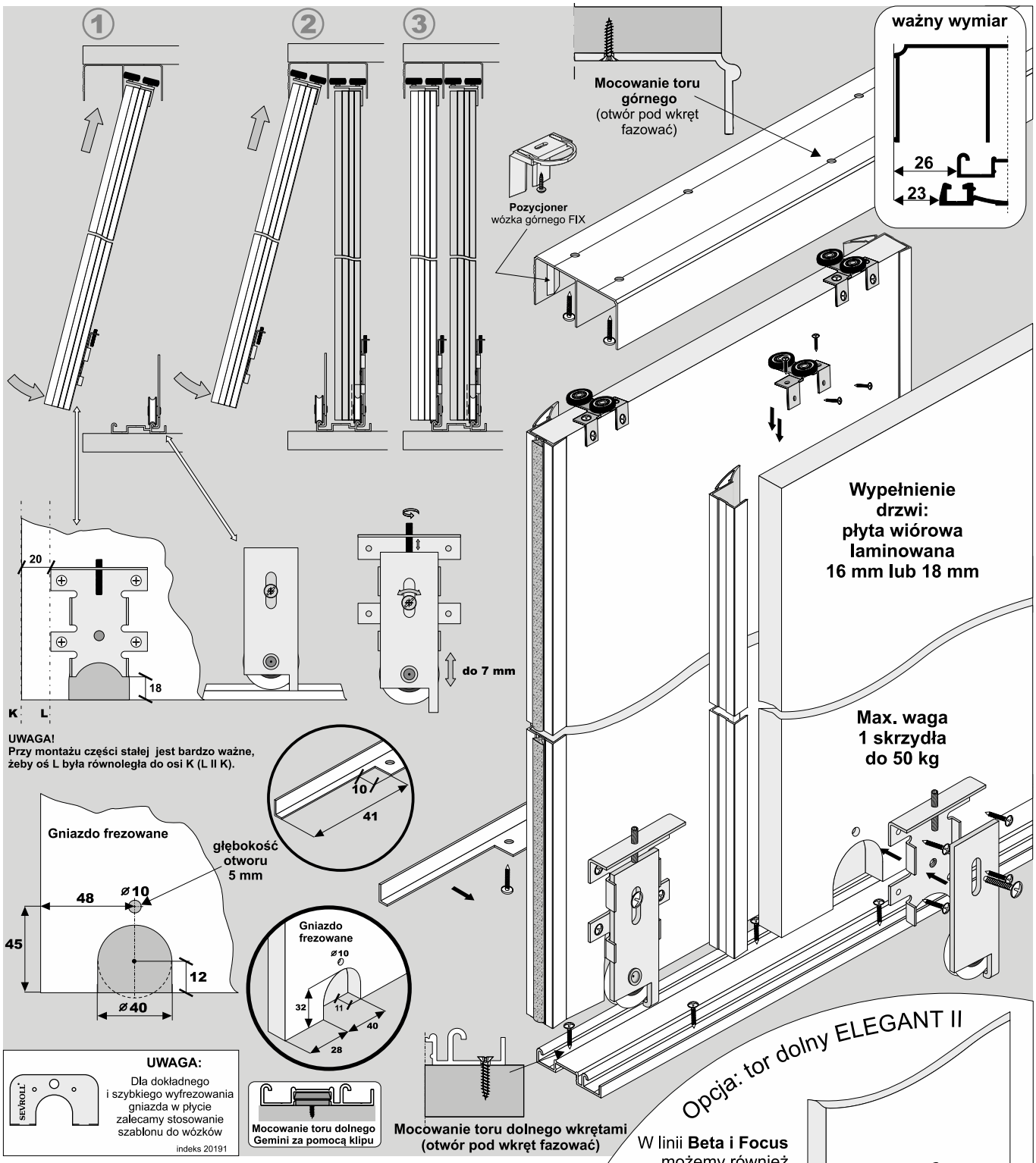

ELEMENTY SKŁADOWE

Rączka
dł.: 2,70 m
BETA C #16 i #18
FOCUS #16 i #18

Tor górny Gemini-Decor
dł.: 1,70 m, 2,35 m, 3,00 m, 4,05 m, 6,00 m
76 mm

Tor dolny Gemini-Decor II
dł.: 1,70 m, 2,35 m, 3,00 m, 4,05 m, 6,00 m
53 mm

Wózek dolny WD18V HI-TEC

Wózek prowadzący Focus

Kątownik Mini 11 mm x 17 mm
dł.: 1,70 m, 2,35 m, 3,00 m

Wózek dolny WD18C HI-TEC

Światło otworu

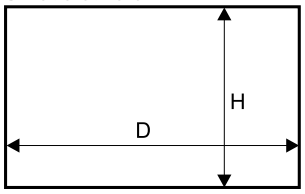

Długość rączki = wysokość skrzydła drzwi

		BETA C		FOCUS	
		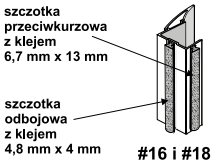		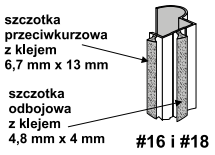	
wysokość skrzydła drzwi	- h	h = H - 42 mm		h = H - 42 mm	
wysokość skrzydła drzwi przy montażu samodomykaczy		Mini SV25/40/60 SV-25/50	h = H - 42 mm	Mini SV25/40/60 SV-25/50	h = H - 42 mm
		Top SV60/80, Central SV25/40	h = H - 44 mm	Top SV60/80, Central SV25/40	h = H - 44 mm
wysokość płyty	- hp	hp = h - 2 mm		hp = h - 2 mm	
szerokość skrzydła drzwi	- d	d = (D - 3 mm + Z) : N		d = (D - 3 mm + Z) : N	
szerokość płyty	- dp	dp = d - 3 mm		dp = d - 3 mm	
długość kątownika	- dk	dk = d - 32,5 mm		dk = d - 58 mm	

ilość skrzydeł	- N	2	3	4	5	2	3	4	5
szerokość zakładki	- Z	29 mm	58 mm	87 mm	116 mm	30 mm	60 mm	90 mm	120 mm

fasada - 4 skrzydła		
 układ drzwi	d = (D - 3 + 87) : 4	d = (D - 3 + 90) : 4
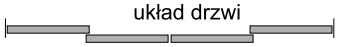 układ drzwi	d = (D : 2 + 26) : 2	d = (D : 2 + 27) : 2

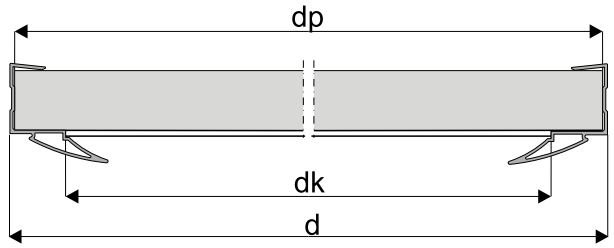

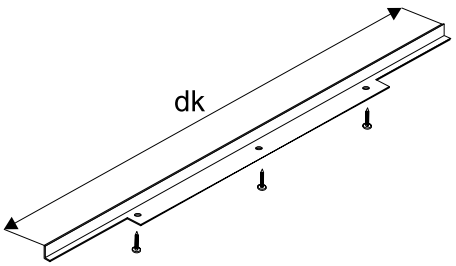

BETA C

Sposób montażu rączki i wózka prowadzącego z płytą # 16 mm lub # 18 mm

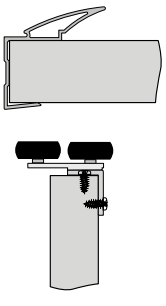

Sposób montażu kątownika Mini 11 mm x 17 mm

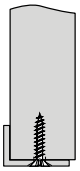

FOCUS

Sposób montażu rączki i wózka prowadzącego z płytą # 16 mm lub # 18 mm

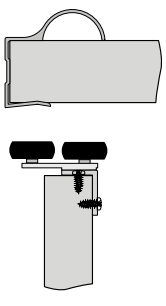

Sposób montażu kątownika Mini 11 mm x 17 mm

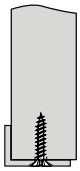

UWAGA!

Rączka powinna być o 2 mm dłuższa od wymiaru wysokości płyty.

OSTRZEŻENIE

SEVROLL nie ponosi odpowiedzialności za odkształcenia profili spowodowane odkształcaniem się płyty (w wyniku jej złej jakości, złego składowania, przechowywania w nieodpowiedniej wilgotności).

- Przy nabijaniu rączek **nie należy** dodatkowo stosować kleju montażowego

UWAGA!
Zdejmij folię zabezpieczającą z elementów aluminiowych (rączek, torów, łączników, itp.) przed ich docięciem pod dany wymiar. Zdjęcie folii pozwoli stwierdzić ewentualne wady jakościowe (np. zarysowania).

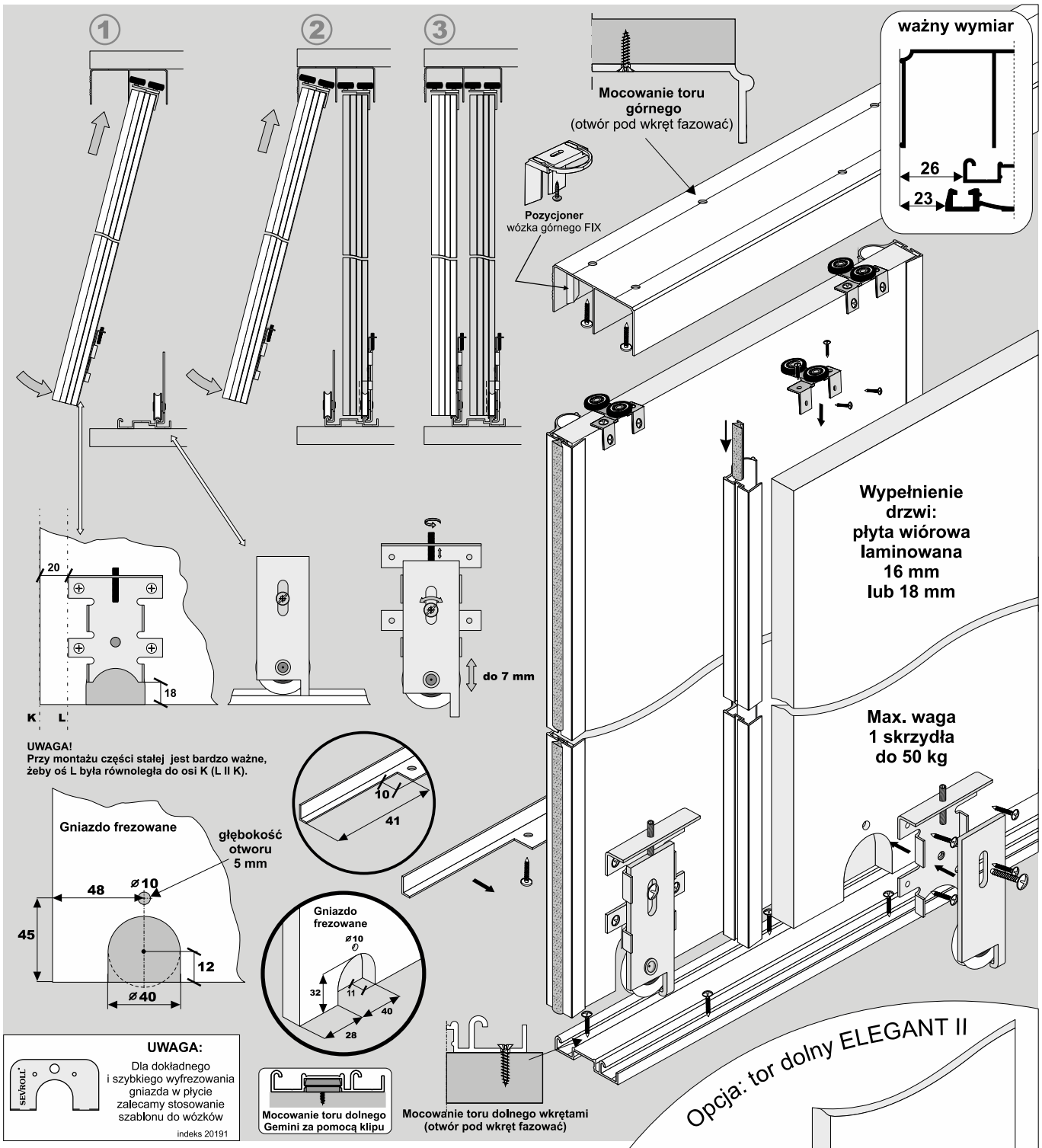

ELEMENTY SKŁADOWE

Rączka
dł.: 2,70 m
FACTOR II C #16 i #18
FOCUS II C #16 i #18

Tor górny Gemini-Decor
dł.: 1,70 m, 2,35 m, 3,00 m, 4,05 m, 6,00 m
76 mm

Tor dolny Gemini-Decor II
dł.: 1,70 m, 2,35 m, 3,00 m, 4,05 m, 6,00 m
53 mm

Wózek prowadzący Focus

Kątownik
Mini 11 mm x 17 mm
dł.: 1,70 m, 2,35 m, 3,00 m
Focus II C
K2 Decor
dł.: 1,70 m, 2,35 m, 3,00 m
Factor II C

Wózek dolny WD18C HI-TEC

Światło otworu

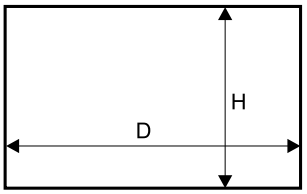

Długość rączki = wysokość skrzydła drzwi

		FACTOR II C		FOCUS II C	
		szczotka przeciwkurzowa z klejem 6,7 mm x 13 mm szczotka odbojowa bez kleju 4,8 mm x 4 mm #16 i #18		szczotka przeciwkurzowa z klejem 6,7 mm x 13 mm szczotka odbojowa bez kleju 4,8 mm x 4 mm #16 i #18	
wysokość skrzydła drzwi	- h	h = H - 42 mm		h = H - 42 mm	
wysokość skrzydła drzwi przy montażu samodomykaczy		Mini SV25/40/60 SV-25/50	h = H - 42 mm	Mini SV25/40/60 SV-25/50	h = H - 42 mm
		Top SV60/80 Central SV25/40	h = H - 44 mm	Top SV60/80 Central SV25/40	h = H - 44 mm
wysokość płyty	- hp	hp = h - 2 mm		hp = h - 2 mm	
szerokość skrzydła drzwi	- d	d = (D - 3 mm + Z) : N		d = (D - 3 mm + Z) : N	
szerokość płyty	- dp	dp = d - 7 mm		dp = d - 7 mm	
długość kątownika	- dk	dk = d - 57,8 mm		dk = d - 55,4 mm	

ilość skrzydeł	- N	2	3	4	5	2	3	4	5
szerokość zakładki	- Z	30 mm	60 mm	90 mm	120 mm	29 mm	58 mm	87 mm	116 mm

fasada - 4 skrzydła		
układ drzwi	d = (D - 3 + 90) : 4	d = (D - 3 + 87) : 4
układ drzwi	d = (D : 2 + 27) : 2	d = (D : 2 + 26) : 2

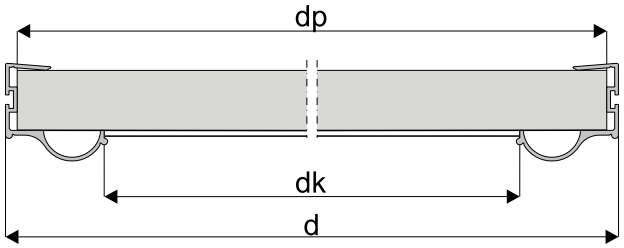

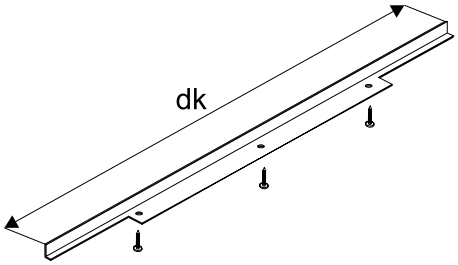

FACTOR II C

Sposób montażu rączki i wózka prowadzącego z płytą # 16 mm lub # 18 mm

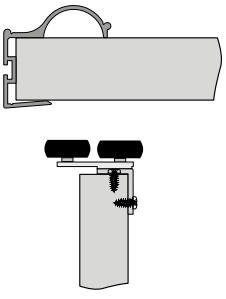

Sposób montażu kątownika K2-Decor

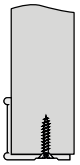

FOCUS II C

Sposób montażu rączki i wózka prowadzącego z płytą # 16 mm lub # 18 mm

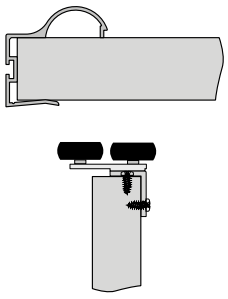

Sposób montażu kątownika Mini 11 mm x 17 mm

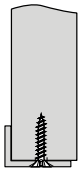

UWAGA!

Rączka powinna być o 2 mm dłuższa od wymiaru wysokości płyty.

OSTRZEŻENIE

SEVROLL nie ponosi odpowiedzialności za odkształcenia profili spowodowane odkształcaniem się płyty (w wyniku jej złej jakości, złego składowania, przechowywania w nieodpowiedniej wilgotności).

- Przy nabijaniu rączek **nie należy** dodatkowo stosować kleju montażowego

UWAGA!
Zdejmij folię zabezpieczającą z elementów aluminiowych (rączek, torów, łączników, itp.) przed ich docięciem pod dany wymiar. Zdjęcie folii pozwoli stwierdzić ewentualne wady jakościowe (np. zarysowania).

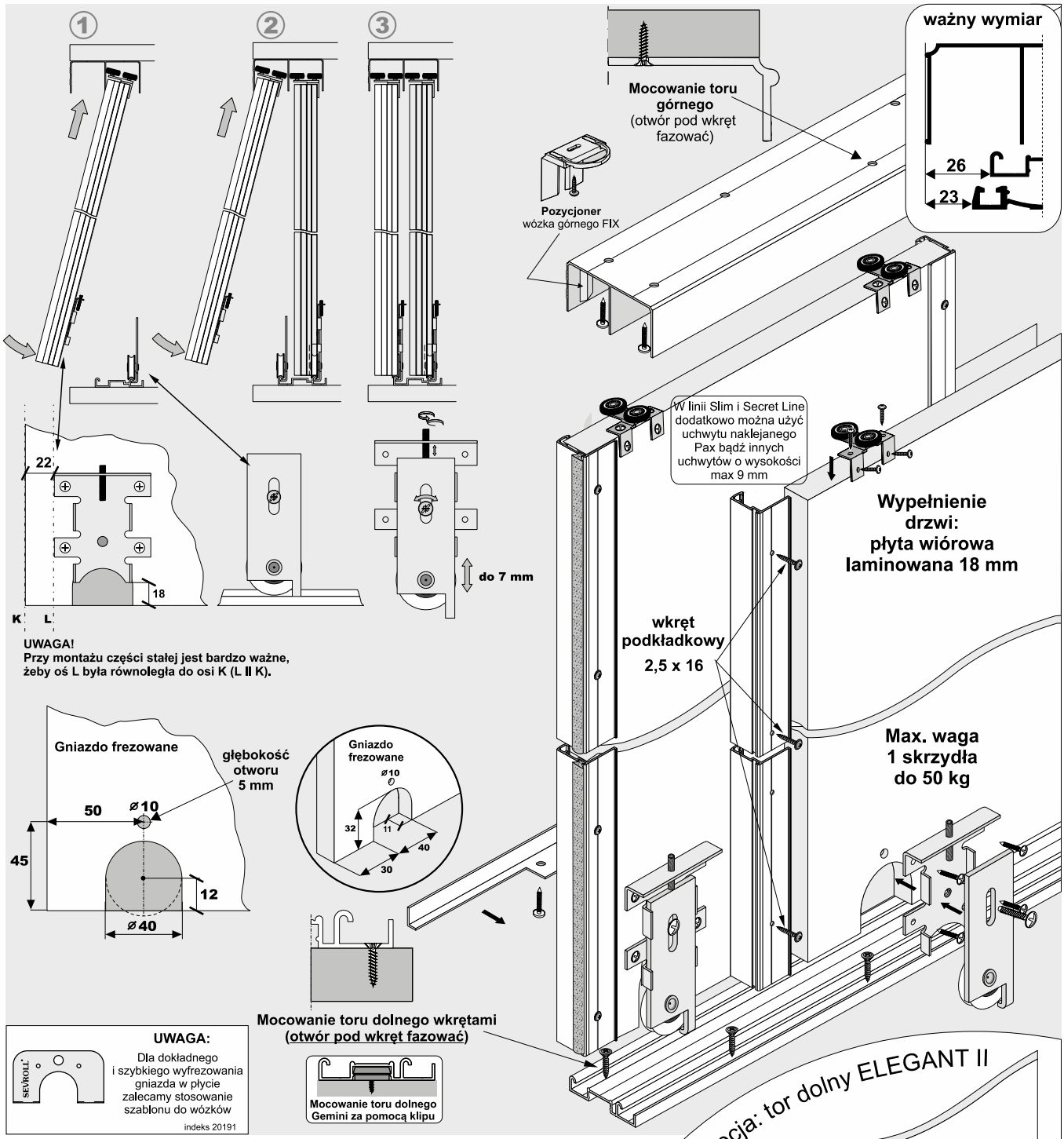

ELEMENTY SKŁADOWE

Rączka #18

dł. 2,70 m

szczotka odbojowa z klejem 4,8 mm x 4 mm

szczotka odbojowa bez kleju 4,8 mm x 4 mm

szczotka przeciwkurzowa z klejem 6,7 mm x 13 mm

Secret Line

Slim Line

Tor górny Gemini-Decor

dł.: 1,70 m, 2,35 m 3,00 m, 4,05 m 6,00 m

76 mm

Tor dolny Gemini-Decor II

dł.: 1,70 m, 2,35 m 3,00 m, 4,05 m 6,00 m

53 mm

Kątownik MINI

dł.: 1,70 m, 2,35 m 3,00 m

11 mm x 17 mm

Wózek prowadzący Focus

Wózek dolny WD18C HI-TEC

Opcja: tor dolny ELEGANT II

W linii **Slim Line, Secret Line** możemy również zastosować tor dolny ***Elegant II z zaślepką*** wraz z wózkiem dolnym WD18V HI-TEC. **Wyliczenia nie ulegają zmianie.**

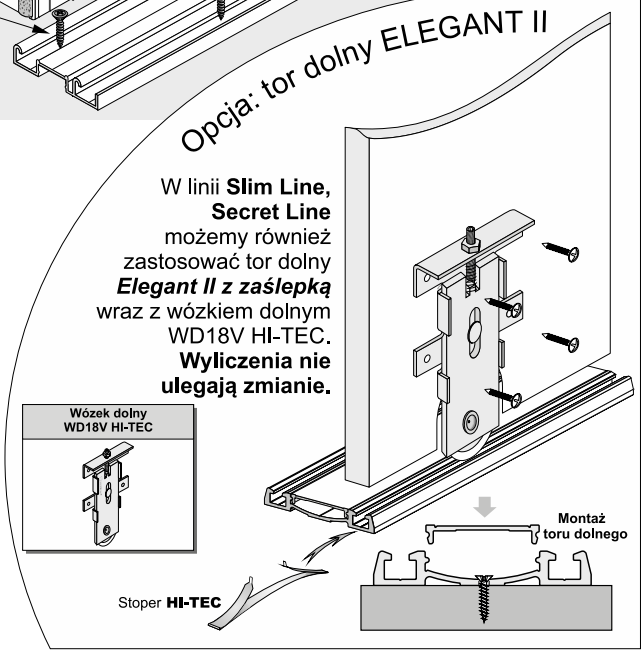

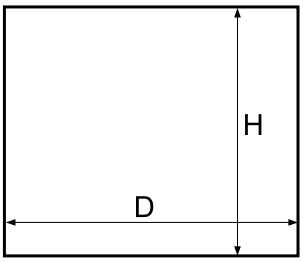

Światło otworu

wypełnienie skrzydła - płyta #18 mm

Przy nabijaniu rączek na płytę nie należy dodatkowo stosować kleju montażowego

Długość rączki = wysokość skrzydła drzwi

	SLIM LINE		SECRET LINE	
wysokość skrzydła drzwi - h	h = H - 42 mm		h = H - 42 mm	
wysokość skrzydła drzwi przy montażu samodomykaczy	Mini SV25/40/60 SV-25/50	h = H - 42 mm	Mini SV25/40/60 SV-25/50	h = H - 42 mm
	Top SV60/80, Central SV25/40	h = H - 44 mm	Top SV60/80, Central SV25/40	h = H - 44 mm
wysokość płyty - hp	hp = h - 2 mm		hp = h - 2 mm	
szerokość skrzydła drzwi - d	d = (D - 3 mm + Z) : N		d = (D - 3 mm + Z) : N	
szerokość płyty - dp	dp = d - 6 mm		dp = d - 3 mm	
długość kątownika/profilu - dk	dk = d -16 mm		dk = d - 7 mm	

ilość skrzydeł - N	2	3	4	5	2	3	4	5
szerokość zakładki - Z	25 mm	50 mm	75 mm	100 mm	25 mm	50 mm	75 mm	100 mm

fasada - 4 skrzydła		
układ drzwi	d = (D - 3 + 75) : 4	d = (D - 3 + 75) : 4
układ drzwi	d = (D : 2 + 22) : 2	d = (D : 2 + 22) : 2

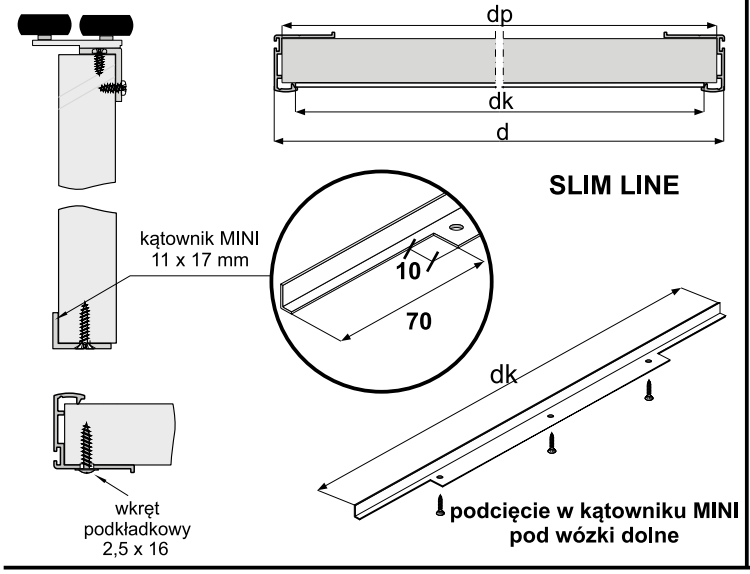

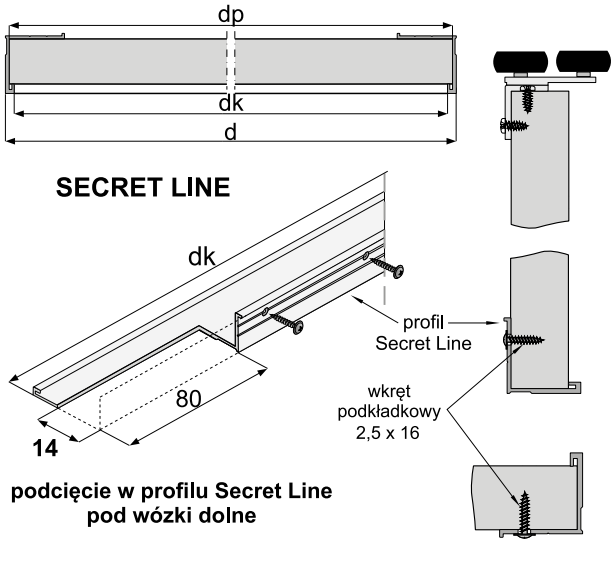

UWAGA !

Rączka powinna być o 2 mm dłuższa od wymiaru wysokości płyty.

OSTRZEŻENIE

SEVROLL nie ponosi odpowiedzialności za odkształcenia profili spowodowane odkształcaniem się płyty (w wyniku jej złej jakości, złego składowania, przechowywania w nieodpowiedniej wilgotności).

UWAGA!
Zdejmij folię zabezpieczającą z elementów aluminiowych (rączek, torów, łączników, itp.) przed ich docięciem pod dany wymiar.
Zdjęcie folii pozwoli stwierdzić ewentualne wady jakościowe (np. zarysowania).

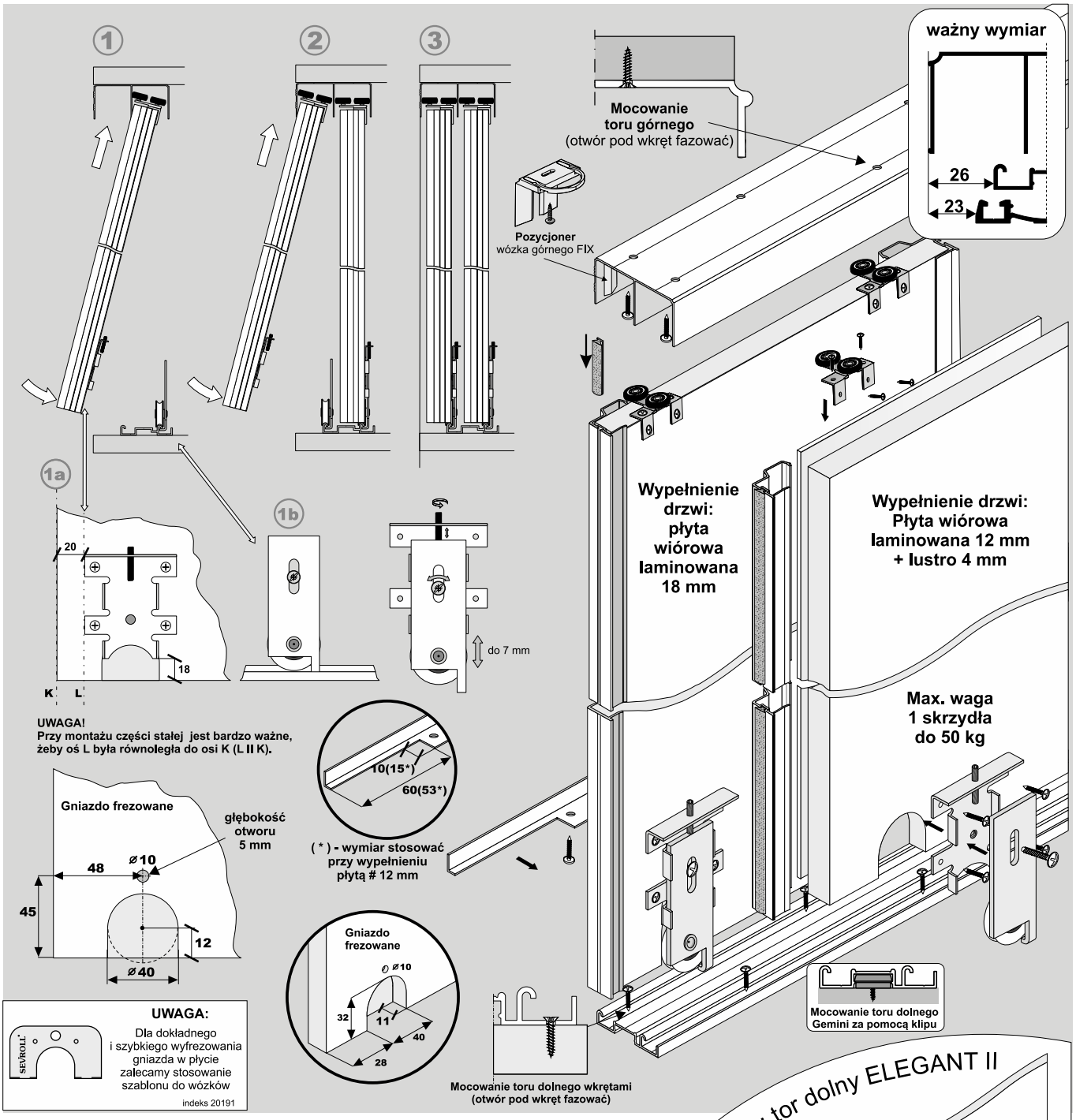

ELEMENTY SKŁADOWE

Rączka Universal C

dł.: 2,70 m

szczotka przeciwkurzowa z klejem 6,7 mm x 9 mm

szczotka odbojowa bez kleju 4,8 mm x 4 mm

#16 i #18

Tor górny Gemini-Decor

dł.: 1,70 m, 2,35 m, 3,00 m, 4,05 m, 6,00 m

76 mm

Tor dolny Gemini-Decor II

dł.: 1,70 m, 2,35 m, 3,00 m, 4,05 m, 6,00 m

53 mm

Kątownik Mini

dł.: 1,70 m, 2,35 m, 3,00 m

11 mm x 17 mm

Wózek prowadzący Focus

Wózek dolny WD18C HI-TEC

Opcja: tor dolny ELEGANT II

W linii **Universal** możemy również zastosować tor dolny ***Elegant II z zaślepką*** wraz z wózkiem dolnym WD18V HI-TEC. **Wyliczenia nie ulegają zmianie.**

Wózek dolny WD18V HI-TEC

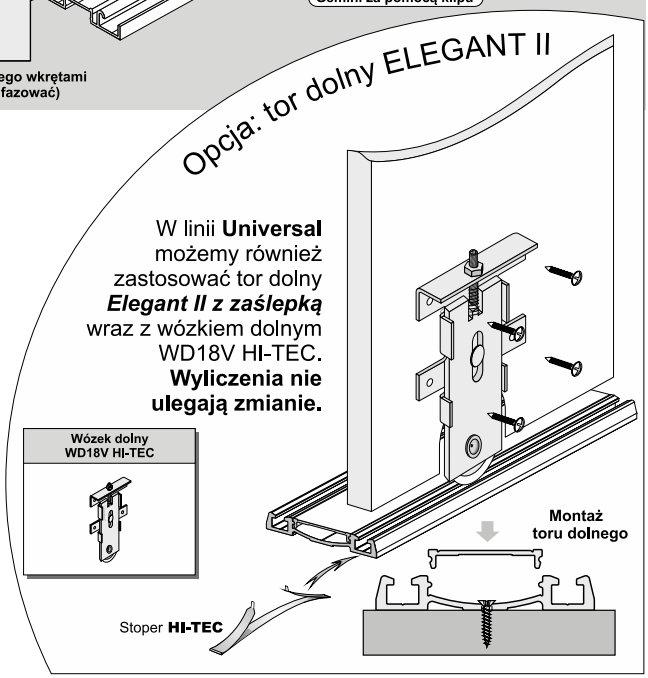

Światło otworu

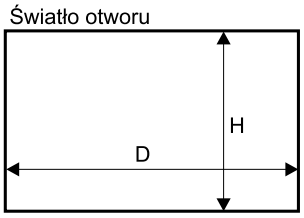

wypełnienie skrzydła
-płyta #18 mm
-płyta #12 mm z lustrem #4 mm

- Przy nabijaniu rączek nie należy dodatkowo stosować kleju montażowego.
- Nabitą rączkę należy przykręcić do płyty wkrętami mocującymi od wewnętrznej strony drzwi.

Długość rączki = wysokość skrzydła drzwi

wysokość skrzydła drzwi - h		h = H - 42 mm
wysokość skrzydła drzwi przy montażu samodomykaczy	Mini SV25/40/60 SV-25/50	h = H - 42 mm
	Top SV60/80 Central SV25/40	h = H - 44 mm
wysokość płyty - hp		hp = h - 2 mm
szerokość skrzydła drzwi - d		d = (D - 3 mm + Z) : N
szerokość płyty **#18** - dp		dp = d - 7 mm
szerokość płyty **#12** - dp_L		dp_L = d - 7 mm
długość kątownika - dk		dk = d - 62,4 mm

ilość skrzydeł - N	2	3	4	5
szerokość zakładki - Z	32 mm	64 mm	96 mm	128 mm

fasada - 4 skrzydła	
układ drzwi	d = (D - 3 + 96) : 4
układ drzwi	d = (D : 2 + 29) : 2

Sposób montażu rączki i wózka prowadzącego z płytą # 18 mm

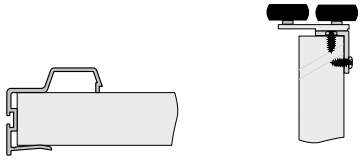

Sposób montażu rączki i wózka prowadzącego z płytą # 12 mm i lustrem 4 mm

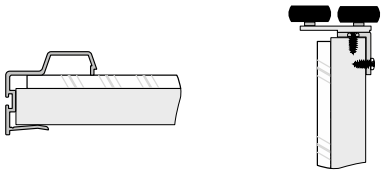

Sposób montażu kątownika 11 mm x 17 mm

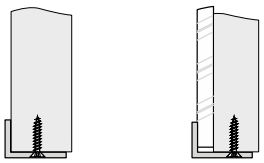

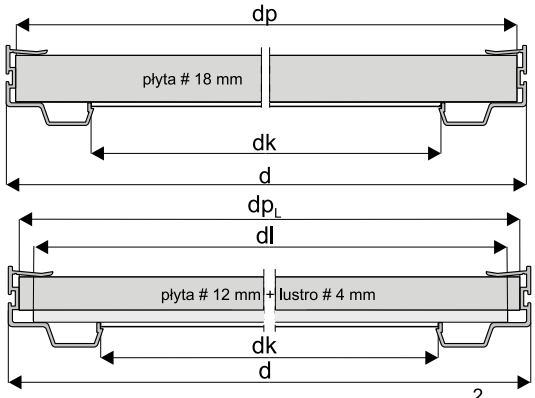

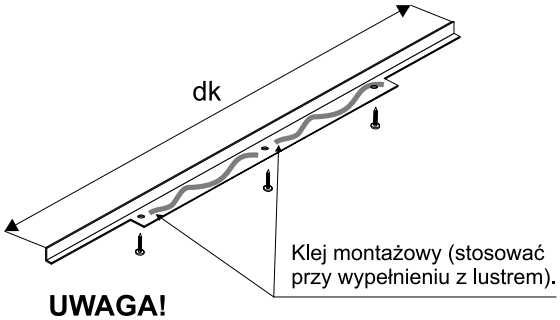

UWAGA!
Kątownik musi być przykręcony do płyty minimum trzema wkrętami Ø 3 x 25.

wymiary lustra

wysokość lustra - hl = hp - 4 mm
szerokość lustra - dl = dp_L - 4 mm

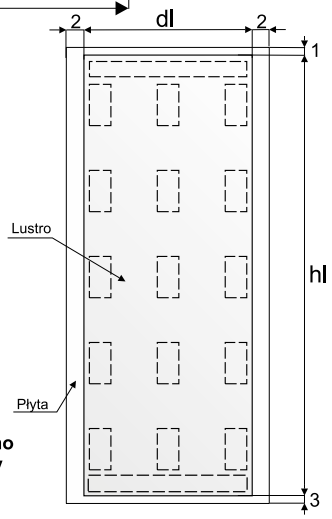

UWAGA:
przed naklejeniem taśmy dwustronnej, powierzchnię styku płyty z lustrem należy odtłuścić.

Linią przerywaną zaznaczono miejsca przyklejenia taśmy dwustronnej.

UWAGA!
Rączka powinna być o 2 mm dłuższa od wymiaru wysokości płyty.

OSTRZEŻENIE
SEVROLL nie ponosi odpowiedzialności za odkształcenia profili spowodowane odkształcaniem się płyty (w wyniku jej złej jakości, złego składowania, przechowywania w nieodpowiedniej wilgotności).

UWAGA!
Zdejmij folię zabezpieczającą z elementów aluminiowych (rączek, torów, łączników, itp.) przed ich docięciem pod dany wymiar. Zdjęcie folii pozwoli stwierdzić ewentualne wady jakościowe (np. zarysowania).

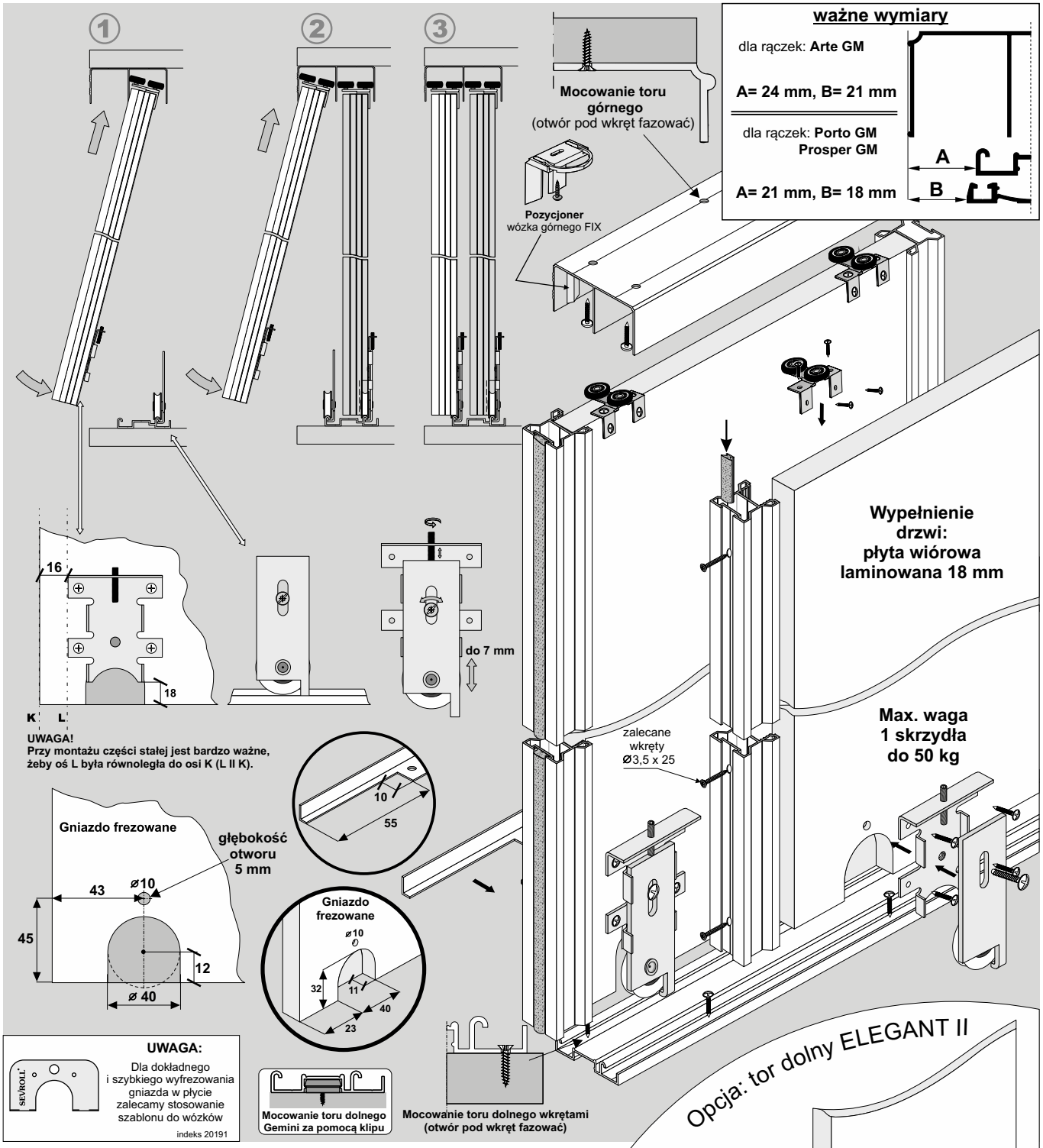

ELEMENTY SKŁADOWE

Rączka
dł.: 2,70 m
3,00 m
Arte GM
dł.: 2,70 m
Porto GM
Prosper GM

Tor górny Gemini-Decor
dł.: 1,70 m, 2,35 m
3,00 m, 4,05 m
6,00 m
76 mm

Tor dolny Gemini-Decor II
dł.: 1,70 m, 2,35 m
3,00 m, 4,05 m
6,00 m
53 mm

Wózek prowadzący
GM18 niesym.
lub
GM18 symetryczny

Kątownik
Mini 11 mm x 17 mm
dł.: 1,70 m, 2,35 m, 3,00 m
K2 Decor
dł.: 1,70 m, 2,35 m, 3,00 m

Wózek dolny WD18C HI-TEC

Opcja: tor dolny ELEGANT II

W linii **Arte GM, Porto GM, Prosper GM** możemy również zastosować tor dolny ***Elegant II z zaślepką*** wraz z wózkiem dolnym WD18V HI-TEC. **Wyliczenia nie ulegają zmianie.**

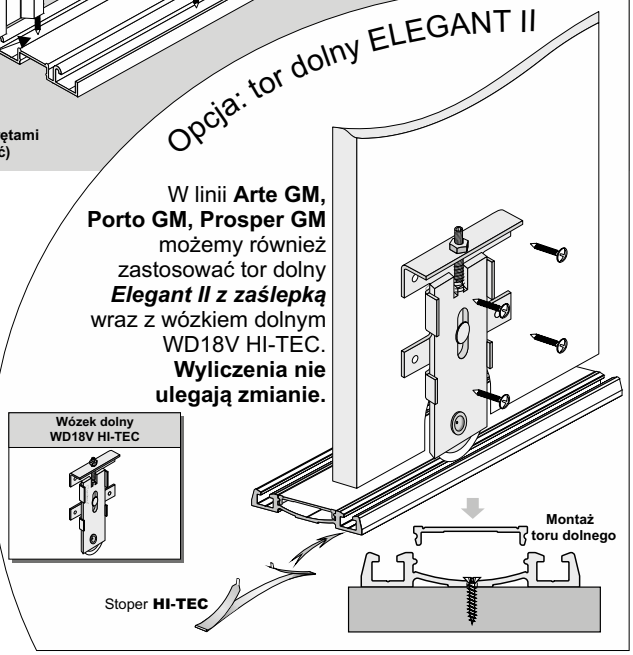

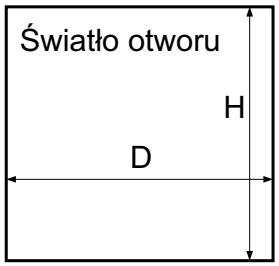

	długość rączki = wysokość skrzydła drzwi			
	LINIA PORTO GM		LINIA PROSPER GM	
	Raczka Porto GM 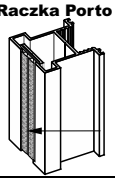 szczotka odbojowa bez kleju 14 x 4 mm	Wózek GM18 symetryczny 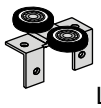 L/P	Raczka Prosper GM 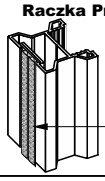 szczotka odbojowa bez kleju 14 x 4 mm	Wózek GM18 symetryczny  L/P
wysokość skrzydła drzwi - h	h = H - 42 mm		h = H - 42 mm	
wysokość skrzydła drzwi przy montażu samodomykaczy	Mini SV25/40/60 SV-25/50	h = H - 42 mm	Mini SV25/40/60 SV-25/50	h = H - 42 mm
	Top SV60/80, Central SV25/40	h = H - 44 mm	Top SV60/80, Central SV25/40	h = H - 44 mm
wysokość płyty - hp	hp = h - 2 mm		hp = h - 2 mm	
szerokość skrzydła drzwi - d	d = (D - 3 mm + Z) : N		d = (D - 3 mm + Z) : N	
szerokość płyty - dp	dp = d - 41 mm		dp = d - 31 mm	
długość kątownika - dk	dk = d - 58 mm		dk = d - 48 mm	

ilość skrzydeł - N	2	3	4	5	2	3	4	5
szerokość zakładki - Z	30 mm	60 mm	90 mm	120 mm	25 mm	50 mm	75 mm	100 mm

fasada - 4 skrzydła		
 układ drzwi	d = (D - 3 + 90) : 4	d = (D - 3 + 75) : 4
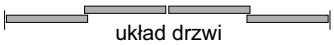 układ drzwi	d = (D : 2 + 27) : 2	d = (D : 2 + 22) : 2

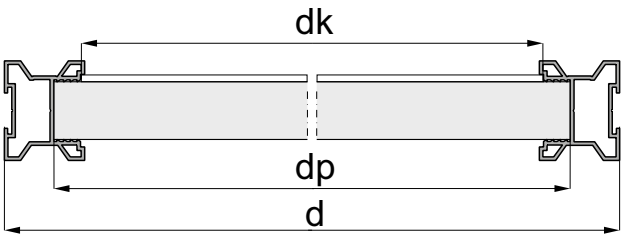

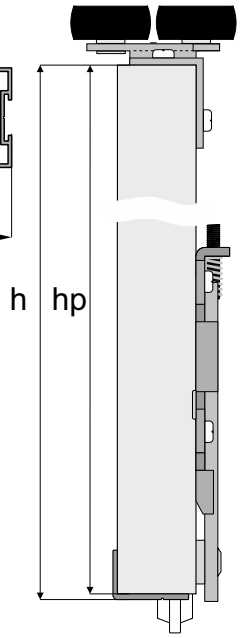

- Przy nabijaniu rączek nie należy dodatkowo stosować kleju montażowego.
- Nabitą rączkę przykręcić do płyty wkrętami zgodnie z instrukcją

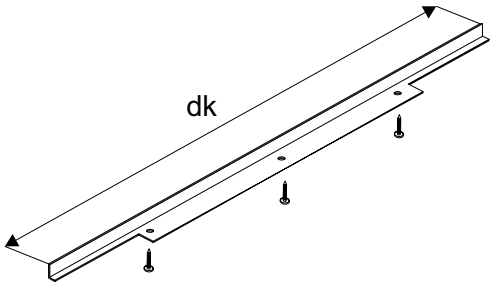

UWAGA!

Rączka powinna być o 2 mm dłuższa od wymiaru wysokości płyty.

OSTRZEŻENIE

SEVROLL nie ponosi odpowiedzialności za odkształcenia profili spowodowane odkształcaniem się płyty (w wyniku jej złej jakości, złego składowania, przechowywania w nieodpowiedniej wilgotności).

! UWAGA!
Zdejmij folię zabezpieczającą z elementów aluminiowych (rączek, torów, łączników, itp.) przed ich docięciem pod dany wymiar.
Zdjęcie folii pozwoli stwierdzić ewentualne wady jakościowe (np. zarysowania).

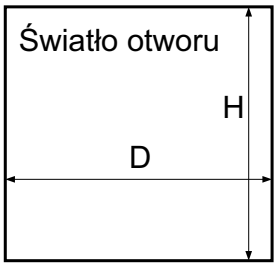

długość rączki = wysokość skrzydła drzwi		
LINIA ARTE GM		
		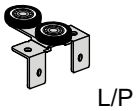
wysokość skrzydła drzwi - h	h = H - 42 mm	
wysokość skrzydła drzwi przy montażu samodomykaczy	Mini SV25/40/60 SV-25/50	h = H - 42 mm
	Top SV60/80, Central SV25/40	h = H - 44 mm
wysokość płyty - hp	hp = h - 2 mm	
szerokość skrzydła drzwi - d	d = (D - 3 mm + Z) : N	
szerokość płyty - dp	dp = d - 32 mm	
długość kątownika - dk	dk = d - 48 mm	

ilość skrzydeł - N	2	3	4	5
szerokość zakładki - Z	36 mm	72 mm	108 mm	144 mm

fasada - 4 skrzydła	
układ drzwi	d = (D - 3 + 108) : 4
układ drzwi	d = (D : 2 + 33) : 2

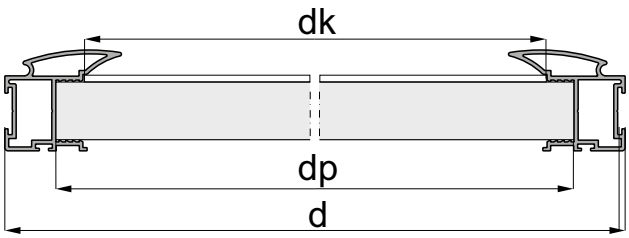

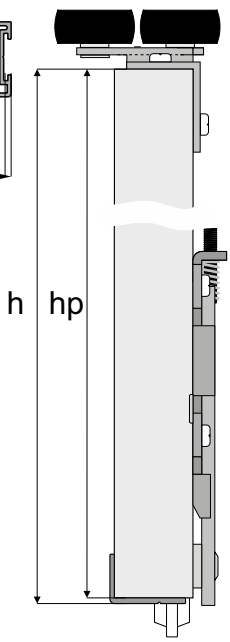

- Przy nabijaniu rączek nie należy dodatkowo stosować kleju montażowego.
- Nabitą rączkę przykręcić do płyty wkrętami zgodnie z instrukcją

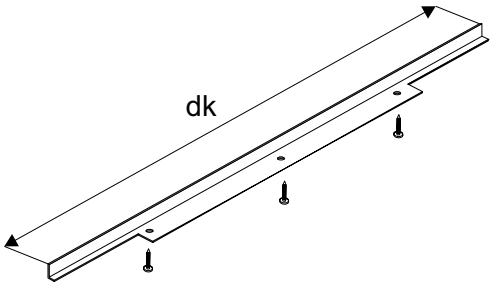

UWAGA!

Rączka powinna być o 2 mm dłuższa od wymiaru wysokości płyty.

OSTRZEŻENIE

SEVROLL nie ponosi odpowiedzialności za odkształcenia profili spowodowane odkształcaniem się płyty (w wyniku jej złej jakości, złego składowania, przechowywania w nieodpowiedniej wilgotności).

! **UWAGA!**
Zdejmij folię zabezpieczającą z elementów aluminiowych (rączek, torów, łączników, itp.) przed ich docięciem pod dany wymiar. Zdjęcie folii pozwoli stwierdzić ewentualne wady jakościowe (np. zarysowania).

50 kg | 60 kg | 18 mm płyta | 4 mm lustro | 4,5 mm szyba | parts

SYSTEM **GEMINI 18 FRAME**

System drzwi przesuwnych z dolnym układem jezdnym, na torze podwójnym



CHARAKTERYSTYKA	
Przeznaczenie	**Drzwi przesuwne**
Tor	**Podwójny**
Układ jezdny	**Dolny**
Prowadzenie górne	**Wózek z łożyskiem kulkowym**
Prowadzenie dolne	**Wózek z łożyskiem kulkowym (przenosi ciężar drzwi)**
Konstrukcja	**Ramowa**
Grubość wypełnienia	**18 mm**
Rodzaj wypełnienia	**Płyta 18 mm, szyba 4,5 mm, lustro 4 mm**
Max. obciążenie skrzydła	**50 lub 60 kg – w zależności od użytego wózka**
Max. długość rączki	**3000 mm**
Max. długość toru	**6000 mm**
Szczotki odbojowe	**Tak**
Szczotki przeciwkurzowe	**Tak**
Program sprzedażowy	**Poszczególne części dostępne oddzielnie**
Dekorowanie	**Folia Decor**

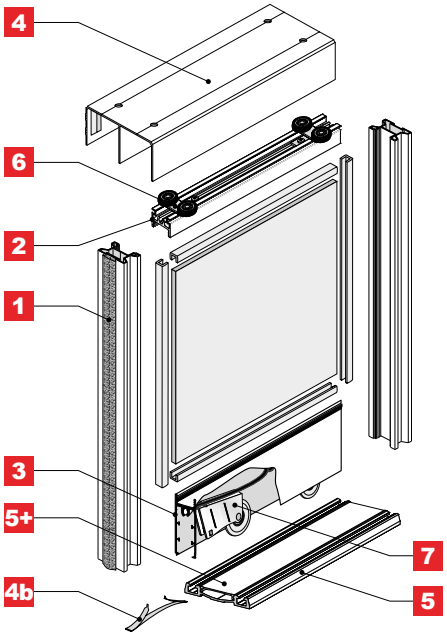

ZASTOSOWANIE
Meble skrzyniowe, zabudowa wnęk, garderoby, szafy

1a Rączka **ARTE GM**

18 mm płyta | 4 mm lustro | 4,5 mm szyba



INDEKS	KOLOR	DŁUGOŚĆ (mm)	OPAK. ZBIORCZE	JEDN. MIARY
05788	SREBRNY	2700	20	szt.
05789	JASNY BRĄZ	2700	20	szt.
05910	RAL CZARNY MAT	2700	20	szt.

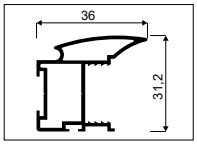

1b Rączka **PORTO GM**

18 mm płyta | 4 mm lustro | 4,5 mm szyba



INDEKS	KOLOR	DŁUGOŚĆ (mm)	OPAK. ZBIORCZE	JEDN. MIARY
05784	SREBRNY	2700	20	szt.
05786	JASNY BRĄZ	2700	20	szt.
06165	RAL CZARNY MAT	2700	20	szt.
05785	SREBRNY	3000	20	szt.
05787	JASNY BRĄZ	3000	20	szt.
06166	RAL CZARNY MAT	3000	20	szt.

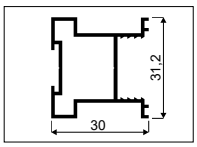

1c Rączka **PROSPER GM**

DECOR | 18 mm płyta | 4 mm lustro | 4,5 mm szyba



INDEKS	KOLOR	DŁUGOŚĆ (mm)	OPAK. ZBIORCZE	JEDN. MIARY
05790	SREBRNY	2700	20	szt.
05791	JASNY BRĄZ	2700	20	szt.

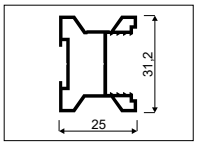

2 Listwa pozioma górna-GM18 Frame

DECOR | 18 mm płyta | 4 mm lustro | 4,5 mm szyba



INDEKS	KOLOR	DŁUGOŚĆ (mm)	OPAK. ZBIORCZE	JEDN. MIARY
05792	SREBRNY	1700	24	szt.
05795	JASNY BRĄZ	1700	24	szt.
05918	RAL CZARNY MAT	1700	24	szt.
05793	SREBRNY	2350	24	szt.
05796	JASNY BRĄZ	2350	24	szt.
05919	RAL CZARNY MAT	2350	24	szt.
05794	SREBRNY	3000	24	szt.
05797	JASNY BRĄZ	3000	24	szt.
05920	RAL CZARNY MAT	3000	24	szt.

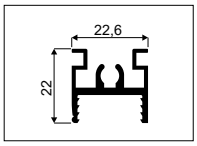

3 Listwa pozioma dolna-GM18 Frame

DECOR | 18 mm płyta | 4 mm lustro | 4,5 mm szyba



INDEKS	KOLOR	DŁUGOŚĆ (mm)	OPAK. ZBIORCZE	JEDN. MIARY
05798	SREBRNY	1700	12	szt.
05801	JASNY BRĄZ	1700	12	szt.
05912	RAL CZARNY MAT	1700	12	szt.
05799	SREBRNY	2350	12	szt.
05802	JASNY BRĄZ	2350	12	szt.
05913	RAL CZARNY MAT	2350	12	szt.
05800	SREBRNY	3000	12	szt.
05803	JASNY BRĄZ	3000	12	szt.
05914	RAL CZARNY MAT	3000	12	szt.

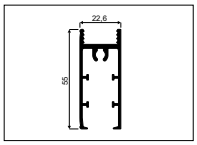

DECOR 4 Tor górny **GEMINI-DECOR**

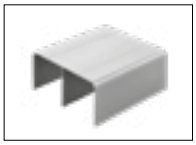

INDEKS	KOLOR	DŁUGOŚĆ (mm)	OPAK. ZBIORCZE	JEDN. MIARY
01023	SREBRNY	1700	12	szt.
01008	JASNY BRĄZ	1700	12	szt.
05313	RAL CZARNY MAT	1700	12	szt.
01025	SREBRNY	2350	12	szt.
01010	JASNY BRĄZ	2350	12	szt.
05314	RAL CZARNY MAT	2350	12	szt.
01026	SREBRNY	3000	12	szt.
01011	JASNY BRĄZ	3000	12	szt.
05315	RAL CZARNY MAT	3000	12	szt.
01469	SREBRNY	4050	12	szt.
01439	JASNY BRĄZ	4050	12	szt.
04835	RAL CZARNY MAT	4050	12	szt.
01391	SREBRNY	6000	12	szt.
01390	JASNY BRĄZ	6000	12	szt.
05316	RAL CZARNY MAT	6000	12	szt.

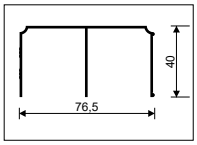

DECOR 5a Tor dolny **ELEGANT II-DECOR**



INDEKS	KOLOR	DŁUGOŚĆ (mm)	OPAK. ZBIORCZE	JEDN. MIARY
04279	SREBRNY	1700	12	szt.
04273	JASNY BRĄZ	1700	12	szt.
05308	RAL CZARNY MAT	1700	12	szt.
04280	SREBRNY	2350	12	szt.
04274	JASNY BRĄZ	2350	12	szt.
05309	RAL CZARNY MAT	2350	12	szt.
04281	SREBRNY	3000	12	szt.
04275	JASNY BRĄZ	3000	12	szt.
05310	RAL CZARNY MAT	3000	12	szt.
04282	SREBRNY	4050	12	szt.
04276	JASNY BRĄZ	4050	12	szt.
05311	RAL CZARNY MAT	4050	12	szt.
04284	SREBRNY	6000	12	szt.
04278	JASNY BRĄZ	6000	12	szt.
05312	RAL CZARNY MAT	6000	12	szt.

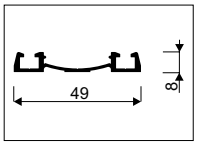

DECOR 5a+

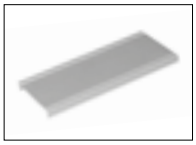

Zaślepka do toru dolnego **ELEGANT II**

INDEKS	KOLOR	DŁUGOŚĆ (mm)	OPAK. ZBIORCZE	JEDN. MIARY
04302	SREBRNY	1700	48	szt.
04296	JASNY BRĄZ	1700	48	szt.
05317	RAL CZARNY MAT	1700	48	szt.
04303	SREBRNY	2350	48	szt.
04297	JASNY BRĄZ	2350	48	szt.
05318	RAL CZARNY MAT	2350	48	szt.
04304	SREBRNY	3000	48	szt.
04298	JASNY BRĄZ	3000	48	szt.
05319	RAL CZARNY MAT	3000	48	szt.
04305	SREBRNY	4050	48	szt.
04299	JASNY BRĄZ	4050	48	szt.
05320	RAL CZARNY MAT	4050	48	szt.
04307	SREBRNY	6000	48	szt.
04301	JASNY BRĄZ	6000	48	szt.
05321	RAL CZARNY MAT	6000	48	szt.

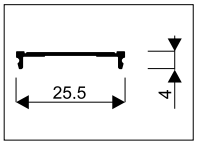

DECOR 5b

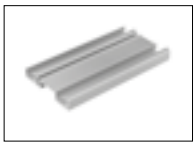

Tor dolny **GEMINI-DECOR II**

INDEKS	KOLOR	DŁUGOŚĆ (mm)	OPAK. ZBIORCZE	JEDN. MIARY
04591	SREBRNY	1700	12	szt.
04586	JASNY BRĄZ	1700	12	szt.
04592	SREBRNY	2350	12	szt.
04587	JASNY BRĄZ	2350	12	szt.
04593	SREBRNY	3000	12	szt.
04588	JASNY BRĄZ	3000	12	szt.
04594	SREBRNY	4050	12	szt.
04589	JASNY BRĄZ	4050	12	szt.
04595	SREBRNY	6000	12	szt.
04590	JASNY BRĄZ	6000	12	szt.

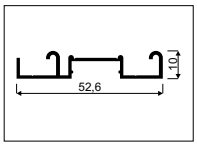

5b+



Klip mocujący do toru
GEMINI-Decor II

INDEKS	KOLOR	OPAK. ZBIORCZE	JEDN. MIARY
20385	SZARY	1000	szt.

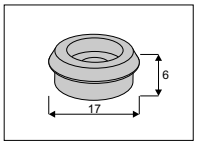

6a

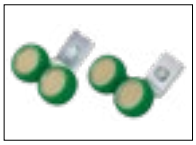

Wózek prowadzący
GM18 FRAME NIESYMETRYCZNY

i *Zestaw zawiera 2 wózki*

INDEKS	OPAK. ZBIORCZE	JEDN. MIARY
05691	100	kpl.

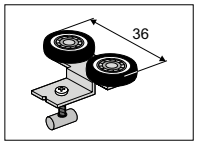

6b Wózek prowadzący **GEMINI**



i *Zestaw zawiera 2 wózki*

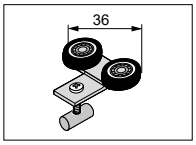

INDEKS	OPAK. ZBIORCZE	JEDN. MIARY
10204	50	kpl.

7a Wózek dolny **WD 10C HI-TEC**



i *Zestaw zawiera 2 wózki*

INDEKS	OPAK. ZBIORCZE	JEDN. MIARY
10200	50	kpl.

7b Wózek dolny **WD 10V HI-TEC**



i *Zestaw zawiera 2 wózki*

INDEKS	OPAK. ZBIORCZE	JEDN. MIARY
10238	50	kpl.

7c Wózek dolny **WD 10C DUO**



i *Zestaw zawiera 2 wózki.*
Maksymalne obciążenie drzwi 60 kg

INDEKS	OPAK. ZBIORCZE	JEDN. MIARY
10235	50	kpl.

7d Wózek dolny **WD 10V DUO**



i *Zestaw zawiera 2 wózki.*
Maksymalne obciążenie drzwi 60 kg

INDEKS	OPAK. ZBIORCZE	JEDN. MIARY
10230	50	kpl.

4a Pozycjoner wózka górnego **FIX**



i *Zalecany wkręt podkładkowy:*
Unix 3x13 (Indeks 20096)

INDEKS	OPAK. ZBIORCZE	JEDN. MIARY
20326	10	szt.

4b Stoper **HI-TEC**



INDEKS	OPAK. ZBIORCZE	JEDN. MIARY
20080	100	szt.

Uszczelka **BEZBARWNA SYMETRYCZNA i NIESYMETRYCZNA**

i *Szersza oferta w rozdziale „Pozostałe akcesoria meblowe”*

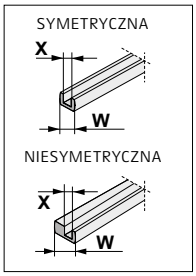

INDEKS	KOLOR	RODZAJ	W (mm)	X (mm)	OPAK. ZBIORCZE	JEDN. MIARY
20106	BEZBARWNY	NIESYMETRYCZNA	18	4	25	mb
20102	BEZBARWNY	SYMETRYCZNA	18	4	25	mb
20145	BEZBARWNY	SYMETRYCZNA	18	8	25	mb
06707	CZARNY	NIESYMETRYCZNA	18	4	25	mb
06708	CZARNY	SYMETRYCZNA	18	4	25	mb

Szczotki **ODBOJOWE i PRZECIWKURZOWE**

i *Szersza oferta w rozdziale „Pozostałe akcesoria meblowe”*

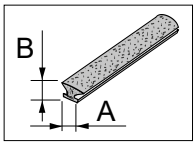

INDEKS	KOLOR	NAZWA SZCZOTKI	A (mm)	B (mm)	MONTAŻ	DŁUGOŚĆ ROLKI	OPAK. ZBIORCZE
20094-SV	SZARA	ODBOJOWA	14	4	bez kleju	200 mb	4 rolki
20224-SV	SZARA	ODBOJOWA	14	4	bez kleju	50 mb	10 rolek
20334-SV	CZARNA	ODBOJOWA	14	4	bez kleju	50 mb	10 rolek
20429-SV	CZARNA	ODBOJOWA	14	4	bez kleju	200 mb	4 rolki
20024-SV	SZARA	PRZECIWKURZOWA	4,8	13	bez kleju	200 mb	4 rolki
20226-SV	SZARA	PRZECIWKURZOWA	4,8	13	bez kleju	50 mb	10 rolek
20423-SV	CZARNA	PRZECIWKURZOWA	4,8	13	bez kleju	50 mb	10 rolek

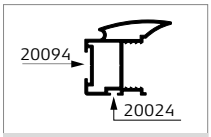

Rączka **ARTE GM**

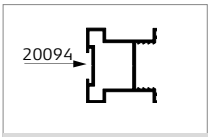

Rączka **PORTO GM**

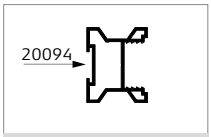

Rączka **PROSPER GM**

Wkręty **SMART, UNIX i BLACHOWKRĘT**

i *Szersza oferta w rozdziale „Pozostałe akcesoria meblowe”*

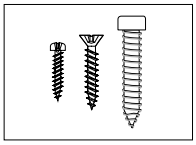

INDEKS	NAZWA	WYMIARY (mm)	ILOŚĆ W OPAK.	OPAK. ZBIORCZE
20041	Wkręt SMART	2,5 x 18	100 szt.	100 opak.
20096	Wkręt UNIX podkł.	3 x 13	100 szt.	20 opak.
20107	Wkręt UNIX z łbem stożkowym	3 x 13	100 szt.	20 opak.
20001	Blachowkręt	6,3 x 32	1 szt.	2000 szt.

Łącznik H18 GM 18 Frame



INDEKS	KOLOR	DŁUGOŚĆ (mm)	OPAK. ZBIORCZE	ILOŚĆ W OPAK.
05804	SREBRNY	3000	30	szt.
05805	JASNY BRĄZ	3000	30	szt.
05924	RAL CZARNY MAT	3000	30	szt.

Łącznik H25 GM 18 Frame



INDEKS	KOLOR	DŁUGOŚĆ (mm)	OPAK. ZBIORCZE	ILOŚĆ W OPAK.
05806	SREBRNY	3000	20	szt.
05807	JASNY BRĄZ	3000	20	szt.
05926	RAL CZARNY MAT	3000	20	szt.

Samodomykacz
SEVROMATIC SV-25 i SV-50



Zestaw zawiera 2 szt. samodomykaczy (1 lewy i 1 prawy), komplet zaczepów i wkrętów



INDEKS	OBCIĄŻENIE	TYP	OPAK. ZBIORCZE	JEDN. MIARY
20139-SV	25 kg	LEWY + PRAWY	24	kpl.
20200-SV	50 kg	LEWY + PRAWY	24	kpl.

Samodomykacz pakowany luzem

W komplecie jeden zaczep i wkręty

20137-SV	25 kg	PRAWY	20	szt.
20138-SV	25 kg	LEWY	20	szt.
20197-SV	50 kg	PRAWY	20	szt.
20196-SV	50 kg	LEWY	20	szt.

Samodomykacz **SEVROMATIC MINI SV-25, SV-40 i SV-60**



Zestaw zawiera 2 szt. samodomykaczy, komplet zaczepów i wkrętów



INDEKS	OBCIĄŻENIE	TYP	OPAK. ZBIORCZE	JEDN. MIARY
20368-SV	25 kg	UNIWERSALNY	24	kpl.
20258-SV	40 kg	UNIWERSALNY	24	kpl.
20339-SV	60 kg	UNIWERSALNY	24	kpl.

Samodomykacz pakowany luzem

Dodatkowo należy zamówić komplet zaczepów o Indeksie 20265-SV. Samodomykacz MINI pasuje na lewe i prawe skrzydło

20359-SV	25 kg	UNIWERSALNY	100	szt.
20260-SV	40 kg	UNIWERSALNY	100	szt.
20336-SV	60 kg	UNIWERSALNY	100	szt.

Samodomykacz **SEVROMATIC TOP SV-60 i SV-80**



Zestaw zawiera 2 szt. samodomykaczy, komplet zaczepów i wkrętów. Samodomykacz TOP pasuje na lewe i prawe skrzydło



INDEKS	OBCIĄŻENIE	TYP	OPAK. ZBIORCZE	JEDN. MIARY
20259-SV	60 kg	UNIWERSALNY	24	kpl.
20267-SV	80 kg	UNIWERSALNY	24	kpl.

Samodomykacz pakowany luzem

Dodatkowo należy zamówić komplet zaczepów o indeksie 20265-SV. Samodomykacz TOP pasuje na lewe i prawe skrzydło

20266-SV	80 kg	UNIWERSALNY	100	szt.



Samodomykacz **SEVROMATIC CENTRAL SV-25, SV-40**

Zestaw zawiera 1 szt. samodomykacza, komplet zaczepów i wkrętów

INDEKS	OBCIĄŻENIE	TYP	OPAK. ZBIORCZE	JEDN. MIARY
20363-SV	25 kg	ŚRODKOWY	24	kpl.
20319-SV	40 kg	ŚRODKOWY	24	kpl.





Zaczep do samodomykacza **„10" I „18" MINI / „10" TOP**

Zestaw zawiera 3 zaczepy różnej wysokości do wyboru i komplet wkrętów

INDEKS	KOLOR	OPAK. ZBIORCZE	JEDN. MIARY
20265-SV	SZARY	24	kpl.

Zamek do drzwi przesuwnych II (system Gemini 10 i 18)



INDEKS	OPAK. ZBIORCZE	JEDN. MIARY
20356	100	kpl.

SYSTEM
GEMINI 18 FRAME
LINIA
ARTE GM, PORTO GM, PROSPER GM

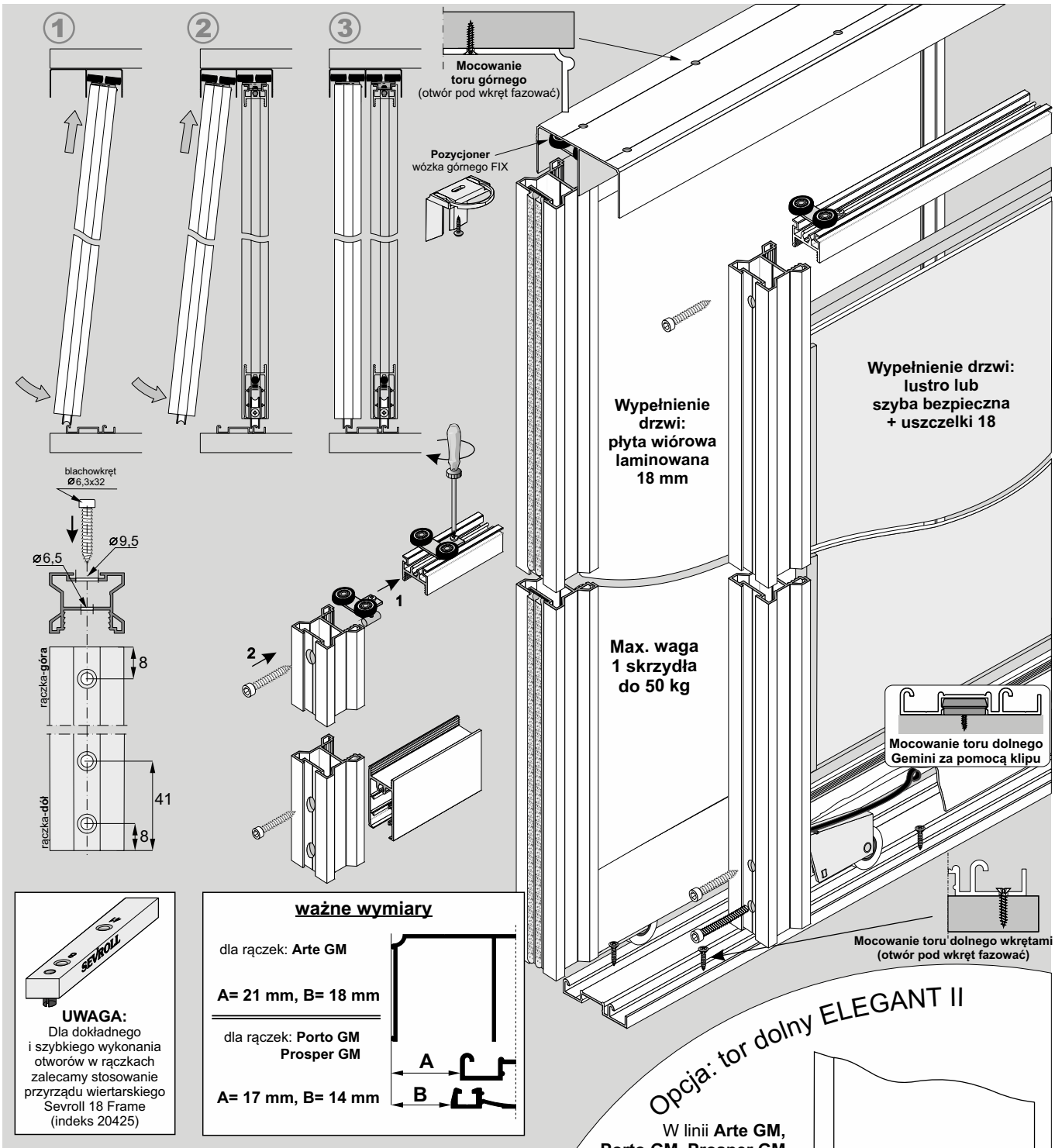

UWAGA:
Dla dokładnego i szybkiego wykonania otworów w rączkach zalecamy stosowanie przyrządu wiertarskiego Sevroll 18 Frame (indeks 20425)

ważne wymiary

dla rączek: **Arte GM**

A= 21 mm, B= 18 mm

dla rączek: **Porto GM**
Prosper GM

A= 17 mm, B= 14 mm

Opcja: tor dolny ELEGANT II

W linii **Arte GM, Porto GM, Prosper GM** możemy również zastosować tor dolny ***Elegant II z zaślepką***, wraz z wózkiem dolnym WD10V HI-TEC. **Wyliczenia nie ulegają zmianie.**



ELEMENTY SKŁADOWE

Rączka

dł.: 2,70m
3,00m
Porto GM

Arte GM
dł.: 2,70m
Prosper GM

Listwa pozioma górna GM 18 Frame (A)
Listwa pozioma dolna GM 18 Frame (B)

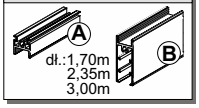

dł.: 1,70m
2,35m
3,00m

Wózek prowadzący

GM18 Frame niesym.
lub
GEMINI

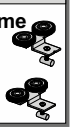

Wózek dolny WD10C HI-TEC



Tor górny Gemini-Decor

dł.: 1,70m, 2,35m
3,00m, 4,05m
6,00m

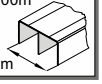

Tor dolny Gemini-Decor II

dł.: 1,70m, 2,35m
3,00m, 4,05m
6,00m

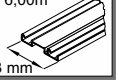

Wózek dolny WD10V HI-TEC



UWAGA

Przy zakupie poszczególnych elementów do montażu należy pamiętać o blachowkrętach (4 szt. / 1 skrzydło), a w przypadku drzwi z szybą lub lustrem - dodatkowo o uszczelkach 18.

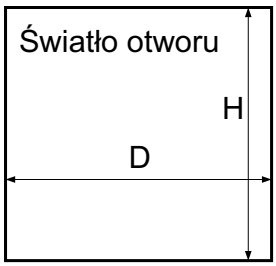

	długość rączki = wysokość skrzydła drzwi			
	LINIA PORTO GM		LINIA PROSPER GM	
	Raczka Porto GM 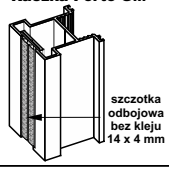	Wózek prowadzący Gemini  L/P	Raczka Prosper GM 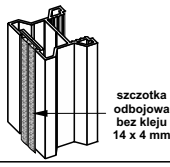	Wózek prowadzący Gemini 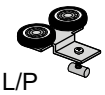 L/P
wysokość skrzydła drzwi - h	h = H - 40 mm		h = H - 40 mm	
wysokość skrzydła drzwi przy montażu samodomykaczy	Mini SV25/40/60 SV-25/50	h = H - 40 mm	Mini SV25/40/60 SV-25/50	h = H - 40 mm
	Top SV60/80, Central SV25/40	h = H - 44 mm	Top SV60/80, Central SV25/40	h = H - 44 mm
wysokość płyty - hp	hp = h - 64 mm		hp = h - 64 mm	
szerokość skrzydła drzwi - d	d = (D - 3 mm + Z) : N		d = (D - 3 mm + Z) : N	
szerokość płyty - dp	dp = d - 41 mm		dp = d - 31 mm	
długość listwy dolnej - P długość listwy górnej - G	P = G = d - 58 mm		P = G = d - 48 mm	
wysokość lustra - hl	hl = hp		hl = hp	
szerokość lustra - dl	dl = dp - 4 mm		dl = dp - 4 mm	

ilość skrzydeł - N	2	3	4	5	2	3	4	5
szerokość zakładki - Z	30 mm	60 mm	90 mm	120 mm	25 mm	50 mm	75 mm	100 mm

fasada - 4 skrzydła		
układ drzwi 	d = (D - 3 + 90) : 4	d = (D - 3 + 75) : 4
układ drzwi 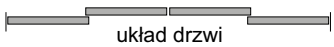	d = (D : 2 + 27) : 2	d = (D : 2 + 22) : 2

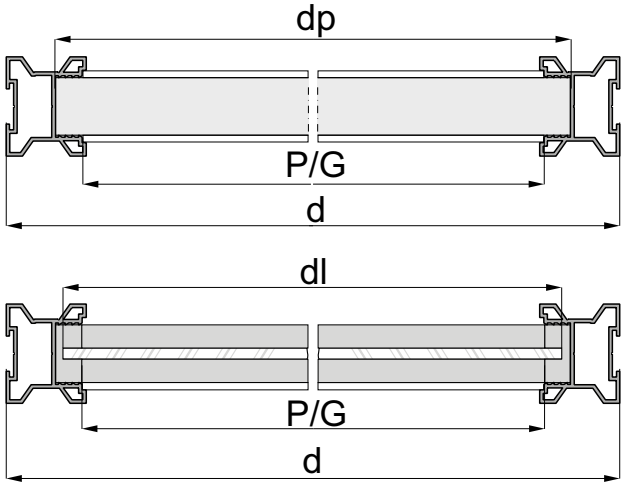

Sposób mocowania płyty 18 mm (rys. A) i lustra 4 mm lub szyby (rys. B)

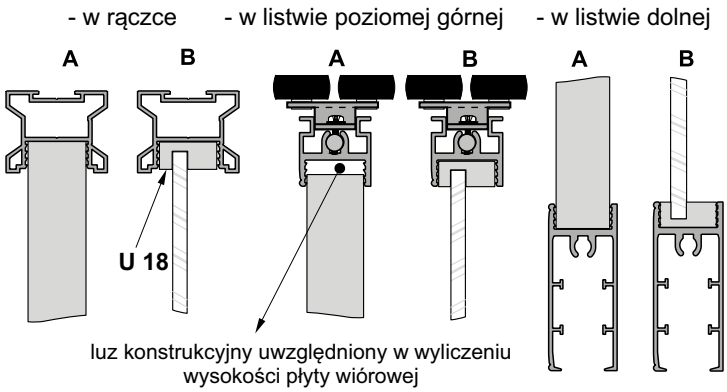

UWAGA!

Lustro użyte do wypełnienia drzwi, należy zabezpieczyć folią ochronną. Szyba bezpieczna to szyba klejona obustronnie gładka. Do lustra i szyby stosować uszczelkę U 18.

! **UWAGA!**
Zdejmij folię zabezpieczającą z elementów aluminiowych (rączek, torów, łączników, itp.) przed ich docięciem pod dany wymiar. Zdjęcie folii pozwoli stwierdzić ewentualne wady jakościowe (np. zarysowania).

SYSTEM
GEMINI 18 FRAME | LINIA ARTE GM, PORTO GM, PROSPER GM

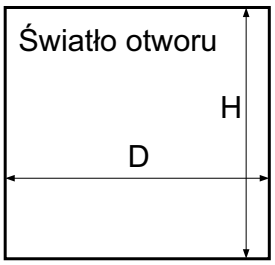

	długość rączki = wysokość skrzydła drzwi	
	LINIA ARTE GM	
	Raczka Arte GM 	**Wózek prowadzący GM18 Frame niesymetryczny** 
wysokość skrzydła drzwi - h	h = H - 40 mm	
wysokość skrzydła drzwi przy montażu samodomykaczy	Mini SV25/40/60 SV-25/50	h = H - 40 mm
	Top SV60/80, Central SV25/40	h = H - 44 mm
wysokość płyty - hp	hp = h - 64 mm	
szerokość skrzydła drzwi - d	d = (D - 3 mm + Z) : N	
szerokość płyty - dp	dp = d - 32 mm	
długość listwy dolnej - P	P = G = d - 48 mm	
długość listwy górnej - G		
wysokość lustra - hl	hl = hp	
szerokość lustra - dl	dl = dp - 4 mm	

ilość skrzydeł - N	2	3	4	5
szerokość zakładki - Z	36 mm	72 mm	108 mm	144 mm

	fasada - 4 skrzydła
	d = (D - 3 + 108) : 4
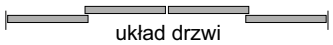	d = (D : 2 + 33) : 2

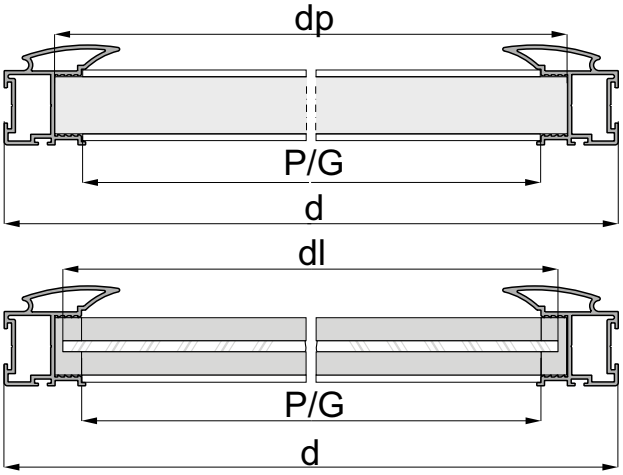

Sposób mocowania płyty 18 mm (rys. A) i lustra 4 mm lub szyby (rys. B)

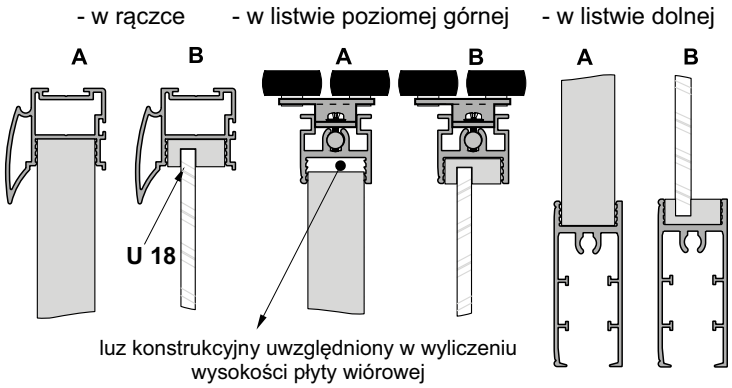

luz konstrukcyjny uwzględniony w wyliczeniu wysokości płyty wiórowej

UWAGA!

Lustro użyte do wypełnienia drzwi, należy zabezpieczyć folią ochronną. Szyba bezpieczna to szyba klejona obustronnie gładka. Do lustra i szyby stosować uszczelkę U 18.

UWAGA!
Zdejmij folię zabezpieczającą z elementów aluminiowych (rączek, torów, łączników, itp.) przed ich docięciem pod dany wymiar. Zdjęcie folii pozwoli stwierdzić ewentualne wady jakościowe (np. zarysowania).

NOTATKI

DECOR

50 kg | 60 kg | 10 mm płyta | 4 mm lustro | 4,5 mm szyba | parts

SYSTEM **GEMINI 10**

System drzwi przesuwnych z dolnym układem jezdnym, na torze podwójnym



CHARAKTERYSTYKA	
Przeznaczenie	**Drzwi przesuwne**
Tor	**Podwójny**
Układ jezdny	**Dolny**
Prowadzenie górne	**Wózek z łożyskiem kulkowym**
Prowadzenie dolne	**Wózek z łożyskiem kulkowym (przenosi ciężar drzwi)**
Konstrukcja	**Ramowa (możliwość dodawania łączeń pionowych)**
Grubość wypełnienia	**10 mm**
Rodzaj wypełnienia	**Płyta 10 mm, szyba 4,5 mm lub lustro 4 mm**
Max. obciążenie skrzydła	**50 lub 60 kg – w zależności od użytego wózka**
Max. długość rączki	**2700 mm**
Max. długość toru	**6000 mm**
Szczotki odbojowe	**Tak**
Szczotki przeciwkurzowe	**Tak**
Program sprzedażowy	**Poszczególne części dostępne oddzielnie**
Dekorowanie	**Folia DECOR**

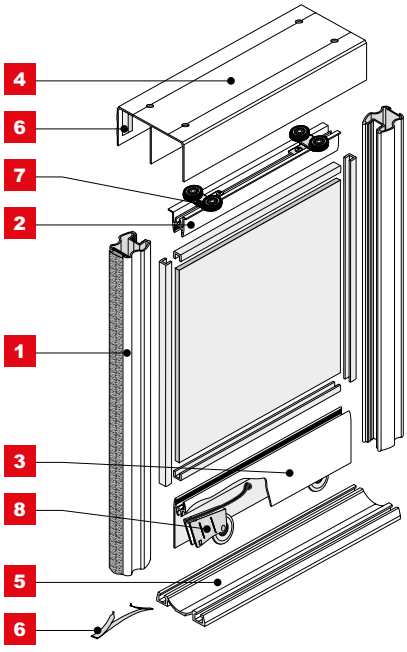

ZASTOSOWANIE

Zabudowa wnęk, garderoby, szafy, poddasze

1a Rączka **GEMINI-DECOR**

DECOR | 10 mm płyta | 4 mm lustro | 4,5 mm szyba



INDEKS	KOLOR	DŁUGOŚĆ (mm)	OPAK. ZBIORCZE	JEDN. MIARY
02284	SREBRNY	2700	10	szt.
02283	JASNY BRĄZ	2700	10	szt.
02285	ZŁOTY	2700	10	szt.
03607	RAL CZARNY MAT	2700	10	szt.
06370	CZARNY LAK. STRUKT.	2700	10	szt.
06822	ZŁOTY/MOSIĄDZ	2700	10	szt.

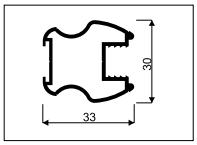

1b Rączka **10-ka II**

10 mm płyta | 4 mm lustro | 4,5 mm szyba



INDEKS	KOLOR	DŁUGOŚĆ (mm)	OPAK. ZBIORCZE	JEDN. MIARY
02287	SREBRNY	2700	20	szt.
02286	JASNY BRĄZ	2700	20	szt.
02288	ZŁOTY	2700	20	szt.
06821	ZŁOTY/MOSIĄDZ	2700	20	szt.

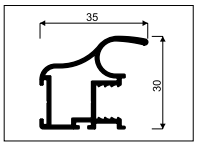

1c Rączka **FOX II**

10 mm płyta | 4 mm lustro | 4,5 mm szyba

i *Rączka dostosowana do systemu z drzwiami skośnymi oraz do zamka patentowego*



INDEKS	KOLOR	DŁUGOŚĆ (mm)	OPAK. ZBIORCZE	JEDN. MIARY
04382	SREBRNY	2700	20	szt.
04377	JASNY BRĄZ	2700	20	szt.
04383	ZŁOTY	2700	20	szt.
04376-Y	JASNY BRĄZ SZCZOTK.	2700	20	szt.
04375	CZARNY SZCZOTK.	2700	20	szt.
04378	KONIAK SZCZOTK.	2700	20	szt.
04379	RAL BIAŁY POŁYSK	2700	20	szt.
05900	RAL BIAŁY MAT	2700	20	szt.
05154	RAL CZARNY POŁYSK	2700	20	szt.
05307	RAL CZARNY MAT	2700	20	szt.
06019	GRAFIT LAK. STRUKT.	2700	20	szt.
06126	CZARNY LAK. STRUKT.	2700	20	szt.
06819	ZŁOTY/MOSIĄDZ	2700	20	szt.

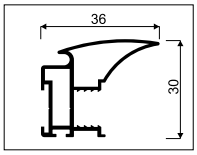

1d Rączka **JULIA II**

10 mm płyta | 4 mm lustro | 4,5 mm szyba



INDEKS	KOLOR	DŁUGOŚĆ (mm)	OPAK. ZBIORCZE	JEDN. MIARY
02713	SREBRNY	2700	20	szt.
02711	JASNY BRĄZ	2700	20	szt.

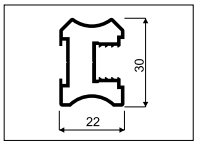

10 mm płyta | 4 mm lustro | 4,5 mm szyba

1e Rączka **KARAT**

i *Rączka dostosowana do zamka do drzwi z wypełnieniem szklanym*

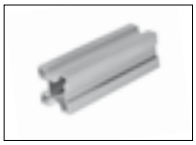

INDEKS	KOLOR	DŁUGOŚĆ (mm)	OPAK. ZBIORCZE	JEDN. MIARY
03173	SREBRNY	2700	20	szt.
03172	JASNY BRĄZ	2700	20	szt.

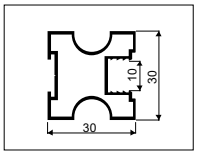

10 mm płyta | 4 mm lustro | 4,5 mm szyba

1f Rączka **LEX**



INDEKS	KOLOR	DŁUGOŚĆ (mm)	OPAK. ZBIORCZE	JEDN. MIARY
06167	BIAŁY LAK. STRUKT.	2700	10	szt.
06170	KASZMIR LAK. STRUKT.	2700	10	szt.
06172	SZARY LAK. STRUKT.	2700	10	szt.
06168	CZARNY LAK. STRUKT.	2700	10	szt.

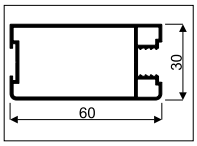

10 mm płyta | 4 mm lustro | 4,5 mm szyba

1g Rączka **LYNX**



INDEKS	KOLOR	DŁUGOŚĆ (mm)	OPAK. ZBIORCZE	JEDN. MIARY
04921	SREBRNY	2700	10	szt.
04920	JASNY BRĄZ	2700	10	szt.

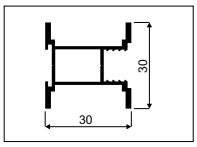

10 mm płyta | 4 mm lustro | 4,5 mm szyba

1h Rączka **ROMEO II**



INDEKS	KOLOR	DŁUGOŚĆ (mm)	OPAK. ZBIORCZE	JEDN. MIARY
02692	SREBRNY	2700	20	szt.
02690	JASNY BRĄZ	2700	20	szt.

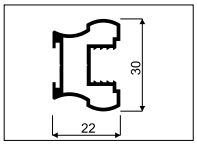

10 mm płyta | 4 mm lustro | 4,5 mm szyba

1i Rączka **VITARA**

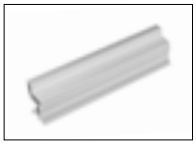

INDEKS	KOLOR	DŁUGOŚĆ (mm)	OPAK. ZBIORCZE	JEDN. MIARY
04906	SREBRNY	2700	20	szt.
04905	JASNY BRĄZ	2700	20	szt.
04909	RAL BIAŁY POŁYSK	2700	20	szt.
05982	RAL CZARNY MAT	2700	20	szt.

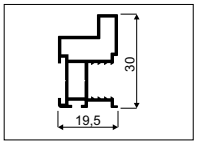

2 Listwa pozioma górna-DECOR

DECOR | 10 mm płyta | 4 mm lustro | 4,5 mm szyba

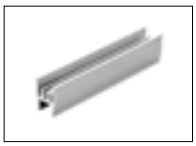

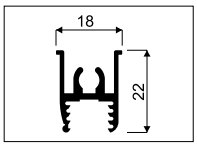

INDEKS	KOLOR	DŁUGOŚĆ (mm)	OPAK. ZBIORCZE	JEDN. MIARY
02912	SREBRNY	1700	24	szt.
02908	JASNY BRĄZ	1700	24	szt.
02916	ZŁOTY	1700	24	szt.
03042-Y	JASNY BRĄZ SZCZOTK.	1700	24	szt.
03097	CZARNY SZCZOTK.	1700	24	szt.
03100	KONIAK SZCZOTK.	1700	24	szt.
04064	RAL BIAŁY POŁYSK	1700	24	szt.
05942	RAL BIAŁY MAT	1700	24	szt.
05149	RAL CZARNY POŁYSK	1700	24	szt.
05301	RAL CZARNY MAT	1700	24	szt.
06039	GRAFIT LAK. STRUKT.	1700	24	szt.
06441	CZARNY LAK. STRUKT.	1700	24	szt.
06813	ZŁOTY/MOSIĄDZ	1700	24	szt.
02913	SREBRNY	2350	24	szt.
02909	JASNY BRĄZ	2350	24	szt.
02917	ZŁOTY	2350	24	szt.
03043-Y	JASNY BRĄZ SZCZOTK.	2350	24	szt.
03098	CZARNY SZCZOTK.	2350	24	szt.
03101	KONIAK SZCZOTK.	2350	24	szt.
04065	RAL BIAŁY POŁYSK	2350	24	szt.
05943	RAL BIAŁY MAT	2350	24	szt.
05150	RAL CZARNY POŁYSK	2350	24	szt.
05302	RAL CZARNY MAT	2350	24	szt.
06040	GRAFIT LAK. STRUKT.	2350	24	szt.
06442	CZARNY LAK. STRUKT.	2350	24	szt.
06814	ZŁOTY/MOSIĄDZ	2350	24	szt.
02914	SREBRNY	3000	24	szt.
02910	JASNY BRĄZ	3000	24	szt.
02918	ZŁOTY	3000	24	szt.
03044-Y	JASNY BRĄZ SZCZOTK.	3000	24	szt.
03099	CZARNY SZCZOTK.	3000	24	szt.
03102	KONIAK SZCZOTK.	3000	24	szt.
00169	RAL BIAŁY POŁYSK	3000	24	szt.
05944	RAL BIAŁY MAT	3000	24	szt.
05184	RAL CZARNY POŁYSK	3000	24	szt.
03605	RAL CZARNY MAT	3000	24	szt.
05966	GRAFIT LAK. STRUKT.	3000	24	szt.
06124	CZARNY LAK. STRUKT.	3000	24	szt.
06815	ZŁOTY/MOSIĄDZ	3000	24	szt.

2b Listwa pozioma dolna-DECOR

DECOR | 10 mm płyta | 4 mm lustro | 4,5 mm szyba



INDEKS	KOLOR	DŁUGOŚĆ (mm)	OPAK. ZBIORCZE	JEDN. MIARY
00161	SREBRNY	1700	12	szt.
00152	JASNY BRĄZ	1700	12	szt.
00164	ZŁOTY	1700	12	szt.
02490-Y	JASNY BRĄZ SZCZOTK.	1700	12	szt.
03091	CZARNY SZCZOTK.	1700	12	szt.
03094	KONIAK SZCZOTK.	1700	12	szt.
04062	RAL BIAŁY POŁYSK	1700	12	szt.
05939	RAL BIAŁY MAT	1700	12	szt.
05144	RAL CZARNY POŁYSK	1700	12	szt.
05299	RAL CZARNY MAT	1700	12	szt.
06037	GRAFIT LAK. STRUKT.	1700	12	szt.
06439	CZARNY LAK. STRUKT.	1700	12	szt.
06810	ZŁOTY/MOSIĄDZ	1700	12	szt.
00162	SREBRNY	2350	12	szt.
00153	JASNY BRĄZ	2350	12	szt.
00165	ZŁOTY	2350	12	szt.
02491-Y	JASNY BRĄZ SZCZOTK.	2350	12	szt.
03092	CZARNY SZCZOTK.	2350	12	szt.
03095	KONIAK SZCZOTK.	2350	12	szt.
04063	RAL BIAŁY POŁYSK	2350	12	szt.
05940	RAL BIAŁY MAT	2350	12	szt.
05145	RAL CZARNY POŁYSK	2350	12	szt.
05300	RAL CZARNY MAT	2350	12	szt.
06038	GRAFIT LAK. STRUKT.	2350	12	szt.
06440	CZARNY LAK. STRUKT.	2350	12	szt.
06811	ZŁOTY/MOSIĄDZ	2350	12	szt.
00163	SREBRNY	3000	12	szt.
00155	JASNY BRĄZ	3000	12	szt.
00166	ZŁOTY	3000	12	szt.
02492-Y	JASNY BRĄZ SZCZOTK.	3000	12	szt.
03093	CZARNY SZCZOTK.	3000	12	szt.
03096	KONIAK SZCZOTK.	3000	12	szt.
00145	RAL BIAŁY POŁYSK	3000	12	szt.
05941	RAL BIAŁY MAT	3000	12	szt.
05183	RAL CZARNY POŁYSK	3000	12	szt.
03604	RAL CZARNY MAT	3000	12	szt.
05967	GRAFIT LAK. STRUKT.	3000	12	szt.
06123	CZARNY LAK. STRUKT.	3000	12	szt.
06812	ZŁOTY/MOSIĄDZ	3000	12	szt.

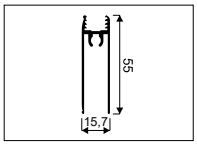

3a Listwa pozioma górna -LEX

10 mm płyta | 4 mm lustro | 4,5 mm szyba



INDEKS	KOLOR	DŁUGOŚĆ (mm)	OPAK. ZBIORCZE	JEDN. MIARY
06097	BIAŁY LAK. STRUKT.	3000	12	szt.
05717	KASZMIR LAK. STRUKT.	3000	12	szt.
05724	SZARY LAK. STRUKT.	3000	12	szt.
06094	CZARNY LAK. STRUKT.	3000	12	szt.

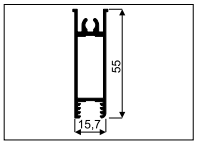

3b Listwa pozioma dolna -LEX

10 mm płyta | 4 mm lustro | 4,5 mm szyba



INDEKS	KOLOR	DŁUGOŚĆ (mm)	OPAK. ZBIORCZE	JEDN. MIARY
02912	BIAŁY LAK. STRUKT.	3000	12	szt.
02908	KASZMIR LAK. STRUKT.	3000	12	szt.
02916	SZARY LAK. STRUKT.	3000	12	szt.
03042-Y	CZARNY LAK. STRUKT.	3000	12	szt.

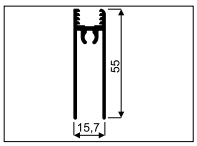

DECOR 4 Tor górny **GEMINI-DECOR**

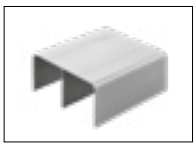

INDEKS	KOLOR	DŁUGOŚĆ (mm)	OPAK. ZBIORCZE	JEDN. MIARY
01023	SREBRNY	1700	12	szt.
01008	JASNY BRĄZ	1700	12	szt.
01030	ZŁOTY	1700	12	szt.
02501-Y	JASNY BRĄZ SZCZOTK.	1700	12	szt.
03115	CZARNY SZCZOTK.	1700	12	szt.
03119	KONIAK SZCZOTK.	1700	12	szt.
04059	RAL BIAŁY POŁYSK	1700	12	szt.
05082	RAL BIAŁY MAT	1700	12	szt.
05175	RAL CZARNY POŁYSK	1700	12	szt.
05313	RAL CZARNY MAT	1700	12	szt.
06281	BIAŁY LAK. STRUKT.	1700	12	szt.
06289	KASZMIR LAK. STRUKT.	1700	12	szt.
06293	SZARY LAK. STRUKT.	1700	12	szt.
06045	GRAFIT LAK. STRUKT.	1700	12	szt.
06285	CZARNY LAK. STRUKT.	1700	12	szt.
06805	ZŁOTY/MOSIĄDZ	1700	12	szt.
01025	SREBRNY	2350	12	szt.
01010	JASNY BRĄZ	2350	12	szt.
01032	ZŁOTY	2350	12	szt.
02498-Y	JASNY BRĄZ SZCZOTK.	2350	12	szt.
03116	CZARNY SZCZOTK.	2350	12	szt.
03120	KONIAK SZCZOTK.	2350	12	szt.
04060	RAL BIAŁY POŁYSK	2350	12	szt.
05172	RAL BIAŁY MAT	2350	12	szt.
05176	RAL CZARNY POŁYSK	2350	12	szt.
05314	RAL CZARNY MAT	2350	12	szt.
06282	BIAŁY LAK. STRUKT.	2350	12	szt.
06290	KASZMIR LAK. STRUKT.	2350	12	szt.
06294	SZARY LAK. STRUKT.	2350	12	szt.
06046	GRAFIT LAK. STRUKT.	2350	12	szt.
06286	CZARNY LAK. STRUKT.	2350	12	szt.
06806	ZŁOTY/MOSIĄDZ	2350	12	szt.
01026	SREBRNY	3000	12	szt.
01011	JASNY BRĄZ	3000	12	szt.
01033	ZŁOTY	3000	12	szt.
02499-Y	JASNY BRĄZ SZCZOTK.	3000	12	szt.
03117	CZARNY SZCZOTK.	3000	12	szt.
03121	KONIAK SZCZOTK.	3000	12	szt.
04016	RAL BIAŁY POŁYSK	3000	12	szt.

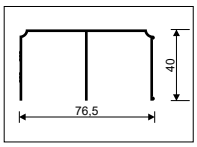

INDEKS	KOLOR	DŁUGOŚĆ (mm)	OPAK. ZBIORCZE	JEDN. MIARY
03889	RAL BIAŁY MAT	3000	12	szt.
05177	RAL CZARNY POŁYSK	3000	12	szt.
05315	RAL CZARNY MAT	3000	12	szt.
06283	BIAŁY LAK. STRUKT.	3000	12	szt.
06291	KASZMIR LAK. STRUKT.	3000	12	szt.
06295	SZARY LAK. STRUKT.	3000	12	szt.
06022	GRAFIT LAK. STRUKT.	3000	12	szt.
06287	CZARNY LAK. STRUKT.	3000	12	szt.
06807	ZŁOTY/MOSIĄDZ	3000	12	szt.
01469	SREBRNY	4050	12	szt.
01439	JASNY BRĄZ	4050	12	szt.
01462	ZŁOTY	4050	12	szt.
02500-Y	JASNY BRĄZ SZCZOTK.	4050	12	szt.
03118	CZARNY SZCZOTK.	4050	12	szt.
03122	KONIAK SZCZOTK.	4050	12	szt.
04061	RAL BIAŁY POŁYSK	4050	12	szt.
05173	RAL BIAŁY MAT	4050	12	szt.
05178	RAL CZARNY POŁYSK	4050	12	szt.
04835	RAL CZARNY MAT	4050	12	szt.
06284	BIAŁY LAK. STRUKT.	4050	12	szt.
06292	KASZMIR LAK. STRUKT.	4050	12	szt.
06296	SZARY LAK. STRUKT.	4050	12	szt.
06023	GRAFIT LAK. STRUKT.	4050	12	szt.
06288	CZARNY LAK. STRUKT.	4050	12	szt.
06808	ZŁOTY/MOSIĄDZ	4050	12	szt.
01391	SREBRNY	6000	12	szt.
01390	JASNY BRĄZ	6000	12	szt.
01392	ZŁOTY	6000	12	szt.
03424-Y	JASNY BRĄZ SZCZOTK.	6000	12	szt.
03222	CZARNY SZCZOTK.	6000	12	szt.
03524	KONIAK SZCZOTK.	6000	12	szt.
03206	RAL BIAŁY POŁYSK	6000	12	szt.
05174	RAL BIAŁY MAT	6000	12	szt.
05179	RAL CZARNY POŁYSK	6000	12	szt.
05316	RAL CZARNY MAT	6000	12	szt.
06153	BIAŁY LAK. STRUKT.	6000	12	szt.
06155	KASZMIR LAK. STRUKT.	6000	12	szt.
06160	SZARY LAK. STRUKT.	6000	12	szt.
06045	GRAFIT LAK. STRUKT.	6000	12	szt.
06154	CZARNY LAK. STRUKT.	6000	12	szt.
06809	ZŁOTY/MOSIĄDZ	6000	12	szt.

DECOR 5a

Tor dolny **GEMINI-DECOR II**



INDEKS	KOLOR	DŁUGOŚĆ (mm)	OPAK. ZBIORCZE	JEDN. MIARY
04591	SREBRNY	1700	12	szt.
04586	JASNY BRĄZ	1700	12	szt.
04760	RAL BIAŁY POŁYSK	1700	12	szt.
04592	SREBRNY	2350	12	szt.
04587	JASNY BRĄZ	2350	12	szt.

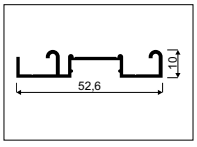

INDEKS	KOLOR	DŁUGOŚĆ (mm)	OPAK. ZBIORCZE	JEDN. MIARY
04761	RAL BIAŁY POŁYSK	2350	12	szt.
04593	SREBRNY	3000	12	szt.
04588	JASNY BRĄZ	3000	12	szt.
04762	RAL BIAŁY POŁYSK	3000	12	szt.
04594	SREBRNY	4050	12	szt.
04589	JASNY BRĄZ	4050	12	szt.
04763	RAL BIAŁY POŁYSK	4050	12	szt.
04595	SREBRNY	6000	12	szt.
04590	JASNY BRĄZ	6000	12	szt.
04764	RAL BIAŁY POŁYSK	6000	12	szt.

5a+ Klip mocujący do toru **GEMINI-DECOR II**



INDEKS	KOLOR	OPAK. ZBIORCZE	JEDN. MIARY
20385	SZARY	1000	szt.

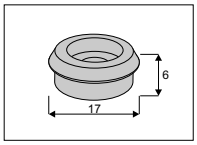

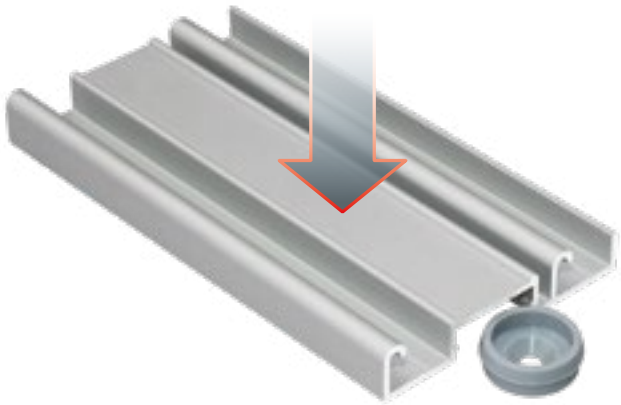

DECOR 5b Tor dolny **ELEGANT II-DECOR**



INDEKS	KOLOR	DŁUGOŚĆ (mm)	OPAK. ZBIORCZE	JEDN. MIARY
04279	SREBRNY	1700	12	szt.
04273	JASNY BRĄZ	1700	12	szt.
04285	ZŁOTY	1700	12	szt.
04333-Y	JASNY BRĄZ SZCZOTK.	1700	12	szt.
04338	CZARNY SZCZOTK.	1700	12	szt.
04343	KONIAK SZCZOTK.	1700	12	szt.
04290	RAL BIAŁY POŁYSK	1700	12	szt.
05081	RAL BIAŁY MAT	1700	12	szt.
05155	RAL CZARNY POŁYSK	1700	12	szt.
05308	RAL CZARNY MAT	1700	12	szt.
06265	BIAŁY LAK. STRUKT.	1700	12	szt.
06273	KASZMIR LAK. STRUKT.	1700	12	szt.
06277	SZARY LAK. STRUKT.	1700	12	szt.
06042	GRAFIT LAK. STRUKT.	1700	12	szt.
06269	CZARNY LAK. STRUKT.	1700	12	szt.
06795	ZŁOTY/MOSIĄDZ	1700	12	szt.
04280	SREBRNY	2350	12	szt.
04274	JASNY BRĄZ	2350	12	szt.

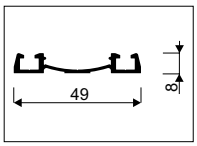

INDEKS	KOLOR	DŁUGOŚĆ (mm)	OPAK. ZBIORCZE	JEDN. MIARY
04286	ZŁOTY	2350	12	szt.
04334-Y	JASNY BRĄZ SZCZOTK.	2350	12	szt.
04339	CZARNY SZCZOTK.	2350	12	szt.
04344	KONIAK SZCZOTK.	2350	12	szt.
04291	RAL BIAŁY POŁYSK	2350	12	szt.
05160	RAL BIAŁY MAT	2350	12	szt.
05156	RAL CZARNY POŁYSK	2350	12	szt.
05309	RAL CZARNY MAT	2350	12	szt.
06266	BIAŁY LAK. STRUKT.	2350	12	szt.
06274	KASZMIR LAK. STRUKT.	2350	12	szt.
06278	SZARY LAK. STRUKT.	2350	12	szt.
06043	GRAFIT LAK. STRUKT.	2350	12	szt.
06270	CZARNY LAK. STRUKT.	2350	12	szt.
06796	ZŁOTY/MOSIĄDZ	2350	12	szt.
04281	SREBRNY	3000	12	szt.
04275	JASNY BRĄZ	3000	12	szt.
04287	ZŁOTY	3000	12	szt.
04335-Y	JASNY BRĄZ SZCZOTK.	3000	12	szt.
04340	CZARNY SZCZOTK.	3000	12	szt.
04345	KONIAK SZCZOTK.	3000	12	szt.
04292	RAL BIAŁY POŁYSK	3000	12	szt.
04437	RAL BIAŁY MAT	3000	12	szt.
05157	RAL CZARNY POŁYSK	3000	12	szt.
05310	RAL CZARNY MAT	3000	12	szt.
06267	BIAŁY LAK. STRUKT.	3000	12	szt.
06275	KASZMIR LAK. STRUKT.	3000	12	szt.
06279	SZARY LAK. STRUKT.	3000	12	szt.
06020	GRAFIT LAK. STRUKT.	3000	12	szt.
06271	CZARNY LAK. STRUKT.	3000	12	szt.
06797	ZŁOTY/MOSIĄDZ	3000	12	szt.
04282	SREBRNY	4050	12	szt.
04276	JASNY BRĄZ	4050	12	szt.
04288	ZŁOTY	4050	12	szt.
04336-Y	JASNY BRĄZ SZCZOTK.	4050	12	szt.
04341	CZARNY SZCZOTK.	4050	12	szt.
04346	KONIAK SZCZOTK.	4050	12	szt.
04293	RAL BIAŁY POŁYSK	4050	12	szt.
05161	RAL BIAŁY MAT	4050	12	szt.
05158	RAL CZARNY POŁYSK	4050	12	szt.
05311	RAL CZARNY MAT	4050	12	szt.
06268	BIAŁY LAK. STRUKT.	4050	12	szt.
06276	KASZMIR LAK. STRUKT.	4050	12	szt.
06280	SZARY LAK. STRUKT.	4050	12	szt.
06021	GRAFIT LAK. STRUKT.	4050	12	szt.
06272	CZARNY LAK. STRUKT.	4050	12	szt.
06798	ZŁOTY/MOSIĄDZ	4050	12	szt.
04284	SREBRNY	6000	12	szt.
04278	JASNY BRĄZ	6000	12	szt.
04289	ZŁOTY	6000	12	szt.
04337-Y	JASNY BRĄZ SZCZOTK.	6000	12	szt.

INDEKS	KOLOR	DŁUGOŚĆ (mm)	OPAK. ZBIORCZE	JEDN. MIARY
04342	CZARNY SZCZOTK.	6000	12	szt.
04347	KONIAK SZCZOTK.	6000	12	szt.
04295	RAL BIAŁY POŁYSK	6000	12	szt.
05162	RAL BIAŁY MAT	6000	12	szt.
05159	RAL CZARNY POŁYSK	6000	12	szt.
05312	RAL CZARNY MAT	6000	12	szt.
06127	BIAŁY LAK. STRUKT.	6000	12	szt.
06151	KASZMIR LAK. STRUKT.	6000	12	szt.
06152	SZARY LAK. STRUKT.	6000	12	szt.
06044	GRAFIT LAK. STRUKT.	6000	12	szt.
06128	CZARNY LAK. STRUKT.	6000	12	szt.
06799	ZŁOTY/MOSIĄDZ	6000	12	szt.

DECOR 5b+

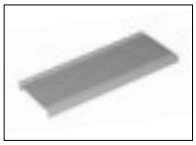

Zaślepka do toru dolnego **ELEGANT II**

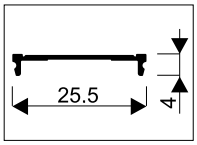

INDEKS	KOLOR	DŁUGOŚĆ (mm)	OPAK. ZBIORCZE	JEDN. MIARY
04302	SREBRNY	1700	48	szt.
04296	JASNY BRĄZ	1700	48	szt.
04308	ZŁOTY	1700	48	szt.
04348-Y	JASNY BRĄZ SZCZOTK.	1700	48	szt.
04353	CZARNY SZCZOTK.	1700	48	szt.
04358	KONIAK SZCZOTK.	1700	48	szt.
04313	RAL BIAŁY POŁYSK	1700	48	szt.
05163	RAL BIAŁY MAT	1700	48	szt.
05167	RAL CZARNY POŁYSK	1700	48	szt.
05317	RAL CZARNY MAT	1700	48	szt.
06297	BIAŁY LAK. STRUKT.	1700	48	szt.
06305	KASZMIR LAK. STRUKT.	1700	48	szt.
06309	SZARY LAK. STRUKT.	1700	48	szt.
06048	GRAFIT LAK. STRUKT.	1700	48	szt.
06301	CZARNY LAK. STRUKT.	1700	48	szt.
06800	ZŁOTY/MOSIĄDZ	1700	48	szt.
04303	SREBRNY	2350	48	szt.
04297	JASNY BRĄZ	2350	48	szt.
04309	ZŁOTY	2350	48	szt.
04349-Y	JASNY BRĄZ SZCZOTK.	2350	48	szt.
04354	CZARNY SZCZOTK.	2350	48	szt.
04359	KONIAK SZCZOTK.	2350	48	szt.
04314	RAL BIAŁY POŁYSK	2350	48	szt.
05164	RAL BIAŁY MAT	2350	48	szt.
05168	RAL CZARNY POŁYSK	2350	48	szt.
05318	RAL CZARNY MAT	2350	48	szt.
06298	BIAŁY LAK. STRUKT.	2350	48	szt.
06306	KASZMIR LAK. STRUKT.	2350	48	szt.
06310	SZARY LAK. STRUKT.	2350	48	szt.
06049	GRAFIT LAK. STRUKT.	2350	48	szt.
06302	CZARNY LAK. STRUKT.	2350	48	szt.
06801	ZŁOTY/MOSIĄDZ	2350	48	szt.
04304	SREBRNY	3000	48	szt.
04298	JASNY BRĄZ	3000	48	szt.

INDEKS	KOLOR	DŁUGOŚĆ (mm)	OPAK. ZBIORCZE	JEDN. MIARY
04310	ZŁOTY	3000	48	szt.
04350-Y	JASNY BRĄZ SZCZOTK.	3000	48	szt.
04355	CZARNY SZCZOTK.	3000	48	szt.
04360	KONIAK SZCZOTK.	3000	48	szt.
04315	RAL BIAŁY POŁYSK	3000	48	szt.
04438	RAL BIAŁY MAT	3000	48	szt.
05169	RAL CZARNY POŁYSK	3000	48	szt.
05319	RAL CZARNY MAT	3000	48	szt.
06299	BIAŁY LAK. STRUKT.	3000	48	szt.
06307	KASZMIR LAK. STRUKT.	3000	48	szt.
06311	SZARY LAK. STRUKT.	3000	48	szt.
06050	GRAFIT LAK. STRUKT.	3000	48	szt.
06303	CZARNY LAK. STRUKT.	3000	48	szt.
06802	ZŁOTY/MOSIĄDZ	3000	48	szt.
04305	SREBRNY	4050	48	szt.
04299	JASNY BRĄZ	4050	48	szt.
04311	ZŁOTY	4050	48	szt.
04351-Y	JASNY BRĄZ SZCZOTK.	4050	48	szt.
04356	CZARNY SZCZOTK.	4050	48	szt.
04361	KONIAK SZCZOTK.	4050	48	szt.
04316	RAL BIAŁY POŁYSK	4050	48	szt.
05165	RAL BIAŁY MAT	4050	48	szt.
05170	RAL CZARNY POŁYSK	4050	48	szt.
05320	RAL CZARNY MAT	4050	48	szt.
06300	BIAŁY LAK. STRUKT.	4050	48	szt.
06308	KASZMIR LAK. STRUKT.	4050	48	szt.
06312	SZARY LAK. STRUKT.	4050	48	szt.
06051	GRAFIT LAK. STRUKT.	4050	48	szt.
06304	CZARNY LAK. STRUKT.	4050	48	szt.
06803	ZŁOTY/MOSIĄDZ	4050	48	szt.
04307	SREBRNY	6000	48	szt.
04301	JASNY BRĄZ	6000	48	szt.
04312	ZŁOTY	6000	48	szt.
04352-Y	JASNY BRĄZ SZCZOTK.	6000	48	szt.
04357	CZARNY SZCZOTK.	6000	48	szt.
04362	KONIAK SZCZOTK.	6000	48	szt.
04317	RAL BIAŁY POŁYSK	6000	48	szt.
05166	RAL BIAŁY MAT	6000	48	szt.
05171	RAL CZARNY POŁYSK	6000	48	szt.
05321	RAL CZARNY MAT	6000	48	szt.
06156	BIAŁY LAK. STRUKT.	6000	48	szt.
06158	KASZMIR LAK. STRUKT.	6000	48	szt.
06159	SZARY LAK. STRUKT.	6000	48	szt.
06052	GRAFIT LAK. STRUKT.	6000	48	szt.
06157	CZARNY LAK. STRUKT.	6000	48	szt.
06804	ZŁOTY/MOSIĄDZ	6000	48	szt.

6a Pozycjoner wózka górnego **FIX**



i *Zalecany wkręt podkładkowy: Unix 3x13 (Indeks 20096)*

INDEKS	OPAK. ZBIORCZE	JEDN. MIARY
20326	10	szt.

6b Stoper **HI-TEC**



INDEKS	OPAK. ZBIORCZE	JEDN. MIARY
20080	100	szt.

7a Wózek prowadzący **10-ka**



i *Zestaw zawiera 2 wózki, lewy i prawy*

INDEKS	OPAK. ZBIORCZE	JEDN. MIARY
10202	50	kpl.

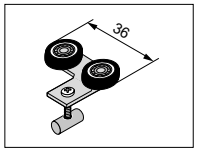

7b Wózek prowadzący **GEMINI**



i *Zestaw zawiera 2 wózki*

INDEKS	OPAK. ZBIORCZE	JEDN. MIARY
10204	50	kpl.

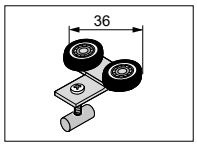

Samodomykacz **SEVROMATIC SV-25 i SV-50**



i *Zestaw zawiera 2 szt. samodomykaczy (1 lewy i 1 prawy), komplet zaczepów i wkrętów*

INDEKS	OBCIĄŻENIE	TYP	OPAK. ZBIORCZE	JEDN. MIARY
20139-SV	25 kg	LEWY + PRAWY	24	kpl.
20200-SV	50 kg	LEWY + PRAWY	24	kpl.



Samodomykacz pakowany luzem

i *W komplecie jeden zaczep i wkręty*

20137-SV	25 kg	PRAWY	20	szt.
20138-SV	25 kg	LEWY	20	szt.
20197-SV	50 kg	PRAWY	20	szt.
20196-SV	50 kg	LEWY	20	szt.

Samodomykacz **SEVROMATIC MINI SV-25, SV-40 i SV-60**



i *Zestaw zawiera 2 szt. samodomykaczy, komplet zaczepów i wkrętów*

INDEKS	OBCIĄŻENIE	TYP	OPAK. ZBIORCZE	JEDN. MIARY
20368-SV	25 kg	UNIWERSALNY	24	kpl.
20258-SV	40 kg	UNIWERSALNY	24	kpl.
20339-SV	60 kg	UNIWERSALNY	24	kpl.



Samodomykacz pakowany luzem

i *Dodatkowo należy zamówić komplet zaczepów o Indeksie 20265-SV. Samodomykacz MINI pasuje na lewe i prawe skrzydło*

20359-SV	25 kg	UNIWERSALNY	100	szt.
20260-SV	40 kg	UNIWERSALNY	100	szt.
20336-SV	60 kg	UNIWERSALNY	100	szt.

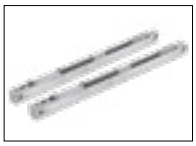

Samodomykacz **SEVROMATIC TOP SV-60 i SV-80**

Zestaw zawiera 2 szt. samodomykaczy, komplet zaczepów i wkrętów. Samodomykacz TOP pasuje na lewe i prawe skrzydło

INDEKS	OBCIĄŻENIE	TYP	OPAK. ZBIORCZE	JEDN. MIARY
20259-SV	60 kg	UNIWERSALNY	24	kpl.
20267-SV	80 kg	UNIWERSALNY	24	kpl.



Samodomykacz pakowany luzem

Dodatkowo należy zamówić komplet zaczepów o indeksie 20265-SV. Samodomykacz TOP pasuje na lewe i prawe skrzydło

20266-SV	80 kg	UNIWERSALNY	100	szt.



Samodomykacz **SEVROMATIC CENTRAL SV-25, SV-40**

Zestaw zawiera 1 szt. samodomykacza, komplet zaczepów i wkrętów

INDEKS	OBCIĄŻENIE	TYP	OPAK. ZBIORCZE	JEDN. MIARY
20363-SV	25 kg	ŚRODKOWY	24	kpl.
20319-SV	40 kg	ŚRODKOWY	24	kpl.



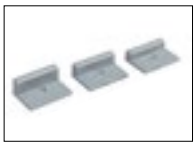

Zaczep do samodomykacza **„10" I „18" MINI / „10" TOP**

Zestaw zawiera 3 zaczepy różnej wysokości do wyboru i komplet wkrętów

INDEKS	KOLOR	OPAK. ZBIORCZE	JEDN. MIARY
20265-SV	SZARY	24	kpl.



8a Wózek dolny **WD 10C HI-TEC**

Zestaw zawiera 2 wózki

INDEKS	OPAK. ZBIORCZE	JEDN. MIARY
10200	50	kpl.



8b Wózek dolny **WD 10C DUO**

Zestaw zawiera 2 wózki. Maksymalne obciążenie drzwi 60 kg

INDEKS	OPAK. ZBIORCZE	JEDN. MIARY
10235	50	kpl.



8c Wózek dolny **WD 10V HI-TEC**

Zestaw zawiera 2 wózki

INDEKS	OPAK. ZBIORCZE	JEDN. MIARY
10238	50	kpl.

8d Wózek dolny **WD 10V DUO**

i *Zestaw zawiera 2 wózki.*
Maksymalne obciążenie drzwi 60 kg



INDEKS	OPAK. ZBIORCZE	JEDN. MIARY
10230	50	kpl.

Łącznik **MINI H04/06**

i *Mocowanie wypełnienia za pomocą silikonu*

4 mm lustro



INDEKS	KOLOR	DŁUGOŚĆ (mm)	OPAK. ZBIORCZE	JEDN. MIARY
04208	SREBRNY	3000	120	szt.
04207	JASNY BRĄZ	3000	120	szt.
05901	RAL CZARNY MAT	3000	120	szt.

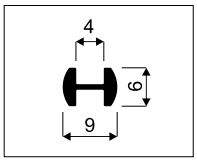

Łącznik **MINI H04/07**

i *Do łącznika należy użyć uszczelki, Indeks: 20167*

4 mm lustro



INDEKS	KOLOR	DŁUGOŚĆ (mm)	OPAK. ZBIORCZE	JEDN. MIARY
04210	SREBRNY	3000	60	szt.
04209	JASNY BRĄZ	3000	60	szt.
05902	RAL CZARNY MAT	3000	60	szt.

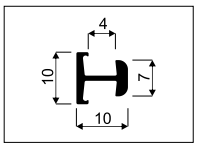

Łącznik **H10**

10 mm płyta | 4 mm lustro | 4,5 mm szyba



INDEKS	KOLOR	DŁUGOŚĆ (mm)	OPAK. ZBIORCZE	JEDN. MIARY
00207	SREBRNY	3000	30	szt.
00204	JASNY BRĄZ	3000	30	szt.
00208	ZŁOTY	3000	30	szt.
02493-Y	JASNY BRĄZ SZCZOTK.	3000	30	szt.
03103	CZARNY SZCZOTK.	3000	30	szt.
03104	KONIAK SZCZOTK.	3000	30	szt.
04050	RAL BIAŁY POŁYSK	3000	30	szt.
05181	RAL BIAŁY MAT	3000	30	szt.
05182	RAL CZARNY POŁYSK	3000	30	szt.
05303	RAL CZARNY MAT	3000	30	szt.
05971	GRAFIT LAK. STRUKT.	3000	30	szt.
06793	ZŁOTY/MOSIĄDZ	3000	30	szt.

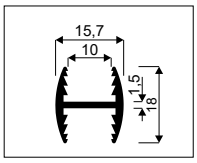

Łącznik **H10-DECOR**

DECOR | 10 mm płyta | 4 mm lustro | 4,5 mm szyba

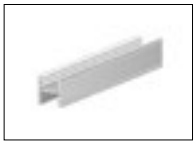

INDEKS	KOLOR	DŁUGOŚĆ (mm)	OPAK. ZBIORCZE	JEDN. MIARY
01617	SREBRNY	3000	30	szt.
01616	JASNY BRĄZ	3000	30	szt.

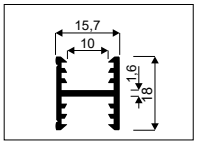

Łącznik **H30-DECOR**

DECOR | 10 mm płyta | 4 mm lustro | 4,5 mm szyba



INDEKS	KOLOR	DŁUGOŚĆ (mm)	OPAK. ZBIORCZE	JEDN. MIARY
00222	SREBRNY	3000	20	szt.
00219	JASNY BRĄZ	3000	20	szt.
03212	RAL BIAŁY POŁYSK	3000	20	szt.
03606	RAL CZARNY MAT	3000	20	szt.

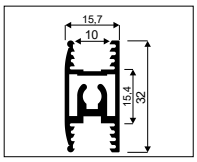

Łącznik **H55-LEX**

10 mm płyta | 4 mm lustro | 4,5 mm szyba



INDEKS	KOLOR	DŁUGOŚĆ (mm)	OPAK. ZBIORCZE	JEDN. MIARY
06099	BIAŁY LAK. STRUKT.	3000	12	szt.
05719	KASZMIR LAK. STRUKT.	3000	12	szt.
05726	SZARY LAK. STRUKT.	3000	12	szt.
06095	CZARNY LAK. STRUKT.	3000	12	szt.

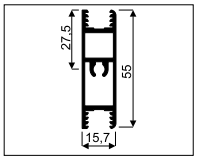

Szczotki **ODBOJOWE i PRZECIWKURZOWE**

i *Szersza oferta w rozdziale „Pozostałe akcesoria meblowe”*

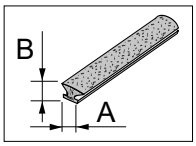

INDEKS	KOLOR	NAZWA SZCZOTKI	A (mm)	B (mm)	MONTAŻ	DŁUGOŚĆ ROLKI	OPAK. ZBIORCZE
20094-SV	SZARA	ODBOJOWA	14	4	bez kleju	200 mb	4 rolki
20224-SV	SZARA	ODBOJOWA	14	4	bez kleju	50 mb	10 rolek
20288-SV	BIAŁA	ODBOJOWA	14	4	bez kleju	50 mb	10 rolek
20428-SV	BIAŁA	ODBOJOWA	14	4	bez kleju	200 mb	4 rolki
20334-SV	CZARNA	ODBOJOWA	14	4	bez kleju	50 mb	10 rolek
20429-SV	CZARNA	ODBOJOWA	14	4	bez kleju	200 mb	4 rolki
20024-SV	SZARA	PRZECIWKURZOWA	4,8	13	bez kleju	200 mb	4 rolki
20226-SV	SZARA	PRZECIWKURZOWA	4,8	13	bez kleju	50 mb	10 rolek
20405-SV	BIAŁA	PRZECIWKURZOWA	4,8	13	bez kleju	50 mb	10 rolek
20423-SV	CZARNA	PRZECIWKURZOWA	4,8	13	bez kleju	50 mb	10 rolek

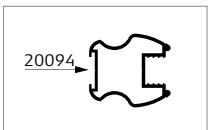

Rączka **GEMINI-DECOR**

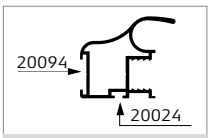

Rączka **10-ka II**

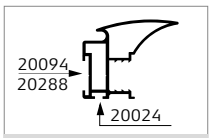

Rączka **FOX**

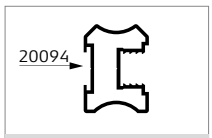

Rączka **JULIA II**

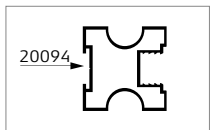

Rączka **KARAT**

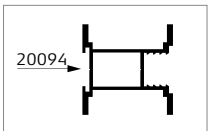

Rączka **LYNX**

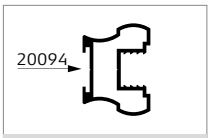

Rączka **ROMEO II**

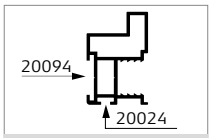

Rączka **VITARA**

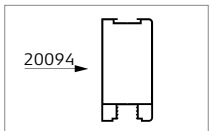

Rączka **LEX**

Uszczelka **SYMETRYCZNA**

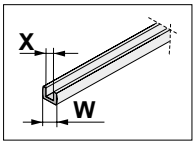

Szersza oferta w rozdziale „Pozostałe akcesoria meblowe”

INDEKS	KOLOR	W (mm)	X (mm)	OPAK. ZBIORCZE	JEDN. MIARY
20031-SV	BEZBARWNA	10	4	100	mb
20032-SV	BEZBARWNA	10	4,5	100	mb
20033-SV	BEZBARWNA	10	6	100	mb
20171	BEZBARWNA	10,1	8	125	mb
20433-SV	CZARNY	10	4,5	100	mb

Uszczelka do profili ramkowych **TYP II S01/S02/S04/S05/S06**

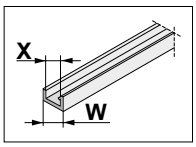

INDEKS	KOLOR	W (mm)	X (mm)	OPAK. ZBIORCZE	JEDN. MIARY
20167	SZARA	6	4	100	mb
20421	CZARNA	6	4	200	mb

Wkręty **SMART, UNIX i BLACHOWKRĘT**

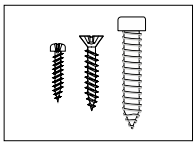

Szersza oferta w rozdziale „Pozostałe akcesoria meblowe”

INDEKS	NAZWA	WYMIARY (mm)	ILOŚĆ W OPAK.	OPAK. ZBIORCZE
20041	Wkręt SMART	2,5 x 18	100 szt.	100 opak.
20096	Wkręt UNIX podkł.	3 x 13	100 szt.	20 opak.
20107	Wkręt UNIX z łbem stożkowym	3 x 13	100 szt.	20 opak.
20001	Blachowkręt	6,3 x 32	1 szt.	2000 szt.

Zamek do drzwi przesuwnych II (system Gemini 10 i 18)



INDEKS	OPAK. ZBIORCZE	JEDN. MIARY
20356	100	kpl.

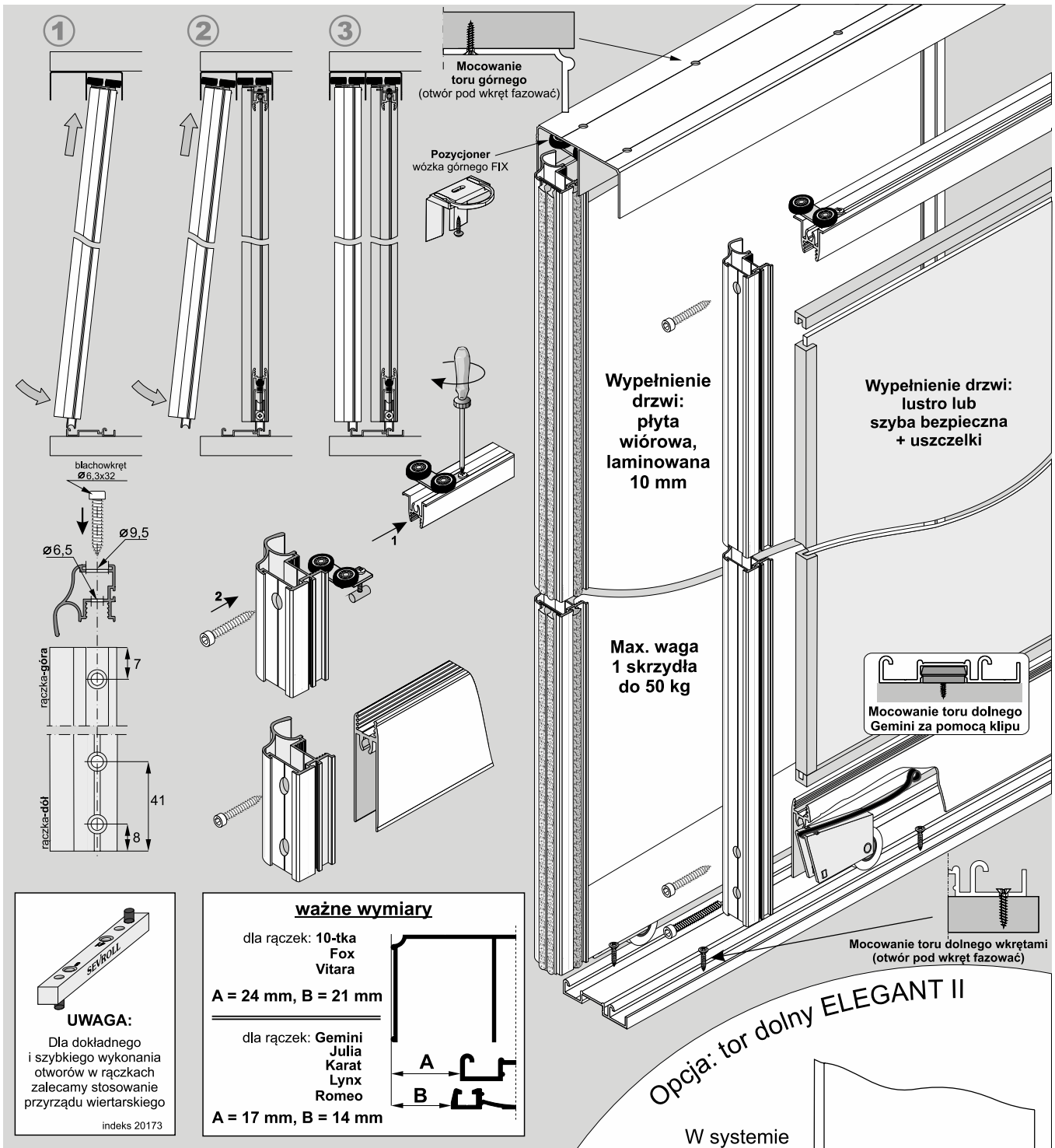

UWAGA:
Dla dokładnego i szybkiego wykonania otworów w rączkach zalecamy stosowanie przyrządu wiertarskiego
indeks 20173

ważne wymiary

dla rączek: **10-tka Fox Vitara**
A = 24 mm, B = 21 mm

dla rączek: **Gemini Julia Karat Lynx Romeo**
A = 17 mm, B = 14 mm

Opcja: tor dolny ELEGANT II

W systemie **Gemini 10** możemy zastosować tor dolny ***Elegant II z zaślepką***, wraz z wózkiem dolnym WD10V HI-TEC. **Wyliczenia nie ulegają zmianie.**

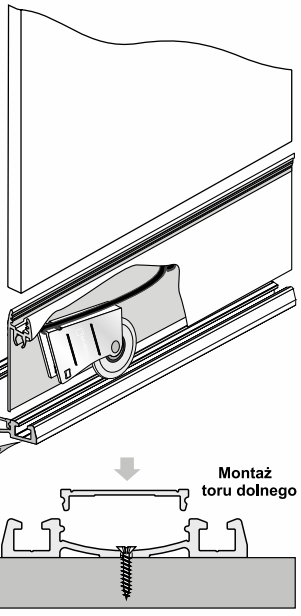

ELEMENTY SKŁADOWE

Rączka
dł.: 2,70 m
10-tka, FOX, VITARA
GEMINI, ROMEO, JULIA, KARAT, LYNX

Listwa pozioma dolna Decor 10 (A)
Listwa pozioma górna Decor 10 (B)
dł.: 1,70 m, 2,35 m, 3,00 m

Wózek prowadzący
10-ka lub GEMINI

Wózek dolny WD10C HI-TEC

Tor górny Gemini-Decor
dł.: 1,70 m, 2,35 m, 3,00 m, 4,05 m, 6,00 m
76 mm

Tor dolny Gemini-Decor II
dł.: 1,70 m, 2,35 m, 3,00 m, 4,05 m, 6,00 m
53 mm

Wózek dolny WD10V HI-TEC

UWAGA
*Przy zakupie poszczególnych elementów do montażu należy pamiętać o **blachowkrętach** (4 szt. / 1 skrzydło), a w przypadku drzwi z szybą lub lustrem - dodatkowo o **uszczelkach.***

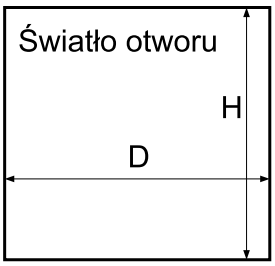

	Długość rączki = wysokość skrzydła drzwi					
	LINIA 10-ka		LINIA FOX		LINIA VITARA	
	Rączka 10-ka II 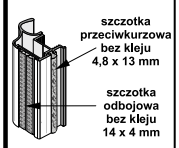	Wózek prowadzący 10-tka 	Rączka Fox II 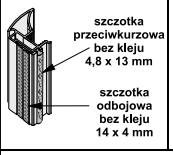	Wózek prowadzący 10-tka 	Rączka Vitara 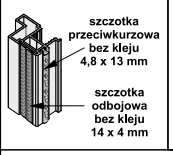	Wózek prowadzący 10-tka 
wysokość skrzydła drzwi - h	h = H - 40 mm		h = H - 40 mm		h = H - 40 mm	
wysokość skrzydła drzwi przy montażu samodomykaczy	Mini SV25/40/60 SV-25/50	h = H - 40 mm	Mini SV25/40/60 SV-25/50	h = H - 40 mm	Mini SV25/40/60 SV-25/50	h = H - 40 mm
	Top SV60/80, Central SV25/40	h = H - 44 mm	Top SV60/80, Central SV25/40	h = H - 44 mm	Top SV60/80, Central SV25/40	h = H - 44 mm
wysokość płyty - hp	hp = h - 64 mm		hp = h - 64 mm		hp = h - 64 mm	
szerokość skrzydła drzwi - d	d = (D - 3 mm + Z) : N		d = (D - 3 mm + Z) : N		d = (D - 3 mm + Z) : N	
szerokość płyty - dp	dp = d - 36 mm		dp = d - 20 mm		dp = d - 20 mm	
długość listwy dolnej - P długość listwy górnej - G	P = G = d - 53 mm		P = G = d - 37 mm		P = G = d - 36 mm	
wysokość lustra - hl	hl = hp		hl = hp		hl = hp	
szerokość lustra - dl	dl = dp - 4 mm		dl = dp - 4 mm		dl = dp - 4 mm	

ilość skrzydeł - N	2	3	4	5	2	3	4	5	2	3	4	5
szerokość zakładki - Z	35 mm	70 mm	105 mm	140 mm	36 mm	72 mm	108 mm	144 mm	20 mm	39 mm	59 mm	78 mm

fasada - 4 skrzydła			
 układ drzwi	d = (D - 3 + 105) : 4	d = (D - 3 + 108) : 4	d = (D - 3 + 59) : 4
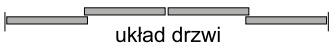 układ drzwi	d = (D : 2 + 32) : 2	d = (D : 2 + 33) : 2	d = (D : 2 + 17) : 2

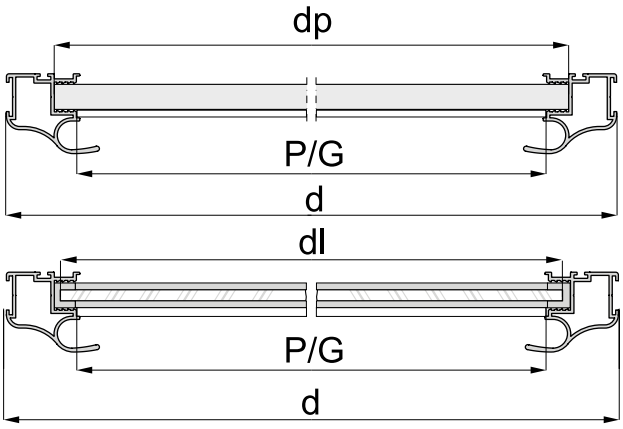

Sposób mocowania płyty 10 mm (rys. A) i lustra 4 mm lub szyby (rys. B)

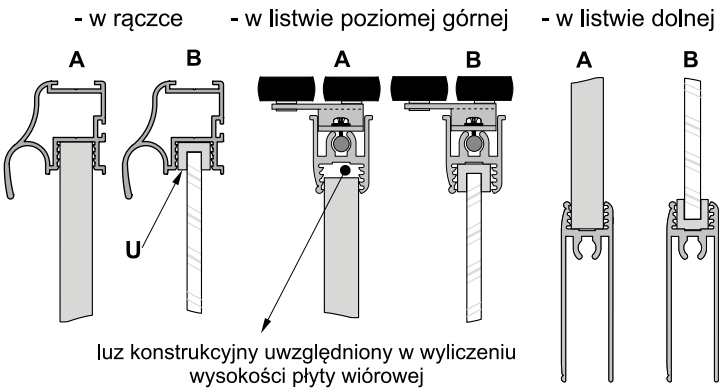

UWAGA!

Lustro użyte na wypełnienie drzwi należy zabezpieczyć folią ochronną. Szyba bezpieczna to szyba klejona obustronnie gładka. Do lustra i szyby stosować uszczelkę U.

! **UWAGA!**
Zdejmij folię zabezpieczającą z elementów aluminiowych (rączek, torów, łączników, itp.) przed ich docięciem pod dany wymiar. Zdjęcie folii pozwoli stwierdzić ewentualne wady jakościowe (np. zarysowania).

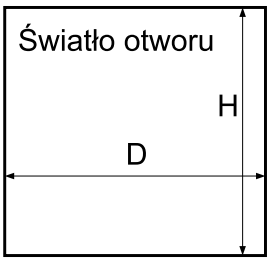

	Długość rączki = wysokość skrzydła drzwi					
	LINIA GEMINI		LINIA JULIA/ROMEO		LINIA KARAT/LYNX	
	Rączka Gemini-Decor 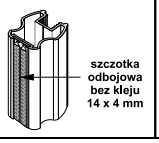 	Wózek prowadzący Gemini  L/P	Rączka Julia II Rączka Romeo II 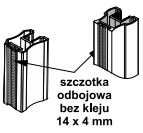 	Wózek prowadzący Gemini  L/P	Rączka Karat Rączka Lynx 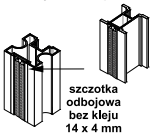 	Wózek prowadzący Gemini  L/P
wysokość skrzydła drzwi - h	h = H - 40 mm		h = H - 40 mm		h = H - 40 mm	
wysokość skrzydła drzwi przy montażu samodomykaczy	Mini SV25/40/60 SV-25/50	h = H - 40 mm	Mini SV25/40/60 SV-25/50	h = H - 40 mm	Mini SV25/40/60 SV-25/50	h = H - 40 mm
	Top SV60/80, Central SV25/40	h = H - 44 mm	Top SV60/80, Central SV25/40	h = H - 44 mm	Top SV60/80, Central SV25/40	h = H - 44 mm
wysokość płyty - hp	hp = h - 64 mm		hp = h - 64 mm		hp = h - 64 mm	
szerokość skrzydła drzwi - d	d = (D - 3 mm + Z) : N		d = (D - 3 mm + Z) : N		d = (D - 3 mm + Z) : N	
szerokość płyty - dp	dp = d - 46 mm		dp = d - 25 mm		dp = d - 41 mm	
długość listwy dolnej - P długość listwy górnej - G	P = G = d - 62 mm		P = G = d - 42 mm		P = G = d - 58 mm	
wysokość lustra - hl	hl = hp		hl = hp		hl = hp	
szerokość lustra - dl	dl = dp - 4 mm		dl = dp - 4 mm		dl = dp - 4 mm	

ilość skrzydeł - N	2	3	4	5	2	3	4	5	2	3	4	5
szerokość zakładki - Z	32 mm	64 mm	96 mm	128 mm	22 mm	44 mm	66 mm	88 mm	30 mm	60 mm	90 mm	120 mm

fasada - 4 skrzydła			
 układ drzwi	d = (D - 3 + 96) : 4	d = (D - 3 + 66) : 4	d = (D - 3 + 90) : 4
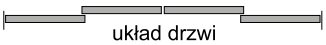 układ drzwi	d = (D : 2 + 29) : 2	d = (D : 2 + 19) : 2	d = (D : 2 + 27) : 2

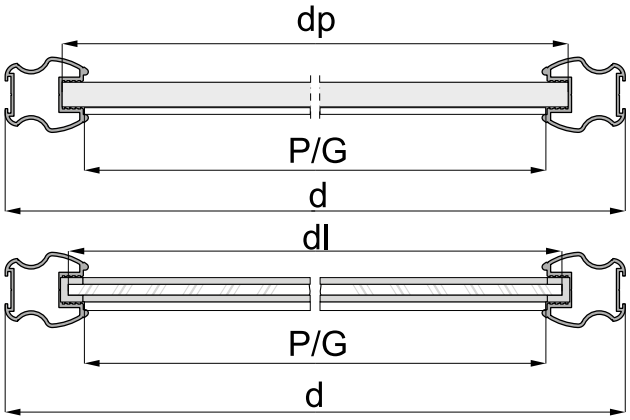

Sposób mocowania płyty 10 mm (rys. A) i lustra 4 mm lub szyby (rys. B)

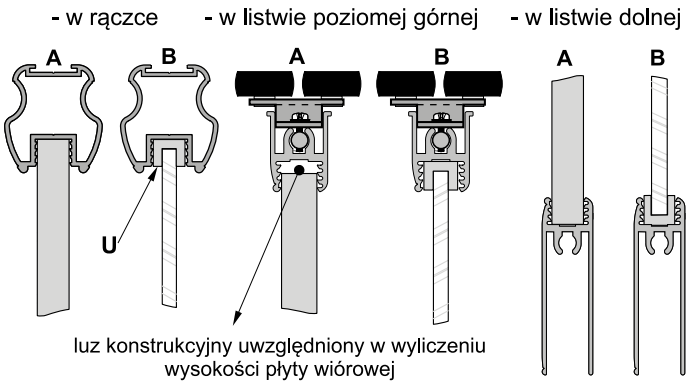

UWAGA!

Lustro użyte na wypełnienie drzwi należy zabezpieczyć folią ochronną. Szyba bezpieczna to szyba klejona obustronnie gładka. Do lustra i szyby stosować uszczelkę U.

! **UWAGA!**
Zdejmij folię zabezpieczającą z elementów aluminiowych (rączek, torów, łączników, itp.) przed ich docięciem pod dany wymiar. Zdjęcie folii pozwoli stwierdzić ewentualne wady jakościowe (np. zarysowania).

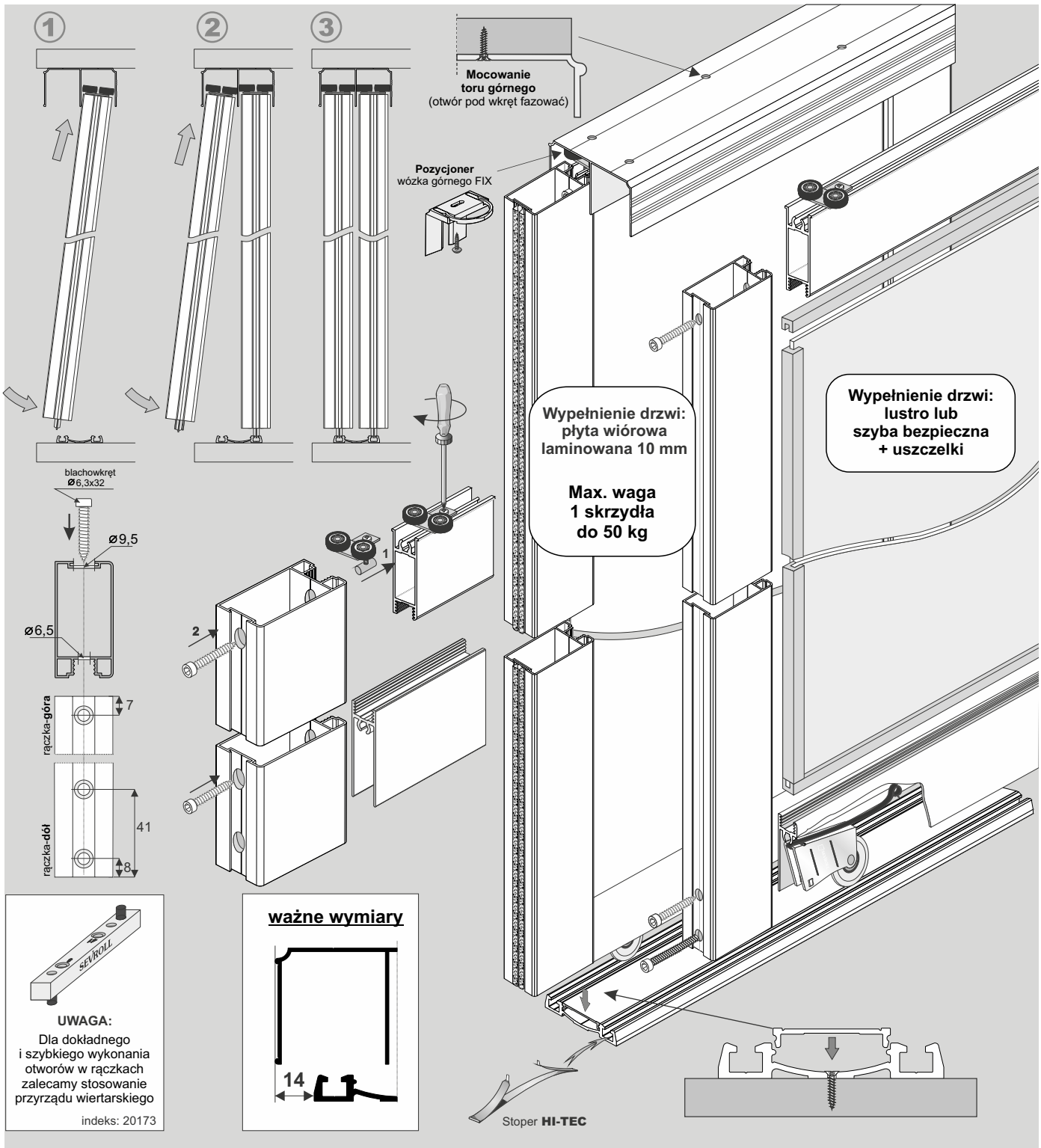

UWAGA:
Dla dokładnego i szybkiego wykonania otworów w rączkach zalecamy stosowanie przyrządu wiertarskiego

indeks: 20173

ważne wymiary

ELEMENTY SKŁADOWE

Rączka Lex
dł.: 2,70 m

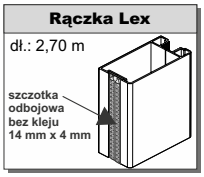

Tor górny Gemini-Decor
dł.: 1,70 m, 2,35 m, 3,00 m, 4,05 m, 6,00 m

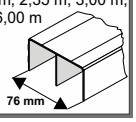

Tor dolny Elegant II-Decor
dł.: 1,70 m, 2,35 m, 3,00 m, 4,05 m, 6,00 m

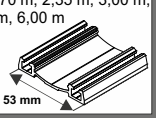

Zaślepka do toru Elegant II
dł.: 1,70 m, 2,35 m, 3,00 m, 4,05 m, 6,00 m

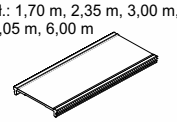

Łącznik H55-Lex
dł.: 3,00 m

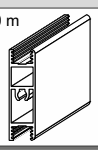

Listwa pozioma dolna-Lex (A)
Listwa pozioma górna-Lex (B)

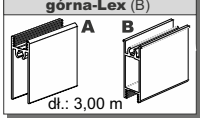

Wózek prowadzący Gemini



Wózek dolny WD10V HI-TEC



UWAGA

Przy zakupie poszczególnych elementów do montażu, należy pamiętać o *blachowkrętach* (4 szt. / 1 skrzydło), a w przypadku drzwi z szybą lub lustrem – dodatkowo o uszczelkach.

wypełnienie drzwi:
płyta # 10 mm
lustro # 4 mm
szyba bezpieczna # 4,5 mm

Światło otworu

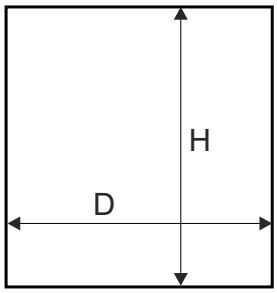

długość rączki = wysokość skrzydła drzwi

wysokość skrzydła drzwi - h		h = H - 40 mm
wysokość skrzydła drzwi przy montażu samodomykaczy	Mini SV40/60, SV-25/50	h = H - 40 mm
	Top SV60/80, Central SV-40	h = H - 44 mm
wysokość płyty - hp		hp = h - 97 mm
szerokość skrzydła drzwi - d		d = (D - 3 mm + Z) : N
szerokość płyt - dp		dp = d - 101 mm
długość listwy dolnej - P długość listwy górnej - G		P = G = d - 118 mm
wysokość lustra - hl		hl = hp
szerokość lustra - dl		dl = dp - 4 mm

ilość skrzydeł - N	2	3	4	5
szerokość zakładki - Z	60 mm	120 mm	180 mm	240 mm

fasada - 4 skrzydła	
układ drzwi	d = (D - 3 + 180) : 4
układ drzwi	d = (D : 2 + 57) : 2

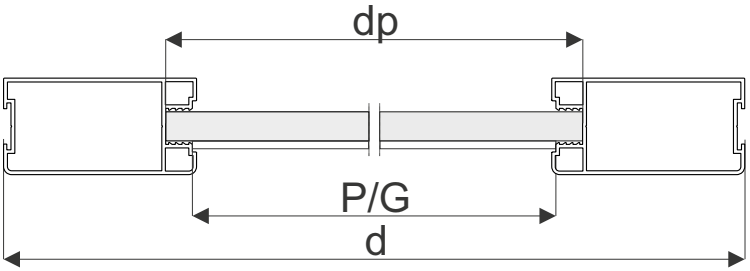

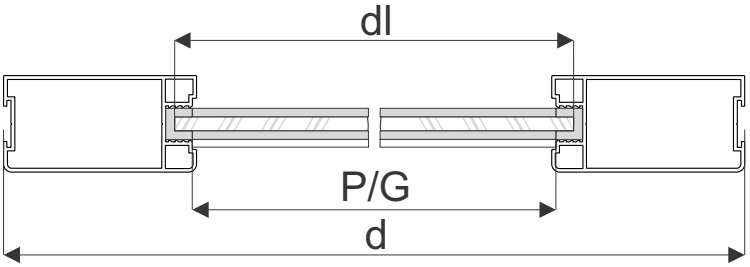

Sposób mocowania płyty 10 mm (rys. A) i lustra 4 mm lub szyby (rys. B)

- w rączce

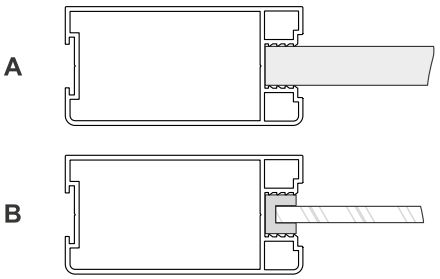

- w listwie górnej

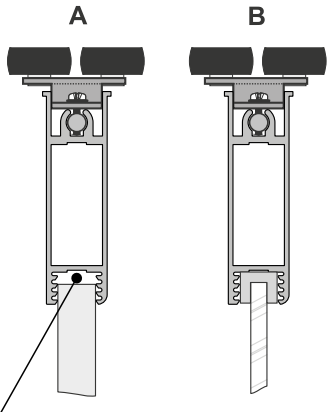

luz konstrukcyjny uwzględniony w wyliczeniu wysokości płyty wiórowej

- w listwie dolnej

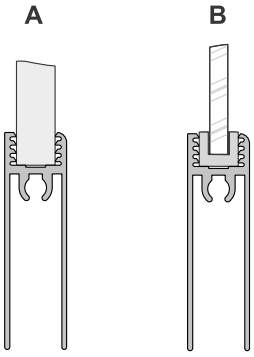

UWAGA!

Lustro użyte na wypełnienie drzwi, należy zabezpieczyć folią ochronną. Szyba bezpieczna to szyba klejona obustronnie gładka. Do lustra i szyby stosować uszczelkę U.

UWAGA!
Zdejmij folię zabezpieczającą z elementów aluminiowych (rączek, torów, łączników, itp.) przed ich docięciem pod dany wymiar. Zdjęcie folii pozwoli stwierdzić ewentualne wady jakościowe (np. zarysowania).

NOWOŚĆ!

Compositor 5.4

Nowe funkcje i ulepszenia ułatwiające projektowanie fasad meblowych!



Nowości w programie:

- Nowe linie w popularnych systemach
- Nowe kolory: biały i czarny (mat i połysk)
- Informacja o dopuszczalnej wadze skrzydła

Darmowa wersja programu COMPOSITOR 5.4
dostępna na stronie **www.sevroll.pl**

SEVROLL

SYSTEM **GEMINI 4**

50 kg

4 mm lustro

System drzwi przesuwnych z dolnym układem jezdnym, na torze podwójnym



CHARAKTERYSTYKA

Przeznaczenie	**Drzwi przesuwne**
Tor	**Podwójny**
Układ jezdny	**Dolny**
Prowadzenie górne	**Wózek z łożyskiem kulkowym**
Prowadzenie dolne	**Wózek z łożyskiem kulkowym (przenosi ciężar drzwi)**
Konstrukcja	**Ramowa**
Grubość wypełnienia	**4 mm**
Rodzaj wypełnienia	**Lustro lub Lacobel 4 mm**
Max. obciążenie skrzydła	**50 kg**
Max. długość rączki	**3000 mm**
Max. długość toru	**6000 mm**
Szczotki odbojowe	**Tak**
Szczotki przeciwkurzowe	**Tak**
Program sprzedażowy	**Poszczególne części dostępne oddzielnie**
Dekorowanie	**Brak**

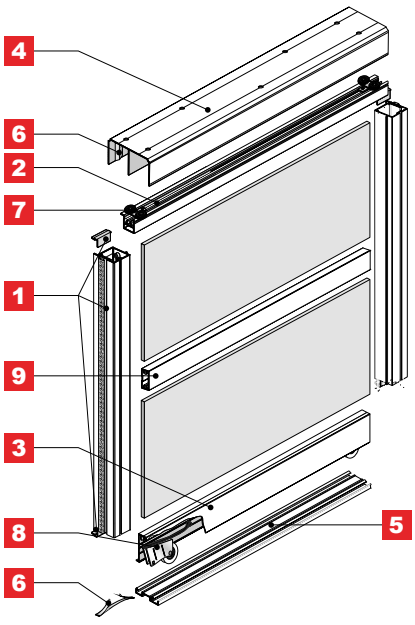

ZASTOSOWANIE

Zabudowa wnęk, garderoby, szafy, poddasze

1a Rączka **PAX**

4 mm lustro

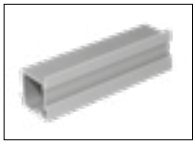

INDEKS	KOLOR	DŁUGOŚĆ (mm)	OPAK. ZBIORCZE	JEDN. MIARY
04094	SREBRNY	2700	20	szt.
04098	RAL BIAŁY POŁYSK	2700	20	szt.
05325	RAL CZARNY MAT	2700	20	szt.
04102	SREBRNY	3000	20	szt.
04101	RAL BIAŁY POŁYSK	3000	20	szt.
05326	RAL CZARNY MAT	3000	20	szt.

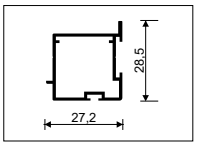

1b Rączka **PAX XL**

i *Stosować z uszczelką 20167*

4 mm lustro



INDEKS	KOLOR	DŁUGOŚĆ (mm)	OPAK. ZBIORCZE	JEDN. MIARY
04414	SREBRNY	2700	20	szt.
04416	RAL BIAŁY POŁYSK	2700	20	szt.
04831	RAL CZARNY MAT	2700	20	szt.
04415	SREBRNY	3000	20	szt.
04417	RAL BIAŁY POŁYSK	3000	20	szt.
04832	RAL CZARNY MAT	3000	20	szt.

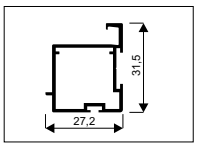

1+ Zaślepka do rączki **PAX**

i *Komplet zawiera 4 szt.*

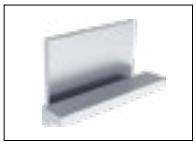

INDEKS	KOLOR	OPAK. ZBIORCZE	JEDN. MIARY
20298	SREBRNY	100	kpl.
20299	RAL BIAŁY POŁYSK	100	kpl.
05327	RAL CZARNY MAT	100	kpl.

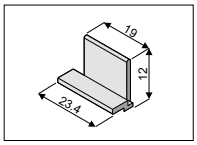

2a Listwa pozioma górna **PAX**

4 mm lustro

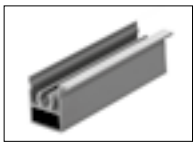

INDEKS	KOLOR	DŁUGOŚĆ (mm)	OPAK. ZBIORCZE	JEDN. MIARY
04096	SREBRNY	3000	12	szt.
04100	RAL BIAŁY POŁYSK	3000	12	szt.
05324	RAL CZARNY MAT	3000	12	szt.

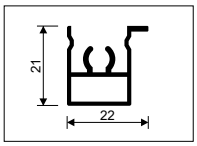

2b Listwa pozioma górna **PAX XL**

i *Stosować z uszczelką 20167*

4 mm lustro



INDEKS	KOLOR	DŁUGOŚĆ (mm)	OPAK. ZBIORCZE	JEDN. MIARY
04421	SREBRNY	3000	12	szt.
04420	RAL BIAŁY POŁYSK	3000	12	szt.
04834	RAL CZARNY MAT	3000	12	szt.

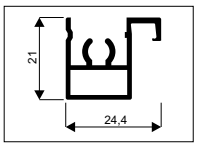

3a Listwa pozioma dolna **PAX**

4 mm lustro



INDEKS	KOLOR	DŁUGOŚĆ (mm)	OPAK. ZBIORCZE	JEDN. MIARY
04095	SREBRNY	3000	12	szt.
04099	RAL BIAŁY POŁYSK	3000	12	szt.
05323	RAL CZARNY MAT	3000	12	szt.

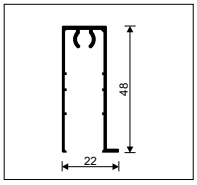

3b Listwa pozioma dolna **PAX XL**

i *Stosować z uszczelką 20167*

4 mm lustro

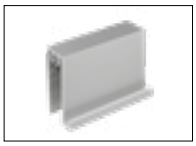

INDEKS	KOLOR	DŁUGOŚĆ (mm)	OPAK. ZBIORCZE	JEDN. MIARY
04419	SREBRNY	3000	12	szt.
04418	RAL BIAŁY POŁYSK	3000	12	szt.
04833	RAL CZARNY MAT	3000	12	szt.

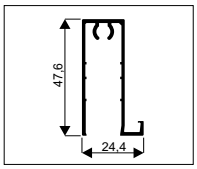

DECOR 4 Tor górny **GEMINI-DECOR**

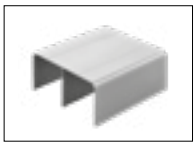

INDEKS	KOLOR	DŁUGOŚĆ (mm)	OPAK. ZBIORCZE	JEDN. MIARY
01023	SREBRNY	1700	12	szt.
04059	RAL BIAŁY POŁYSK	1700	12	szt.
05313	RAL CZARNY MAT	1700	12	szt.
01025	SREBRNY	2350	12	szt.
04060	RAL BIAŁY POŁYSK	2350	12	szt.
05314	RAL CZARNY MAT	2350	12	szt.
01026	SREBRNY	3000	12	szt.
04016	RAL BIAŁY POŁYSK	3000	12	szt.
05315	RAL CZARNY MAT	3000	12	szt.
01469	SREBRNY	4050	12	szt.
04061	RAL BIAŁY POŁYSK	4050	12	szt.
04835	RAL CZARNY MAT	4050	12	szt.
01391	SREBRNY	6000	12	szt.
03206	RAL BIAŁY POŁYSK	6000	12	szt.
05316	RAL CZARNY MAT	6000	12	szt.

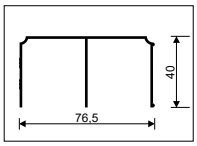

DECOR 5a

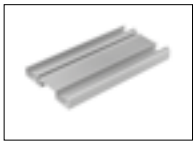

Tor dolny **GEMINI-DECOR II**

INDEKS	KOLOR	DŁUGOŚĆ (mm)	OPAK. ZBIORCZE	JEDN. MIARY
04591	SREBRNY	1700	12	szt.
04760	RAL BIAŁY POŁYSK	1700	12	szt.
04592	SREBRNY	2350	12	szt.
04761	RAL BIAŁY POŁYSK	2350	12	szt.
04593	SREBRNY	3000	12	szt.
04762	RAL BIAŁY POŁYSK	3000	12	szt.
04594	SREBRNY	4050	12	szt.
04763	RAL BIAŁY POŁYSK	4050	12	szt.
04595	SREBRNY	6000	12	szt.
04764	RAL BIAŁY POŁYSK	6000	12	szt.

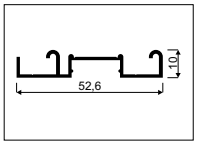

5a+



Klip mocujący do toru **GEMINI-Decor II**

INDEKS	KOLOR	OPAK. ZBIORCZE	JEDN. MIARY
20385	SZARY	1000	szt.

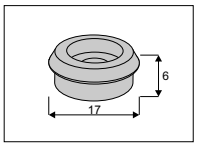

DECOR 5b



Tor dolny **ELEGANT II-DECOR**

INDEKS	KOLOR	DŁUGOŚĆ (mm)	OPAK. ZBIORCZE	JEDN. MIARY
04279	SREBRNY	1700	12	szt.
04290	RAL BIAŁY POŁYSK	1700	12	szt.
05308	RAL CZARNY MAT	1700	12	szt.
04280	SREBRNY	2350	12	szt.
04291	RAL BIAŁY POŁYSK	2350	12	szt.
05309	RAL CZARNY MAT	2350	12	szt.
04281	SREBRNY	3000	12	szt.
04292	RAL BIAŁY POŁYSK	3000	12	szt.
05310	RAL CZARNY MAT	3000	12	szt.
04282	SREBRNY	4050	12	szt.
04293	RAL BIAŁY POŁYSK	4050	12	szt.
05311	RAL CZARNY MAT	4050	12	szt.
04284	SREBRNY	6000	12	szt.
04295	RAL BIAŁY POŁYSK	6000	12	szt.
05312	RAL CZARNY MAT	6000	12	szt.

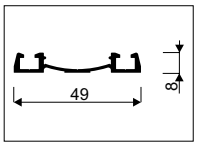

DECOR 5b+

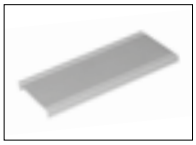

Zaślepka do toru dolnego **ELEGANT II**

INDEKS	KOLOR	DŁUGOŚĆ (mm)	OPAK. ZBIORCZE	JEDN. MIARY
04302	SREBRNY	1700	48	szt.
04313	RAL BIAŁY POŁYSK	1700	48	szt.
05317	RAL CZARNY MAT	1700	48	szt.
04303	SREBRNY	2350	48	szt.
04314	RAL BIAŁY POŁYSK	2350	48	szt.
05318	RAL CZARNY MAT	2350	48	szt.
04304	SREBRNY	3000	48	szt.
04315	RAL BIAŁY POŁYSK	3000	48	szt.
05319	RAL CZARNY MAT	3000	48	szt.
04305	SREBRNY	4050	48	szt.
04316	RAL BIAŁY POŁYSK	4050	48	szt.
05320	RAL CZARNY MAT	4050	48	szt.
04307	SREBRNY	6000	48	szt.
04317	RAL BIAŁY POŁYSK	6000	48	szt.
05321	RAL CZARNY MAT	6000	48	szt.

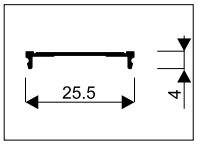

6a



Pozycjoner wózka górnego **FIX**

i *Zalecany wkręt podkładkowy: Unix 3x13 (Indeks 20096)*

INDEKS	OPAK. ZBIORCZE	JEDN. MIARY
20326	10	szt.

6b



Stoper **HI-TEC**

INDEKS	OPAK. ZBIORCZE	JEDN. MIARY
20080	100	szt.

7



Wózek prowadzący **GEMINI**

i *Zestaw zawiera 2 wózki*

INDEKS	OPAK. ZBIORCZE	JEDN. MIARY
10204	50	kpl.

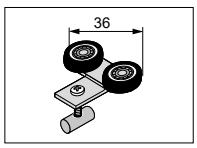



Samodomykacz
SEVROMATIC SV-25 i SV-50

Zestaw zawiera 2 szt. samodomykaczy (1 lewy i 1 prawy), komplet zaczepów i wkrętów

INDEKS	OBCIĄŻENIE	TYP	OPAK. ZBIORCZE	JEDN. MIARY
20139-SV	25 kg	LEWY + PRAWY	24	kpl.
20200-SV	50 kg	LEWY + PRAWY	24	kpl.



Samodomykacz pakowany luzem

W komplecie jeden zaczep i wkręty

20137-SV	25 kg	PRAWY	20	szt.
20138-SV	25 kg	LEWY	20	szt.
20197-SV	50 kg	PRAWY	20	szt.
20196-SV	50 kg	LEWY	20	szt.



Samodomykacz **SEVROMATIC MINI SV-25, SV-40 i SV-60**

Zestaw zawiera 2 szt. samodomykaczy, komplet zaczepów i wkrętów

INDEKS	OBCIĄŻENIE	TYP	OPAK. ZBIORCZE	JEDN. MIARY
20368-SV	25 kg	UNIWERSALNY	24	kpl.
20258-SV	40 kg	UNIWERSALNY	24	kpl.
20339-SV	60 kg	UNIWERSALNY	24	kpl.



Samodomykacz pakowany luzem

Dodatkowo należy zamówić komplet zaczepów o Indeksie 20265-SV. Samodomykacz MINI pasuje na lewe i prawe skrzydło

20359-SV	25 kg	UNIWERSALNY	100	szt.
20260-SV	40 kg	UNIWERSALNY	100	szt.
20336-SV	60 kg	UNIWERSALNY	100	szt.



Samodomykacz **SEVROMATIC TOP SV-60 i SV-80**

Zestaw zawiera 2 szt. samodomykaczy, komplet zaczepów i wkrętów. Samodomykacz TOP pasuje na lewe i prawe skrzydło

INDEKS	OBCIĄŻENIE	TYP	OPAK. ZBIORCZE	JEDN. MIARY
20259-SV	60 kg	UNIWERSALNY	24	kpl.
20267-SV	80 kg	UNIWERSALNY	24	kpl.



Samodomykacz pakowany luzem

Dodatkowo należy zamówić komplet zaczepów o indeksie 20265-SV. Samodomykacz TOP pasuje na lewe i prawe skrzydło

20266-SV	80 kg	UNIWERSALNY	100	szt.



Samodomykacz **SEVROMATIC CENTRAL SV-25, SV-40**

Zestaw zawiera 1 szt. samodomykacza, komplet zaczepów i wkrętów

INDEKS	OBCIĄŻENIE	TYP	OPAK. ZBIORCZE	JEDN. MIARY
20363-SV	25 kg	ŚRODKOWY	24	kpl.
20319-SV	40 kg	ŚRODKOWY	24	kpl.





Zaczep do samodomykacza
„10" I „18" MINI / „10" TOP

i *Zestaw zawiera 3 zaczepy różnej wysokości do wyboru i komplet wkrętów*

INDEKS	KOLOR	OPAK. ZBIORCZE	JEDN. MIARY
20265-SV	SZARY	24	kpl.

8a



Wózek dolny **WD 10C HI-TEC**

i *Zestaw zawiera 2 wózki*

INDEKS	OPAK. ZBIORCZE	JEDN. MIARY
10200	50	kpl.

8b



Wózek dolny **WD 10V HI-TEC**

i *Zestaw zawiera 2 wózki*

INDEKS	OPAK. ZBIORCZE	JEDN. MIARY
10238	50	kpl.

9



Listwa montażowa

INDEKS	KOLOR	DŁUGOŚĆ (mm)	OPAK. ZBIORCZE	JEDN. MIARY
04318	SREBRNY	3000	12	szt.
04837	RAL CZARNY MAT	3000	12	szt.

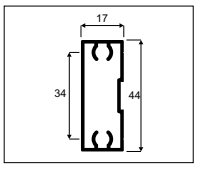

9+

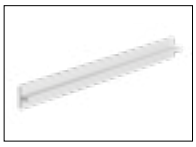

Profil dystansowy 04

INDEKS	KOLOR	DŁUGOŚĆ (mm)	OPAK. ZBIORCZE	JEDN. MIARY
04319	SREBRNY	3000	120	szt.
04320	RAL BIAŁY POŁYSK	3000	120	szt.
05341	RAL CZARNY MAT	3000	120	szt.

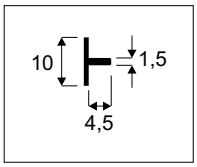

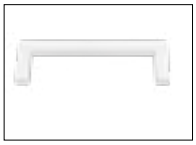

Uchwyt naklejany
110x35x6 mm

i *Więcej informacji na str. 303*

INDEKS	KOLOR	MONTAŻ	OPAK. ZBIORCZE	JEDN. MIARY
20327	PRZEZROCZYSTY	bez kleju	20	szt.
20329	BIAŁY POŁYSK	z klejem	50	szt.



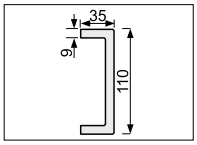

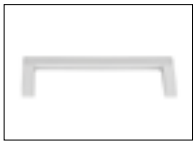

Uchwyt naklejany
110x35x6 mm II TYP-C

i *Więcej informacji na str. 303*

INDEKS	KOLOR	MONTAŻ	OPAK. ZBIORCZE	JEDN. MIARY
04916	SREBRNY	z klejem	100	szt.
04917	BIAŁY POŁYSK	z klejem	100	szt.
05328	CZARNY MAT	z klejem	100	szt.



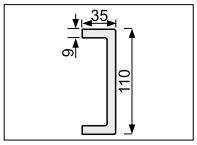

Uchwyt naklejany
110 x 44 x 6 mm II TYP-O

i *Więcej informacji na str. 303*

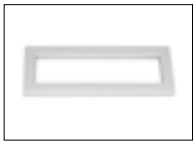

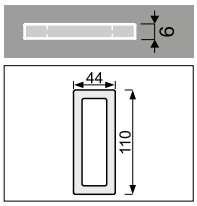

INDEKS	KOLOR	MONTAŻ	OPAK. ZBIORCZE	JEDN. MIARY
04918	SREBRNY	z klejem	100	szt.
04919	BIAŁY POŁYSK	z klejem	100	szt.
05329	CZARNY MAT	z klejem	100	szt.

Taśma dwustronnie piankowa



INDEKS	DŁUGOŚĆ (mm)	SZEROKOŚĆ (mm)	OPAK. ZBIORCZE
20343	5000	19	100 rolek

Szczotki **ODBOJOWE i PRZECIWKURZOWE**

i *Szersza oferta w rozdziale „Pozostałe akcesoria meblowe”*

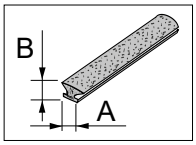

INDEKS	KOLOR	NAZWA SZCZOTKI	A (mm)	B (mm)	MONTAŻ	DŁUGOŚĆ ROLKI	OPAK. ZBIORCZE
20094-SV	SZARA	ODBOJOWA	14	4	bez kleju	200 mb	4 rolki
20224-SV	SZARA	ODBOJOWA	14	4	bez kleju	50 mb	10 rolek
20288-SV	BIAŁA	ODBOJOWA	14	4	bez kleju	50 mb	10 rolek
20428-SV	BIAŁA	ODBOJOWA	14	4	bez kleju	200 mb	4 rolkI
20334-SV	CZARNA	ODBOJOWA	14	4	bez kleju	50 mb	10 rolek
20429-SV	CZARNA	ODBOJOWA	14	4	bez kleju	200 mb	4 rolkI
20024-SV	SZARA	PRZECIWKURZOWA	4,8	13	bez kleju	200 mb	4 rolki
20226-SV	SZARA	PRZECIWKURZOWA	4,8	13	bez kleju	50 mb	10 rolek
20405-SV	BIAŁA	PRZECIWKURZOWA	4,8	13	bez kleju	50 mb	10 rolek
20423-SV	CZARNA	PRZECIWKURZOWA	4,8	13	bez kleju	50 mb	10 rolek

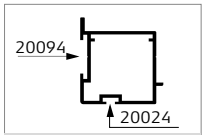

Rączka **PAX**

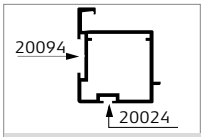

Rączka **PAX XL**

Uszczelka do profili ramkowych **TYP II S01/S02/S04/S05/S06**

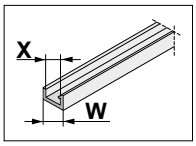

INDEKS	KOLOR	W (mm)	X (mm)	OPAK. ZBIORCZE	JEDN. MIARY
20167	SZARA	6	4	100	mb
20421	CZARNA	6	4	200	mb

Wkręty **SMART, UNIX i BLACHOWKRĘT**

i *Szersza oferta w rozdziale „Pozostałe akcesoria meblowe”*

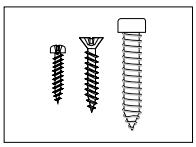

INDEKS	NAZWA	WYMIARY (mm)	ILOŚĆ W OPAK.	OPAK. ZBIORCZE
20041	Wkręt SMART	2,5 x 18	100 szt.	100 opak.
20107	Wkręt UNIX z łbem stożkowym	3 x 13	100 szt.	20 opak.
20001	Blachowkręt	6,3 x 32	1 szt.	2000 szt.
20096	Wkręt Unix podkł.	3,0 x 13	100 szt.	20 szt.

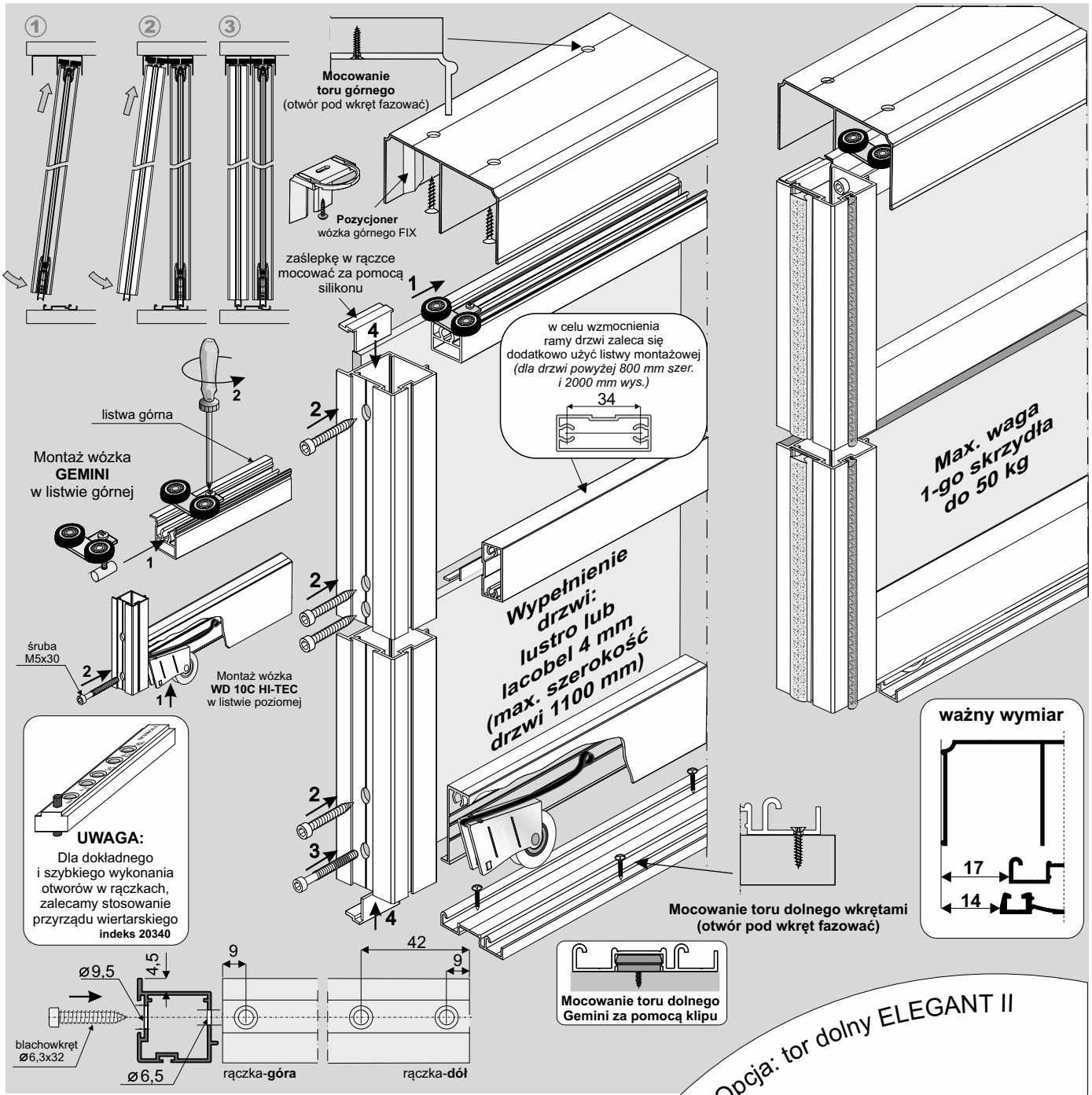

ELEMENTY SKŁADOWE

Rączka Pax
dł.: 2,70 m 3,00 m
szczotka przeciwkurzowa bez kleju 4,8 x 13 mm
szczotka odbojowa bez kleju 14 x 4 mm

Tor górny Gemini-Decor
dł.: 1,70 m, 2,35 m 3,00 m, 4,05 m, 6,00 m
76 mm

Tor dolny Gemini-Decor II
dł.: 1,70 m, 2,35 m 3,00 m, 4,05 m, 6,00 m
53 mm

Zaślepka do rączki Pax
4x

Wózek prowadzący Gemini

Listwa pozioma dolna Pax (A)
Listwa pozioma górna Pax (B)
dł.: 3,00 m
A
B

Wózek dolny WD10C HI-TEC

(A) **Listwa montażowa**
(B) **Profil dystansowy 04**
dł.: 3,00 m

Przy zakupie poszczególnych elementów do montażu należy pamiętać o blachowkrętach (4 szt. / 1 skrzydło).

Opcja: tor dolny ELEGANT II

W linii **Pax** możemy również zastosować tor dolny ***Elegant II z zaślepką*** wraz z wózkiem dolnym WD10V HI-TEC. **Wyliczenia nie ulegają zmianie.**

Wózek dolny WD10V HI-TEC

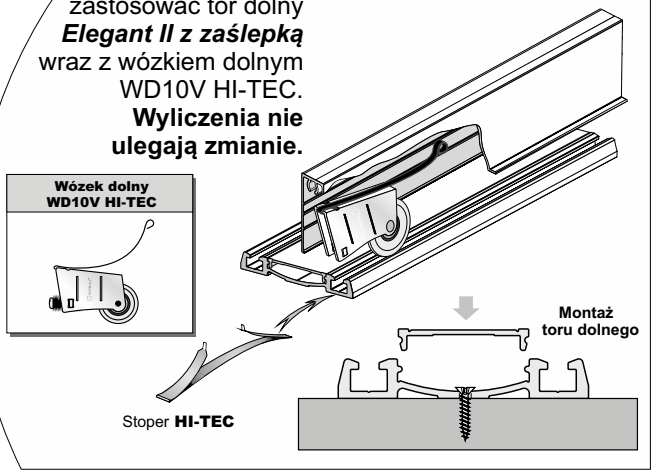

Światło otworu

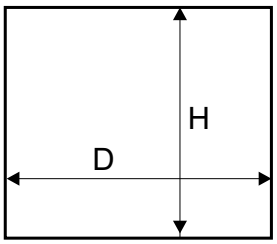

wypełnienie skrzydła:
- lustro # 4 mm, lacobel

Długość rączki = wysokość skrzydła drzwi

wysokość skrzydła drzwi	- h	h = H - 40 mm	
wysokość skrzydła drzwi przy montażu samodomykaczy		Mini SV25/40/60 SV-25/50	h = H - 40 mm
		Top SV60/80, Central SV25/40	h = H - 44 mm
wysokość lustra	- hl	hl = h - 4 mm	
szerokość skrzydła drzwi	- d	d = (D - 3mm + Z) : N	
szerokość lustra	- dl	dl = d - 4 mm	
długość listwy dolnej długość listwy górnej długość listwy montażowej	- P - G - M	P=G=M = d - 50 mm	
długość profilu dystansowego 04		M + 46 mm	

ilość skrzydeł	- N	2	3	4	5
szerokość zakładki	- Z	25 mm	50 mm	75 mm	100 mm

fasada - 4 skrzydła	
układ drzwi	d = (D - 3 + 75) : 4
układ drzwi	d = (D : 2 + 22) : 2

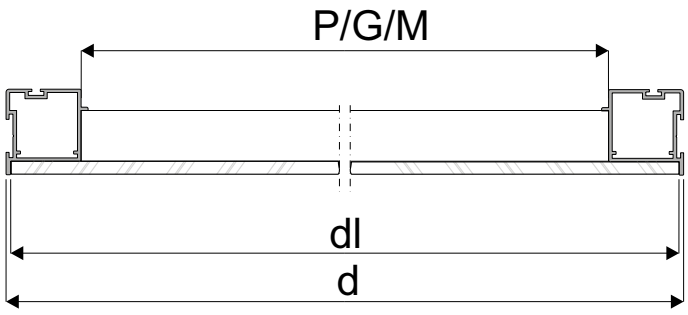

W systemie PAX
ZALECA SIĘ STOSOWAĆ SAMODOMYKACZE!

Sposób mocowania lustra lub lacobelu 4 mm

- w rączce

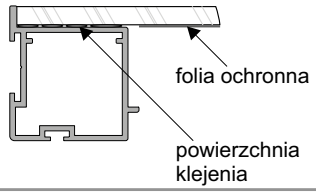

- w listwie górnej **- w listwie dolnej**

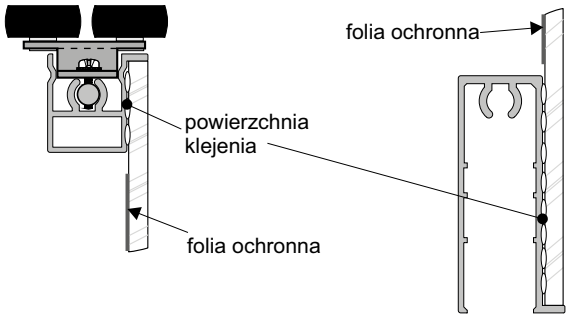

- w listwie montażowej

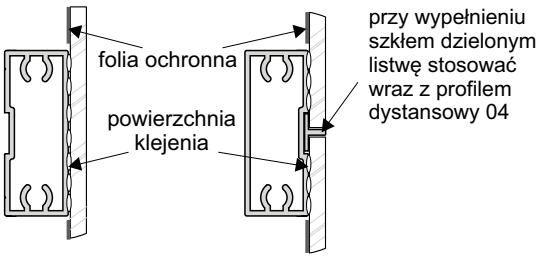

lustro / lacobel zaleca się przyklejać do profili aluminiowych za pomocą silikonów neutralnych bądź kleju do luster

sposób przycięcia profilu dyst. 04

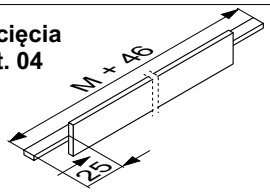

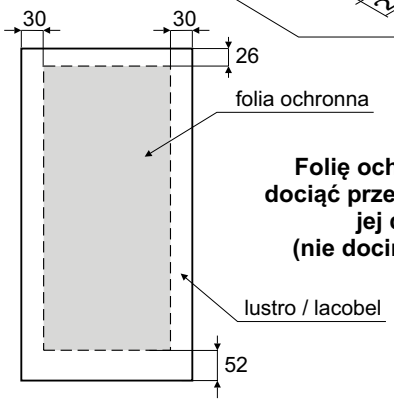

Folię ochronną należy dociąć przed przyklejeniem jej do szkła (nie docinać na szkle!)

UWAGA!

Tylną powierzchnię lustra / lacobelu należy zabezpieczyć folią ochronną (pomijając powierzchnię szkła klejoną silikonem). Krawędzie szkła należy szlifować.

! **UWAGA!**
Zdejmij folię zabezpieczającą z elementów aluminiowych (rączek, torów, łączników, itp.) przed ich docięciem pod dany wymiar. Zdjęcie folii pozwoli stwierdzić ewentualne wady jakościowe (np. zarysowania).

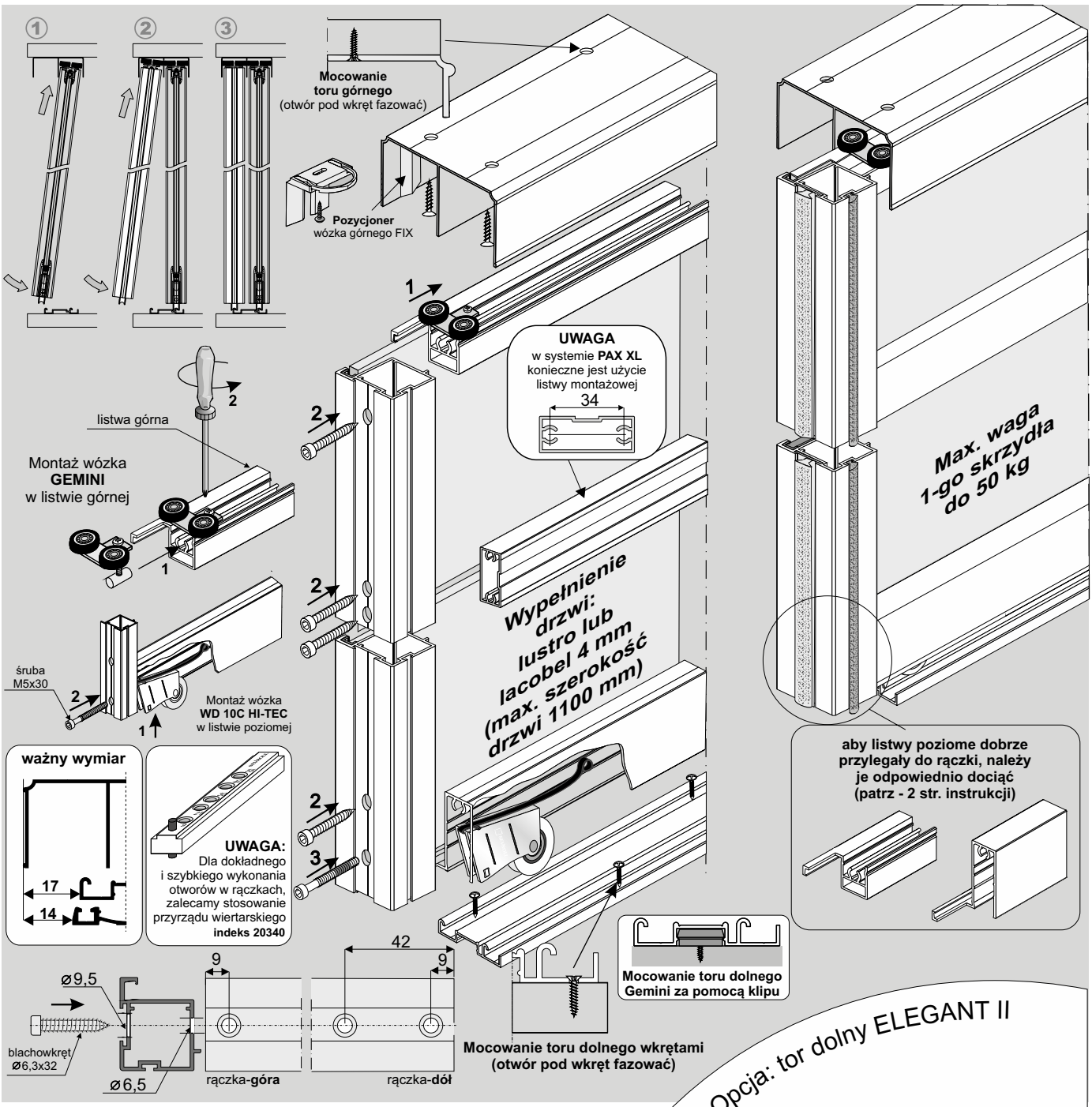

ELEMENTY SKŁADOWE

Rączka Pax XL
dł.: 2,70 m 3,00 m
szczotka przeciwkurzowa bez kleju 4,8 x 13 mm
szczotka odbojowa bez kleju 14 x 4 mm

Tor górny Gemini-Decor
dł.: 1,70 m, 2,35 m 3,00 m, 4,05 m, 6,00 m
76 mm

Tor dolny Gemini-Decor II
dł.: 1,70 m, 2,35 m 3,00 m, 4,05 m, 6,00 m
53 mm

Uszczelka do ramek Typ II
(20167)

Wózek prowadzący Gemini

Listwa pozioma dolna Pax XL (A)
Listwa pozioma górna Pax XL (B)
dł.: 3,00 m
A
B

Wózek dolny WD10C HI-TEC

Listwa montażowa
dł.: 3,00 m

Przy zakupie poszczególnych elementów do montażu należy pamiętać o blachowkrętach (4 szt. / 1 skrzydło).

Opcja: tor dolny ELEGANT II

W linii **Pax XL** możemy również zastosować tor dolny ***Elegant II z zaślepką*** wraz z wózkiem dolnym WD10V HI-TEC. **Wyliczenia nie ulegają zmianie.**

Wózek dolny WD10V HI-TEC

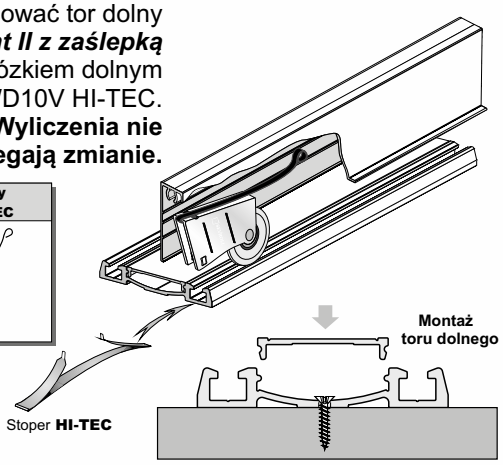

Światło otworu

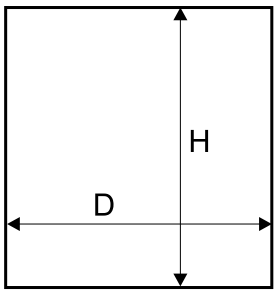

wypełnienie skrzydła:
- lustro # 4 mm, lacobel

Długość rączki =wysokość skrzydła drzwi

wysokość skrzydła drzwi - h		h = H - 40 mm
wysokość skrzydła drzwi przy montażu samodomykaczy	Mini SV25/40/60 SV-25/50	h = H - 40 mm
	Top SV60/80, Central SV25/40	h = H - 44 mm
wysokość lustra - hl		hl = h - 6 mm
szerokość skrzydła drzwi - d		d = (D - 3 mm + Z) : N
szerokość lustra - dl		dl = d - 6 mm
długość listwy dolnej - P długość listwy górnej - G		P = G = d - 12 mm
długość listwy montażowej - M		M = d - 50 mm

ilość skrzydeł - N	2	3	4	5
szerokość zakładki - Z	25 mm	50 mm	75 mm	100 mm

fasada - 4 skrzydła	
układ drzwi	d = (D - 3 + 75) : 4
układ drzwi	d = (D : 2 + 22) : 2

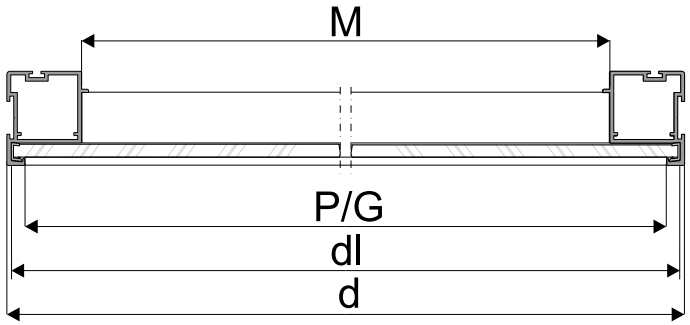

W systemie PAX XL
ZALECA SIĘ STOSOWAĆ SAMODOMYKACZE!

Sposób mocowania lustra lub lacobelu 4 mm

uszczelkę umieścić w profilach przed włożeniem lustra/lacobelu

- w rączce

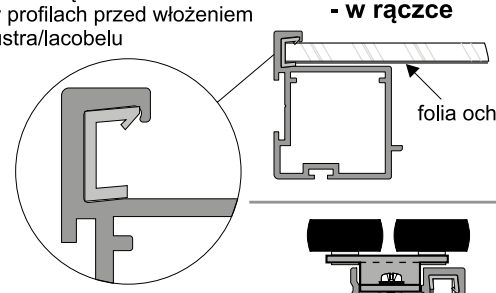

- w listwie górnej

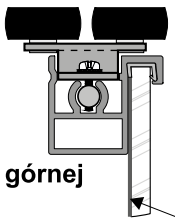

- w listwie dolnej

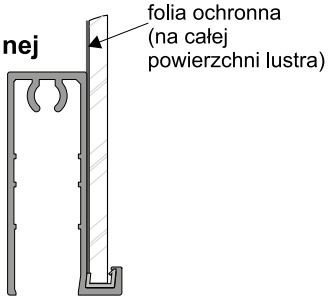

- w listwie montażowej

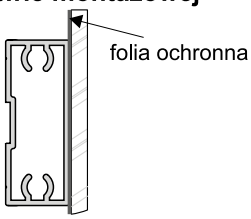

Prawidłowe przycięcie listew

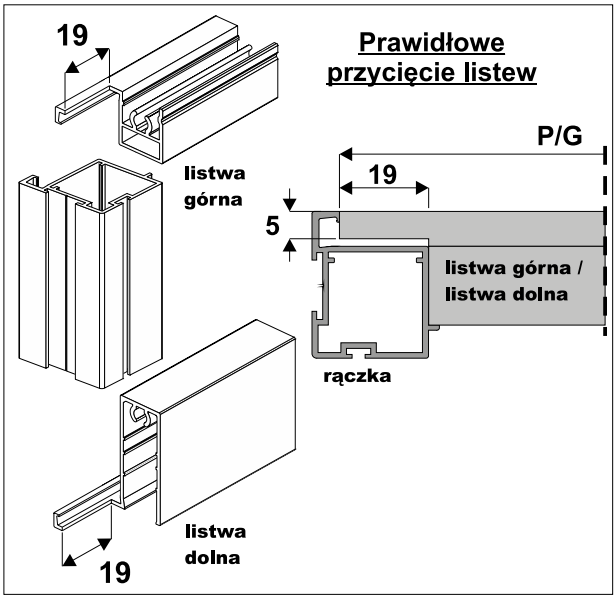

UWAGA!

Tylną powierzchnię lustra / lacobelu należy zabezpieczyć folią ochronną.
Krawędzie szkła należy szlifować.

UWAGA!
Zdejmij folię zabezpieczającą z elementów aluminiowych (rączek, torów, łączników, itp.) przed ich docięciem pod dany wymiar. Zdjęcie folii pozwoli stwierdzić ewentualne wady jakościowe (np. zarysowania).



SERIA **COMFORT**



DRZWI PRZESUWNE Z TOREM PODWÓJNYM Z DOLNYM SYSTEMEM JEZDNYM

Seria Comfort

SYSTEM **COMFORT 18**
- *Linia* COMFORT
- *Linia* MINICOMFORT
- *Linia* UNICOMFORT

SYSTEM **COMFORT 10**
- *Linia* FUTURE
- *Linia* MASTER

SERIA COMFORT

Produkty serii COMFORT to prestiż i funkcjonalność. Stanowią najbardziej ekskluzywną serię systemów drzwi przesuwnych w naszej ofercie. Masywne profile, zapewniają sztywność konstrukcji oraz większą ergonomię. Dzięki zastosowaniu szerokich torów uzyskaliśmy przestrzeń do zaprojektowania wygodnych uchwytów. Polecamy ten system wszystkim, którzy ponad wszystko cenią sobie wysoką jakość użytkową.

Seria COMFORT dostępna jest w dwóch systemach: COMFORT 18 i COMFORT 10. System COMFORT 18 przeznaczony jest do wypełnień płytowych o grubości 18 mm oraz mieszanych – płyta 12 mm + naklejone lustro 4 mm.

System COMFORT 10 doskonale sprawdza się również w przypadku zastosowania wypełnień szklanych, a to za sprawą wyjątkowo łatwego osadzania w profilach przy pomocy uszczelki gumowej.

DECOR

SYSTEM **COMFORT 18**

50 kg | 18 mm płyta | płyta+ lustro | parts

System drzwi przesuwnych z dolnym układem jezdnym, na torze podwójnym



CHARAKTERYSTYKA	
Przeznaczenie	**Drzwi przesuwne**
Tor	**Podwójny**
Układ jezdny	**Dolny**
Prowadzenie górne	**Wózek z łożyskiem kulkowym**
Prowadzenie dolne	**Wózek z łożyskiem kulkowym (przenosi ciężar drzwi)**
Konstrukcja	**Płytowa**
Grubość wypełnienia	**18 mm lub 12 mm + lustro**
Rodzaj wypełnienia	**Płyta 18 mm lub 12 mm + szkło 4 mm**
Max. obciążenie skrzydła	**50 kg**
Max. długość rączki	**2700 mm**
Max. długość toru	**6000 mm**
Szczotki odbojowe	**Tak**
Szczotki przeciwkurzowe	**Tak**
Program sprzedażowy	**Poszczególne części dostępne oddzielnie**
Dekorowanie	**Folia DECOR**

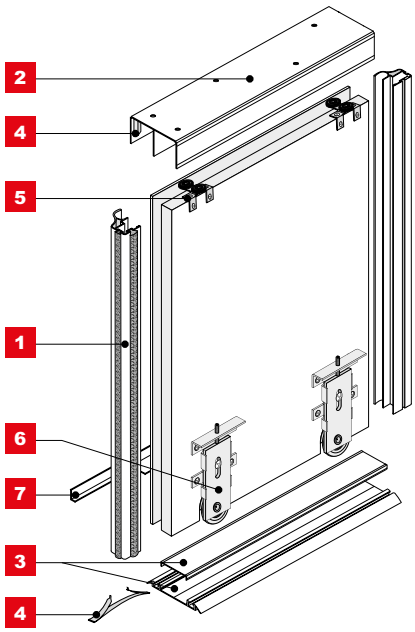

ZASTOSOWANIE

Zabudowa wnęk, garderoby, szafy

1a Rączka **COMFORT 16 II**

płyta+ lustro

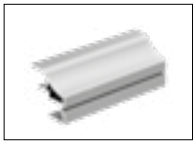

INDEKS	KOLOR	DŁUGOŚĆ (mm)	OPAK. ZBIORCZE	JEDN. MIARY
02718	SREBRNY	2700	20	szt.
02717	JASNY BRĄZ	2700	20	szt.

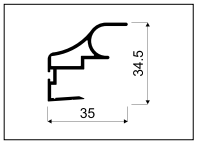

1b Rączka **COMFORT 18 II**

18 mm płyta

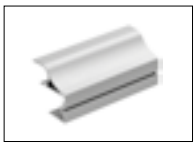

INDEKS	KOLOR	DŁUGOŚĆ (mm)	OPAK. ZBIORCZE	JEDN. MIARY
02723	SREBRNY	2700	20	szt.
02721	JASNY BRĄZ	2700	20	szt.

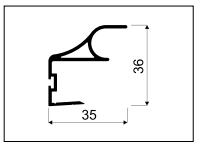

1c Rączka **MINICOMFORT II**

18 mm płyta

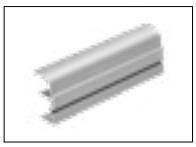

INDEKS	KOLOR	DŁUGOŚĆ (mm)	OPAK. ZBIORCZE	JEDN. MIARY
02742	SREBRNY	2700	20	szt.
02740	JASNY BRĄZ	2700	20	szt.

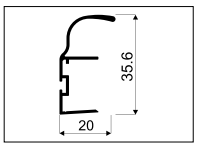

1d Rączka **UNICOMFORT II**

18 mm płyta

płyta+ lustro



INDEKS	KOLOR	DŁUGOŚĆ (mm)	OPAK. ZBIORCZE	JEDN. MIARY
02728	SREBRNY	2700	20	szt.
02726	JASNY BRĄZ	2700	20	szt.

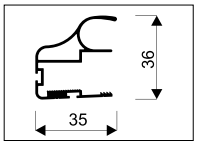

DECOR 2

Tor górny **COMFORT-DECOR**



INDEKS	KOLOR	DŁUGOŚĆ (mm)	OPAK. ZBIORCZE	JEDN. MIARY
02834	SREBRNY	1700	12	szt.
02829	JASNY BRĄZ	1700	12	szt.
02835	SREBRNY	2350	12	szt.
02830	JASNY BRĄZ	2350	12	szt.
02836	SREBRNY	3000	12	szt.
02831	JASNY BRĄZ	3000	12	szt.
02837	SREBRNY	4050	12	szt.
02832	JASNY BRĄZ	4050	12	szt.
02838	SREBRNY	6000	12	szt.
02833	JASNY BRĄZ	6000	12	szt.

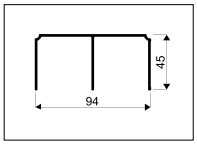

3a

Tor dolny **COMFORT**



INDEKS	KOLOR	DŁUGOŚĆ (mm)	OPAK. ZBIORCZE	JEDN. MIARY
00883	SREBRNY	1700	12	szt.
00873	JASNY BRĄZ	1700	12	szt.
00884	SREBRNY	2350	12	szt.
00875	JASNY BRĄZ	2350	12	szt.
00885	SREBRNY	3000	12	szt.
00876	JASNY BRĄZ	3000	12	szt.
01495	SREBRNY	4050	12	szt.
01494	JASNY BRĄZ	4050	12	szt.
02706	SREBRNY	6000	12	szt.
02705	JASNY BRĄZ	6000	12	szt.

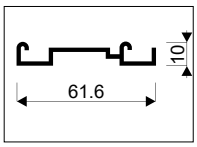

DECOR 3b

Tor dolny **DOUBLER II-DECOR**



INDEKS	KOLOR	DŁUGOŚĆ (mm)	OPAK. ZBIORCZE	JEDN. MIARY
02849	SREBRNY	1700	12	szt.
02844	JASNY BRĄZ	1700	12	szt.
02850	SREBRNY	2350	12	szt.
02845	JASNY BRĄZ	2350	12	szt.
02851	SREBRNY	3000	12	szt.
02846	JASNY BRĄZ	3000	12	szt.
02852	SREBRNY	4050	12	szt.
02847	JASNY BRĄZ	4050	12	szt.
02853	SREBRNY	6000	12	szt.
02848	JASNY BRĄZ	6000	12	szt.

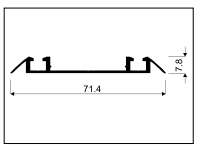

DECOR 3b+

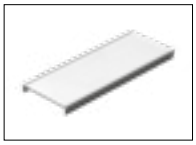

Zaślepka do toru dolnego **DOUBLER II-DECOR**

INDEKS	KOLOR	DŁUGOŚĆ (mm)	OPAK. ZBIORCZE	JEDN. MIARY
02864	SREBRNY	1700	12	szt.
02859	JASNY BRĄZ	1700	12	szt.
02865	SREBRNY	2350	12	szt.
02860	JASNY BRĄZ	2350	12	szt.
02866	SREBRNY	3000	12	szt.
02861	JASNY BRĄZ	3000	12	szt.
02867	SREBRNY	4050	12	szt.
02862	JASNY BRĄZ	4050	12	szt.
02868	SREBRNY	6000	12	szt.
02863	JASNY BRĄZ	6000	12	szt.

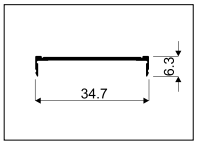

4a



Pozycjoner wózka górnego **FIX**

i *Zalecany wkręt podkładkowy: Unix 3x13 (Indeks 20096)*

INDEKS	OPAK. ZBIORCZE	JEDN. MIARY
20326	10	szt.

4b



Stoper **HI-TEC**

INDEKS	OPAK. ZBIORCZE	JEDN. MIARY
20080	100	szt.

5



Wózek prowadzący **COMFORT**

i *Zestaw zawiera 2 wózki*

INDEKS	OPAK. ZBIORCZE	JEDN. MIARY
10203	50	kpl.

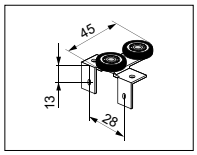



Samodomykacz **SEVROMATIC SV-25 i SV-50**

i *Zestaw zawiera 2 szt. samodomykaczy (1 lewy i 1 prawy), komplet zaczepów i wkrętów*

INDEKS	OBCIĄŻENIE	TYP	OPAK. ZBIORCZE	JEDN. MIARY
20139-SV	25 kg	LEWY + PRAWY	24	kpl.
20200-SV	50 kg	LEWY + PRAWY	24	kpl.



Samodomykacz pakowany luzem

i *W komplecie jeden zaczep i wkręty*

20137-SV	25 kg	PRAWY	20	szt.
20138-SV	25 kg	LEWY	20	szt.
20197-SV	50 kg	PRAWY	20	szt.
20196-SV	50 kg	LEWY	20	szt.



Samodomykacz **SEVROMATIC MINI SV-25, SV-40 i SV-60**

Zestaw zawiera 2 szt. samodomykaczy, komplet zaczepów i wkrętów

INDEKS	OBCIĄŻENIE	TYP	OPAK. ZBIORCZE	JEDN. MIARY
20368-SV	25 kg	UNIWERSALNY	24	kpl.
20258-SV	40 kg	UNIWERSALNY	24	kpl.
20339-SV	60 kg	UNIWERSALNY	24	kpl.



Samodomykacz pakowany luzem

Dodatkowo należy zamówić komplet zaczepów o Indeksie 20265-SV. Samodomykacz MINI pasuje na lewe i prawe skrzydło

20359-SV	25 kg	UNIWERSALNY	100	szt.
20260-SV	40 kg	UNIWERSALNY	100	szt.
20336-SV	60 kg	UNIWERSALNY	100	szt.



Samodomykacz **SEVROMATIC TOP SV-60 i SV-80**

Zestaw zawiera 2 szt. samodomykaczy, komplet zaczepów i wkrętów. Samodomykacz TOP pasuje na lewe i prawe skrzydło

INDEKS	OBCIĄŻENIE	TYP	OPAK. ZBIORCZE	JEDN. MIARY
20259-SV	60 kg	UNIWERSALNY	24	kpl.
20267-SV	80 kg	UNIWERSALNY	24	kpl.



Samodomykacz pakowany luzem

Dodatkowo należy zamówić komplet zaczepów o indeksie 20265-SV. Samodomykacz TOP pasuje na lewe i prawe skrzydło

20266-SV	80 kg	UNIWERSALNY	100	szt.



Samodomykacz **SEVROMATIC CENTRAL SV-25, SV-40**

Zestaw zawiera 1 szt. samodomykacza, komplet zaczepów i wkrętów

INDEKS	OBCIĄŻENIE	TYP	OPAK. ZBIORCZE	JEDN. MIARY
20363-SV	25 kg	ŚRODKOWY	24	kpl.
20319-SV	40 kg	ŚRODKOWY	24	kpl.



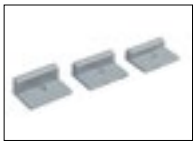

Zaczep do samodomykacza **„10" I „18" MINI / „10" TOP**

Zestaw zawiera 3 zaczepy różnej wysokości do wyboru i komplet wkrętów

INDEKS	KOLOR	OPAK. ZBIORCZE	JEDN. MIARY
20265-SV	SZARY	24	kpl.

6a Wózek dolny **WD 18C HI-TEC**



Zestaw zawiera 2 wózki

INDEKS	OPAK. ZBIORCZE	JEDN. MIARY
10198	50	kpl.

6b Wózek dolny **WD 18V HI-TEC**



Zestaw zawiera 2 wózki

INDEKS	OPAK. ZBIORCZE	JEDN. MIARY
10236	50	kpl.

7a Kątownik **MINI 11 x 17**

16 mm płyta | 18 mm płyta | płyta+ lustro

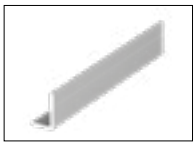

INDEKS	KOLOR	DŁUGOŚĆ (mm)	OPAK. ZBIORCZE	JEDN. MIARY
00102	SREBRNY	1700	120	szt.
00093	JASNY BRĄZ	1700	120	szt.
00103	SREBRNY	2350	120	szt.
00094	JASNY BRĄZ	2350	120	szt.
00104	SREBRNY	3000	120	szt.
00095	JASNY BRĄZ	3000	120	szt.

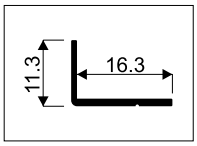

7b Kątownik **ZW 20 x 18**

16 mm płyta | 18 mm płyta | płyta+ lustro

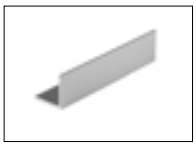

INDEKS	KOLOR	DŁUGOŚĆ (mm)	OPAK. ZBIORCZE	JEDN. MIARY
00058	SREBRNY	1700	60	szt.
00052	JASNY BRĄZ	1700	60	szt.
00059	SREBRNY	2350	60	szt.
00053	JASNY BRĄZ	2350	60	szt.
00060	SREBRNY	3000	60	szt.
00054	JASNY BRĄZ	3000	60	szt.

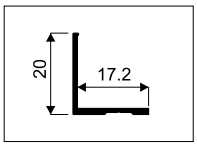

7c Kątownik **K2-DECOR**

DECOR | 16 mm płyta | 18 mm płyta | płyta+ lustro | program VICTORIA ABC

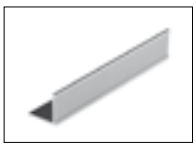

INDEKS	KOLOR	DŁUGOŚĆ (mm)	OPAK. ZBIORCZE	JEDN. MIARY
00078	SREBRNY	1700	60	szt.
00069	JASNY BRĄZ	1700	60	szt.
00079	SREBRNY	2350	60	szt.
00070	JASNY BRĄZ	2350	60	szt.
00080	SREBRNY	3000	60	szt.
00071	JASNY BRĄZ	3000	60	szt.

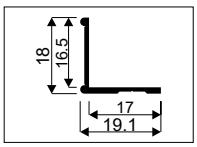

Teownik **04-DECOR**

DECOR | 16 mm płyta | 18 mm płyta | płyta+ lustro

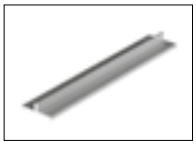

INDEKS	KOLOR	DŁUGOŚĆ (mm)	OPAK. ZBIORCZE	JEDN. MIARY
00691	SREBRNY	3000	60	szt.
00688	JASNY BRĄZ	3000	60	szt.

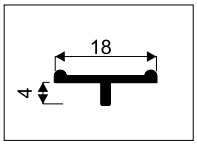

Teownik **18-DECOR**

DECOR | 18 mm płyta

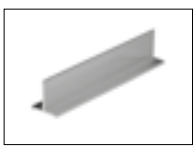

INDEKS	KOLOR	DŁUGOŚĆ (mm)	OPAK. ZBIORCZE	JEDN. MIARY
01373	SREBRNY	3000	60	szt.
01370	JASNY BRĄZ	3000	60	szt.

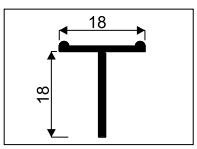

Teownik **ZW**

16 mm płyta | 18 mm płyta | płyta+ lustro



INDEKS	KOLOR	DŁUGOŚĆ (mm)	OPAK. ZBIORCZE	JEDN. MIARY
00706	SREBRNY	3000	60	szt.
00703	JASNY BRĄZ	3000	60	szt.

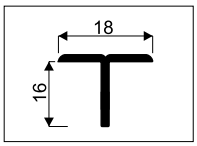

Łącznik **H08/18**

18 mm płyta



INDEKS	KOLOR	DŁUGOŚĆ (mm)	OPAK. ZBIORCZE	JEDN. MIARY
00199	SREBRNY	3000	60	szt.
01877	JASNY BRĄZ	3000	60	szt.

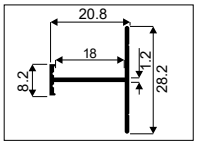

Łącznik **H04/18**

18 mm płyta



INDEKS	KOLOR	DŁUGOŚĆ (mm)	OPAK. ZBIORCZE	JEDN. MIARY
01710	SREBRNY	3000	60	szt.
01711	JASNY BRĄZ	3000	60	szt.

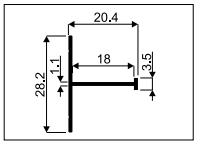

Łącznik **H16-DECOR**

DECOR | 16 mm płyta | płyta+ lustro



INDEKS	KOLOR	DŁUGOŚĆ (mm)	OPAK. ZBIORCZE	JEDN. MIARY
03937	SREBRNY	3000	60	szt.
03936	JASNY BRĄZ	3000	60	szt.

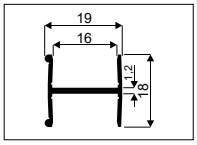

Łącznik **H18-DECOR**

DECOR | 18 mm płyta



INDEKS	KOLOR	DŁUGOŚĆ (mm)	OPAK. ZBIORCZE	JEDN. MIARY
00215	SREBRNY	3000	60	szt.
00212	JASNY BRĄZ	3000	60	szt.

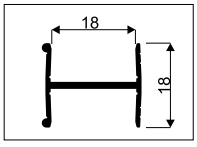

Szczotki **ODBOJOWE i PRZECIWKURZOWE**

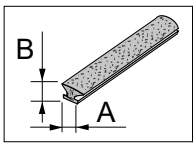

i Szersza oferta w rozdziale „Pozostałe akcesoria meblowe”

INDEKS	KOLOR	NAZWA SZCZOTKI	A (mm)	B (mm)	MONTAŻ	DŁUGOŚĆ ROLKI	OPAK. ZBIORCZE
20020-SV	SZARA	ODBOJOWA	4,8	4	bez kleju	550 mb	4 rolki
20225-SV	SZARA	ODBOJOWA	4,8	4	bez kleju	100 mb	10 rolek
20024-SV	SZARA	PRZECIWKURZOWA	4,8	13	bez kleju	200 mb	4 rolki
20226-SV	SZARA	PRZECIWKURZOWA	4,8	13	bez kleju	50 mb	10 rolek
20027-SV	SZARA	PRZECIWKURZOWA	6,7	13	z klejem	200 mb	3 rolki
20227-SV	SZARA	PRZECIWKURZOWA	6,7	13	z klejem	50 mb	12 rolek

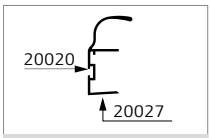

Rączka **MINICOMFORT** ii

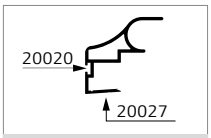

Rączka **COMFORT** 16 II

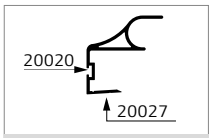

Rączka **COMFORT** 18 **II**

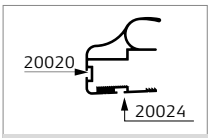

Rączka **UNICOMFORT** II

Wkręty **SMART i UNIX**

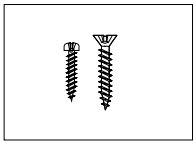

i Szersza oferta w rozdziale „Pozostałe akcesoria meblowe”

INDEKS	NAZWA	WYMIARY (mm)	ILOŚĆ W OPAK.	OPAK. ZBIORCZE
20041	Wkręt SMART	2,5 x 18	100 szt.	100 opak.
20066	Wkręt UNIX podkładkowy	2,5 x 16	100 szt.	20 opak.
20153	Wkręt UNIX z łbem walcowym	3 x 10	1000 szt.	1 opak.
20107	Wkręt UNIX z łbem stożkowym	3 x 13	100 szt.	20 opak.
20151	Wkręt UNIX z łbem stożkowym	3 x 25	1000 szt.	1 opak.

SYSTEM DO PROSTOWANIA PŁYT

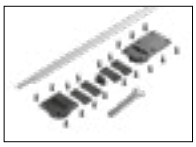

INDEKS	OPAK. ZBIORCZE	JEDN. MIARY
20239	50	kpl.

i Elementy składowe zestawu

NAZWA	ILOŚĆ
Osada nakrętki dolnej	1 szt.
Osada nakrętki górnej	1 szt.
Nakrętka M6	2 szt.
Uchwyt-zaślepka nakrętki M6	1 szt.
Obejma maskownicy	4 szt.
Maskownica śruby	1 szt.
Śruba M6x1987	1 szt.
Kluczyk 10 mm	1 szt.
Wkręty	1 kpl.
Instrukcja montażu	1 szt.

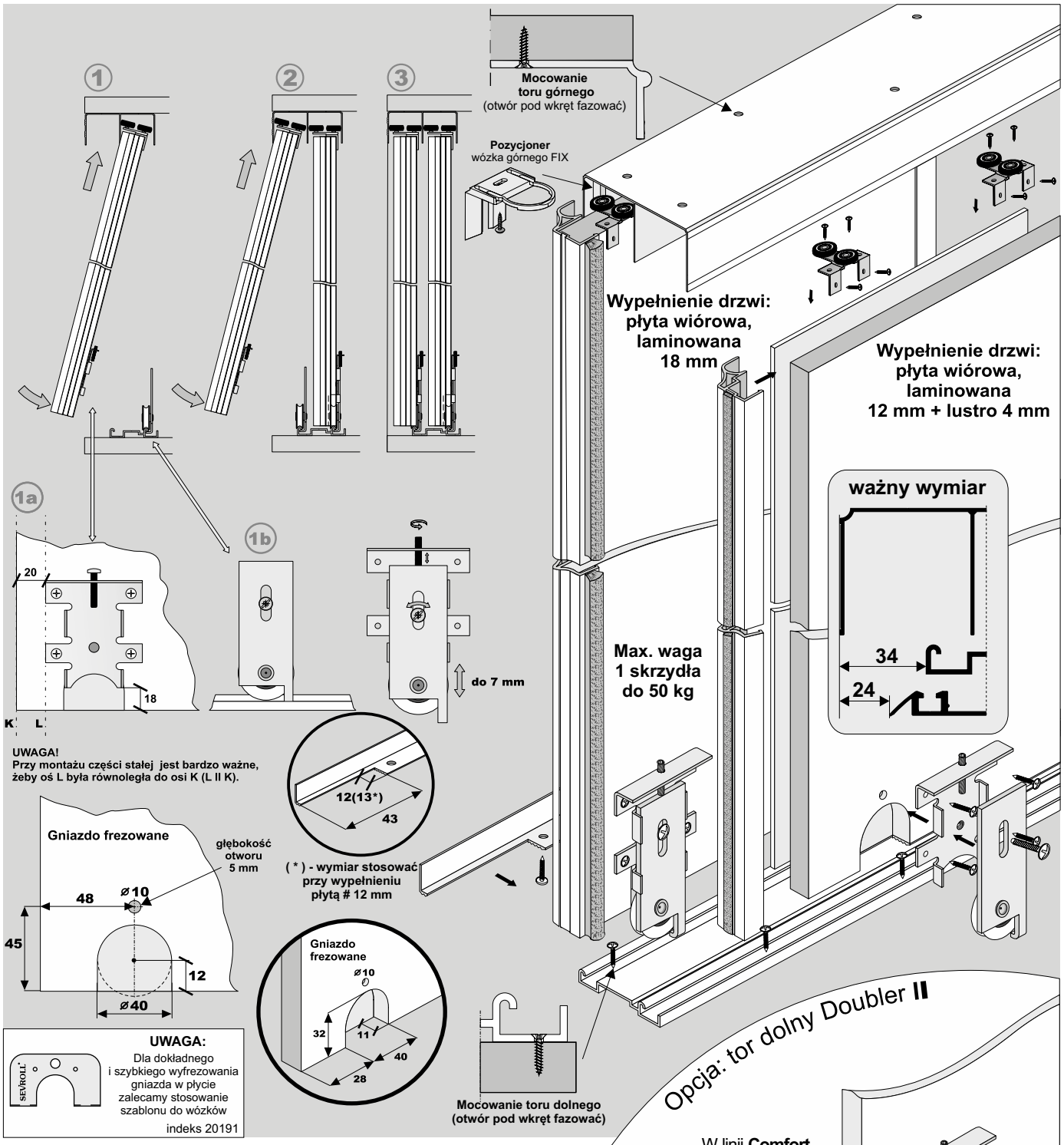

Opcja: tor dolny Doubler II

W linii **Comfort** możemy również zastosować tor dolny ***Doubler II z zaślepką*** wraz z wózkiem dolnym WD18V HI-TEC. **Wyliczenia nie ulegają zmianie.**

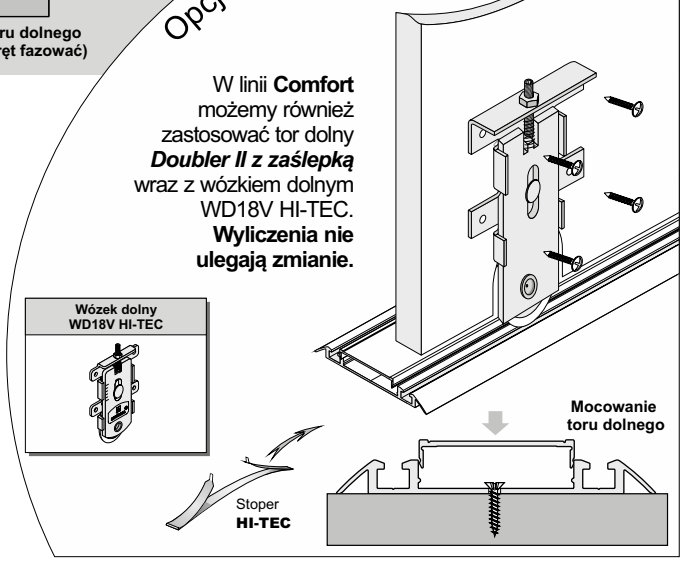

ELEMENTY SKŁADOWE

Rączka Comfort II
dł.: 2,70 m
szczotka odbojowa bez kleju 4,8 mm x 4 mm
szczotka przeciwkurzowa z klejem 6,7 mm x 13 mm
#16 i #18

Tor górny Comfort-Decor
dł.: 1,70 m, 2,35 m
3,00 m, 4,05 m
6,00 m
94 mm

Tor dolny Comfort
dł.: 1,70 m, 2,35 m
3,00 m, 4,05 m
6,00 m
62 mm

Wózek prowadzący COMFORT

Kątownik ZW
dł.: 1,70 m, 2,35 m,
3,00 m
20 mm x 18 mm

Wózek dolny WD18C HI-TEC

Światło otworu

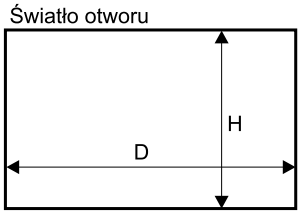

Długość rączki = wysokość skrzydła drzwi		
wysokość skrzydła drzwi - h		h = H - 42 mm
wysokość skrzydła drzwi przy montażu samodomykaczy	Mini SV25/40/60 SV-25/50	h = H - 42 mm
	Top SV60/80, Central SV25/40	h = H - 44 mm
wysokość płyty - hp		hp = h - 2 mm
szerokość skrzydła drzwi - d		d = (D - 3 mm + Z) : N
szerokość płyty **#18** - dp		dp = d - 7 mm
szerokość płyty **#12** - dp_L		dp_L= d - 7 mm
długość kątownika - dk		wyznaczamy po złożeniu skrzydła

ilość skrzydeł - N	2	3	4	5
szerokość zakładki - Z	35 mm	70 mm	105 mm	140 mm

fasada - 4 skrzydła	
układ drzwi	d = (D - 3 + 105) : 4
układ drzwi	d = (D : 2 + 32) : 2

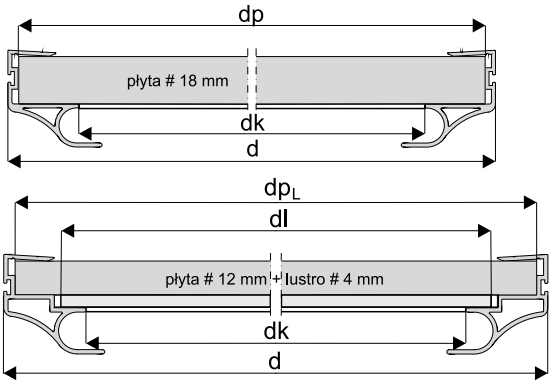

wymiary lustra

wysokość lustra - hl = hp - 4 mm
szerokość lustra - dl = dp_L - 34 mm

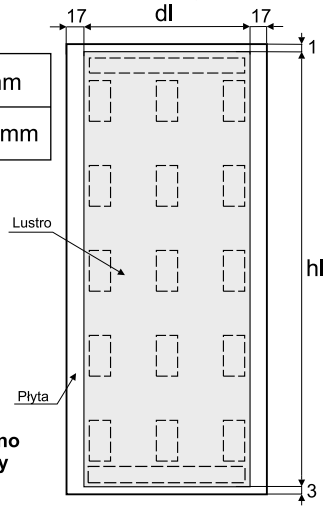

UWAGA:
przed naklejeniem taśmy dwustronnej, powierzchnie styku płyty z lustrem należy odtłuścić.

Linią przerywaną zaznaczono miejsca przyklejenia taśmy dwustronnej.

- Przy nabijaniu rączek nie należy dodatkowo stosować kleju montażowego.
- Nabitą rączkę można dodatkowo przykręcić do płyty wkrętami mocującymi od wewnętrznej strony drzwi.

Sposób montażu rączki i wózka prowadzącego z płytą #18 mm (rączka Comfort #18 mm).

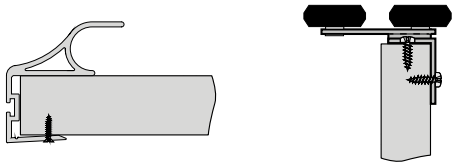

Sposób montażu rączki i wózka prowadzącego z płytą #12 mm i lustrem #4 mm (rączka Comfort #16 mm).

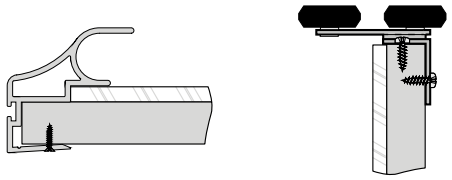

Sposób montażu kątownika ZW (20 mm x 18 mm)

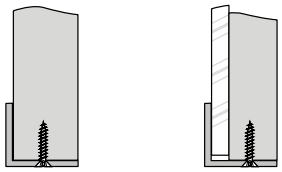

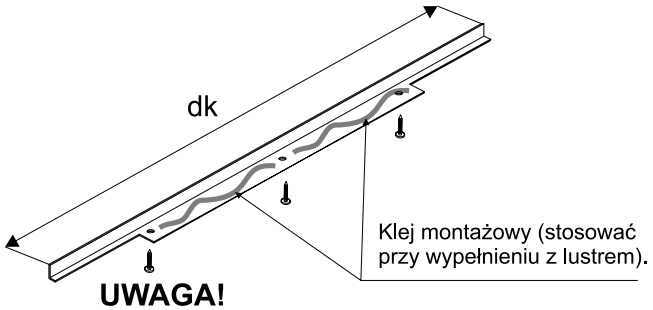

UWAGA!
Kątownik musi być przykręcony do płyty minimum trzema wkrętami Ø 3 x 25.

UWAGA!

Rączka powinna być o 2 mm dłuższa od wymiaru wysokości płyty.

OSTRZEŻENIE

SEVROLL nie ponosi odpowiedzialności za odkształcenia profili spowodowane odkształcaniem się płyty (w wyniku jej złej jakości, złego składowania, przechowywania w nieodpowiedniej wilgotności).

UWAGA!
Zdejmij folię zabezpieczającą z elementów aluminiowych (rączek, torów, łączników, itp.) przed ich docięciem pod dany wymiar.
Zdjęcie folii pozwoli stwierdzić ewentualne wady jakościowe (np. zarysowania).

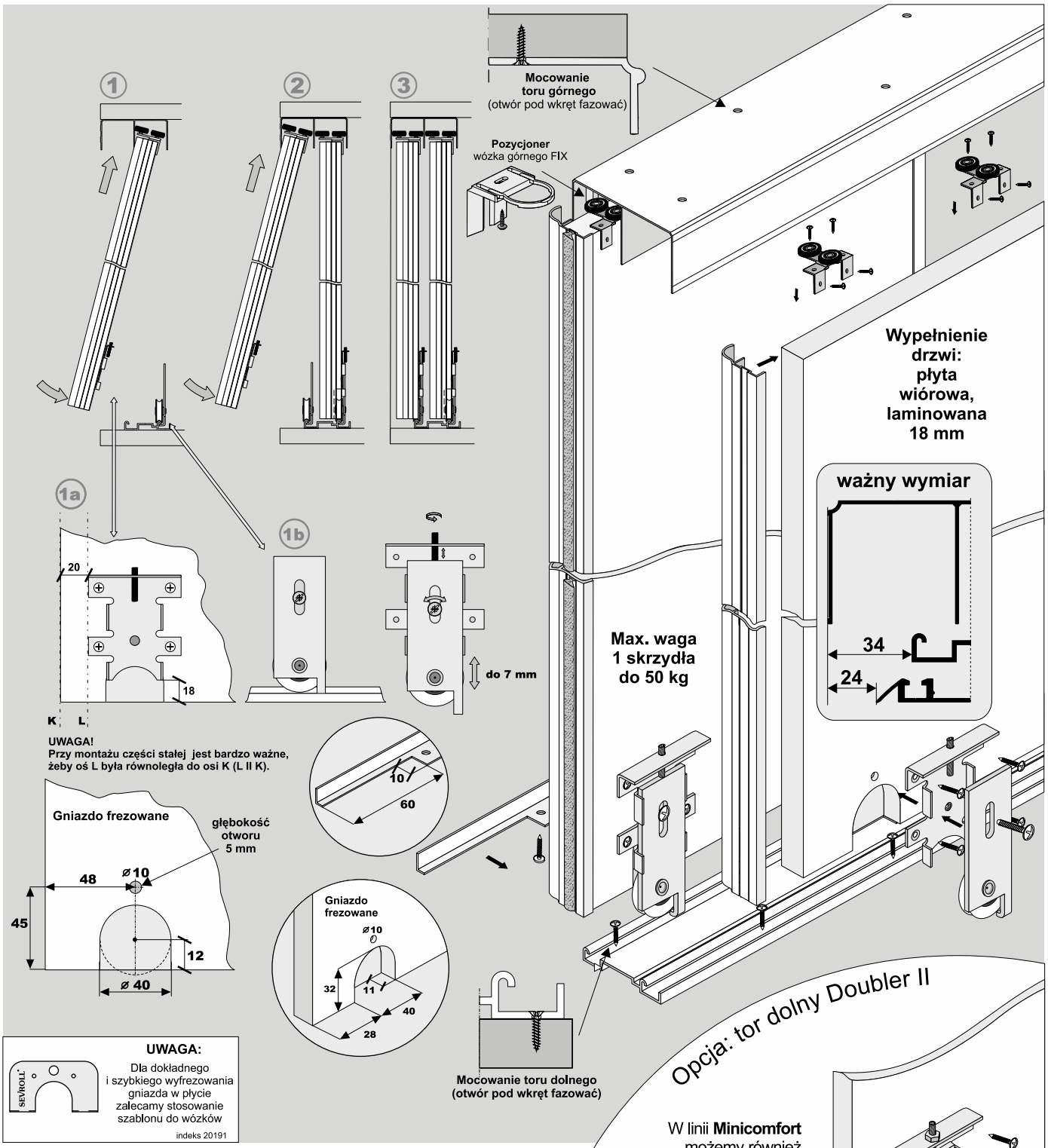

ELEMENTY SKŁADOWE

Rączka MiniComfort II

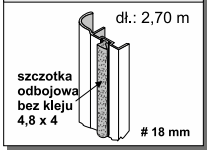

Tor górny Comfort-Decor

dł.: 1,70 m, 2,35 m, 3,00 m, 4,05 m, 6,00 m

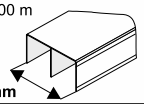

Tor dolny Comfort

dł.: 1,70 m, 2,35 m, 3,00 m, 4,05 m, 6,00 m

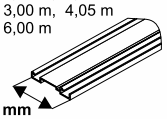

Wózek prowadzący Comfort



Kątownik Mini

dł.: 1,70 m, 2,35 m, 3,00 m

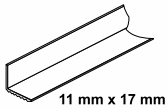

Wózek dolny WD18C HI-TEC

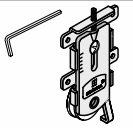

Światło otworu

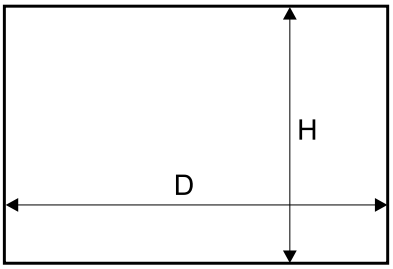

Długość rączki = wysokość skrzydła drzwi

wysokość skrzydła drzwi - h		h = H - 42 mm
wysokość skrzydła drzwi przy montażu samodomykaczy	Mini SV25/40/60 SV-25/50	h = H - 42 mm
	Top SV60/80, Central SV25/40	h = H - 44 mm
wysokość płyty - hp		hp = h - 2 mm
szerokość skrzydła drzwi - d		d = (D - 3 mm + Z) : N
szerokość płyty #18 - dp		dp = d - 7 mm
długość kątownika mini - dk		wyznaczamy po złożeniu skrzydła

ilość skrzydeł - N	2	3	4	5
szerokość zakładki - Z	20 mm	40 mm	60 mm	80 mm

fasada - 4 skrzydła	
układ drzwi	d = (D - 3 + 60) : 4
układ drzwi	d = (D : 2 + 17) : 2

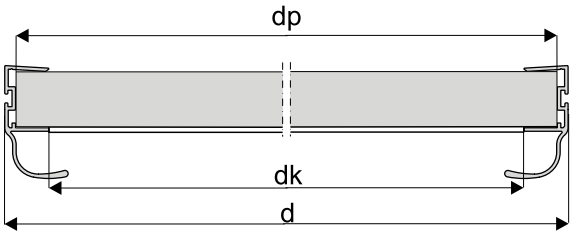

- Przy nabijaniu rączek nie należy dodatkowo stosować kleju montażowego.

Sposób montażu rączki i wózka prowadzącego z płytą # 18 mm.

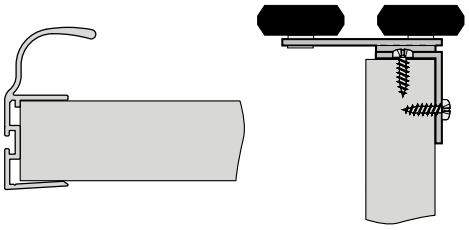

Sposób montażu kątownika „Mini" 11 mm x 17 mm.

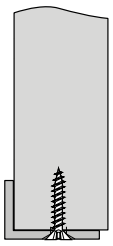

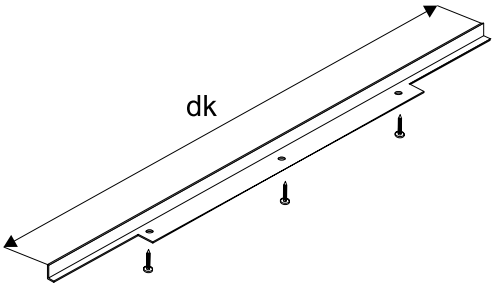

UWAGA!

Rączka powinna być o 2 mm dłuższa od wymiaru wysokości płyty.

OSTRZEŻENIE

SEVROLL nie ponosi odpowiedzialności za odkształcenia profili spowodowane odkształcaniem się płyty (w wyniku jej złej jakości, złego składowania, przechowywania w nieodpowiedniej wilgotności).

! **UWAGA!**
Zdejmij folię zabezpieczającą z elementów aluminiowych (rączek, torów, łączników, itp.) przed ich docięciem pod dany wymiar.
Zdjęcie folii pozwoli stwierdzić ewentualne wady jakościowe (np. zarysowania).

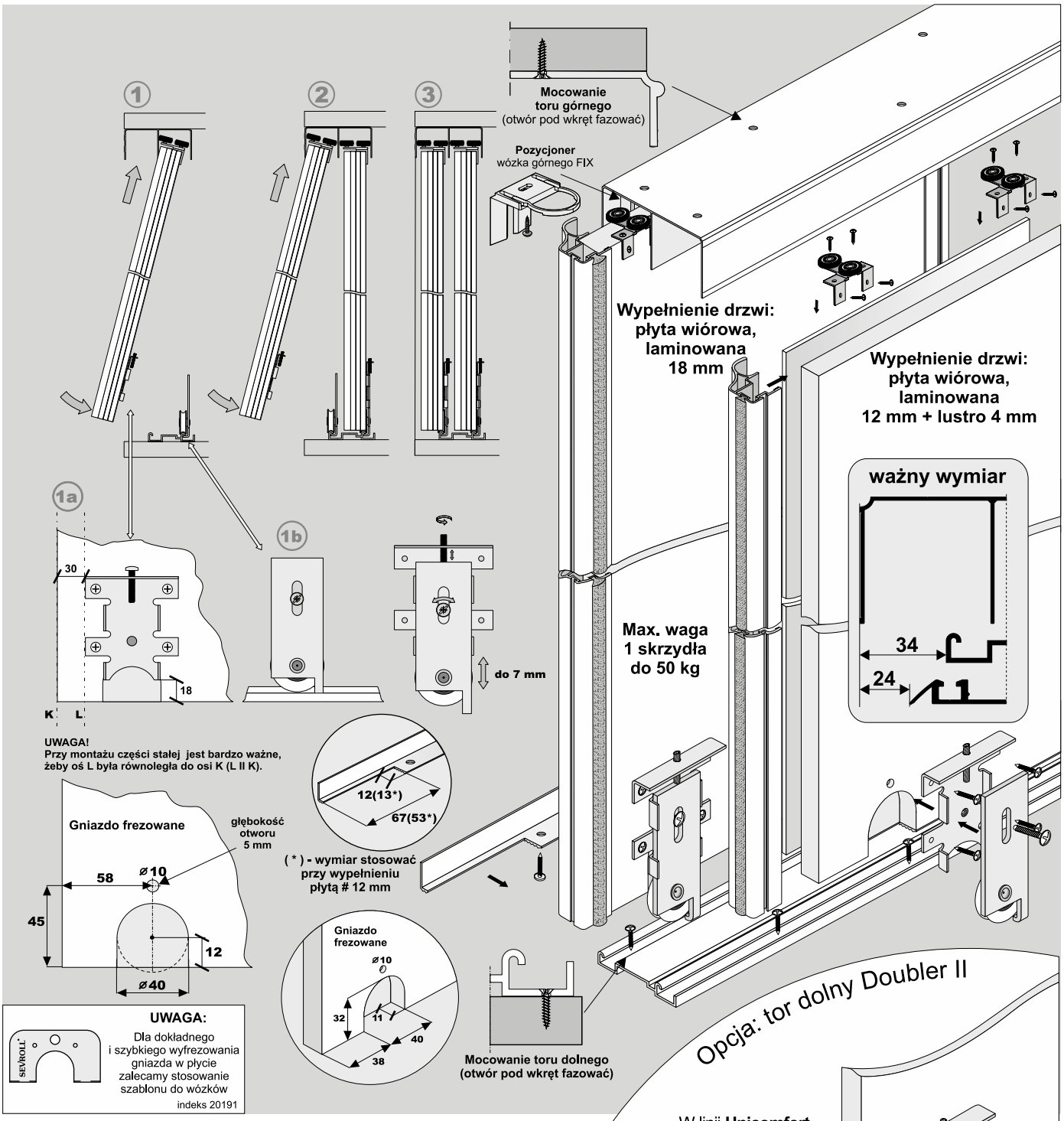

ELEMENTY SKŁADOWE

Rączka Unicomfort II

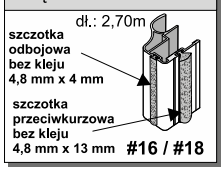

Tor górny Comfort-Decor

dł.: 1,70 m, 2,35 m
3,00 m, 4,05 m
6,00 m

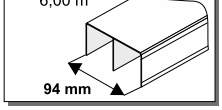

Tor dolny Comfort

dł.: 1,70 m, 2,35 m
3,00 m, 4,05 m
6,00 m

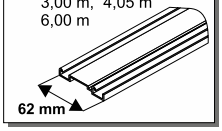

Wózek prowadzący Comfort



Kątownik ZW

dł.: 1,70 m, 2,35 m, 3,00 m

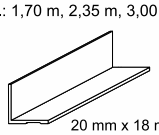

Wózek dolny WD18C HI-TEC

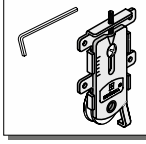

Opcja: tor dolny Doubler II

W linii **Unicomfort** możemy również zastosować tor dolny ***Doubler II z zaślepką*** wraz z wózkiem dolnym WD18V HI-TEC. **Wyliczenia nie ulegają zmianie.**

Wózek dolny WD18V HI-TEC

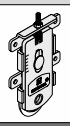

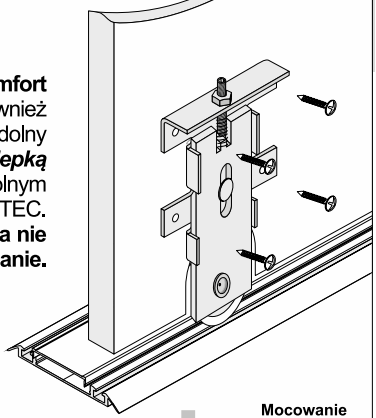

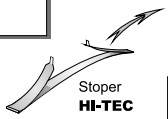

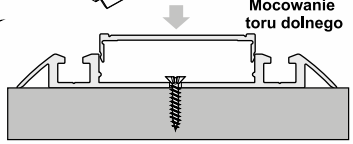

Światło otworu

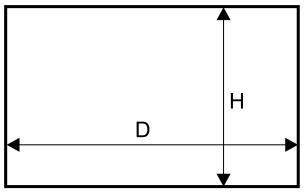

Długość rączki = wysokość skrzydła drzwi

wysokość skrzydła drzwi - h		h = H - 42 mm
wysokość skrzydła drzwi przy montażu samodomykaczy	Mini SV25/40/60 SV-25/50	h = H - 42 mm
	Top SV60/80, Central SV25/40	h = H - 44 mm
wysokość płyty - hp		hp = h - 2 mm
szerokość skrzydła drzwi - d		d = (D - 3 mm + Z) : N
szerokość płyty **#18** - dp		dp = d - 40 mm
szerokość płyty **#12** - dp_L		dp_L= d - 7 mm
długość kątownika - dk		wyznaczamy po złożeniu skrzydła

ilość skrzydeł - N	2	3	4	5
szerokość zakładki - Z	35 mm	70 mm	105 mm	140 mm

fasada - 4 skrzydła	
układ drzwi	d = (D - 3 + 105) : 4
układ drzwi	d = (D : 2 + 32) : 2

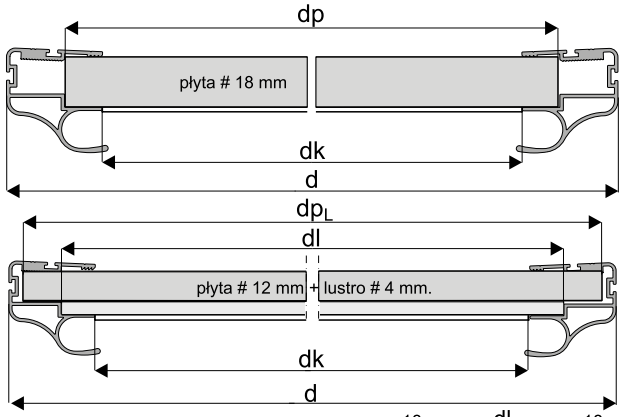

wymiary lustra

wysokość lustra - hl = hp - 4 mm
szerokość lustra - dl = dp_L - 36 mm

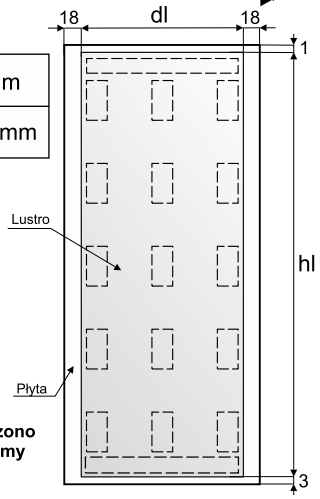

UWAGA :
przed naklejeniem taśmy dwustronnej, powierzchnie styku płyty z lustrem należy odtłuścić.

Linią przerywaną zaznaczono miejsca przyklejenia taśmy dwustronnej.

- Przy nabijaniu rączek nie należy dodatkowo stosować kleju montażowego.
- Nabitą rączkę można dodatkowo przykręcić do płyty wkrętami mocującymi od wewnętrznej strony drzwi.

Sposób montażu rączki i wózka prowadzącego z płytą # 18 mm

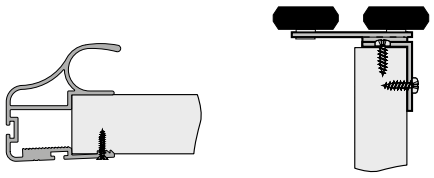

Sposób montażu rączki i wózka prowadzącego z płytą # 12 mm i lustrem # 4 mm

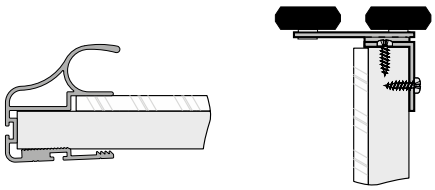

Sposób montażu kątownika ZW (20 mm x 18 mm)

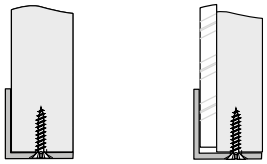

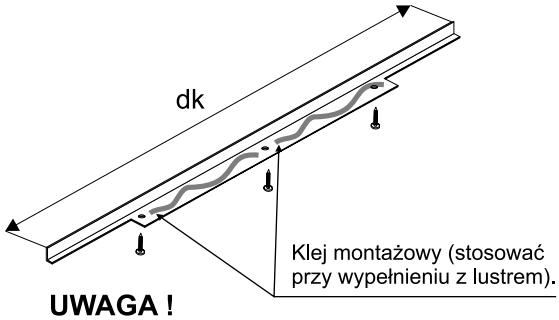

UWAGA !
Kątownik musi być przykręcony do płyty minimum trzema wkrętami Ø 3 x 25.

UWAGA !

Rączka powinna być o 2 mm dłuższa od wymiaru wysokości płyty.

OSTRZEŻENIE

SEVROLL nie ponosi odpowiedzialności za odkształcenia profili spowodowane odkształcaniem się płyty (w wyniku jej złej jakości, złego składowania, przechowywania w nieodpowiedniej wilgotności).

UWAGA!
Zdejmij folię zabezpieczającą z elementów aluminiowych (rączek, torów, łączników, itp.) przed ich docięciem pod dany wymiar. Zdjęcie folii pozwoli stwierdzić ewentualne wady jakościowe (np. zarysowania).

DECOR

50 kg | 60 kg | 10 mm płyta | 4 mm lustro | 4,5 mm szyba | parts

SYSTEM **COMFORT 10**

System drzwi przesuwnych z dolnym układem jezdnym, na torze podwójnym



CHARAKTERYSTYKA	
Przeznaczenie	**Drzwi przesuwne**
Tor	**Podwójny**
Układ jezdny	**Dolny**
Prowadzenie górne	**Wózek z łożyskiem kulkowym**
Prowadzenie dolne	**Wózek z łożyskiem kulkowym (przenosi ciężar drzwi)**
Konstrukcja	**Ramowa (możliwość dodania łączeń pionowych)**
Grubość wypełnienia	**10 mm**
Rodzaj wypełnienia	**Płyta 10 mm lub szyba 4,5 mm lub lustro 4 mm**
Max. obciążenie skrzydła	**50 kg lub 60 kg – w zależności od użytego wózka dolnego**
Max. długość rączki	**3500 mm**
Max. długość toru	**6000 mm**
Szczotki odbojowe	**Tak**
Szczotki przeciwkurzowe	**Tak**
Program sprzedażowy	**Poszczególne części dostępne oddzielnie**
Dekorowanie	**Folia DECOR**

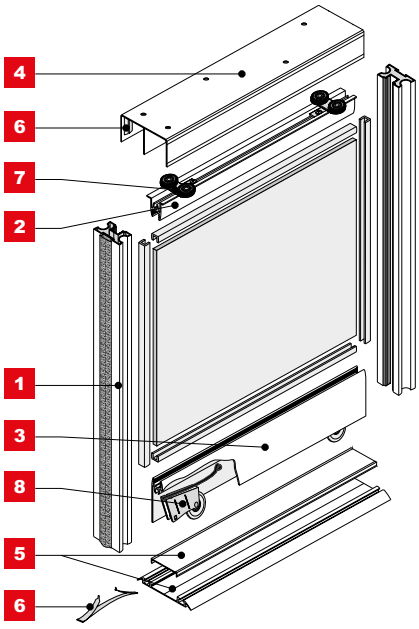

ZASTOSOWANIE
Zabudowa wnęk, garderoby, szafy

1a Rączka **FUTURE II**

10 mm płyta | 4 mm lustro | 4,5 mm szyba

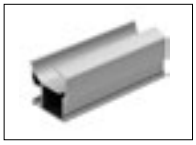

INDEKS	KOLOR	DŁUGOŚĆ (mm)	OPAK. ZBIORCZE	JEDN. MIARY
03048	SREBRNY	2700	10	szt.
03046	JASNY BRĄZ	2700	10	szt.
03049	SREBRNY	3500	10	szt.
03047	JASNY BRĄZ	3500	10	szt.

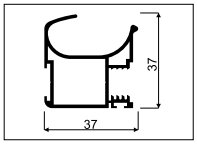

1b Rączka **MASTER**

10 mm płyta | 4 mm lustro | 4,5 mm szyba

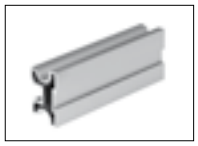

INDEKS	KOLOR	DŁUGOŚĆ (mm)	OPAK. ZBIORCZE	JEDN. MIARY
02376	SREBRNY	2700	20	szt.
02377	JASNY BRĄZ	2700	20	szt.
02379	SREBRNY	3000	20	szt.
02380	JASNY BRĄZ	3000	20	szt.

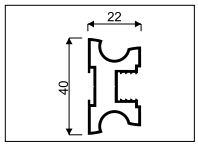

2 Listwa pozioma górna-**DECOR**

DECOR | 10 mm płyta | 4 mm lustro | 4,5 mm szyba

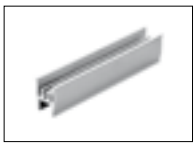

INDEKS	KOLOR	DŁUGOŚĆ (mm)	OPAK. ZBIORCZE	JEDN. MIARY
02912	SREBRNY	1700	24	szt.
02908	JASNY BRĄZ	1700	24	szt.
02913	SREBRNY	2350	24	szt.
02909	JASNY BRĄZ	2350	24	szt.
02914	SREBRNY	3000	24	szt.
02910	JASNY BRĄZ	3000	24	szt.

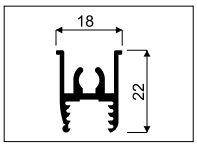

3 Listwa pozioma dolna-**DECOR**

DECOR | 10 mm płyta | 4 mm lustro | 4,5 mm szyba



INDEKS	KOLOR	DŁUGOŚĆ (mm)	OPAK. ZBIORCZE	JEDN. MIARY
00161	SREBRNY	1700	12	szt.
00152	JASNY BRĄZ	1700	12	szt.
00162	SREBRNY	2350	12	szt.
00153	JASNY BRĄZ	2350	12	szt.
00163	SREBRNY	3000	12	szt.
00155	JASNY BRĄZ	3000	12	szt.

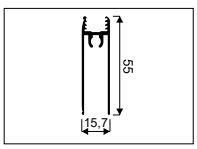

DECOR 4

Tor górny **COMFORT-DECOR**



INDEKS	KOLOR	DŁUGOŚĆ (mm)	OPAK. ZBIORCZE	JEDN. MIARY
02834	SREBRNY	1700	12	szt.
02829	JASNY BRĄZ	1700	12	szt.
02835	SREBRNY	2350	12	szt.
02830	JASNY BRĄZ	2350	12	szt.
02836	SREBRNY	3000	12	szt.
02831	JASNY BRĄZ	3000	12	szt.
02837	SREBRNY	4050	12	szt.
02832	JASNY BRĄZ	4050	12	szt.
02838	SREBRNY	6000	12	szt.
02833	JASNY BRĄZ	6000	12	szt.

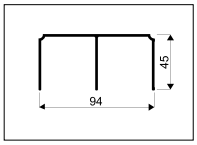

5a

Tor dolny **COMFORT**



INDEKS	KOLOR	DŁUGOŚĆ (mm)	OPAK. ZBIORCZE	JEDN. MIARY
00883	SREBRNY	1700	12	szt.
00873	JASNY BRĄZ	1700	12	szt.
00884	SREBRNY	2350	12	szt.
00875	JASNY BRĄZ	2350	12	szt.
00885	SREBRNY	3000	12	szt.
00876	JASNY BRĄZ	3000	12	szt.
01495	SREBRNY	4050	12	szt.
01494	JASNY BRĄZ	4050	12	szt.
02706	SREBRNY	6000	12	szt.
02705	JASNY BRĄZ	6000	12	szt.

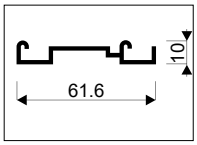

DECOR 5b

Tor dolny **DOUBLER II-DECOR**



INDEKS	KOLOR	DŁUGOŚĆ (mm)	OPAK. ZBIORCZE	JEDN. MIARY
02849	SREBRNY	1700	12	szt.
02844	JASNY BRĄZ	1700	12	szt.
02850	SREBRNY	2350	12	szt.
02845	JASNY BRĄZ	2350	12	szt.
02851	SREBRNY	3000	12	szt.
02846	JASNY BRĄZ	3000	12	szt.
02852	SREBRNY	4050	12	szt.
02847	JASNY BRĄZ	4050	12	szt.
02853	SREBRNY	6000	12	szt.
02848	JASNY BRĄZ	6000	12	szt.

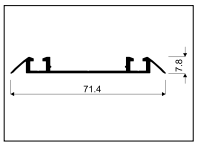

DECOR 5b+ Zaślepka do toru dolnego **DOUBLER II-Decor**

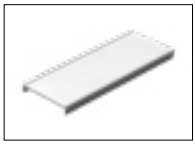

INDEKS	KOLOR	DŁUGOŚĆ (mm)	OPAK. ZBIORCZE	JEDN. MIARY
02864	SREBRNY	1700	24	szt.
02859	JASNY BRĄZ	1700	24	szt.
02865	SREBRNY	2350	24	szt.
02860	JASNY BRĄZ	2350	24	szt.
02866	SREBRNY	3000	24	szt.
02861	JASNY BRĄZ	3000	24	szt.
02867	SREBRNY	4050	24	szt.
02862	JASNY BRĄZ	4050	24	szt.
02868	SREBRNY	6000	24	szt.
02863	JASNY BRĄZ	6000	24	szt.

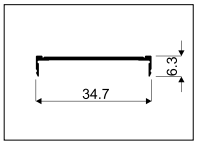

6a Pozycjoner wózka górnego **FIX**

i *Zalecany wkręt podkładkowy: Unix 3x13 (Indeks 20096)*



INDEKS	OPAK. ZBIORCZE	JEDN. MIARY
20326	10	szt.

6b Stoper **HI-TEC**



INDEKS	OPAK. ZBIORCZE	JEDN. MIARY
20080	100	szt.

7a Wózek prowadzący **FUTURE**

i *Zestaw zawiera 2 wózki: lewy i prawy*



INDEKS	OPAK. ZBIORCZE	JEDN. MIARY
10209	50	kpl.

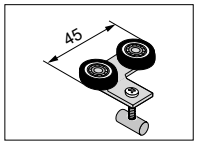

7b Wózek prowadzący **MASTER**

i *Zestaw zawiera 2 wózki*



INDEKS	OPAK. ZBIORCZE	JEDN. MIARY
10205	50	kpl.

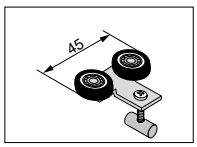



Samodomykacz
SEVROMATIC SV-25 i SV-50

Zestaw zawiera 2 szt. samodomykaczy (1 lewy i 1 prawy), komplet zaczepów i wkrętów



INDEKS	OBCIĄŻENIE	TYP	OPAK. ZBIORCZE	JEDN. MIARY
20139-SV	25 kg	LEWY + PRAWY	24	kpl.
20200-SV	50 kg	LEWY + PRAWY	24	kpl.

Samodomykacz pakowany luzem

W komplecie jeden zaczep i wkręty

20137-SV	25 kg	PRAWY	20	szt.
20138-SV	25 kg	LEWY	20	szt.
20197-SV	50 kg	PRAWY	20	szt.
20196-SV	50 kg	LEWY	20	szt.



Samodomykacz **SEVROMATIC MINI SV-25, SV-40 i SV-60**

Zestaw zawiera 2 szt. samodomykaczy, komplet zaczepów i wkrętów



INDEKS	OBCIĄŻENIE	TYP	OPAK. ZBIORCZE	JEDN. MIARY
20368-SV	25 kg	UNIWERSALNY	24	kpl.
20258-SV	40 kg	UNIWERSALNY	24	kpl.
20339-SV	60 kg	UNIWERSALNY	24	kpl.

Samodomykacz pakowany luzem

Dodatkowo należy zamówić komplet zaczepów o Indeksie 20265-SV. Samodomykacz MINI pasuje na lewe i prawe skrzydło

20359-SV	25 kg	UNIWERSALNY	100	szt.
20260-SV	40 kg	UNIWERSALNY	100	szt.
20336-SV	60 kg	UNIWERSALNY	100	szt.



Samodomykacz **SEVROMATIC TOP SV-60 i SV-80**

Zestaw zawiera 2 szt. samodomykaczy, komplet zaczepów i wkrętów. Samodomykacz TOP pasuje na lewe i prawe skrzydło



INDEKS	OBCIĄŻENIE	TYP	OPAK. ZBIORCZE	JEDN. MIARY
20259-SV	60 kg	UNIWERSALNY	24	kpl.
20267-SV	80 kg	UNIWERSALNY	24	kpl.

Samodomykacz pakowany luzem

Dodatkowo należy zamówić komplet zaczepów o indeksie 20265-SV. Samodomykacz TOP pasuje na lewe i prawe skrzydło

20266-SV	80 kg	UNIWERSALNY	100	szt.



Samodomykacz **SEVROMATIC CENTRAL SV-25, SV-40**

Zestaw zawiera 1 szt. samodomykacza, komplet zaczepów i wkrętów



INDEKS	OBCIĄŻENIE	TYP	OPAK. ZBIORCZE	JEDN. MIARY
20363-SV	25 kg	ŚRODKOWY	24	kpl.
20319-SV	40 kg	ŚRODKOWY	24	kpl.



Zaczep do samodomykacza
„10" I „18" MINI / „10" TOP

i *Zestaw zawiera 3 zaczepy różnej wysokości do wyboru i komplet wkrętów*

INDEKS	KOLOR	OPAK. ZBIORCZE	JEDN. MIARY
20265-SV	SZARY	24	kpl.

8a



Wózek dolny **WD 10C HI-TEC**

i *Zestaw zawiera 2 wózki*

INDEKS	OPAK. ZBIORCZE	JEDN. MIARY
10200	50	kpl.

8b



Wózek dolny **WD 10C DUO**

i *Maksymalne obciążenie drzwi 60 kg*
Zestaw zawiera 2 wózki

INDEKS	OPAK. ZBIORCZE	JEDN. MIARY
10235	50	kpl.

8c



Wózek dolny **WD 10V HI-TEC**

i *Zestaw zawiera 2 wózki*

INDEKS	OPAK. ZBIORCZE	JEDN. MIARY
10238	50	kpl.

8d



Wózek dolny **WD 10V DUO**

i *Zestaw zawiera 2 wózki.*
Maksymalne obciążenie drzwi 60 kg

INDEKS	OPAK. ZBIORCZE	JEDN. MIARY
10230	50	kpl.

Łącznik **MINI H04/07**

i *Do łącznika należy użyć uszczelki, Indeks: 20167*

4 mm lustro

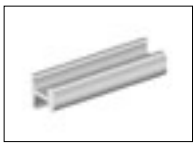

INDEKS	KOLOR	DŁUGOŚĆ (mm)	OPAK. ZBIORCZE	JEDN. MIARY
04210	SREBRNY	3000	60	szt.
04209	JASNY BRĄZ	3000	60	szt.

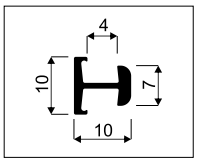

Łącznik **H10**

10 mm płyta | 4 mm lustro | 4,5 mm szyba



INDEKS	KOLOR	DŁUGOŚĆ (mm)	OPAK. ZBIORCZE	JEDN. MIARY
00207	SREBRNY	3000	30	szt.
00204	JASNY BRĄZ	3000	30	szt.

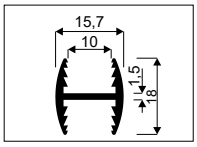

Łącznik **H10-DECOR**

DECOR | 10 mm płyta | 4 mm lustro | 4,5 mm szyba

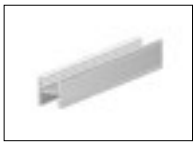

INDEKS	KOLOR	DŁUGOŚĆ (mm)	OPAK. ZBIORCZE	JEDN. MIARY
01617	SREBRNY	3000	30	szt.
01616	JASNY BRĄZ	3000	30	szt.

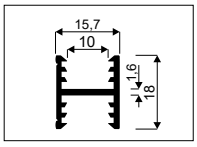

Łącznik **H30-DECOR**

DECOR | 10 mm płyta | 4 mm lustro | 4,5 mm szyba



INDEKS	KOLOR	DŁUGOŚĆ (mm)	OPAK. ZBIORCZE	JEDN. MIARY
00222	SREBRNY	3000	20	szt.
00219	JASNY BRĄZ	3000	20	szt.

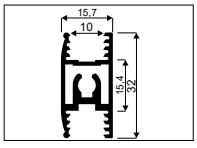

Szczotki **ODBOJOWE i PRZECIWKURZOWE**

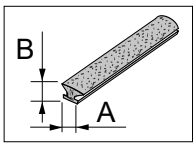

i *Szersza oferta w rozdziale „Pozostałe akcesoria meblowe”*

INDEKS	KOLOR	NAZWA SZCZOTKI	A (mm)	B (mm)	MONTAŻ	DŁUGOŚĆ ROLKI	OPAK. ZBIORCZE
20094-SV	SZARA	ODBOJOWA	14	4	bez kleju	200 mb	4 rolki
20224-SV	SZARA	ODBOJOWA	14	4	bez kleju	50 mb	10 rolek
20024-SV	SZARA	PRZECIWKURZOWA	4,8	13	bez kleju	200 mb	4 rolki
20226-SV	SZARA	PRZECIWKURZOWA	4,8	13	bez kleju	50 mb	10 rolek

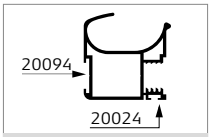

Rączka **FUTURE** II

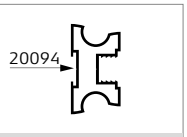

Rączka **MASTER**

Uszczelka **BEZBARWNA SYMETRYCZNA**

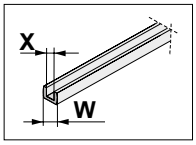

i *Szersza oferta w rozdziale „Pozostałe akcesoria meblowe”*

INDEKS	W (mm)	X (mm)	OPAK. ZBIORCZE	JEDN. MIARY
20031-SV	10	4	100	mb
20032-SV	10	4,5	100	mb
20033-SV	10	6	100	mb
20171	10,1	8	125	mb

Uszczelka do profili ramkowych **TYP II S01/S02/S04/S05/S06**

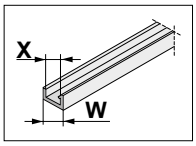

INDEKS	W (mm)	X (mm)	OPAK. ZBIORCZE	JEDN. MIARY
20167	6	4	100	mb

Wkręty **SMART, UNIX i BLACHOWKRĘT**

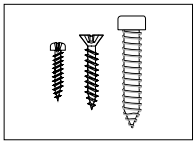

i *Szersza oferta w rozdziale „Pozostałe akcesoria meblowe”*

INDEKS	NAZWA	WYMIARY (mm)	ILOŚĆ W OPAK.	OPAK. ZBIORCZE
20041	Wkręt SMART	2,5 x 18	100 szt.	100 opak.
20107	Wkręt UNIX z łbem stożkowym	3 x 13	100 szt.	20 opak.
20001	Blachowkręt	6,3 x 32	1 szt.	2000 szt.

SYSTEM
COMFORT 10 | LINIA FUTURE, MASTER

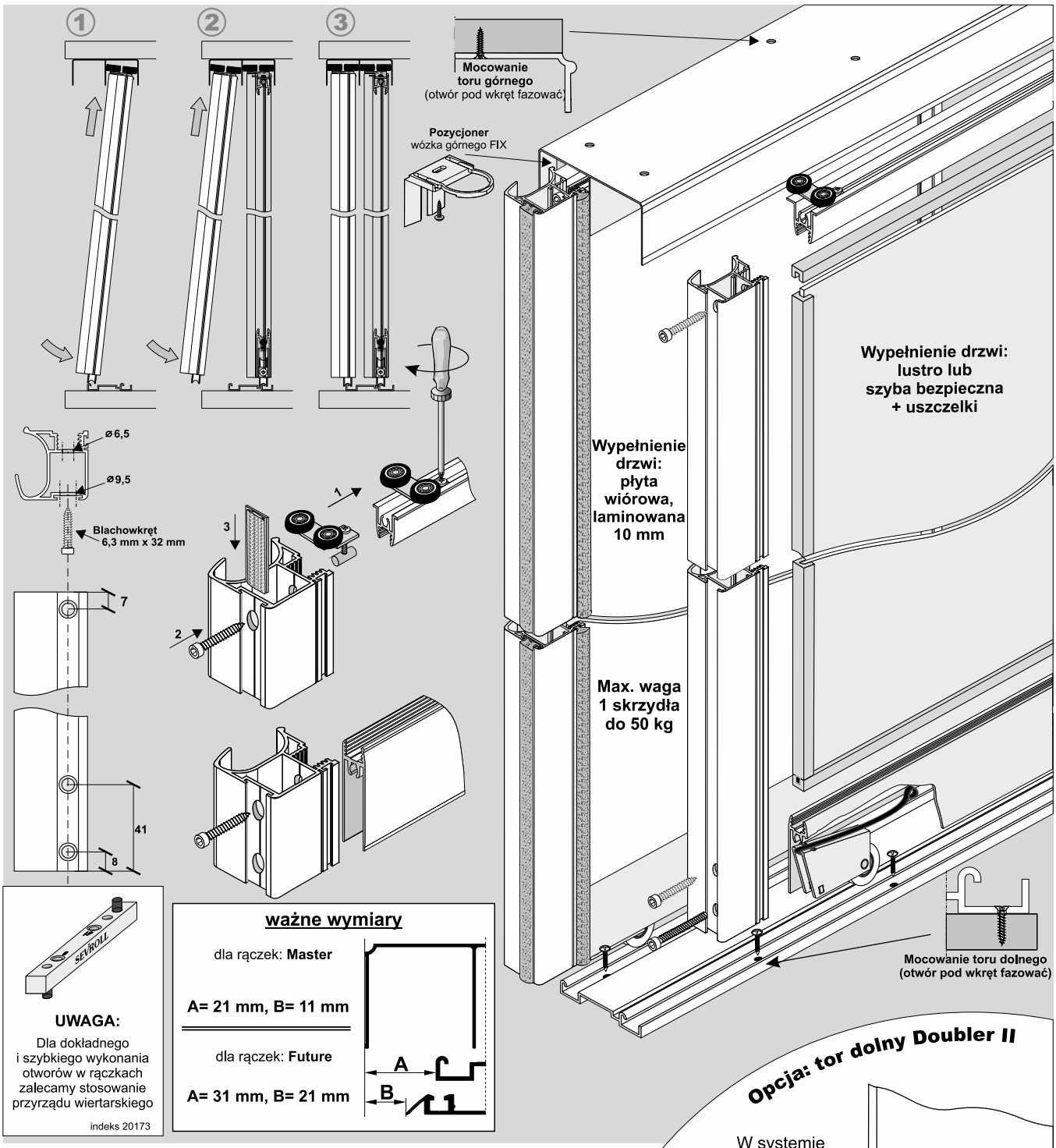

UWAGA:
Dla dokładnego i szybkiego wykonania otworów w rączkach zalecamy stosowanie przyrządu wiertarskiego

indeks 20173

ważne wymiary

dla rączek: **Master**

A= 21 mm, B= 11 mm

dla rączek: **Future**

A= 31 mm, B= 21 mm

ELEMENTY SKŁADOWE

Rączka

dł.: 2,70m
3,50m



FUTURE II

dł.: 2,70m
3,00m



MASTER

Listwa pozioma dolna -Decor 10 (A)

Listwa pozioma górna -Decor 10 (B)

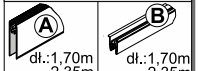

dł.:1,70m
2,35m
4,05m

dł.:1,70m
2,35m
4,05m

Wózek prowadzący

FUTURE
lub
MASTER

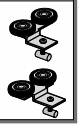

Wózek dolny WD10C HI-TEC



Tor górny Comfort-Decor

dł.:1,70m, 2,35m
3,00m, 4,05m
6,00m

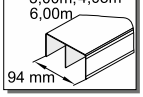

Tor dolny Comfort

dł.:1,70m, 2,35m
3,00m, 4,05m
6,00m

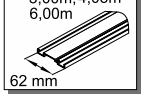

UWAGA

Przy zakupie poszczególnych elementów do montażu należy pamiętać o blachowkrętach (4 szt. / 1 skrzydło), a w przypadku drzwi z szybą lub lustrem - dodatkowo o uszczelkach.

Opcja: tor dolny Doubler II

W systemie **Comfort 10** możemy również zastosować tor dolny ***Doubler II z zaślepką*** wraz z wózkiem dolnym WD10V HI-TEC. **Wyliczenia nie ulegają zmianie.**

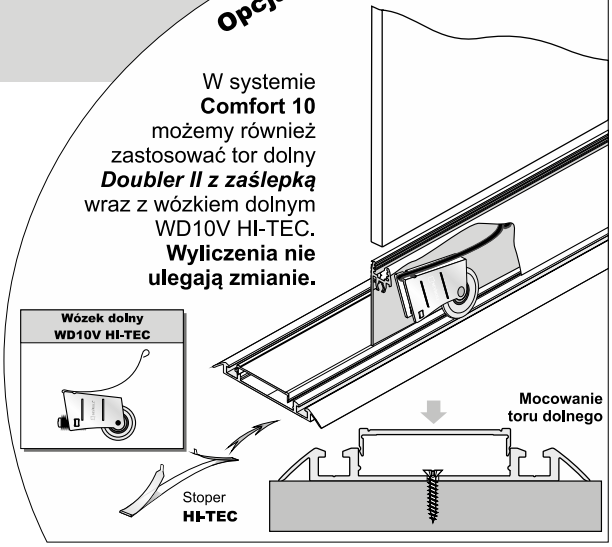

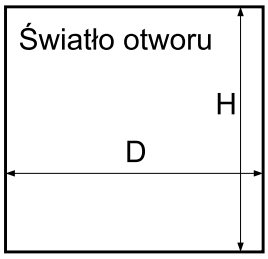

		długość rączki = wysokość skrzydła drzwi			
		LINIA FUTURE		LINIA MASTER	
		Raczka Future II szczotka przeciwkurzowa bez kleju 4,8 x 13 mm szczotka odbojowa bez kleju 14 x 4 mm	Wózek prowadzący FUTURE	Rączka Master szczotka odbojowa bez kleju 14 mm x 4 mm	Wózek prowadzący MASTER L/P
wysokość skrzydła drzwi	- h	h = H - 40 mm		h = H - 40 mm	
wysokość skrzydła drzwi przy montażu samodomykaczy		Mini SV25/40/60 SV-25/50	h = H - 40 mm	Mini SV25/40/60 SV-25/50	h = H - 40 mm
		Top SV60/80, Central SV25/40	h = H - 44 mm	Top SV60/80, Central SV25/40	h = H - 44 mm
wysokość płyty	- hp	hp = h - 64 mm		hp = h - 64 mm	
szerokość skrzydła drzwi	- d	d = (D - 3 mm + Z) : N		d = (D - 3 mm + Z) : N	
szerokość płyty	- dp	dp = d - 51 mm		dp = d - 25 mm	
długość listwy dolnej	- P	P = G = d - 68 mm		P = G = d - 42 mm	
długość listwy górnej	- G				
wysokość lustra	- hl	hl = hp		hl = hp	
szerokość lustra	- dl	dl = dp - 4 mm		dl = dp - 4 mm	

ilość skrzydeł	- N	2	3	4	5	2	3	4	5
szerokość zakładki	- Z	37 mm	74 mm	111 mm	148 mm	22 mm	44 mm	66 mm	88 mm

	fasada - 4 skrzydła	
układ drzwi	d = (D - 3 + 111) : 4	d = (D - 3 + 66) : 4
układ drzwi	d = (D : 2 + 34) : 2	d = (D : 2 + 19) : 2

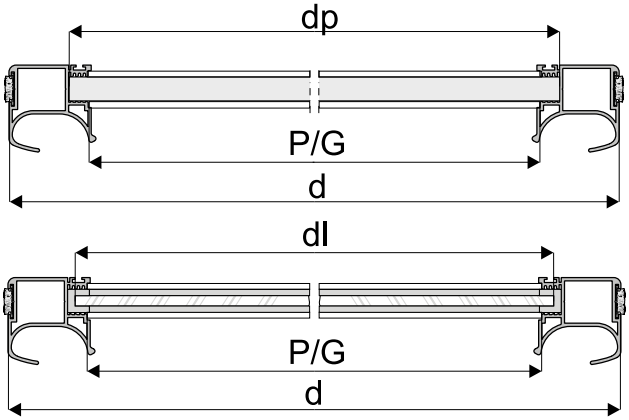

Sposób mocowania płyty 10 mm (rys. A) i lustra 4 mm lub szyby (rys. B)

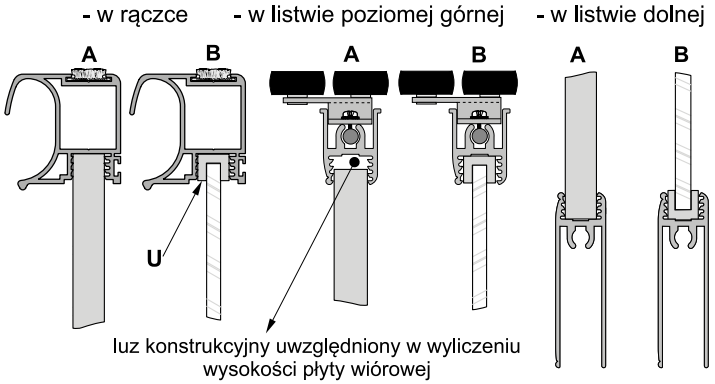

UWAGA !

Lustro użyte na wypełnienie drzwi należy zabezpieczyć folią ochronną. Szyba bezpieczna to szyba klejona obustronnie gładka . Do lustra i szyby stosować uszczelkę U.

UWAGA!
Zdejmij folię zabezpieczającą z elementów aluminiowych (rączek, torów, łączników, itp.) przed ich docięciem pod dany wymiar. Zdjęcie folii pozwoli stwierdzić ewentualne wady jakościowe (np. zarysowania).

SYSTEM **COMPACT**

50 kg | 16 mm płyta | 18 mm płyta

System drzwi przesuwnych z dolnym układem jezdnym, na torze podwójnym



CHARAKTERYSTYKA	
Przeznaczenie	**Drzwi przesuwne**
Tor	**Podwójny**
Układ jezdny	**Dolny**
Prowadzenie górne	**Wózek z łożyskiem kulkowym**
Prowadzenie dolne	**Wózek z łożyskiem kulkowym (przenosi ciężar drzwi)**
Konstrukcja	**Płytowa**
Grubość wypełnienia	**16 mm, 18 mm**
Rodzaj wypełnienia	**Płyta 16 lub 18 mm**
Max. obciążenie skrzydła	**50 kg**
Max. długość rączki	**Brak**
Max. długość toru	**6000 mm**
Szczotki odbojowe	**Brak**
Szczotki przeciwkurzowe	**Brak**
Program sprzedażowy	**Poszczególne części dostępne oddzielnie**
Dekorowanie	**Brak**

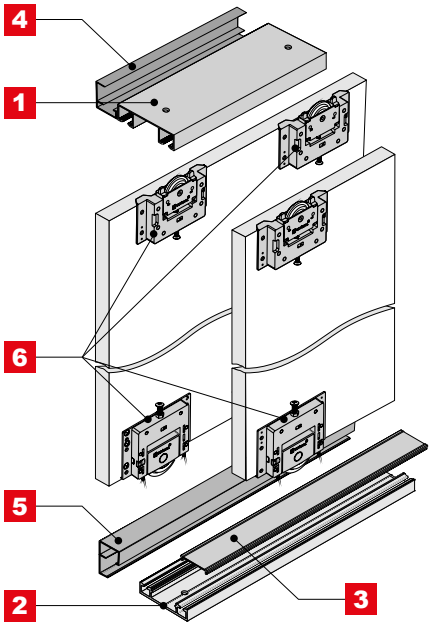

ZASTOSOWANIE
Szafy wolnostojące, komody

1 Tor górny **COMPACT**



INDEKS	KOLOR	DŁUGOŚĆ (mm)	OPAK. ZBIORCZE	JEDN. MIARY
04395	SREBRNY	1700	12	szt.
04396	SREBRNY	2350	12	szt.
04578	SREBRNY	3000	12	szt.
04579	SREBRNY	6000	12	szt.

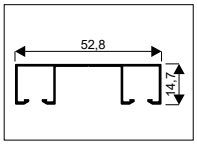

2 Tor dolny **COMPACT II**

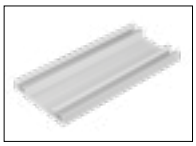

INDEKS	KOLOR	DŁUGOŚĆ (mm)	OPAK. ZBIORCZE	JEDN. MIARY
04859	SREBRNY	1700	12	szt.
04860	SREBRNY	2350	12	szt.
04861	SREBRNY	3000	12	szt.
04862	SREBRNY	6000	12	szt.

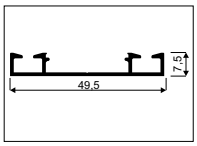

DECOR

3 Zaślepka do toru dolnego **ELEGANT II**

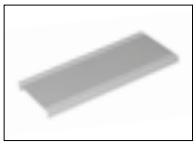

INDEKS	KOLOR	DŁUGOŚĆ (mm)	OPAK. ZBIORCZE	JEDN. MIARY
04302	SREBRNY	1700	48	szt.
04303	SREBRNY	2350	48	szt.
04304	SREBRNY	3000	48	szt.
04307	SREBRNY	6000	48	szt.

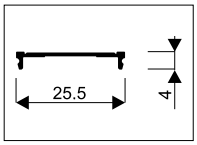

4 Maskownica toru górnego **COMPACT**

18 mm płyta

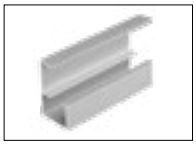

INDEKS	KOLOR	DŁUGOŚĆ (mm)	OPAK. ZBIORCZE	JEDN. MIARY
04397	SREBRNY	1700	24	szt.
04398	SREBRNY	2350	24	szt.
04580	SREBRNY	3000	24	szt.
04581	SREBRNY	6000	24	szt.

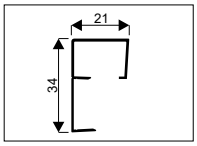

5 Maskownica toru dolnego **COMPACT**

18 mm płyta

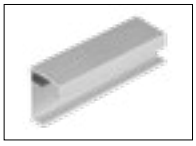

INDEKS	KOLOR	DŁUGOŚĆ (mm)	OPAK. ZBIORCZE	JEDN. MIARY
04582	SREBRNY	1700	24	szt.
04583	SREBRNY	2350	24	szt.
04584	SREBRNY	3000	24	szt.
04585	SREBRNY	6000	24	szt.

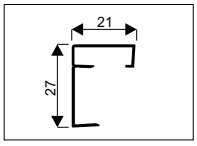

Samodomykacz **COMPACT**



i *Zestaw zawiera 2 szt. samodomykaczy i klucz imbusowy 2 mm*

INDEKS	OPAK. ZBIORCZE	JEDN. MIARY
20347	50	kpl.

6 Zestaw **COMPACT**



INDEKS ZESTAWU: 10215		
ELEMENTY SKŁADOWE	**DO 1 SKRZYDŁA**	**OPAK. ZBIORCZE**
Wózek górny COMPACT	2 szt.	20 kpl.
Wózek dolny COMPACT	2 szt.	
Wkręt ø4 x 14	16 szt.	





System **Compact**

SYSTEM
COMPACT

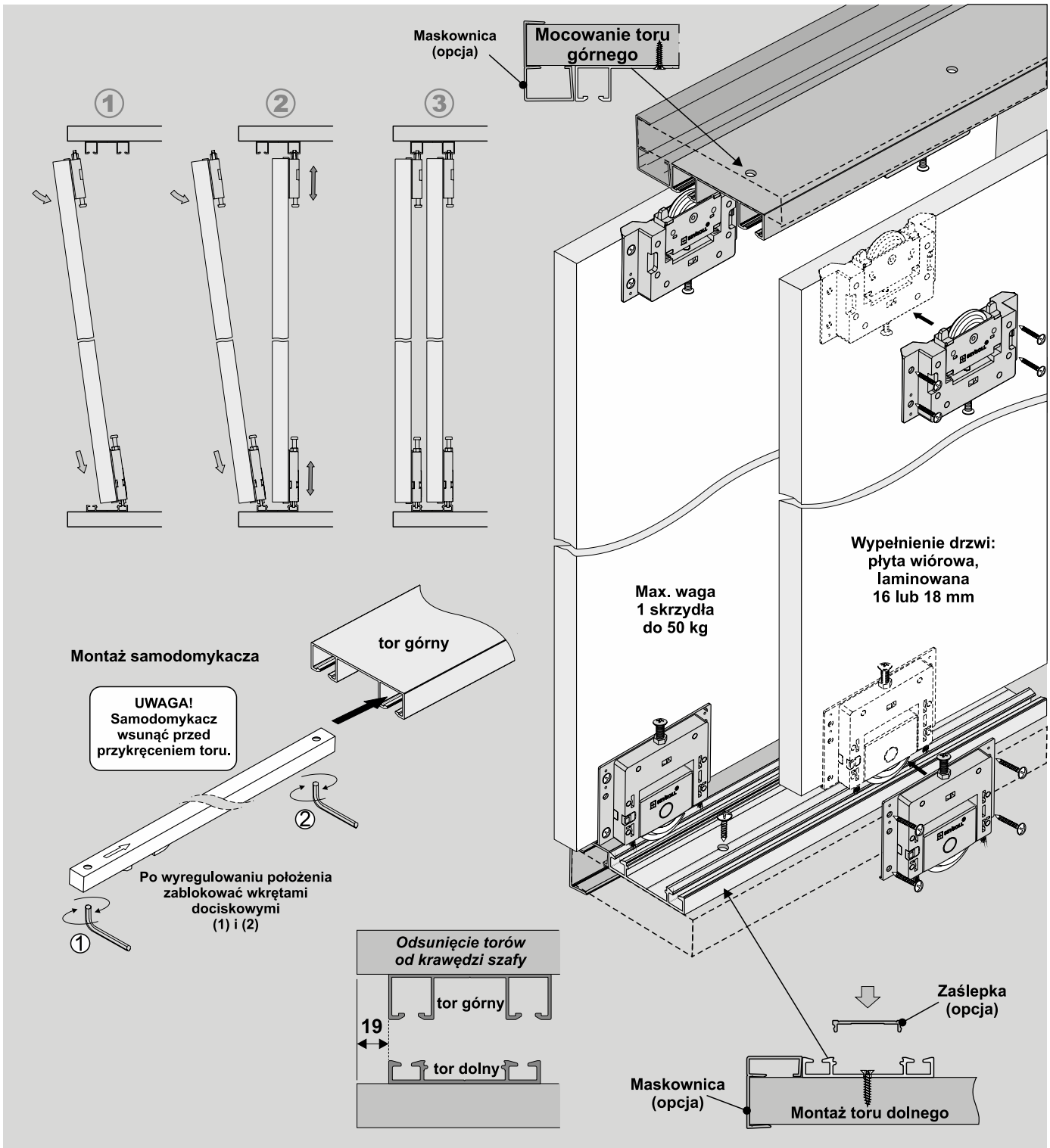

ELEMENTY SKŁADOWE

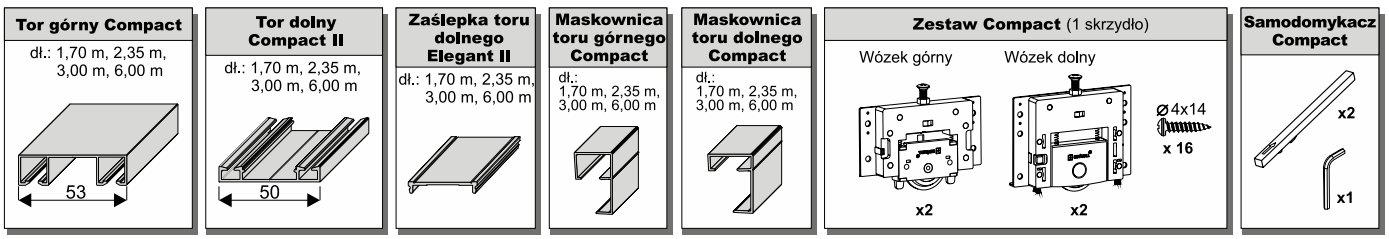

1. Montaż drzwi

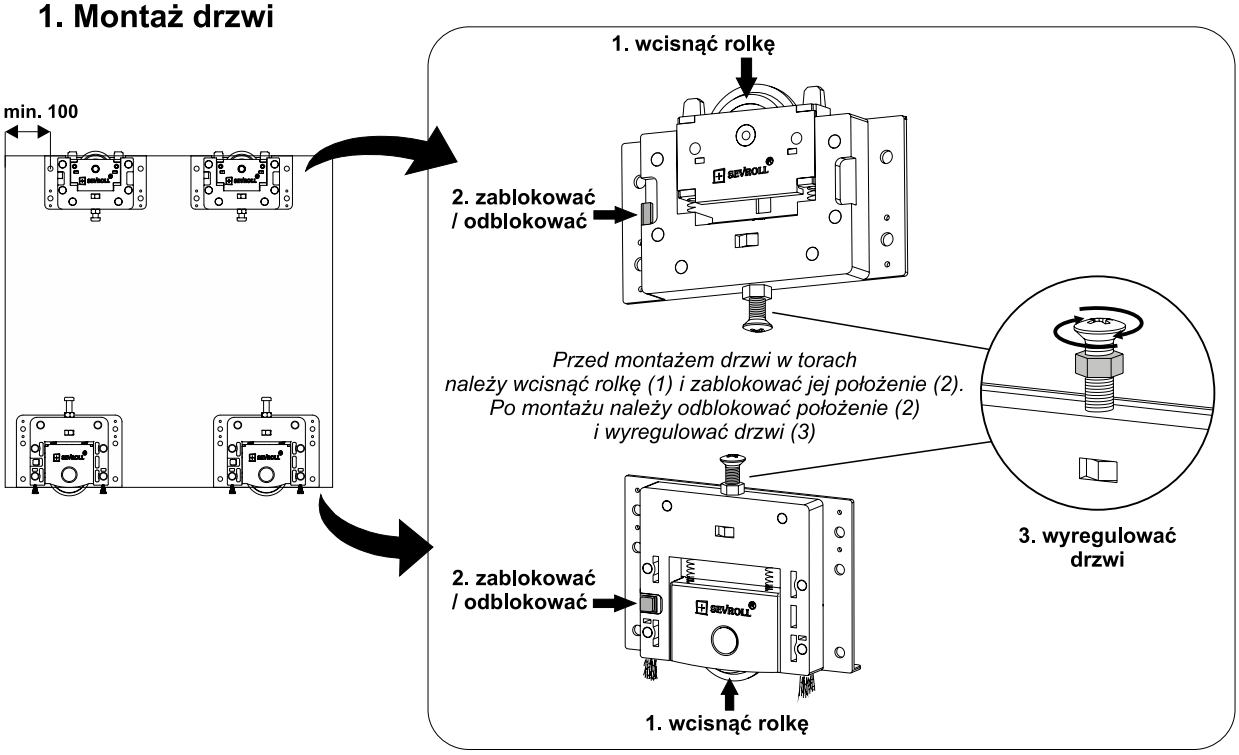

Światło otworu garderoby

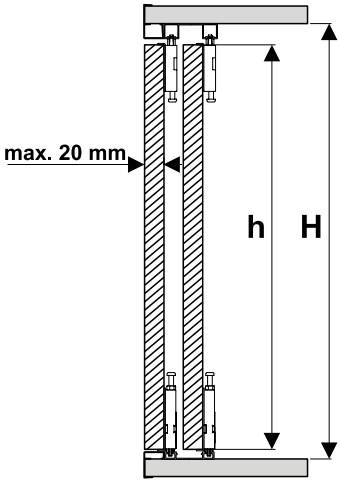

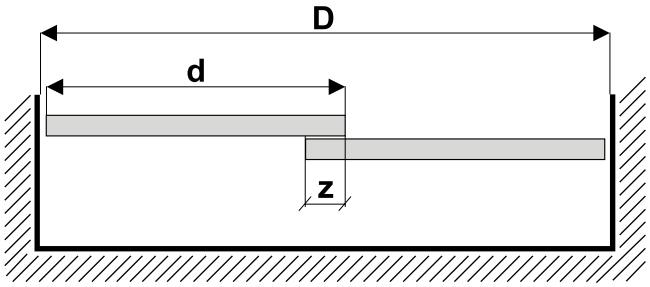

wysokość skrzydła drzwi	- h	h = H - 35 mm
wysokość płyty *(okleina PCV 1 mm)*	- hp	hp = h - 2 mm
szerokość skrzydła drzwi	- d	d = (D + Z) : N
szerokość płyty *(okleina PCV 1 mm)*	- dp	dp = d - 2 mm

ilość skrzydeł	- N	2	3
zakładka	- Z	30	60

Uwaga! *Przy zastosowaniu maskownic boki szafy powinny być wysunięte o min. 3 mm*

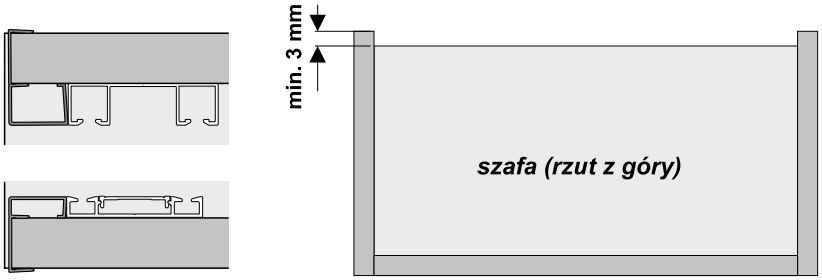

UWAGA!
Zdejmij folię zabezpieczającą z elementów aluminiowych (rączek, torów, łączników, itp.) przed ich docięciem pod dany wymiar. Zdjęcie folii pozwoli stwierdzić ewentualne wady jakościowe (np. zarysowania).

DRZWI PRZESUWNE ZE SKOSEM





DRZWI PRZESUWNE ZE SKOSEM Z TOREM PODWÓJNYM Z DOLNYM SYSTEMEM JEZDNYM

SYSTEM **GEMINI 18 EVEREST**
Linia UNIVERSAL
Linie: SECRET LINE, SLIM LINE
SYSTEM **GEMINI 10 EVEREST**
Linia FOX

GEMINI 18 EVEREST i GEMINI 10 EVEREST

Systemy GEMINI 18 EVEREST oraz GEMINI 10 EVEREST, powstały na bazie najbardziej popularnych i cenionych przez Klientów Sevroll systemów GEMINI 18 i GEMINI 10. Wykorzystują te same tory i układy jezdne, natomiast dodatkowe zastosowanie specjalnych torów EVEREST oraz wózków prowadzących EVEREST FOX i EVEREST DUO, umożliwia montaż szafy ze skosem. Z uwagi na konieczność przycinania rączki pod skosem, do montażu skrzydła drzwi rekomendowana jest rączka FOX do grubości wypełnienia 10 mm, oraz UNIVERSAL, SECRET LINE oraz SLIM LINE do 18 mm. Konstrukcja systemu umożliwia w prosty sposób budowę skrzydeł drzwiowych do szaf na poddaszach i wnękach pod schodami.

DECOR

50 kg

16 mm płyta

18 mm płyta

płyta+ lustro

parts

SYSTEM **GEMINI 18 EVEREST**

System drzwi przesuwnych ze skosem z dolnym układem jezdnym, na torze podwójnym



CHARAKTERYSTYKA

Przeznaczenie	**Drzwi przesuwne**
Tor	**Podwójny**
Układ jezdny	**Dolny**
Prowadzenie górne	**Wózek z łożyskiem kulkowym**
Prowadzenie dolne	**Wózek z łożyskiem kulkowym (przenosi ciężar drzwi)**
Konstrukcja	**Płytowa**
Grubość wypełnienia	**16 mm, 18 mm w zależności od rączki**
Rodzaj wypełnienia	**Płyta 16 mm, 18 mm lub 12 mm + lustro 4 mm**
Max. obciążenie skrzydła	**50 kg**
Max. długość rączki	**2700 mm**
Max. długość toru	**6000 mm**
Szczotki odbojowe	**Tak**
Szczotki przeciwkurzowe	**Tak**
Program sprzedażowy	**Poszczególne części dostępne oddzielnie**
Dekorowanie	**Folia DECOR**

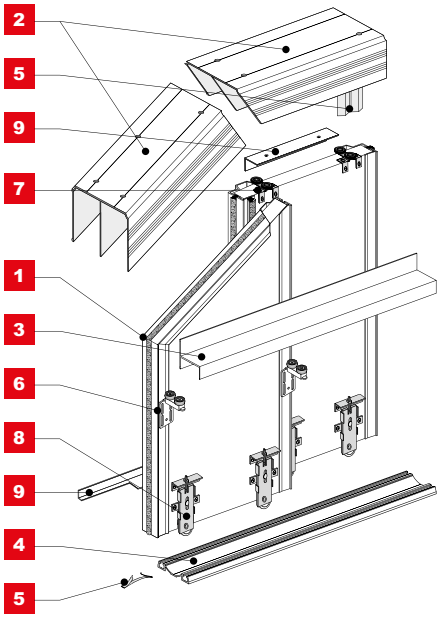

ZASTOSOWANIE

Zabudowa wnęk, garderoby, szafy, poddasze

16 mm płyta | płyta+ lustro

1a Rączka **UNIVERSAL 16 C**

i *Rączka dostosowana do systemu z drzwiami skośnymi oraz do zamka do drzwi przesuwnych*



INDEKS	KOLOR	DŁUGOŚĆ (mm)	OPAK. ZBIORCZE	JEDN. MIARY
04539	SREBRNY	2700	20	szt.

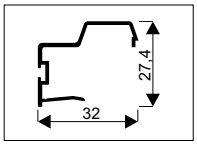

18 mm płyta

1b Rączka **UNIVERSAL 18 C**

i *Rączka dostosowana do systemu z drzwiami skośnymi oraz do zamka do drzwi przesuwnych*

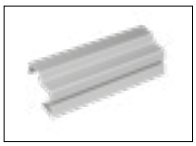

INDEKS	KOLOR	DŁUGOŚĆ (mm)	OPAK. ZBIORCZE	JEDN. MIARY
04535	SREBRNY	2700	20	szt.
04534	JASNY BRĄZ	2700	20	szt.

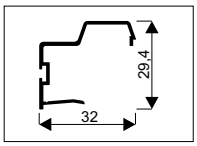

18 mm płyta

1c Profil ramkowy **SECRET LINE II**

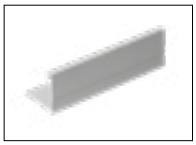

INDEKS	KOLOR	DŁUGOŚĆ (mm)	OPAK. ZBIORCZE	JEDN. MIARY
02550	SREBRNY	2700	60	szt.
02549	JASNY BRĄZ	2700	60	szt.
05744	RAL CZARNY MAT	2700	60	szt.

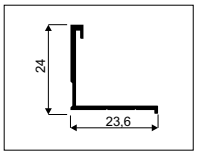

18 mm płyta

1d Profil ramkowy **SLIM LINE**

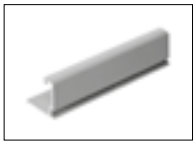

INDEKS	KOLOR	DŁUGOŚĆ (mm)	OPAK. ZBIORCZE	JEDN. MIARY
01598	SREBRNY	2700	20	szt.
01706	JASNY BRĄZ	2700	20	szt.

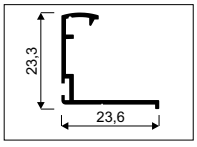

DECOR 2

Tor górny **GEMINI-DECOR**

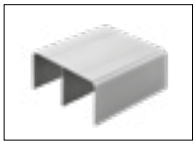

INDEKS	KOLOR	DŁUGOŚĆ (mm)	OPAK. ZBIORCZE	JEDN. MIARY
01023	SREBRNY	1700	12	szt.
01008	JASNY BRĄZ	1700	12	szt.
05313	RAL CZARNY MAT	1700	12	szt.
01025	SREBRNY	2350	12	szt.
01010	JASNY BRĄZ	2350	12	szt.
05314	RAL CZARNY MAT	2350	12	szt.
01026	SREBRNY	3000	12	szt.
01011	JASNY BRĄZ	3000	12	szt.
05315	RAL CZARNY MAT	3000	12	szt.
01469	SREBRNY	4050	12	szt.
01439	JASNY BRĄZ	4050	12	szt.
04835	RAL CZARNY MAT	4050	12	szt.
01391	SREBRNY	6000	12	szt.
01390	JASNY BRĄZ	6000	12	szt.
05316	RAL CZARNY MAT	6000	12	szt.

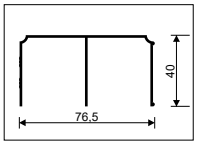

3

Tor do drzwi ze skosami **EVEREST-DECOR**

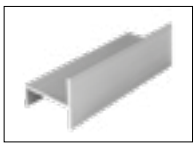

INDEKS	KOLOR	DŁUGOŚĆ (mm)	OPAK. ZBIORCZE	JEDN. MIARY
02382	SREBRNY	3000	24	szt.
02383	JASNY BRĄZ	3000	24	szt.

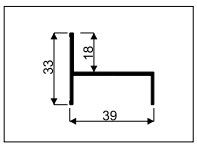

DECOR 4a

Tor dolny **GEMINI-DECOR II**

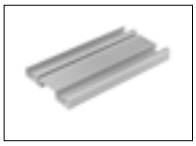

INDEKS	KOLOR	DŁUGOŚĆ (mm)	OPAK. ZBIORCZE	JEDN. MIARY
04591	SREBRNY	1700	12	szt.
04586	JASNY BRĄZ	1700	12	szt.
04592	SREBRNY	2350	12	szt.
04587	JASNY BRĄZ	2350	12	szt.
04593	SREBRNY	3000	12	szt.
04588	JASNY BRĄZ	3000	12	szt.
04594	SREBRNY	4050	12	szt.
04589	JASNY BRĄZ	4050	12	szt.
04595	SREBRNY	6000	12	szt.
04590	JASNY BRĄZ	6000	12	szt.

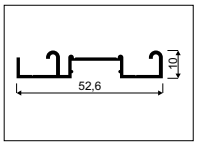

4a+

Klip mocujący do toru **GEMINI-DECOR II**



INDEKS	KOLOR	OPAK. ZBIORCZE	JEDN. MIARY
20385	SZARY	1000	szt.

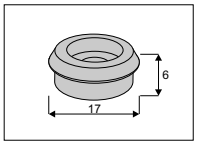

DECOR 4b



Tor dolny **ELEGANT II-DECOR**

INDEKS	KOLOR	DŁUGOŚĆ (mm)	OPAK. ZBIORCZE	JEDN. MIARY
04279	SREBRNY	1700	12	szt.
04273	JASNY BRĄZ	1700	12	szt.
05308	RAL CZARNY MAT	1700	12	szt.
04280	SREBRNY	2350	12	szt.
04274	JASNY BRĄZ	2350	12	szt.
05309	RAL CZARNY MAT	2350	12	szt.
04281	SREBRNY	3000	12	szt.
04275	JASNY BRĄZ	3000	12	szt.
05310	RAL CZARNY MAT	3000	12	szt.
04282	SREBRNY	4050	12	szt.
04276	JASNY BRĄZ	4050	12	szt.
05311	RAL CZARNY MAT	4050	12	szt.
04284	SREBRNY	6000	12	szt.
04278	JASNY BRĄZ	6000	12	szt.
05312	RAL CZARNY MAT	6000	12	szt.

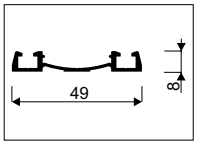

DECOR 4b+

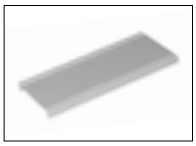

Zaślepka do toru dolnego **ELEGANT II**

INDEKS	KOLOR	DŁUGOŚĆ (mm)	OPAK. ZBIORCZE	JEDN. MIARY
04302	SREBRNY	1700	48	szt.
04296	JASNY BRĄZ	1700	48	szt.
05317	RAL CZARNY MAT	1700	48	szt.
04303	SREBRNY	2350	48	szt.
04297	JASNY BRĄZ	2350	48	szt.
05318	RAL CZARNY MAT	2350	48	szt.
04304	SREBRNY	3000	48	szt.
04298	JASNY BRĄZ	3000	48	szt.
05319	RAL CZARNY MAT	3000	48	szt.
04305	SREBRNY	4050	48	szt.
04299	JASNY BRĄZ	4050	48	szt.
05320	RAL CZARNY MAT	4050	48	szt.
04307	SREBRNY	6000	48	szt.
04301	JASNY BRĄZ	6000	48	szt.
05321	RAL CZARNY MAT	6000	48	szt.

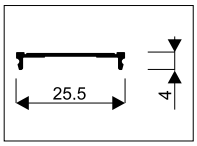

5a



Pozycjoner wózka górnego **FIX**

i *Zalecany wkręt podkładkowy: Unix 3x13 (Indeks 20096)*

INDEKS	OPAK. ZBIORCZE	JEDN. MIARY
20326	10	szt.

5b



Stoper **HI-TEC**

INDEKS	OPAK. ZBIORCZE	JEDN. MIARY
20080	100	szt.

8 Wózek prowadzący **EVEREST**



i *Zestaw zawiera 2 wózki, lewy i prawy*

INDEKS	OPAK. ZBIORCZE	JEDN. MIARY
10089	50	kpl.

7 Wózek prowadzący **FOCUS**



i *Zestaw zawiera 2 wózki*

INDEKS	OPAK. ZBIORCZE	JEDN. MIARY
10196	50	kpl.

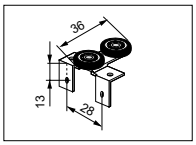

8a Wózek dolny **WD 18C HI-TEC**



i *Zestaw zawiera 2 wózki*

INDEKS	OPAK. ZBIORCZE	JEDN. MIARY
10198	50	kpl.

8b Wózek dolny **WD 18V HI-TEC**



i *Zestaw zawiera 2 wózki*

INDEKS	OPAK. ZBIORCZE	JEDN. MIARY
10236	50	kpl.

9a Kątownik **MINI 11 x 17**

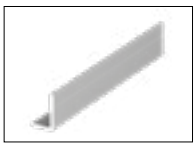

16 mm płyta 18 mm płyta

INDEKS	KOLOR	DŁUGOŚĆ (mm)	OPAK. ZBIORCZE	JEDN. MIARY
00102	SREBRNY	1700	120	szt.
00093	JASNY BRĄZ	1700	120	szt.
05296	RAL CZARNY MAT	1700	120	szt.
00103	SREBRNY	2350	120	szt.
00094	JASNY BRĄZ	2350	120	szt.
05297	RAL CZARNY MAT	2350	120	szt.
00104	SREBRNY	3000	120	szt.
00095	JASNY BRĄZ	3000	120	szt.
05298	RAL CZARNY MAT	3000	120	szt.

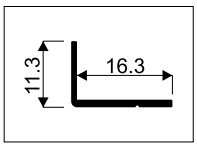

9b Kątownik **ZW 20 x 18**

16 mm płyta | 18 mm płyta | płyta+ lustro

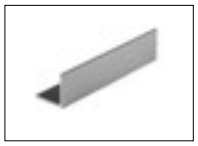

INDEKS	KOLOR	DŁUGOŚĆ (mm)	OPAK. ZBIORCZE	JEDN. MIARY
00058	SREBRNY	1700	60	szt.
00052	JASNY BRĄZ	1700	60	szt.
00059	SREBRNY	2350	60	szt.
00053	JASNY BRĄZ	2350	60	szt.
00060	SREBRNY	3000	60	szt.
00054	JASNY BRĄZ	3000	60	szt.

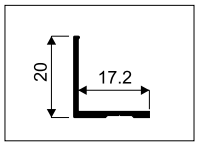

9c Kątownik **K2-DECOR**

DECOR | 16 mm płyta | 18 mm płyta | płyta+ lustro | program VICTORIA ABC

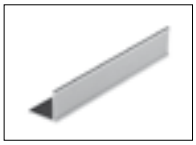

INDEKS	KOLOR	DŁUGOŚĆ (mm)	OPAK. ZBIORCZE	JEDN. MIARY
00078	SREBRNY	1700	60	szt.
00069	JASNY BRĄZ	1700	60	szt.
00079	SREBRNY	2350	60	szt.
00070	JASNY BRĄZ	2350	60	szt.
00080	SREBRNY	3000	60	szt.
00071	JASNY BRĄZ	3000	60	szt.

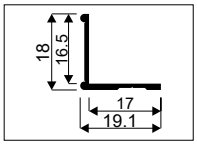

Teownik **04-DECOR**

DECOR | 16 mm płyta | 18 mm płyta | płyta+ lustro



INDEKS	KOLOR	DŁUGOŚĆ (mm)	OPAK. ZBIORCZE	JEDN. MIARY
00691	SREBRNY	3000	60	szt.
00688	JASNY BRĄZ	3000	60	szt.

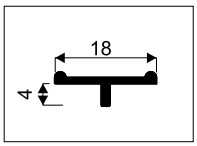

Teownik **18-DECOR**

DECOR | 18 mm płyta

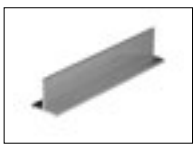

INDEKS	KOLOR	DŁUGOŚĆ (mm)	OPAK. ZBIORCZE	JEDN. MIARY
01373	SREBRNY	3000	60	szt.
01370	JASNY BRĄZ	3000	60	szt.

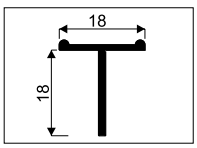

Teownik **ZW**

16 mm płyta | 18 mm płyta

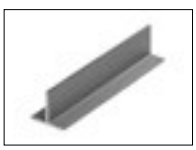

INDEKS	KOLOR	DŁUGOŚĆ (mm)	OPAK. ZBIORCZE	JEDN. MIARY
00706	SREBRNY	3000	60	szt.
00703	JASNY BRĄZ	3000	60	szt.
05742	RAL CZARNY MAT	3000	60	szt.

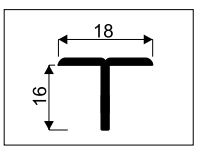

Łącznik **H08/18**

18 mm płyta



INDEKS	KOLOR	DŁUGOŚĆ (mm)	OPAK. ZBIORCZE	JEDN. MIARY
00199	SREBRNY	3000	60	szt.
01877	JASNY BRĄZ	3000	60	szt.
05743	RAL CZARNY MAT	3000	60	szt.

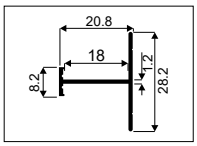

Łącznik **H04/18**

18 mm płyta



INDEKS	KOLOR	DŁUGOŚĆ (mm)	OPAK. ZBIORCZE	JEDN. MIARY
01710	SREBRNY	3000	60	szt.
01711	JASNY BRĄZ	3000	60	szt.
05908	RAL CZARNY MAT	3000	60	szt.

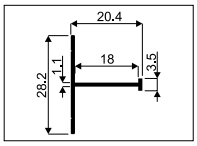

Łącznik **H16-DECOR**

DECOR

16 mm płyta

płyta+ lustro



INDEKS	KOLOR	DŁUGOŚĆ (mm)	OPAK. ZBIORCZE	JEDN. MIARY
03937	SREBRNY	3000	60	szt.
03936	JASNY BRĄZ	3000	60	szt.

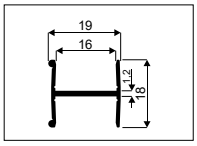

Łącznik **H18-DECOR**

DECOR

18 mm płyta



INDEKS	KOLOR	DŁUGOŚĆ (mm)	OPAK. ZBIORCZE	JEDN. MIARY
00215	SREBRNY	3000	60	szt.
00212	JASNY BRĄZ	3000	60	szt.
05304	RAL CZARNY MAT	3000	60	szt.

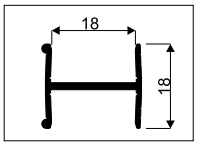

Szczotki **ODBOJOWE i PRZECIWKURZOWE**

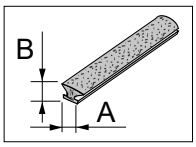

i *Szersza oferta w rozdziale „Pozostałe akcesoria meblowe"*

INDEKS	KOLOR	NAZWA SZCZOTKI	A (mm)	B (mm)	MONTAŻ	DŁUGOŚĆ ROLKI	OPAK. ZBIORCZE
20020-SV	SZARA	ODBOJOWA	4,8	4	bez kleju	550 mb	4 rolki
20023-SV	SZARA	ODBOJOWA	4,8	4	z klejem	550 mb	4 rolki
20143-SV	SZARA	PRZECIWKURZOWA	6,7	9	z klejem	225 mb	4 rolki
20027-SV	SZARA	PRZECIWKURZOWA	6,7	13	z klejem	200 mb	3 rolki
20424-SV	CZARNA	PRZECIWKURZOWA	6,7	13	z klejem	50 mb	12 rolek

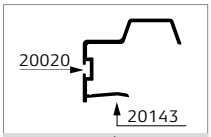

Rączka **UNIVERSAL 16C i 18C**

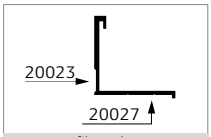

Profil ramkowy **SECRET LINE II**

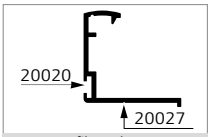

Profil ramkowy **SLIM LINE**

Wkręty **SMART I UNIX**

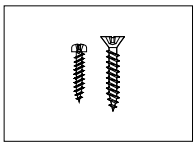

i *Szersza oferta w rozdziale „Pozostałe akcesoria meblowe"*

INDEKS	NAZWA	WYMIARY (mm)	ILOŚĆ W OPAK.	OPAK. ZBIORCZE
20041	Wkręt SMART	2,5 x 18	100 szt.	100 opak.
20066	Wkręt UNIX podkładkowy	2,5 x 16	100 szt.	20 opak.
20107	Wkręt UNIX z łbem stożkowym	3 x 13	100 szt.	20 opak.

SYSTEM DO PROSTOWANIA PŁYT

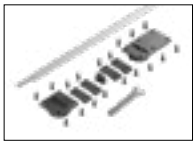

INDEKS	OPAK. ZBIORCZE	JEDN. MIARY
20239	50	kpl.

i *Elementy składowe zestawu*

NAZWA	ILOŚĆ
Osada nakrętki dolnej	1 szt.
Osada nakrętki górnej	1 szt.
Nakrętka M6	2 szt.
Uchwyt-zaślepka nakrętki M6	1 szt.
Obejma maskownicy	4 szt.
Maskownica śruby	1 szt.
Śruba M6x1987	1 szt.
Kluczyk 10 mm	1 szt.
Wkręty	1 kpl.
Instrukcja montażu	1 szt.

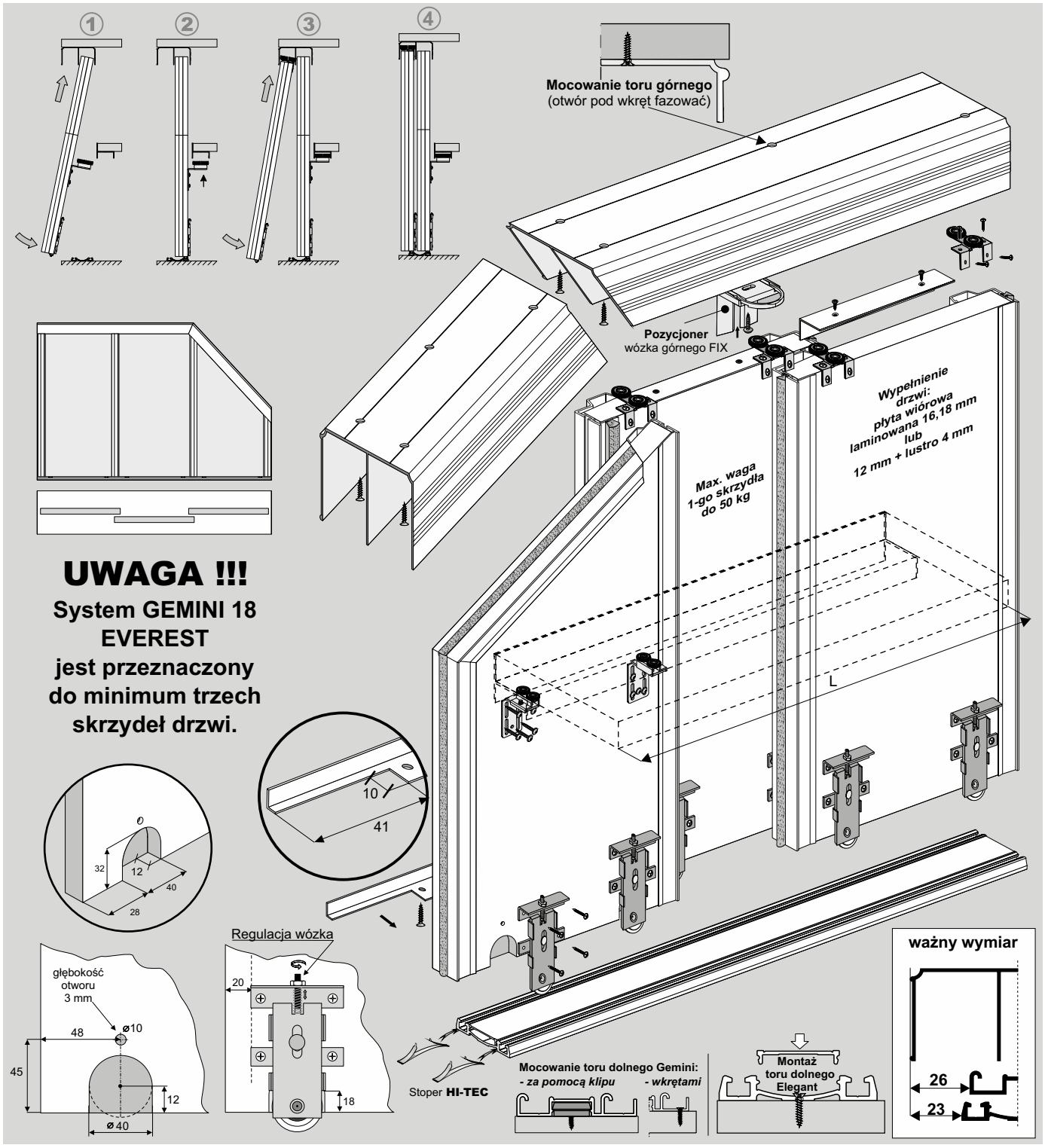

ELEMENTY SKŁADOWE

Rączka Universal C
dł.: 2,70 m
szczotka przeciwkurzowa z klejem 6,7 mm x 9 mm
szczotka odbojowa bez kleju 4,8 mm x 4 mm
#16 i #18

Tor górny Gemini-Decor
dł.: 1,70 m, 2,35 m, 3,00 m, 4,05 m, 6,00 m
76 mm

Tor do drzwi skośnych Everest
dł.: 3,00 m
39

Tor dolny Elegant II (A)
Zaślepka toru Elegant II (B)
dł.: 1,70 m, 2,35 m, 3,00 m, 4,05 m, 6,00 m
B A

Kątownik ZW
dł.: 1,70 m, 2,35 m, 3,00 m
20 mm x 18 mm

Wózek prowadzący Focus

Wózek dolny WD18V HI-TEC

Wózek prowadzący Everest
L P

Światło otworu

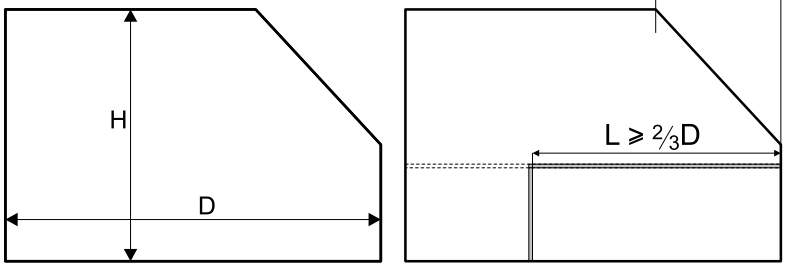

L - długość toru Everest

$L_{min.}$ = ⅔D

$L_{max.}$ = D

X - długość skosu

d_s - szerokość skrzydła ze skosem

$d_s \geq X$

wysokość skrzydła drzwi	- h	h = H - 42 mm
wysokość płyty	- hp	hp = h - 2 mm
szerokość skrzydła drzwi	- d	d = (D - 3 mm + Z) : N
szerokość płyty #12,#18	- dp	dp = d - 7 mm
długość kątownika mini	- dk	dk = d - 62,4 mm

ilość skrzydeł - N	3	4
szerokość zakładki - Z	64 mm	96 mm

fasada - 4 skrzydła

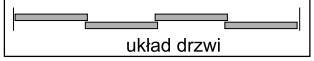

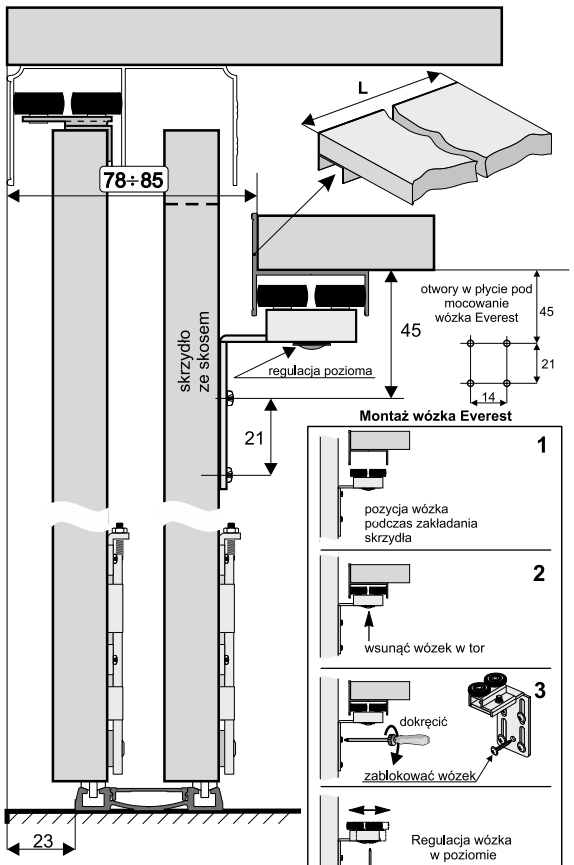

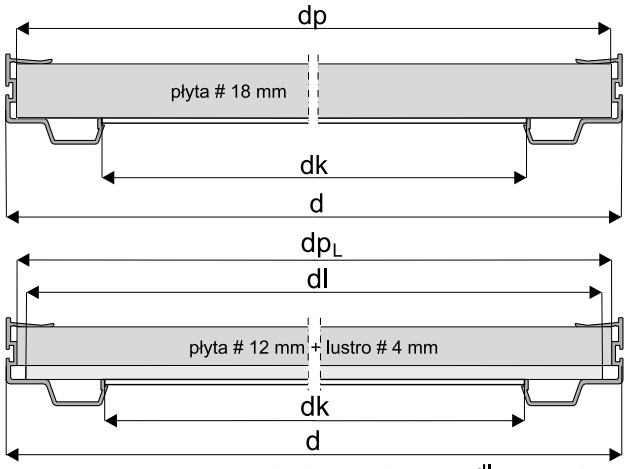

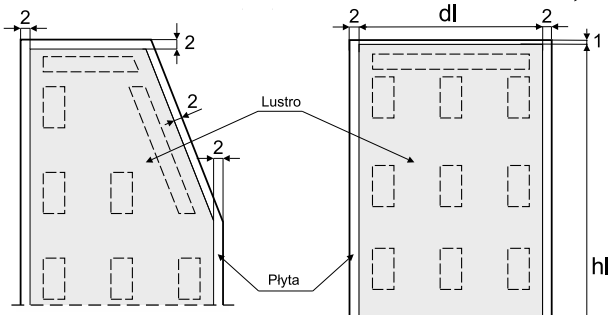

Linią przerywaną zaznaczono miejsca przyklejenia taśmy dwustronnej.

wymiary lustra

wysokość lustra - hl = hp - 4 mm
szerokość lustra - dl = dp - 4 mm

UWAGA:
Przed naklejeniem taśmy dwustronnej, powierzchnie styku płyty z lustrem należy odtłuścić.

Sposób montażu rączki i wózka prowadzącego z płytą # 18 mm (rączka UNIVERSAL # 18 mm).

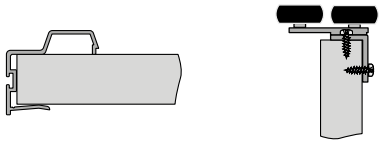

Sposób montażu rączki i wózka prowadzącego z płytą # 12 mm i lustrem # 4 mm (rączka UNIVERSAL # 16 mm).

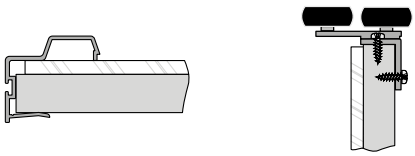

Sposób montażu kątownika 20 mm x 18 mm

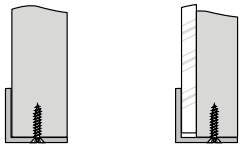

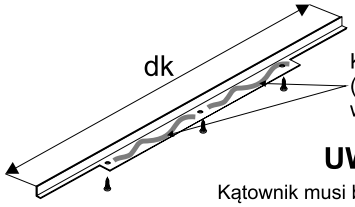

UWAGA!
Kątownik musi być przykręcony do płyty minimum trzema wkrętami Ø 3 x 25.

UWAGA!
Zdejmij folię zabezpieczającą z elementów aluminiowych (rączek, torów, łączników, itp.) przed ich docięciem pod dany wymiar. Zdjęcie folii pozwoli stwierdzić ewentualne wady jakościowe (np. zarysowania).

SYSTEM
GEMINI 18 EVEREST | LINIA SECRET LINE, SLIM LINE

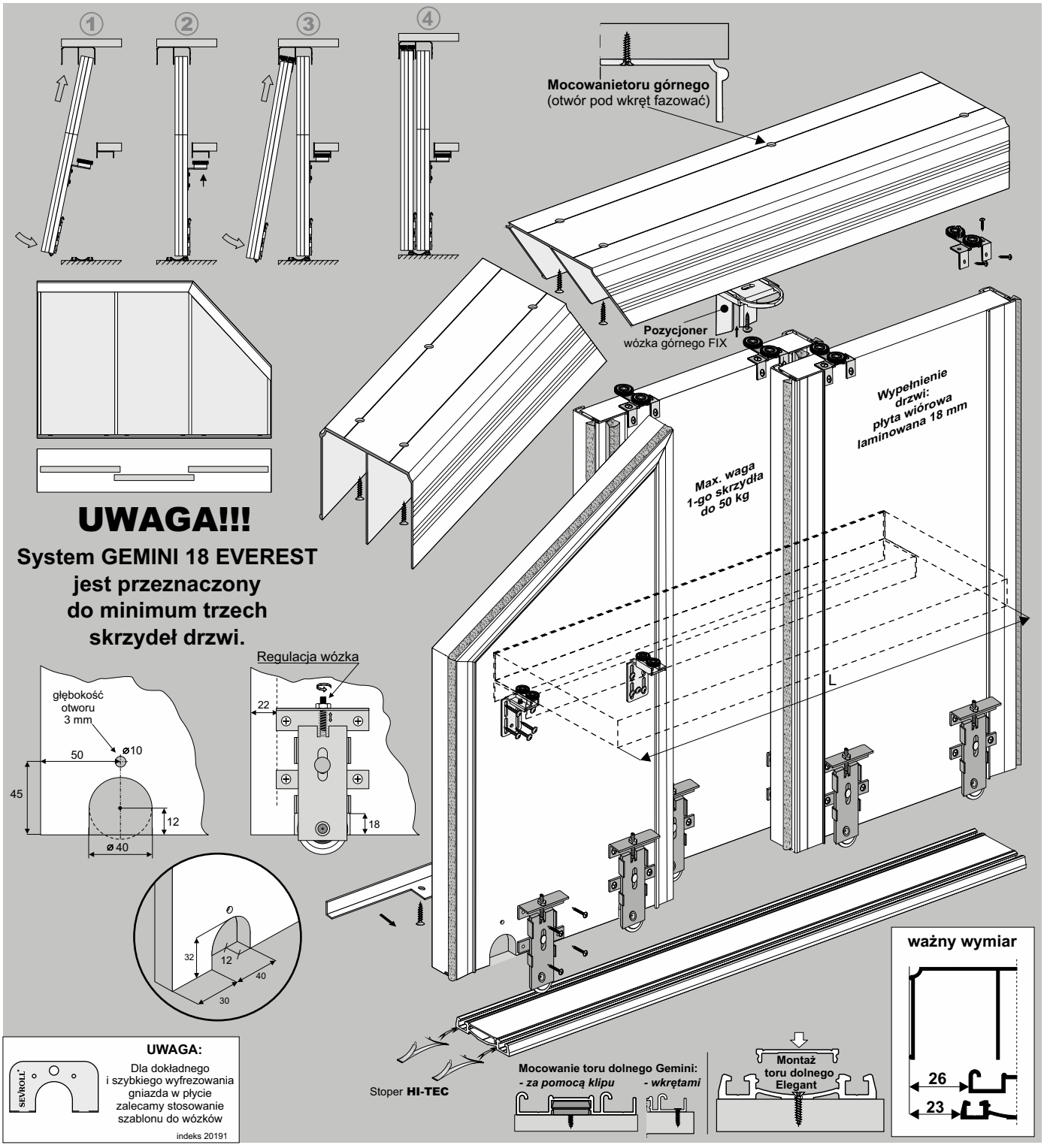

ELEMENTY SKŁADOWE

Rączka #18

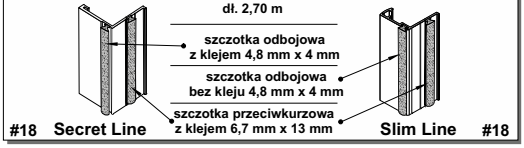

Tor górny Gemini-Decor

dł.: 1,70 m, 2,35 m, 3,00 m, 4,05 m, 6,00 m

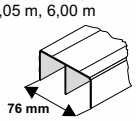

Tor do drzwi skośnych Everest

dł.: 3,00 m

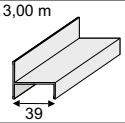

Tor dolny Elegant II (A)

Zaślepka toru Elegant II (B)

dł.: 1,70 m, 2,35 m, 3,00 m, 4,05 m, 6,00 m

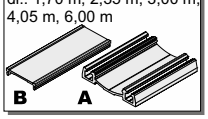

Kątownik MINI

dł.: 1,70 m, 2,35 m, 3,00 m

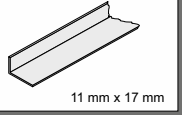

Wózek prowadzący Focus



Wózek dolny WD18V HI-TEC

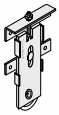

Wózek prowadzący Everest lewy / prawy

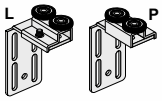

Światło otworu

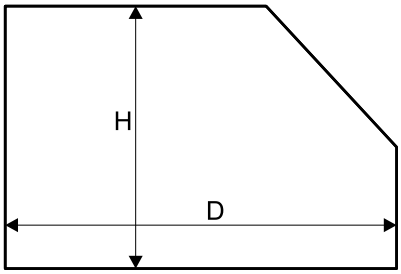

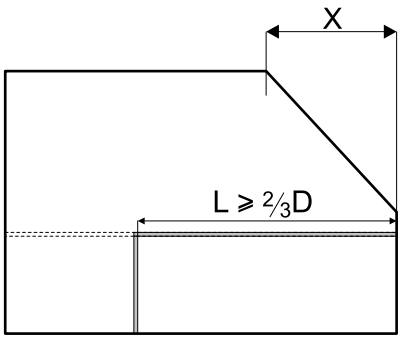

L - długość toru Everest

$L_{min.} = \frac{2}{3}D$

$L_{max.} = D$

X - długość skosu $d_s \geqslant X$

d_s - szerokość skrzydła ze skosem

wypełnienie skrzydła:
płyta #18 mm

	SLIM LINE	SECRET LINE
wysokość skrzydła drzwi - h	h = H - 42 mm	h = H - 42 mm
wysokość płyty - hp	hp = h - 2 mm	hp = h - 2 mm
szerokość skrzydła drzwi - d	d = (D - 3 mm + Z) : N	d = (D - 3 mm + Z) : N
szerokość płyty - dp	dp = d - 6 mm	dp = d - 3 mm
długość kątownika/profilu - dk	dk = d -16 mm	dk = d - 7 mm

ilość skrzydeł - N	3	4	3	4
szerokość zakładki - Z	50 mm	75 mm	50 mm	75 mm

fasada - 4 skrzydła

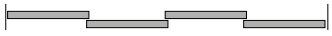

układ drzwi

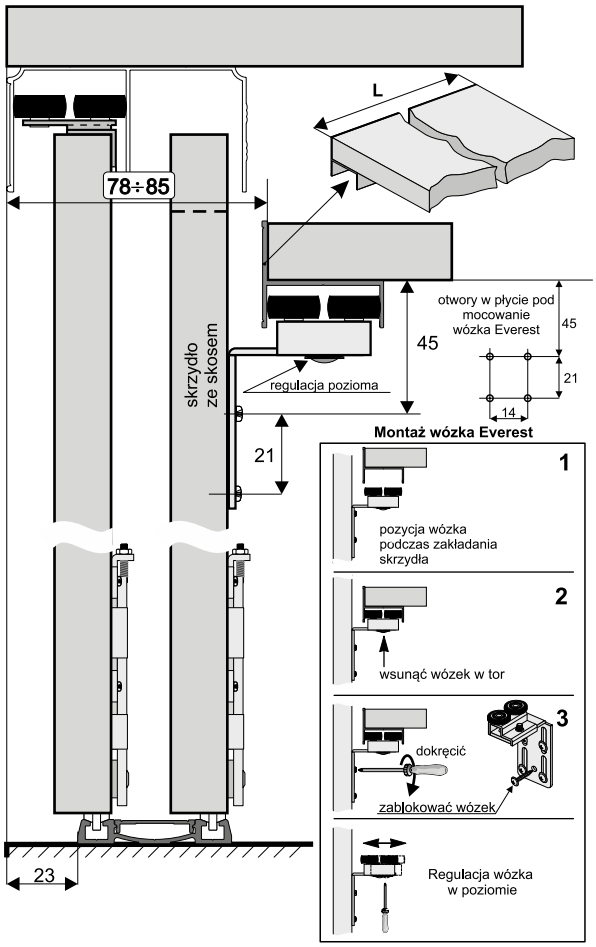

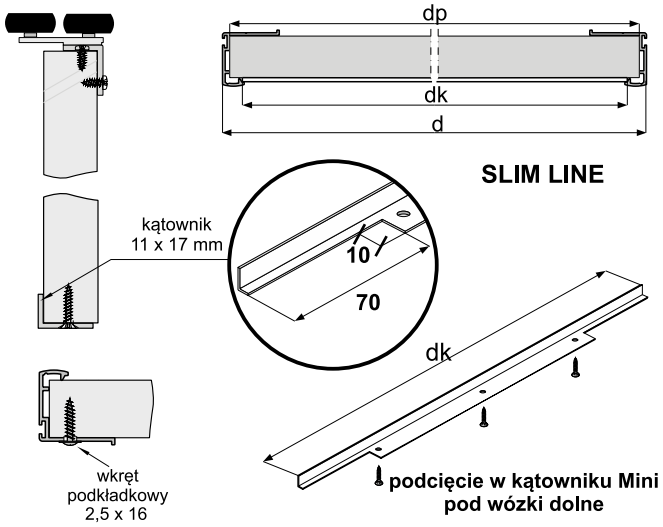

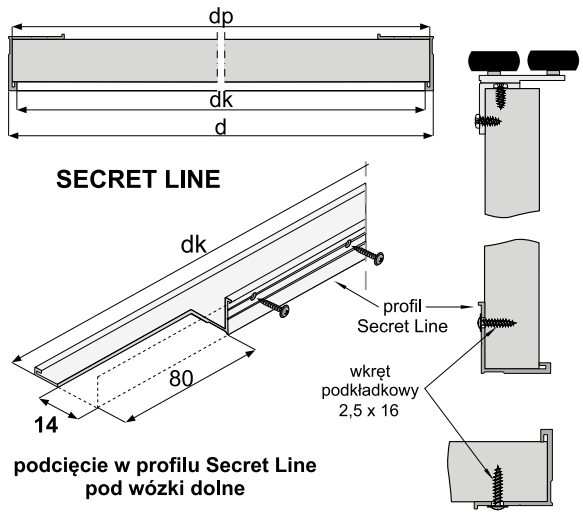

! **UWAGA!**
Zdejmij folię zabezpieczającą z elementów aluminiowych (rączek, torów, łączników, itp.) przed ich docięciem pod dany wymiar. Zdjęcie folii pozwoli stwierdzić ewentualne wady jakościowe (np. zarysowania).

DECOR

50 kg | 60 kg | 10 mm płyta | 4 mm lustro | 4,5 mm szyba | parts

SYSTEM **GEMINI 10 EVEREST**

System drzwi przesuwnych ze skosem z dolnym układem jezdnym, na torze podwójnym



CHARAKTERYSTYKA

Przeznaczenie	**Drzwi przesuwne**
Tor	**Podwójny**
Układ jezdny	**Dolny**
Prowadzenie górne	**Wózek z łożyskiem kulkowym**
Prowadzenie dolne	**Wózek z łożyskiem kulkowym (przenosi ciężar drzwi)**
Konstrukcja	**Ramowa**
Grubość wypełnienia	**10 mm**
Rodzaj wypełnienia	**Płyta 10 mm lub szyba 4,5 mm lub lustro 4 mm**
Max. obciążenie skrzydła	**50 kg lub 60 kg w zależności od użytego wózka**
Max. długość rączki	**2700 mm**
Max. długość toru	**6000 mm**
Szczotki odbojowe	**Tak**
Szczotki przeciwkurzowe	**Tak**
Program sprzedażowy	**Poszczególne części dostępne oddzielnie**
Dekorowanie	**Folia DECOR**

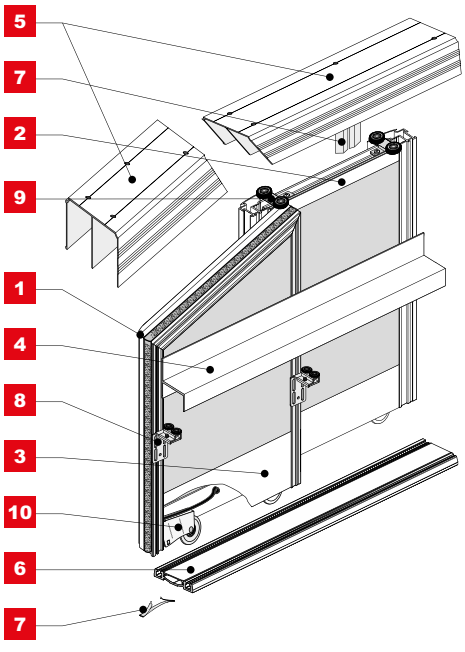

ZASTOSOWANIE

Zabudowa wnęk, garderoby, szafy, poddasze

10 mm płyta | 4 mm lustro | 4,5 mm szyba

1 Rączka **FOX II**

i *Rączka dostosowana do systemu z drzwiami skośnymi oraz do zamka patentowego*



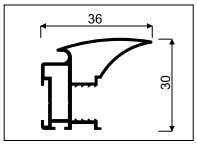

INDEKS	KOLOR	DŁUGOŚĆ (mm)	OPAK. ZBIORCZE	JEDN. MIARY
04382	SREBRNY	2700	20	szt.
04377	JASNY BRĄZ	2700	20	szt.
04383	ZŁOTY	2700	20	szt.
04376-Y	JASNY BRĄZ SZCZOTK.	2700	20	szt.
04375	CZARNY SZCZOTK.	2700	20	szt.
04378	KONIAK SZCZOTK.	2700	20	szt.
04379	RAL BIAŁY POŁYSK	2700	20	szt.
05900	RAL BIAŁY MAT	2700	20	szt.
05154	RAL CZARNY POŁYSK	2700	20	szt.
05307	RAL CZARNY MAT	2700	20	szt.
06019	GRAFIT LAK. STRUKT.	2700	20	szt.
06126	CZARNY LAK. STRUKT.	2700	20	szt.
06819	ZŁOTY/MOSIĄDZ	2700	20	szt.

2 Listwa pozioma górna-DECOR

DECOR | 10 mm płyta | 4 mm lustro | 4,5 mm szyba

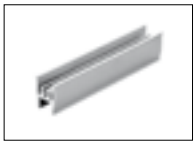

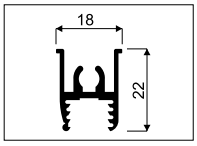

INDEKS	KOLOR	DŁUGOŚĆ (mm)	OPAK. ZBIORCZE	JEDN. MIARY
02912	SREBRNY	1700	24	szt.
02908	JASNY BRĄZ	1700	24	szt.
02916	ZŁOTY	1700	24	szt.
03042-Y	JASNY BRĄZ SZCZOTK.	1700	24	szt.
03097	CZARNY SZCZOTK.	1700	24	szt.
03100	KONIAK SZCZOTK.	1700	24	szt.
04064	RAL BIAŁY POŁYSK	1700	24	szt.
05942	RAL BIAŁY MAT	1700	24	szt.
05149	RAL CZARNY POŁYSK	1700	24	szt.
05301	RAL CZARNY MAT	1700	24	szt.
06039	GRAFIT LAK. STRUKT.	1700	24	szt.
06441	CZARNY LAK. STRUKT.	1700	24	szt.
06813	ZŁOTY/MOSIĄDZ	1700	24	szt.
02913	SREBRNY	2350	24	szt.
02909	JASNY BRĄZ	2350	24	szt.
02917	ZŁOTY	2350	24	szt.
03043-Y	JASNY BRĄZ SZCZOTK.	2350	24	szt.
03098	CZARNY SZCZOTK.	2350	24	szt.
03101	KONIAK SZCZOTK.	2350	24	szt.
04065	RAL BIAŁY POŁYSK	2350	24	szt.
05943	RAL BIAŁY MAT	2350	24	szt.
05150	RAL CZARNY POŁYSK	2350	24	szt.
05302	RAL CZARNY MAT	2350	24	szt.
06040	GRAFIT LAK. STRUKT.	2350	24	szt.
06442	CZARNY LAK. STRUKT.	2350	24	szt.
06814	ZŁOTY/MOSIĄDZ	2350	24	szt.
02914	SREBRNY	3000	24	szt.
02910	JASNY BRĄZ	3000	24	szt.

INDEKS	KOLOR	DŁUGOŚĆ (mm)	OPAK. ZBIORCZE	JEDN. MIARY
02918	ZŁOTY	3000	24	szt.
03044-Y	JASNY BRĄZ SZCZOTK.	3000	24	szt.
03099	CZARNY SZCZOTK.	3000	24	szt.
03102	KONIAK SZCZOTK.	3000	24	szt.
00169	RAL BIAŁY POŁYSK	3000	24	szt.
05944	RAL BIAŁY MAT	3000	24	szt.
05184	RAL CZARNY POŁYSK	3000	24	szt.
03605	RAL CZARNY MAT	3000	24	szt.
05966	GRAFIT LAK. STRUKT.	3000	24	szt.
06124	CZARNY LAK. STRUKT.	3000	24	szt.
06815	ZŁOTY/MOSIĄDZ	3000	24	szt.

3 Listwa pozioma dolna-DECOR

DECOR | 10 mm płyta | 4 mm lustro | 4,5 mm szyba



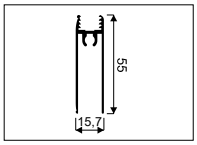

INDEKS	KOLOR	DŁUGOŚĆ (mm)	OPAK. ZBIORCZE	JEDN. MIARY
00161	SREBRNY	1700	12	szt.
00152	JASNY BRĄZ	1700	12	szt.
00164	ZŁOTY	1700	12	szt.
02490-Y	JASNY BRĄZ SZCZOTK.	1700	12	szt.
03091	CZARNY SZCZOTK.	1700	12	szt.
03094	KONIAK SZCZOTK.	1700	12	szt.
04062	RAL BIAŁY POŁYSK	1700	12	szt.
05939	RAL BIAŁY MAT	1700	12	szt.
05144	RAL CZARNY POŁYSK	1700	12	szt.
05299	RAL CZARNY MAT	1700	12	szt.
06037	GRAFIT LAK. STRUKT.	1700	12	szt.
06439	CZARNY LAK. STRUKT.	1700	12	szt.
06810	ZŁOTY/MOSIĄDZ	1700	12	szt.
00162	SREBRNY	2350	12	szt.
00153	JASNY BRĄZ	2350	12	szt.
00165	ZŁOTY	2350	12	szt.
02491-Y	JASNY BRĄZ SZCZOTK.	2350	12	szt.
03092	CZARNY SZCZOTK.	2350	12	szt.
03095	KONIAK SZCZOTK.	2350	12	szt.
04063	RAL BIAŁY POŁYSK	2350	12	szt.
05940	RAL BIAŁY MAT	2350	12	szt.
05145	RAL CZARNY POŁYSK	2350	12	szt.
05300	RAL CZARNY MAT	2350	12	szt.
06038	GRAFIT LAK. STRUKT.	2350	12	szt.
06440	CZARNY LAK. STRUKT.	2350	12	szt.
06811	ZŁOTY/MOSIĄDZ	2350	12	szt.
00163	SREBRNY	3000	12	szt.
00155	JASNY BRĄZ	3000	12	szt.
00166	ZŁOTY	3000	12	szt.
02492-Y	JASNY BRĄZ SZCZOTK.	3000	12	szt.
03093	CZARNY SZCZOTK.	3000	12	szt.
03096	KONIAK SZCZOTK.	3000	12	szt.
00145	RAL BIAŁY POŁYSK	3000	12	szt.

05941	RAL BIAŁY MAT	3000	12	szt.
05183	RAL CZARNY POŁYSK	3000	12	szt.
03604	RAL CZARNY MAT	3000	12	szt.
05967	GRAFIT LAK. STRUKT.	3000	12	szt.
06123	CZARNY LAK. STRUKT.	3000	12	szt.
06812	ZŁOTY/MOSIĄDZ	3000	12	szt.

DECOR 4

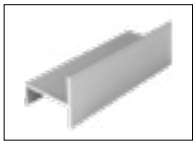

Tor do drzwi ze skosami **EVEREST-DECOR**

INDEKS	KOLOR	DŁUGOŚĆ (mm)	OPAK. ZBIORCZE	JEDN. MIARY
02382	SREBRNY	3000	24	szt.
02383	JASNY BRĄZ	3000	24	szt.

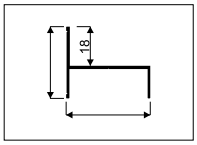

DECOR 5

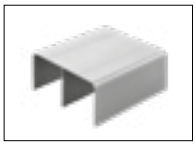

Tor górny **GEMINI-DECOR**

INDEKS	KOLOR	DŁUGOŚĆ (mm)	OPAK. ZBIORCZE	JEDN. MIARY
01023	SREBRNY	1700	12	szt.
01008	JASNY BRĄZ	1700	12	szt.
01030	ZŁOTY	1700	12	szt.
02501-Y	JASNY BRĄZ SZCZOTK.	1700	12	szt.
03115	CZARNY SZCZOTK.	1700	12	szt.
03119	KONIAK SZCZOTK.	1700	12	szt.
04059	RAL BIAŁY POŁYSK	1700	12	szt.
05082	RAL BIAŁY MAT	1700	12	szt.
05175	RAL CZARNY POŁYSK	1700	12	szt.
05313	RAL CZARNY MAT	1700	12	szt.
06045	GRAFIT LAK. STRUKT.	1700	12	szt.
06285	CZARNY LAK. STRUKT.	1700	12	szt.
06805	ZŁOTY/MOSIĄDZ	1700	12	szt.
01025	SREBRNY	2350	12	szt.
01010	JASNY BRĄZ	2350	12	szt.
01032	ZŁOTY	2350	12	szt.
02498-Y	JASNY BRĄZ SZCZOTK.	2350	12	szt.
03116	CZARNY SZCZOTK.	2350	12	szt.
03120	KONIAK SZCZOTK.	2350	12	szt.
04060	RAL BIAŁY POŁYSK	2350	12	szt.
05172	RAL BIAŁY MAT	2350	12	szt.
05176	RAL CZARNY POŁYSK	2350	12	szt.
05314	RAL CZARNY MAT	2350	12	szt.
06046	GRAFIT LAK. STRUKT.	2350	12	szt.
06286	CZARNY LAK. STRUKT.	2350	12	szt.
06806	ZŁOTY/MOSIĄDZ	2350	12	szt.
01026	SREBRNY	3000	12	szt.
01011	JASNY BRĄZ	3000	12	szt.
01033	ZŁOTY	3000	12	szt.
02499-Y	JASNY BRĄZ SZCZOTK.	3000	12	szt.
03117	CZARNY SZCZOTK.	3000	12	szt.
03121	KONIAK SZCZOTK.	3000	12	szt.
04016	RAL BIAŁY POŁYSK	3000	12	szt.
03889	RAL BIAŁY MAT	3000	12	szt.
05177	RAL CZARNY POŁYSK	3000	12	szt.

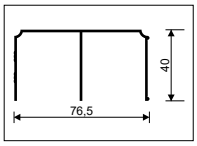

INDEKS	KOLOR	DŁUGOŚĆ (mm)	OPAK. ZBIORCZE	JEDN. MIARY
05315	RAL CZARNY MAT	3000	12	szt.
06022	GRAFIT LAK. STRUKT.	3000	12	szt.
06287	CZARNY LAK. STRUKT.	3000	12	szt.
06807	ZŁOTY/MOSIĄDZ	3000	12	szt.
01469	SREBRNY	4050	12	szt.
01439	JASNY BRĄZ	4050	12	szt.
01462	ZŁOTY	4050	12	szt.
02500-Y	JASNY BRĄZ SZCZOTK.	4050	12	szt.
03118	CZARNY SZCZOTK.	4050	12	szt.
03122	KONIAK SZCZOTK.	4050	12	szt.
04061	RAL BIAŁY POŁYSK	4050	12	szt.
05173	RAL BIAŁY MAT	4050	12	szt.
05178	RAL CZARNY POŁYSK	4050	12	szt.
04835	RAL CZARNY MAT	4050	12	szt.
06023	GRAFIT LAK. STRUKT.	4050	12	szt.
06288	CZARNY LAK. STRUKT.	4050	12	szt.
06808	ZŁOTY/MOSIĄDZ	4050	12	szt.
01391	SREBRNY	6000	12	szt.
01390	JASNY BRĄZ	6000	12	szt.
01392	ZŁOTY	6000	12	szt.
03424-Y	JASNY BRĄZ SZCZOTK.	6000	12	szt.
03222	CZARNY SZCZOTK.	6000	12	szt.
03524	KONIAK SZCZOTK.	6000	12	szt.
03206	RAL BIAŁY POŁYSK	6000	12	szt.
05174	RAL BIAŁY MAT	6000	12	szt.
05179	RAL CZARNY POŁYSK	6000	12	szt.
05316	RAL CZARNY MAT	6000	12	szt.
06047	GRAFIT LAK. STRUKT.	6000	12	szt.
06154	CZARNY LAK. STRUKT.	6000	12	szt.
06809	ZŁOTY/MOSIĄDZ	6000	12	szt.

DECOR 6a

Tor dolny **GEMINI-DECOR II**



INDEKS	KOLOR	DŁUGOŚĆ (mm)	OPAK. ZBIORCZE	JEDN. MIARY
04591	SREBRNY	1700	12	szt.
04586	JASNY BRĄZ	1700	12	szt.
04760	RAL BIAŁY POŁYSK	1700	12	szt.
04592	SREBRNY	2350	12	szt.
04587	JASNY BRĄZ	2350	12	szt.
04761	RAL BIAŁY POŁYSK	2350	12	szt.
04593	SREBRNY	3000	12	szt.
04588	JASNY BRĄZ	3000	12	szt.
04762	RAL BIAŁY POŁYSK	3000	12	szt.
04594	SREBRNY	4050	12	szt.
04589	JASNY BRĄZ	4050	12	szt.
04763	RAL BIAŁY POŁYSK	4050	12	szt.
04595	SREBRNY	6000	12	szt.
04590	JASNY BRĄZ	6000	12	szt.
04764	RAL BIAŁY POŁYSK	6000	12	szt.

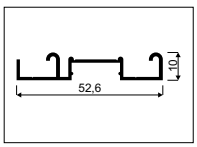

6a+ Klip mocujący do toru **GEMINI-DECOR II**



INDEKS	KOLOR	OPAK. ZBIORCZE	JEDN. MIARY
20385	SZARY	1000	szt.

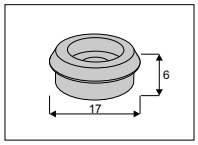

DECOR 6b Tor dolny **ELEGANT II-DECOR**



INDEKS	KOLOR	DŁUGOŚĆ (mm)	OPAK. ZBIORCZE	JEDN. MIARY
04279	SREBRNY	1700	12	szt.
04273	JASNY BRĄZ	1700	12	szt.
04285	ZŁOTY	1700	12	szt.
04333-Y	JASNY BRĄZ SZCZOTK.	1700	12	szt.
04338	CZARNY SZCZOTK.	1700	12	szt.
04343	KONIAK SZCZOTK.	1700	12	szt.
04290	RAL BIAŁY POŁYSK	1700	12	szt.
05081	RAL BIAŁY MAT	1700	12	szt.
05155	RAL CZARNY POŁYSK	1700	12	szt.
05308	RAL CZARNY MAT	1700	12	szt.
06042	GRAFIT LAK. STRUKT.	1700	12	szt.
06269	CZARNY LAK. STRUKT.	1700	12	szt.
06795	ZŁOTY/MOSIĄDZ	1700	12	szt.
04280	SREBRNY	2350	12	szt.
04274	JASNY BRĄZ	2350	12	szt.
04286	ZŁOTY	2350	12	szt.
04334-Y	JASNY BRĄZ SZCZOTK.	2350	12	szt.
04339	CZARNY SZCZOTK.	2350	12	szt.
04344	KONIAK SZCZOTK.	2350	12	szt.
04291	RAL BIAŁY POŁYSK	2350	12	szt.
05160	RAL BIAŁY MAT	2350	12	szt.
05156	RAL CZARNY POŁYSK	2350	12	szt.
05309	RAL CZARNY MAT	2350	12	szt.
06043	GRAFIT LAK. STRUKT.	2350	12	szt.
06270	CZARNY LAK. STRUKT.	2350	12	szt.
06796	ZŁOTY/MOSIĄDZ	2350	12	szt.
04281	SREBRNY	3000	12	szt.
04275	JASNY BRĄZ	3000	12	szt.
04287	ZŁOTY	3000	12	szt.
04335-Y	JASNY BRĄZ SZCZOTK.	3000	12	szt.
04340	CZARNY SZCZOTK.	3000	12	szt.
04345	KONIAK SZCZOTK.	3000	12	szt.
04292	RAL BIAŁY POŁYSK	3000	12	szt.
04437	RAL BIAŁY MAT	3000	12	szt.
05157	RAL CZARNY POŁYSK	3000	12	szt.
05310	RAL CZARNY MAT	3000	12	szt.
06020	GRAFIT LAK. STRUKT.	3000	12	szt.
06271	CZARNY LAK. STRUKT.	3000	12	szt.
06797	ZŁOTY/MOSIĄDZ	3000	12	szt.
04282	SREBRNY	4050	12	szt.
04276	JASNY BRĄZ	4050	12	szt.
04288	ZŁOTY	4050	12	szt.

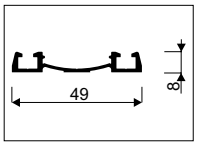

INDEKS	KOLOR	DŁUGOŚĆ (mm)	OPAK. ZBIORCZE	JEDN. MIARY
04336-Y	JASNY BRĄZ SZCZOTK.	4050	12	szt.
04341	CZARNY SZCZOTK.	4050	12	szt.
04346	KONIAK SZCZOTK.	4050	12	szt.
04293	RAL BIAŁY POŁYSK	4050	12	szt.
05161	RAL BIAŁY MAT	4050	12	szt.
05158	RAL CZARNY POŁYSK	4050	12	szt.
05311	RAL CZARNY MAT	4050	12	szt.
06021	GRAFIT LAK. STRUKT.	4050	12	szt.
06272	CZARNY LAK. STRUKT.	4050	12	szt.
06798	ZŁOTY/MOSIĄDZ	4050	12	szt.
04284	SREBRNY	6000	12	szt.
04278	JASNY BRĄZ	6000	12	szt.
04289	ZŁOTY	6000	12	szt.
04337-Y	JASNY BRĄZ SZCZOTK.	6000	12	szt.
04342	CZARNY SZCZOTK.	6000	12	szt.
04347	KONIAK SZCZOTK.	6000	12	szt.
04295	RAL BIAŁY POŁYSK	6000	12	szt.
05162	RAL BIAŁY MAT	6000	12	szt.
05159	RAL CZARNY POŁYSK	6000	12	szt.
05312	RAL CZARNY MAT	6000	12	szt.
06044	GRAFIT LAK. STRUKT.	6000	12	szt.
06128	CZARNY LAK. STRUKT.	6000	12	szt.
06799	ZŁOTY/MOSIĄDZ	6000	12	szt.

DECOR 6b+

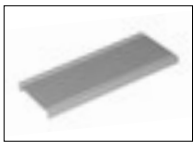

Zaślepka do toru dolnego **ELEGANT II**

INDEKS	KOLOR	DŁUGOŚĆ (mm)	OPAK. ZBIORCZE	JEDN. MIARY
04302	SREBRNY	1700	48	szt.
04296	JASNY BRĄZ	1700	48	szt.
04308	ZŁOTY	1700	48	szt.
04348-Y	JASNY BRĄZ SZCZOTK.	1700	48	szt.
04353	CZARNY SZCZOTK.	1700	48	szt.
04358	KONIAK SZCZOTK.	1700	48	szt.
04313	RAL BIAŁY POŁYSK	1700	48	szt.
05163	RAL BIAŁY MAT	1700	48	szt.
05167	RAL CZARNY POŁYSK	1700	48	szt.
05317	RAL CZARNY MAT	1700	48	szt.
06048	GRAFIT LAK. STRUKT.	1700	48	szt.
06301	CZARNY LAK. STRUKT.	1700	48	szt.
06800	ZŁOTY/MOSIĄDZ	1700	48	szt.
04303	SREBRNY	2350	48	szt.
04297	JASNY BRĄZ	2350	48	szt.
04309	ZŁOTY	2350	48	szt.
04349-Y	JASNY BRĄZ SZCZOTK.	2350	48	szt.
04354	CZARNY SZCZOTK.	2350	48	szt.
04359	KONIAK SZCZOTK.	2350	48	szt.
04314	RAL BIAŁY POŁYSK	2350	48	szt.
05164	RAL BIAŁY MAT	2350	48	szt.
05168	RAL CZARNY POŁYSK	2350	48	szt.
05318	RAL CZARNY MAT	2350	48	szt.

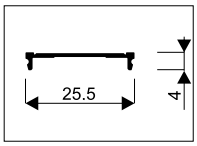

06049	GRAFIT LAK. STRUKT.	2350	48	szt.
06302	CZARNY LAK. STRUKT.	2350	48	szt.
06801	ZŁOTY/MOSIĄDZ	2350	48	szt.
04304	SREBRNY	3000	48	szt.
04298	JASNY BRĄZ	3000	48	szt.
04310	ZŁOTY	3000	48	szt.
04350-Y	JASNY BRĄZ SZCZOTK.	3000	48	szt.
04355	CZARNY SZCZOTK.	3000	48	szt.
04360	KONIAK SZCZOTK.	3000	48	szt.
04315	RAL BIAŁY POŁYSK	3000	48	szt.
04438	RAL BIAŁY MAT	3000	48	szt.
05169	RAL CZARNY POŁYSK	3000	48	szt.
05319	RAL CZARNY MAT	3000	48	szt.
06050	GRAFIT LAK. STRUKT.	3000	48	szt.
06303	CZARNY LAK. STRUKT.	3000	48	szt.
06802	ZŁOTY/MOSIĄDZ	3000	48	szt.
04305	SREBRNY	4050	48	szt.
04299	JASNY BRĄZ	4050	48	szt.
04311	ZŁOTY	4050	48	szt.
04351-Y	JASNY BRĄZ SZCZOTK.	4050	48	szt.
04356	CZARNY SZCZOTK.	4050	48	szt.
04361	KONIAK SZCZOTK.	4050	48	szt.
04316	RAL BIAŁY POŁYSK	4050	48	szt.
05165	RAL BIAŁY MAT	4050	48	szt.
05170	RAL CZARNY POŁYSK	4050	48	szt.
05320	RAL CZARNY MAT	4050	48	szt.
06051	GRAFIT LAK. STRUKT.	4050	48	szt.
06304	CZARNY LAK. STRUKT.	4050	48	szt.
06803	ZŁOTY/MOSIĄDZ	4050	48	szt.
04307	SREBRNY	6000	48	szt.
04301	JASNY BRĄZ	6000	48	szt.
04312	ZŁOTY	6000	48	szt.
04352-Y	JASNY BRĄZ SZCZOTK.	6000	48	szt.
04357	CZARNY SZCZOTK.	6000	48	szt.
04362	KONIAK SZCZOTK.	6000	48	szt.
04317	RAL BIAŁY POŁYSK	6000	48	szt.
05166	RAL BIAŁY MAT	6000	48	szt.
05171	RAL CZARNY POŁYSK	6000	48	szt.
05321	RAL CZARNY MAT	6000	48	szt.
06052	GRAFIT LAK. STRUKT.	6000	48	szt.
06157	CZARNY LAK. STRUKT.	6000	48	szt.
06804	ZŁOTY/MOSIĄDZ	6000	48	szt.

7a Pozycjoner wózka górnego **FIX**



i *Zalecany wkręt podkładkowy: Unix 3x13 (Indeks 20096)*

INDEKS	OPAK. ZBIORCZE	JEDN. MIARY
20326	10	szt.

7b Stoper **HI-TEC**



INDEKS	OPAK. ZBIORCZE	JEDN. MIARY
20080	100	szt.

8 Zestaw do drzwi ze skosami **ZE-FOX II**

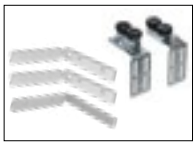

i *Zestaw zawiera 2 wózki Everest Fox (lewy i prawy) 2 łączniki rączka-rączka, 1 łącznik rączka-listwa oraz zestaw wkrętów*

INDEKS	OPAK. ZBIORCZE	JEDN. MIARY
10229-SV	24	kpl.

9 Wózek prowadzący **10-ka**



i *Zestaw zawiera 2 wózki, lewy i prawy*

INDEKS	OPAK. ZBIORCZE	JEDN. MIARY
10202	50	kpl.

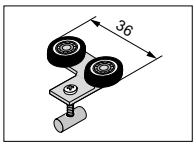

10a Wózek dolny **WD 10C HI-TEC**



i *Zestaw zawiera 2 wózki*

INDEKS	OPAK. ZBIORCZE	JEDN. MIARY
10200	50	kpl.

10b Wózek dolny **WD 10C DUO**



i *Zestaw zawiera 2 wózki*
Maksymalne obciążenie drzwi do 60 kg

INDEKS	OPAK. ZBIORCZE	JEDN. MIARY
10235	50	kpl.

10c Wózek dolny **WD 10V HI-TEC**



i *Zestaw zawiera 2 wózki*

INDEKS	OPAK. ZBIORCZE	JEDN. MIARY
10238	50	kpl.

10d

Wózek dolny **WD 10V DUO**



Zestaw zawiera 2 wózki.
Maksymalne obciążenie drzwi 60 kg

INDEKS	OPAK. ZBIORCZE	JEDN. MIARY
10230	50	kpl.

Łącznik **MINI H04/06**



Mocowanie wypełnienia za pomocą silikonu

4 mm lustro

INDEKS	KOLOR	DŁUGOŚĆ (mm)	OPAK. ZBIORCZE	JEDN. MIARY
04208	SREBRNY	3000	120	szt.
04207	JASNY BRĄZ	3000	120	szt.
05901	RAL CZARNY MAT	3000	120	szt.

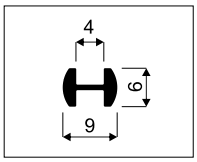

Łącznik **MINI H04/07**



Do łącznika należy użyć uszczelki, Indeks: 20167

4 mm lustro

INDEKS	KOLOR	DŁUGOŚĆ (mm)	OPAK. ZBIORCZE	JEDN. MIARY
04210	SREBRNY	3000	60	szt.
04209	JASNY BRĄZ	3000	60	szt.
05902	RAL CZARNY MAT	3000	60	szt.

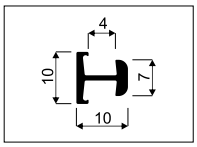

Łącznik **H10**

10 mm płyta | 4 mm lustro | 4,5 mm szyba



INDEKS	KOLOR	DŁUGOŚĆ (mm)	OPAK. ZBIORCZE	JEDN. MIARY
00207	SREBRNY	3000	30	szt.
00204	JASNY BRĄZ	3000	30	szt.
00208	ZŁOTY	3000	30	szt.
02493-Y	JASNY BRĄZ SZCZOTK.	3000	30	szt.
03103	CZARNY SZCZOTK.	3000	30	szt.
03104	KONIAK SZCZOTK.	3000	30	szt.
04050	RAL BIAŁY POŁYSK	3000	30	szt.
05181	RAL BIAŁY MAT	3000	30	szt.
05182	RAL CZARNY POŁYSK	3000	30	szt.
05303	RAL CZARNY MAT	3000	30	szt.
05971	GRAFIT LAK. STRUKT.	3000	30	szt.
06125	CZARNY LAK. STRUKT.	3000	30	szt.
06793	ZŁOTY/MOSIĄDZ	3000	30	szt.

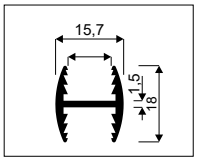

Łącznik **H10-DECOR**

DECOR | 10 mm płyta | 4 mm lustro | 4,5 mm szyba

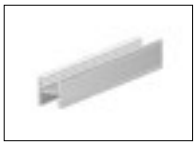

INDEKS	KOLOR	DŁUGOŚĆ (mm)	OPAK. ZBIORCZE	JEDN. MIARY
01617	SREBRNY	3000	30	szt.
01616	JASNY BRĄZ	3000	30	szt.

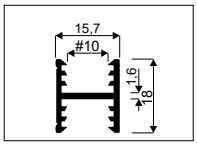

Łącznik **H30-DECOR**

DECOR | 10 mm płyta | 4 mm lustro | 4,5 mm szyba



INDEKS	KOLOR	DŁUGOŚĆ (mm)	OPAK. ZBIORCZE	JEDN. MIARY
00222	SREBRNY	3000	20	szt.
00219	JASNY BRĄZ	3000	20	szt.
03212	RAL BIAŁY POŁYSK	3000	20	szt.
03606	RAL CZARNY MAT	3000	20	szt.

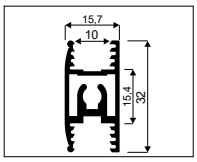

Szczotki **ODBOJOWE i PRZECIWKURZOWE**

i *Szersza oferta w rozdziale „Pozostałe akcesoria meblowe"*

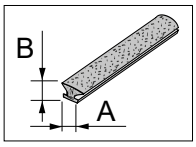

INDEKS	KOLOR	NAZWA SZCZOTKI	A (mm)	B (mm)	MONTAŻ	DŁUGOŚĆ ROLKI	OPAK. ZBIORCZE
20094-SV	SZARA	ODBOJOWA	14	4	bez kleju	200 mb	4 rolki
20224-SV	SZARA	ODBOJOWA	14	4	bez kleju	50 mb	10 rolek
20288-SV	BIAŁA	ODBOJOWA	14	4	bez kleju	50 mb	10 rolek
20334-SV	CZARNA	ODBOJOWA	14	4	bez kleju	50 mb	10 rolek
20024-SV	SZARA	PRZECIWKURZOWA	4,8	13	bez kleju	200 mb	4 rolki
20226-SV	SZARA	PRZECIWKURZOWA	4,8	13	bez kleju	50 mb	10 rolek
20405-SV	BIAŁA	PRZECIWKURZOWA	4,8	13	bez kleju	50 mb	10 rolek
20423-SV	CZARNA	PRZECIWKURZOWA	4,8	13	bez kleju	50 mb	10 rolek

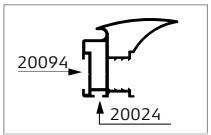

Rączka **FOX**

Uszczelka **SYMETRYCZNA**

i *Szersza oferta w rozdziale „Pozostałe akcesoria meblowe"*

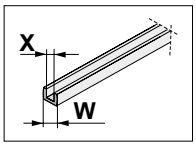

INDEKS	KOLOR	W (mm)	X (mm)	OPAK. ZBIORCZE	JEDN. MIARY
20031-SV	BEZBARWNA	10	4	100	mb
20032-SV	BEZBARWNA	10	4,5	100	mb
20033-SV	BEZBARWNA	10	6	100	mb
20171	BEZBARWNA	10,1	8	125	mb
20433-SV	CZARNY	10	4,5	100	mb

Uszczelka do profili ramkowych **TYP II S01/S02/S04/S05/S06**

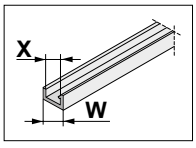

INDEKS	KOLOR	W (mm)	X (mm)	OPAK. ZBIORCZE	JEDN. MIARY
20167	SZARA	6	4	100	mb
20421	CZARNA	6	4	200	mb

Wkręty **SMART, UNIX i BLACHOWKRĘT**

i *Szersza oferta w rozdziale „Pozostałe akcesoria meblowe"*

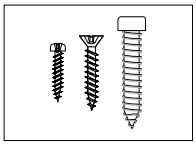

INDEKS	NAZWA	WYMIARY (mm)	ILOŚĆ W OPAK.	OPAK. ZBIORCZE
20041	Wkręt SMART	2,5 x 18	100 szt.	100 opak.
20107	Wkręt UNIX z łbem stożkowym	3 x 13	100 szt.	20 opak.
20001	Blachowkręt	6,3 x 32	1 szt.	2000 szt.

SEVROLL



3D PROJECT

darmowy program do projektowania szuflad



- Doskonałe rozwiązanie do wyliczania formatek do szuflad i prowadnic*
- Intuicyjny interfejs
- Maksimum informacji w jednym miejscu
- Profesjonalne narzędzie dla każdego stolarza

* dotyczy szuflad PLATINIUM - 18 4D Slim, V-BOX 3D Slim, Sevrollbox Slim 3D, Sevrollbox Slim, prowadnic dolnego montażu DXS-3D synchro z miękkim domykiem, prowadnic dolnego montażu DXP-3D synchro z systemem PUSH, prowadnic kulkowych pełnego wysuwu z systemem miękkiego domyku, oraz szafek cargo

Więcej informacji na stronie www.sevroll.pl

www.sevroll.pl

SYSTEM
GEMINI 10 EVEREST | LINIA FOX

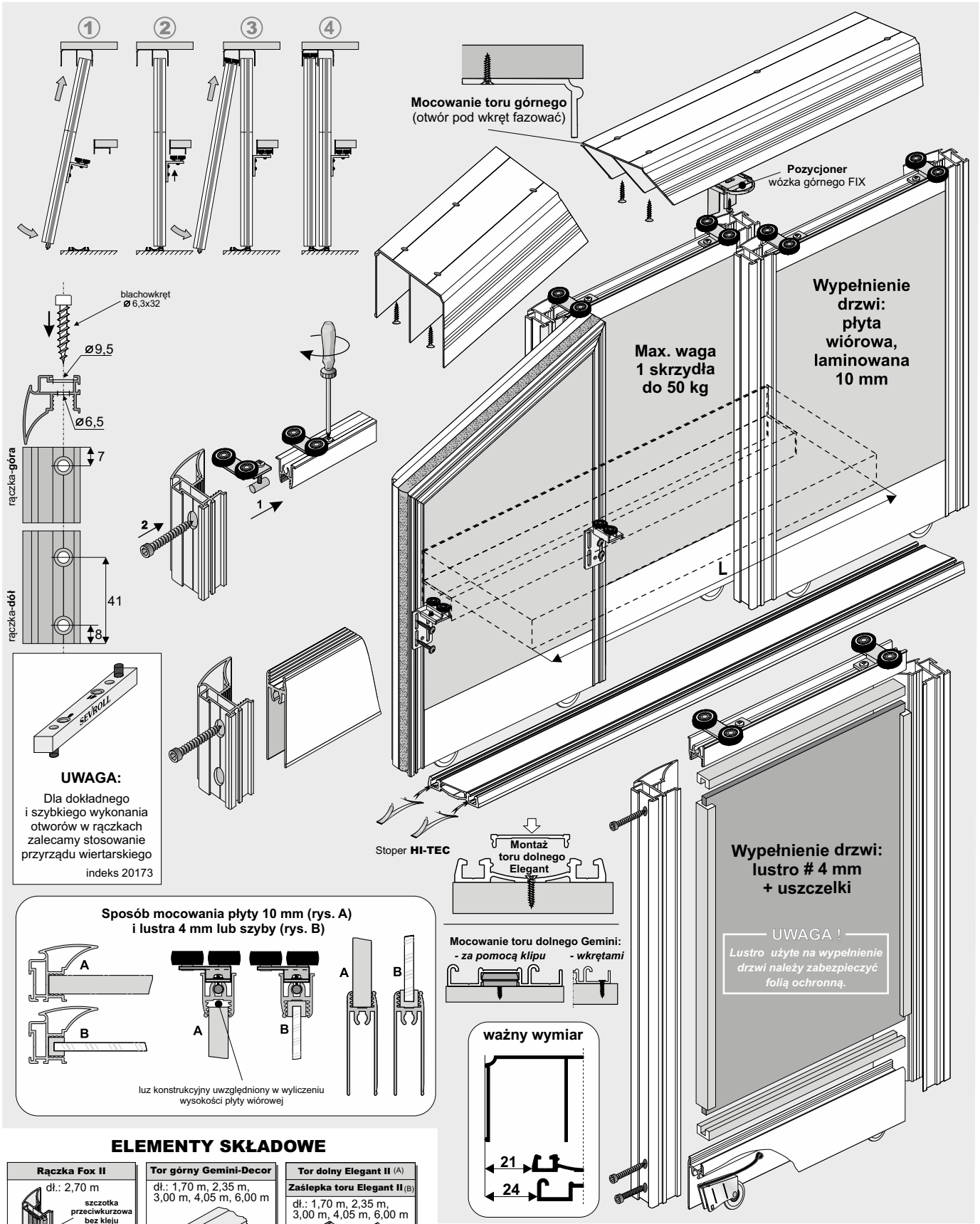

ELEMENTY SKŁADOWE

Przy zakupie poszczególnych elementów do montażu należy pamiętać o blachowkrętach (4 szt. / 1 skrzydło), a w przypadku drzwi z lustrem - dodatkowo o uszczelkach.

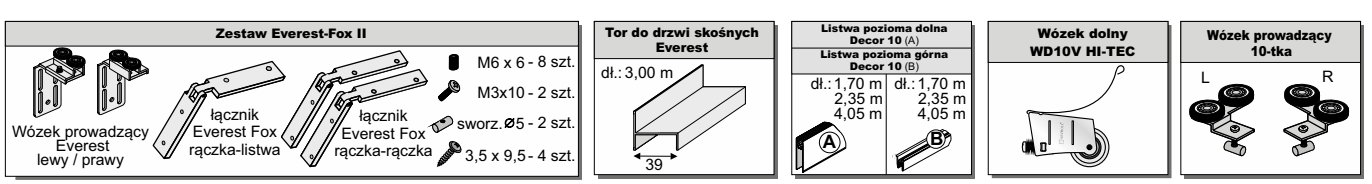

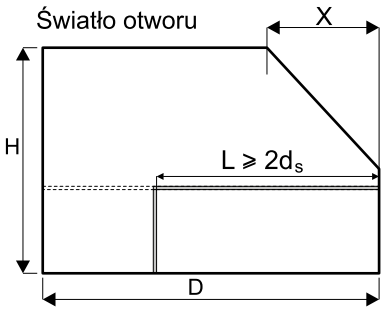

L - długość toru Everest

X - szerokość skosu

d_s- szerokość skrzydła ze skosem - $d_s \geqslant X$

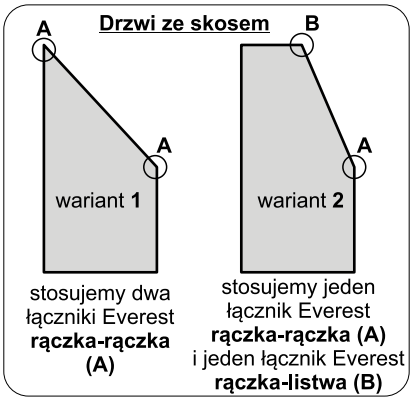

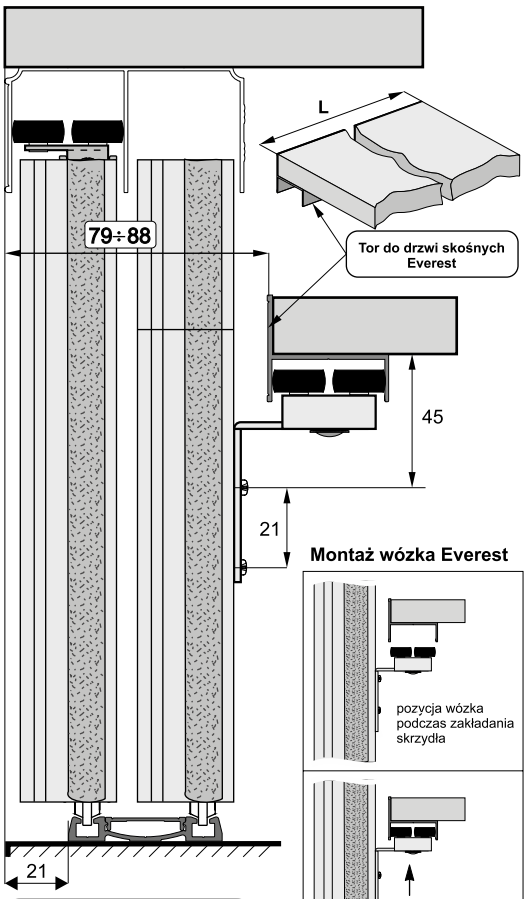

wypełnienie skrzydła - płyta # 10 mm, lustro 4 mm

wysokość skrzydła drzwi	- h	h = H - 40 mm
wysokość płyty	- hp	hp = h - 64 mm
szerokość skrzydła drzwi	- d (d_s)	d = (D - 3 mm + Z) : N
szerokość płyty	- dp	dp = d - 20 mm
długość listwy dolnej długość listwy górnej	- P - G	P = G = d - 37 mm
wysokość lustra	- hl	hl = hp
szerokość lustra	- dl	dl = dp - 4 mm

ilość skrzydeł - N	3	4
szerokość zakładki - Z	72 mm	108 mm

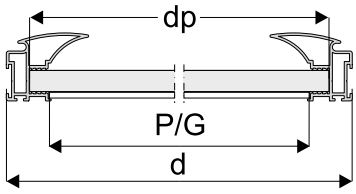

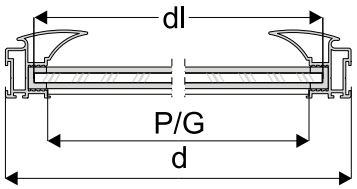

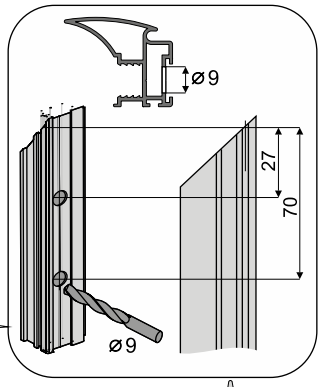

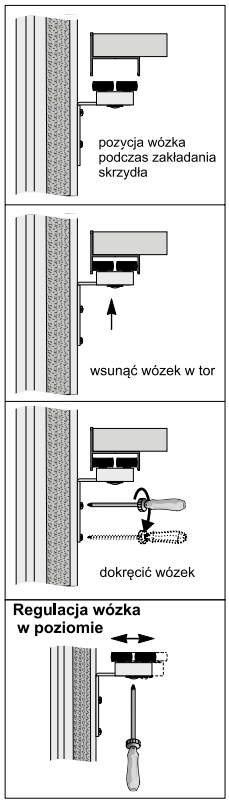

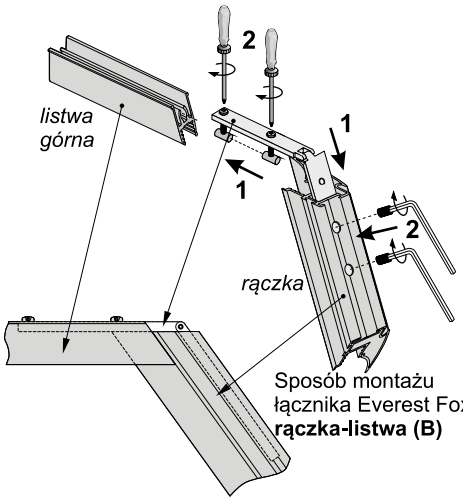

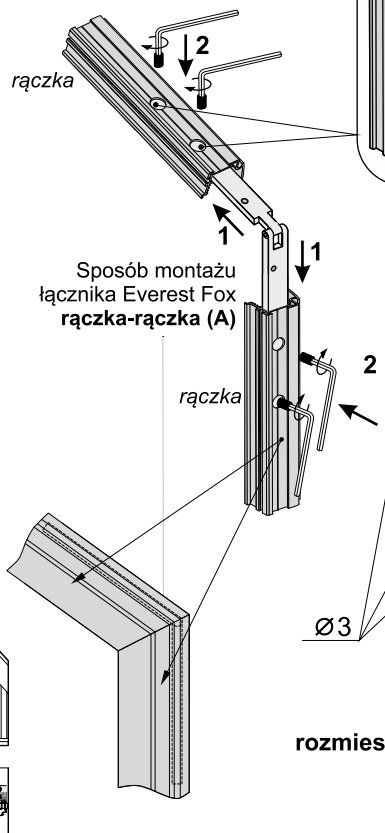

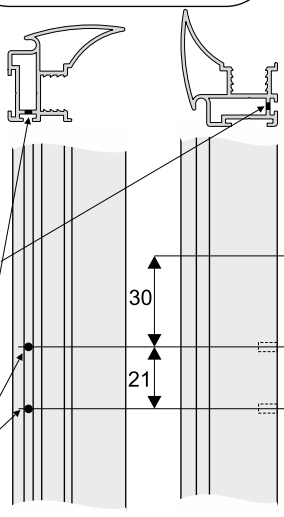

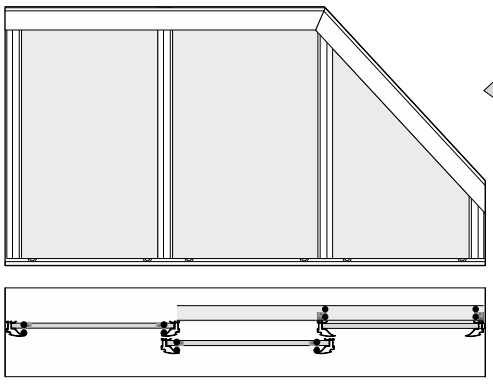



rozmieszczenie otworów do montażu wózka Everest

UWAGA!
Zdejmij folię zabezpieczającą z elementów aluminiowych (rączek, torów, łączników, itp.) przed ich docięciem pod dany wymiar. Zdjęcie folii pozwoli stwierdzić ewentualne wady jakościowe (np. zarysowania).

DRZWI PRZESUWNE Z TOREM PODWÓJNYM



DRZWI PRZESUWNE Z TOREM PODWÓJNYM Z GÓRNYM SYSTEMEM JEZDNYM (PODWIESZANE)

SYSTEM **MERKURY**

MERKURY

System MERKURY to system podwieszany z górnym prowadzeniem jezdnym. Jest idealnym rozwiązaniem do pomieszczeń przejściowych, bez progu. Jest właściwie niewidoczny, dzięki czemu z łatwością przyjmuje charakter pomieszczenia, w którym jest zamontowany. System MERKURY przeznaczony jest do wypełnień płytowych o grubości od 16 mm do 40 mm i wadze skrzydła do 45 kg. Dodatkowa możliwość zastosowania samodomykaczy pozwala na ciche i lekkie przesuwanie drzwi.

SYSTEM **MERKURY**

45 kg | 16-40 mm płyta | parts

System drzwi przesuwnych z górnym układem jezdnym, na torze podwójnym



CHARAKTERYSTYKA

Przeznaczenie	**Drzwi przesuwne**
Tor	**Podwójny**
Układ jezdny	**Górny**
Prowadzenie górne	**Wózek z łożyskiem kulkowym**
Prowadzenie dolne	**Prowadnik dolny**
Konstrukcja	**Płytowa**
Grubość wypełnienia	**16-40 mm**
Rodzaj wypełnienia	**Płyta**
Max. obciążenie skrzydła	**45 kg**
Max. długość rączki	**Brak**
Max. długość toru	**3600 mm**
Szczotki odbojowe	**Brak**
Szczotki przeciwkurzowe	**Brak**
Program sprzedażowy	**Poszczególne części dostępne oddzielnie**
Dekorowanie	**Brak**

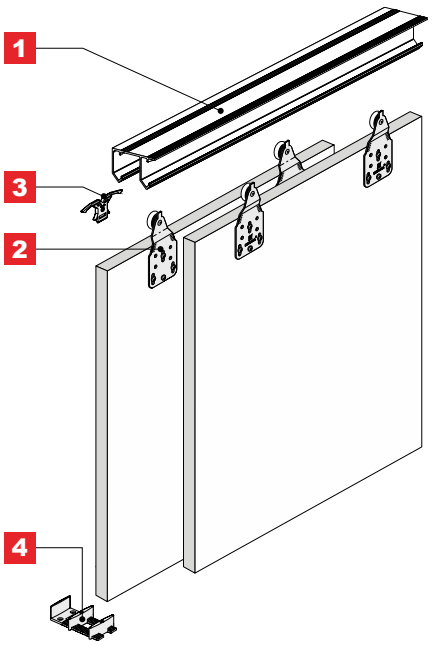

ZASTOSOWANIE

Drzwi przejściowe, zabudowa wnęk, garderoby

1 Tor górny **MERKURY**

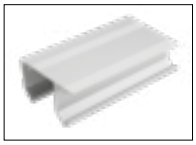

INDEKS	KOLOR	DŁUGOŚĆ (mm)	OPAK. ZBIORCZE	JEDN. MIARY
50522	SUROWY	1200	12	szt.
50523	SUROWY	1800	12	szt.
50524	SUROWY	3000	12	szt.
50525	SUROWY	3600	12	szt.

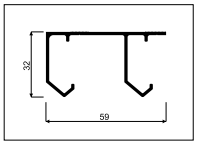

2 Wózek górny **MERKURY D1**

i *W zestawie znajdują się 2 wózki + komplet wkrętów*



INDEKS	OPAK. ZBIORCZE	JEDN. MIARY
04949	50	kpl.

2a Wózek górny **MERKURY D2**

i *W zestawie znajdują się 2 wózki + komplet wkrętów*

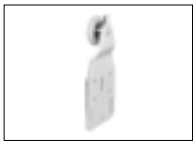

INDEKS	OPAK. ZBIORCZE	JEDN. MIARY
04948	50	kpl.

2b Wózek górny **MERKURY D3**

i *W zestawie znajdują się 2 wózki + komplet wkrętów*



INDEKS	OPAK. ZBIORCZE	JEDN. MIARY
04950	50	kpl.

3 Stoper **MERKURY / MARS**

i *W zestawie znajdują się 2 stopery i klucz imbusowy*



INDEKS	OPAK. ZBIORCZE	JEDN. MIARY
04951	200	szt.

4 Prowadnik **102 N**



INDEKS	KOLOR	OPAK. ZBIORCZE	JEDN. MIARY
222151	TRANSPARENTNY	100	szt.

4a

Prowadnik dolny regulowany



INDEKS	KOLOR	OPAK. ZBIORCZE	JEDN. MIARY
04875	TRANSPARENTNY	50	szt.

Samodomykacz **SEVROMATIC MINI SV-25, SV-40**



INDEKS	OBCIĄŻENIE	TYP	OPAK. ZBIORCZE	JEDN. MIARY
20359-SV	25 kg	UNIWERSALNY	100	szt.
20260-SV	40 kg	UNIWERSALNY	100	szt.

Samodomykacz **MERKURY CENTRAL**



INDEKS	OBCIĄŻENIE	TYP	OPAK. ZBIORCZE	JEDN. MIARY
05243-SV	25 kg	UNIWERSALNY	10	kpl.
05244-SV	40 kg	UNIWERSALNY	10	kpl.

Zestaw do drzwi przesuwnych **MERKURY NA 2 SKRZYDŁA**



INDEKS ZESTAWU: 05117			
ELEMENTY SKŁADOWE	INDEKS	DO 2 SKRZYDEŁ	OPAK. ZBIORCZE
Wózek górny MERKURY D1	04949	2 szt.	24 kpl.
Wózek górny MERKURY D2	04948	2 szt.	
Stoper MERKURY/MARS + klucz imbusowy	04951	2 szt.	
Prowadnik dolny regulowany	04875	1 szt.	
Wkręty	–	1 kpl.	
Klucz imbusowy 2,5 mm	–	1 szt.	
Instrukcja montażu	–	1 szt.	

Zestaw do drzwi przesuwnych **MERKURY NA 1 SKRZYDŁO**

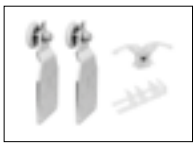

INDEKS ZESTAWU: 05116			
ELEMENTY SKŁADOWE	INDEKS	DO 1 SKRZYDŁA	OPAK. ZBIORCZE
Wózek górny MERKURY D3	04950	2 szt.	24 kpl.
Stoper MERKURY/MARS + klucz imbusowy	04951	1 szt.	
Prowadnik dolny regulowany	04875	1 szt.	
Wkręty	–	1 kpl.	
Instrukcja montażu	–	1 szt.	

SYSTEM
MERKURY

Kolejność montażu skrzydeł drzwi

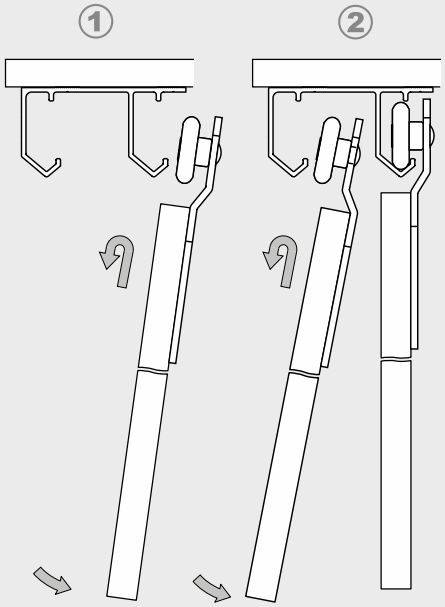

Sposób montażu stopera

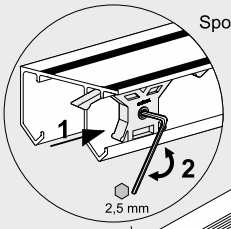

Max. waga 1 skrzydła do 45 kg

Wypełnienie drzwi: płyta wiórowa, laminowana 16-40 mm

montaż wózków, regulacja skrzydła

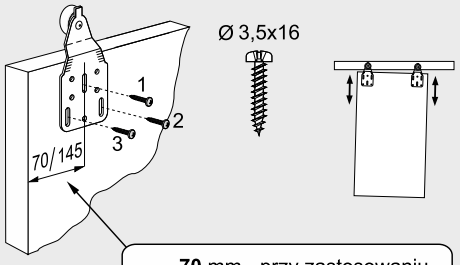

70 mm - przy zastosowaniu **stopera**
min **145** mm - przy zastosowaniu **samodomykacza**

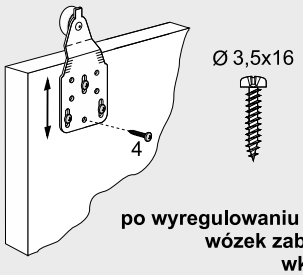

po wyregulowaniu skrzydła wózek zablokować wkrętem 4.

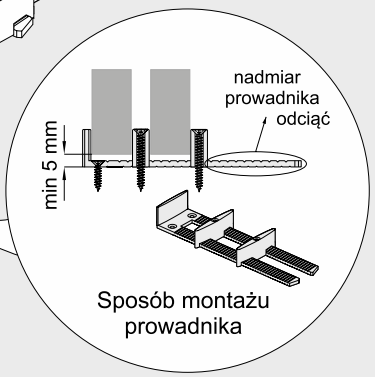

ELEMENTY SKŁADOWE

Tor górny Merkury

dł.: 1,20m, 1,80m
3,00m, 3,60m

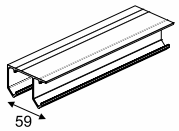

Zestaw do drzwi przesuwnych Merkury (2 skrzydła)

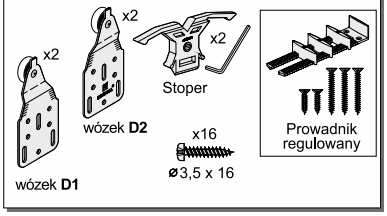

Zestaw do drzwi przesuwnych Merkury (1 skrzydło)

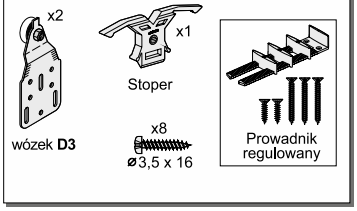

ELEMENTY DODATKOWE

Samodomykacz MINI

25 kg - index: **20359-SV**
40 kg - index: **20260-SV**



Samodomykacz Merkury CENTRAL

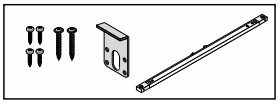

25 kg - index **05243**
40 kg - index **05244**

Światło otworu

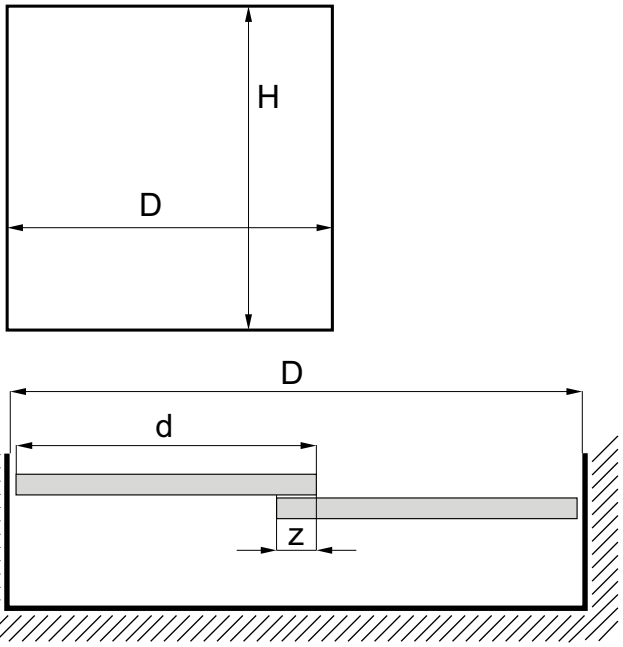

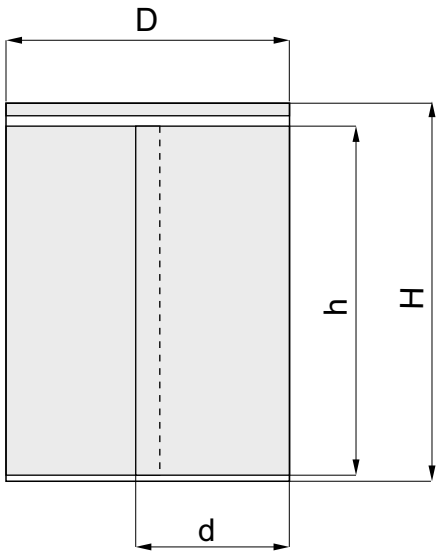

wysokość skrzydła drzwi - h	h = H - 50 mm
szerokość skrzydła drzwi - d	d = (D + Z) : N

ilość skrzydeł	- N	2	3	4
szerokość zakładki	- Z	40 mm	80 mm	120 mm

fasada - 4 skrzydła	
układ drzwi	d = (D + 120) : 4
układ drzwi	d = (D : 2 + 40) : 2

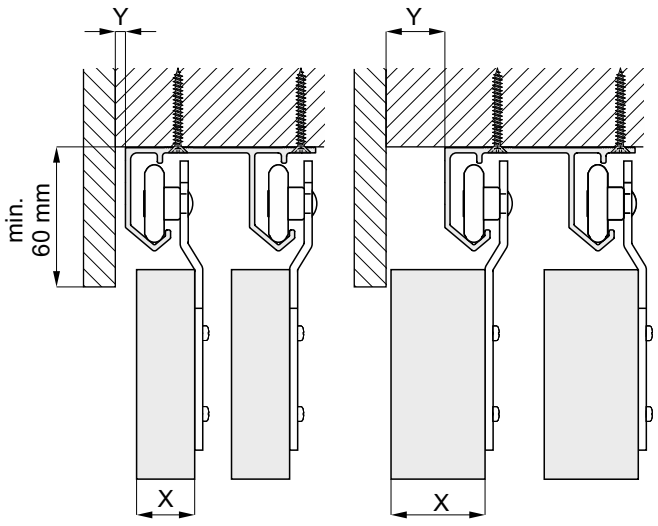

X [mm]	16	18	19	22
Y [mm]	0	1	1	4

25	28	32	40
15	18	22	30

Fasada z dwoma drzwiami

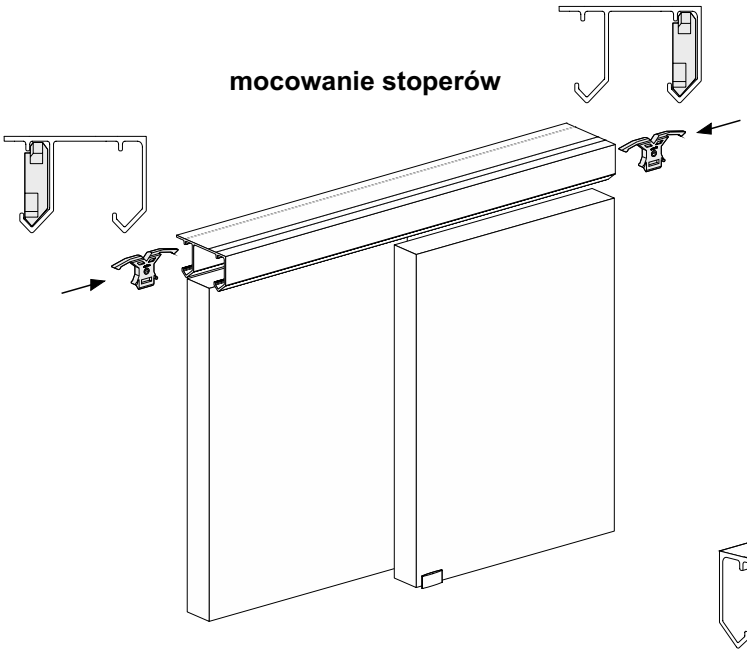

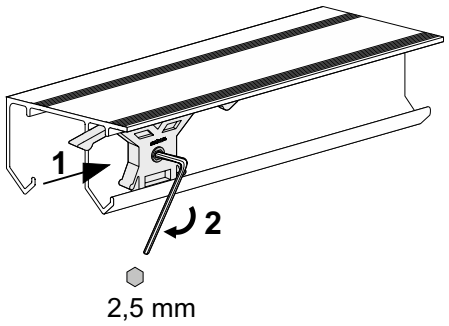

2,5 mm

Fasada z trzema drzwiami

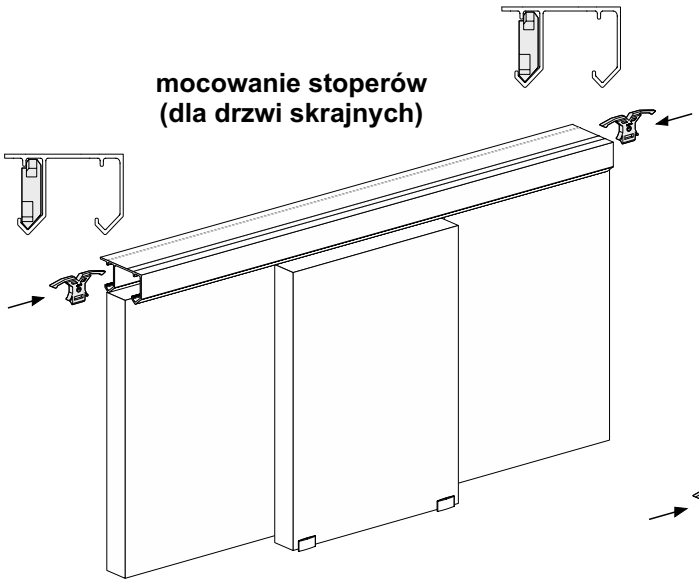

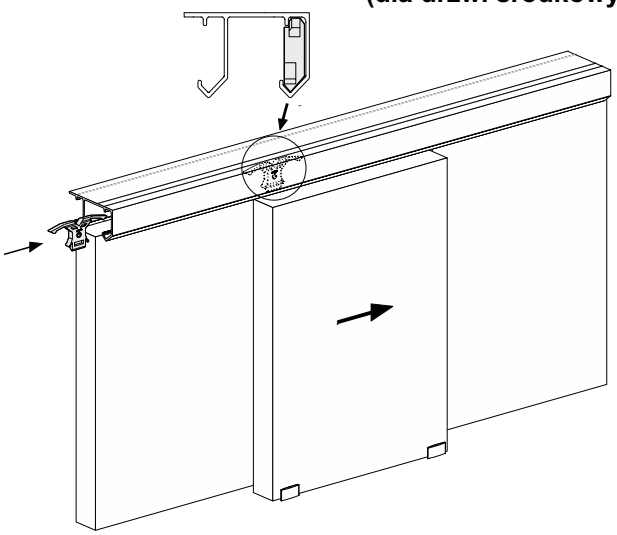

UWAGA

Jeżeli do drzwi środkowych zastosujemy **stoper**, drzwi będzie można otwierać tylko w jednym kierunku, w lewo **lub** w prawo (w zależności przy którym wózku zamocujemy stoper).
Przy zastosowaniu **samodomykacza**, drzwi środkowe można otwierać **w obu kierunkach**.

Montaż samodomykaczy

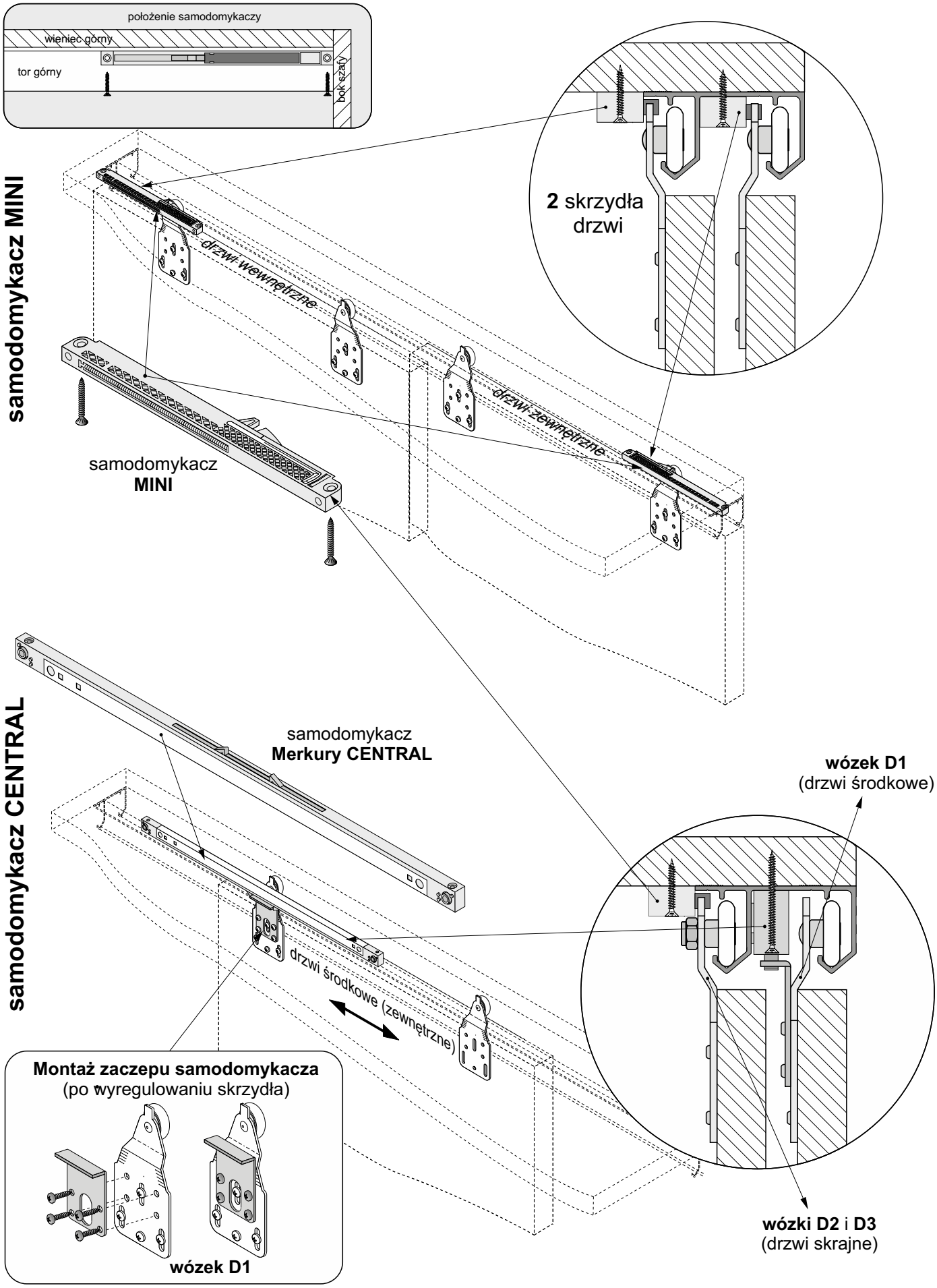



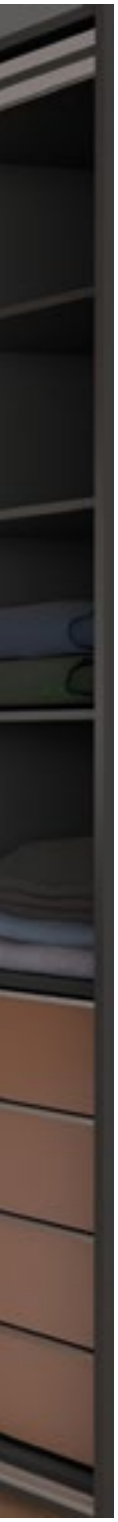

DRZWI PRZESUWNE Z NIEWIDOCZNYMI TORAMI Z GÓRNYM I DOLNYM SYSTEMEM JEZDNYM

SYSTEM **CONCORDIA**
SYSTEM **HARMONY II**
SYSTEM **CAPITOL**
SYSTEM **EDEN 4**
Linia PAX
Linia PAX XL
EDEN **18 BOARD**
SYSTEM **IDEA**
SYSTEM **OPTIMA**

CONCORDIA

System CONCORDIA to innowacyjny system drzwi przesuwnych, klasy premium, przeznaczony do mniejszych szaf, szafek oraz komód. Fronty po zamknięciu tworzą jedną, symetryczną linię. Niewidoczne tory, możliwość dostosowania pod wymiar oraz opcja montażu całego mechanizmu jezdnego od góry jak i od dołu mebla, pozwala na szerokie wykorzystanie systemu CONCORDIA również w szafkach wiszących. Integralną częścią systemu CONCORDIA jest mechanizm miękkiego domyku uruchamiany zarówno przy otwarciu jak i zamknięciu skrzydła. System przeznaczony jest do drzwi o grubości od 15 do 22 mm.

HARMONY II

Harmony II jest systemem pozwalającym na konstruowanie szaf, których fronty po zamknięciu tworzą jedną płaszczyznę gwarantując estetykę i najwyższy komfort użytkowania. Zamknięte drzwi tworzą harmonijną całość, a wszystkie elementy systemu są niewidoczne. Mechanizm jezdny wraz z wbudowanymi samodomykaczami zapewnia lekkie, płynne, łagodne i ciche przesuwanie skrzydeł drzwiowych, a możliwość dostosowania długości toru pod wymiar pozwala na realizację projektów dopasowanych do indywidualnych potrzeb.

CAPITOL

CAPITOL to elegancki system do drzwi przesuwnych klasy premium, przeznaczony do wolnostojących 2- i 3-skrzydłowych. CAPITOL pozwala przesuwać ciężkie drzwi o wadze do 80 kg w wyjątkowo lekki i równomierny sposób. Jest to rozwiązanie do każdego rodzaju szaf, zarówno mniejszych, jak i większych. Niewidoczne tory oraz inne elementy aluminiowe sprawiają, że system jest niemal ukryty za fasadą. Zastosowanie CAPITOLU pozwala realizować projekty o nowoczesnym i minimalistycznym charakterze.

EDEN 4, EDEN 18 BOARD

System do szaf wolnostojących z niewidocznym systemem jezdnym i konstrukcji ramowej w systemie EDEN 4 pozwala na wykorzystanie szkła o grubości 4 mm, a dzięki szlifowaniu krawędzi szkła, pozwala na projektowanie fasady z niemal niewidocznymi od frontu profilami aluminiowymi. Natomiast system EDEN 18 BOARD jest przeznaczony do płyty 18 mm i możemy zastosować szeroki wachlarz rączek z sysytemu GEMINI 18

IDEA

Tor górny i dolny oraz wózki i prowadniki są ukryte za drzwiami. W efekcie przy zamkniętych drzwiach nie widać poszczególnych elementów systemu. Dzięki niewielkim gabarytom nawet po otwarciu drzwi, tory stają się mało widoczne. Istnieje również możliwość oklejenia ich folią drewnopodobną. Drzwi mogą przesuwać się naprzemiennie – nie dochodzi do kolizji pomiędzy nimi.

OPTIMA

OPTIMA 18 to system do drzwi przesuwnych z niewidocznym mechanizmem jezdnym przeznaczony do szaf wolnostojących.
Tor górny i dolny oraz wózki i prowadniki są ukryte za drzwiami. W efekcie, przy zamkniętych drzwiach, nie widać poszczególnych elementów systemu, natomiast po otwarciu drzwi widoczne są jedynie fragment toru górnego i przód toru dolnego, a wózki i prowadniki są praktycznie niewidoczne.

SYSTEM **CONCORDIA**

20 kg | 15-22 mm płyta | ONE PACK

System drzwi przesuwnych z niewidocznym torem górnym i dolnym



CHARAKTERYSTYKA	
Przeznaczenie	**Drzwi przesuwne**
Tor	**Podwójny**
Układ jezdny	**Dolny lub górny (zależnie od montażu)**
Prowadzenie górne	**Zespół jezdny z łożyskami kulkowymi**
Prowadzenie dolne	**Zawias z prowadnikiem rolkowym**
Konstrukcja	**Płytowa**
Grubość wypełnienia	**15-22 mm**
Rodzaj wypełnienia	**Płyta**
Max. obciążenie skrzydła	**20 kg**
Max. długość rączki	**Brak**
Max. długość toru	**2350 mm**
Szczotki odbojowe	**Brak**
Szczotki przeciwkurzowe	**Brak**
Program sprzedażowy	**ONE PACK**
Dekorowanie	**Brak**

ZASTOSOWANIE
Meble skrzyniowe, szafki, komody

ONE PACK **CONCORDIA**



INDEKS	KOLOR	DŁUGOŚĆ (mm)	OPAK. ZBIORCZE	JEDN. MIARY
05808	SREBRNY	1150-1750	1	kpl.
05809	SREBRNY	1750-2350	1	kpl.

i *Elementy składowe systemu (2 skrzydła)*

NAZWA	ILOŚĆ
Tor z mechanizmem jezdnym	1 szt.
Mechanizm uchylno-jezdny	2 szt.
Listwa prowadząca	4 szt.
Zawieszki drzwi	4 szt.
Zaślepki	4 szt.
Klucz imbusowy 4 mm	1 szt.
Klucz imbusowy 3 mm	1 szt.
Klucz imbusowy 2 mm	1 szt.
Klucz płaski sześciokątny	1 szt.
Odbojnik naklejany	4 szt.
Wkręty ø4x16	60/64 szt.
Wkręty ø4x25	20/28 szt.
Instrukcja montażu	1 szt.

SYSTEM DO PROSTOWANIA PŁYT

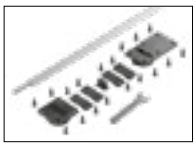

INDEKS	OPAK. ZBIORCZE	JEDN. MIARY
20239	50	kpl.

i *Elementy składowe zestawu*

NAZWA	ILOŚĆ
Osada nakrętki dolnej	1 szt.
Osada nakrętki górnej	1 szt.
Nakrętka M6	2 szt.
Uchwyt-zaślepka nakrętki M6	1 szt.
Obejma maskownicy	4 szt.
Maskownica śruby	1 szt.
Śruba M6x1987	1 szt.
Kluczyk 10 mm	1 szt.
Wkręty	1 kpl.
Instrukcja montażu	1 szt.

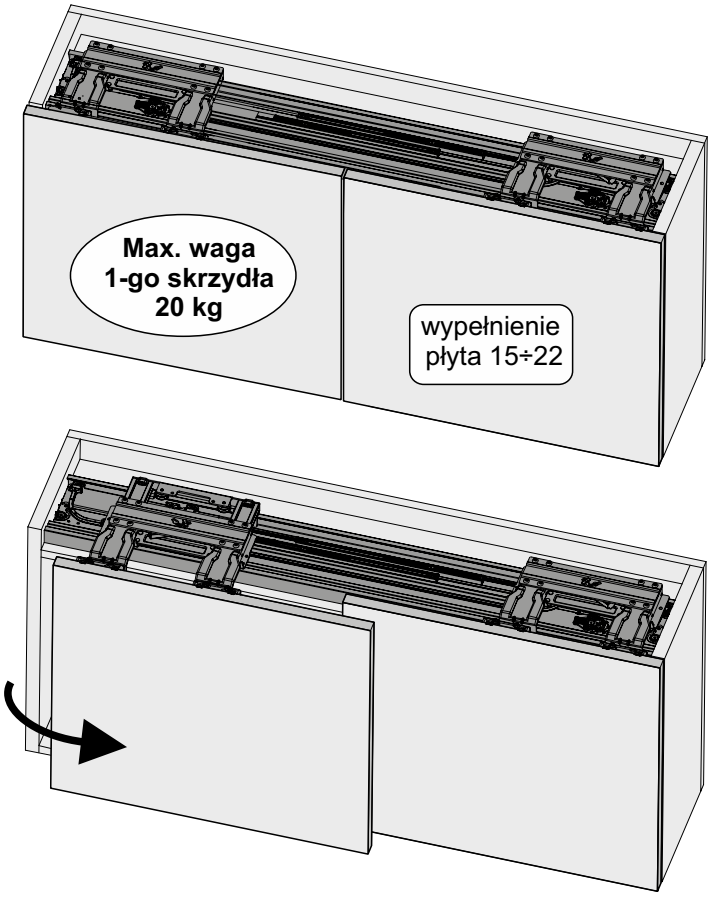

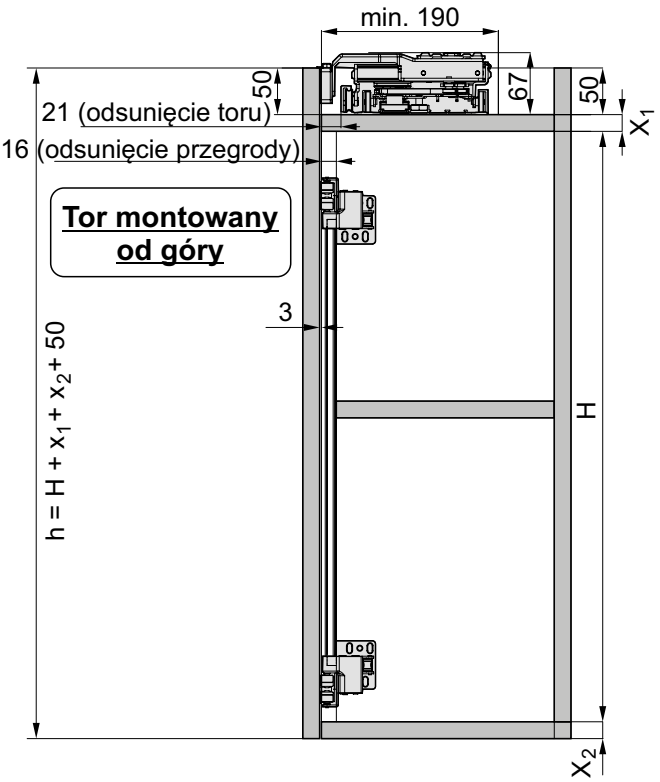

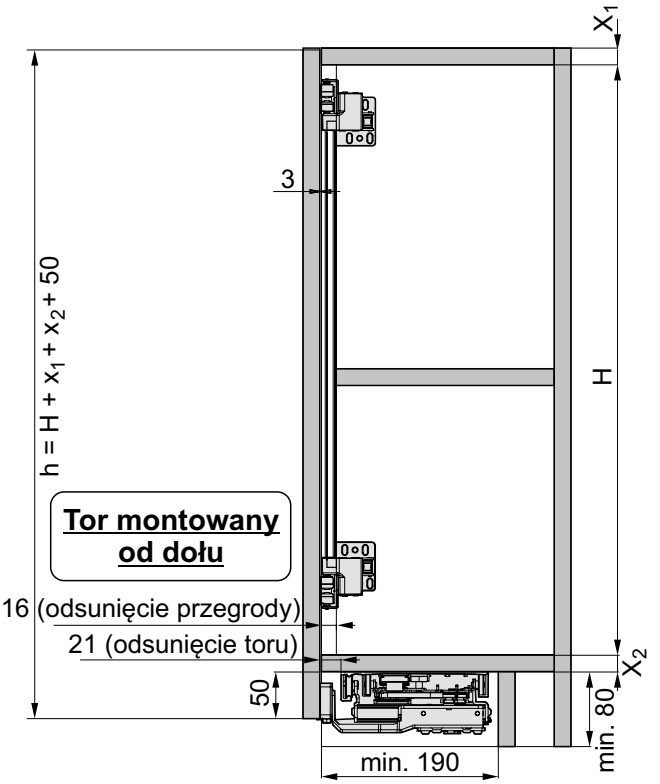

Tor [mm]	Zakres szerokości światła otworu korpusu D [mm]	Zakres szerokości skrzydła drzwi d [mm]	Wysokość skrzydła drzwi h [mm]
1750	1150÷1750	600÷900	⩽ 1000
2350	1750÷2350	900÷1200	⩽ 1500

ELEMENTY SKŁADOWE

Zestaw CONCORDIA (2 skrzydła)

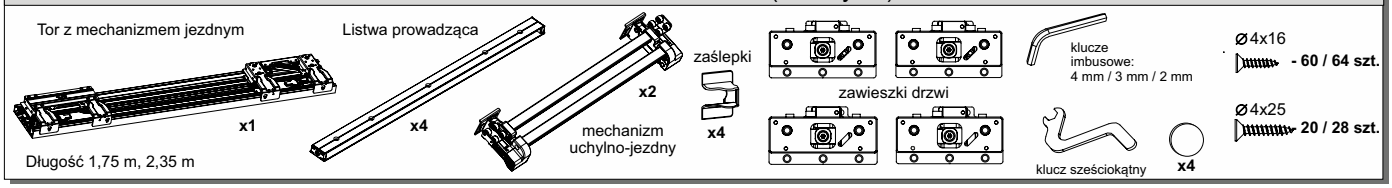

Tor montowany od dołu

Wymiary korpusu

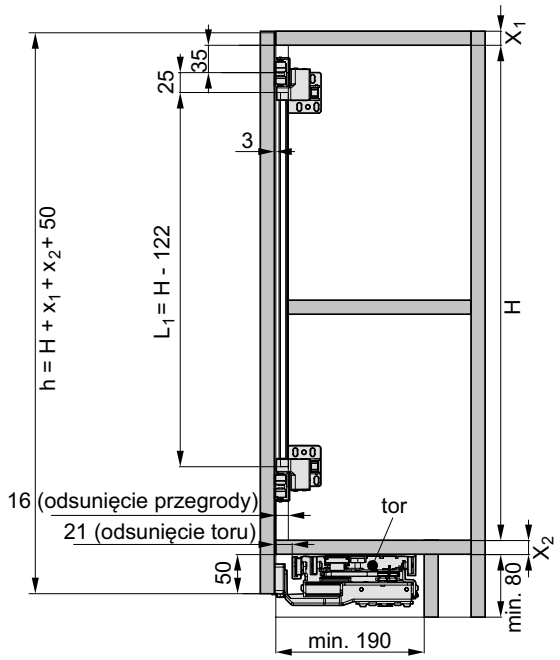

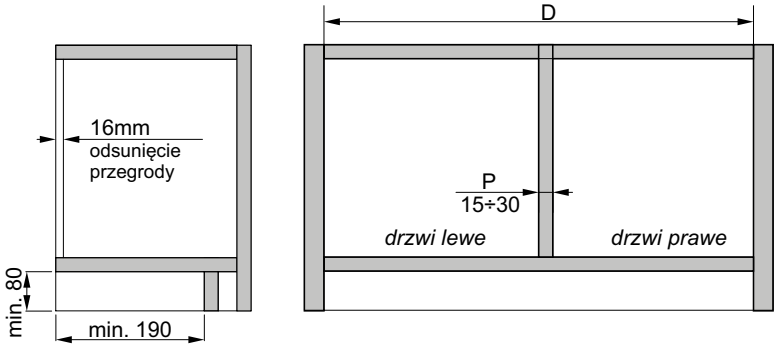

H - wysokość światła otworu
h - wysokość skrzydła drzwi
x_1 - grubość wieńca górnego
x_2 - grubość wieńca dolnego
L_1 - długość drążka mechanizmu
P - grubość przegrody pionowej (15÷30 mm)
D - szerokość światła otworu korpusu
S - szczelina (3÷5 mm)
G - nałożenie drzwi na bok korpusu (-3÷25 mm)
d - szerokość drzwi
L_2 - długość listwy prowadzącej

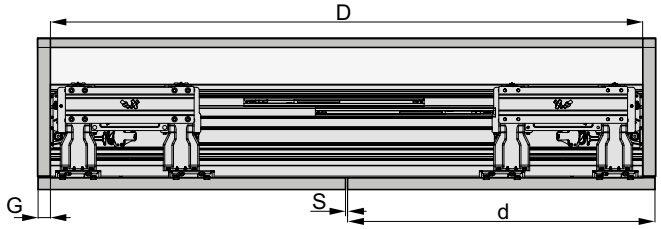

Wymiary drzwi

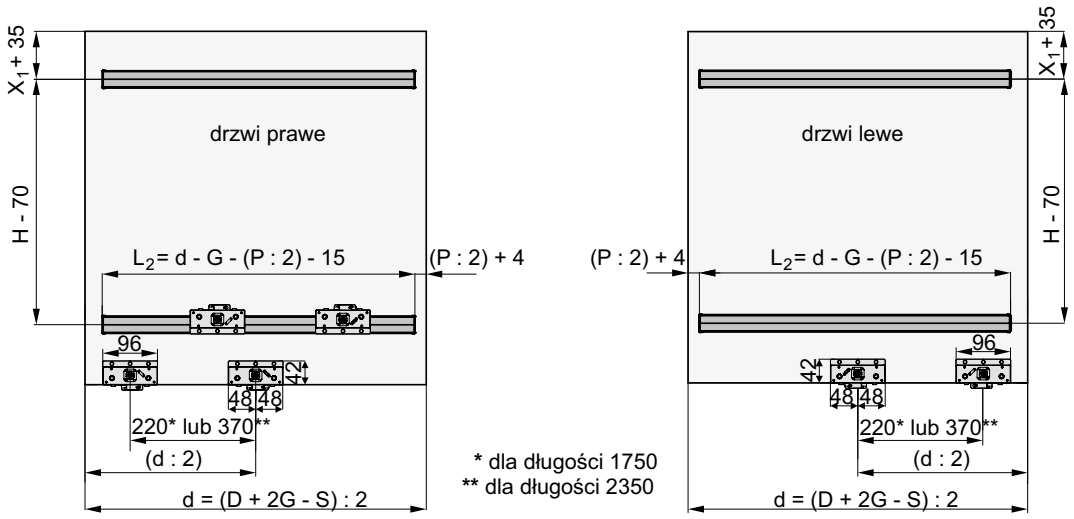

* dla długości 1750
** dla długości 2350

Tor montowany od góry

Wymiary korpusu

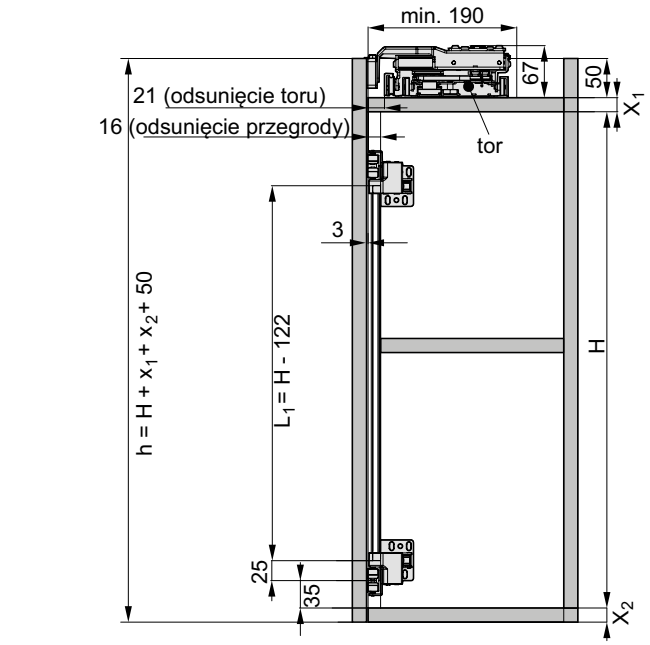

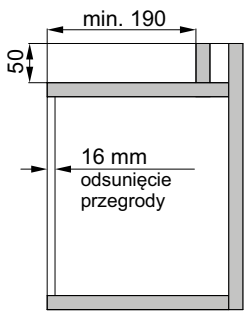

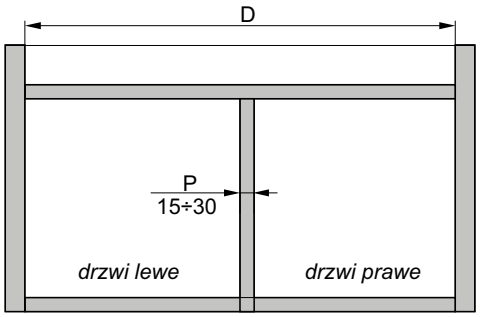

H - wysokość światła otworu
h - wysokość skrzydła drzwi
x_1 - grubość wieńca górnego
x_2 - grubość wieńca dolnego
L_1 - długość drążka mechanizmu
P - grubość przegrody pionowej (15÷30 mm)
D - szerokość światła otworu korpusu
S - szczelina (3÷5 mm)
G - nałożenie drzwi na bok korpusu (-3÷25 mm)
d - szerokość drzwi
L_2 - długość listwy prowadzącej

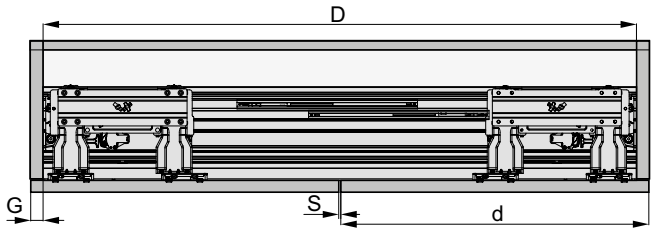

Wymiary drzwi

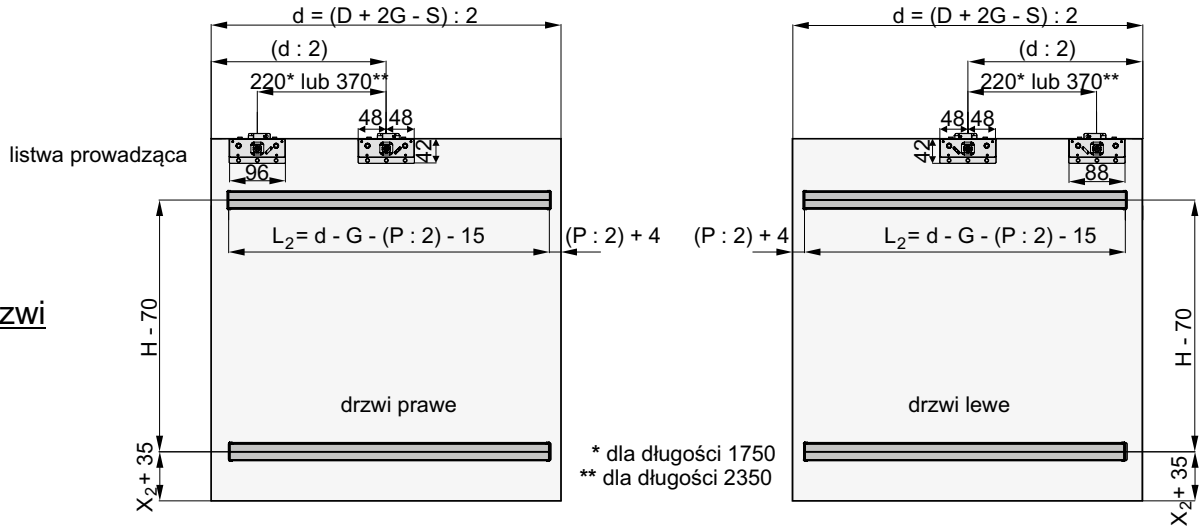

Docinanie listwy prowadzącej

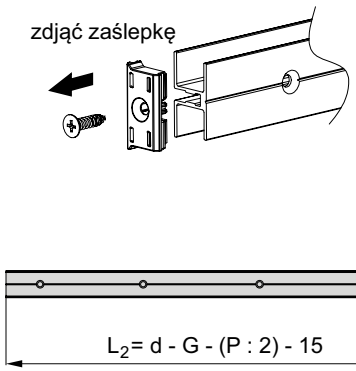

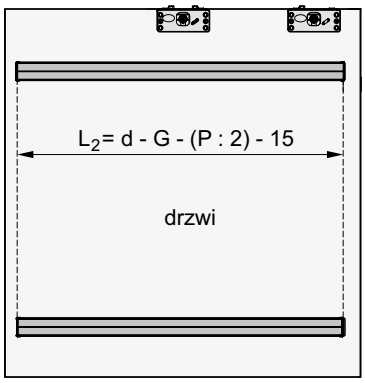

zamontować listwy na skrzydłach drzwi

Docinanie toru

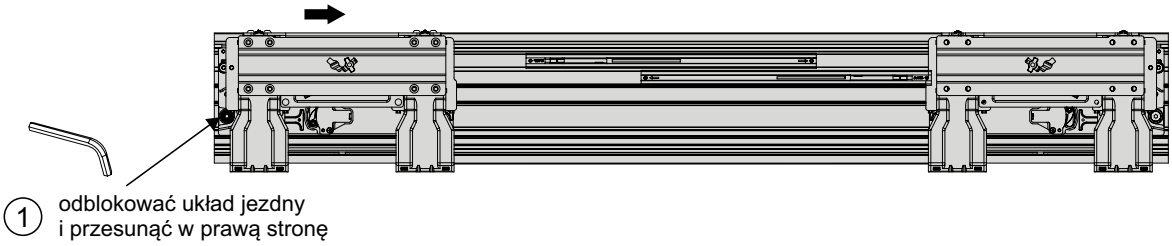

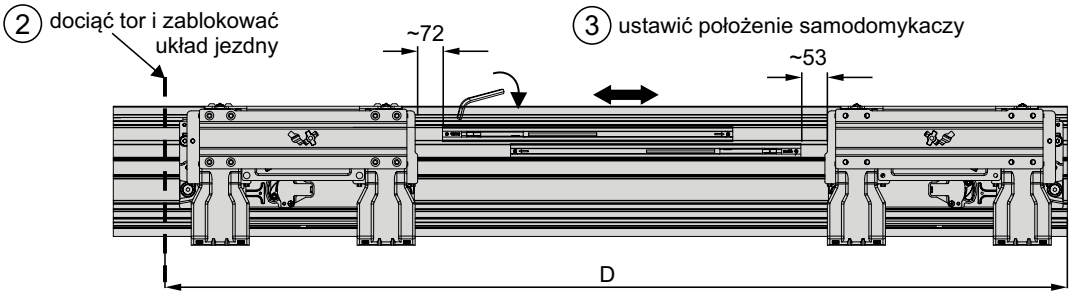

UWAGA! Przy docinaniu toru, uważać aby opiłki nie dostały się do układu jezdnego

Docinanie profili w mechanizmie uchylno-jezdnym

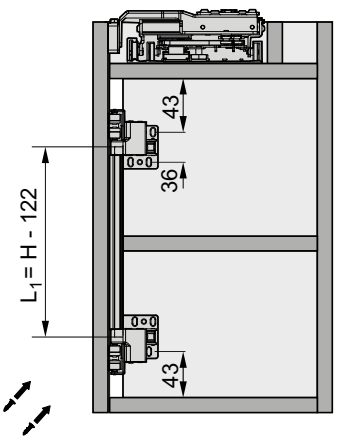

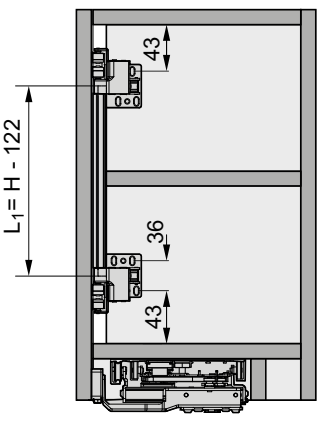

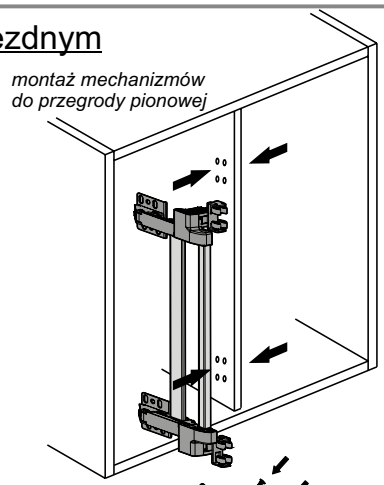

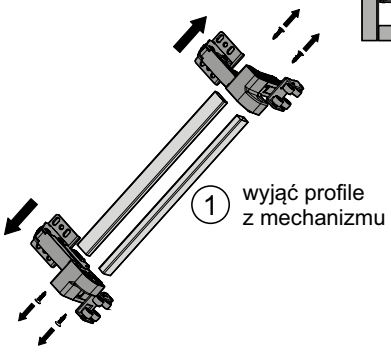

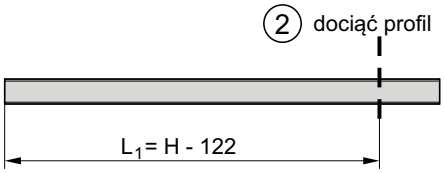

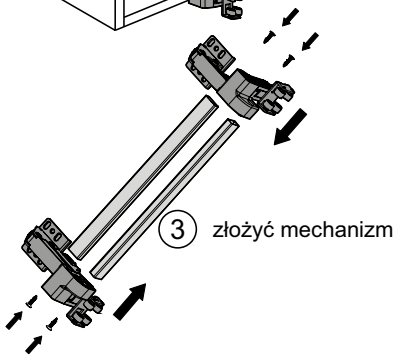

Montaż szafy:
tor montowany od góry

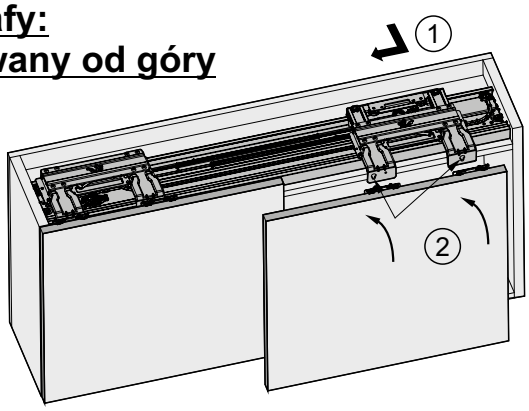

wysunąć wózek **(1)** i zamocować zawieszki w otwory wózków mechanizmu jezdnego **(2)**

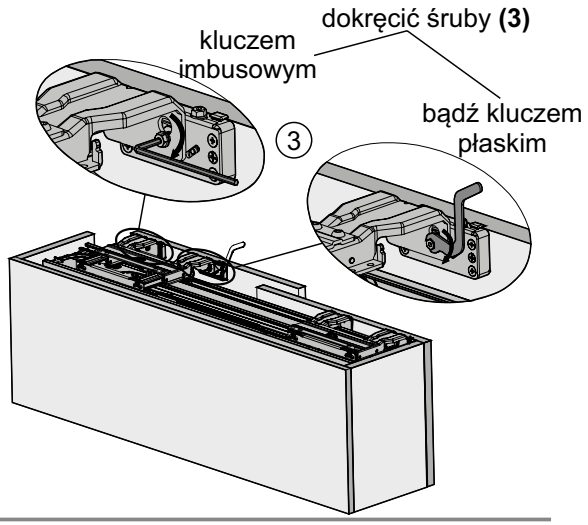

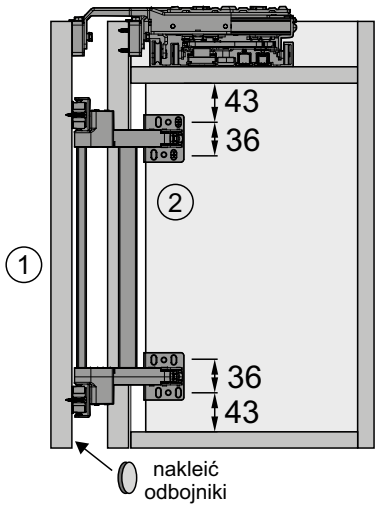

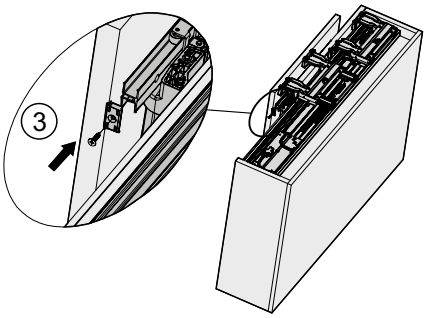

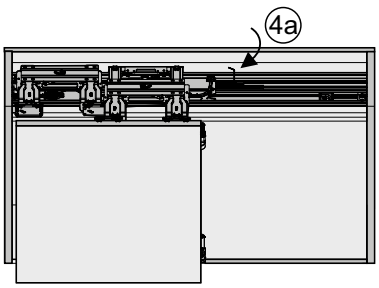

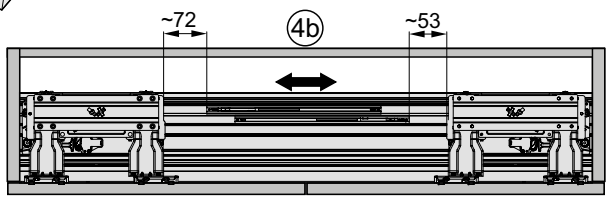

Otworzyć drzwi i wsunąć rolki układu uchylno-jezdnego w listwy prowadzące **(1).** Ustalić położenie zawiasów, przykręcić (pozycja w której wózki płynnie chodzą w listwie) i dokręcić **(2).** Wkręcić zaślepki w listwę prowadzącą **(3).** Na otwartych drzwiach ustalić położenie samodomykacza **(4).**

Regulacja położenia drzwi

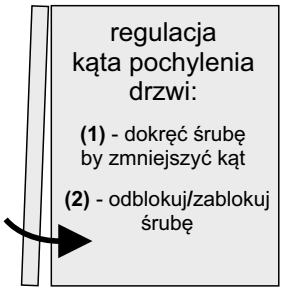

regulacja kąta pochylenia drzwi:

(1) - dokręć śrubę by zmniejszyć kąt

(2) - odblokuj/zablokuj śrubę

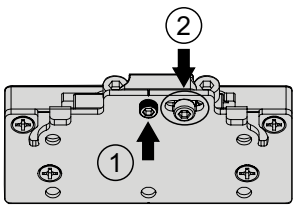

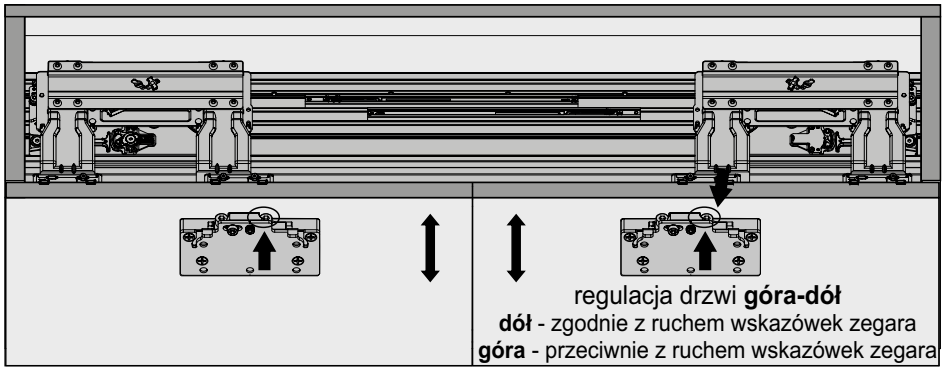

regulacja drzwi **góra-dół**
dół - zgodnie z ruchem wskazówek zegara
góra - przeciwnie z ruchem wskazówek zegara

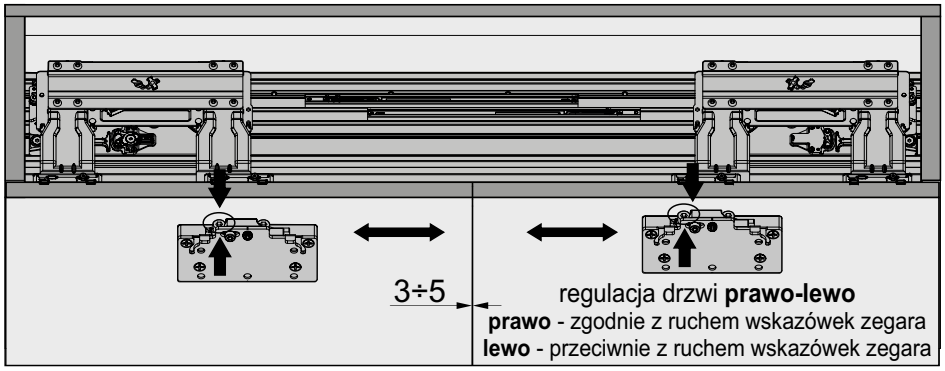

regulacja drzwi **prawo-lewo**
prawo - zgodnie z ruchem wskazówek zegara
lewo - przeciwnie z ruchem wskazówek zegara

Montaż szafy:
tor montowany od dołu

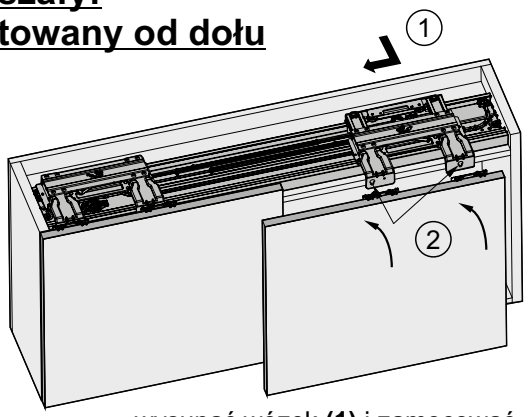

wysunąć wózek **(1)** i zamocować zawieszki w otwory wózków mechanizmu jezdnego **(2)**

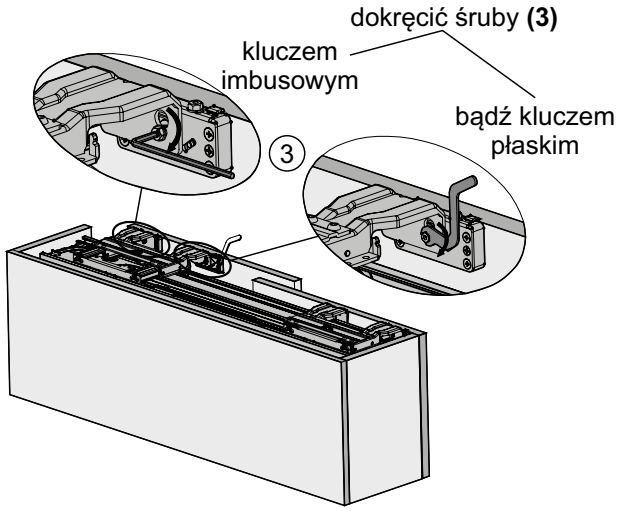

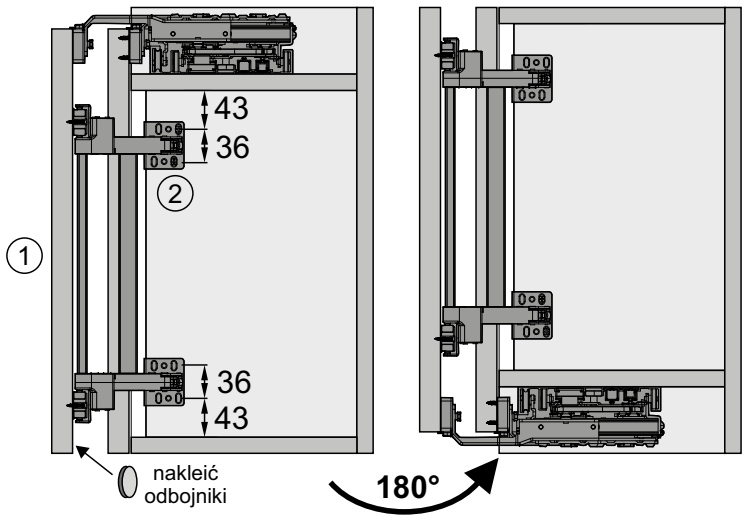

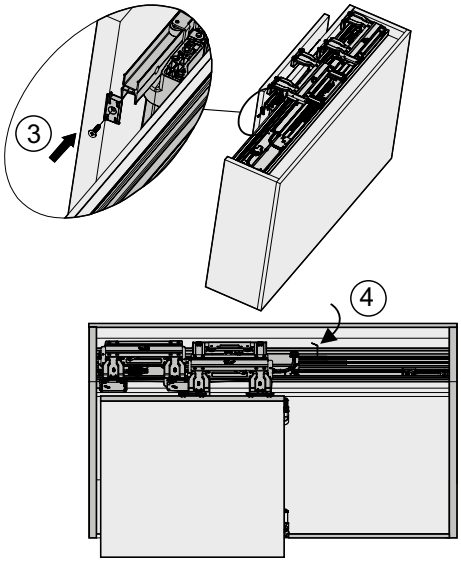

Otworzyć drzwi i wsunąć rolki układu uchylno-jezdnego w listwy prowadzące **(1).** Ustalić położenie zawiasów, przykręcić (pozycja w której wózki płynnie chodzą w listwie) i dokręcić **(2).** Wkręcić zaślepki w listwę prowadzącą **(3).** Na otwartych drzwiach ustalić położenie samodomykacza **(4).** Obrócić szafkę o 180 stopni **(5)**

Regulacja położenia drzwi

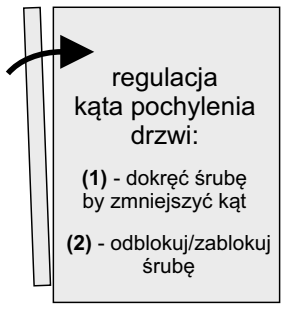

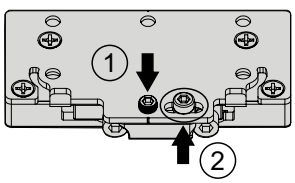

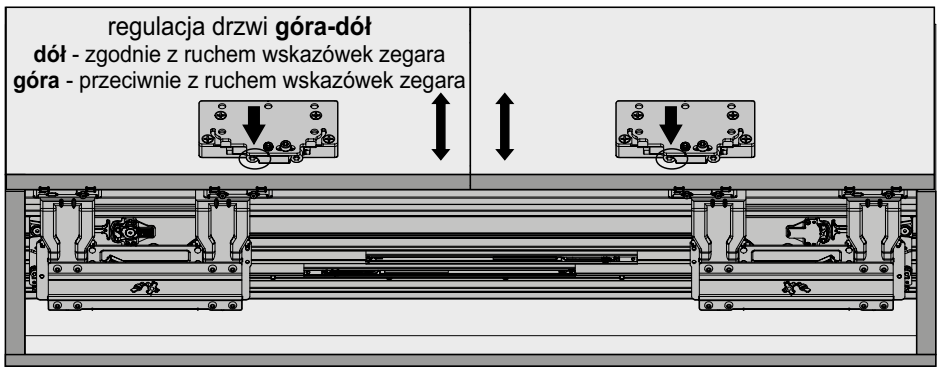

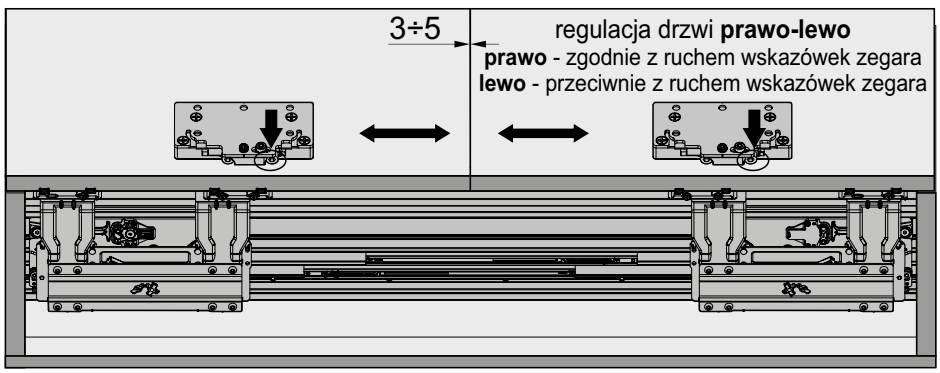

SYSTEM **HARMONY II**

60 kg | 16-46 mm płyta | ONE PACK

System drzwi przesuwnych z niewidocznym torem górnym i dolnym



CHARAKTERYSTYKA

Przeznaczenie	**Drzwi przesuwne**
Tor	**Podwójny**
Układ jezdny	**Górny**
Prowadzenie górne	**Zespół jezdny z łożyskami kulkowymi**
Prowadzenie dolne	**Prowadnik rolkowy z łożyskiem kulkowym**
Konstrukcja	**Płytowa**
Grubość wypełnienia	**16-46 mm z uchwytem**
Rodzaj wypełnienia	**Płyta 16-46 mm z uchwytem**
Max. obciążenie skrzydła	**60 kg**
Max. długość toru	**2850 mm**
Szczotki odbojowe	**Brak**
Szczotki przeciwkurzowe	**Brak**
Program sprzedażowy	**ONE PACK**
Dekorowanie	**Brak**

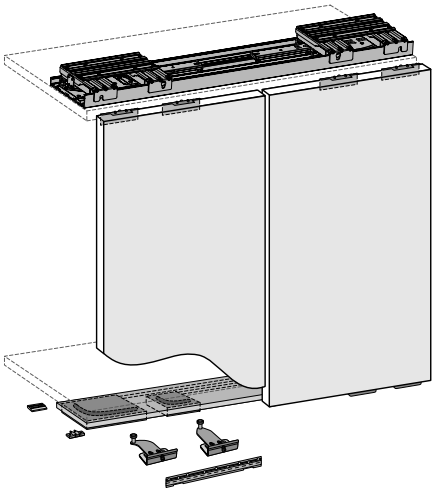

ZASTOSOWANIE

Szafy wolnostojące, garderoby

ONE PACK **HARMONY II**



INDEKS	KOLOR	DŁUGOŚĆ (mm)	OPAK. ZBIORCZE	JEDN. MIARY
05886	SREBRNY	1650-2050	1	kpl.
06090	SREBRNY	2050-2450	1	kpl.
06060	SREBRNY	2450-2850	1	kpl.

i *Elementy składowe systemu (2 skrzydła)*

NAZWA	ILOŚĆ
Tor górny Harmony II	1 szt.
Tor dolny Harmony II	1 szt.
Zawieszka górna boczna	2 szt.
Zawieszka górna środkowa	2 szt.
Zawieszka dolna boczna	2 szt.
Zawieszka dolna środkowa	2 szt.
Sprężyna	2 szt.
Szablon	1 szt.
Odbojnik naklejany	4 szt.
Klucz płaski sześciokątny	1 szt.
Klucz imbusowy 4 mm	1 szt.
Klucz imbusowy 3 mm	1 szt.
Wkręty ø4x16	1 szt.
Instrukcja montażu	1 szt.

SYSTEM DO PROSTOWANIA PŁYT

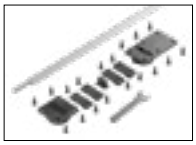

INDEKS	OPAK. ZBIORCZE	JEDN. MIARY
20239	50	kpl.

i *Elementy składowe zestawu*

NAZWA	ILOŚĆ
Osada nakrętki dolnej	1 szt.
Osada nakrętki górnej	1 szt.
Nakrętka M6	2 szt.
Uchwyt-zaślepka nakrętki M6	1 szt.
Obejma maskownicy	4 szt.
Maskownica śruby	1 szt.
Śruba M6x1987	1 szt.
Kluczyk 10 mm	1 szt.
Wkręty	1 kpl.
Instrukcja montażu	1 szt.

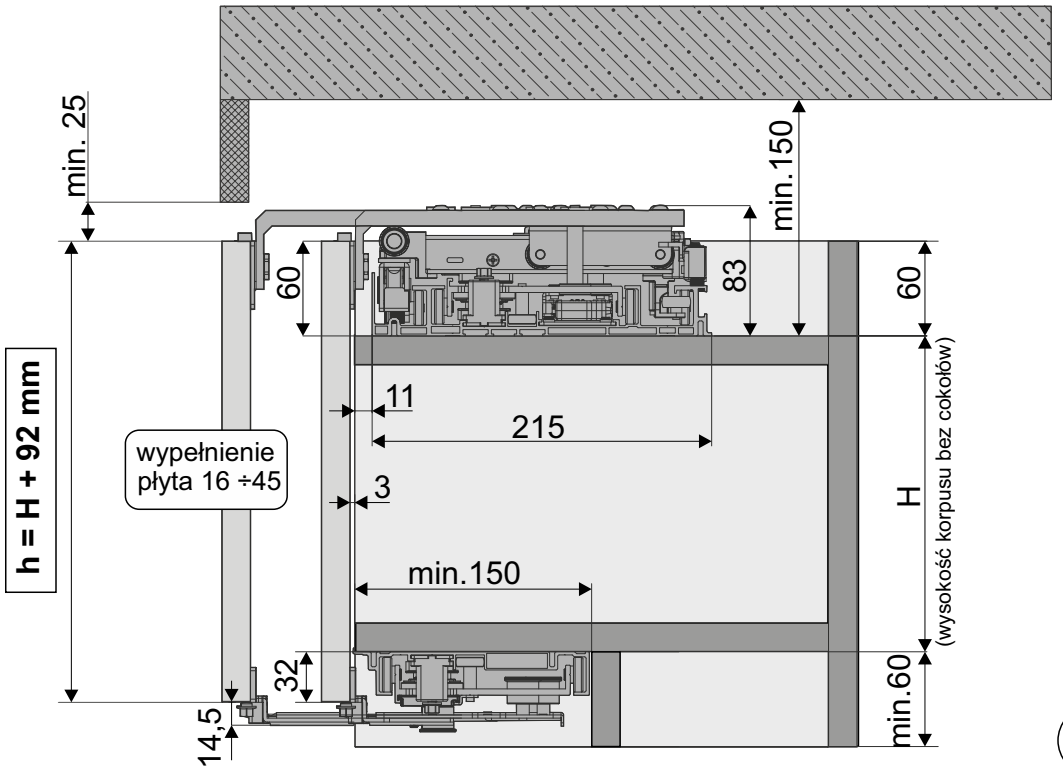

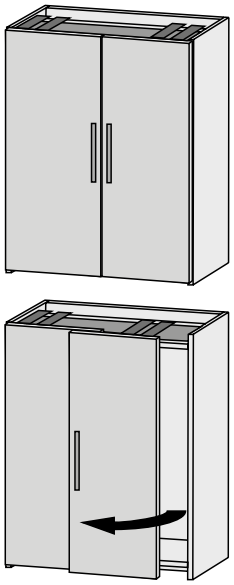

Max. waga 1-go skrzydła 60 kg

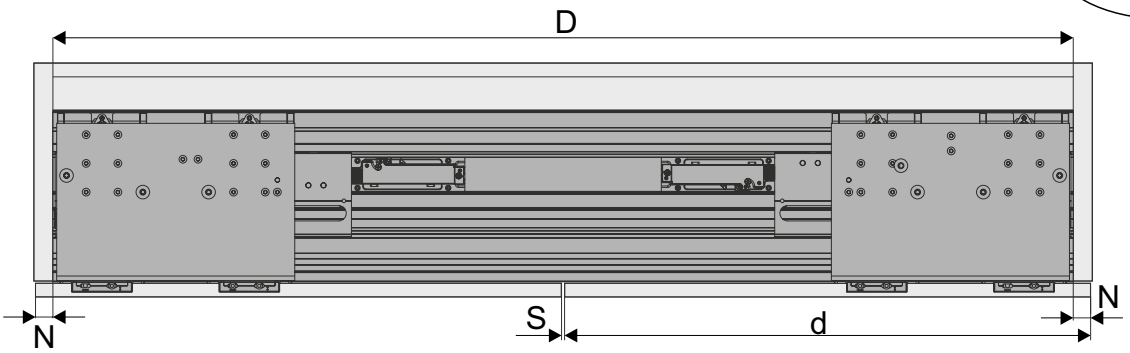

UWAGA W celu wyeliminowania ewentualnego wyginania się drzwi (użycie płyty złej jakości) w systemie Harmony II zaleca się montaż systemu do prostowania płyt

szerokość wnętrza szafy- **D**	**1650 ÷ 2050** mm *(dla dł. toru 2,05 m)* **2050 ÷ 2450** mm *(dla dł. toru 2,45 m)* **2450 ÷ 2850** mm *(dla dł. toru 2,85 m)*
szczelina- **S**	S ⩾ 4 mm
nałożenie- **N**	N ⩽ 25 mm
szerokość skrzydła drzwi - **d**	d = (D + 2 x N - S) : 2
wysokość skrzydła drzwi - **h**	**h** = H + 92 mm
maksymalna grubość drzwi (wraz z uchwytem)	**max 46 mm (wraz z uchwytem)**

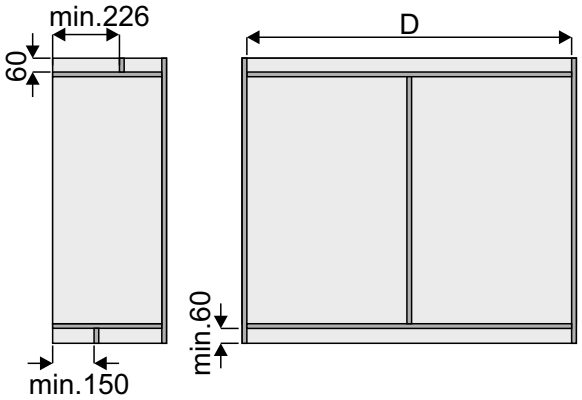

ELEMENTY SKŁADOWE

Zestaw HARMONY II (2 skrzydła)

Tor górny\ dolny **HARMONY II**
Długość: 2,05m; 2,45 m; 2,85 m;

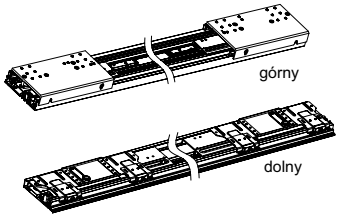

zawieszka górna boczna

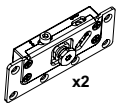

zawieszka dolna boczna

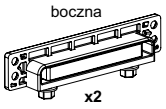

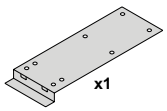

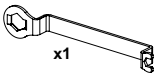

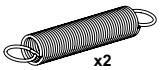

zawieszka górna środkowa

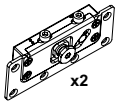

zawieszka dolna środkowa

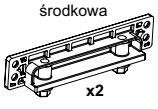





Wymiary drzwi

Drzwi nakładane

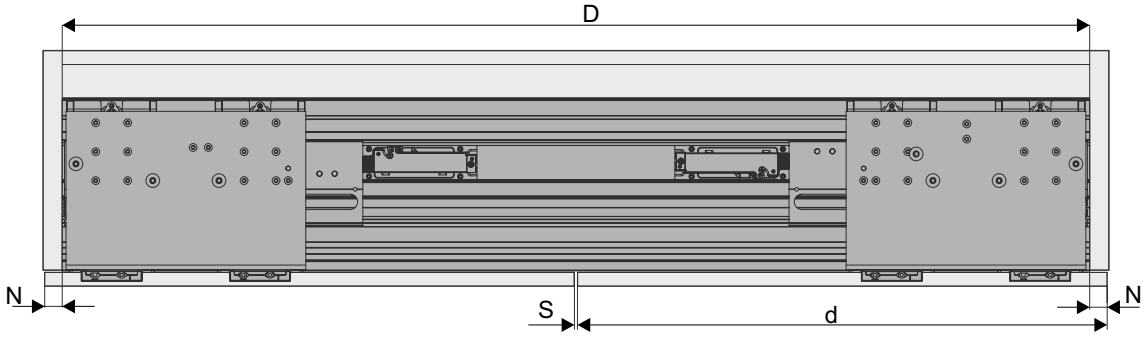

szerokość wnętrza szafy- **D**	**1650 ÷ 2050** mm *(dla dł. toru 2,05 m)* **2050 ÷ 2450** mm *(dla dł. toru 2,45 m)* **2450 ÷ 2850** mm *(dla dł. toru 2,85 m)*
szerokość skrzydła drzwi - **d**	d = (D + 2 x N - S) : 2
szczelina- **S**	S ⩾ 4 mm
nałożenie- **N**	N ⩽ 25 mm

Drzwi wpuszczane

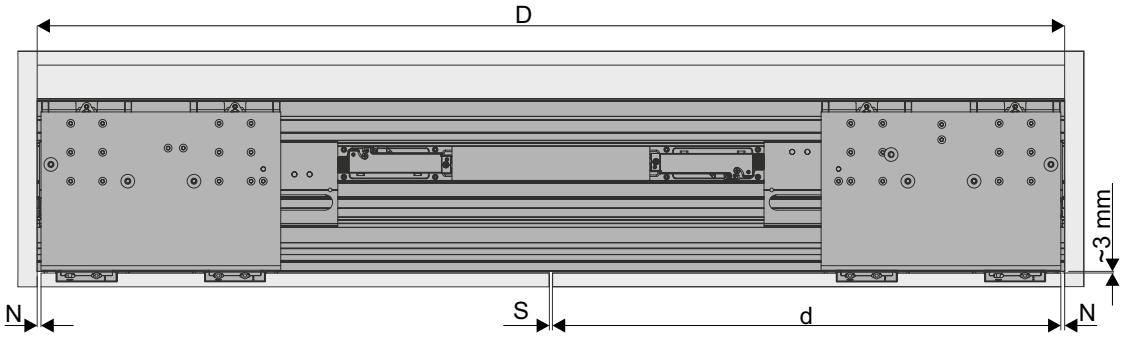

szerokość wnętrza szafy- **D**	**1650 ÷ 2050** mm *(dla dł. toru 2,05 m)* **2050 ÷ 2450** mm *(dla dł. toru 2,45 m)* **2450 ÷ 2850** mm *(dla dł. toru 2,85 m)*
szerokość skrzydła drzwi - **d**	d = (D - 2 x N - S) : 2
szczelina środkowa - **S**	S ⩾ 4 mm
szczelina boczna - **N**	N ⩾ 3 mm

Montaż zawieszek

UWAGA! Należy zwrócić uwagę na prawidłową kolejność montażu zawieszek

A - zawieszka górna środkowa
B - zawieszka górna boczna
C - zawieszka dolna środkowa
D - zawieszka dolna boczna

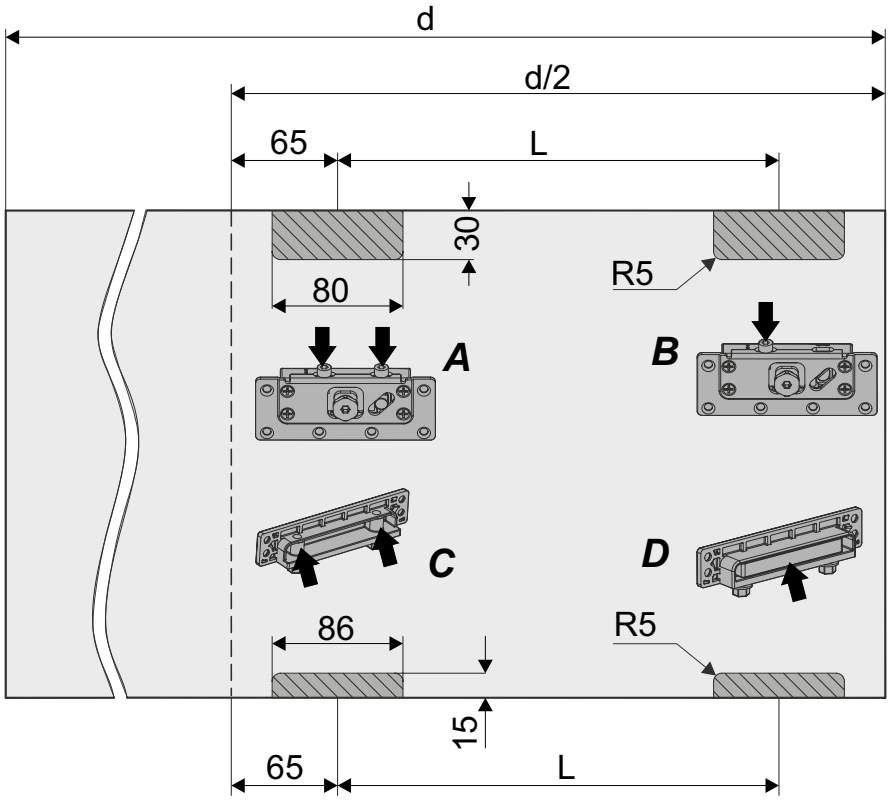



drzwi lewe

Rozstaw - **L**	Długość zestawu
270 mm	1650÷2050 mm
370 mm	2050÷2450 mm
470 mm	2450÷2850 mm

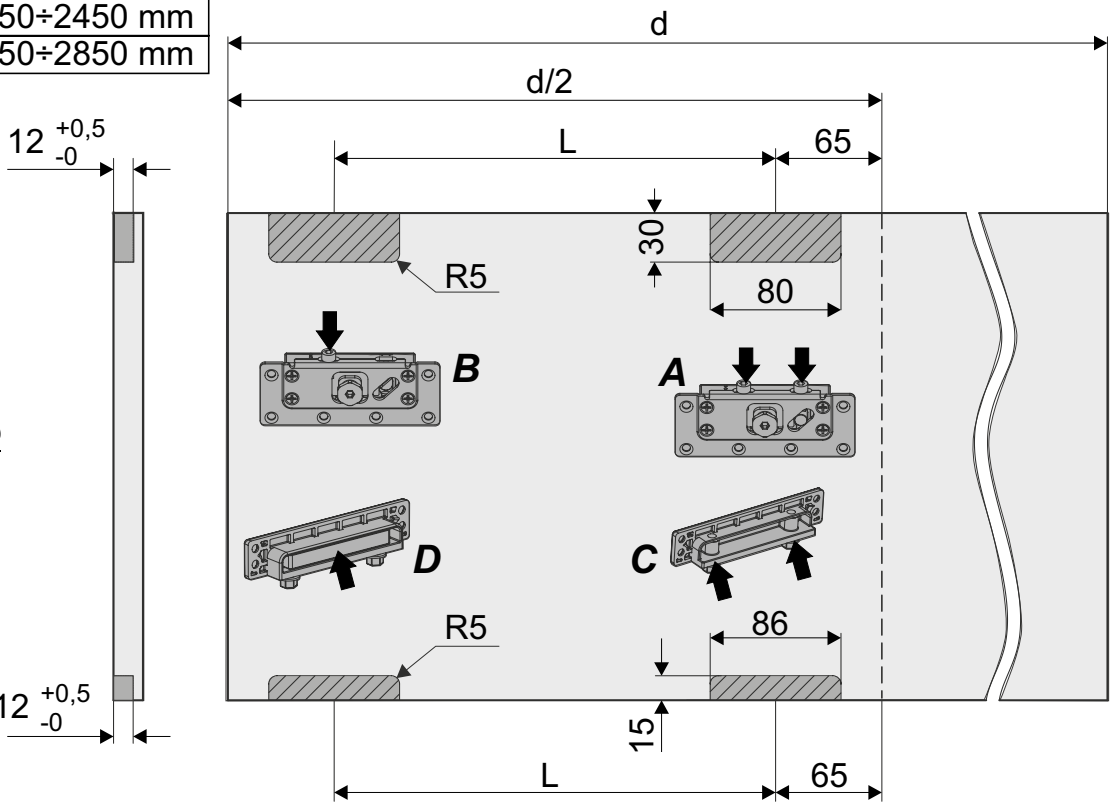

drzwi prawe

Docinanie toru górnego

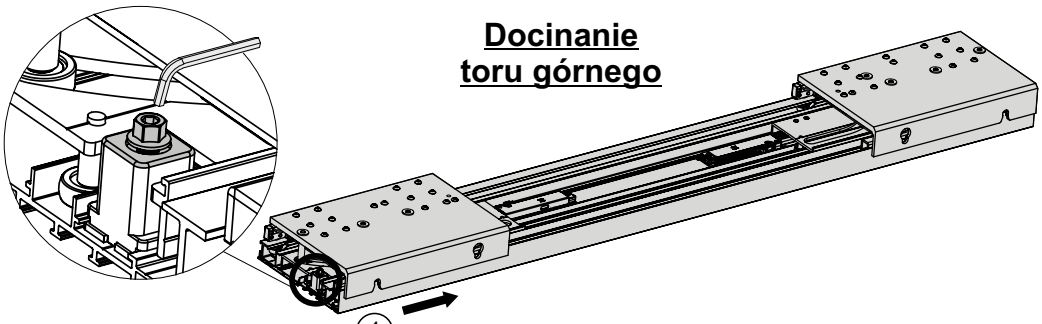

1 Poluzować śrubę i przesunąć układy jezdny w prawo

2 Przyciąć tor i zablokować układ jezdny

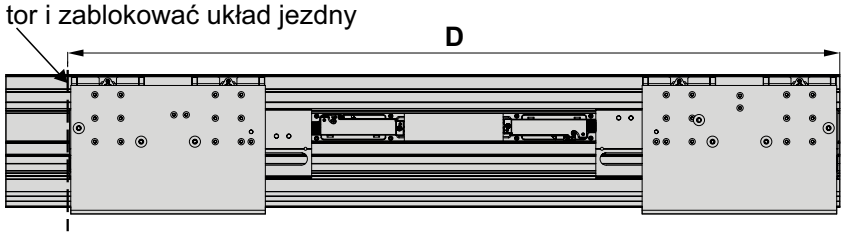

UWAGA! Przy docinaniu toru uważać aby opiłki nie dostały się do układu jezdnego

Docinanie toru dolnego

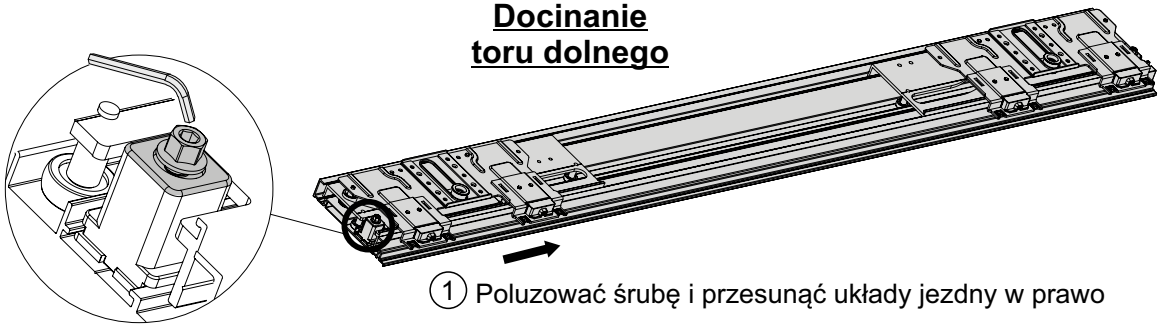

1 Poluzować śrubę i przesunąć układy jezdny w prawo

2 Przyciąć tor i zablokować układ jezdny

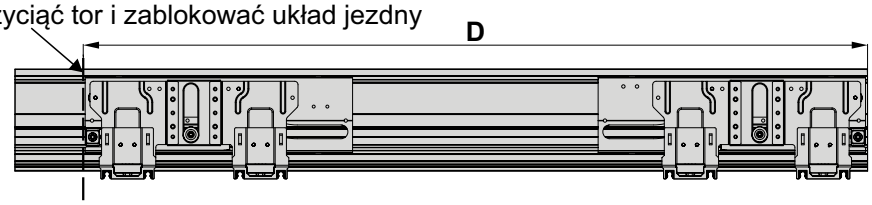

UWAGA! Przy docinaniu toru uważać aby opiłki nie dostały się do układu jezdnego

Montaż torów

Wariant A
wkrętami od zewnętrznej strony

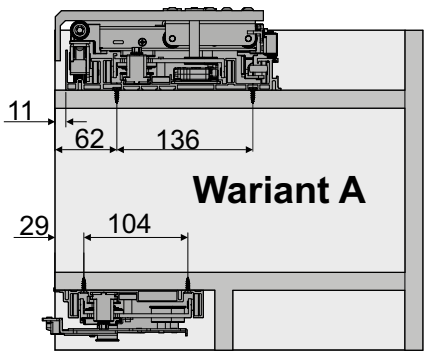

*wkręty **4x16** (zawarte w zestawie)*

Wariant B
za pomocą szablonu wkrętami od wnętrza korpusu

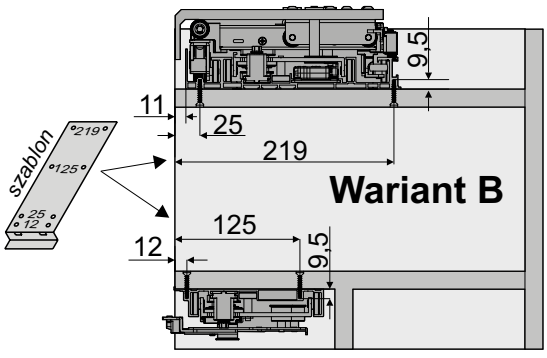

*zalecany wkręt z łbem stożkowym **4x25***
(brak w zestawie)

Montaż drzwi

Wózek górny zsunąć do środka (1)
Poluzować śruby w zawieszkach drzwi,
wsunąć śruby zawieszek w otwory wózka górnego (2)

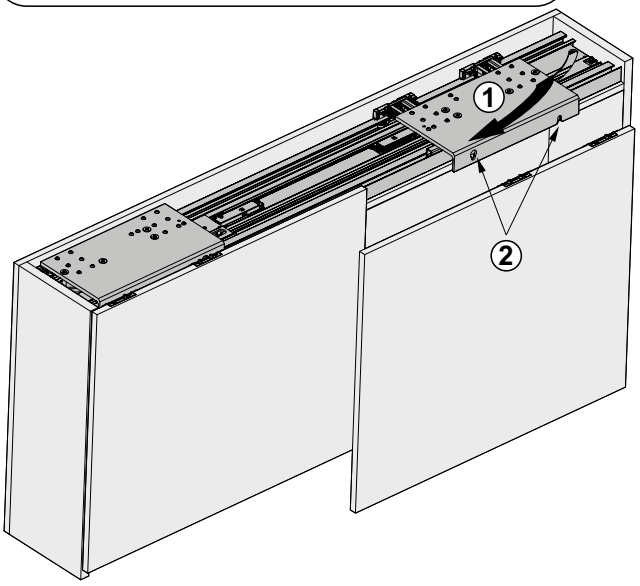

Lekko zakręcić śruby zawieszek za pomocą klucza (3)

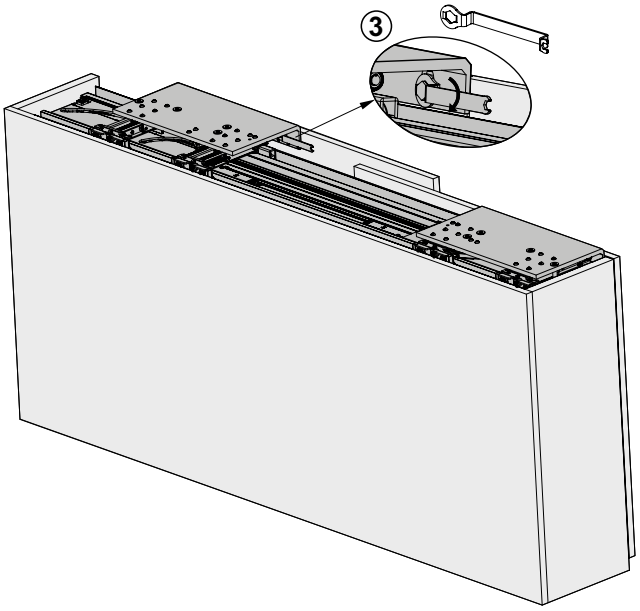

Regulacja położenia drzwi - tor górny

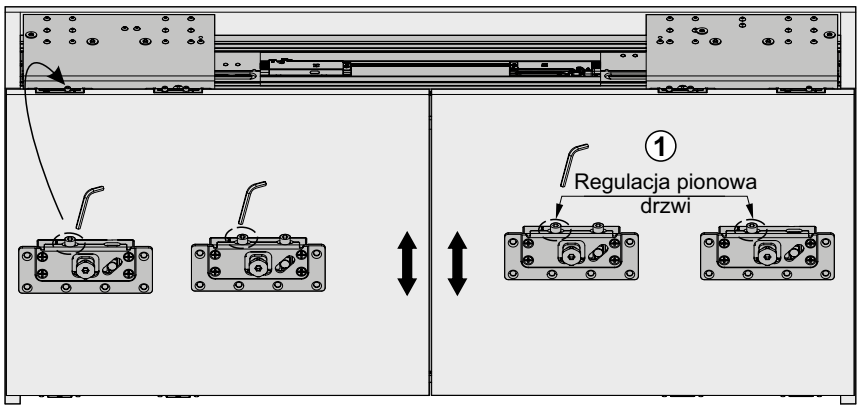

Wyregulować położenie drzwi góra-dół za pomocą śrub w zawieszkach **(1)**

Poluzować śrubę **(2)** w torze górnym, ustawić położenie wózka w optymalnej pozycji i zablokować śrubę

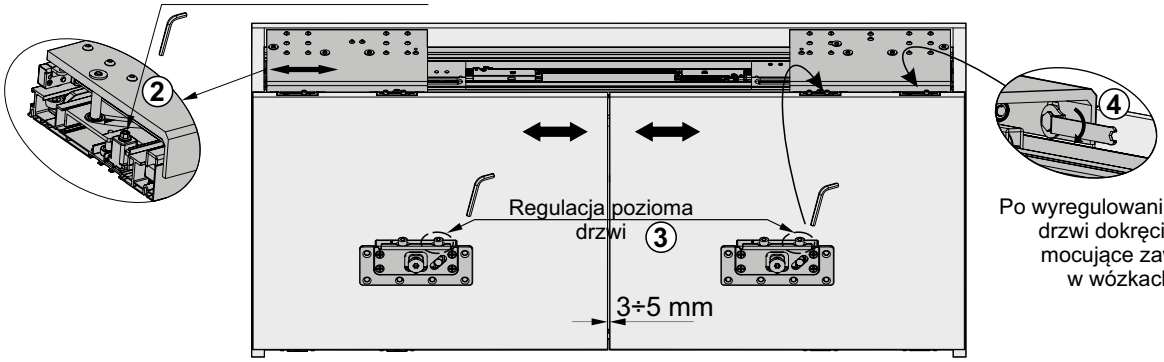

Po wyregulowaniu położenia drzwi dokręcić śruby mocujące zawieszki w wózkach **(4)**

Wyregulować położenie drzwi prawo-lewo za pomocą śrub w zawieszkach **(3)**

Regulacja położenia drzwi - tor dolny

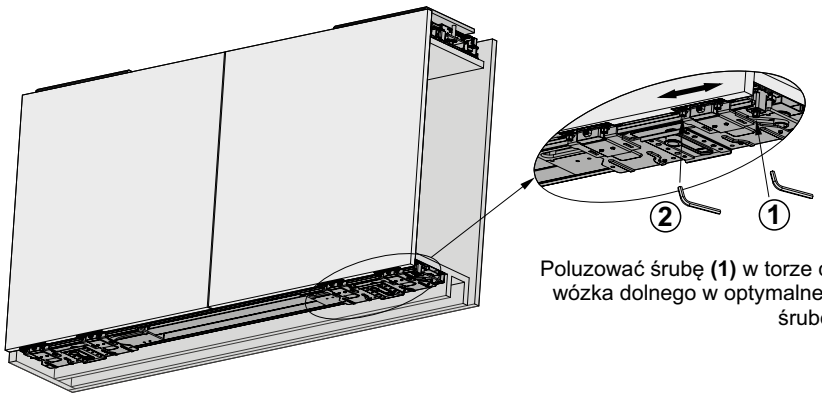

Poluzować śrubę **(1)** w torze dolnym, ustawić położenie wózka dolnego w optymalnej pozycji **(2)**, zablokować śrubę

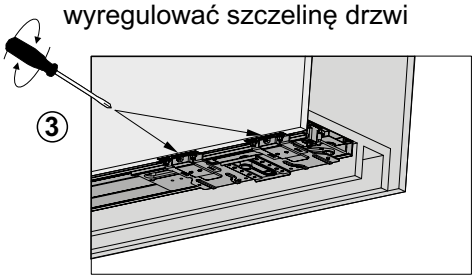

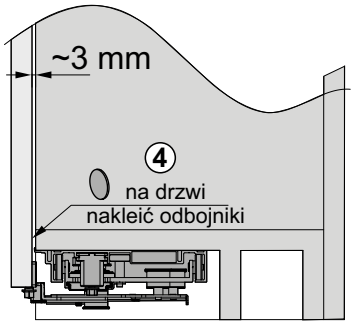

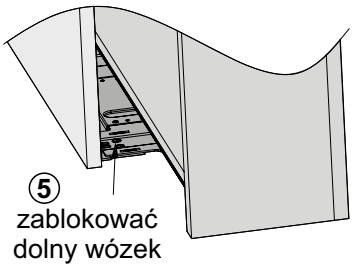

Regulacja położenia samodomykaczy

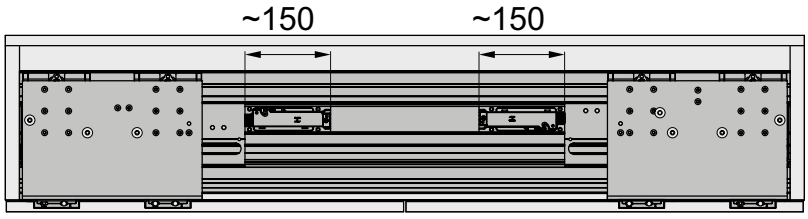

ustawić samodomykacze w optymalnej pozycji

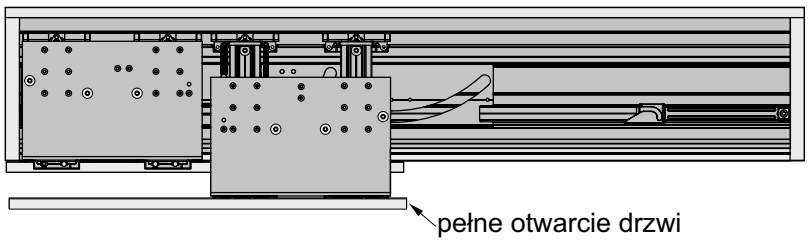

Regulacja siły domyku

Gdy waga drzwi ⩾ 40 kg lub gdy drzwi domykają się zbyt wolno założyć sprężynę na wózek górny

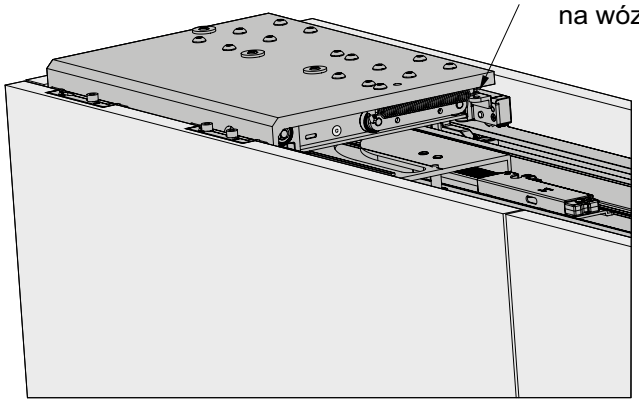

SYSTEM **CAPITOL**

80 kg | 16-46 mm płyta | ONE PACK

System drzwi przesuwnych z niewidocznym torem górnym i dolnym

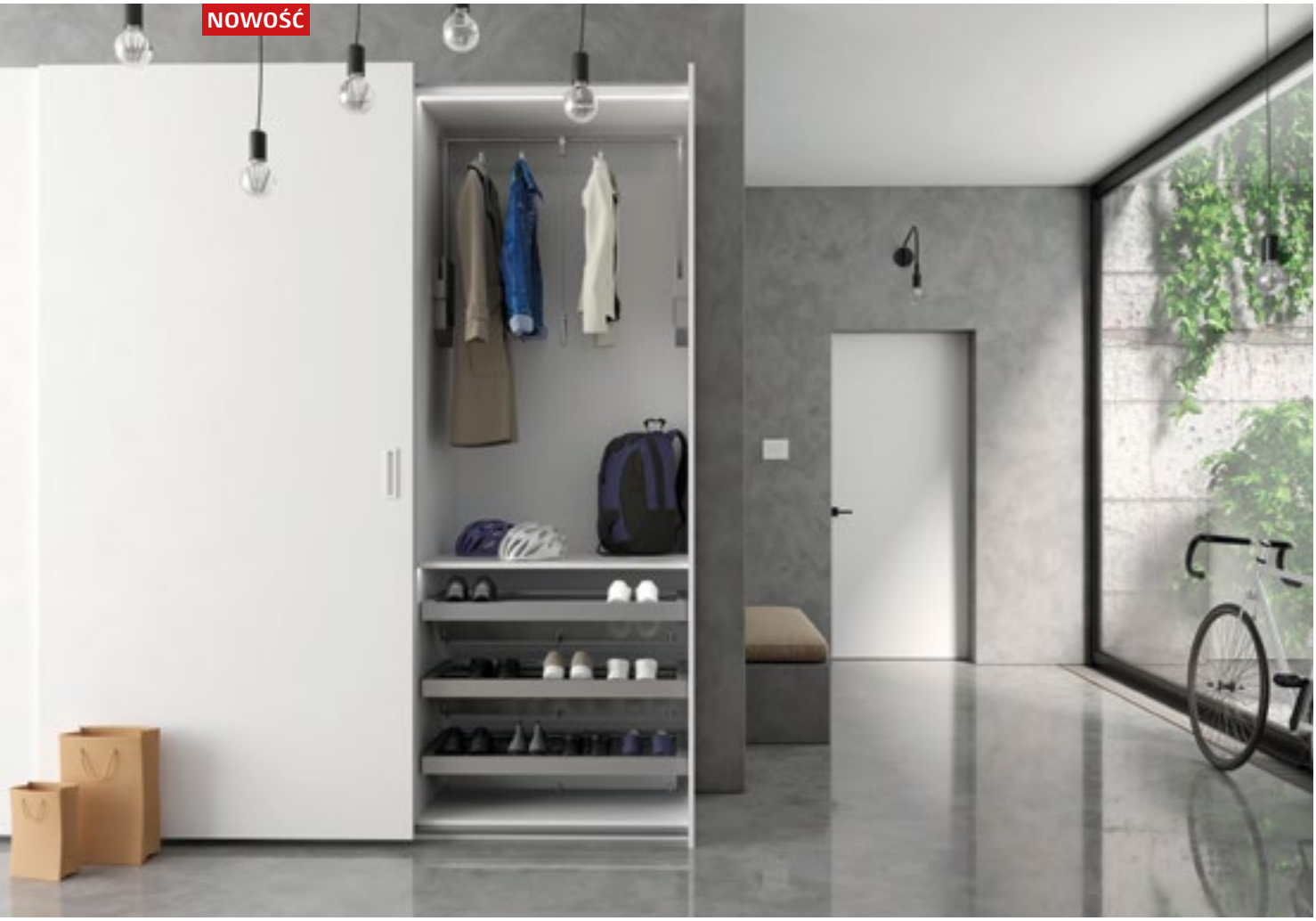

CHARAKTERYSTYKA

Przeznaczenie	**Drzwi przesuwne**
Tor	**Podwójny**
Układ jezdny	**Górny**
Prowadzenie górne	**Wózek z łożyskiem kulkowym**
Prowadzenie dolne	**Prowadnik rolkowy z łożyskiem kulkowym**
Konstrukcja	**Płytowa**
Grubość wypełnienia	**16-46 mm**
Rodzaj wypełnienia	**Płyta**
Max. obciążenie skrzydła	**80 kg**
Szerokość skrzydła drzwi	**700-1500 mm**
Max. długość toru	**5000 mm**
Szczotki odbojowe	**Brak**
Szczotki przeciwkurzowe	**Brak**
Program sprzedażowy	**Poszczególne części dostępne oddzielnie**
Dekorowanie	**Brak**

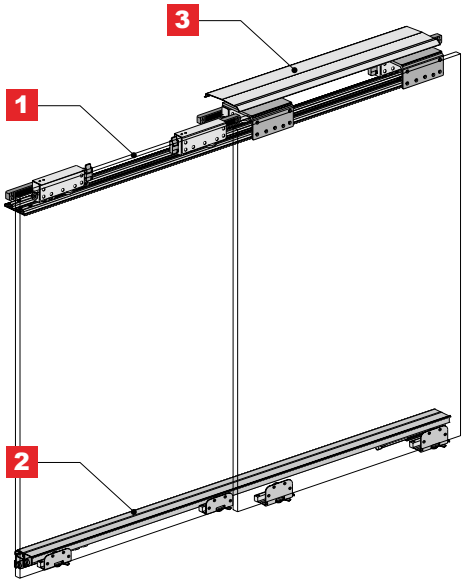

ZASTOSOWANIE

Szafy wolnostojące, zabudowa wnęk

ELEMENTY SYSTEMU

1 Tor górny **CAPITOL**



INDEKS	KOLOR	DŁUGOŚĆ (mm)	OPAK. ZBIORCZE	JEDN. MIARY
05198	SREBRNY	2000	12	szt.
05199	SREBRNY	3000	12	szt.
06675	SREBRNY	6000	12	szt.

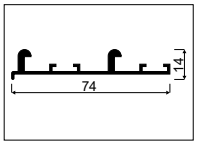

2 Tor dolny **CAPITOL**



INDEKS	KOLOR	DŁUGOŚĆ (mm)	OPAK. ZBIORCZE	JEDN. MIARY
05201	SREBRNY	2000	12	szt.
05202	SREBRNY	3000	12	szt.
06674	SREBRNY	6000	12	szt.

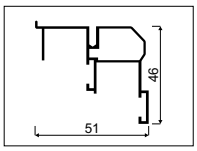

3 Listwa maskująca **CAPITOL**



INDEKS	KOLOR	DŁUGOŚĆ (mm)	OPAK. ZBIORCZE	JEDN. MIARY
05600	SREBRNY	1000	8	szt.
05601	SREBRNY	1500	8	szt.

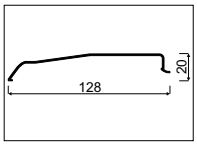

Zestaw do drzwi przesuwnych **CAPITOL**
na 2 skrzydła (wewnętrzne + zewnętrzne)



INDEKS ZESTAWU: 05204		
ELEMENTY SKŁADOWE	**DO 2 SKRZYDEŁ**	**OPAK. ZBIORCZE**
Wózek górny do drzwi zewnętrznych prawy	1 szt.	4 kpl.
Wózek górny do drzwi zewnętrznych lewy	1 szt.	
Wózek górny do drzwi wewnętrznych prawy	1 szt.	
Wózek górny do drzwi wewnętrznych lewy	1 szt.	
Prowadnik dolny do drzwi zewnętrznych	2 szt.	
Prowadnik dolny do drzwi wewnętrznych	2 szt.	
Samodomykacz	4 szt.	
Zaczep samodomykacza	4 szt.	
Odbojnik	4 szt.	
Szablon	1 szt.	
Stoper	1 szt.	
Klucz imbusowy 3	1 szt.	
Klucz imbusowy 5	1 szt.	
Wkręt M4x16	40 szt.	
Instrukcja montażu	1 szt.	

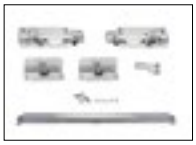

Zestaw do drzwi przesuwnych **CAPITOL**
na 1 skrzydło (wewnętrzne) + samodomykacz CAPITOL CENTRAL

INDEKS ZESTAWU: 05205		
ELEMENTY SKŁADOWE	**DO 1 SKRZYDŁA**	**OPAK. ZBIORCZE**
Wózek górny do drzwi wewnętrznych prawy	1 szt.	4 kpl.
Wózek górny do drzwi wewnętrznych lewy	1 szt.	
Prowadnik dolny do drzwi wewnętrznych	2 szt.	
Stoper	1 szt.	
Wkręty M4x16	20 szt.	
Samodomykacz środkowy	1 szt.	
Zaczep samodomykacza środkowego	1 szt.	
Wkręty 4x16	4 szt.	
Wkręt metryczny 4x16	2 szt.	
Instrukcja montażu	1 szt.	



Rolka dystansowa **CAPITOL**

i *Zestaw zawiera 2 szt. oraz komplet wkrętów*

INDEKS	**OPAK. ZBIORCZE**	**JEDN. MIARY**
05447	200	kpl.

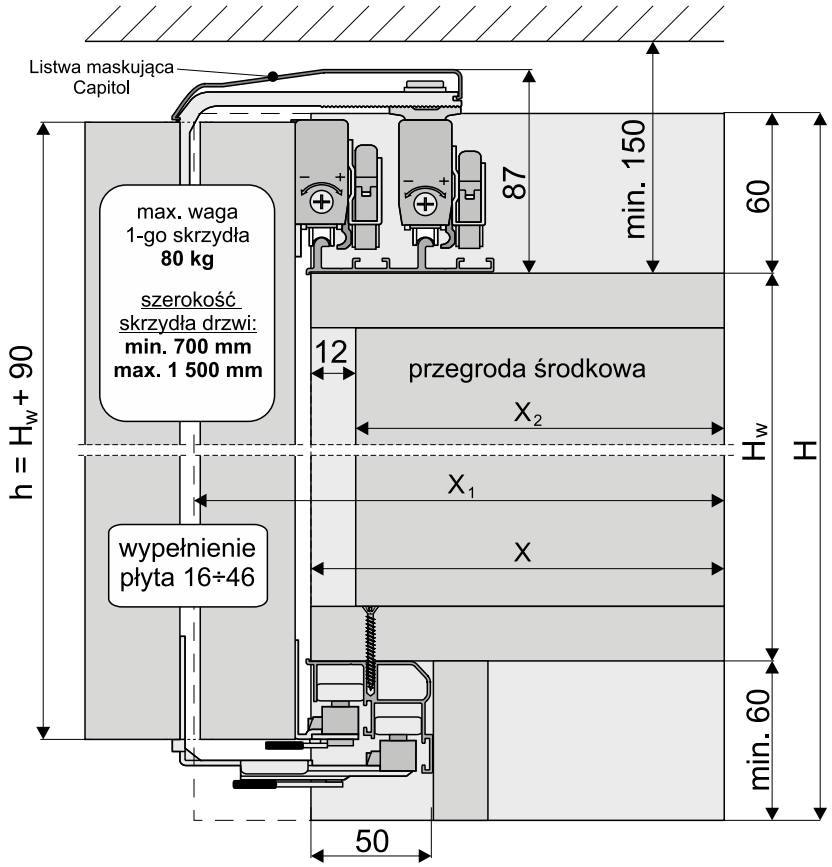

UWAGA
W celu wyeliminowania ewentualnego wyginania się drzwi (użycie płyty złej jakości) w systemie Capitol zaleca się montaż rolek dystansowych Capitol

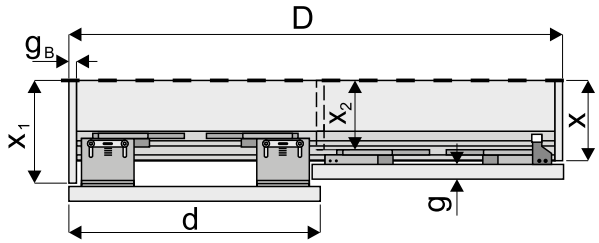

2 skrzydła drzwi

d = (D : 2) + 10 mm

$X_1 = X + g + 8$ mm | $X_2 = X - 12$ mm

X, X_1 - głębokość boku szafy
X_2 - głębokość przegrody środkowej
D - szerokość szafy
d - szerokość drzwi
g - grubość drzwi
g_B - grubość boku

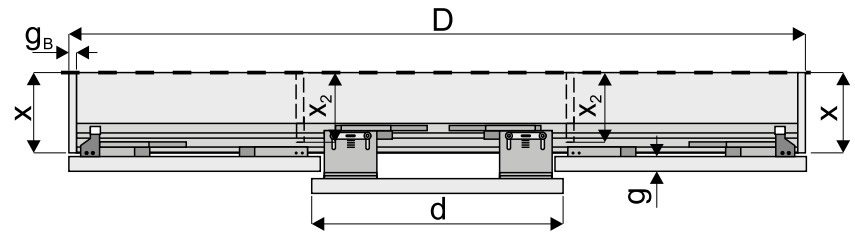

3 skrzydła drzwi

d = (D : 3) + 10 mm

$X_2 = X - 12$ mm

X - głębokość boku szafy
X_2 - głębokość przegrody środkowej
D - szerokość szafy
d - szerokość drzwi
g - grubość drzwi
g_B - grubość boku

Listwa maskująca Capitol do drzwi zewnętrznych

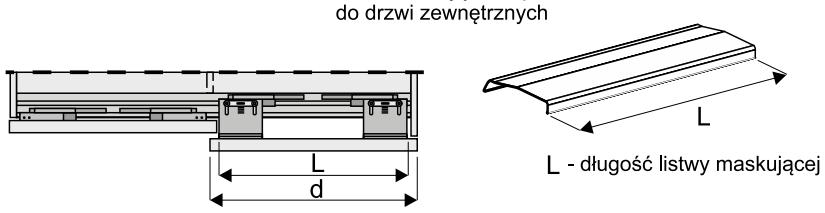

L - długość listwy maskującej

Zestaw do drzwi Capitol na 1 skrzydło

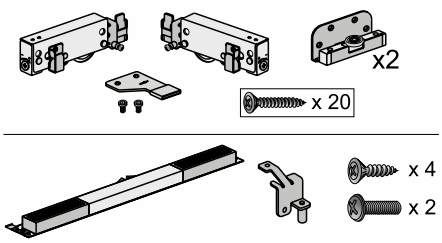

ELEMENTY SKŁADOWE

Tor dolny Capitol
dł.: 2,00 m, 3,00 m, 6,00 m

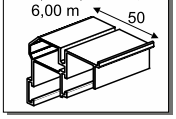

Tor górny Capitol
dł.: 2,00 m, 3,00 m, 6,00 m

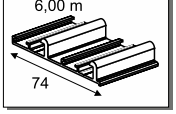

Zestaw do drzwi przesuwnych Capitol - 2 szt. drzwi

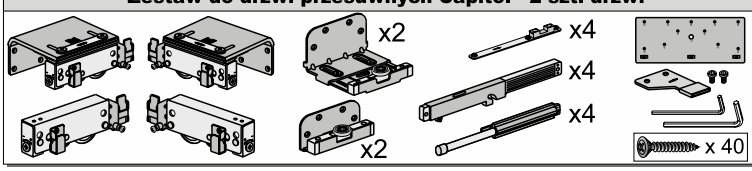

Listwa maskująca Capitol
dł.: 1,00 m, 1,50 m

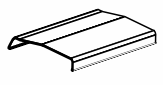

Montaż wózków

① wywiercić otwory przy użyciu szablonu

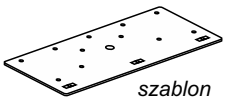

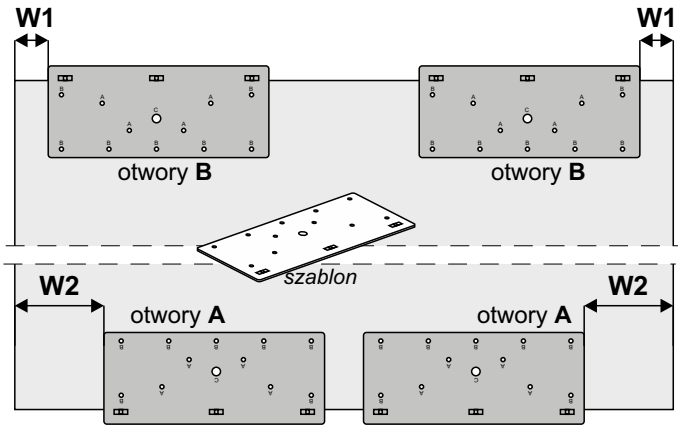

W1 = min. 25 mm + g_B
W2 = min. 100 mm + g_B *(z dolnymi odbojnikami)*
W2 = min. g_B *(bez dolnych odbojników)*

dokręcić śrubę po zamontowaniu samodomykacza

② zamocować wózki górne oraz samodomykacze

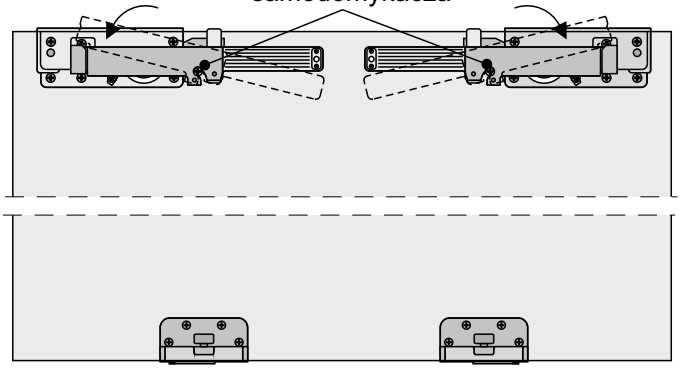

③ zamocować wózki dolne

UWAGA
w skrzydłach drzwi zalecamy użycie systemu do prostowania płyt Sevroll

Montaż torów

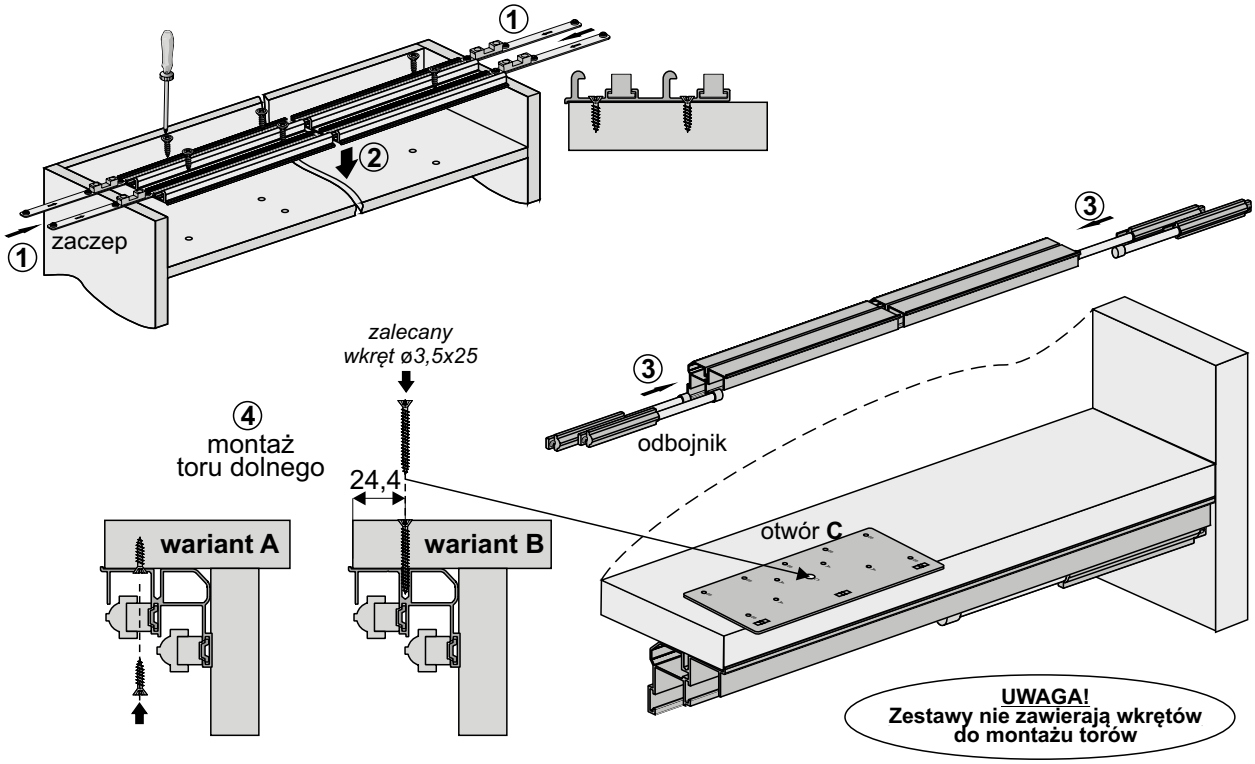

UWAGA!
Zestawy nie zawierają wkrętów do montażu torów

Montaż drzwi

W zależności od grubości użytego wypełnienia drzwi **przed montażem** należy dopasować rozstaw wózków drzwi zewnętrznych

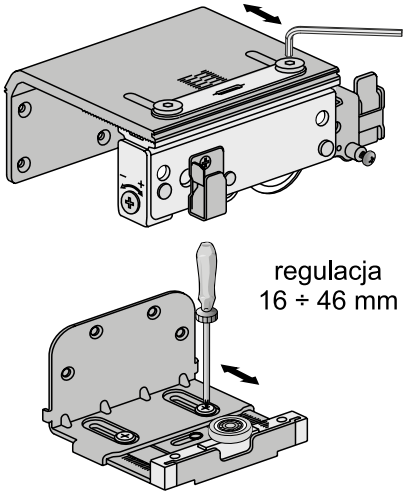

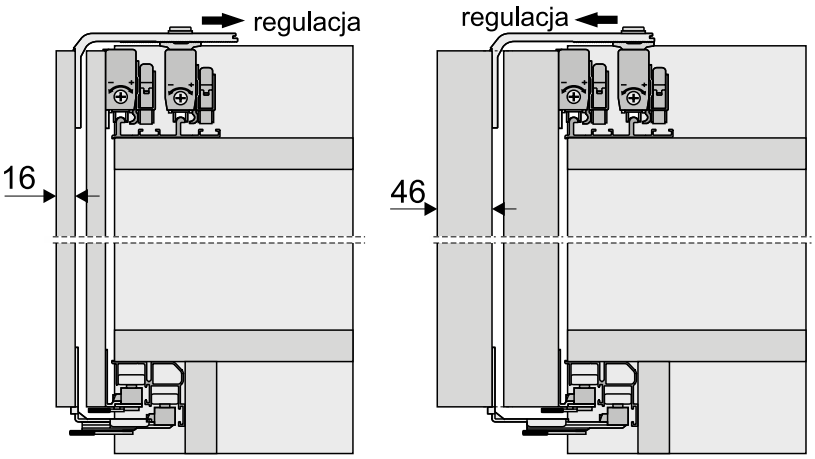

kolejność montażu drzwi

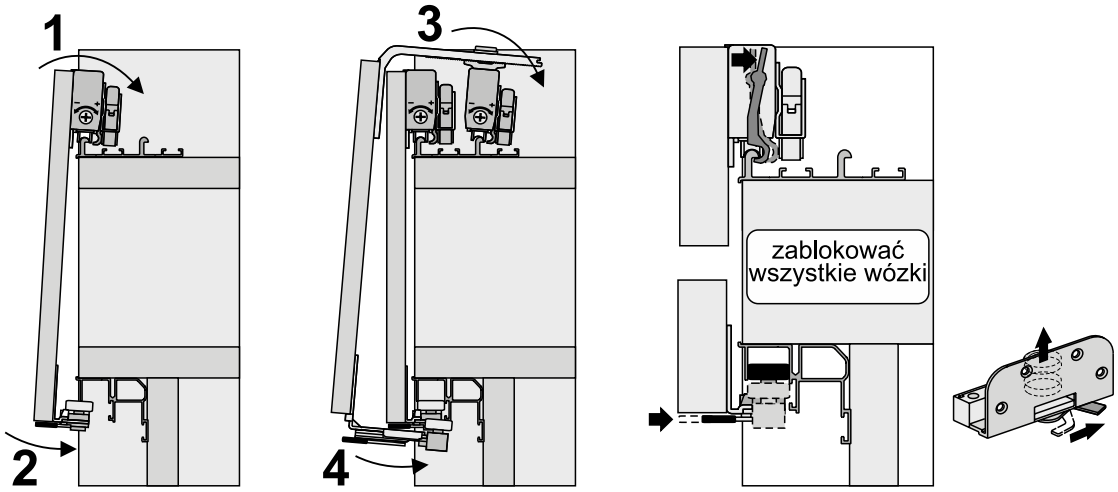

Regulacja

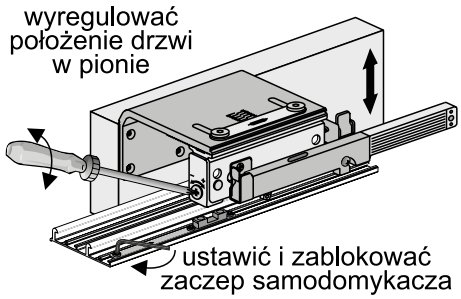

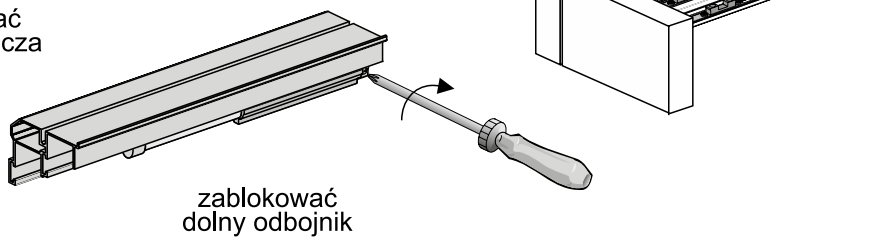

Capitol na 3 skrzydła - montaż samodomykacza środkowego

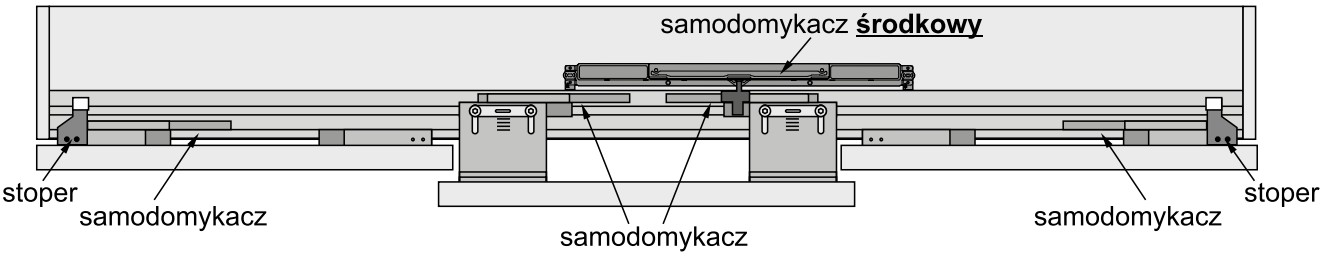

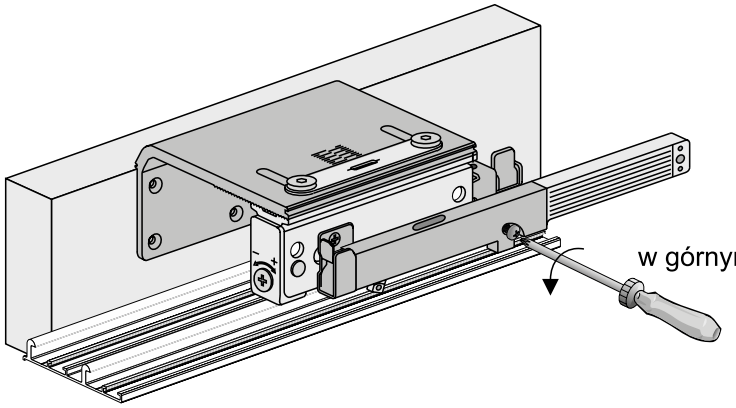

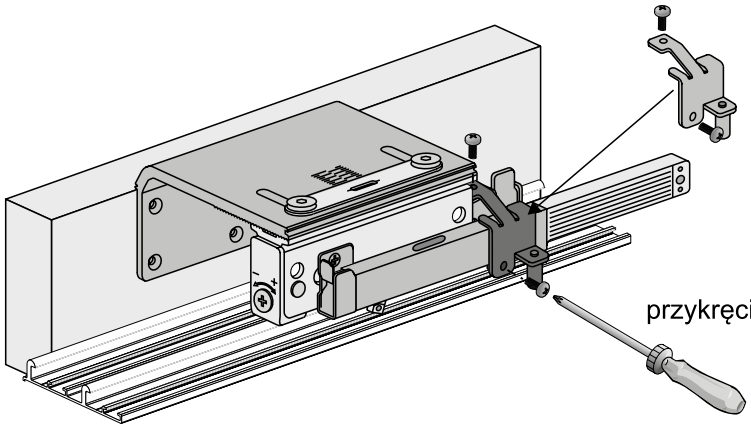

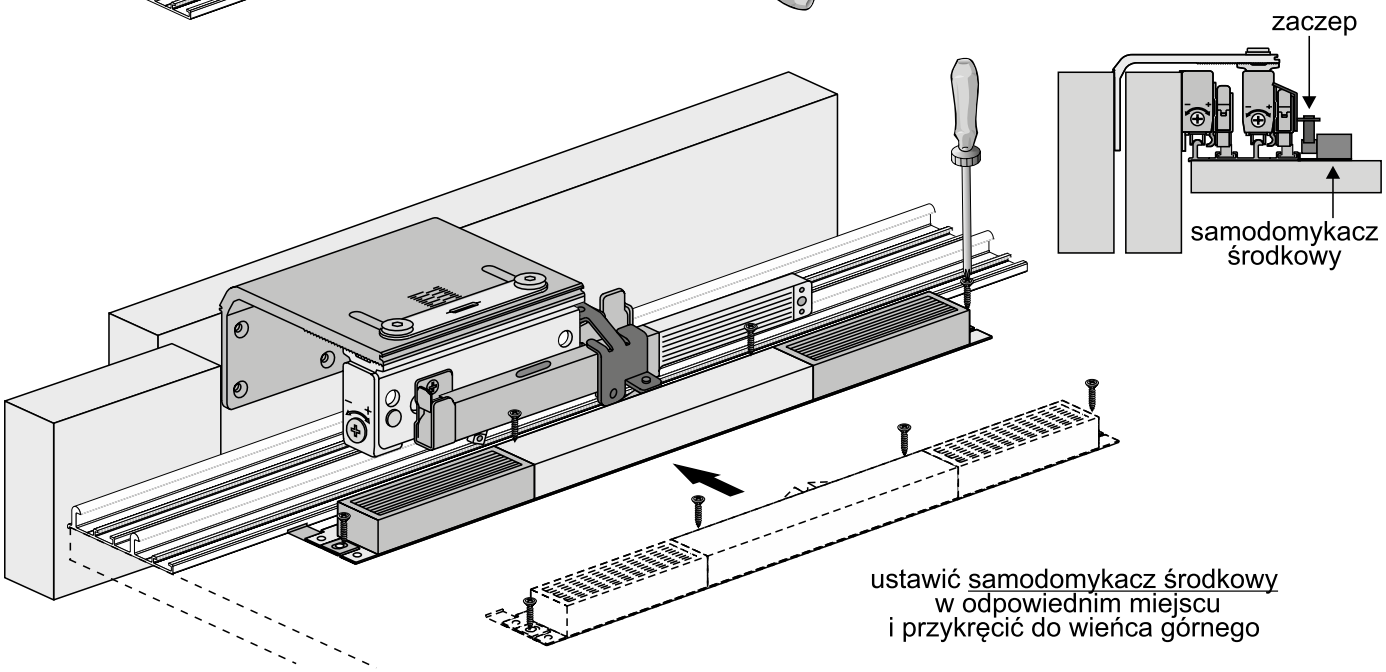

UWAGA!
Zdejmij folię zabezpieczającą z elementów aluminiowych (rączek, torów, łączników, itp.) przed ich docięciem pod dany wymiar. Zdjęcie folii pozwoli stwierdzić ewentualne wady jakościowe (np. zarysowania).

Rolki montuje się w celu wyeliminowania ewentualnego wyginania się drzwi (użycie płyty złej jakości)

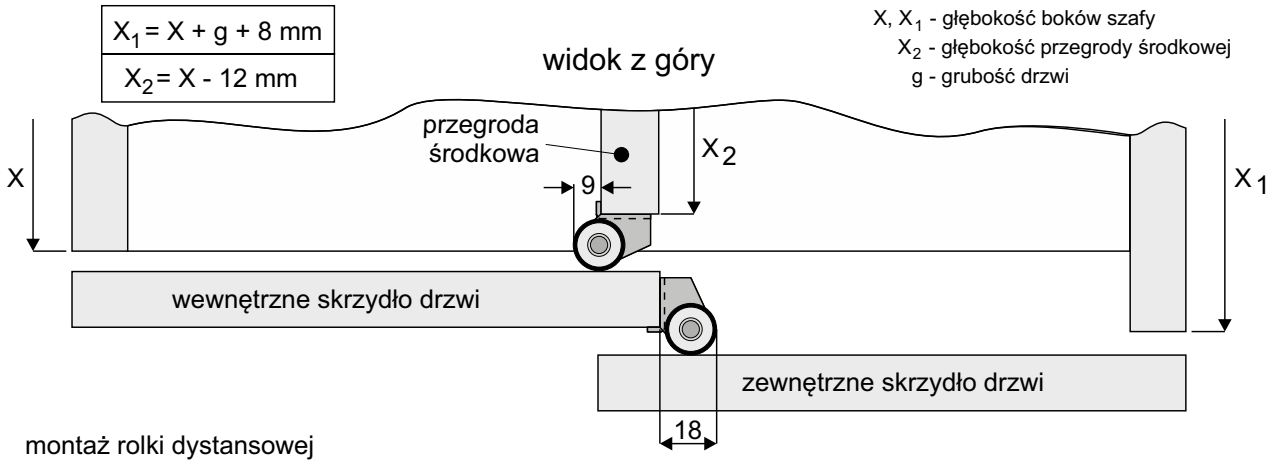

montaż rolki dystansowej na przegrodzie środkowej

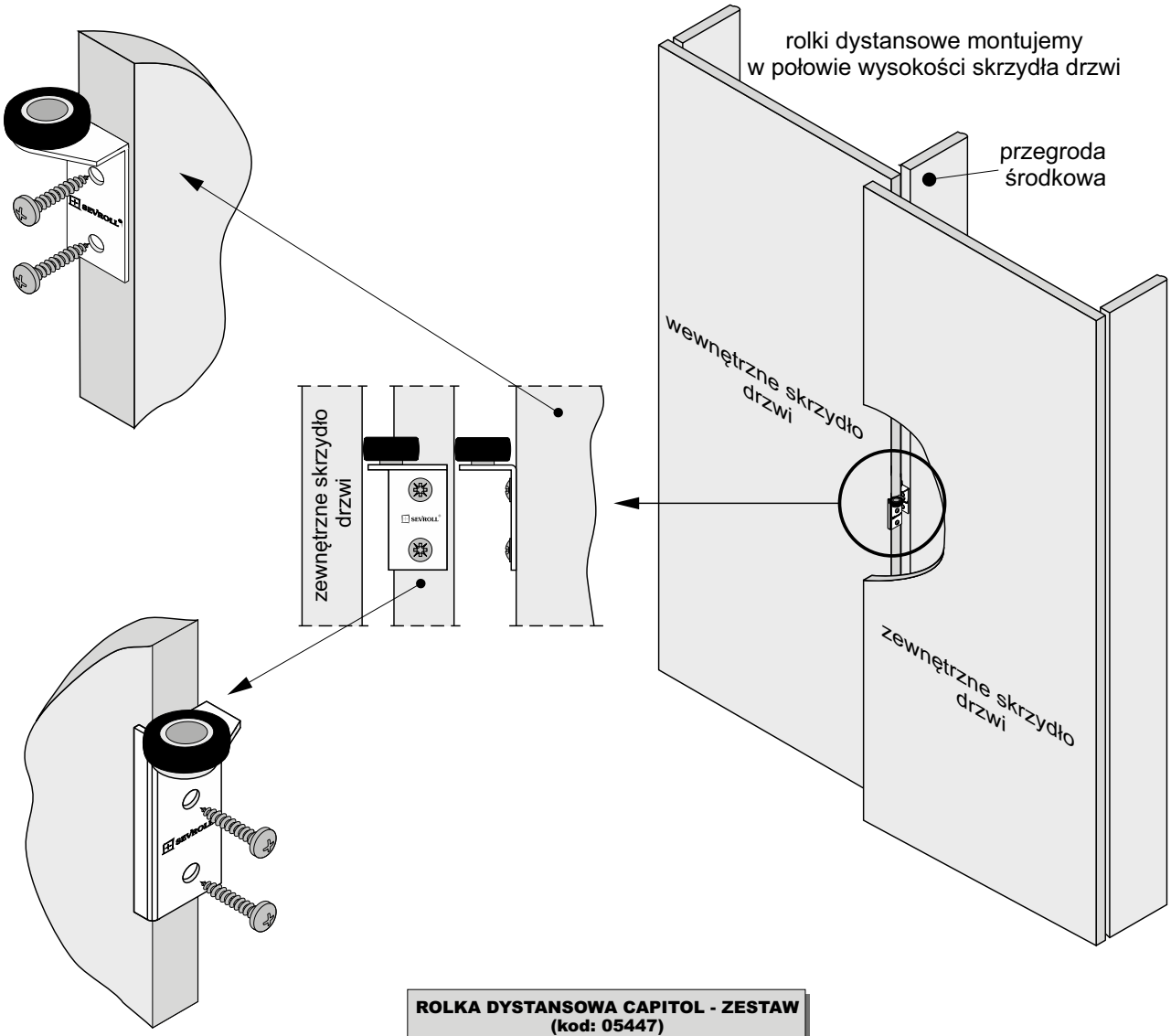

montaż rolki dystansowej na wewnętrznym skrzydle drzwi

ROLKA DYSTANSOWA CAPITOL - ZESTAW (kod: 05447)

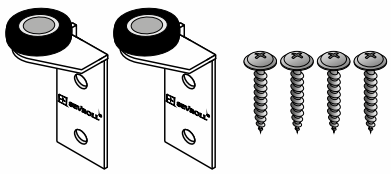

SYSTEM **EDEN 4**

40 kg | 4 mm szyba | parts

System drzwi przesuwnych z niewidocznym torem górnym i dolnym



CHARAKTERYSTYKA	
Przeznaczenie	**Drzwi przesuwne**
Tor	**Podwójny**
Układ jezdny	**Dolny**
Prowadzenie górne	**Wózek z łożyskiem kulkowym**
Prowadzenie dolne	**Wózek z łożyskiem kulkowym**
Konstrukcja	**Ramowa**
Grubość wypełnienia	**4 mm**
Rodzaj wypełnienia	**Lustro lub lacobel 4 mm**
Szerokość skrzydła drzwi	**800-1300 mm**
Max. obciążenie skrzydła	**40 kg**
Max. długość rączki	**3000 mm**
Max. długość toru	**6000 mm**
Szczotki odbojowe	**Tak**
Szczotki przeciwkurzowe	**Tak**
Program sprzedażowy	**Poszczególne części dostępne oddzielnie**
Dekorowanie	**Brak**

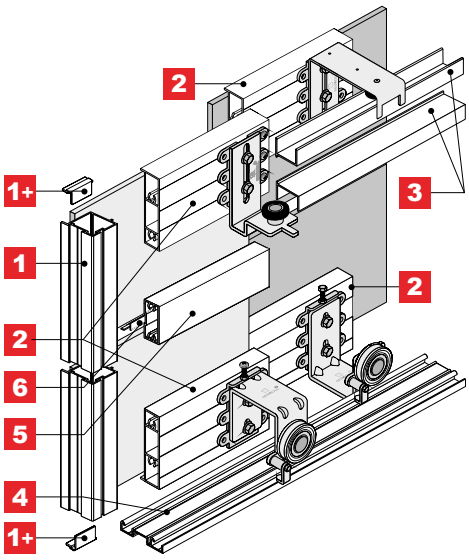

ZASTOSOWANIE

Szafy wolnostojące, garderoby

1a Rączka **PAX**

4 mm lustro

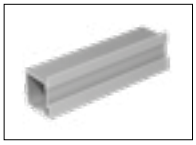

INDEKS	KOLOR	DŁUGOŚĆ (mm)	OPAK. ZBIORCZE	JEDN. MIARY
04094	SREBRNY	2700	20	szt.
04098	RAL BIAŁY POŁYSK	2700	20	szt.
04102	SREBRNY	3000	20	szt.
04101	RAL BIAŁY POŁYSK	3000	20	szt.

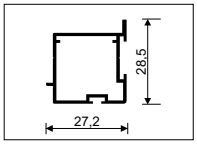

1b Rączka **PAX XL**

i *Stosować z uszczelką 20167*

4 mm lustro



INDEKS	KOLOR	DŁUGOŚĆ (mm)	OPAK. ZBIORCZE	JEDN. MIARY
04414	SREBRNY	2700	20	szt.
04416	RAL BIAŁY POŁYSK	2700	20	szt.
04415	SREBRNY	3000	20	szt.
04417	RAL BIAŁY POŁYSK	3000	20	szt.

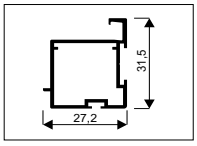

1+ Zaślepka do rączki **PAX**

i *Komplet zawiera 4 szt.*



INDEKS	KOLOR	OPAK. ZBIORCZE	JEDN. MIARY	CENA
20298	SREBRNY	100	kpl.	
20299	RAL BIAŁY POŁYSK	100	kpl.	

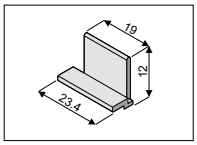

2a Listwa pozioma **EDEN**

4 mm lustro



INDEKS	KOLOR	DŁUGOŚĆ (mm)	OPAK. ZBIORCZE	JEDN. MIARY
04721	SREBRNY	1700	12	szt.
04719	RAL BIAŁY POŁYSK	1700	12	szt.
04722	SREBRNY	2350	12	szt.
04720	RAL BIAŁY POŁYSK	2350	12	szt.
04686	SREBRNY	3000	12	szt.
04687	RAL BIAŁY POŁYSK	3000	12	szt.

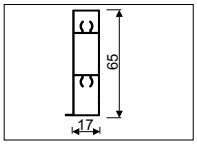

2b Listwa pozioma **EDEN XL**

i *Stosować z uszczelką 20167*

4 mm lustro



INDEKS	KOLOR	DŁUGOŚĆ (mm)	OPAK. ZBIORCZE	JEDN. MIARY
04725	SREBRNY	1700	12	szt.
04723	RAL BIAŁY POŁYSK	1700	12	szt.
04726	SREBRNY	2350	12	szt.
04724	RAL BIAŁY POŁYSK	2350	12	szt.
04688	SREBRNY	3000	12	szt.
04689	RAL BIAŁY POŁYSK	3000	12	szt.

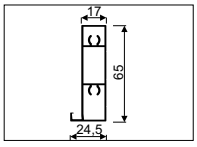

3 Tor górny **EDEN**

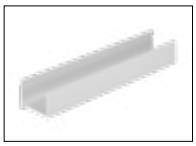

i *Należy użyć dwóch sztuk toru górnego*

INDEKS	KOLOR	DŁUGOŚĆ (mm)	OPAK. ZBIORCZE	JEDN. MIARY
04715	SREBRNY	1700	24	szt.
04717	RAL BIAŁY POŁYSK	1700	24	szt.
04716	SREBRNY	2350	24	szt.
04718	RAL BIAŁY POŁYSK	2350	24	szt.
04697	SREBRNY	3000	24	szt.
04698	RAL BIAŁY POŁYSK	3000	24	szt.
04728	SREBRNY	6000	24	szt.
04727	RAL BIAŁY POŁYSK	6000	24	szt.

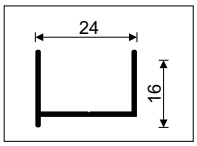

DECOR 4a Tor dolny **GEMINI-DECOR II**

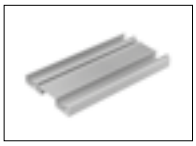

INDEKS	KOLOR	DŁUGOŚĆ (mm)	OPAK. ZBIORCZE	JEDN. MIARY
04591	SREBRNY	1700	12	szt.
04760	RAL BIAŁY POŁYSK	1700	12	szt.
04592	SREBRNY	2350	12	szt.
04761	RAL BIAŁY POŁYSK	2350	12	szt.
04593	SREBRNY	3000	12	szt.
04762	RAL BIAŁY POŁYSK	3000	12	szt.
04595	SREBRNY	6000	12	szt.
04764	RAL BIAŁY POŁYSK	6000	12	szt.

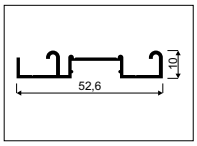

5 Listwa montażowa



INDEKS	KOLOR	DŁUGOŚĆ (mm)	OPAK. ZBIORCZE	JEDN. MIARY
04318	SREBRNY	3000	12	szt.

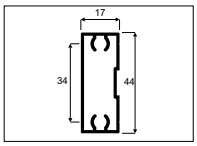

6 Profil dystansowy 04

4 mm lustro

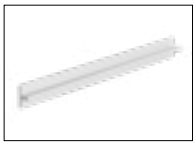

INDEKS	KOLOR	DŁUGOŚĆ (mm)	OPAK. ZBIORCZE	JEDN. MIARY
04319	SREBRNY	3000	120	szt.
04320	RAL BIAŁY POŁYSK	3000	120	szt.

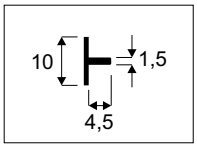

Listwa maskująca **EDEN**

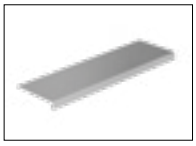

INDEKS	KOLOR	DŁUGOŚĆ (mm)	OPAK. ZBIORCZE	JEDN. MIARY
04749	SREBRNY	1100	48	szt.

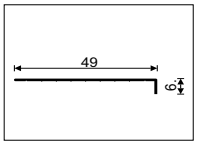

Zestaw do drzwi przesuwnych **EDEN**
na 2 skrzydła (wewnętrzne + zewnętrzne)

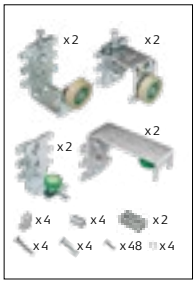

INDEKS ZESTAWU: 10227-SV		
ELEMENTY SKŁADOWE	**DO 2 SKRZYDEŁ**	**OPAK. ZBIORCZE**
Wózek dolny Eden do drzwi zewnętrznych	2 szt.	12 kpl.
Wózek dolny Eden do drzwi wewnętrznych	2 szt.	
Prowadnik górny Eden do drzwi wewnętrznych	2 szt.	
Prowadnik górny Eden do drzwi zewnętrznych	2 szt.	
Zaczep wózka dolnego Eden	4 szt.	
Tuleja zaczepu	4 szt.	
Kostka oporowa samodomykacza	2 szt.	
Wkręt 3,5x20	4 szt.	
Wkręt M4x20	4 szt.	
Blachowkręt 3,9x13	48 szt.	
Podkładka sprężysta 4	4 szt.	
Instrukcja montażu	1 szt.	

Zestaw do drzwi przesuwnych **EDEN**
na 1 skrzydło (wewnętrzne)

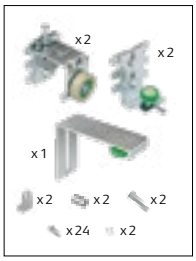

INDEKS ZESTAWU: 10226-SV		
ELEMENTY SKŁADOWE	**DO 1 SKRZYDŁA**	**OPAK. ZBIORCZE**
Wózek dolny Eden do drzwi wewnętrznych	2 szt.	12 kpl.
Prowadnik górny Eden do drzwi wewnętrznych	2 szt.	
Wspornik prowadnika górnego Eden do drzwi zewnętrznych	1 szt.	
Zaczep wózka dolnego Eden	2 szt.	
Tuleja zaczepu	2 szt.	
Wkręt M4x20	2 szt.	
Blachowkręt 3,9x13	24 szt.	
Podkładka sprężysta 4	2 szt.	
Instrukcja montażu	1 szt.	

Samodomykacz **SEVROMATIC MINI SV-25 i SV-40**

i *Samodomykacz MINI pasuje na lewe i prawe skrzydło*



INDEKS	OBCIĄŻENIE	TYP	OPAK. ZBIORCZE	JEDN. MIARY
20359-SV	25 kg	UNIWERSALNY	100	szt.
20260-SV	40 kg	UNIWERSALNY	100	szt.



Samodomykacz **SEVROMATIC CENTRAL SV-25, SV-40 (luz)**

INDEKS	OBCIĄŻENIE	TYP	OPAK. ZBIORCZE	JEDN. MIARY
20360-BL	25 kg	ŚRODKOWY	20	szt.
20297-BL	40 kg	ŚRODKOWY	20	szt.

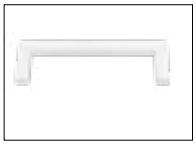

Uchwyt naklejany **110x35x6 mm**

i *Więcej informacji na str. 303*

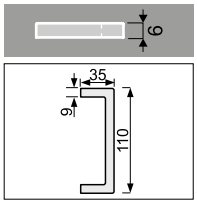

INDEKS	KOLOR	MONTAŻ	OPAK. ZBIORCZE	JEDN. MIARY
20327	PRZEZROCZYSTY	bez kleju	20	szt.
20329	BIAŁY POŁYSK	z klejem	50	szt.

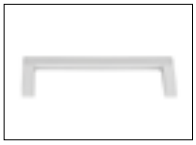

Uchwyt naklejany **110x35x6 mm II TYP-C**

i *Więcej informacji na str. 303*

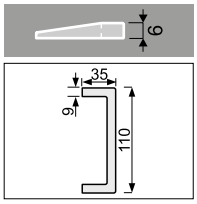

INDEKS	KOLOR	MONTAŻ	OPAK. ZBIORCZE	JEDN. MIARY
04916	SREBRNY	z klejem	100	szt.
04917	BIAŁY POŁYSK	z klejem	100	szt.
05328	CZARNY MAT	z klejem	100	szt.

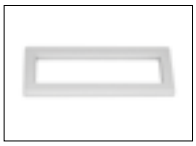

Uchwyt naklejany **110x44x6 mm II TYP-O**

i *Więcej informacji na str. 303*

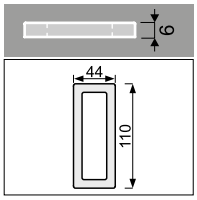

INDEKS	KOLOR	MONTAŻ	OPAK. ZBIORCZE	JEDN. MIARY
04918	SREBRNY	z klejem	100	szt.
04919	BIAŁY POŁYSK	z klejem	100	szt.
05329	CZARNY MAT	z klejem	100	szt.

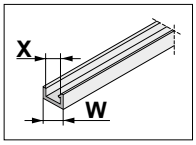

Uszczelka do ramek **TYP II S01/S02/S04**

INDEKS	W (mm)	X (mm)	OPAK. ZBIORCZE	JEDN. MIARY
20167	6	4	300	mb

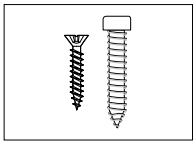

Wkręty **UNIX i BLACHOWKRĘT**

i *Szersza oferta w rozdziale „Pozostałe akcesoria meblowe”*

INDEKS	NAZWA	WYMIARY (mm)	ILOŚĆ W OPAK.	OPAK. ZBIORCZE
20107	Wkręt UNIX z łbem stożkowym	3x13	100 szt.	20 opak.
20001	Blachowkręt	6,3x32	1 szt.	2000 szt.

UCHWYTY

NAKLEJANE

NOWOŚĆ

Uchwyt naklejany
110 x 44 x 6 mm II TYP-O

Uchwyt naklejany
110 x 35 x 6 mm

NOWOŚĆ

Uchwyt naklejany
110 x 35 x 6 mm II TYP-C

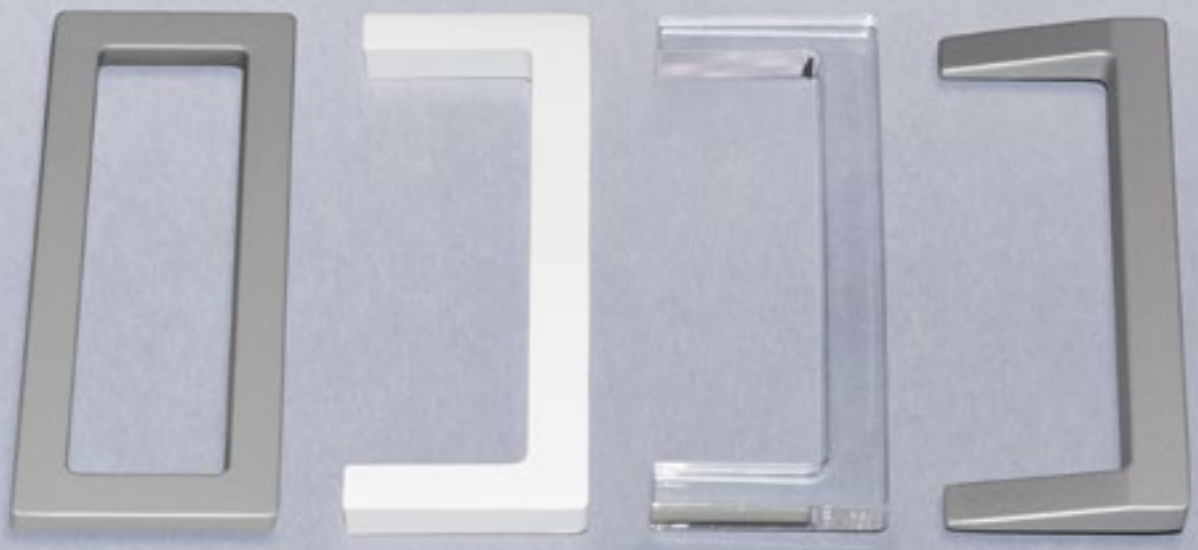

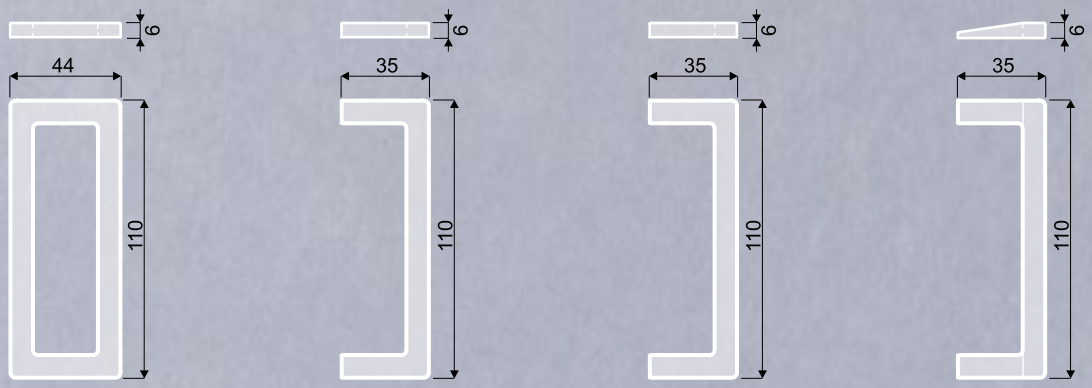

www.sevroll.pl

SEVROLL

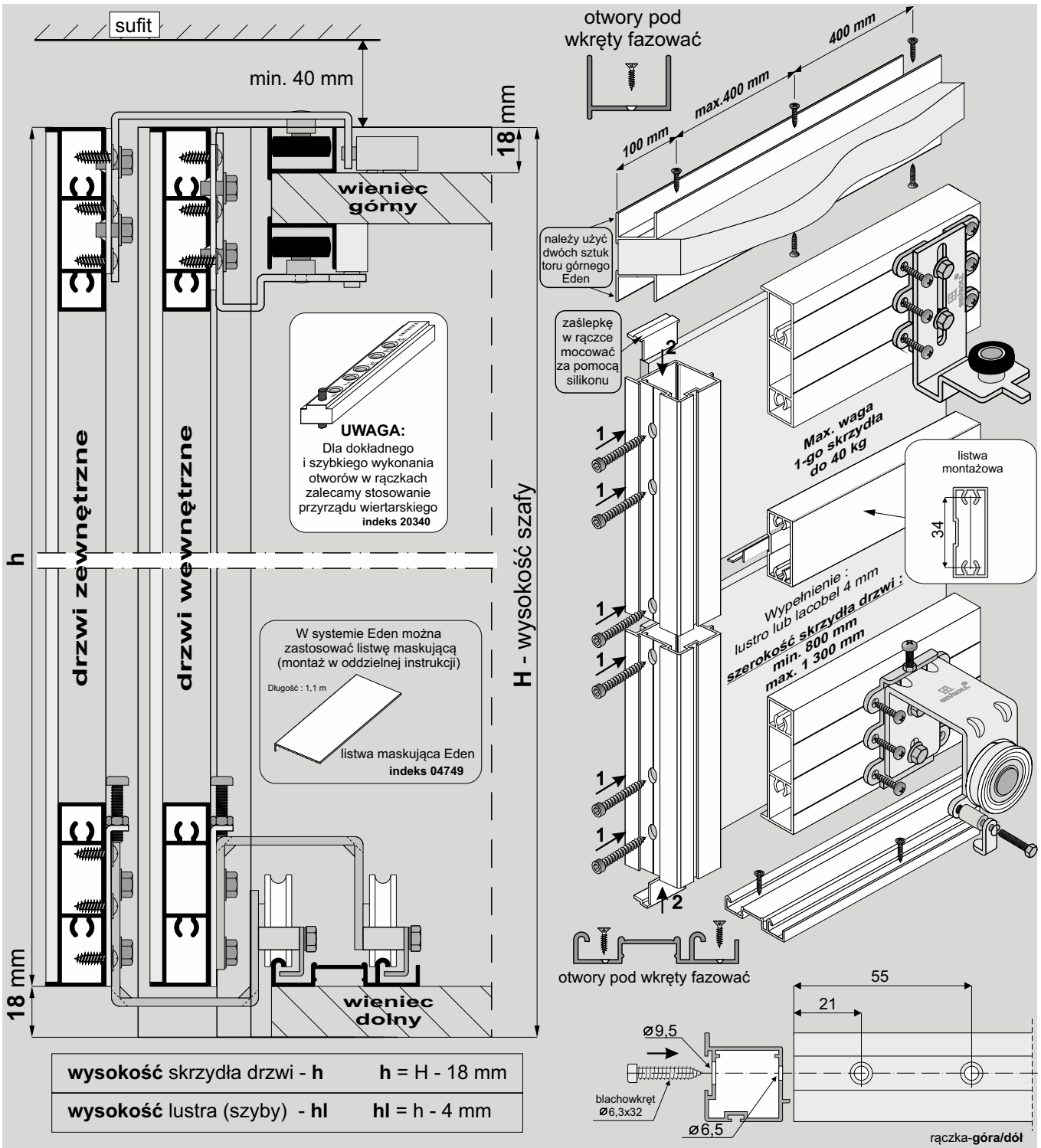

wysokość skrzydła drzwi - **h**	**h** = H - 18 mm
wysokość lustra (szyby) - **hl**	**hl** = h - 4 mm

ELEMENTY SKŁADOWE

Rączka Pax
dł.: 2,70 m, 3,00 m



Zaślepka do rączki Pax



Listwa pozioma Eden
dł.:1,70 m, 2,35 m 3,00 m

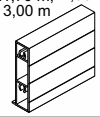

Zestaw do drzwi przesuwnych Eden na 2 skrzydła

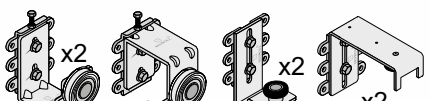

wkręt 3,5x20	x 4
wkręt M4x20	x 4
blachowkręt 3,9x13	x 48
podkładka sprężysta 4	x 4

Samodomykacz
SV-25 MINI (indeks: **20359-SV**)
lub
SV-40 MINI (indeks: **20260-SV**)

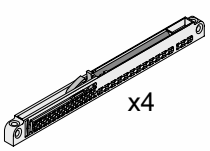

Tor dolny Gemini-Decor II
dł.:1,70 m, 2,35 m 3,00 m, 4,05 m 6,00 m

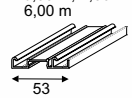

Tor górny Eden
dł.:1,70 m, 2,35 m 3,00 m, 6,00 m

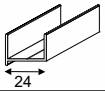

(A) **Listwa montażowa**
(B) **Profil dystansowy 04**

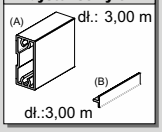

Przy zakupie poszczególnych elementów do montażu należy pamiętać o blachowkrętach (min. 8 szt. / 1 skrzydło).

wypełnienie skrzydła:
- lustro lub lacobel # 4 mm

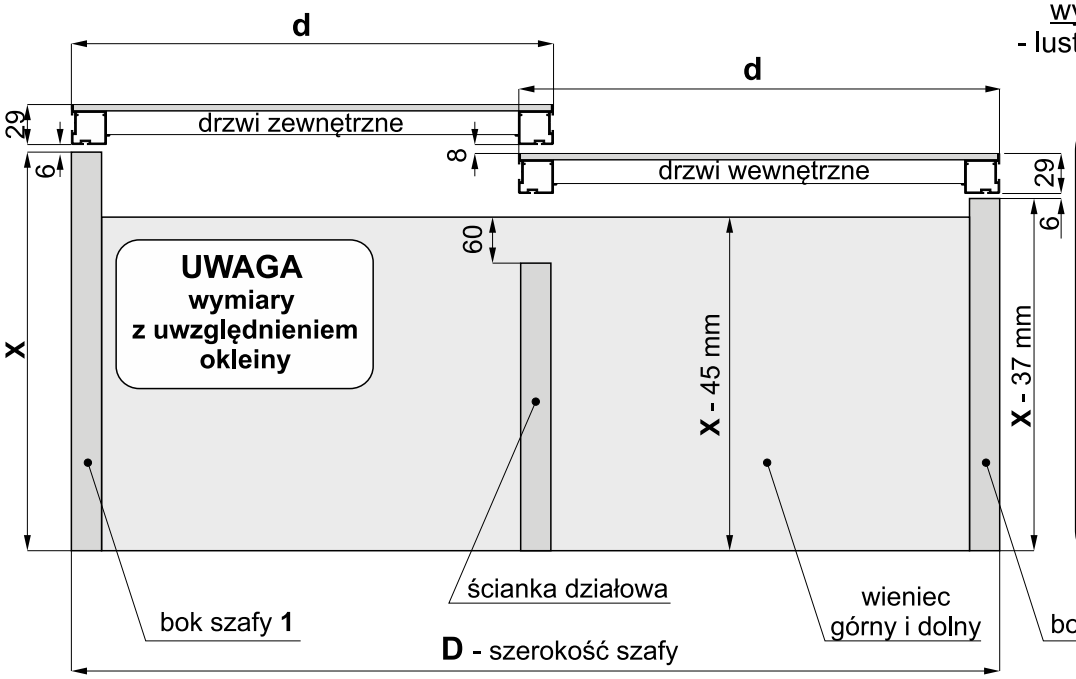

UWAGA

ponieważ w systemie EDEN nie ma konieczności stosowania cokołu, należy zwrócić uwagę, aby wieniec dolny równo przylegał do podłoża, a przy zastosowaniu ślizgaczy meblowych powinny być one rozmieszczone na całej długości tak, by płyta z torem dolnym nie uginała się

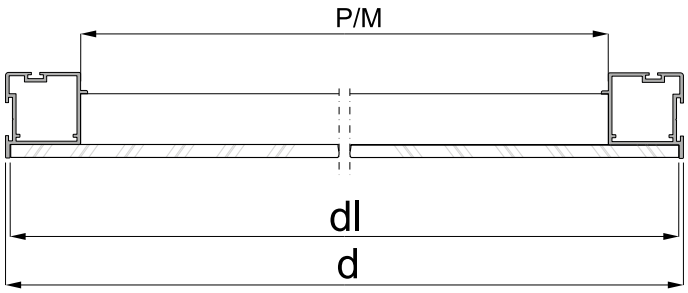

szerokość skrzydła drzwi	**d** = (D + 25 mm) : 2
szerokość lustra (szyby)	**dl** = d - 4 mm
długość listwy poziomej Eden - **P** długość listwy montażowej - **M**	**P=M** = d - 50 mm
długość profilu dystansowego 04	**M** + 46 mm

Sposób mocowania lustra lub lacobelu

- w listwie poziomej

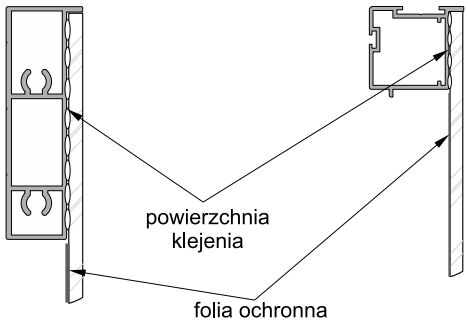

- w rączce

- w listwie montażowej

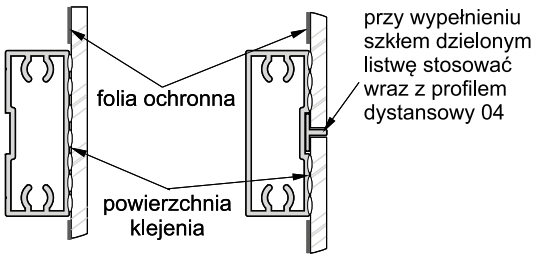

lustro / lacobel zaleca się przyklejać do profili aluminiowych za pomocą silikonów neutralnych bądź kleju do luster

UWAGA!

Tylną powierzchnię lustra / lacobelu należy zabezpieczyć folią ochronną (pomijając powierzchnię szkła klejoną silikonem). Krawędzie szkła należy szlifować.

UWAGA

W systemie Eden przy drzwiach o wysokości powyżej **2 m** istnieje możliwość ugięcia skrzydła drzwiowego o +/- 5 mm

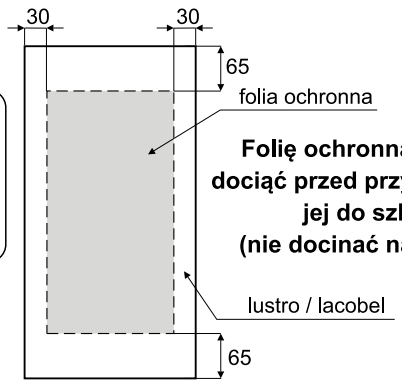

Folię ochronną należy dociąć przed przyklejeniem jej do szkła (nie docinać na szkle!)

sposób przycięcia profilu dystansowego 04

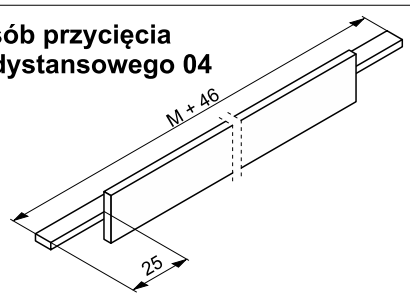

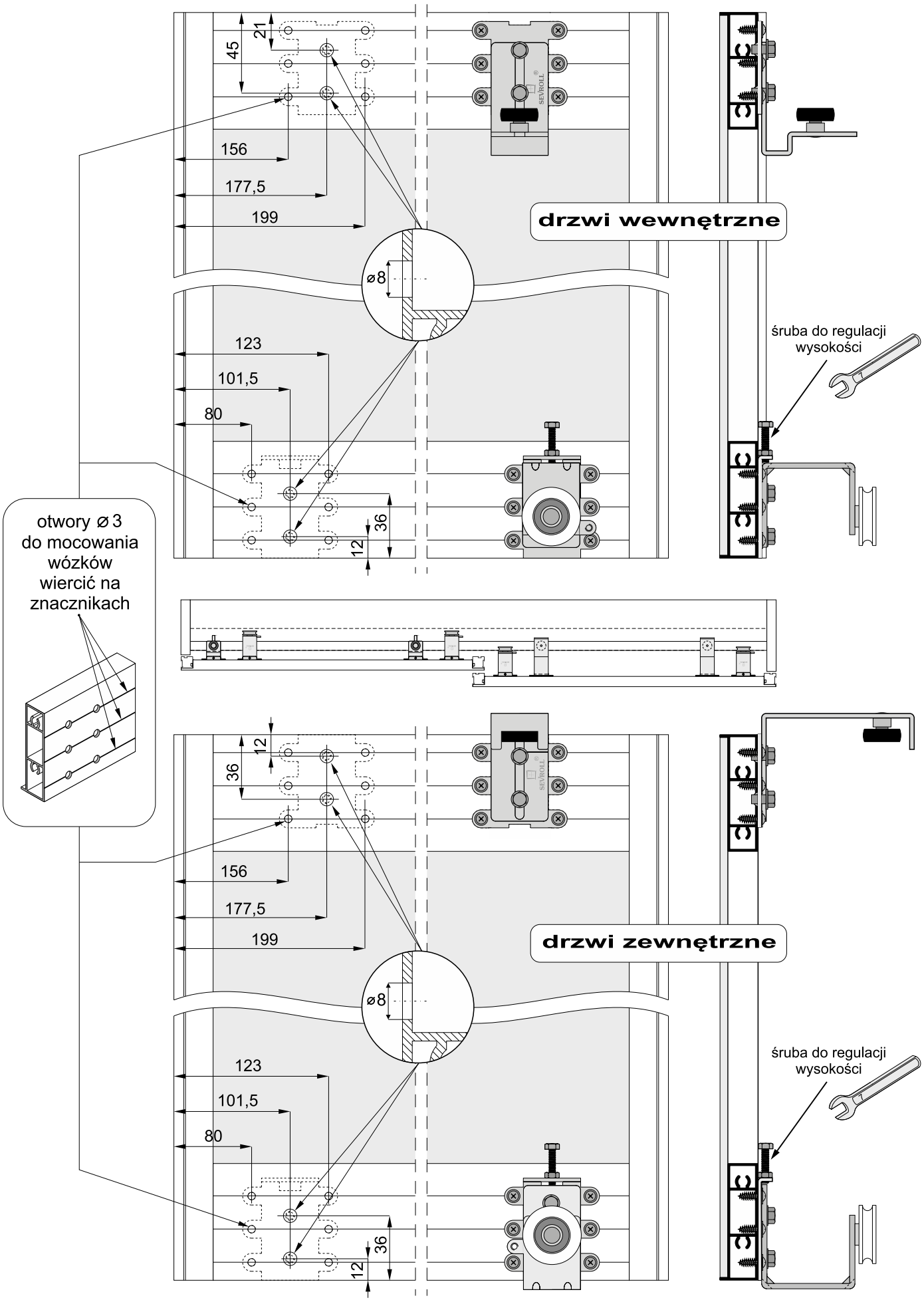
45
21
156
177,5
199
ø8
123
101,5
80
36
12
drzwi wewnętrzne
śruba do regulacji wysokości
otwory ø3 do mocowania wózków wiercić na znacznikach
drzwi zewnętrzne

Montaż drzwi wewnętrznych

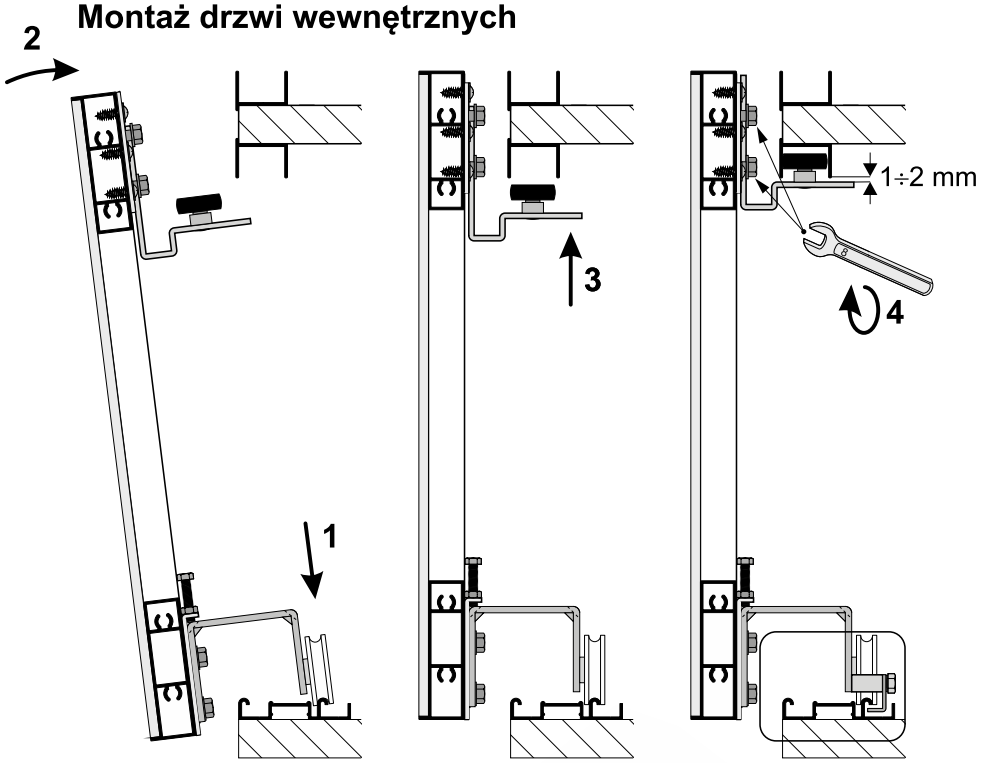

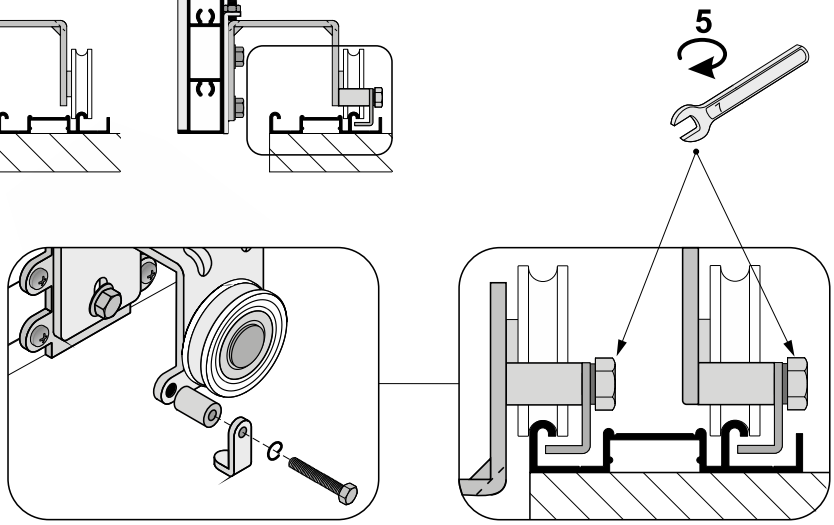

zaczep zabezpieczający -przykręcić po zamontowaniu drzwi

Montaż drzwi zewnętrznych

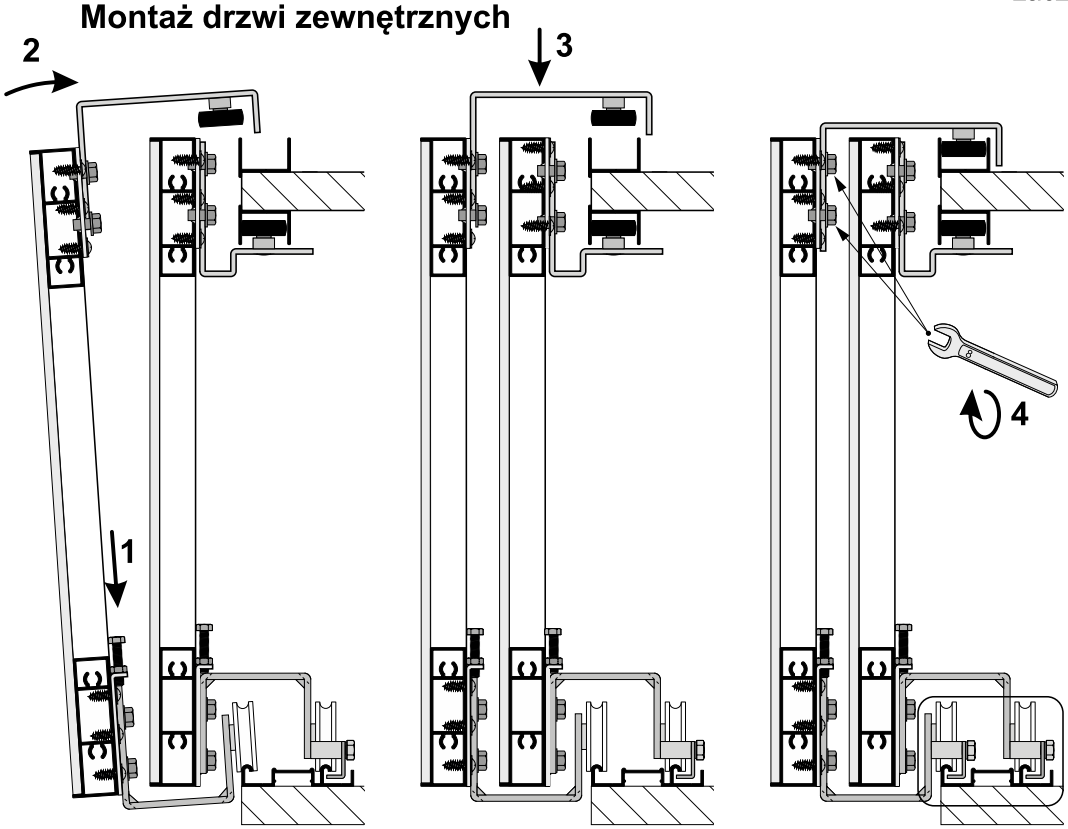

Montaż samodomykaczy

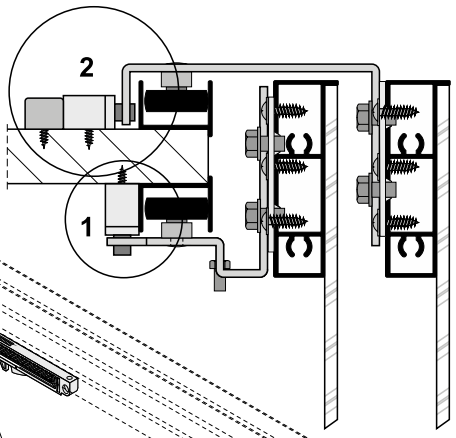

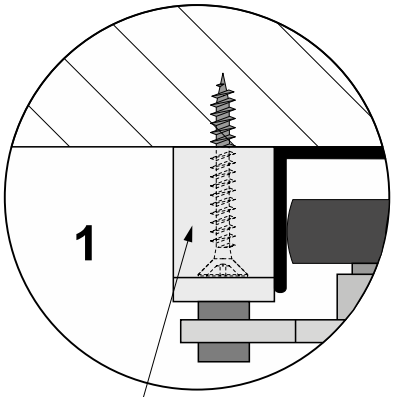

UWAGA
przed wstawieniem drzwi należy naciągnąć wychwyt samodomykacza

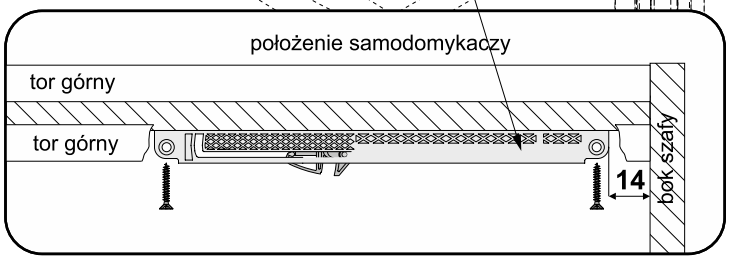

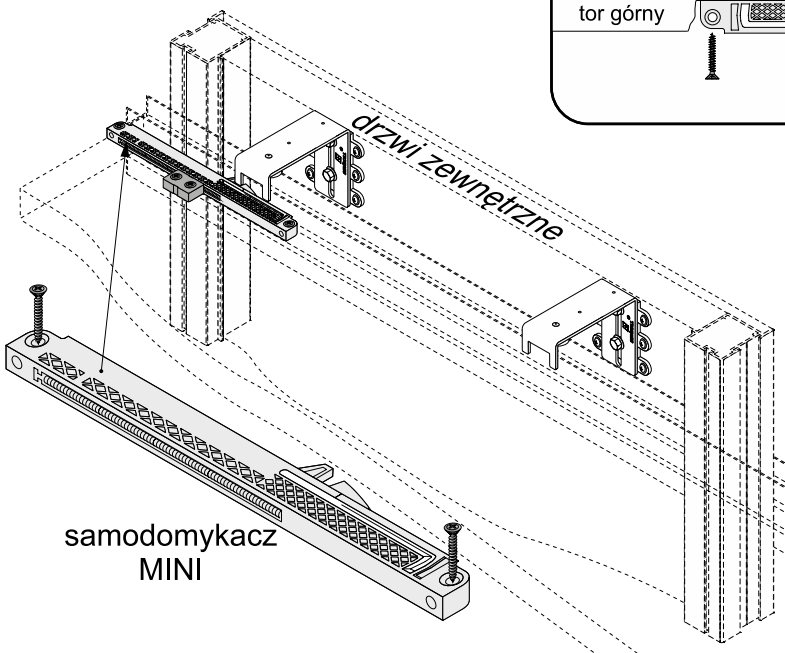

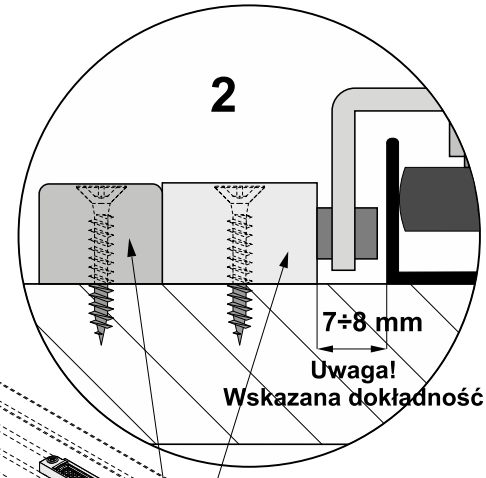

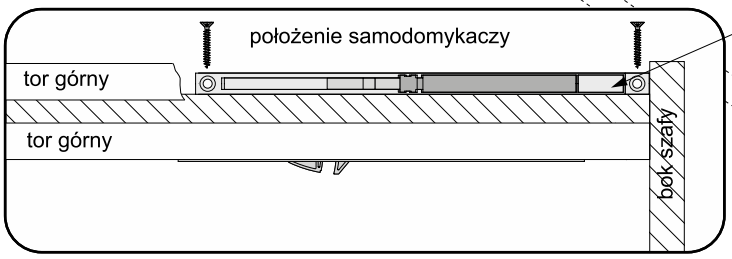

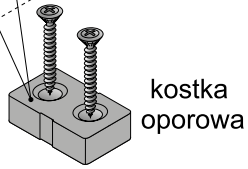

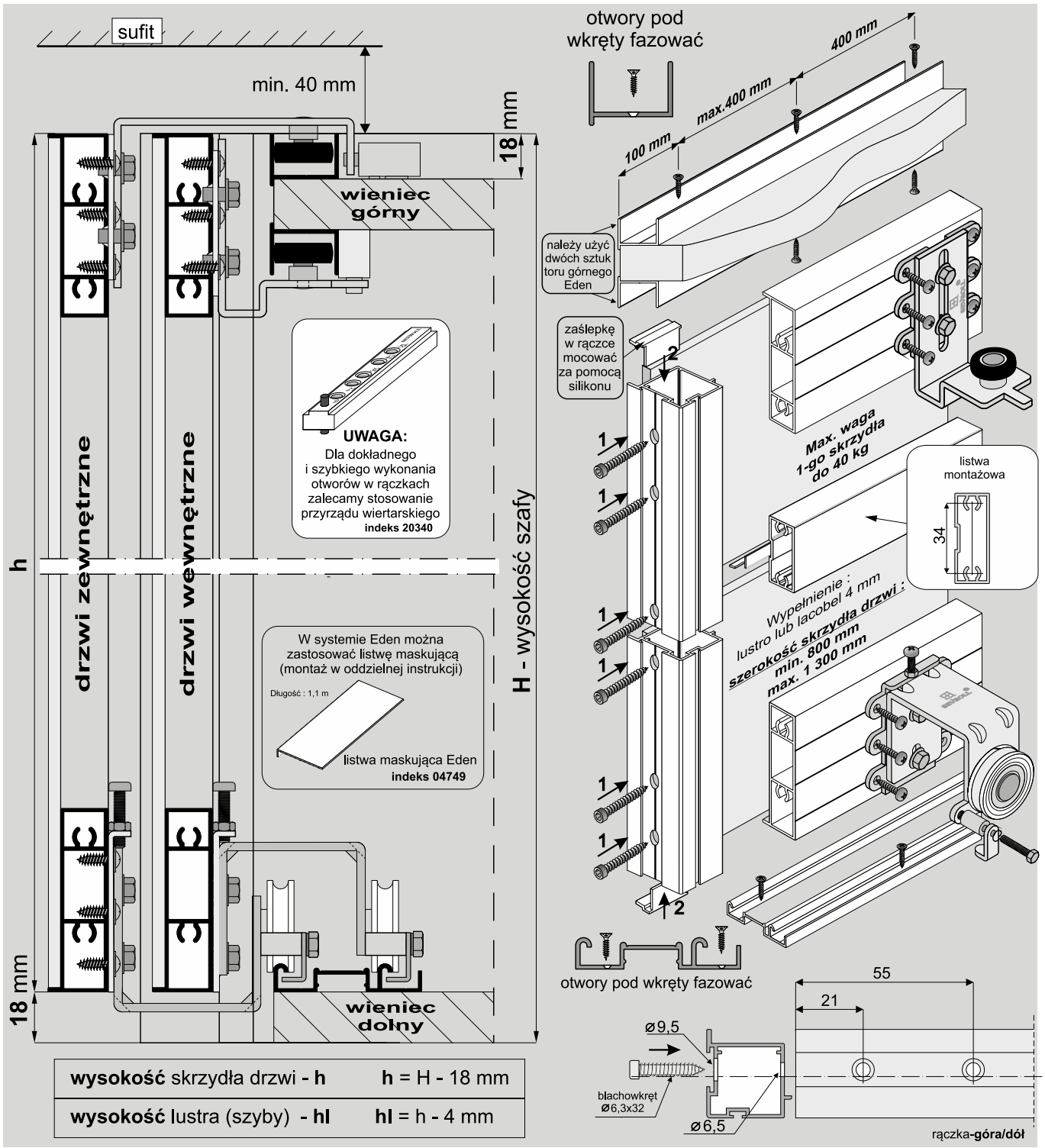

ELEMENTY SKŁADOWE

Rączka Pax

dł.: 2,70 m, 3,00 m



Zaślepka do rączki Pax



Listwa pozioma Eden

dł.: 1,70 m, 2,35 m 3,00 m

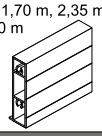

Zestaw do drzwi przesuwnych Eden na 2 skrzydła (wewnętrzne i zewnętrzne)

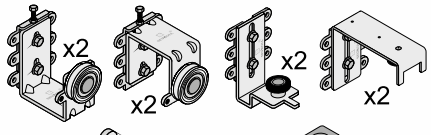

wkręt 3,5x20	x 4	
wkręt M4x20	x 4	
blachowkręt 3,9x13	x 48	
podkładka sprężysta 4	x 4	

Zestaw do drzwi przesuwnych Eden na 1 skrzydło drzwi (wewnętrzne)

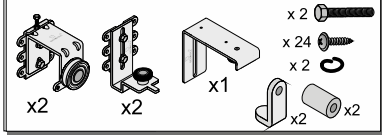

Tor dolny Gemini-Decor II

dł.: 1,70 m, 2,35 m, 3,00 m, 4,05 m, 6,00 m

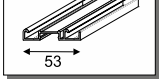

Tor górny Eden

dł.:1,70 m, 2,35 m, 3,00 m, 6,00 m,

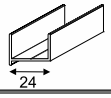

(A) Listwa montażowa
(B) profil dystansowy 04

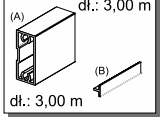

Samodomykacz

MINI SV-25 (indeks: **20359-SV**) lub **MINI SV-40** (indeks: **20260-SV**)	x4
Central SV-25 (**20360-BL**) lub **Central SV-40** (**20297-BL**)	x1

Przy zakupie poszczególnych elementów do montażu należy pamiętać o blachowkrętach (min. 8 szt. / 1 skrzydło).

wypełnienie skrzydła:
- lustro lub lacobel # 4 mm

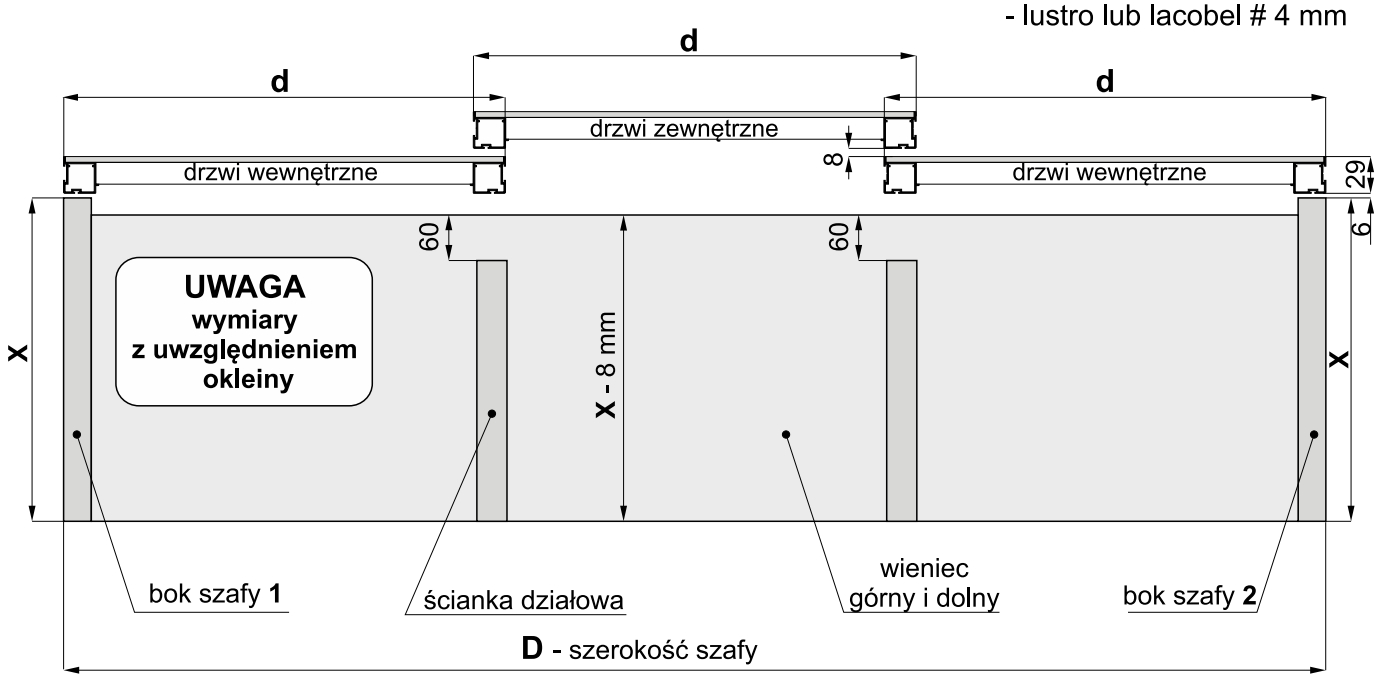

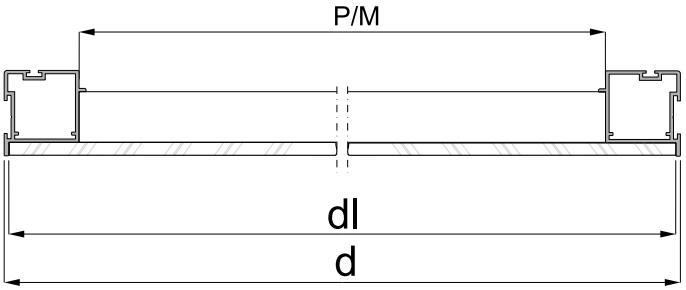

szerokość skrzydła drzwi	**d** = (D + 50 mm) : 3
szerokość lustra (szyby)	**dl** = d - 4 mm
długość listwy poziomej Eden **P** długość listwy montażowej **M**	**P/M** = d - 50 mm
długość profilu dystansowego 04	**M** + 46 mm

Sposób mocowania lustra lub lacobelu

- w listwie poziomej **- w rączce**

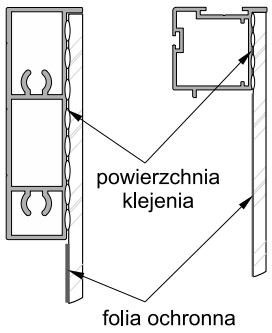

UWAGA

ponieważ w systemie EDEN nie ma konieczności stosowania cokołu, należy zwrócić uwagę, aby wieniec dolny równo przylegał do podłoża, a przy zastosowaniu ślizgaczy meblowych powinny być one rozmieszczone na całej długości tak, by płyta z torem dolnym nie uginała się

- w listwie montażowej

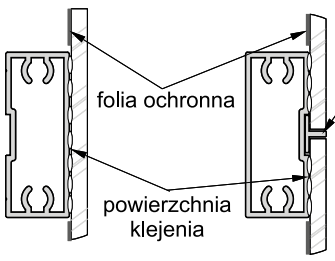

lustro / lacobel zaleca się przyklejać do profili aluminiowych za pomocą silikonów neutralnych bądź kleju do luster

UWAGA!

Tylną powierzchnię lustra / lacobelu należy zabezpieczyć folią ochronną (pomijając powierzchnię szkła klejoną silikonem). Krawędzie szkła należy szlifować.

UWAGA

W systemie Eden przy drzwiach o wysokości powyżej **2 m** istnieje możliwość ugięcia skrzydła drzwiowego o +/- 5 mm

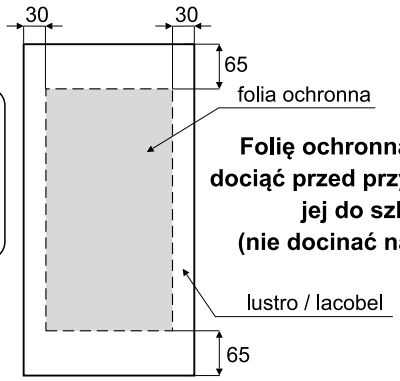

Folię ochronną należy dociąć przed przyklejeniem jej do szkła (nie docinać na szkle!)

sposób przycięcia profilu dystansowego 04

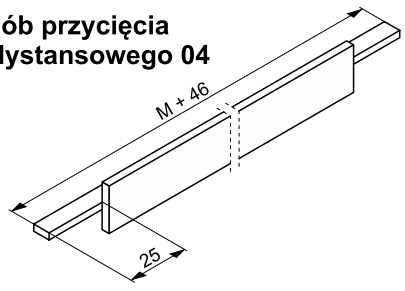

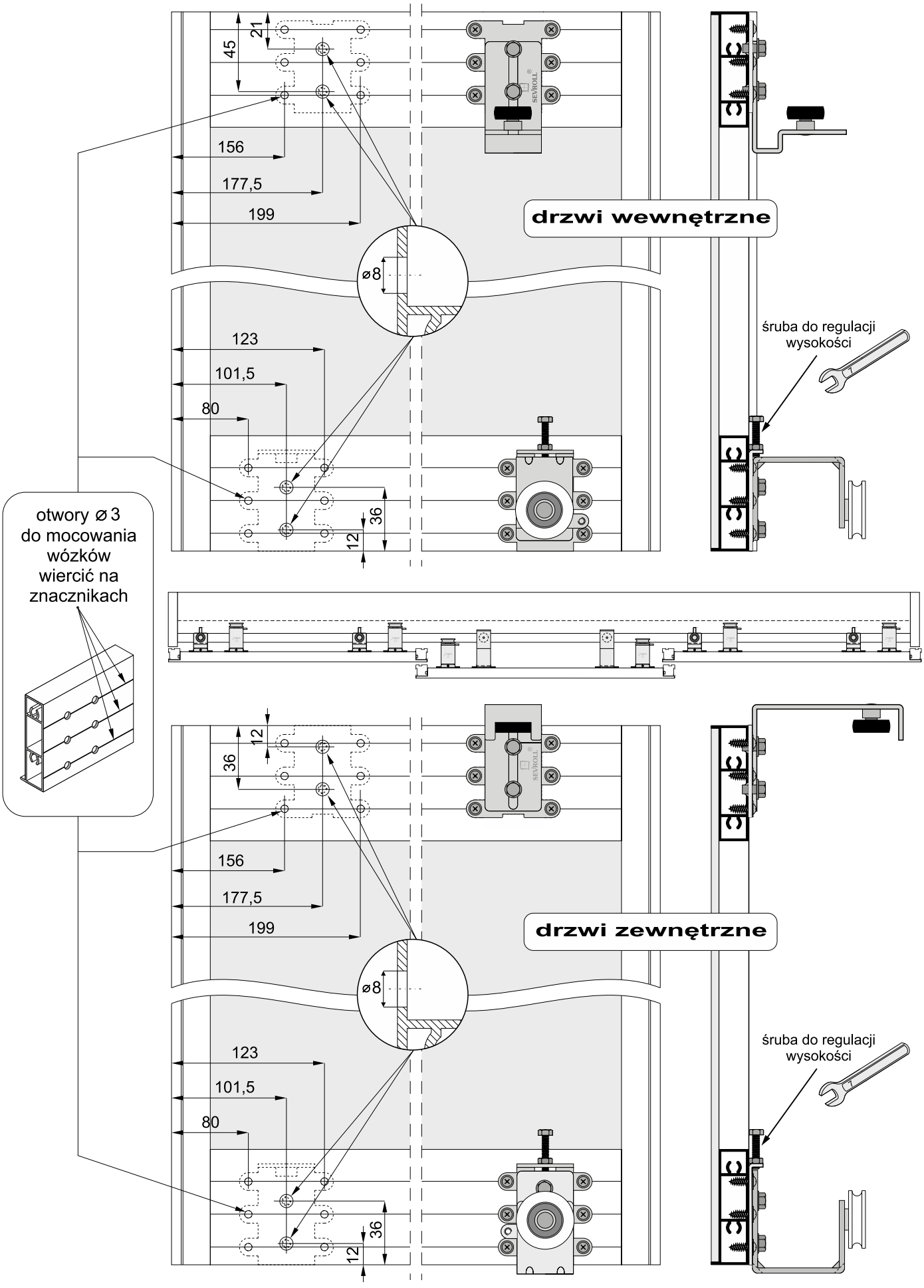
45
21
156
177,5
199
ø8
123
101,5
80
36
12
drzwi wewnętrzne
śruba do regulacji wysokości
otwory ø3 do mocowania wózków wiercić na znacznikach
36
12
156
177,5
199
ø8
123
101,5
80
36
12
drzwi zewnętrzne
śruba do regulacji wysokości

Montaż drzwi wewnętrznych

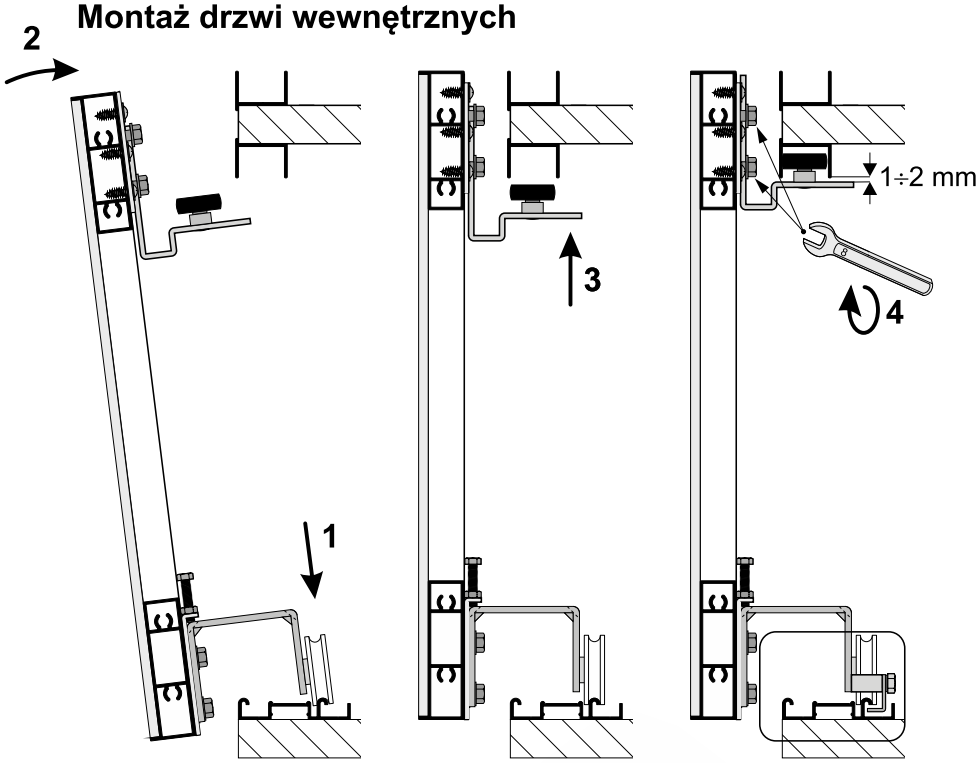

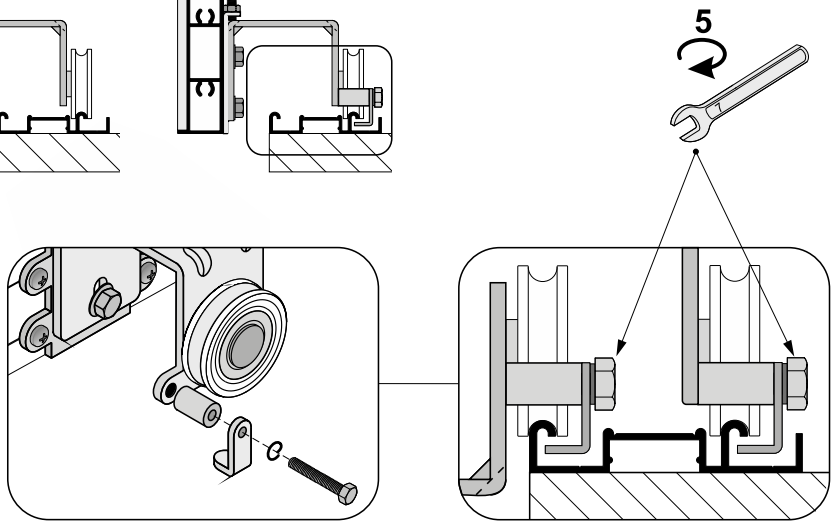

zaczep zabezpieczający
-przykręcić po
zamontowaniu
drzwi

Montaż drzwi zewnętrznych

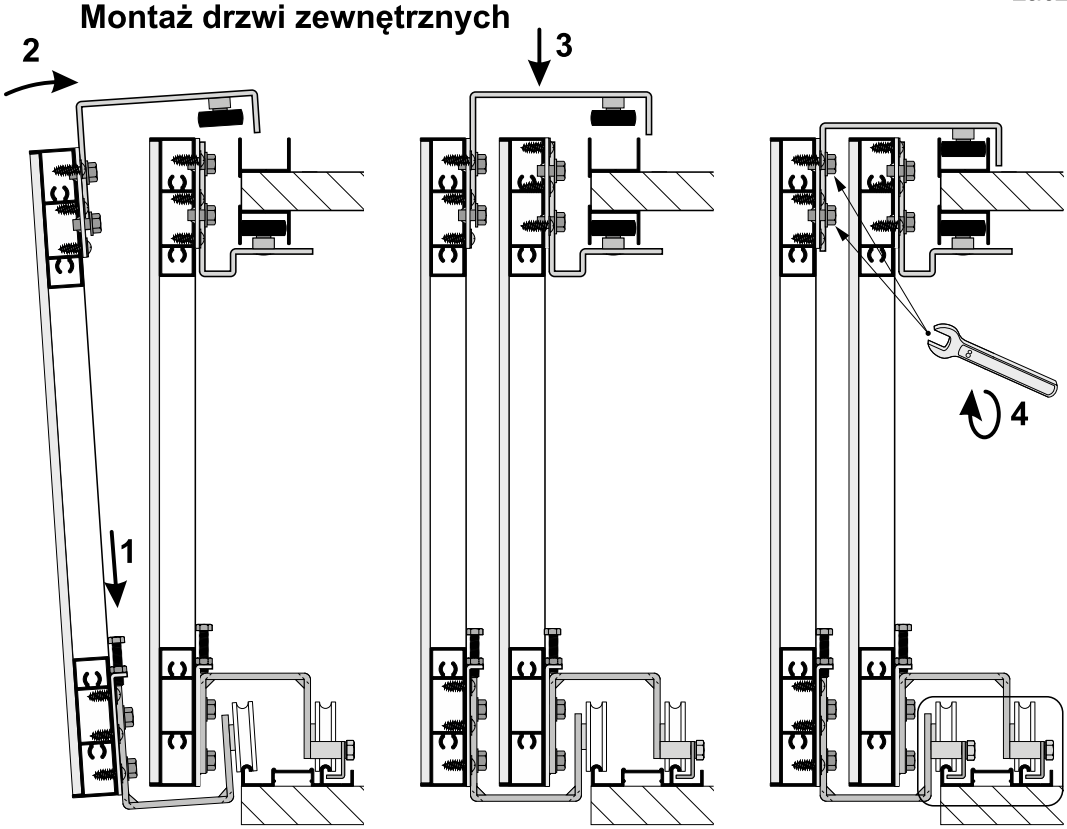

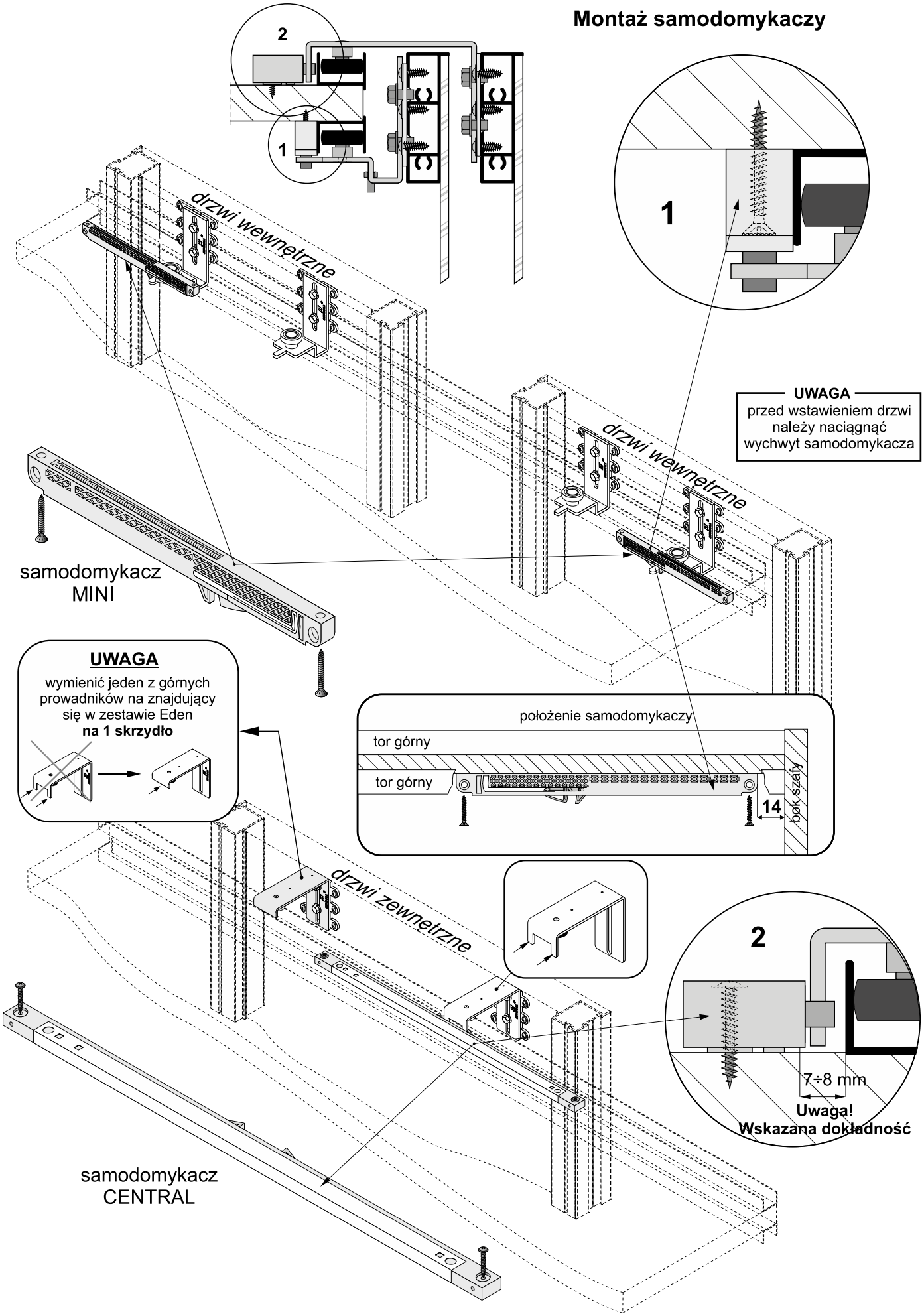
Montaż samodomykaczy
2
1
drzwi wewnętrzne
1
UWAGA
przed wstawieniem drzwi należy naciągnąć wychwyt samodomykacza
drzwi wewnętrzne
samodomykacz MINI
UWAGA
wymienić jeden z górnych prowadników na znajdujący się w zestawie Eden
na 1 skrzydło
położenie samodomykaczy
tor górny
tor górny
14
bok szafy
drzwi zewnętrzne
2
7÷8 mm
Uwaga!
Wskazana dokładność
samodomykacz CENTRAL

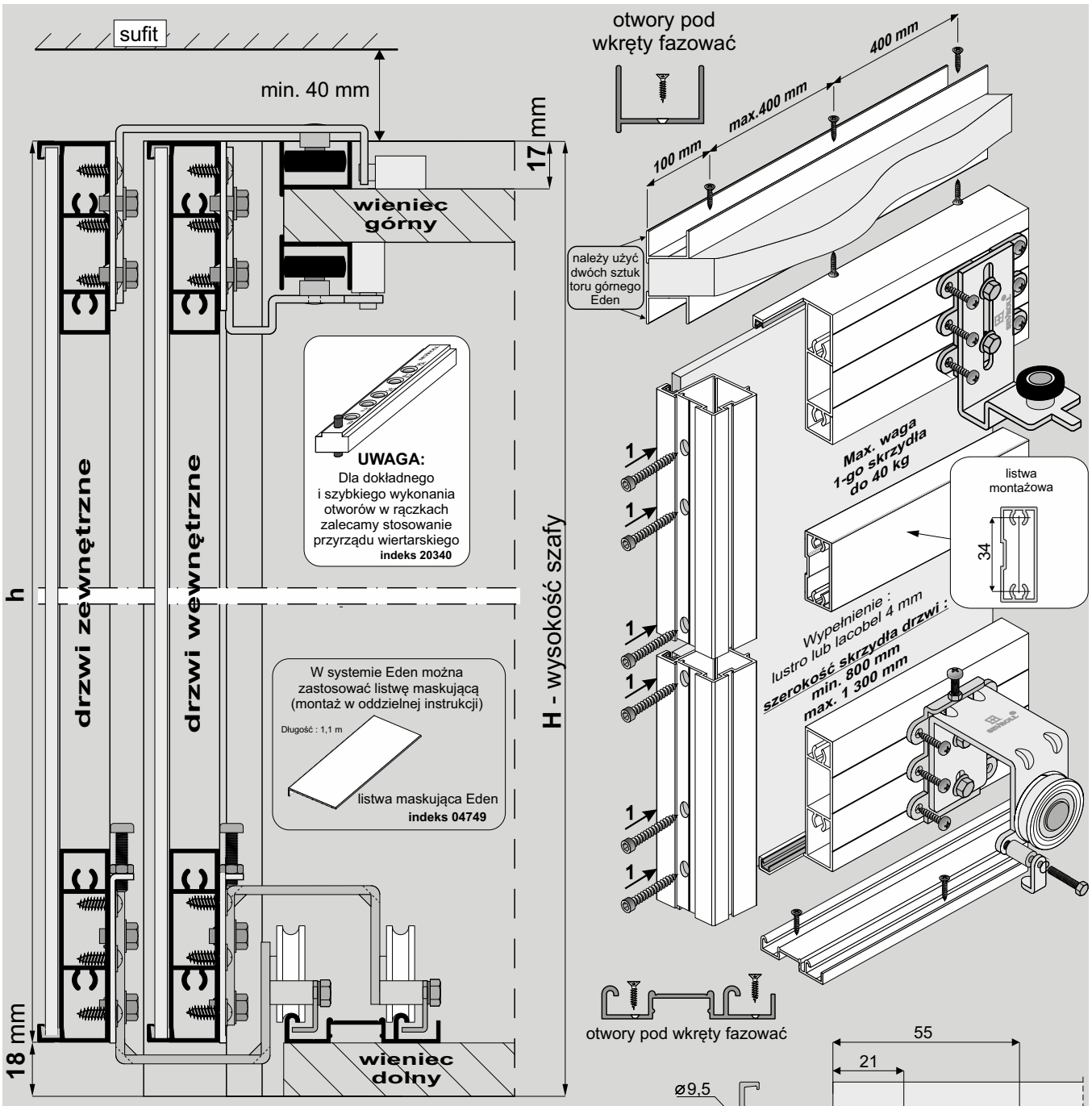

wysokość skrzydła drzwi - **h**	**h** = H - 18 mm
wysokość lustra (szyby) - **hl**	**hl** = h - 6 mm

ELEMENTY SKŁADOWE

Rączka Pax XL
dł.: 2,70 m, 3,00 m
szczotka bez kleju 4,8 x 6 mm
szczotka odbojowa bez kleju 14 x 4 mm

Uszczelka do ramek typ II

Listwa pozioma Eden XL
dł.:1,70 m, 2,35 m 3,00 m

Zestaw do drzwi przesuwnych Eden na 2 skrzydła

wkręt 3,5x20	x 4
wkręt M4x20	x 4
blachowkręt 3,9x13	x 48
podkładka sprężysta 4	x 4

Samodomykacz
MINI SV-25 (indeks: **20359-SV**)
lub
MINI SV-40 (indeks: **20260-SV**)
x4

Tor dolny Gemini-Decor II
dł.:1,70 m, 2,35 m, 3,00 m, 4,05 m, 6,00 m
53

Tor górny Eden
dł.:1,70 m, 2,35 m, 3,00 m, 6,00 m
24

Listwa montażowa
dł.: 3,00 m

Przy zakupie poszczególnych elementów do montażu należy pamiętać o blachowkrętach (min. 8 szt. / 1 skrzydło).

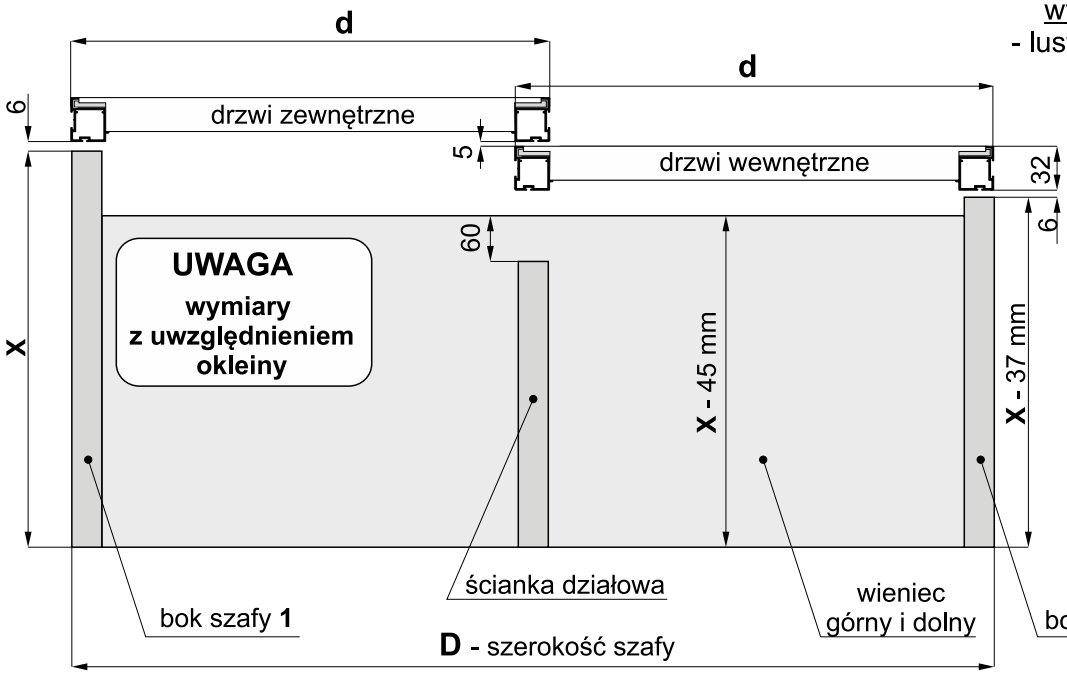

wypełnienie skrzydła:
- lustro lub lacobel # 4 mm

UWAGA

ponieważ w systemie EDEN nie ma konieczności stosowania cokołu, należy zwrócić uwagę, aby wieniec dolny równo przylegał do podłoża, a przy zastosowaniu ślizgaczy meblowych powinny być one rozmieszczone na całej długości tak, by płyta z torem dolnym nie uginała się

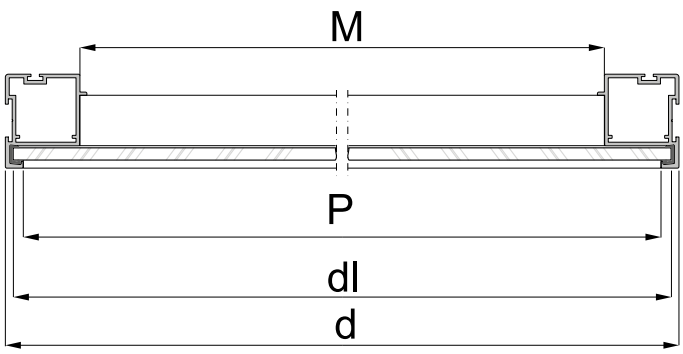

Sposób mocowania lustra lub lacobelu

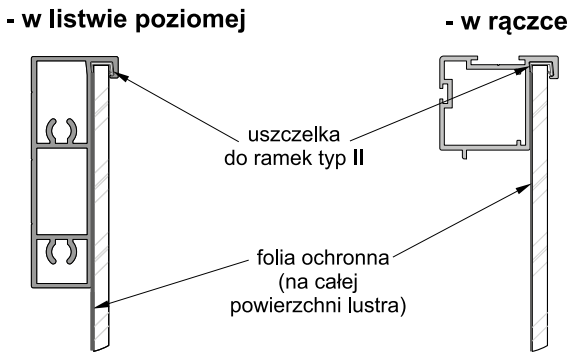

szerokość skrzydła drzwi	**d** = (D + 25 mm) : 2
szerokość lustra (szyby)	**dl** = d - 6 mm
długość listwy poziomej Eden XL	**P** = d - 12 mm
długość listwy montażowej	**M** = d - 50 mm

UWAGA!

Tylną powierzchnię lustra / lacobelu należy zabezpieczyć folią ochronną (pomijając powierzchnię szkła klejoną silikonem). Krawędzie szkła należy szlifować.

UWAGA

W systemie Eden przy drzwiach o wysokości powyżej **2 m** istnieje możliwość ugięcia skrzydła drzwiowego o +/- 5 mm

Prawidłowe przycięcie listew

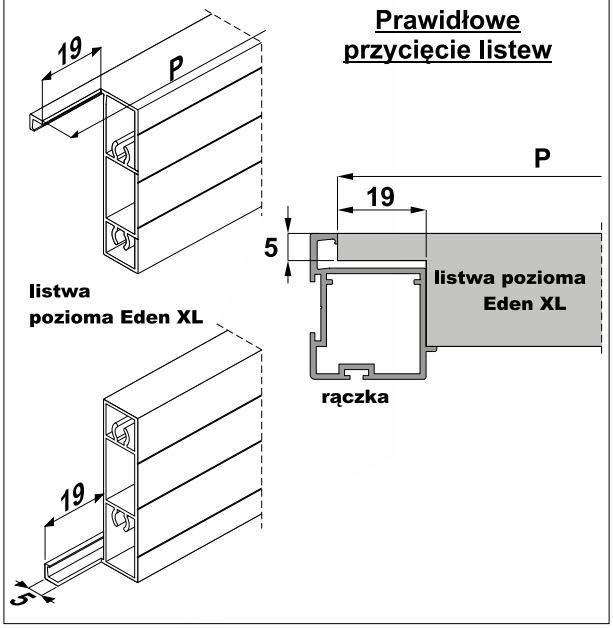

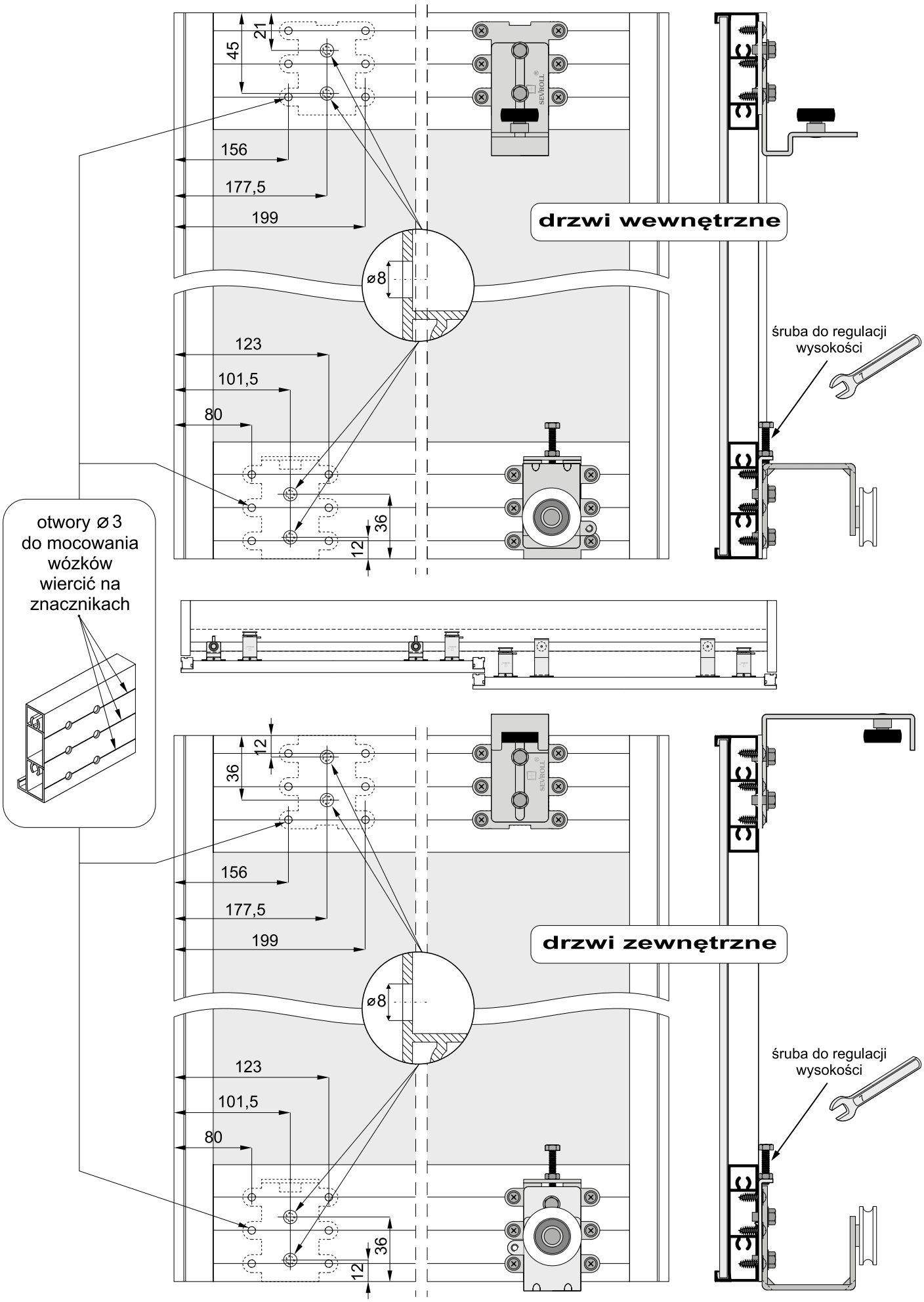
21
45
156
177,5
199
ø8
123
101,5
80
36
12
drzwi wewnętrzne
śruba do regulacji wysokości
otwory ø 3 do mocowania wózków wiercić na znacznikach
12
36
156
177,5
199
ø8
123
101,5
80
36
12
drzwi zewnętrzne
śruba do regulacji wysokości

Montaż drzwi wewnętrznych

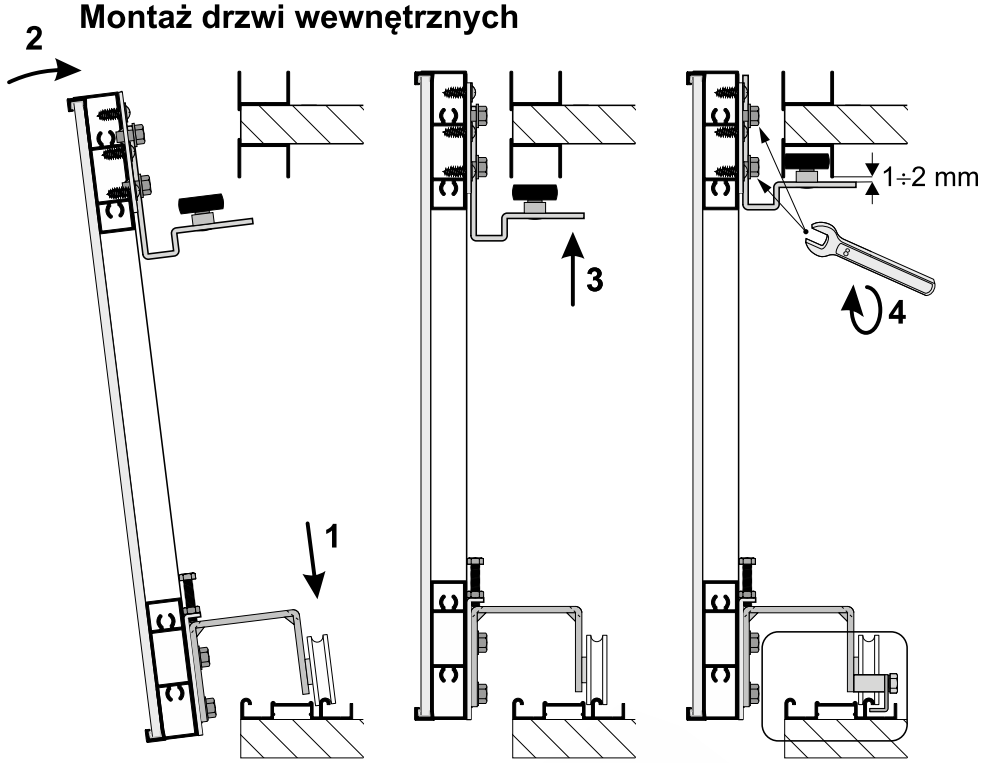

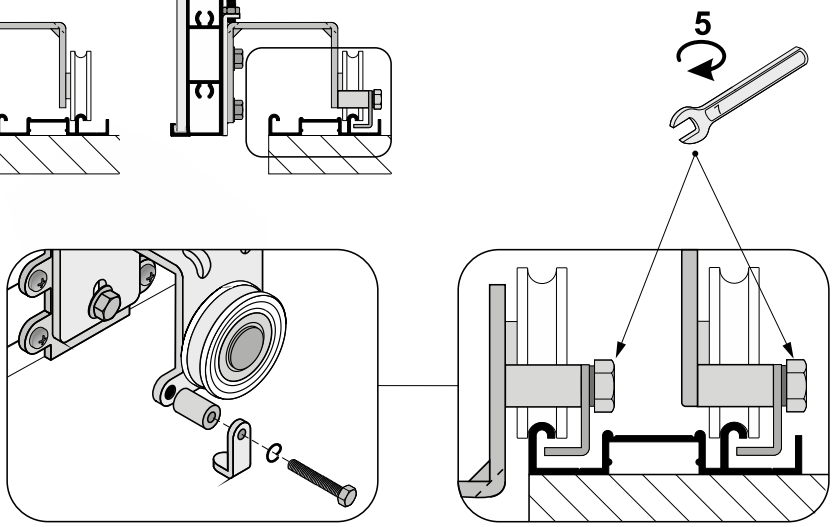

zaczep zabezpieczający -przykręcić po zamontowaniu drzwi

Montaż drzwi zewnętrznych

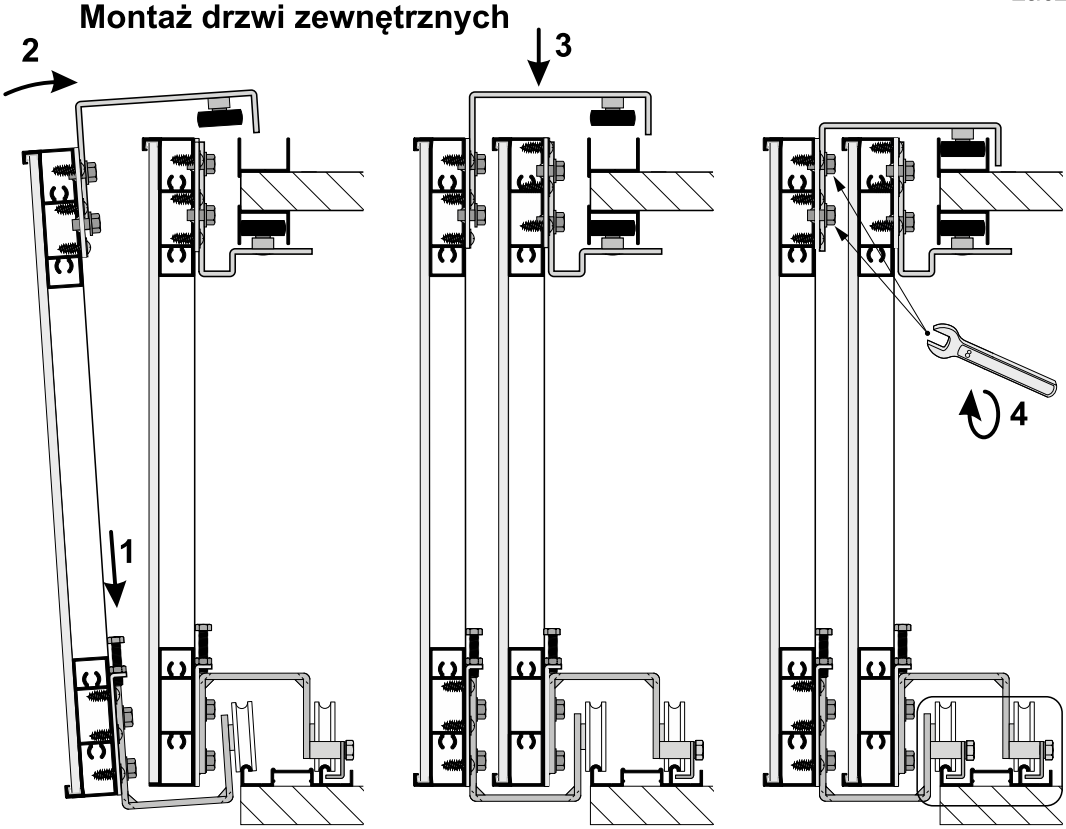

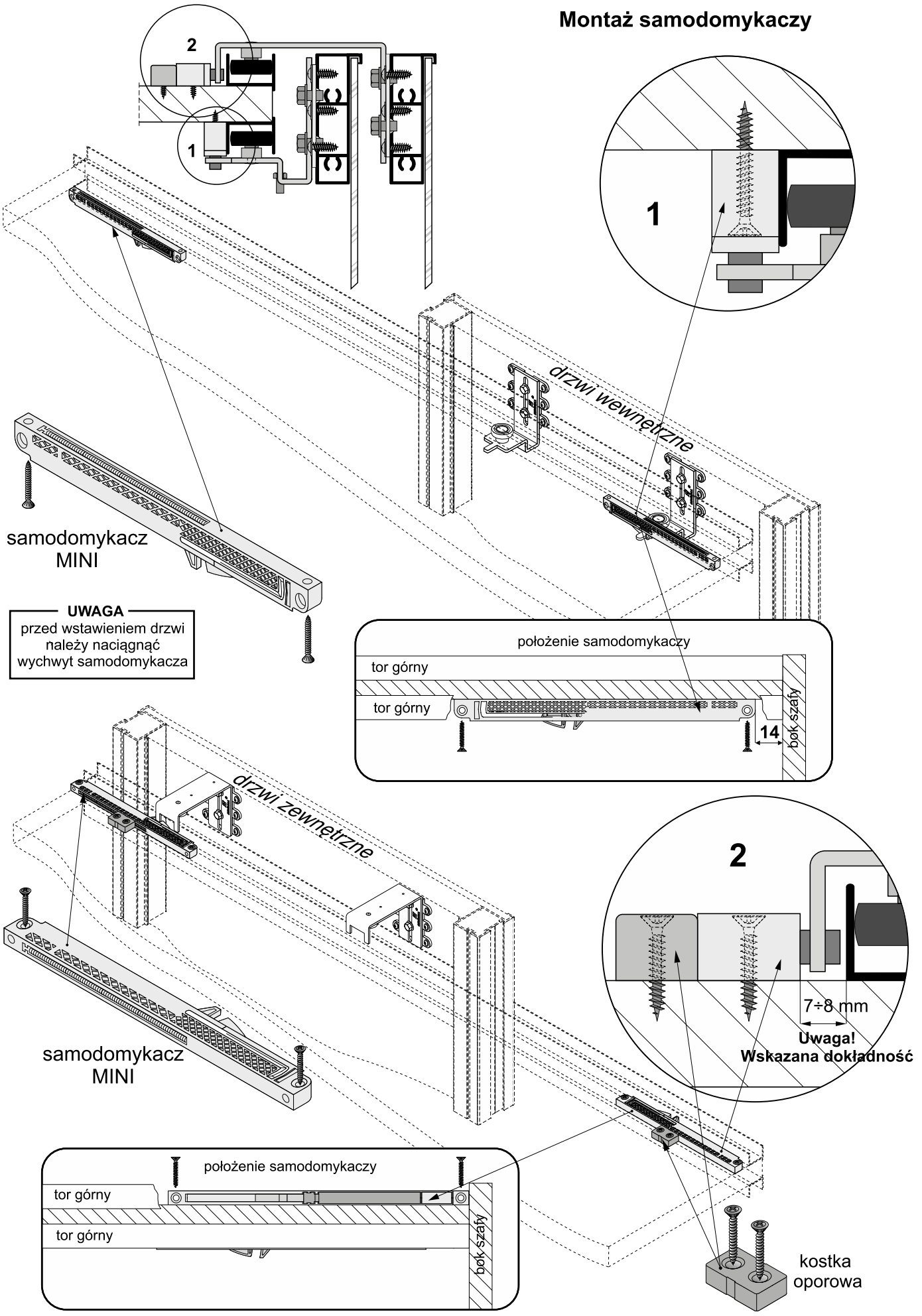
Montaż samodomykaczy
2
1
1
drzwi wewnętrzne
samodomykacz MINI
UWAGA
przed wstawieniem drzwi należy naciągnąć wychwyt samodomykacza
położenie samodomykaczy
tor górny
tor górny
14
bok szafy
drzwi zewnętrzne
2
7÷8 mm
Uwaga!
Wskazana dokładność
samodomykacz MINI
położenie samodomykaczy
tor górny
tor górny
bok szafy
kostka oporowa

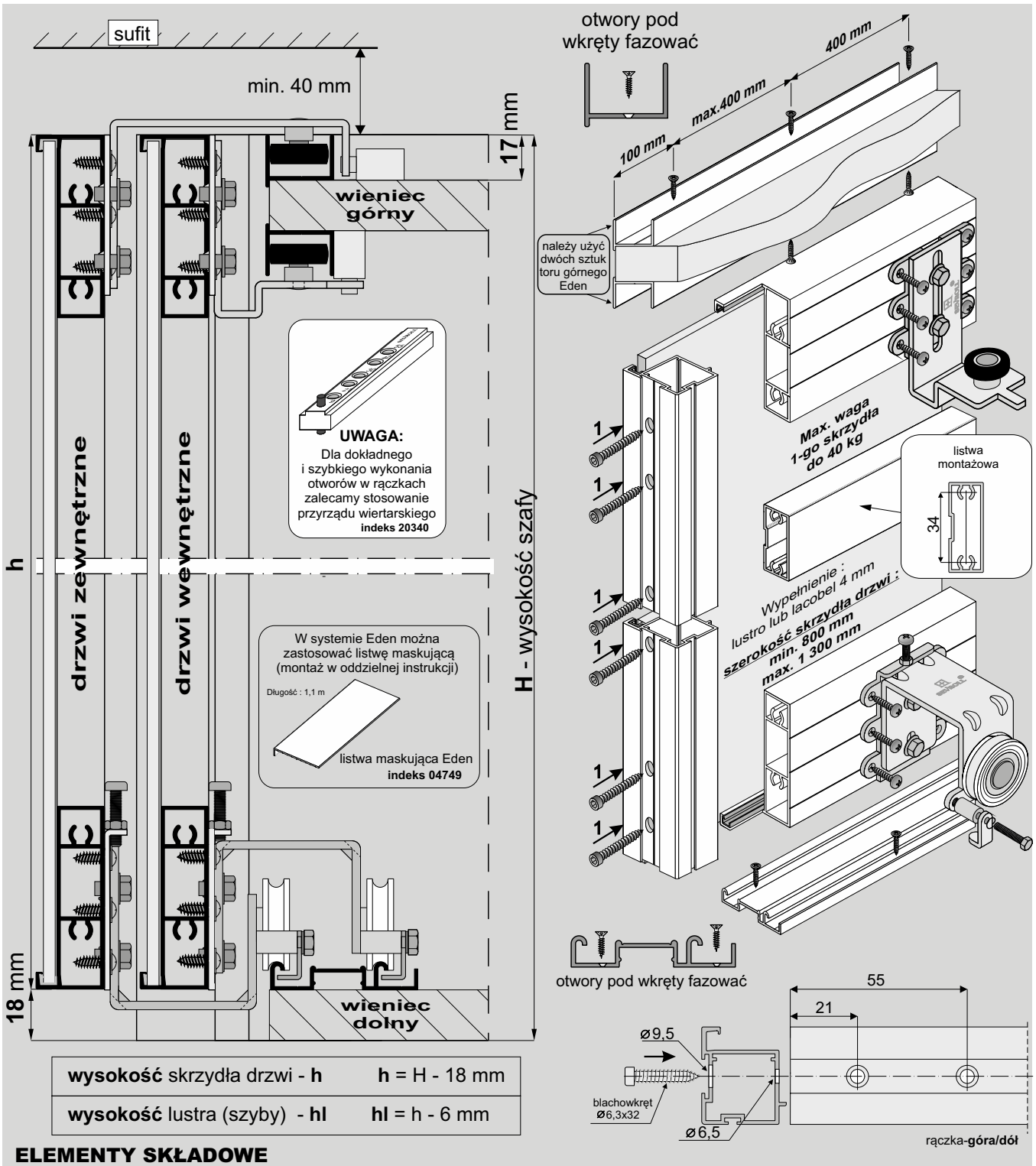

wysokość skrzydła drzwi - **h**	**h** = H - 18 mm
wysokość lustra (szyby) - **hl**	**hl** = h - 6 mm

ELEMENTY SKŁADOWE

Rączka Pax XL
dł.: 2,70 m, 3,00 m
szczotka bez kleju 4,8 x 6 mm
szczotka odbojowa bez kleju 14 x 4 mm

Uszczelka do ramek typ II

Listwa pozioma Eden XL
dł.:1,70 m, 2,35 m 3,00 m

Zestaw do drzwi przesuwnych Eden na 2 skrzydła (wewnętrzne i zewnętrzne)
x2 x2 x2 x2
x4 x4 x2

wkręt 3,5x20	x 4	
wkręt M4x20	x 4	
blachowkręt 3,9x13	x 48	
podkładka sprężysta 4	x 4	

Zestaw do drzwi przesuwnych Eden na 1 skrzydło (wewnętrzne)
x2 x2 x1 x 2 x 24 x 2 x2 x2

Tor dolny Gemini-Decor II
dł.:1,70 m, 2,35 m 3,00 m, 4,05 m 6,00 m
53

Tor górny Eden
dł.:1,70 m, 2,35 m, 3,00 m, 6,00 m
24

Listwa montażowa
dł.: 3,00 m

Samodomykacz

MINI SV-25 (indeks: **20359-SV**) lub **MINI SV-40** (indeks: **20260-SV**)	x4
Central SV-25 (**20360-BL**) lub **Central SV-40** (**20297-BL**)	x1

Przy zakupie poszczególnych elementów do montażu należy pamiętać o blachowkrętach (min. 8 szt. / 1 skrzydło).

wypełnienie skrzydła:
- lustro lub lacobel # 4 mm

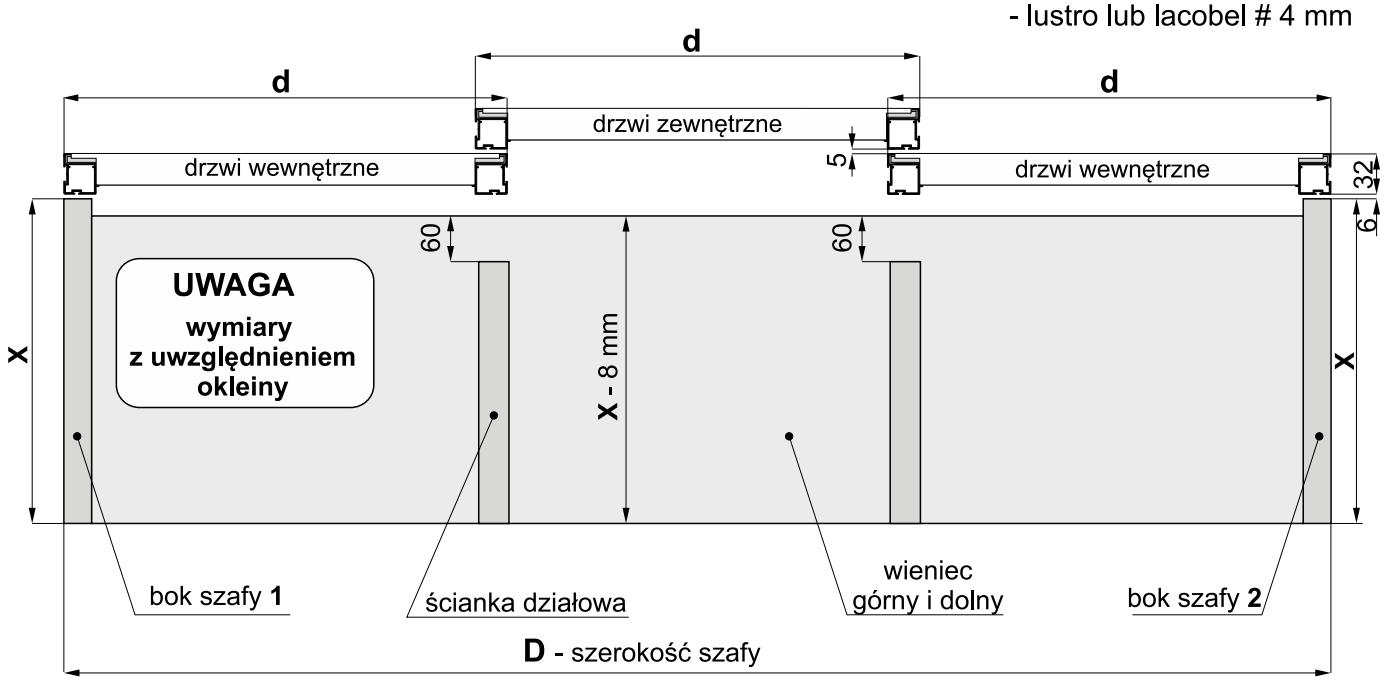

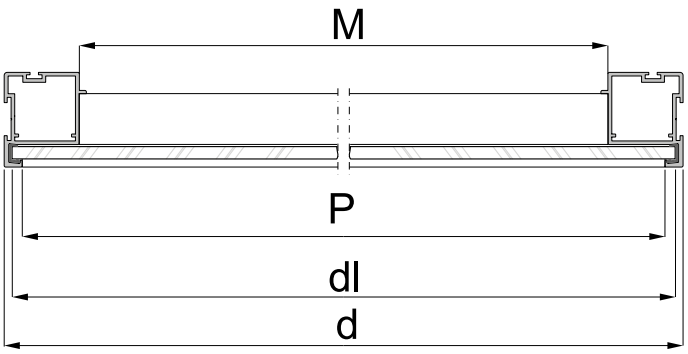

szerokość skrzydła drzwi **d** = (D + 50 mm) : 3	
szerokość lustra (szyby)	**dl** = d - 6 mm
długość listwy poziomej Eden XL	**P** = d - 12 mm
długość listwy montażowej	**M** = d - 50 mm

Sposób mocowania lustra lub lacobelu

- w listwie poziomej **- w rączce**

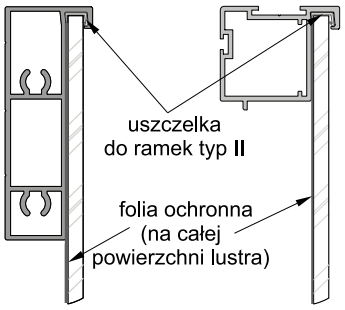

UWAGA

ponieważ w systemie EDEN nie ma konieczności stosowania cokołu, należy zwrócić uwagę, aby wieniec dolny równo przylegał do podłoża, a przy zastosowaniu ślizgaczy meblowych powinny być one rozmieszczone na całej długości tak, by płyta z torem dolnym nie uginała się

Prawidłowe przycięcie listew

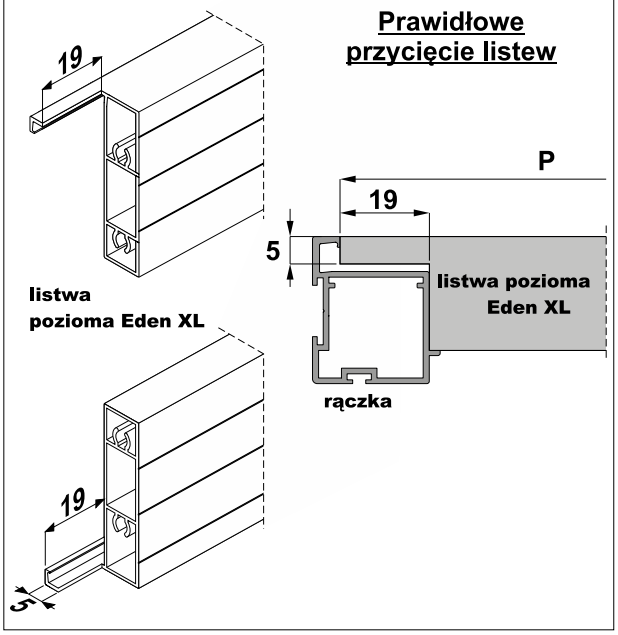

UWAGA!

Tylną powierzchnię lustra / lacobelu należy zabezpieczyć folią ochronną (pomijając powierzchnię szkła klejoną silikonem). Krawędzie szkła należy szlifować.

UWAGA

W systemie Eden przy drzwiach o wysokości powyżej **2 m** istnieje możliwość ugięcia skrzydła drzwiowego o +/- 5 mm

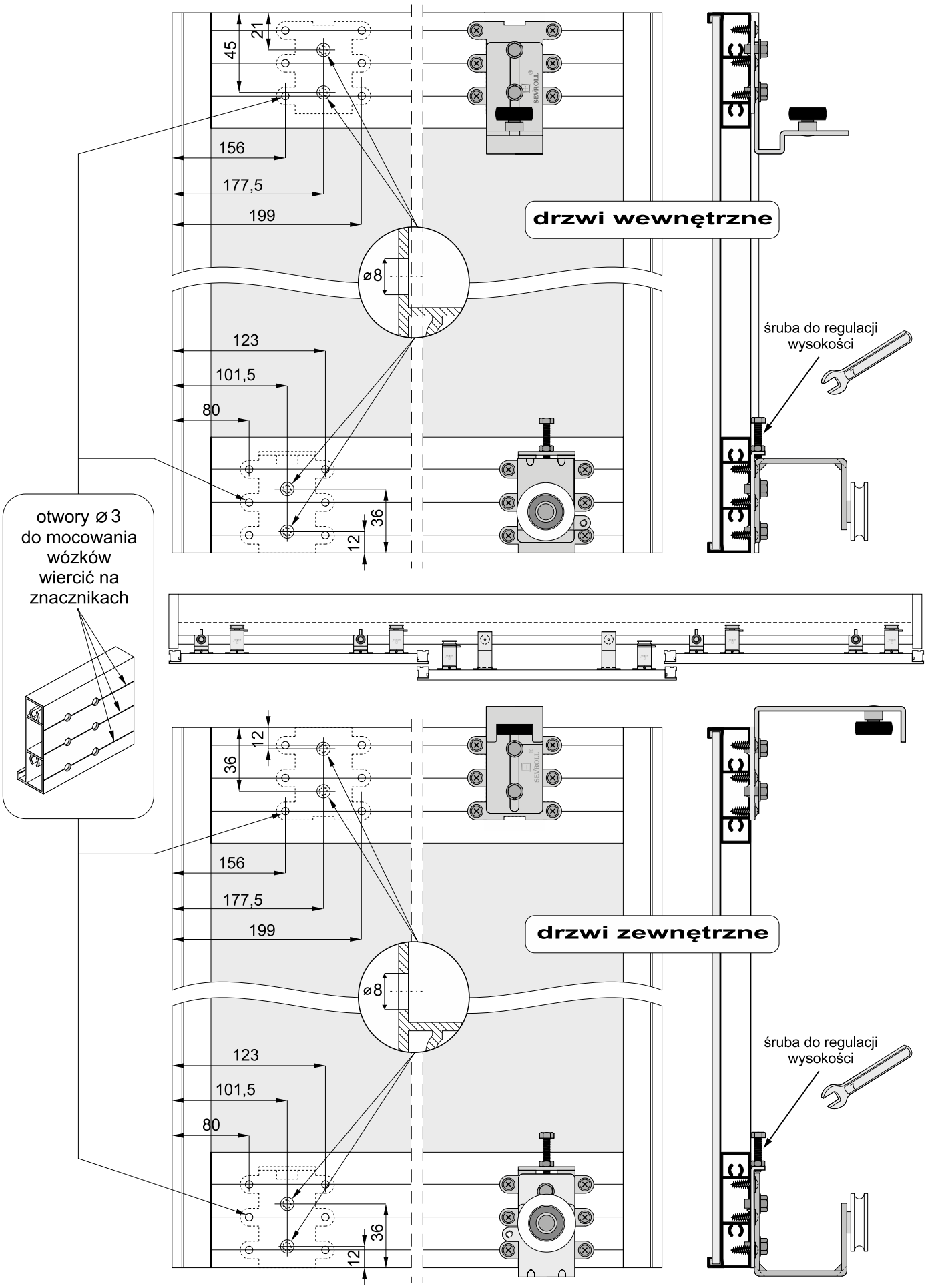
drzwi wewnętrzne
drzwi zewnętrzne
śruba do regulacji wysokości
śruba do regulacji wysokości
otwory ⌀3 do mocowania wózków wiercić na znacznikach
45
21
156
177,5
199
⌀8
123
101,5
80
36
12
12
36
156
177,5
199
⌀8
123
101,5
80
36
12

Montaż drzwi wewnętrznych

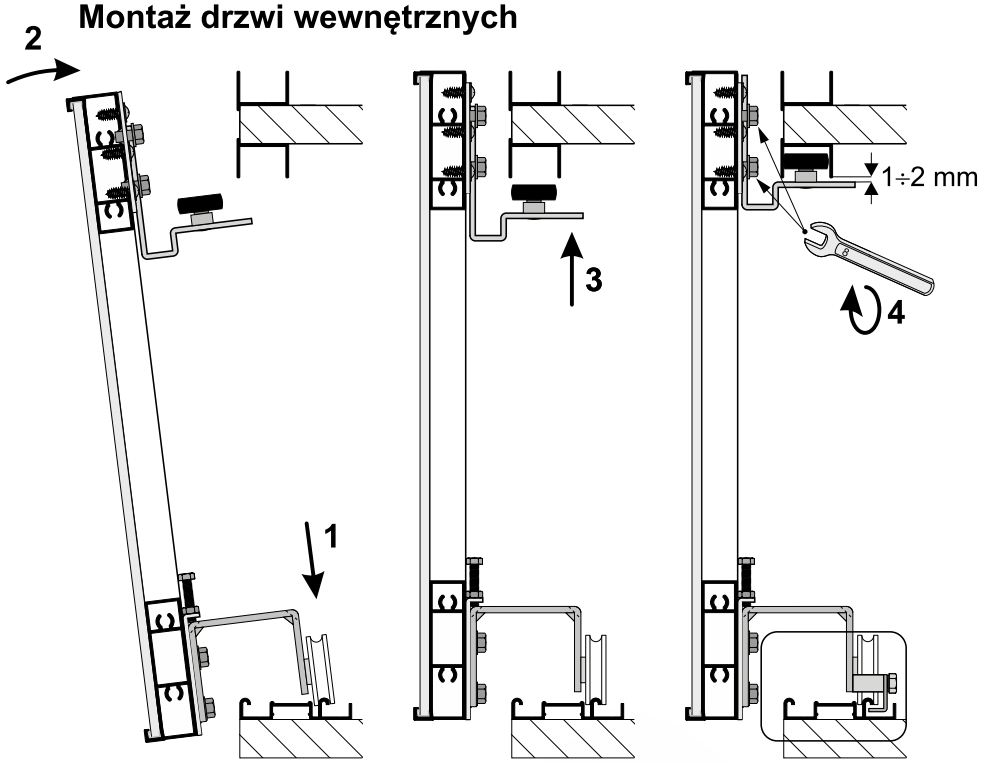

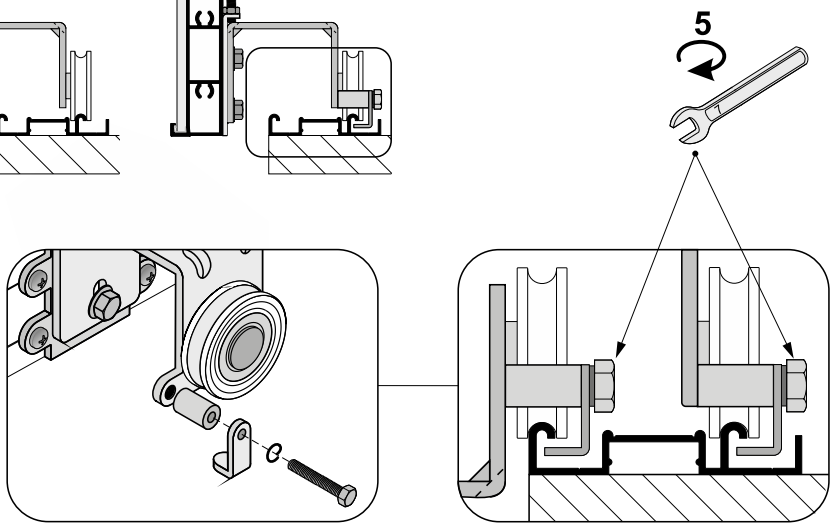

zaczep zabezpieczający
-przykręcić po
zamontowaniu
drzwi

Montaż drzwi zewnętrznych

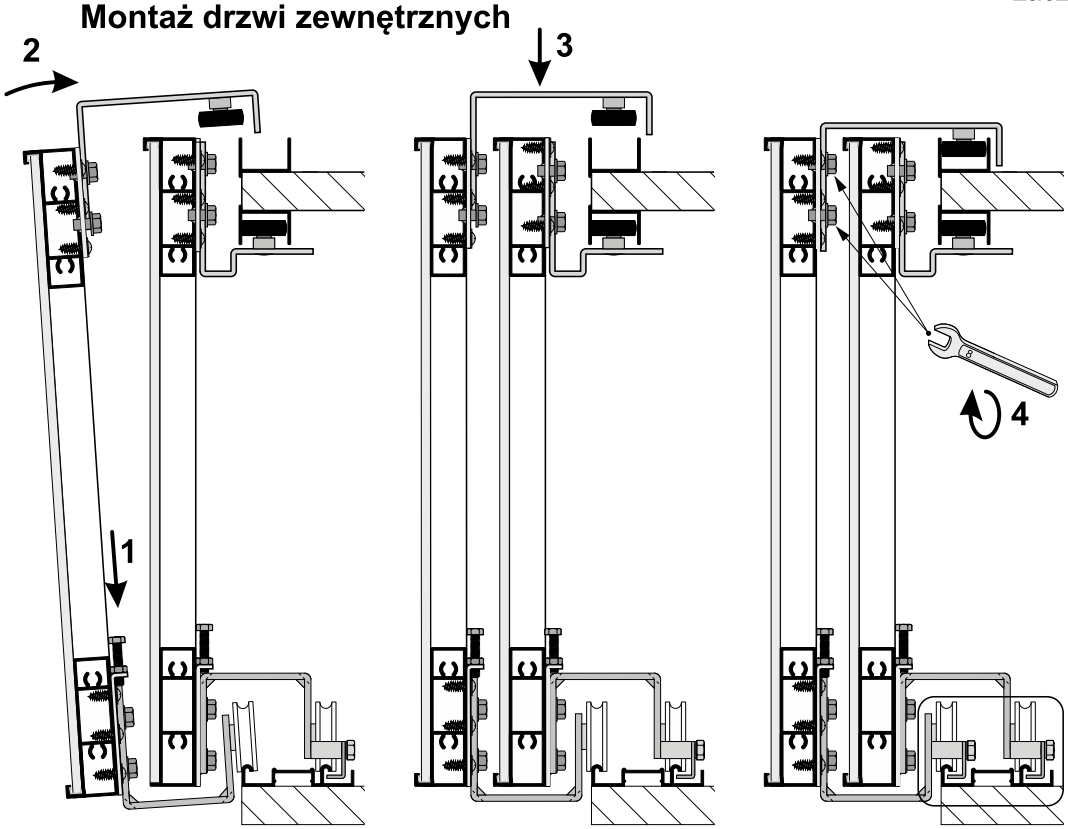

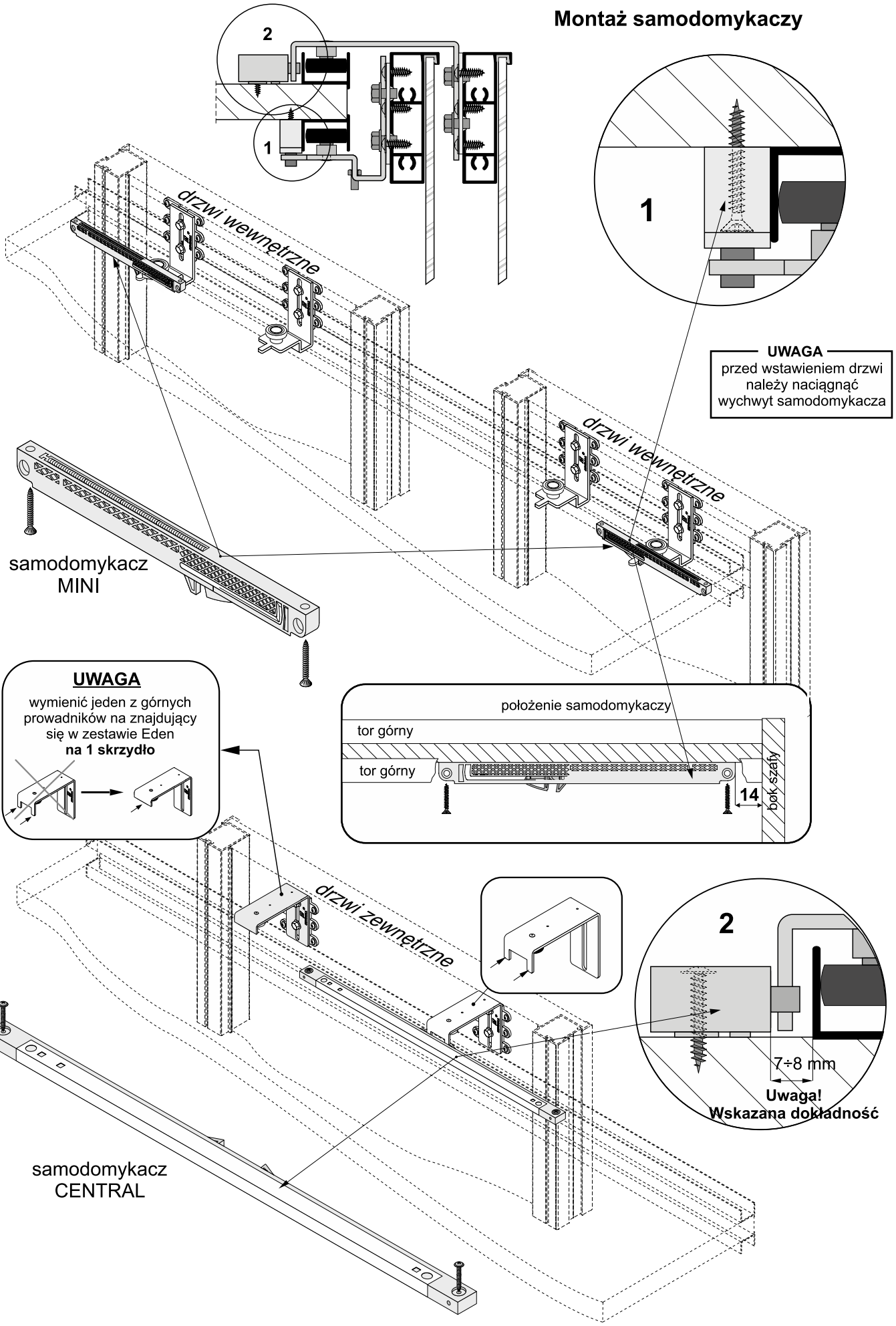
Montaż samodomykaczy
2
1
drzwi wewnętrzne
1
UWAGA
przed wstawieniem drzwi należy naciągnąć wychwyt samodomykacza
drzwi wewnętrzne
samodomykacz MINI
UWAGA
wymienić jeden z górnych prowadników na znajdujący się w zestawie Eden
na 1 skrzydło
położenie samodomykaczy
tor górny
tor górny
14
bok szafy
drzwi zewnętrzne
2
7÷8 mm
Uwaga!
Wskazana dokładność
samodomykacz CENTRAL

sposób montażu listwy maskującej EDEN

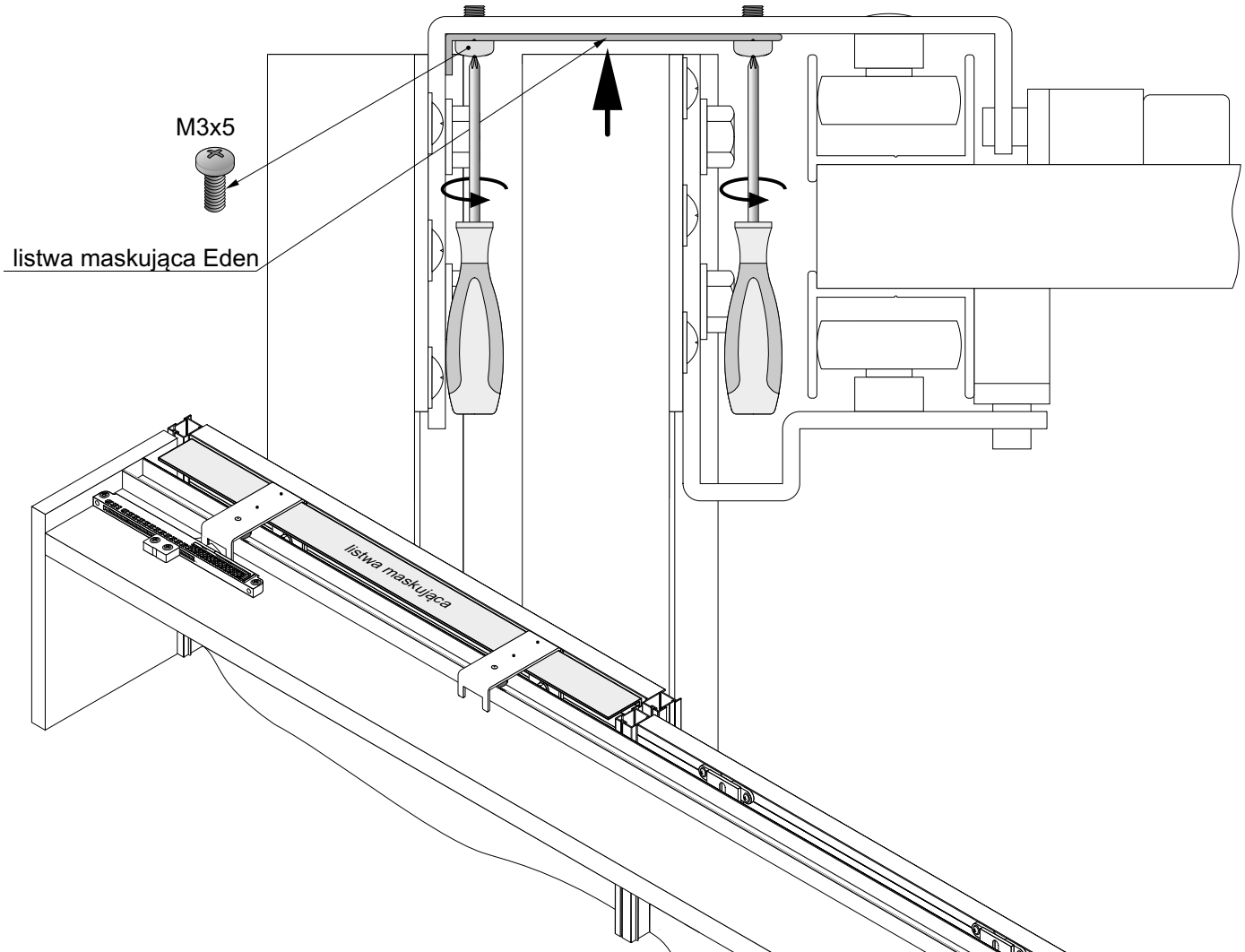

L = d - 60 mm

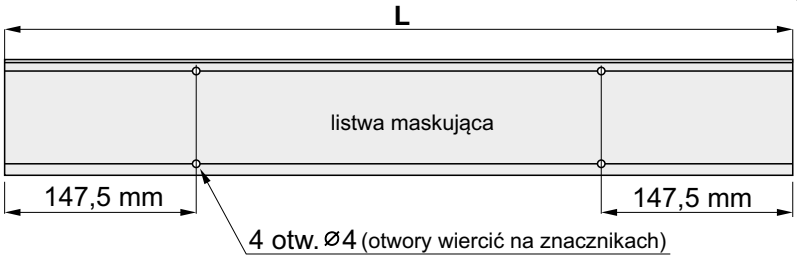

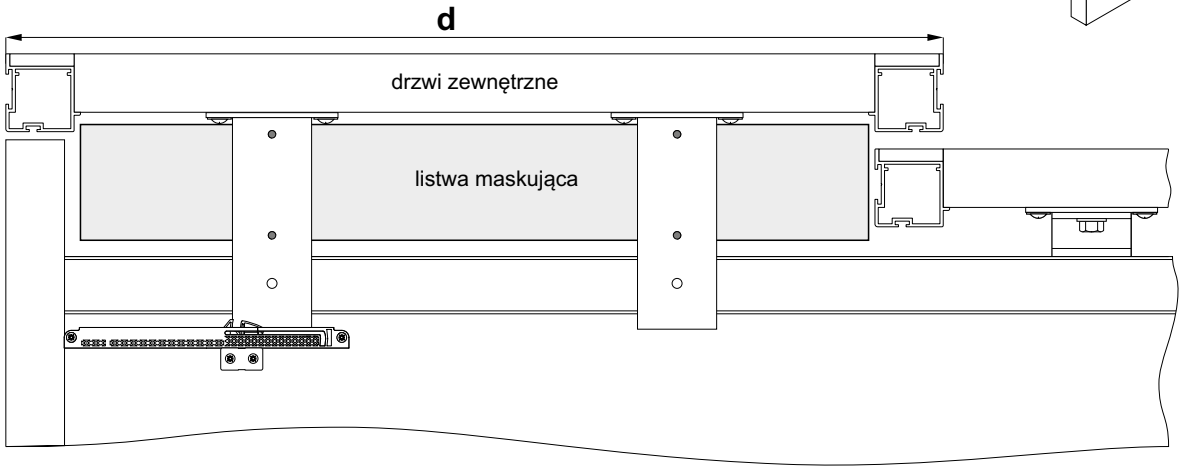

SYSTEM **EDEN 18 BOARD**

35 kg | 18 mm płyta | parts

System drzwi przesuwnych z niewidocznym torem górnym i dolnym

NOWOŚĆ



CHARAKTERYSTYKA

Przeznaczenie	**Drzwi przesuwne**
Tor	**Podwójny**
Układ jezdny	**Dolny**
Prowadzenie górne	**Wózek z łożyskiem kulkowym**
Prowadzenie dolne	**Wózek z łożyskiem kulkowym**
Konstrukcja	**Płytowa**
Grubość wypełnienia	**18 mm**
Rodzaj wypełnienia	**Płyta**
Szerokość skrzydła drzwi	**800-1300 mm**
Max. obciążenie skrzydła	**35 kg**
Max. długość rączki	**2700 mm**
Max. długość toru	**6000 mm**
Szczotki odbojowe	**Tak**
Szczotki przeciwkurzowe	**Tak**
Program sprzedażowy	**Poszczególne części dostępne oddzielnie**
Dekorowanie	**Brak**

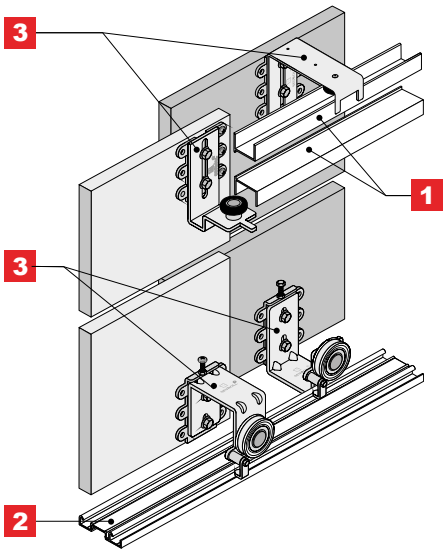

ZASTOSOWANIE

Szafy wolnostojące, garderoby

1 Tor górny **EDEN**

i *Należy użyć dwóch sztuk toru górnego*

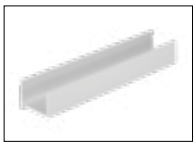

INDEKS	KOLOR	DŁUGOŚĆ (mm)	OPAK. ZBIORCZE	JEDN. MIARY
04715	SREBRNY	1700	24	szt.
04717	RAL BIAŁY POŁYSK	1700	24	szt.
04716	SREBRNY	2350	24	szt.
04718	RAL BIAŁY POŁYSK	2350	24	szt.
04697	SREBRNY	3000	24	szt.
04698	RAL BIAŁY POŁYSK	3000	24	szt.
04728	SREBRNY	6000	24	szt.
04727	RAL BIAŁY POŁYSK	6000	24	szt.

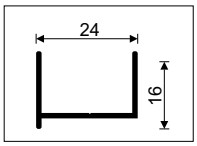

DECOR 2 Tor dolny **GEMINI-DECOR II**

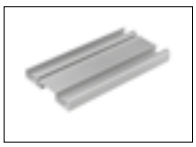

INDEKS	KOLOR	DŁUGOŚĆ (mm)	OPAK. ZBIORCZE	JEDN. MIARY
04591	SREBRNY	1700	12	szt.
04760	RAL BIAŁY POŁYSK	1700	12	szt.
04592	SREBRNY	2350	12	szt.
04761	RAL BIAŁY POŁYSK	2350	12	szt.
04593	SREBRNY	3000	12	szt.
04762	RAL BIAŁY POŁYSK	3000	12	szt.
04595	SREBRNY	6000	12	szt.
04764	RAL BIAŁY POŁYSK	6000	12	szt.

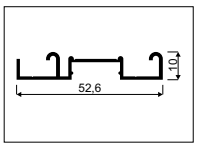

Listwa maskująca **EDEN**

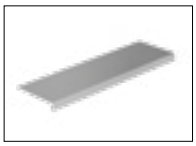

INDEKS	KOLOR	DŁUGOŚĆ (mm)	OPAK. ZBIORCZE	JEDN. MIARY
04749	SREBRNY	1100	48	szt.

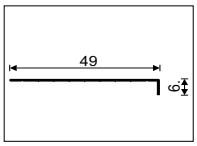

3 Zestaw do drzwi przesuwnych **EDEN**
na 2 skrzydła (wewnętrzne + zewnętrzne)

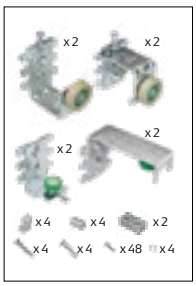

INDEKS ZESTAWU: 10227-SV		
ELEMENTY SKŁADOWE	**DO 2 SKRZYDEŁ**	**OPAK. ZBIORCZE**
Wózek dolny Eden do drzwi zewnętrznych	2 szt.	12 kpl.
Wózek dolny Eden do drzwi wewnętrznych	2 szt.	
Prowadnik górny Eden do drzwi wewnętrznych	2 szt.	
Prowadnik górny Eden do drzwi zewnętrznych	2 szt.	
Zaczep wózka dolnego Eden	4 szt.	
Tuleja zaczepu	4 szt.	
Kostka oporowa samodomykacza	2 szt.	
Wkręt 3,5x20	4 szt.	
Wkręt M4x20	4 szt.	
Blachowkręt 3,9x13	48 szt.	
Podkładka sprężysta 4	4 szt.	
Instrukcja montażu	1 szt.	

3+

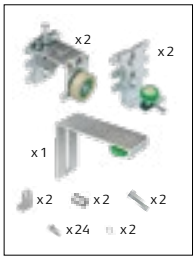

Zestaw do drzwi przesuwnych **EDEN**
na 1 skrzydło (wewnętrzne)

INDEKS ZESTAWU: 10226-SV		
ELEMENTY SKŁADOWE	**DO 1 SKRZYDŁA**	**OPAK. ZBIORCZE**
Wózek dolny Eden do drzwi wewnętrznych	2 szt.	12 kpl.
Prowadnik górny Eden do drzwi wewnętrznych	2 szt.	
Wspornik prowadnika górnego Eden do drzwi zewnętrznych	1 szt.	
Zaczep wózka dolnego Eden	2 szt.	
Tuleja zaczepu	2 szt.	
Wkręt M4x20	2 szt.	
Blachowkręt 3,9x13	24 szt.	
Podkładka sprężysta 4	2 szt.	
Instrukcja montażu	1 szt.	



Samodomykacz **SEVROMATIC MINI SV-25 i SV-40**

i *Samodomykacz MINI pasuje na lewe i prawe skrzydło*

INDEKS	OBCIĄŻENIE	TYP	OPAK. ZBIORCZE	JEDN. MIARY
20359-SV	25 kg	UNIWERSALNY	100	szt.
20260-SV	40 kg	UNIWERSALNY	100	szt.



Samodomykacz **SEVROMATIC CENTRAL SV-25, SV-40 (luz)**

INDEKS	OBCIĄŻENIE	TYP	OPAK. ZBIORCZE	JEDN. MIARY
20360-BL	25 kg	ŚRODKOWY	20	szt.
20297-BL	40 kg	ŚRODKOWY	20	szt.



Uchwyt meblowy wpuszczany

INDEKS	KOLOR	WYMIARY	OPAK. ZBIORCZE	JEDN. MIARY
10178	INOX	ø 90 mm	10	szt.

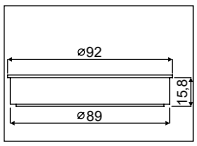

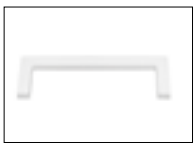

Uchwyt naklejany
110x35x6 mm

i *Więcej informacji na str. 303*

INDEKS	KOLOR	MONTAŻ	OPAK. ZBIORCZE	JEDN. MIARY
20327	PRZEZROCZYSTY	bez kleju	20	szt.
20329	BIAŁY POŁYSK	z klejem	50	szt.

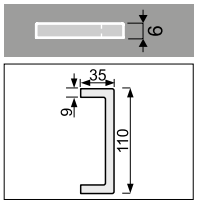

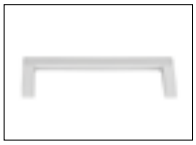

Uchwyt naklejany
110x35x6 mm II TYP-C

i *Więcej informacji na str 303*

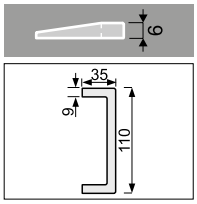

INDEKS	KOLOR	MONTAŻ	OPAK. ZBIORCZE	JEDN. MIARY
04916	SREBRNY	z klejem	100	szt.
04917	BIAŁY POŁYSK	z klejem	100	szt.
05328	CZARNY MAT	z klejem	100	szt.



Uchwyt naklejany
110x44x6 mm II TYP-O

i *Więcej informacji na str. 303*

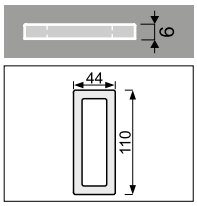

INDEKS	KOLOR	MONTAŻ	OPAK. ZBIORCZE	JEDN. MIARY
04918	SREBRNY	z klejem	100	szt.
04919	BIAŁY POŁYSK	z klejem	100	szt.
05329	CZARNY MAT	z klejem	100	szt.

i W systemie **Eden 18 Board** możliwe jest użycie rączek:

Rączka **ALFA 16/18 IIC**

18 mm płyta | płyta+ lustro

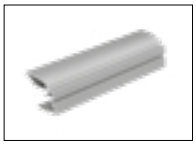

INDEKS	KOLOR	DŁUGOŚĆ (mm)	OPAK. ZBIORCZE	JEDN. MIARY
04530	SREBRNY	2700	20	szt.
04532	RAL BIAŁY POŁYSK	2700	20	szt.

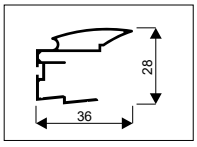

Rączka **ARTE GM**

18 mm płyta



INDEKS	KOLOR	DŁUGOŚĆ (mm)	OPAK. ZBIORCZE	JEDN. MIARY
05788	SREBRNY	2700	20	szt.

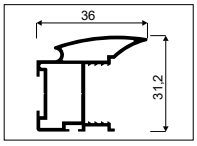

Rączka **BETA 18C**

18 mm płyta

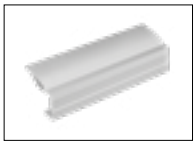

INDEKS	KOLOR	DŁUGOŚĆ (mm)	OPAK. ZBIORCZE	JEDN. MIARY
04611	SREBRNY	2700	20	szt.

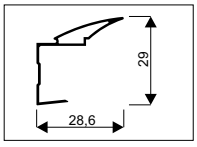

DECOR

Rączka **FACTOR 18IIC (Decor)**

18 mm płyta

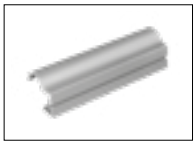

INDEKS	KOLOR	DŁUGOŚĆ (mm)	OPAK. ZBIORCZE	JEDN. MIARY
05546	SREBRNY	2700	20	kpl.

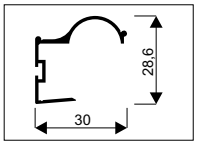

Rączka **FAWORYT 16/18 IIC**

18 mm płyta | płyta+ lustro

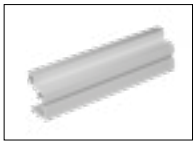

INDEKS	KOLOR	DŁUGOŚĆ (mm)	OPAK. ZBIORCZE	JEDN. MIARY
04552	SREBRNY	2700	20	szt.
04554	RAL BIAŁY POŁYSK	2700	20	szt.

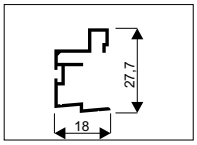

Rączka **FOCUS 18**

18 mm płyta



INDEKS	KOLOR	DŁUGOŚĆ (mm)	OPAK. ZBIORCZE	JEDN. MIARY
00490	SREBRNY	2700	20	szt.

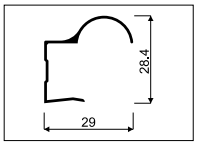

Rączka **FOCUS 18 IIC**

18 mm płyta

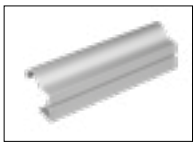

INDEKS	KOLOR	DŁUGOŚĆ (mm)	OPAK. ZBIORCZE	JEDN. MIARY
04572	SREBRNY	2700	20	szt.

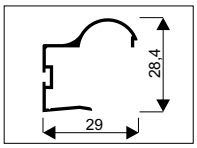

18 mm płyta

1n

Rączka **UNIVERSAL 18 C**

i *Rączka dostosowana do systemu z drzwiami skośnymi oraz do zamka do drzwi przesuwnych*

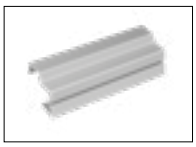

INDEKS	KOLOR	DŁUGOŚĆ (mm)	OPAK. ZBIORCZE	JEDN. MIARY
04535	SREBRNY	2700	20	szt.

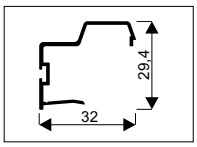

DECOR

Rączka **VICTORIA 16/18 IIC (Decor)**

18 mm płyta | płyta+ lustro



INDEKS	KOLOR	DŁUGOŚĆ (mm)	OPAK. ZBIORCZE	JEDN. MIARY
05544	SREBRNY	2700	20	kpl.

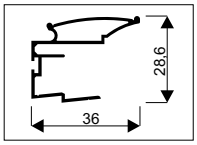

Profil ramkowy **SECRET LINE II**

18 mm płyta

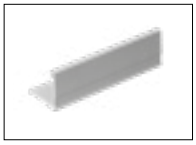

INDEKS	KOLOR	DŁUGOŚĆ (mm)	OPAK. ZBIORCZE	JEDN. MIARY
02550	SREBRNY	2700	60	szt.

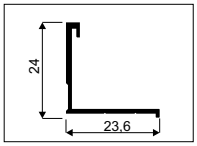

Profil ramkowy **SLIM LINE**

18 mm płyta

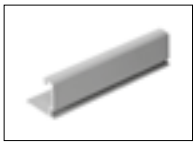

INDEKS	KOLOR	DŁUGOŚĆ (mm)	OPAK. ZBIORCZE	JEDN. MIARY
01598	SREBRNY	2700	20	szt.

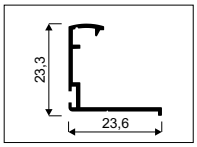

Wkręty **UNIX** z łbem walcowym

i *Szersza oferta w rozdziale „Pozostałe akcesoria meblowe”*

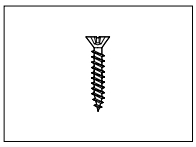

INDEKS	WYMIARY (mm)	ILOŚĆ W OPAK.	OPAK. ZBIORCZE
20391	4,0 x 16	100 szt.	10 opak.

SYSTEM DO PROSTOWANIA PŁYT

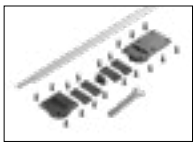

INDEKS	OPAK. ZBIORCZE	JEDN. MIARY
20239	50	kpl.

i *Elementy składowe zestawu*

NAZWA	ILOŚĆ
Osada nakrętki dolnej	1 szt.
Osada nakrętki górnej	1 szt.
Nakrętka M6	2 szt.
Uchwyt-zaślepka nakrętki M6	1 szt.
Obejma maskownicy	4 szt.
Maskownica śruby	1 szt.
Śruba M6x1987	1 szt.
Kluczyk 10 mm	1 szt.
Wkręty	1 kpl.
Instrukcja montażu	1 szt.

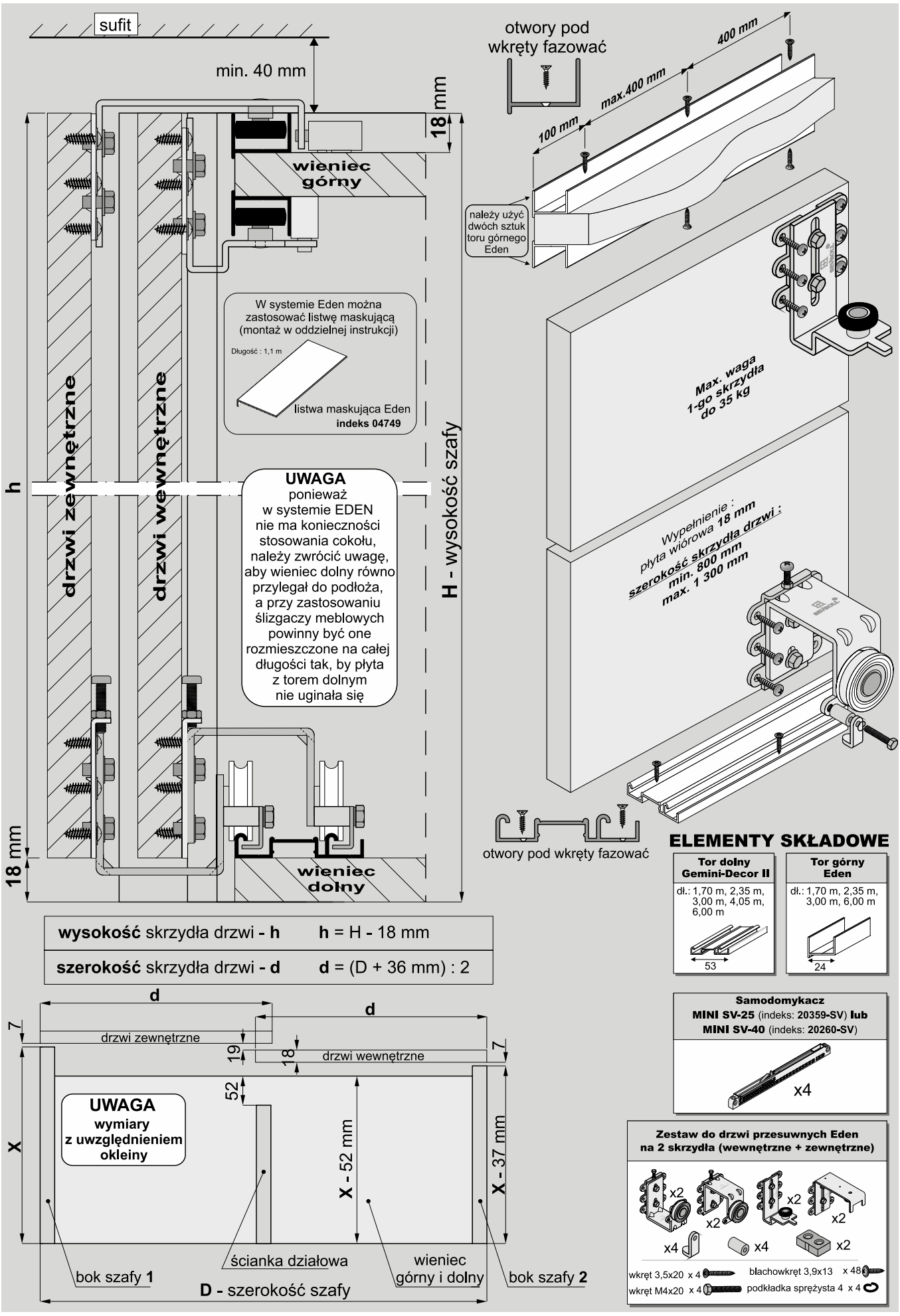

wysokość skrzydła drzwi - **h**	**h** = H - 18 mm
szerokość skrzydła drzwi - **d**	**d** = (D + 36 mm) : 2

ELEMENTY SKŁADOWE

Tor dolny Gemini-Decor II

dł.: 1,70 m, 2,35 m, 3,00 m, 4,05 m, 6,00 m

Tor górny Eden

dł.: 1,70 m, 2,35 m, 3,00 m, 6,00 m

Samodomykacz
MINI SV-25 (indeks: **20359-SV**) **lub**
MINI SV-40 (indeks: **20260-SV**)

Zestaw do drzwi przesuwnych Eden na 2 skrzydła (wewnętrzne + zewnętrzne)

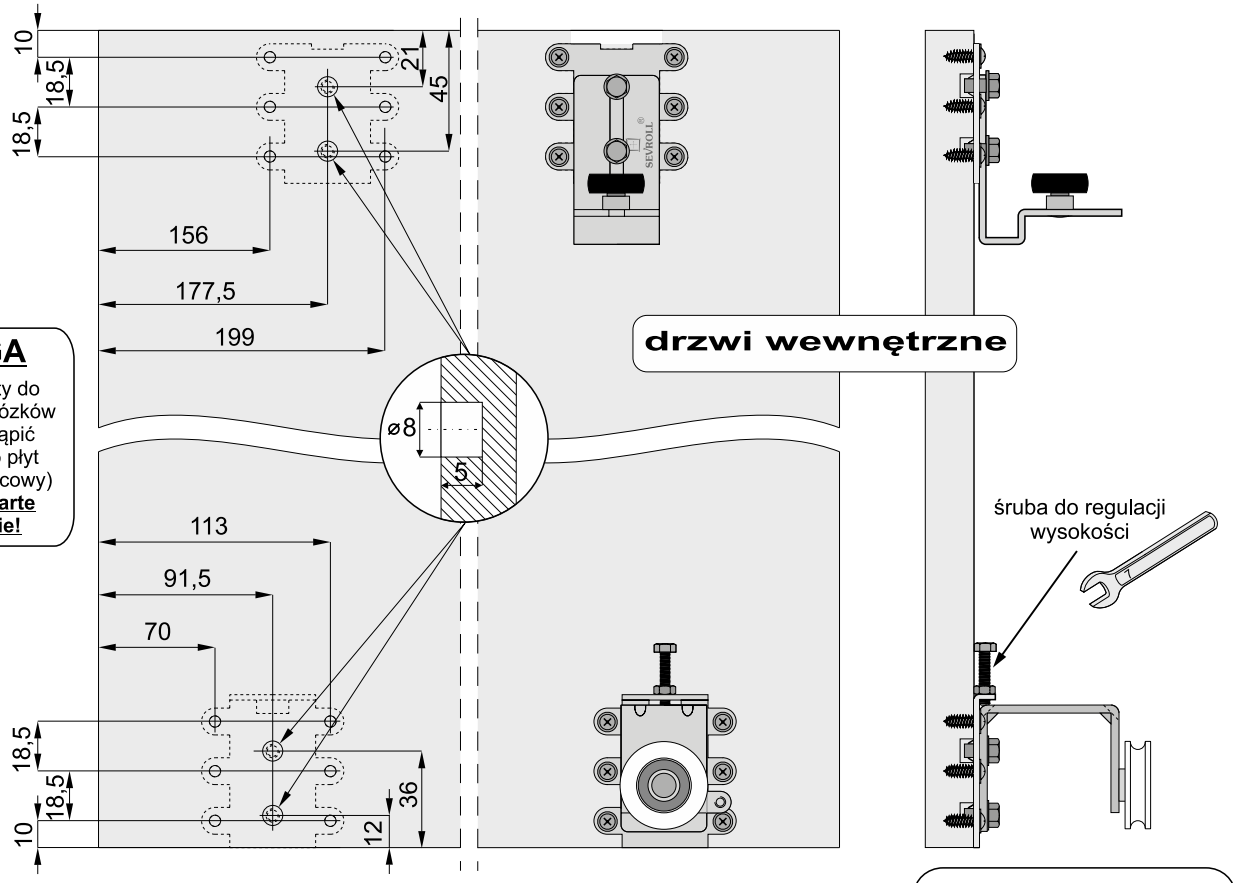

UWAGA

Blachowkręty do mocowania wózków należy zastąpić wkrętami do płyt **4x16** (łeb walcowy) **Nie są zawarte w zestawie!**

drzwi wewnętrzne

śruba do regulacji wysokości

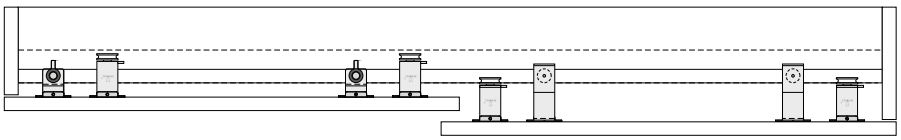

UWAGA

W celu wyeliminowania ewentualnego wyginania się drzwi (użycie płyty złej jakości) w systemie Eden zaleca się montaż systemu do prostowania płyt

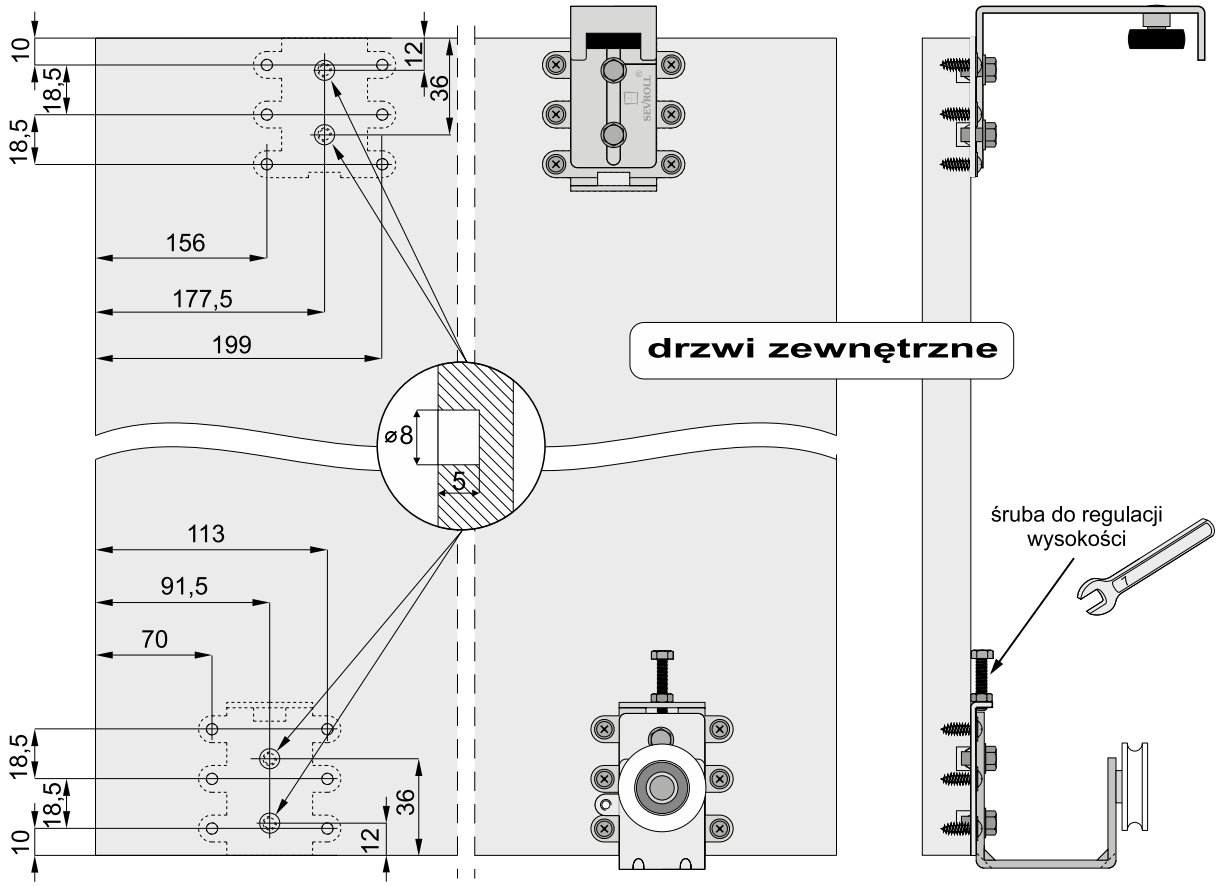

drzwi zewnętrzne

śruba do regulacji wysokości

Montaż drzwi wewnętrznych

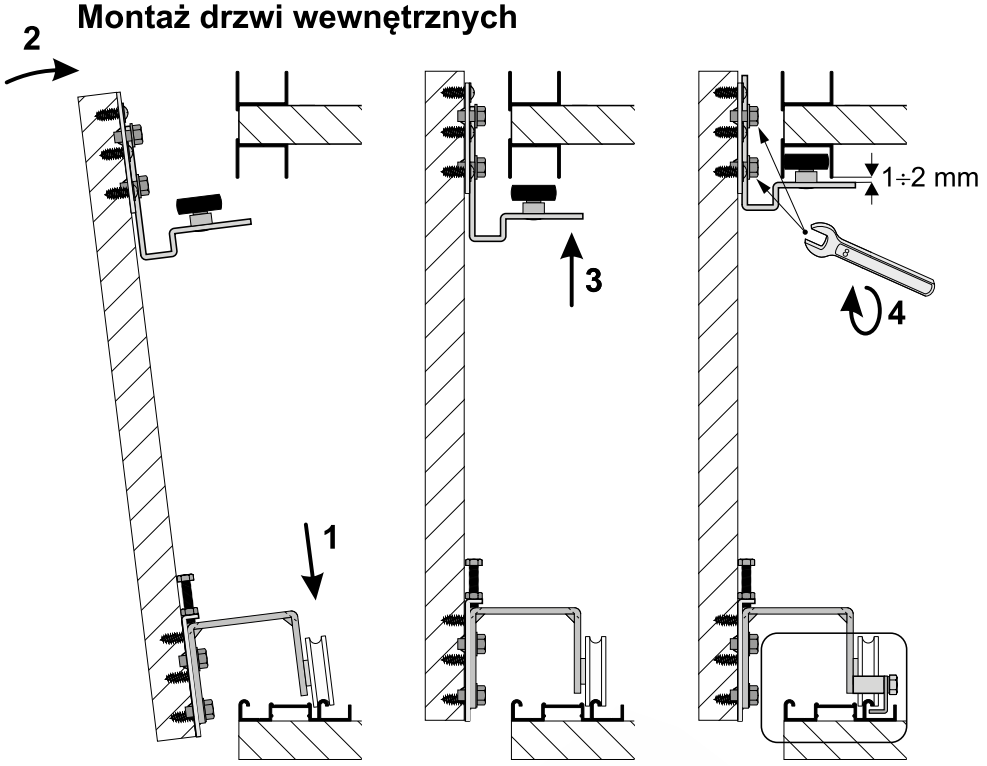

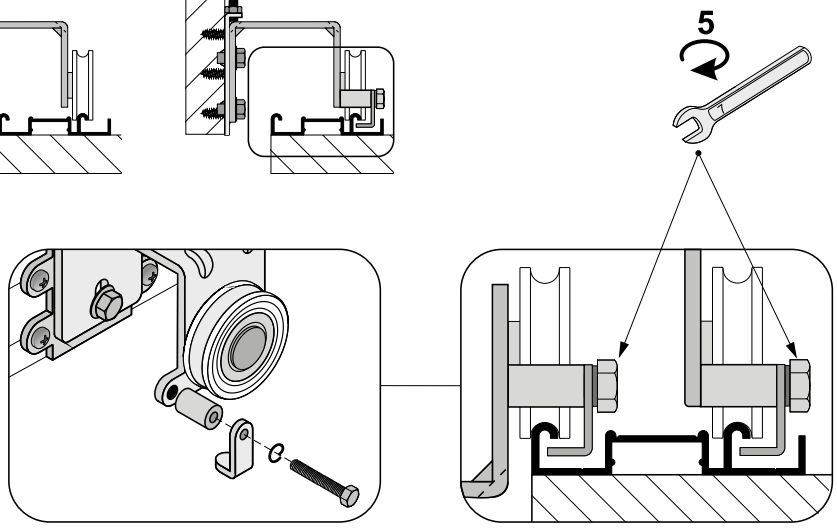

zaczep zabezpieczający -przykręcić po zamontowaniu drzwi

Montaż drzwi zewnętrznych

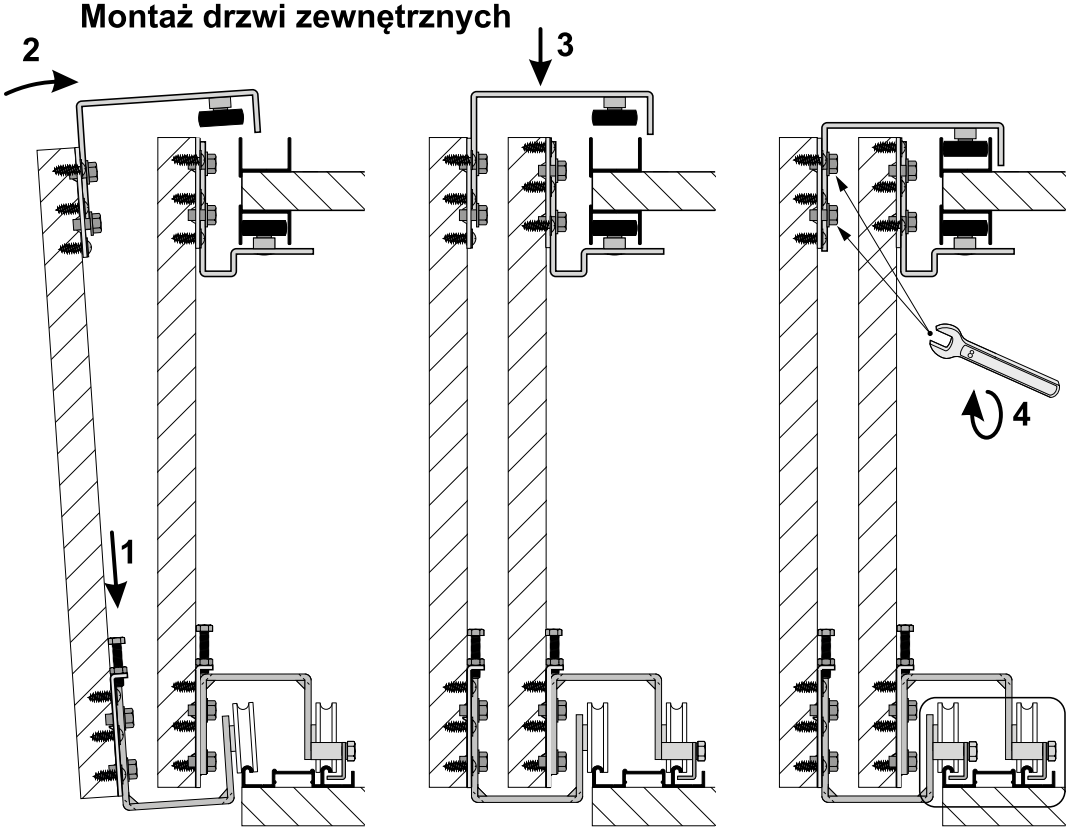

Montaż samodomykaczy

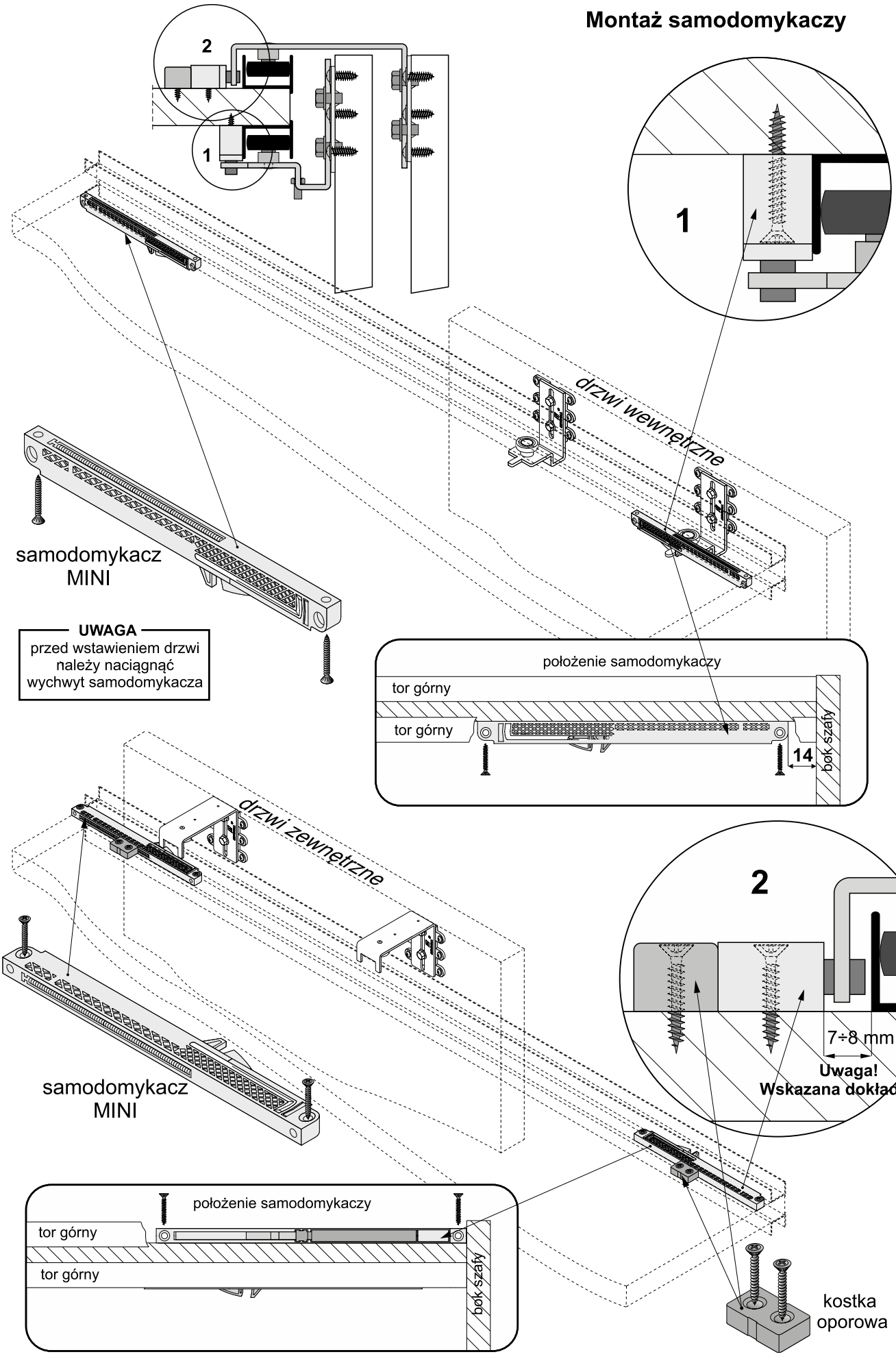

UWAGA! W systemie **Eden Board** do płyty **18 mm** można użyć rączek z systemu **Gemini 18**
drzwi wewnętrzne - 1 rączka
drzwi zewnętrzne - 2 rączki
(wyliczenia szerokości drzwi ulegają zmianie)

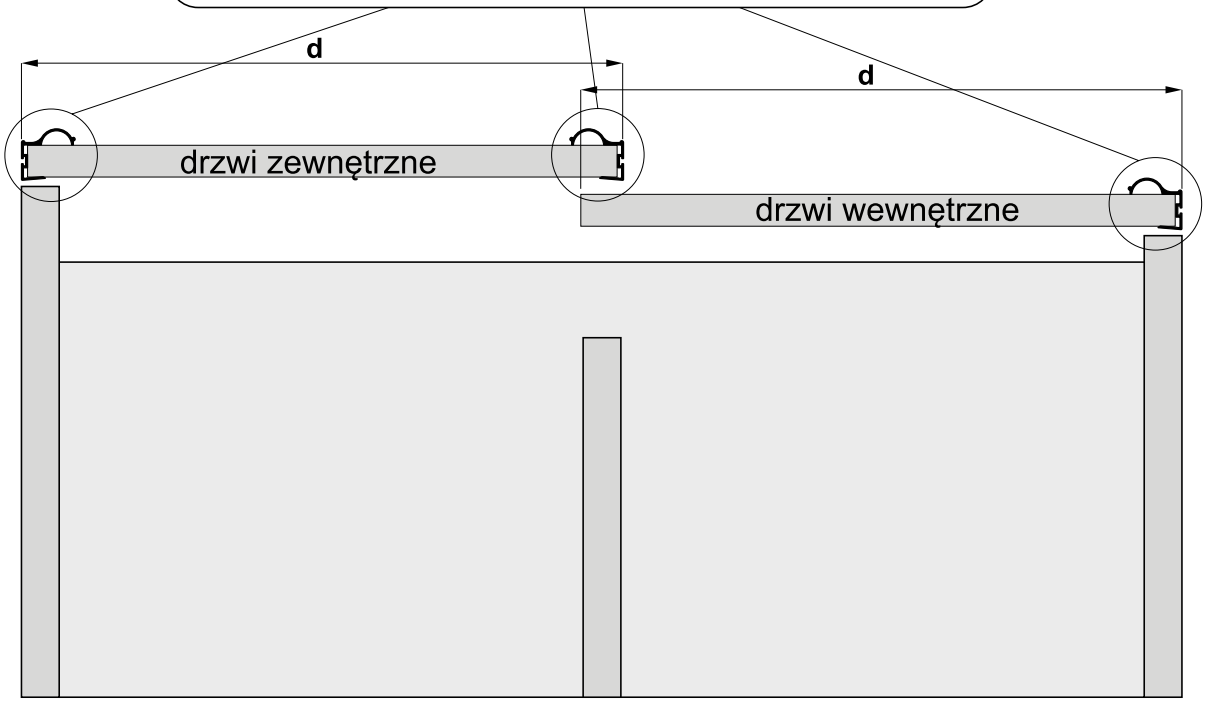

szerokość skrzydła drzwi - **d**		**d** = (D + 36 mm) : 2
szerokość płyty *(drzwi zewnętrzne)*	- dp_z	dp_z = d - 2**x**
szerokość płyty *(drzwi wewnętrzne)*	- dp_w	dp_w= d - **x**

wartość **x** zależy od użytej rączki

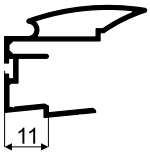 Alfa x = 11 mm	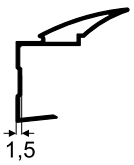 Beta x = 1,5 mm	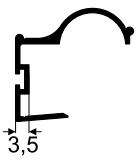 Factor x = 3,5 mm	 Faworyt x = 9,5 mm
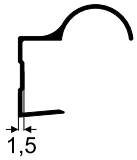 Focus x = 1,5 mm	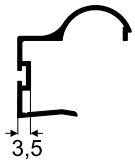 Focus II x = 3,5 mm	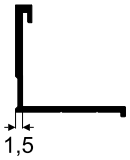 Secret Line x = 1,5 mm	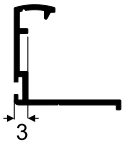 Slim Line x = 3 mm
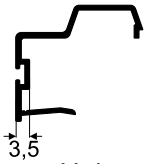 Universal x = 3,5 mm	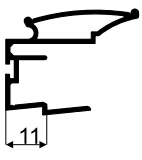 Victoria x = 11 mm	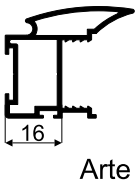 Arte GM x = 16 mm	

Montaż wózków

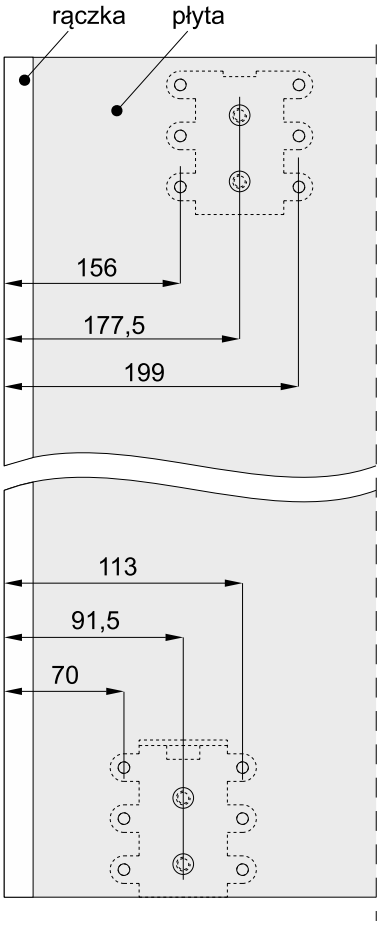

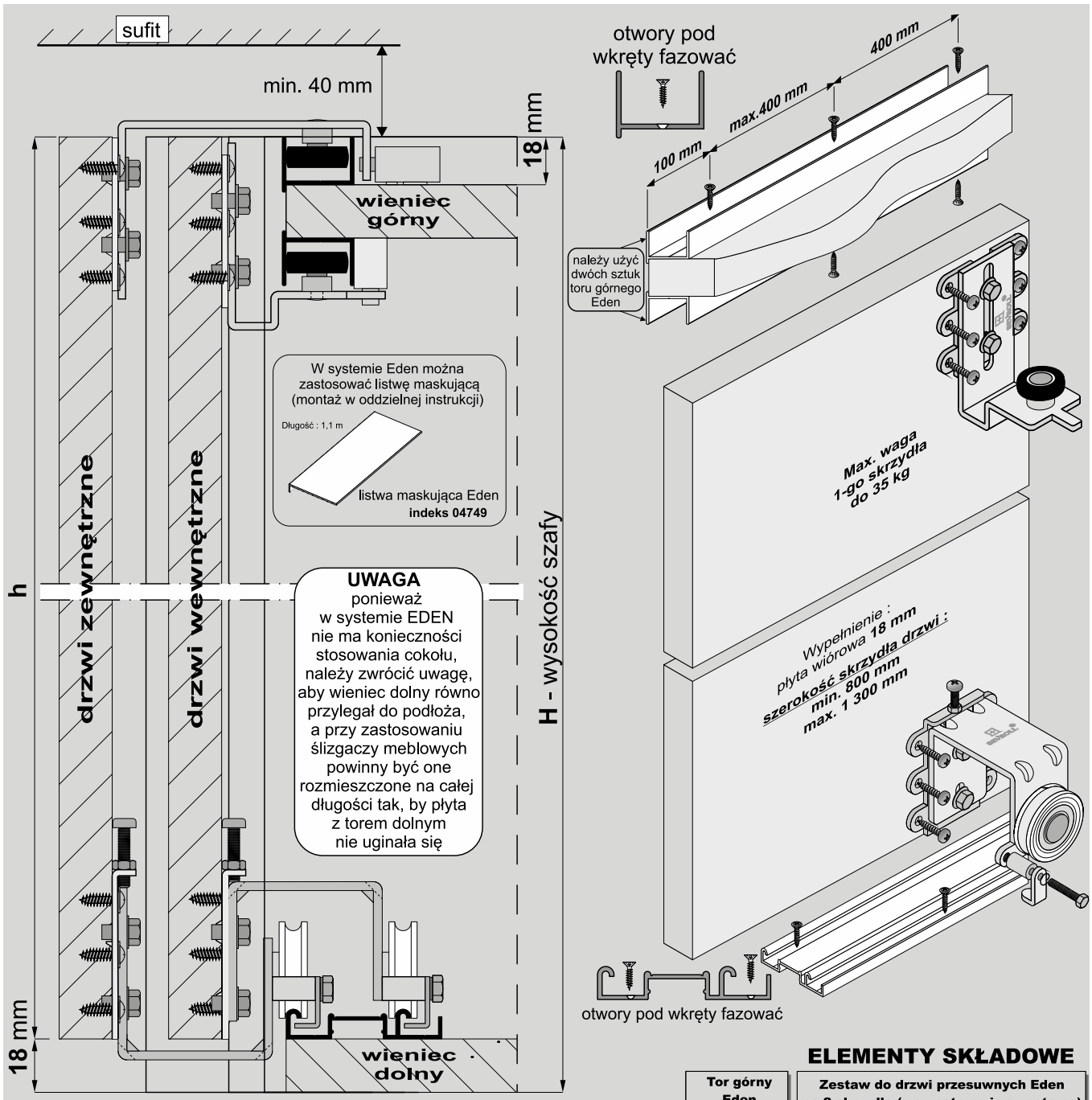

wysokość skrzydła drzwi - **h**	**h** = H - 18 mm
szerokość skrzydła drzwi - **d**	**d** = (D + 72 mm) : 3

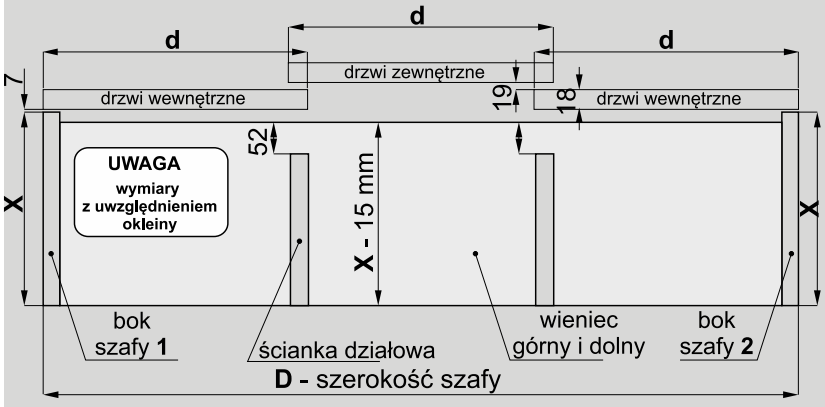

ELEMENTY SKŁADOWE

Tor górny Eden

dł.:1,70m, 2,35m 3,00m, 6,00m

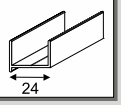

Tor dolny Gemini-Decor II

dł.:1,70m, 2,35m 3,00m, 4,05m 6,00m

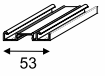

Zestaw do drzwi przesuwnych Eden na 2 skrzydła (wewnętrzne i zewnętrzne)

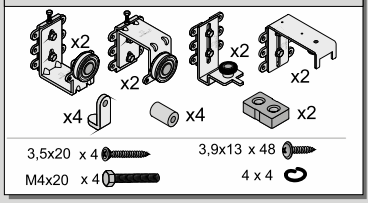

Zestaw do drzwi przesuwnych Eden na 1 skrzydło (wewnętrzne)



Samodomykacz

MINI SV-25 (indeks: **20359-SV**)
lub
MINI SV-40 (indeks: **20260-SV**) x4

Central SV-25 (20360-BL)
lub
Central SV-40 (20297-BL) x1

SYSTEM
EDEN 18 BOARD

Instrukcja montażu do 3 skrzydeł

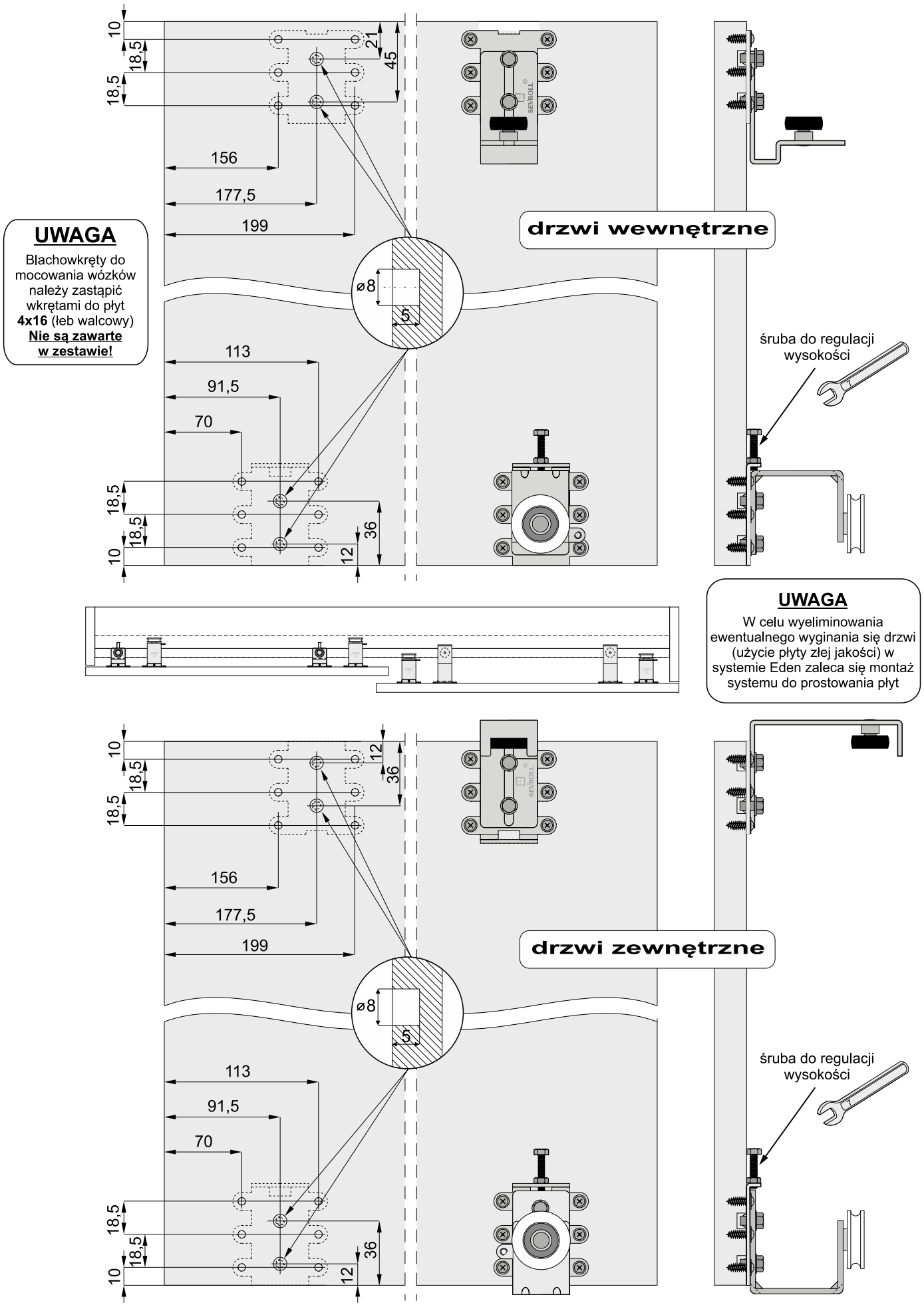

UWAGA

Blachowkręty do mocowania wózków należy zastąpić wkrętami do płyt **4x16** (łeb walcowy) **Nie są zawarte w zestawie!**

UWAGA

W celu wyeliminowania ewentualnego wyginania się drzwi (użycie płyty złej jakości) w systemie Eden zaleca się montaż systemu do prostowania płyt

Montaż drzwi wewnętrznych

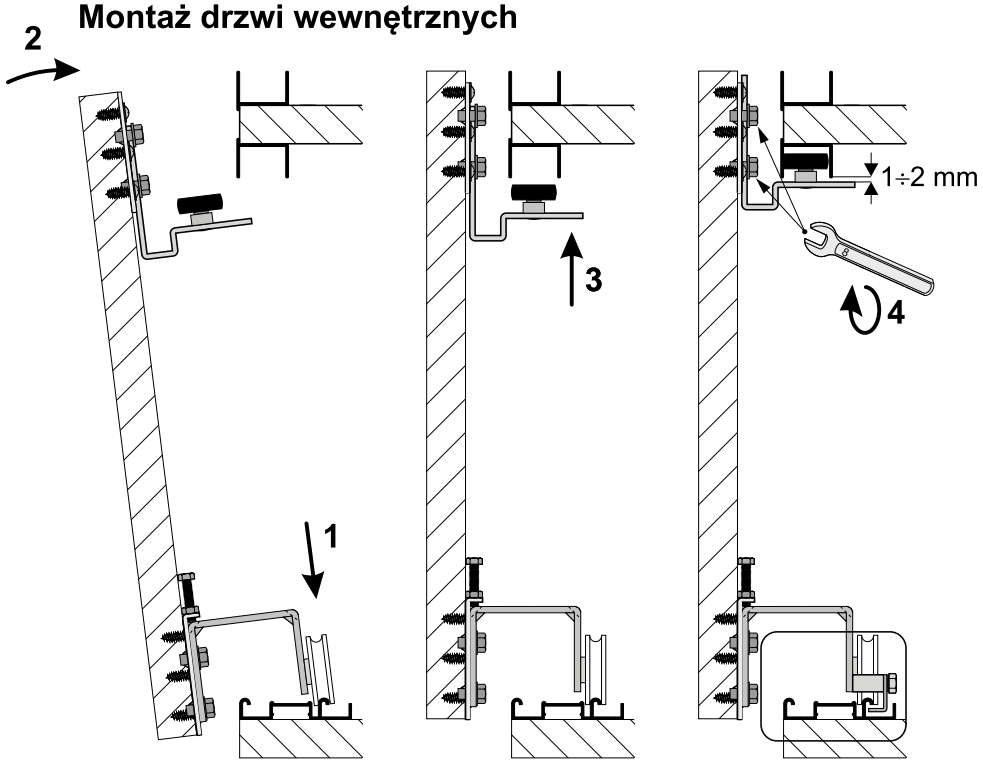

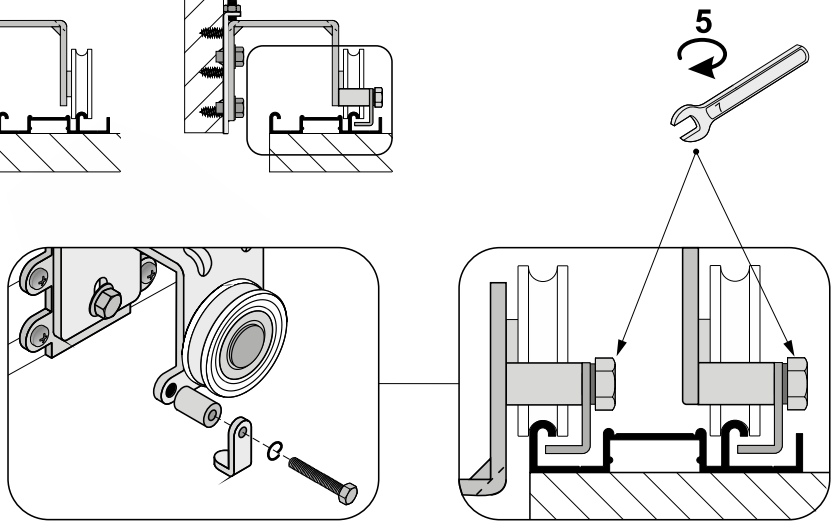

zaczep zabezpieczający -przykręcić po zamontowaniu drzwi

Montaż drzwi zewnętrznych

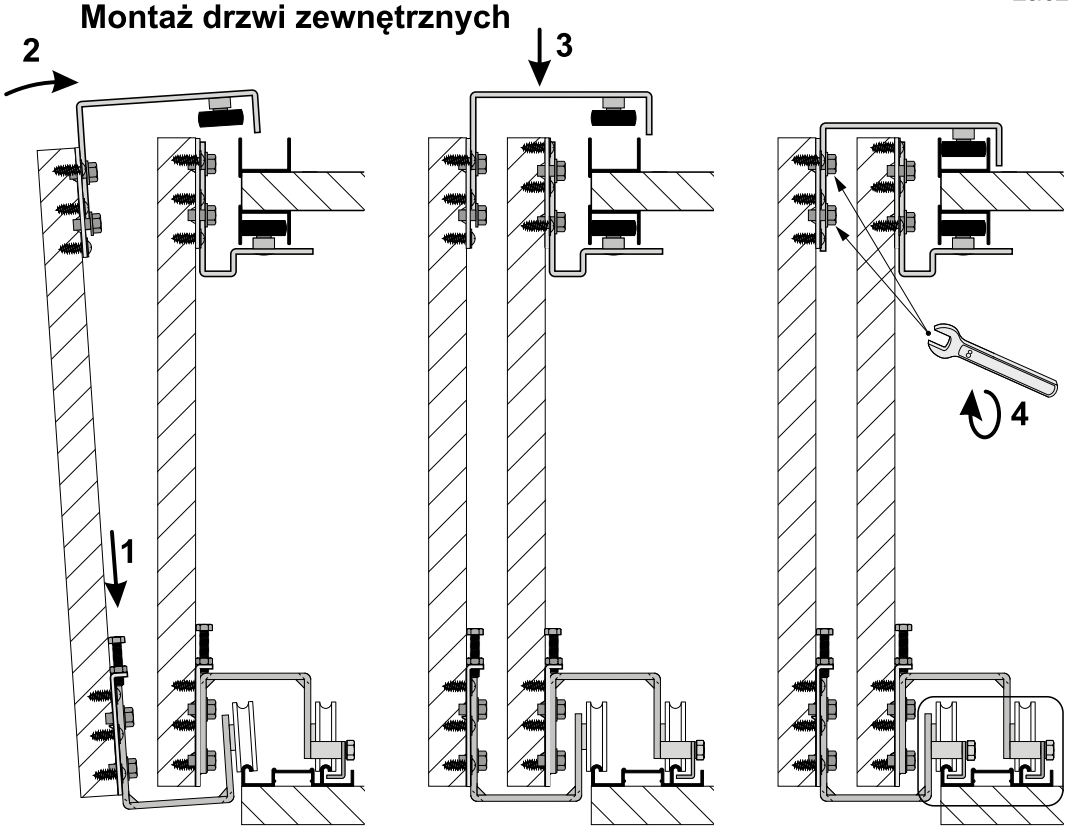

SYSTEM
EDEN 18 BOARD

Instrukcja montażu do 3 skrzydeł

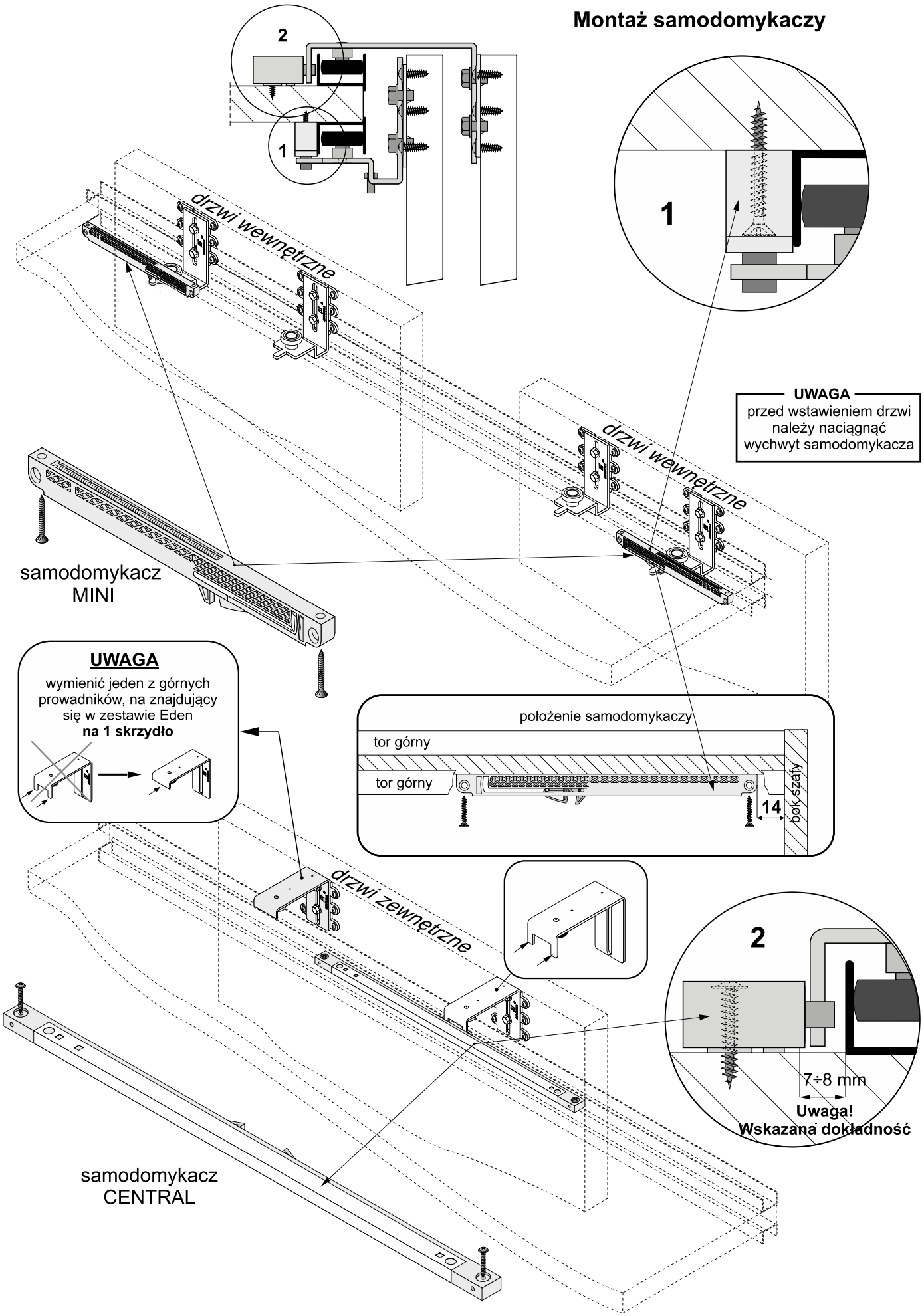

UWAGA! W systemie **Eden Board** do płyty **18 mm** można użyć rączek z systemu **Gemini 18**
drzwi wewnętrzne - 1 rączka
drzwi zewnętrzne - 2 rączki
(wyliczenia szerokości drzwi ulegają zmianie)

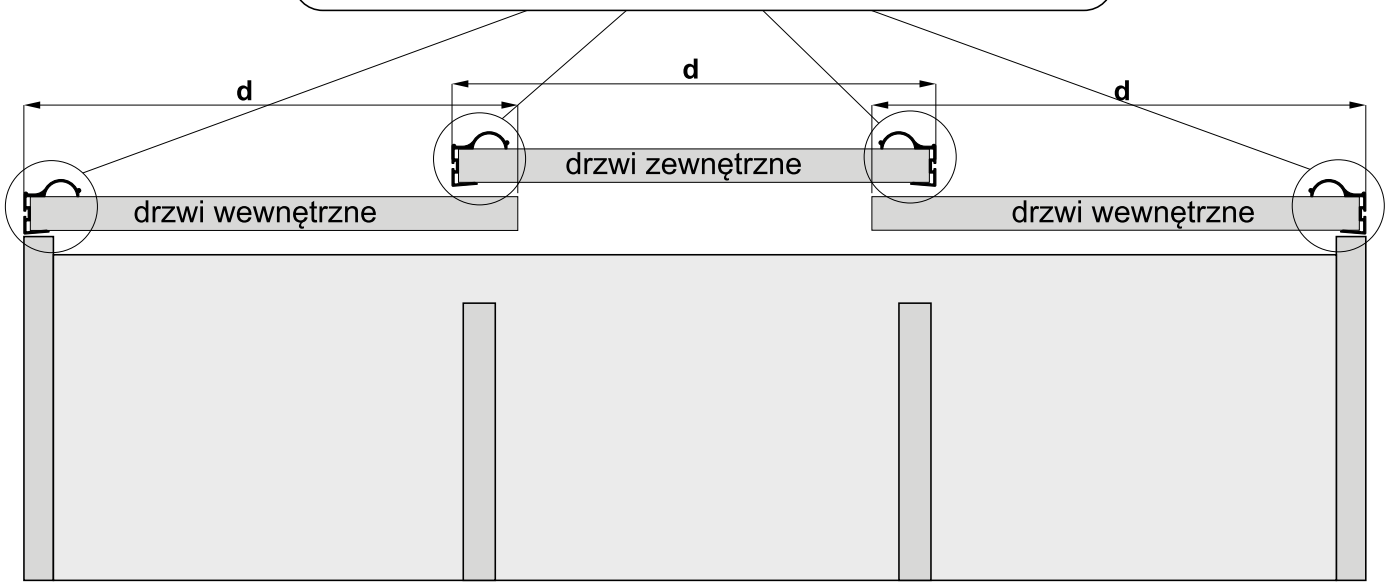

szerokość skrzydła drzwi - **d**		**d** = (D + 72 mm) : 3
szerokość płyty *(drzwi zewnętrzne)*	- dp_z	dp_z = d - 2x
szerokość płyty *(drzwi wewnętrzne)*	- dp_w	dp_w = d - x

wartość **x** zależy od użytej rączki			
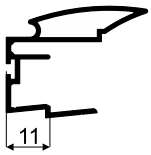 Alfa x = 11 mm	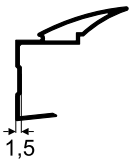 Beta x = 1,5 mm	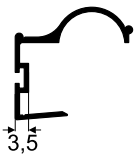 Factor x = 3,5 mm	 Faworyt x = 9,5 mm
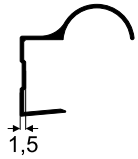 Focus x = 1,5 mm	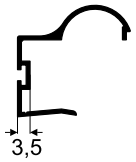 Focus II x = 3,5 mm	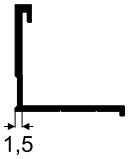 Secret Line x = 1,5 mm	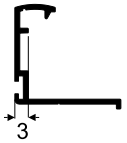 Slim Line x = 3 mm
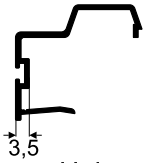 Universal x = 3,5 mm	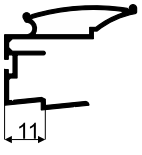 Victoria x = 11 mm	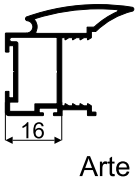 Arte GM x = 16 mm	

Montaż wózków

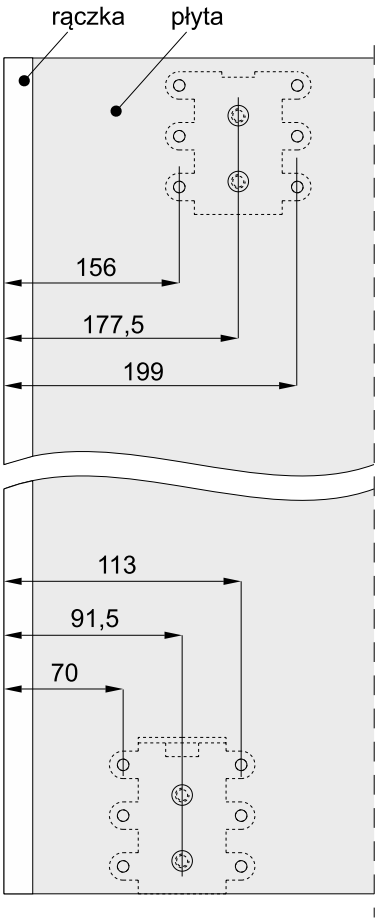

sposób montażu listwy maskującej EDEN

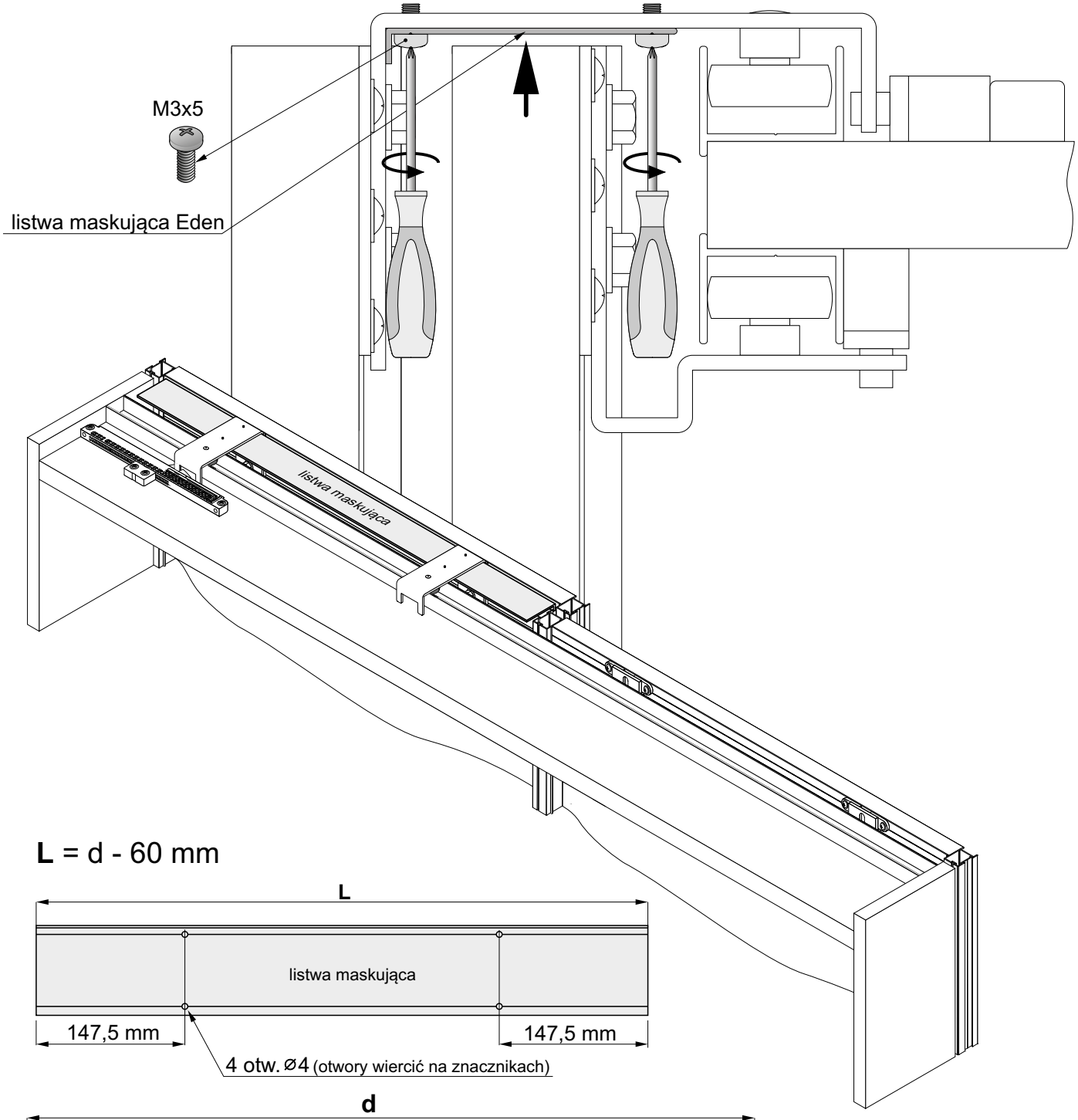

L = d - 60 mm

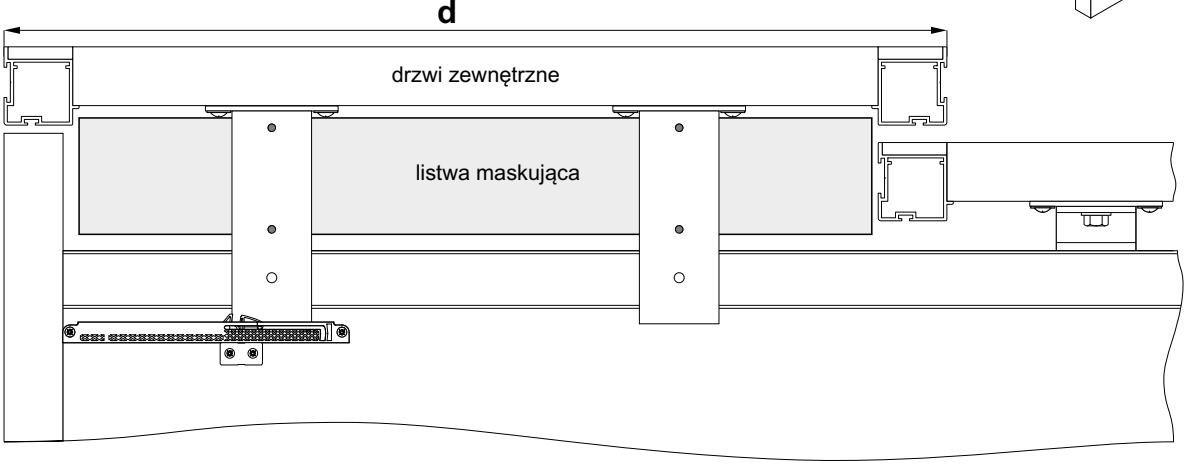

DECOR

40 kg | 16-22 mm płyta | parts

SYSTEM **IDEA**

System drzwi przesuwnych z niewidocznym torem górnym i dolnym



CHARAKTERYSTYKA	
Przeznaczenie	**Drzwi przesuwne**
Tor	**Podwójny**
Układ jezdny	**Mieszany**
Prowadzenie górne	**Wózek z łożyskiem kulkowym**
Prowadzenie dolne	**Wózek z łożyskiem kulkowym**
Konstrukcja	**Płytowa**
Grubość wypełnienia	**16-22 mm**
Rodzaj wypełnienia	**Płyta**
Szerokość skrzydła drzwi	**800-1300 mm**
Max. obciążenie skrzydła	**40 kg**
Max. długość rączki	**Brak**
Max. długość toru	**6000 mm**
Szczotki odbojowe	**Brak**
Szczotki przeciwkurzowe	**Brak**
Program sprzedażowy	**Poszczególne części dostępne oddzielnie**
Dekorowanie	**Folia DECOR**

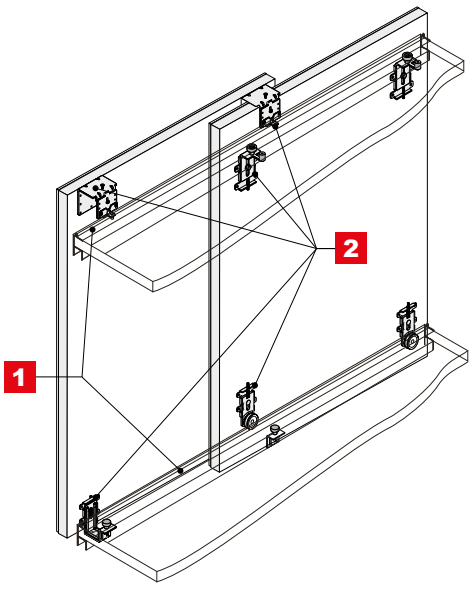

ZASTOSOWANIE
Meble wolnostojące

DECOR 1



Tor **IDEA**

INDEKS	KOLOR	DŁUGOŚĆ (mm)	OPAK. ZBIORCZE	JEDN. MIARY
04190	SREBRNY	2000	24	szt.
04097	SREBRNY	3000	24	szt.
04191	SREBRNY	6000	24	szt.

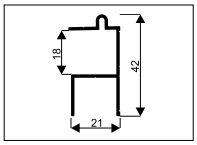

2



Zestaw do drzwi przesuwnych **IDEA**

INDEKS ZESTAWU	10194-SV	10195-SV	
ELEMENTY SKŁADOWE	DO 2 SKRZYDEŁ (wewnętrzne + zewnętrzne)	DO 1 SKRZYDŁA (wewnętrzne)	OPAK. ZBIORCZE
Wózek górny do drzwi zewnętrznych	2 szt.	–	12 kpl.
Prowadnik dolny do drzwi zewnętrznych	2 szt.	–	
Wózek dolny do drzwi wewnętrznych	2 szt.	2 szt.	
Prowadnik górny do drzwi wewnętrznych	2 szt.	2 szt.	
Zaczep ze sworzniem stalowym (do stopera)	2 szt.	–	
Stoper	4 szt.	–	
Stoper do drzwi środkowych	–	1 szt.	
Zaczep samodomykacza	2 szt.	–	
Wkręt 4x16	38 szt.	16 szt.	
Wkręt 3,5x30	8 szt.	1 szt.	
Wkręt M4x6	4 szt.	–	
Wkręt 3,5x16	–	1 szt.	
Instrukcja montażu	1 szt.	1 szt.	



Samodomykacz **SEVROMATIC MINI SV-25 i SV-40**

i *Samodomykacz MINI pasuje na lewe i prawe skrzydło*

INDEKS	OBCIĄŻENIE	TYP	OPAK. ZBIORCZE	JEDN. MIARY
20359-SV	25 kg	UNIWERSALNY	100	szt.
20260-SV	40 kg	UNIWERSALNY	100	szt.



Samodomykacz **SEVROMATIC CENTRAL SV-25, SV-40 (luz)**

INDEKS	OBCIĄŻENIE	TYP	OPAK. ZBIORCZE	JEDN. MIARY
20360-BL	25 kg	ŚRODKOWY	20	szt.
20297-BL	40 kg	ŚRODKOWY	20	szt.

SYSTEM DO PROSTOWANIA PŁYT

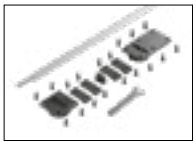

INDEKS	OPAK. ZBIORCZE	JEDN. MIARY
20239	50	kpl.

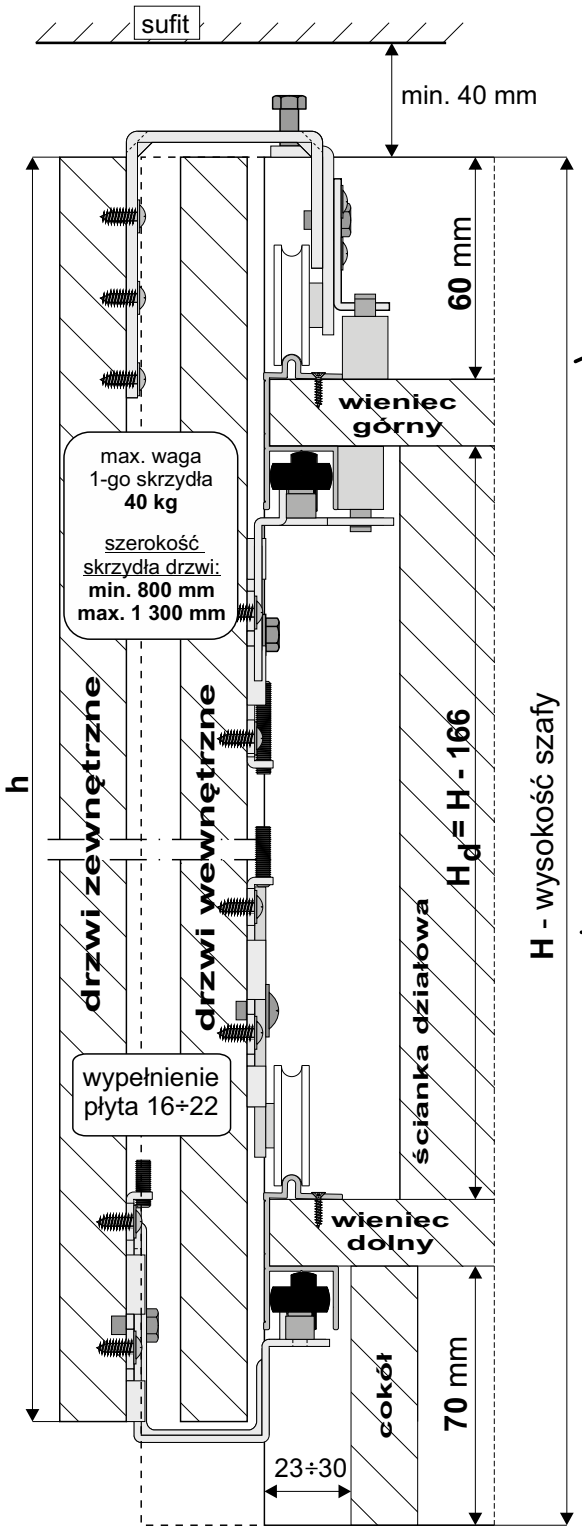

wysokość skrzydła drzwi **h**:

h = H - 30 mm

Montaż drzwi wewnętrznych

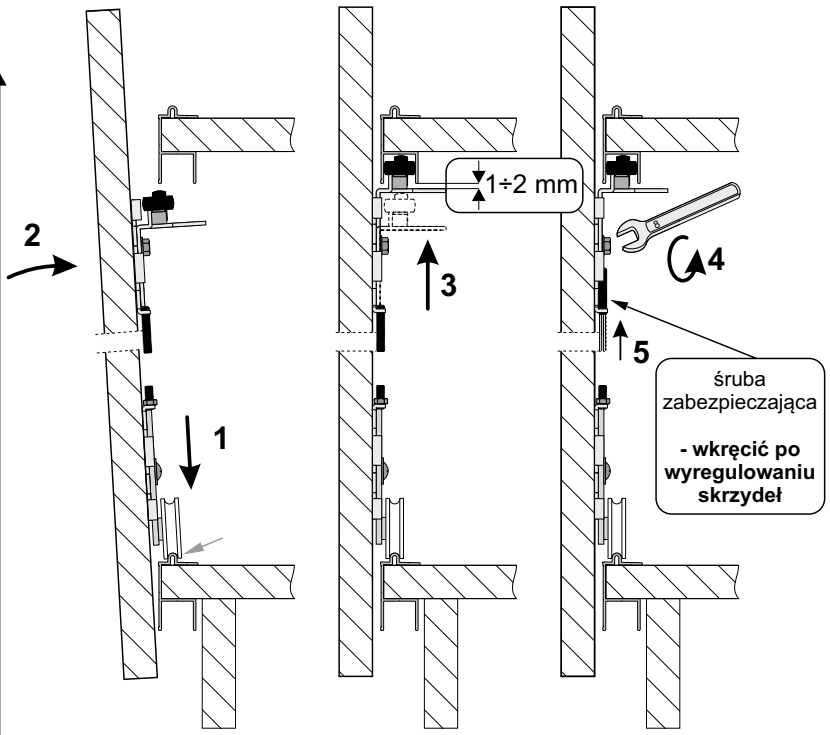

Montaż drzwi zewnętrznych

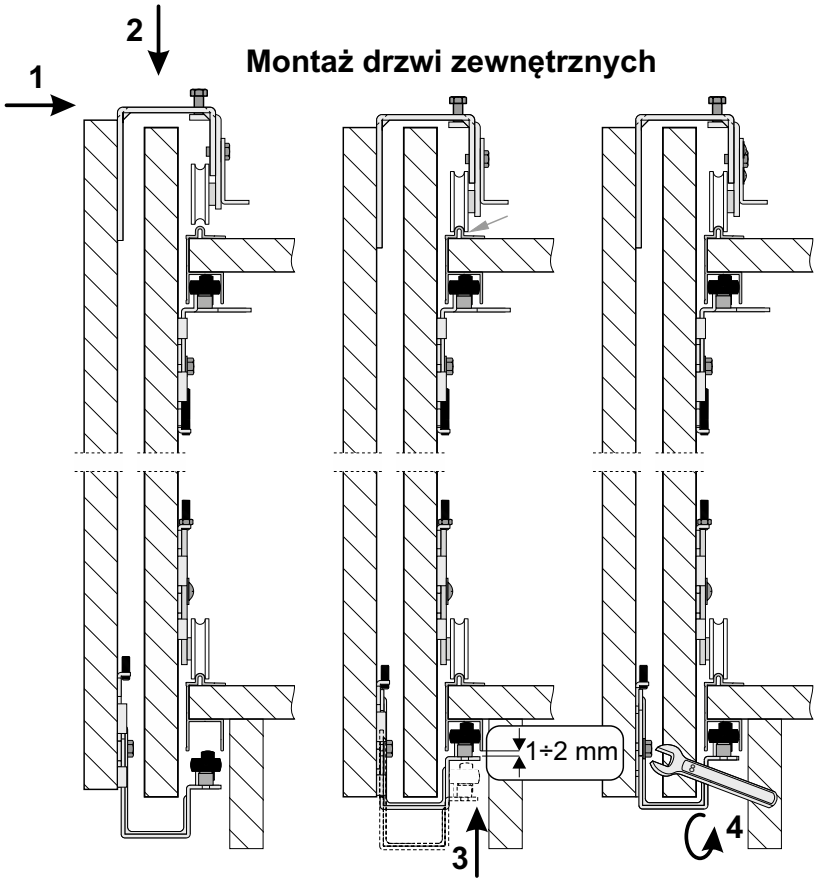

ELEMENTY SKŁADOWE

Tor IDEA

dł.: 2,00 m, 3,00 m, 6,00 m

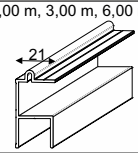

Zestaw do drzwi przesuwnych IDEA na 2 skrzydła

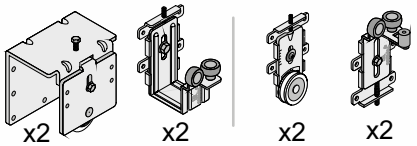

wkręt 4x16	x 38
wkręt 3,5x30	x 8
wkręt M4x6	x 8

Montaż wózków w drzwiach wewnętrznych

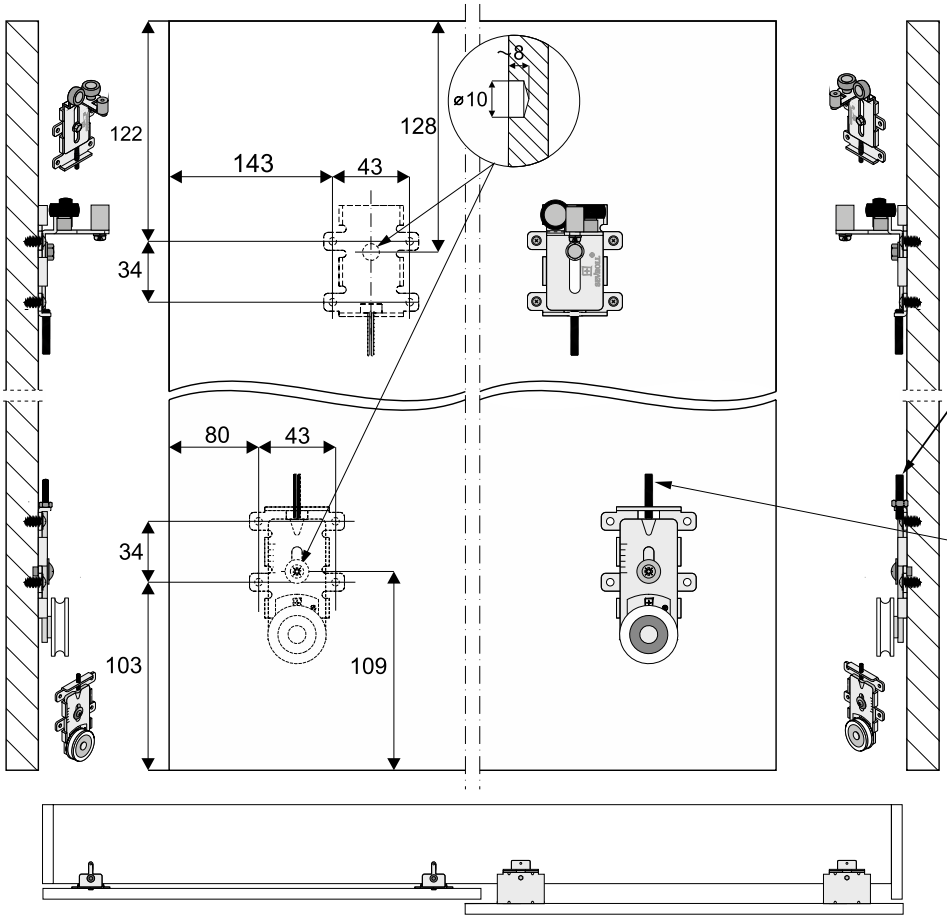

Uwaga

podczas montażu skrzydeł, śruba do regulacji powinna być wykręcona ok. 18 mm

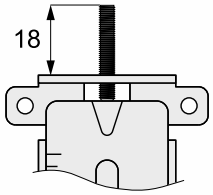

Montaż wózków w drzwiach zewnętrznych

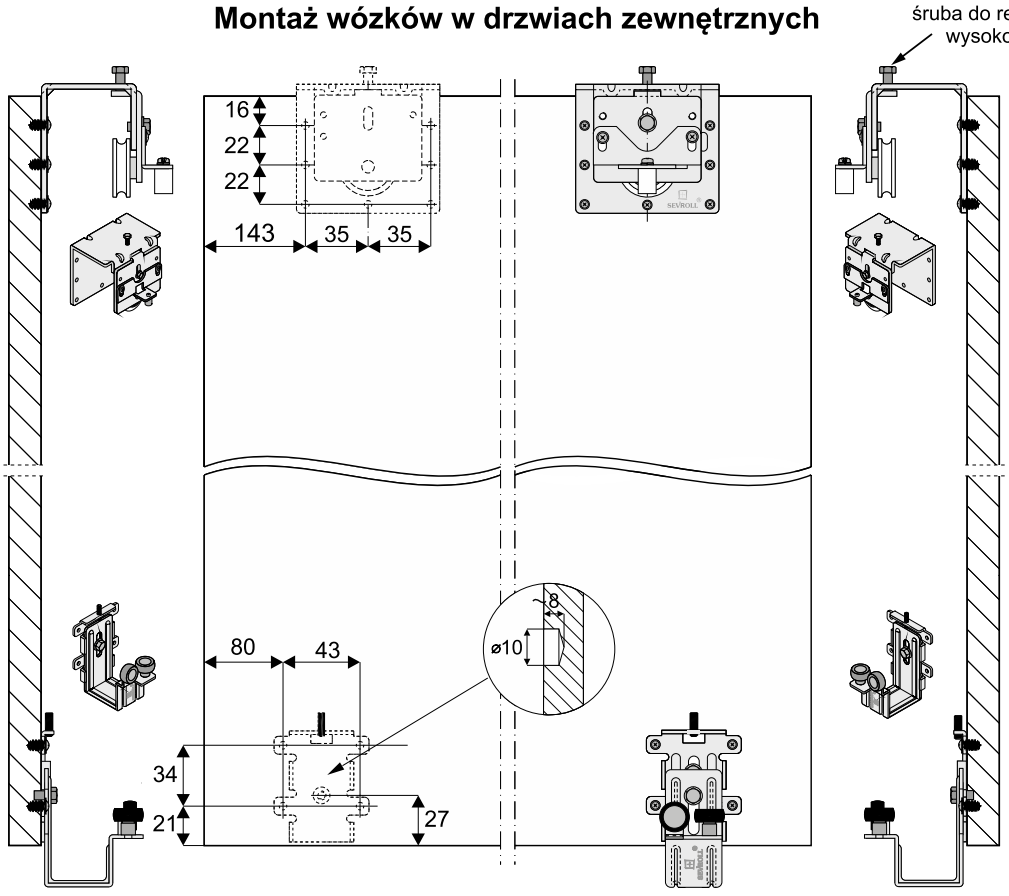

UWAGA

W celu wyeliminowania ewentualnego wyginania się drzwi (użycie płyty złej jakości) w systemie Idea, zaleca się montaż systemu do prostowania płyt

wyliczanie szerokości płyt na elementy szafy **(wymiary z uwzględnieniem okleiny)**

d = D : 2 + 20 mm

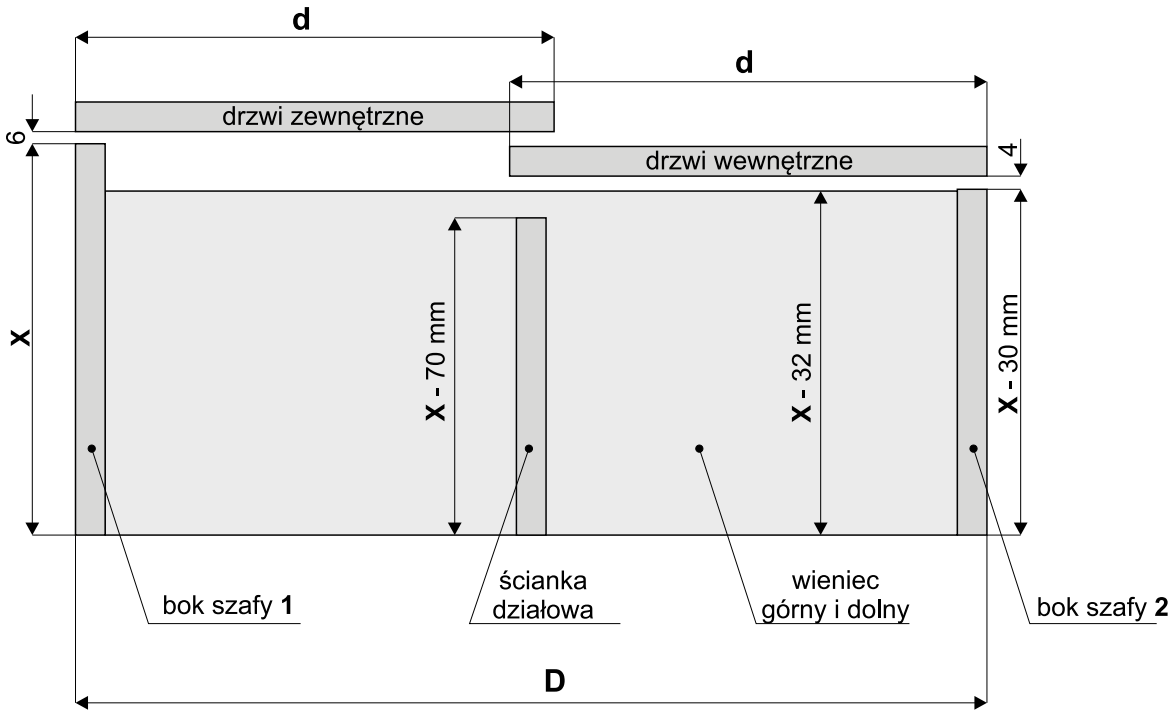

pozycjonowanie drzwi przy użyciu ***STOPERÓW***

- użyć zaczepów **ze sworzniem stalowym**

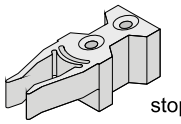

drzwi zewnętrzne

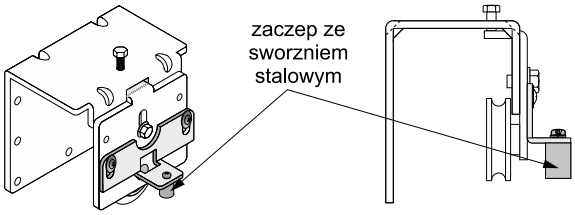

drzwi wewnętrzne

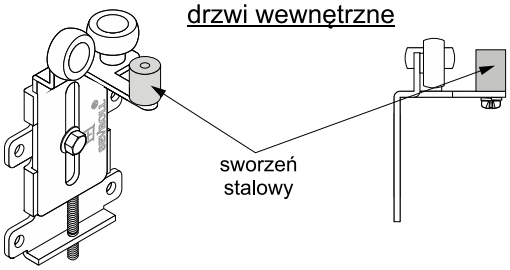

pozycjonowanie drzwi przy użyciu ***SAMODOMYKACZY***

- użyć zaczepów **bez sworznia stalowego**

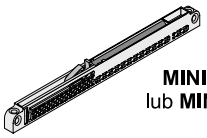

drzwi zewnętrzne

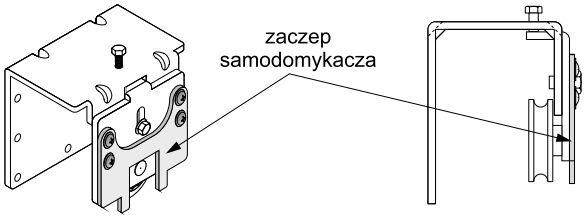

drzwi wewnętrzne

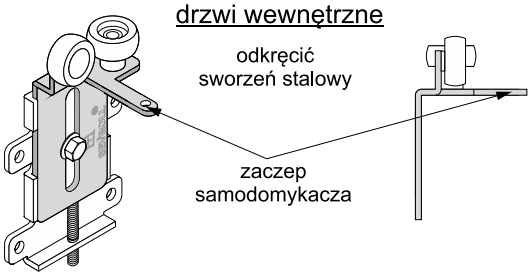

Montaż stoperów

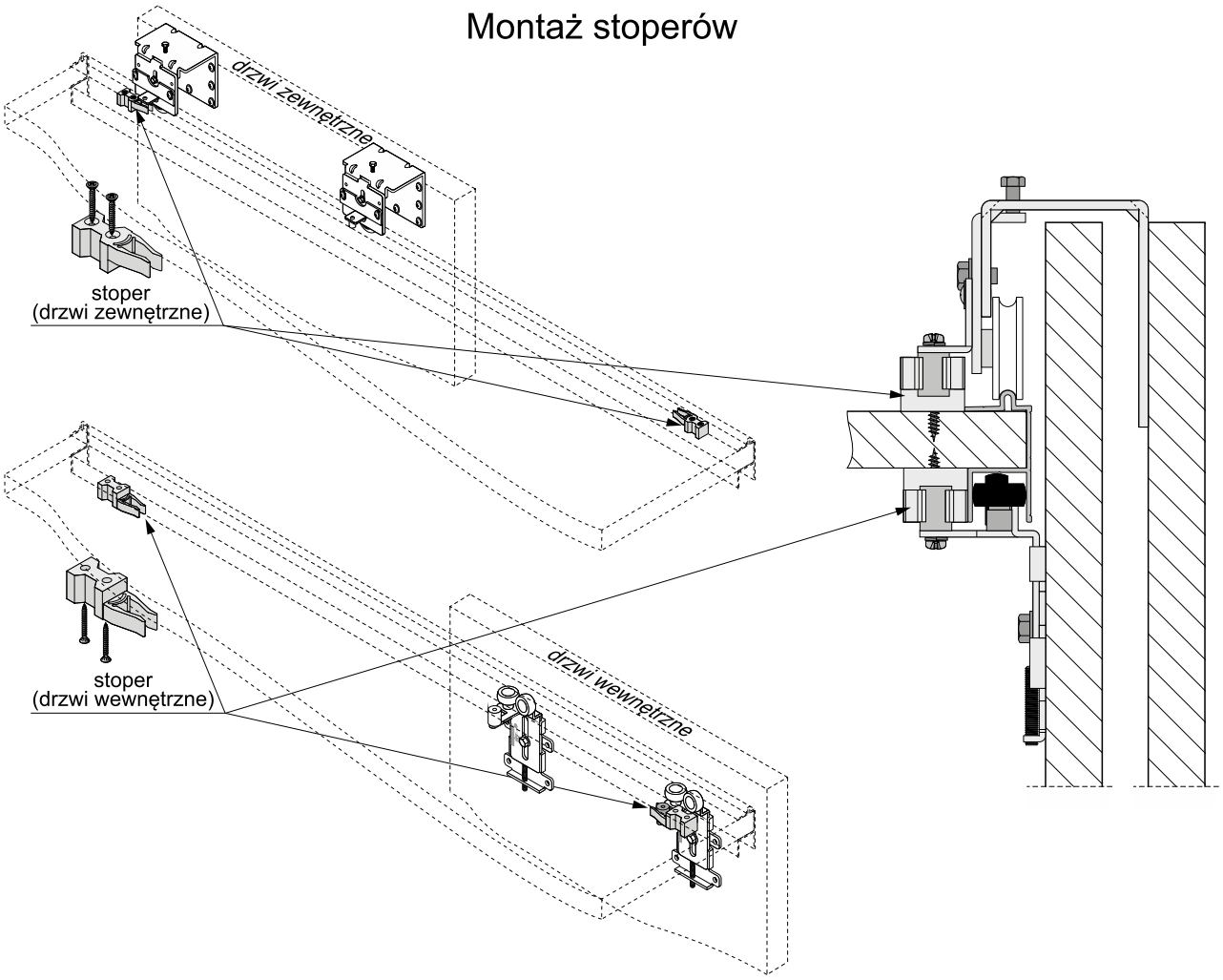

Montaż samodomykaczy

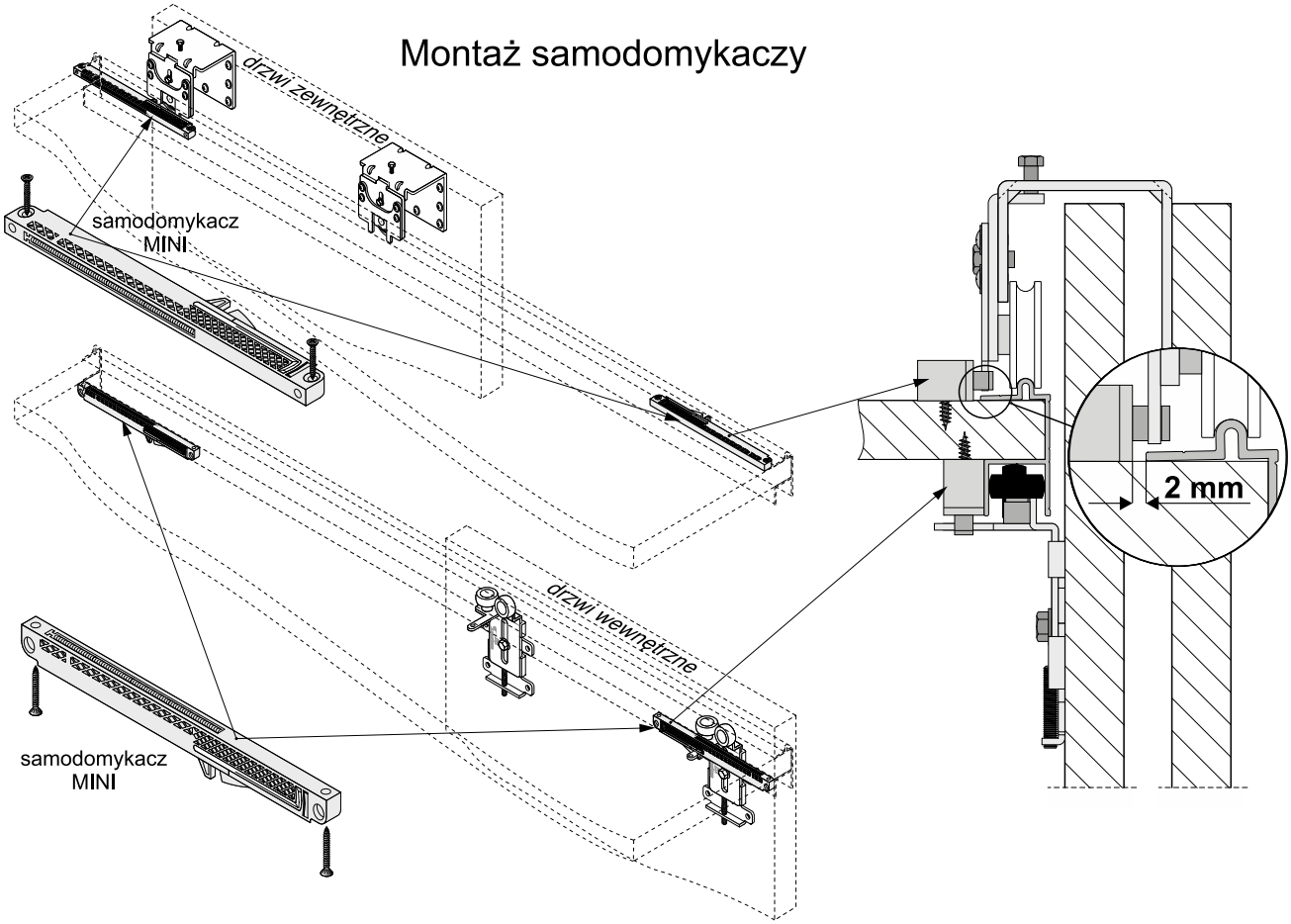

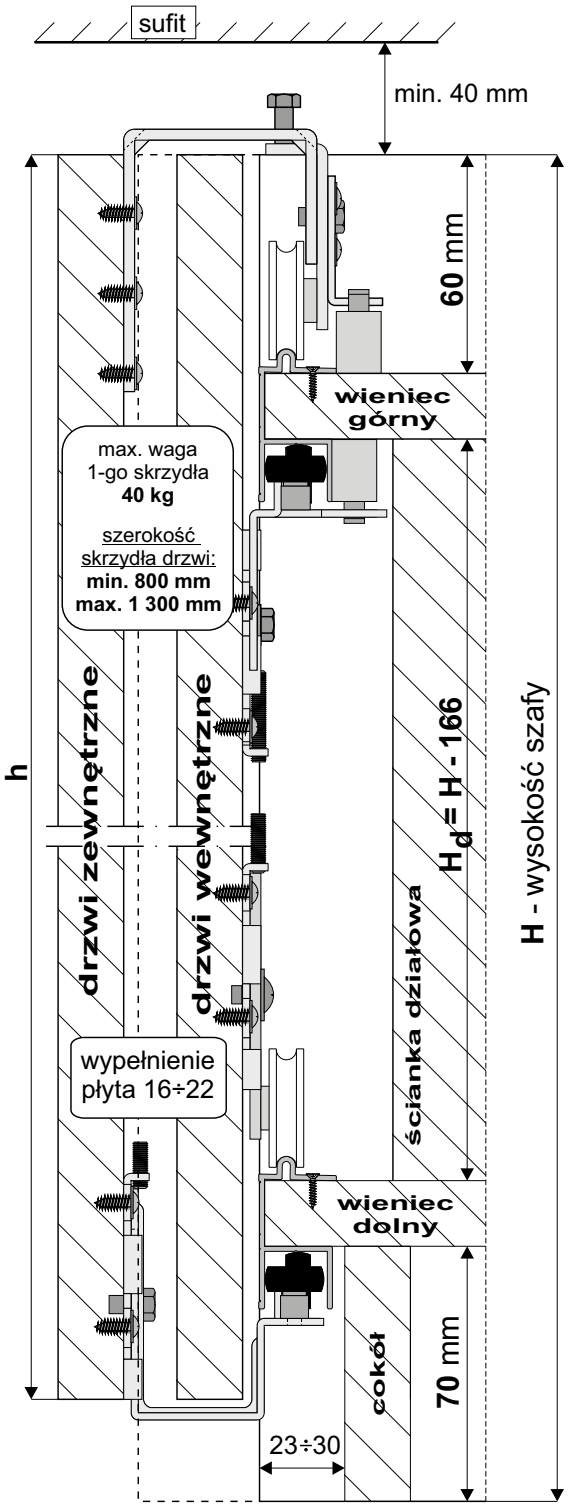

wysokość skrzydła drzwi **h**:

h = H - 30 mm

Montaż drzwi wewnętrznych

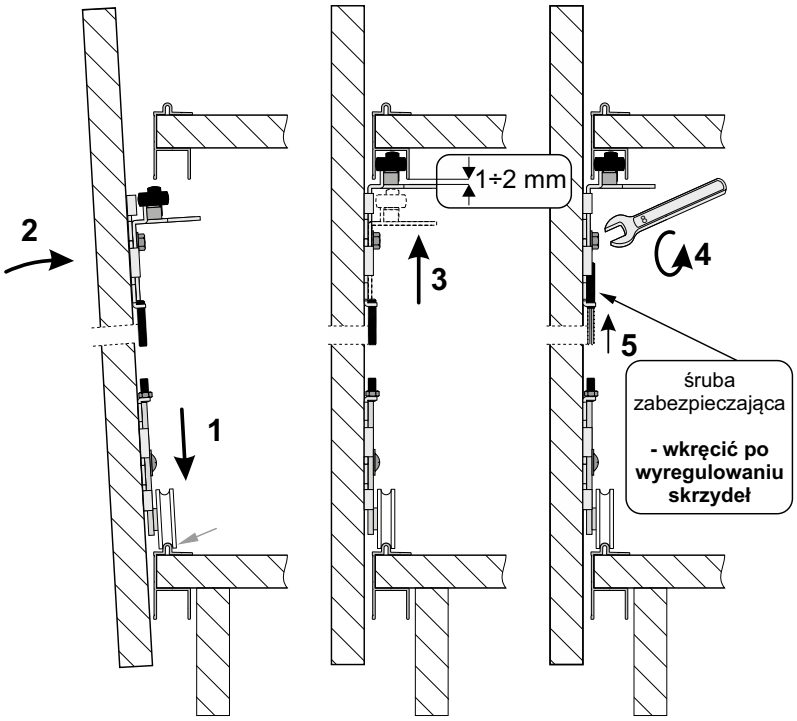

Montaż drzwi zewnętrznych

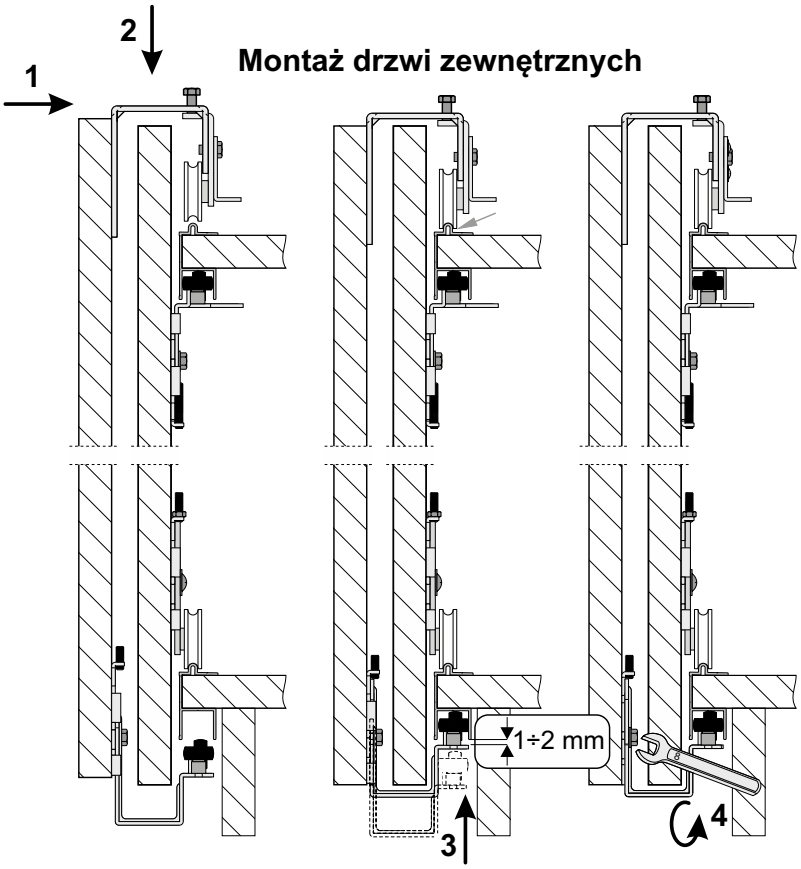

ELEMENTY SKŁADOWE

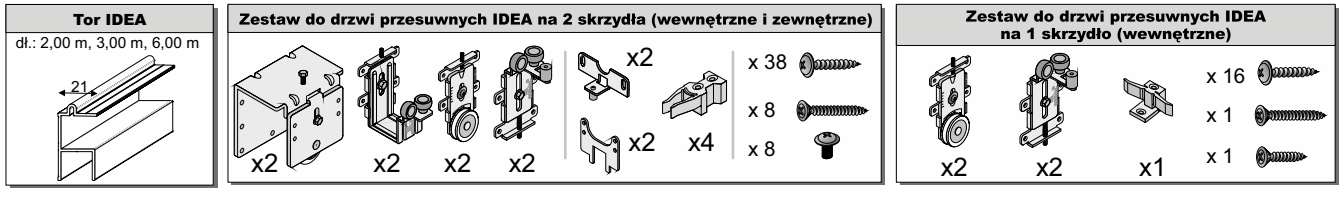

Montaż wózków w drzwiach wewnętrznych

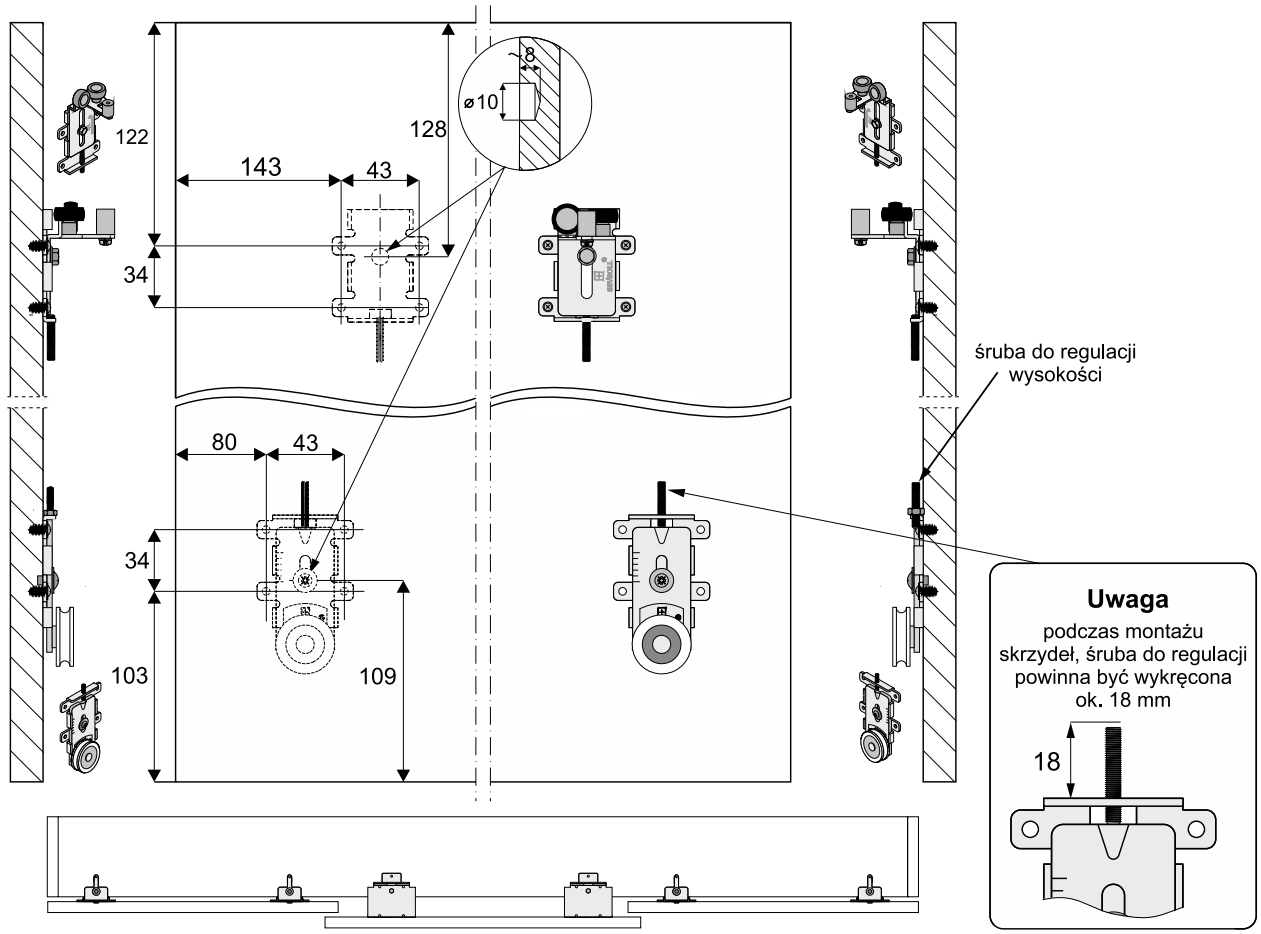

Uwaga

podczas montażu skrzydeł, śruba do regulacji powinna być wykręcona ok. 18 mm

Montaż wózków w drzwiach zewnętrznych

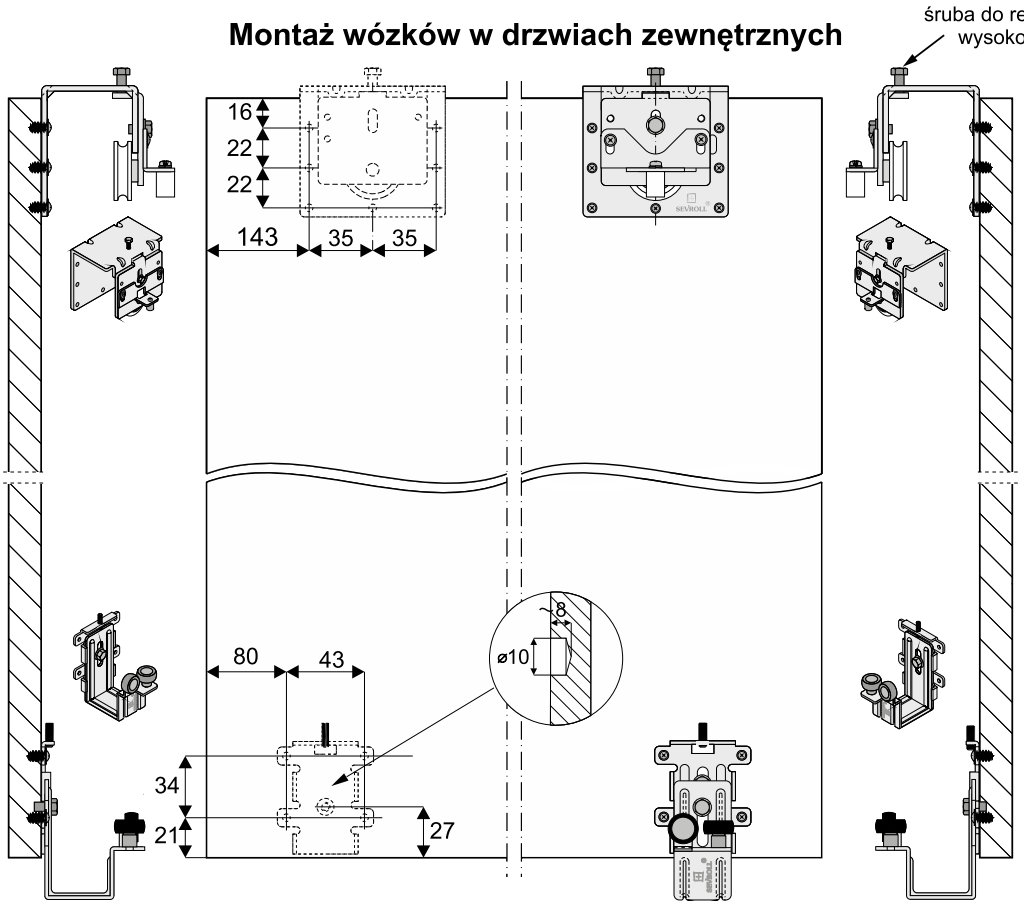

UWAGA

W celu wyeliminowania ewentualnego wyginania się drzwi (użycie płyty złej jakości) w systemie Idea zaleca się montaż systemu do prostowania płyt

wyliczanie szerokości płyt na elementy szafy **(wymiary z uwzględnieniem okleiny)**

d = D : 3 + 20 mm

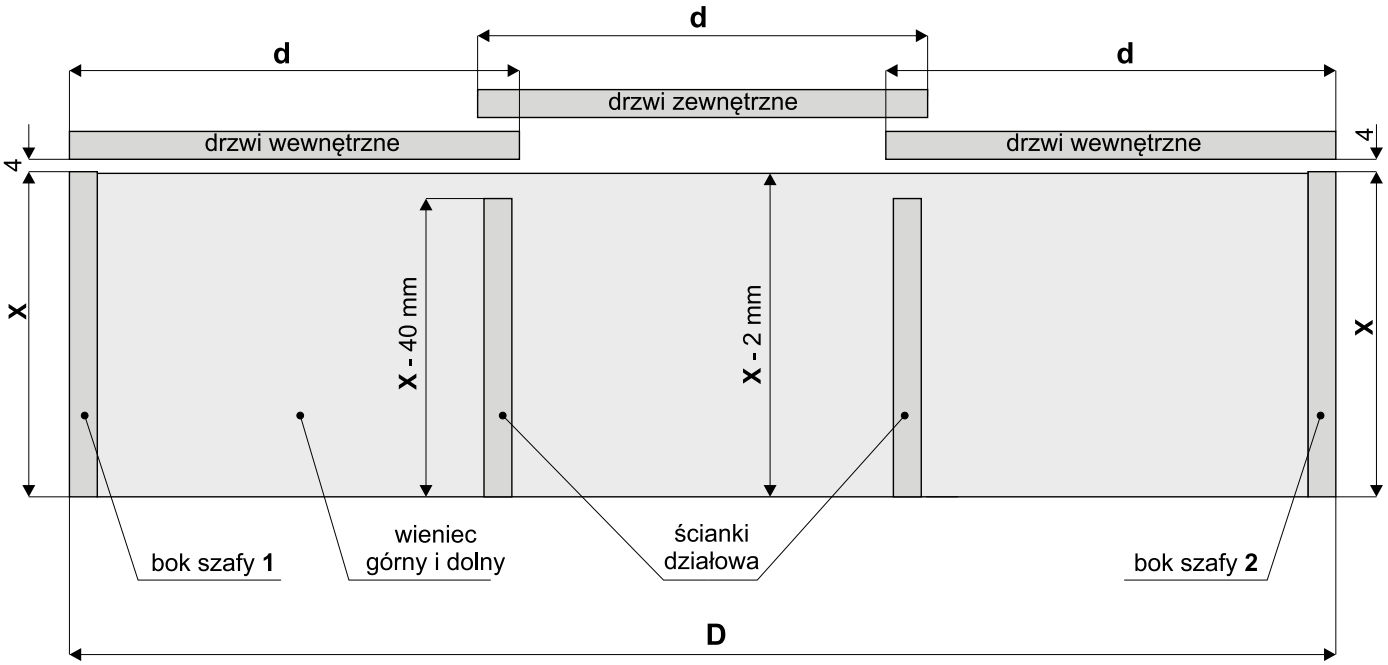

pozycjonowanie drzwi przy użyciu ***STOPERÓW***

- użyć zaczepów **ze sworzniem stalowym**

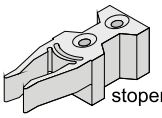

drzwi zewnętrzne

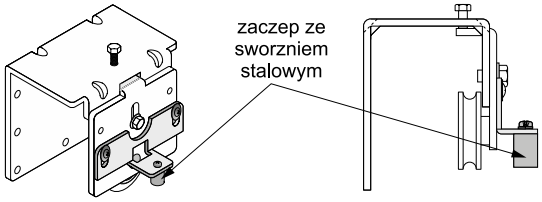

drzwi wewnętrzne

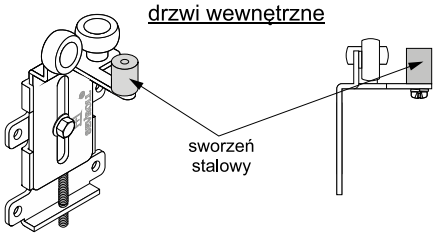

pozycjonowanie drzwi przy użyciu ***SAMODOMYKACZY***

- użyć zaczepów **bez sworznia stalowego**

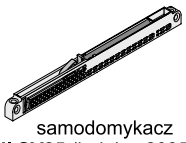

samodomykacz **MINI SV25** (indeks: **20359-SV**) lub **MINI SV40** (indeks: **20260-SV**) - do drzwi **wewnętrznych**



samodomykacz **CENTRAL SV25** (indeks: **20360-BL**) lub **CENTRAL SV40** (indeks: **20297-BL**) - do drzwi **zewnętrznych**

drzwi zewnętrzne

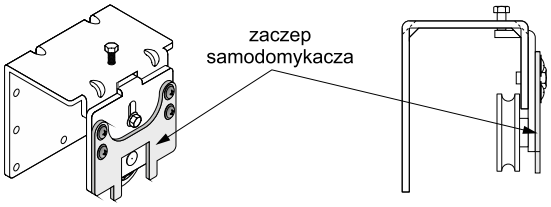

drzwi wewnętrzne

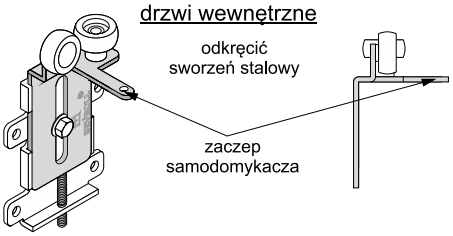

Montaż stoperów

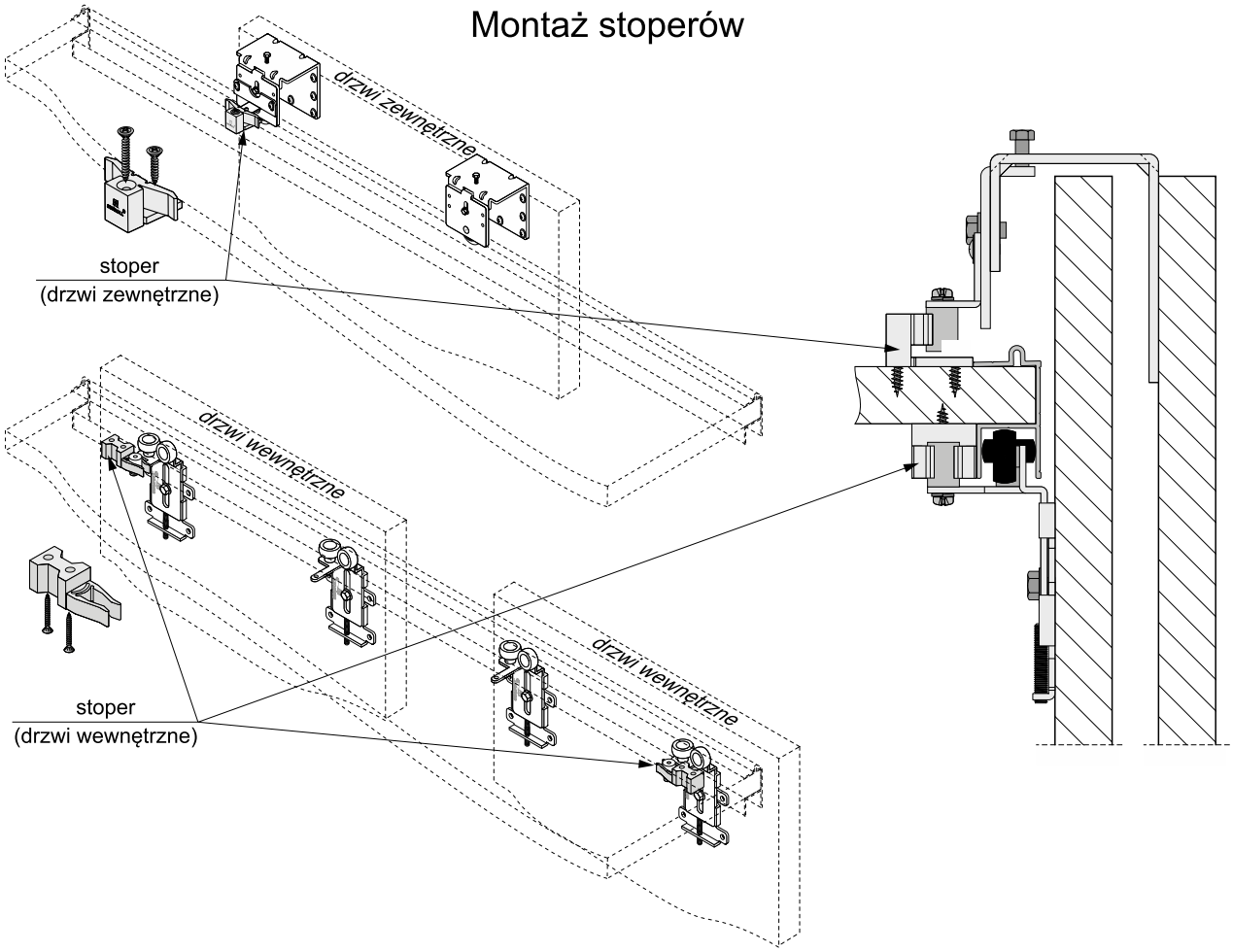

Montaż samodomykaczy

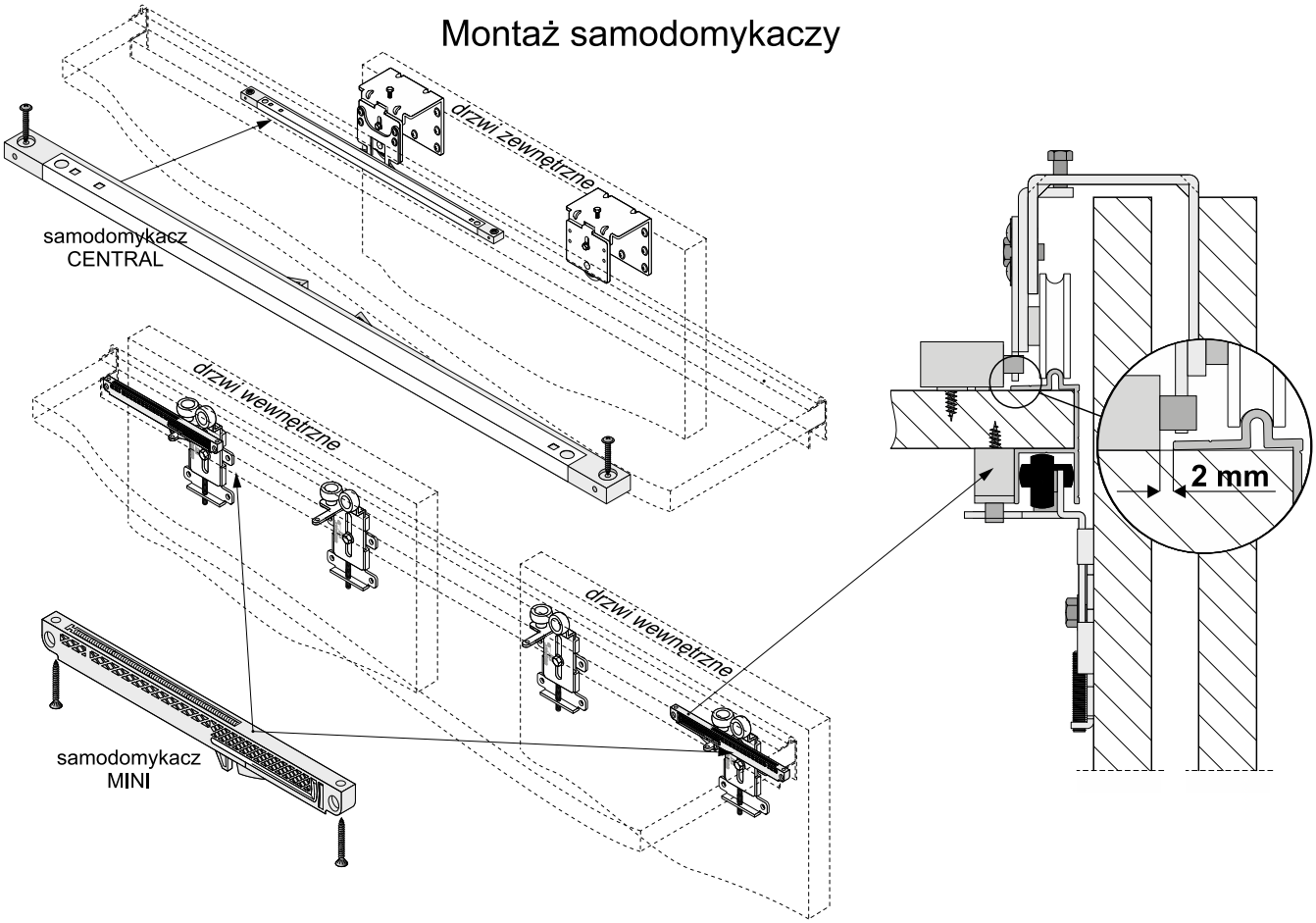

SYSTEM **OPTIMA**

30 kg | 16-20 mm płyta | parts

System drzwi przesuwnych z niewidocznym torem górnym i dolnym



CHARAKTERYSTYKA	
Przeznaczenie	**Drzwi przesuwne**
Tor	**Podwójny**
Układ jezdny	**Górny**
Prowadzenie górne	**Wózek z łożyskiem kulkowym**
Prowadzenie dolne	**Prowadnik metalowy z nakładką**
Konstrukcja	**Płytowa**
Grubość wypełnienia	**16-20 mm**
Rodzaj wypełnienia	**Płyta 18 mm**
Max. obciążenie skrzydła	**30 kg**
Max. długość rączki	**2400 mm**
Max. długość toru	**6000 mm**
Szczotki odbojowe	**Tak**
Szczotki przeciwkurzowe	**Tak**
Program sprzedażowy	**Poszczególne części dostępne oddzielnie**
Dekorowanie	**Brak**

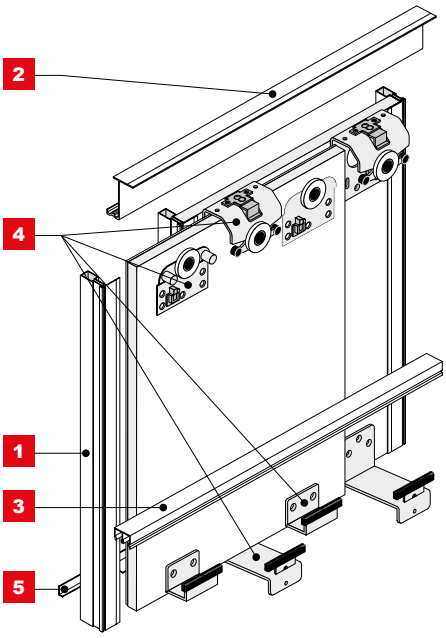

ZASTOSOWANIE
Meble wolnostojące

1 Rączka **OPTIMA 18**

18 mm płyta



INDEKS	KOLOR	DŁUGOŚĆ (mm)	OPAK. ZBIORCZE	JEDN. MIARY
03146	SREBRNY	2400	20	szt.

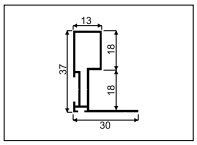

2 Tor górny **OPTIMA**



INDEKS	KOLOR	DŁUGOŚĆ (mm)	OPAK. ZBIORCZE	JEDN. MIARY
03064	SREBRNY	2000	24	szt.
03182	SREBRNY	2400	24	szt.

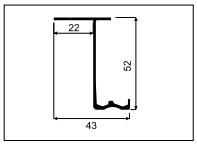

3 Tor dolny **OPTIMA**



INDEKS	KOLOR	DŁUGOŚĆ (mm)	OPAK. ZBIORCZE	JEDN. MIARY
20194	SUROWY	2000	24	szt.
20214	SUROWY	2400	24	szt.

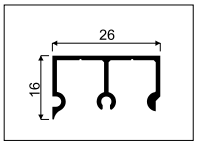

4a Zestaw **OPTIMA II** do 2 skrzydeł (wewnętrzne + zewnętrzne)



INDEKS ZESTAWU: 10192-SV		
ELEMENTY SKŁADOWE	**DO 2 SKRZYDEŁ (wewnętrzne + zewnętrzne)**	**OPAK. ZBIORCZE**
Wózek do drzwi zewnętrznych OPTIMA	2 szt.	12 kpl.
Wózek do drzwi wewnętrznych OPTIMA	2 szt.	
Prowadnik do drzwi zewnętrznych OPTIMA	2 szt.	
Prowadnik do drzwi wewnętrznych OPTIMA	2 szt.	
Stoper boczny OPTIMA	2 szt.	
Podpora toru górnego OPTIMA	2 szt.	

4b Zestaw **OPTIMA II** do 1 skrzydła (wewnętrzne)



INDEKS ZESTAWU: 10193-SV		
ELEMENTY SKŁADOWE	**DO 1 SKRZYDŁA (wewnętrzne)**	**OPAK. ZBIORCZE**
Wózek do drzwi wewnętrznych OPTIMA	2 szt.	
Prowadnik do drzwi wewnętrznych OPTIMA	2 szt.	
Pozycjoner środkowy OPTIMA	1 szt.	

5a Kątownik **MINI 11 x 17**

16 mm płyta | 18 mm płyta

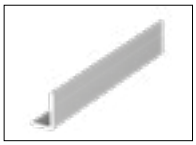

INDEKS	KOLOR	DŁUGOŚĆ (mm)	OPAK. ZBIORCZE	JEDN. MIARY
00102	SREBRNY	1700	120	szt.
00103	SREBRNY	2350	120	szt.
00104	SREBRNY	3000	120	szt.

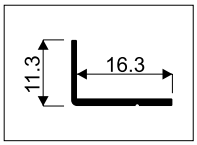

5b Kątownik **ZW 20 x 18**

16 mm płyta | 18 mm płyta

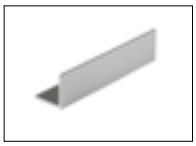

INDEKS	KOLOR	DŁUGOŚĆ (mm)	OPAK. ZBIORCZE	JEDN. MIARY
00058	SREBRNY	1700	60	szt.
00059	SREBRNY	2350	60	szt.
00060	SREBRNY	3000	60	szt.

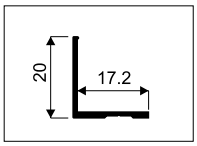

5c Kątownik **K2-DECOR**

DECOR

16 mm płyta | 18 mm płyta | program VICTORIA ABC

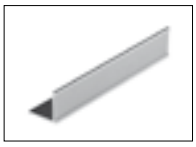

INDEKS	KOLOR	DŁUGOŚĆ (mm)	OPAK. ZBIORCZE	JEDN. MIARY
00078	SREBRNY	1700	60	szt.
00079	SREBRNY	2350	60	szt.
00080	SREBRNY	3000	60	szt.

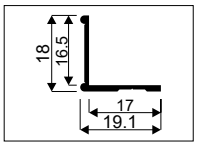

Samodomykacz **OPTIMA**



i *Zestaw zawiera 2 szt.: lewy i prawy*

INDEKS	OPAK. ZBIORCZE	JEDN. MIARY
20195	9	kpl.

Szczotki **ODBOJOWE**

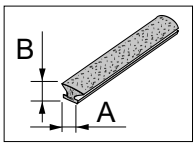

i *Szersza oferta w rozdziale „Pozostałe akcesoria meblowe”*

INDEKS	KOLOR	A (mm)	B (mm)	MONTAŻ	DŁUGOŚĆ ROLKI	OPAK. ZBIORCZE
20020-SV	SZARA	4,8	4	bez kleju	550 mb	4 rolki
20225-SV	SZARA	4,8	4	bez kleju	100 mb	10 rolek
20094-SV	SZARA	14	4	bez kleju	200 mb	4 rolki
20224-SV	SZARA	14	4	bez kleju	50 mb	10 rolek

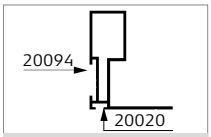

Rączka **OPTIMA 18**

SYSTEM DO PROSTOWANIA PŁYT

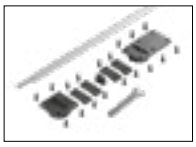

INDEKS	OPAK. ZBIORCZE	JEDN. MIARY
20239	50	kpl.

i *Elementy składowe zestawu*

NAZWA	ILOŚĆ
Osada nakrętki dolnej	1 szt.
Osada nakrętki górnej	1 szt.
Nakrętka M6	2 szt.
Uchwyt-zaślepka nakrętki M6	1 szt.
Obejma maskownicy	4 szt.
Maskownica śruby	1 szt.
Śruba M6x1987	1 szt.
Kluczyk 10 mm	1 szt.
Wkręty	1 kpl.
Instrukcja montażu	1 szt.

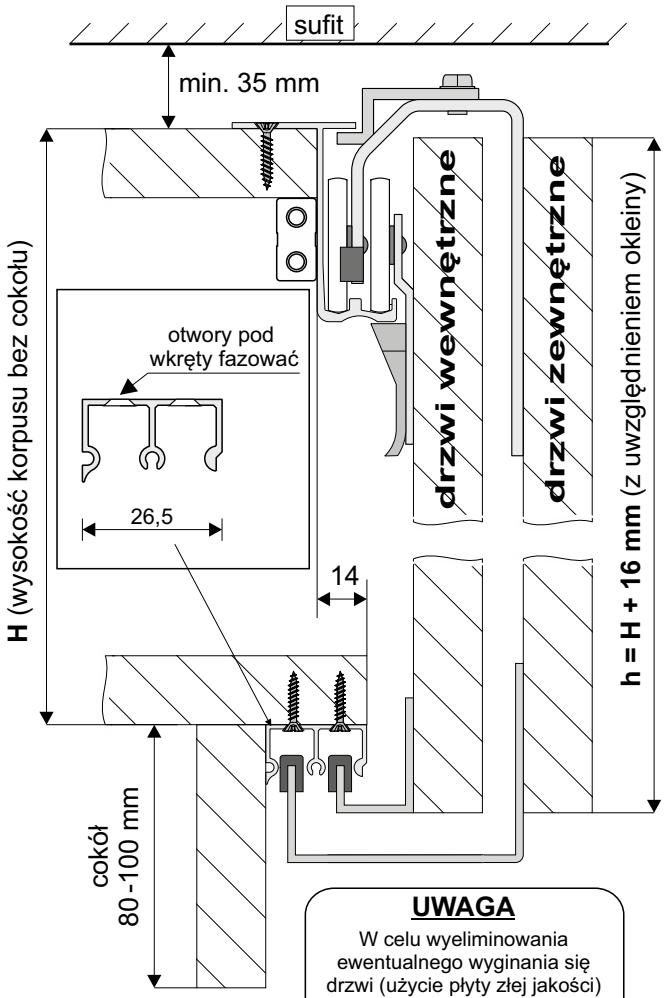

UWAGA

wysokość drzwi powinna być większa od wysokości korpusu (bez cokołu) o dokładnie 16 mm. Wieniec górny powinien być cofnięty w stosunku do wieńca dolnego o 14 mm i zamocowany bardzo solidnie. Grubość płyty na drzwi: max. 20 mm

UWAGA

W celu wyeliminowania ewentualnego wyginania się drzwi (użycie płyty złej jakości) w systemie Optima, zaleca się montaż systemu do prostowania płyt

Montaż drzwi wewnętrznych

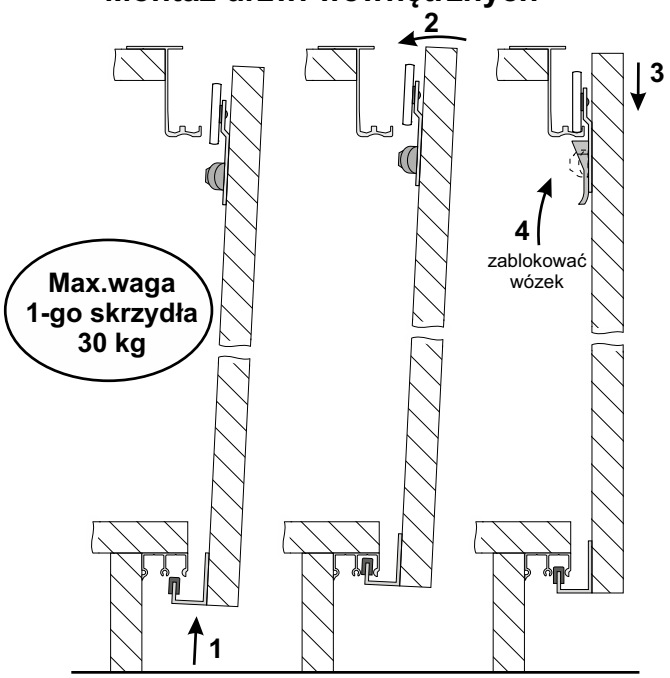

Montaż drzwi zewnętrznych

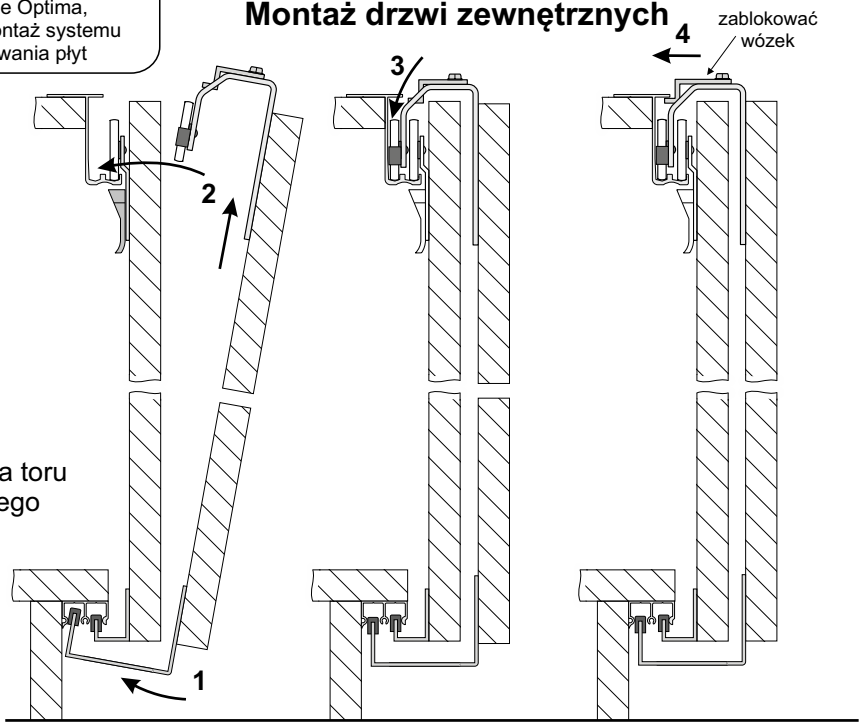

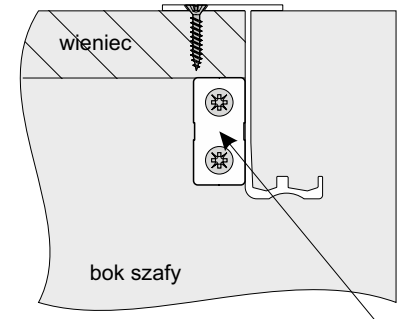

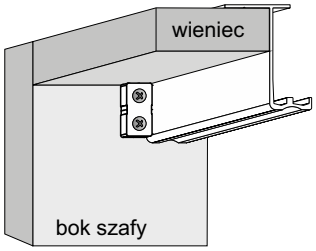

podpora toru górnego

ELEMENTY SKŁADOWE

Tor górny Optima

dł.: 2,00 m, 2,40 m

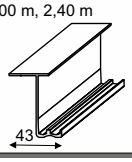

Tor dolny Optima

dł.: 2,00 m, 2,40 m

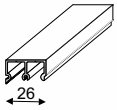

Zestaw do drzwi przesuwnych Optima II na 2 skrzydła

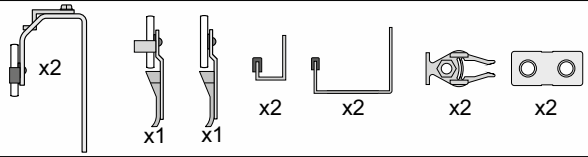

OPCJA

Rączka Optima 18

dł. 2,40 m



obliczanie szerokości płyt na drzwi

drzwi bez profili pionowych
(z uwzględnieniem obrzeża)

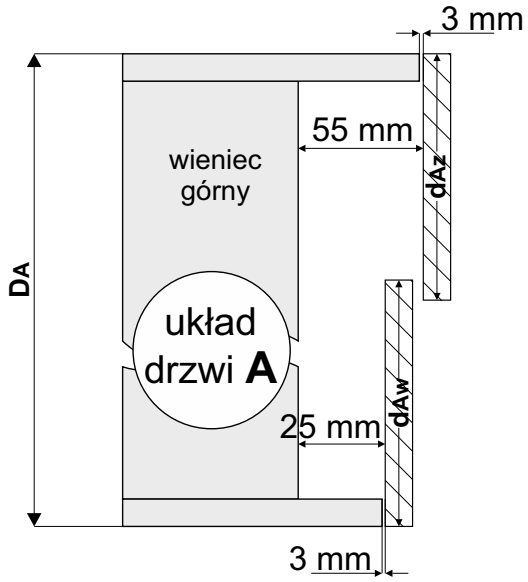

$d_{Az} = d_{Aw}$ = (D_A + 20 mm) : 2

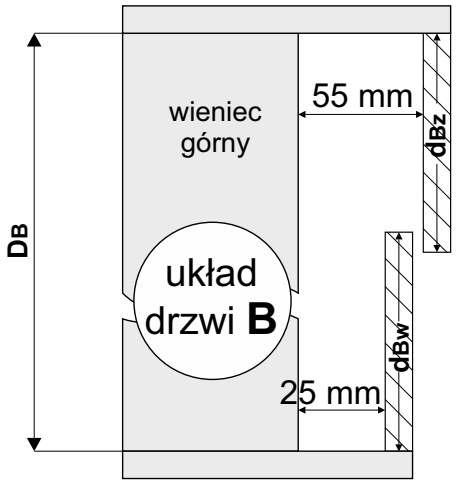

$d_{Bz} = d_{Bw}$ = (D_B + 20 mm) : 2

drzwi z profilami pionowymi (rączkami)

drzwi wewnętrzne - 1 rączka
drzwi zewnętrzne - 2 rączki

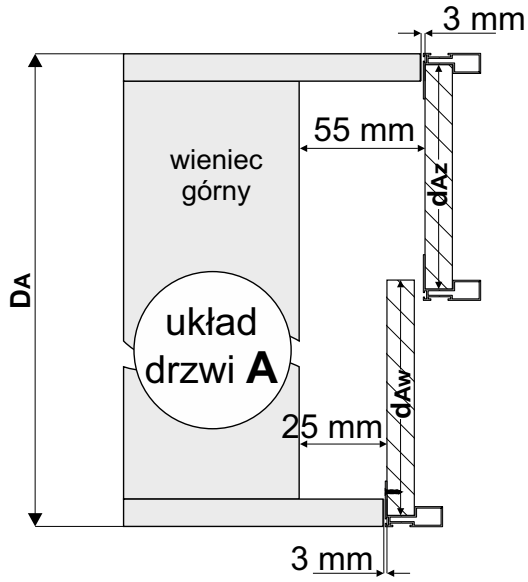

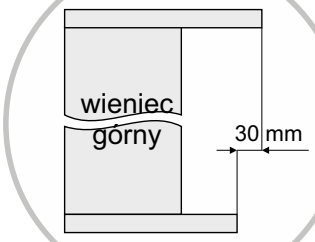

d_{Az} = [(D_A + 20 mm) : 2] - 14

d_{Aw} = [(D_A + 20 mm) : 2] - 7

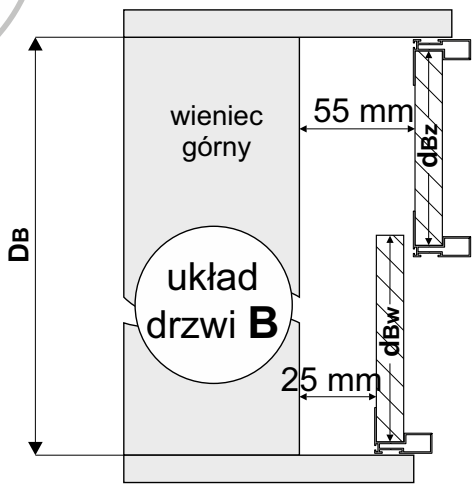

d_{Bz} = [(D_B + 20 mm) : 2] - 14

d_{Bw} = [(D_B + 20 mm) : 2] - 7

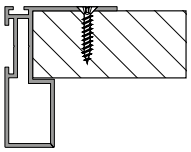

rączkę mocować min. 4 wkrętami

Montaż wózków i prowadników do drzwi wewnętrznych

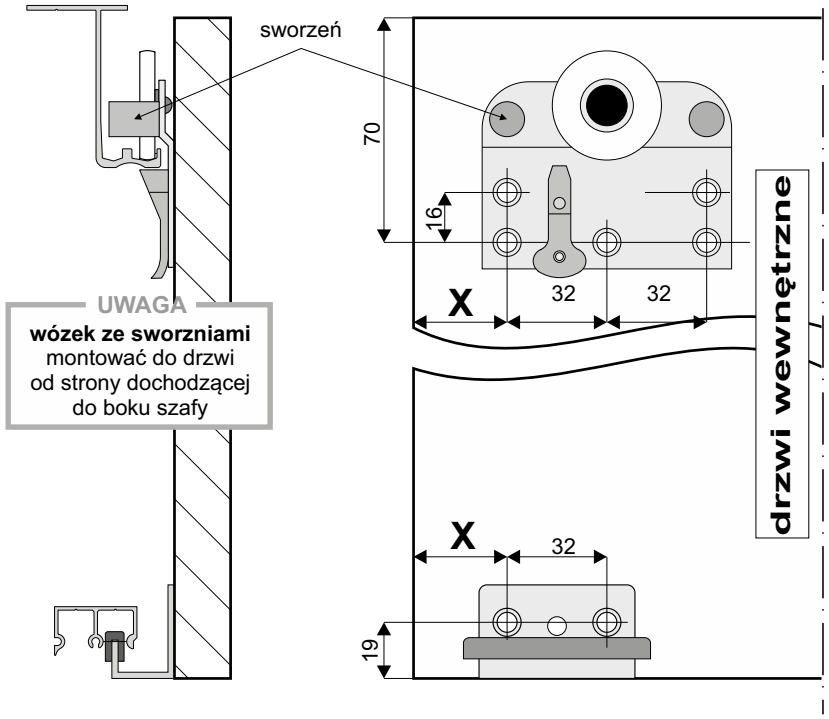

Montaż stoperów do toru górnego

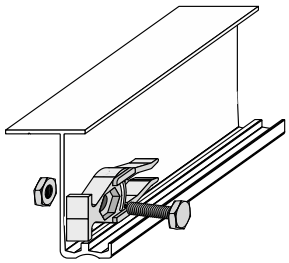

nawiercić w torze otwór ⌀ 6

drzwi wewnętrzne (układ **A** i **B)**

drzwi bez i z profilami pionowymi (rączkami)

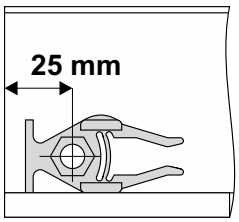

Montaż wózków i prowadników do drzwi zewnętrznych

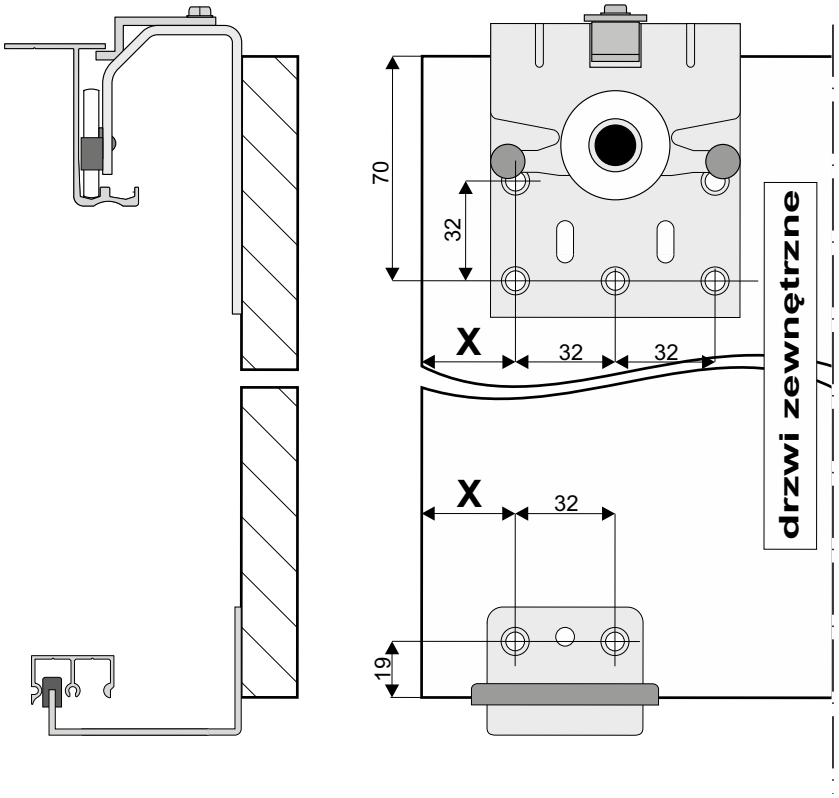

drzwi zewnętrzne (układ **A** i **B)**

drzwi bez i z profilami pionowymi (rączkami)

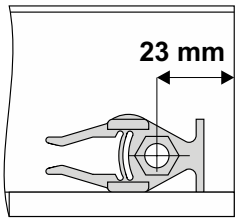

wymiar	drzwi bez profili pionowych		drzwi z profilami pionowymi (rączkami)	
	układ drzwi A	układ drzwi B	układ drzwi A	układ drzwi B
X	58 mm	40 mm	51 mm	31 mm

Opcjonalnie, zamiast stoperów można zastosować samodomykacze **Optima** kupowane oddzielnie

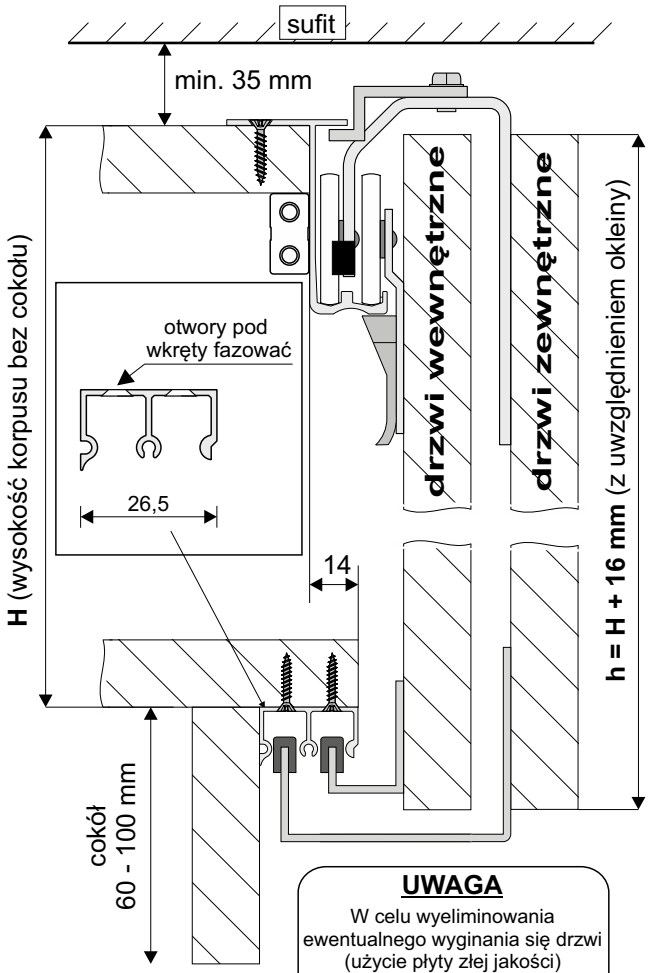

UWAGA

wysokość drzwi powinna być większa od wysokości korpusu (bez cokołu) o dokładnie 16 mm. Wieniec górny powinien być cofnięty w stosunku do wieńca dolnego o 14 mm i zamocowany bardzo solidnie. Grubość płyty na drzwi: max. 20 mm

UWAGA

W celu wyeliminowania ewentualnego wyginania się drzwi (użycie płyty złej jakości) w systemie Optima, zaleca się montaż systemu do prostowania płyt

Montaż drzwi wewnętrznych

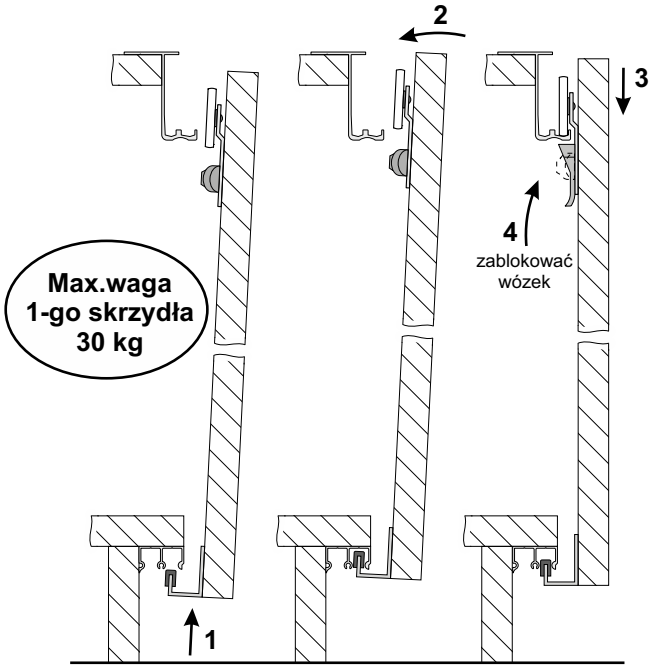

Montaż drzwi zewnętrznych

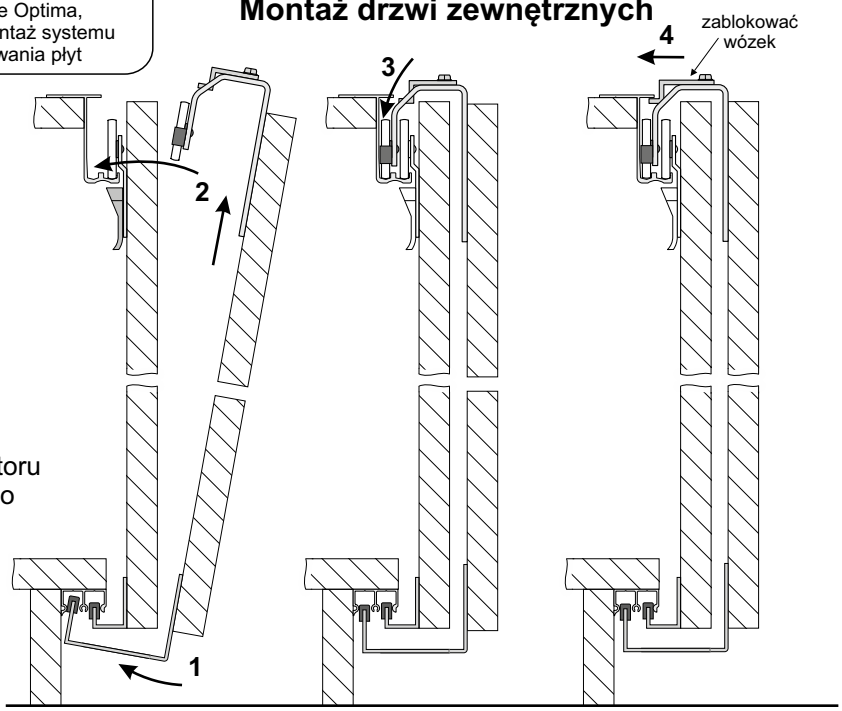

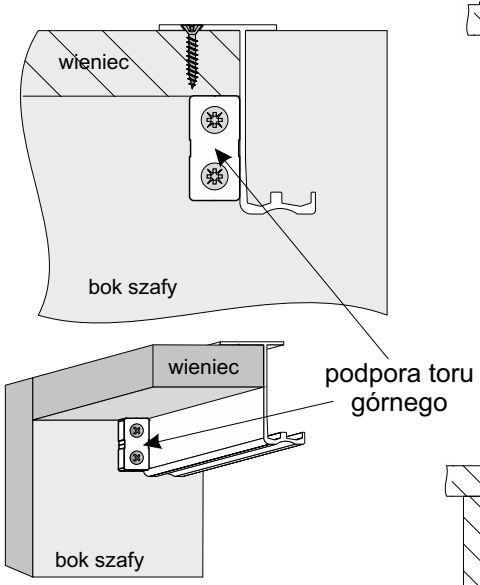

ELEMENTY SKŁADOWE

OPCJA

Tor górny Optima

dł.: 2,00 m, 2,40 m

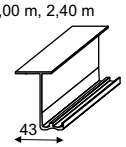

Tor dolny Optima

dł.: 2,00 m, 2,40 m

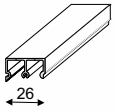

Elementy do drzwi przesuwnych Optima II

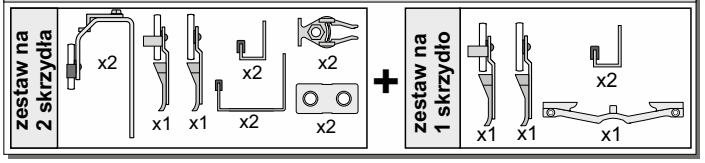

Rączka Optima 18

dł. 2,40 m



obliczanie szerokości płyt na drzwi

drzwi bez profili pionowych
(z uwzględnieniem obrzeża)

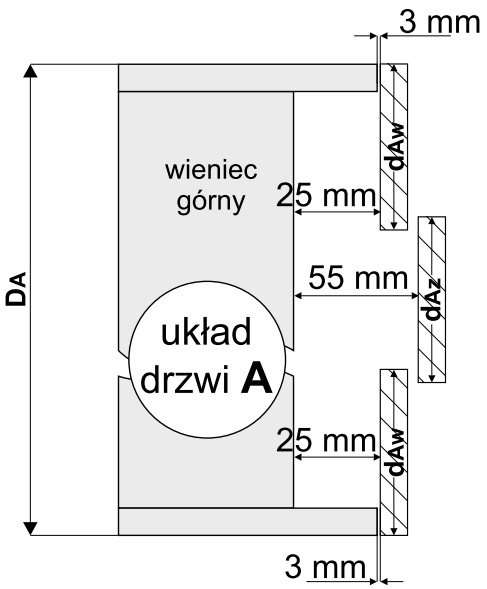

$d_{Az} = d_{Aw} = (D_A + 40\ mm) : 3$

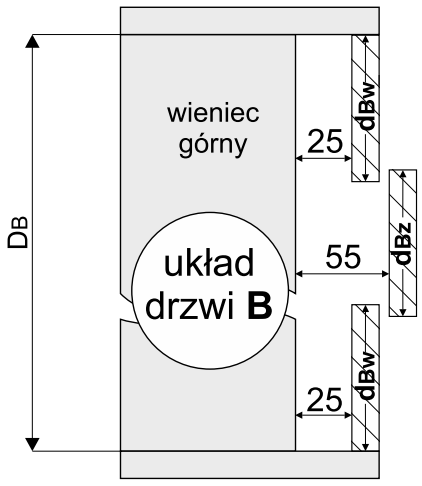

$d_{Bz} = d_{Bw} = (D_B + 40\ mm) : 3$

drzwi z profilami pionowymi (rączkami)

drzwi wewnętrzne - 1 rączka
drzwi zewnętrzne - 2 rączki

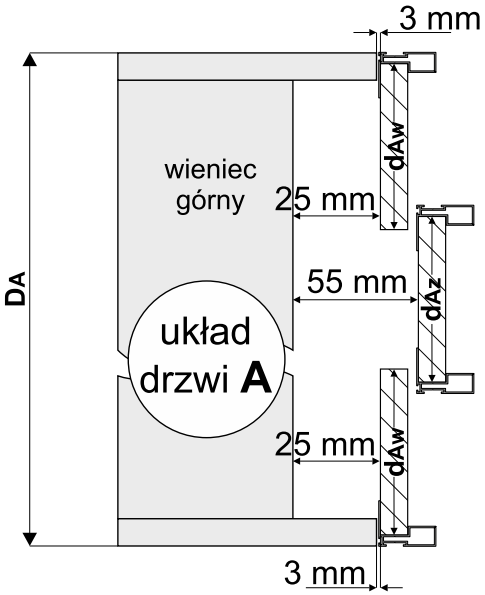

$d_{Az} = [(D_A + 40\ mm) : 3] - 14$

$d_{Aw} = [(D_A + 40\ mm) : 3] - 7$

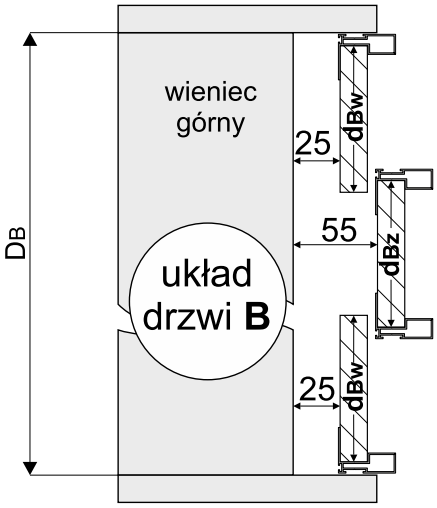

$d_{Bz} = [(D_B + 40\ mm) : 3] - 14$

$d_{Bw} = [(D_B + 40\ mm) : 3] - 7$

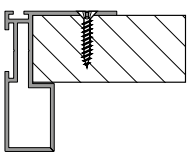

rączkę mocować min. 4 wkrętami

Montaż wózków i prowadników do drzwi wewnętrznych

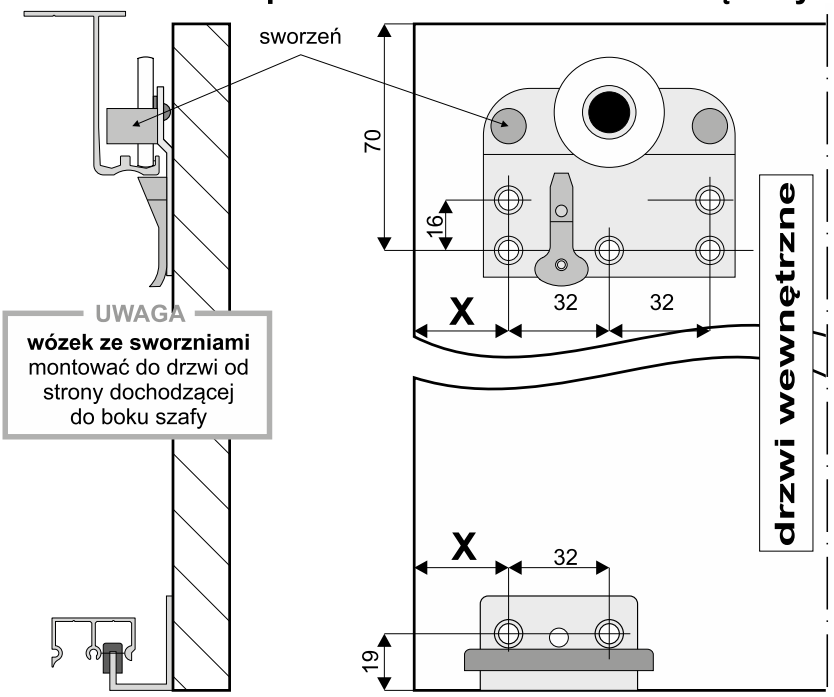

Montaż wózków i prowadników do drzwi zewnętrznych

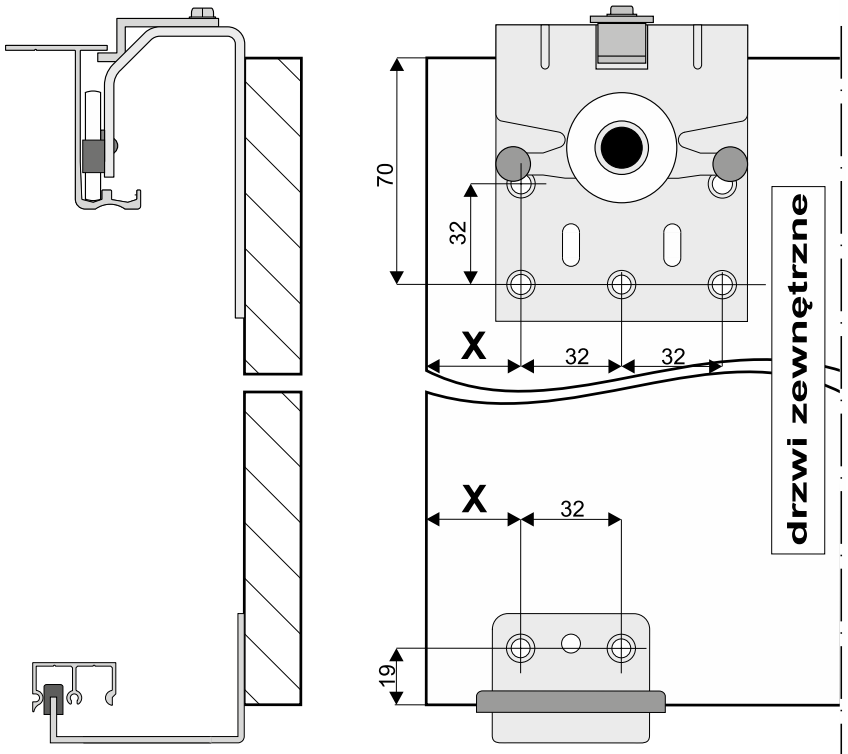

Montaż stoperów do toru górnego

drzwi wewnętrzne (układ **A** i **B**)

drzwi bez i z profilami pionowymi (rączkami)

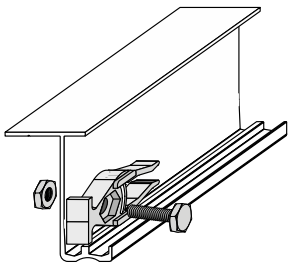

nawiercić w torze otwór ⌀6

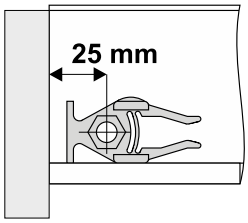

drzwi zewnętrzne
(przykręcić po ustawieniu drzwi)

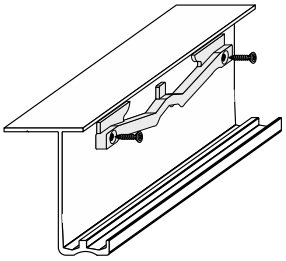

użyć blachowkrętu ⌀3,5
bądź nawiercić w torze otwór ⌀2,5
i wkręcić wkręt unix ⌀3,5

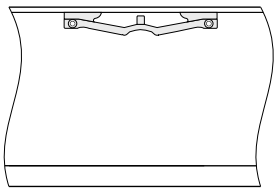

wymiar	drzwi bez profili pionowych		drzwi z profilami pionowymi (rączkami)	
	układ drzwi A	układ drzwi B	układ drzwi A	układ drzwi B
X	58 mm	40 mm	51 mm	31 mm

Opcjonalnie, zamiast stopera można zastosować samodomykacze **Optima** kupowane oddzielnie
(tylko do drzwi wewnętrznych)

02 DRZWI SKŁADANE





DRZWI SKŁADANE Z GÓRNYM UKŁADEM JEZDNYM

SYSTEM **DS EXCLUSIVE**
- *Linia* DS 10-ka
- *Linia* DS PRINCE
- *Linia* DS UNICOMFORT
- *Linia* DS MINICOMFORT

SYSTEM **DS FOLD**

SYSTEM **DS LINE**
- *Linia* DS SECRET LINE
- *Linia* DS SLIM LINE

SYSTEM **DS LINE SR**

SYSTEM **DS HERAKLES**

DS EXCLUSIVE

System DS EXCLUSIVE jest połączeniem estetyki i niezawodności. Solidny, ale mało gabarytowy tor górny i wózek z czterema solidnymi rolkami to niezawodne prowadzenie. Drzwi obracają się na grubych stalowych czopach w tulejkach z brązu. Wszystko to zapewnia trwałość i długi okres eksploatacji. Przystosowane do czterech rodzajów rączek, od subtelnych PRINCE i MINICOMFORT do masywnych UNICOMFORT i 10-ka. Ta ostatnia umożliwia wykonanie skrzydła w konstrukcji ramowej z wypełnieniem z lekkiej płyty o grubości 10 mm lub ze szkła.

DS FOLD

Prosty system do drzwi składanych przeznaczony do szaf wnękowych lub wolnostojących. Najważniejszym elementem systemu jest mechanizm samodomykający sprężynowy z tłumieniem ciernym. Precyzyjność pracy tego mechanizmu polega na płynnym otwieraniu i domykaniu się drzwi składanych.

DS LINE

System DS LINE wyróżnia się zastosowaniem dodatkowego prowadzenia dolnego, ukrytego pod cokołem. Skrzydło jest umocowane na zawiasach puszkowych. W podobny sposób na specjalnych zawiasach puszkowych są przytwierdzone wózki prowadzące. W efekcie mocowania na dwóch wózkach i kilku zawiasach skrzydła są stabilne w każdym położeniu. Do wykończenia drzwi przewidziano profile ramkowe SECRET LINE II i SLIM LINE spełniające funkcję usztywniającą.

DS LINE SR

System DS Line SR to proste rozwiązanie do drzwi składanych, które doskonale sprawdza się w garderobach i szafach. Składa się z górnego układu jezdnego oraz standardowych zawiasów nakładanych montowanych do boku korpusu szafy. Drzwi nakładane zasłaniają wszystkie elementy systemu, co wpływa na estetykę i wygodę użytkowania. Mechanizm został wyposażony w wózek z łożyskiem. System umożliwia montaż drzwi o maksymalnym obciążeniu 50 kg oraz szerokości jednego skrzydła do 600 mm, co pozwala na elastyczność w aranżacji przestrzeni. Wyróżnia się łatwym montażem oraz możliwością regulacji. DS Line SR jest kompatybilny z różnymi typami zawiasów oraz pozwala na stosowanie frontów o grubości od 16 do 25 mm. W systemie można zastosować również mechanizm do frontu Push & Soft Superstrong do drzwi składanych.

DS HERAKLES

System DS Herakles to solidne i funkcjonalne rozwiązanie do drzwi składanych, zaprojektowane z myślą o zastosowaniu w szafach, garderobach i zabudowach wnękowych. Mechanizm opiera się na górnym układzie jezdnym, w którym zastosowano wózek z łożyskiem oraz zawias trzpieniowy. W dolnej części drzwi osadzone są na zawiasie trzpieniowym. System bazuje na płytach o grubości od 16 do 40 mm. Wytrzymałość wózka umożliwia obciążenie do 80 kg, co czyni system idealnym wyborem do większych i cięższych skrzydeł drzwiowych. DS Herakles sprzedawany jest w systemie ONE PACK, ale poszczególne elementy można nabywać oddzielnie. Produkt wyróżnia się prostotą montażu oraz stabilnym działaniem, dzięki czemu doskonale sprawdzi się w codziennym użytkowaniu.

50 kg | 10 mm płyta | 4 mm lustro | 4,5 mm szyba | parts

SYSTEM **DS EXCLUSIVE** | LINIA **DS 10-ka**

System drzwi składanych z górnym układem jezdnym



CHARAKTERYSTYKA	
Przeznaczenie	**Drzwi składane**
Tor	**Pojedynczy**
Układ jezdny	**Górny**
Prowadzenie górne	**Wózek z łożyskiem kulkowym + zawias trzpieniowy**
Prowadzenie dolne	**Okrągły ślizgacz + zawias trzpieniowy**
Konstrukcja	**Ramowa**
Grubość wypełnienia	**10 mm**
Rodzaj wypełnienia	**Płyta 10 mm, szyba 4,5 mm lub lustro 4 mm**
Max. obciążenie skrzydła	**50 kg (2 x 25 kg)**
Max. długość rączki	**2700 mm**
Max. długość toru	**3600 mm**
Szczotki odbojowe	**Tak**
Szczotki przeciwkurzowe	**Brak**
Program sprzedażowy	**Poszczególne części dostępne oddzielnie**
Dekorowanie	**Taśma PCV lub ABS**

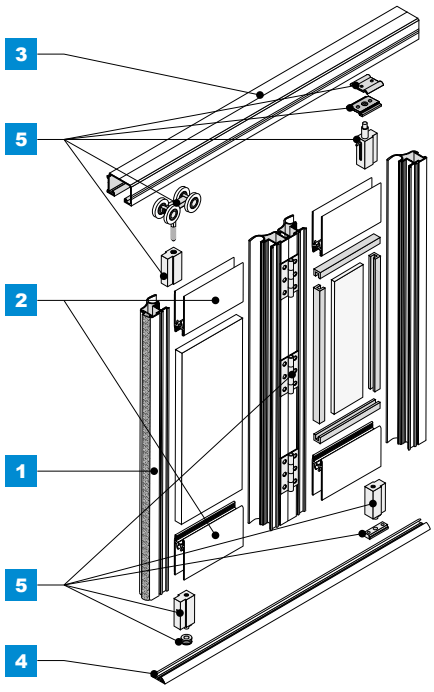

ZASTOSOWANIE
Drzwi składane, zabudowa wnęk, garderoby, szafy

1 Rączka **10-ka II**

10 mm płyta | 4 mm lustro | 4,5 mm szyba

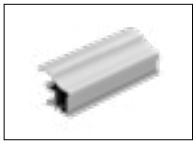

INDEKS	KOLOR	DŁUGOŚĆ (mm)	OPAK. ZBIORCZE	JEDN. MIARY
02287	SREBRNY	2700	20	szt.
02286	JASNY BRĄZ	2700	20	szt.

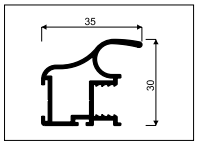

2 Listwa pozioma dolna-DECOR

DECOR | 10 mm płyta | 4 mm lustro | 4,5 mm szyba



INDEKS	KOLOR	DŁUGOŚĆ (mm)	OPAK. ZBIORCZE	JEDN. MIARY
00161	SREBRNY	1700	12	szt.
00152	JASNY BRĄZ	1700	12	szt.
00162	SREBRNY	2350	12	szt.
00153	JASNY BRĄZ	2350	12	szt.
00163	SREBRNY	3000	12	szt.
00155	JASNY BRĄZ	3000	12	szt.

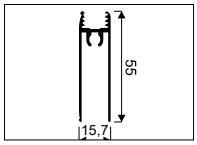

Ornamic 3 Tor górny **EXCLUSIVE**

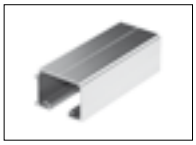

INDEKS	KOLOR	DŁUGOŚĆ (mm)	OPAK. ZBIORCZE	JEDN. MIARY
01971	SREBRNY	1200	12	szt.
01969	JASNY BRĄZ	1200	12	szt.
01972	SREBRNY	1800	12	szt.
01970	JASNY BRĄZ	1800	12	szt.
01714	SREBRNY	3000	12	szt.
01713	JASNY BRĄZ	3000	12	szt.
02126	SREBRNY	3600	12	szt.
02127	JASNY BRĄZ	3600	12	szt.

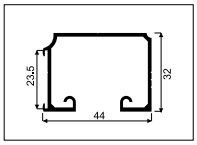

4 Tor **FIRST**



INDEKS	KOLOR	DŁUGOŚĆ (mm)	OPAK. ZBIORCZE	JEDN. MIARY
00910	SREBRNY	1200	60	szt.
00901	JASNY BRĄZ	1200	60	szt.
00911	SREBRNY	1800	60	szt.
00902	JASNY BRĄZ	1800	60	szt.
00912	SREBRNY	3000	60	szt.
00903	JASNY BRĄZ	3000	60	szt.
02903	SREBRNY	3600	60	szt.
02902	JASNY BRĄZ	3600	60	szt.

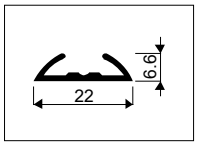

5a



Zestaw do drzwi składanych
ZSE-10 (EXCLUSIVE)

INDEKS ZESTAWU: 10066-SV		
ELEMENTY SKŁADOWE	**DO 2 SKRZYDEŁ**	**OPAK. ZBIORCZE**
Wózek górny	1 szt.	24 kpl.
Zawias górny	1 szt.	
Gniazdo zawiasu górnego	1 szt.	
Zawias dolny	1 szt.	
Gniazdo zawiasu dolnego	1 szt.	
Prowadnik ślizgacza	1 szt.	
Ślizgacz	1 szt.	
Zawias meblowy	3 szt.	
Klucz imbusowy 2	1 szt.	
Wkręty	1 kpl.	
Instrukcja montażu	1 szt.	

5b



Zestaw do drzwi składanych
ZSE-10 PLUS (EXCLUSIVE)

INDEKS ZESTAWU: 10067-SV		
ELEMENTY SKŁADOWE	**DO 2 SKRZYDEŁ**	**OPAK. ZBIORCZE**
Wózek górny	1 szt.	24 kpl.
Zawias górny	1 szt.	
Gniazdo zawiasu górnego	1 szt.	
Zawias dolny	1 szt.	
Gniazdo zawiasu dolnego	1 szt.	
Ślizgacz	1 szt.	
Prowadnik ślizgacza	1 szt.	
Zawias sprężynowy	4 szt.	
Klucz imbusowy 2	1 szt.	
Wkręty	1 kpl.	
Instrukcja montażu	1 szt.	

Łącznik **H10**

10 mm płyta | 4 mm lustro | 4,5 mm szyba



INDEKS	KOLOR	DŁUGOŚĆ (mm)	OPAK. ZBIORCZE	JEDN. MIARY
00207	SREBRNY	3000	30	szt.
00204	JASNY BRĄZ	3000	30	szt.

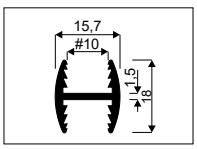

Łącznik **H10-DECOR**

DECOR | 10 mm płyta | 4 mm lustro | 4,5 mm szyba

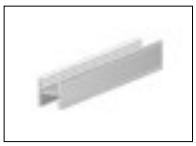

INDEKS	KOLOR	DŁUGOŚĆ (mm)	OPAK. ZBIORCZE	JEDN. MIARY
01617	SREBRNY	3000	30	szt.
01616	JASNY BRĄZ	3000	30	szt.

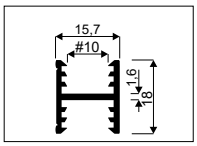

Łącznik **H30-DECOR**

DECOR | 10 mm płyta | 4 mm lustro | 4,5 mm szyba



INDEKS	KOLOR	DŁUGOŚĆ (mm)	OPAK. ZBIORCZE	JEDN. MIARY
00222	SREBRNY	3000	20	szt.
00219	JASNY BRĄZ	3000	20	szt.

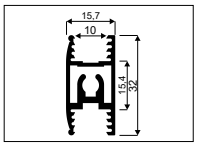

Szczotki **ODBOJOWE**

i *Szersza oferta w rozdziale „Pozostałe akcesoria meblowe”*

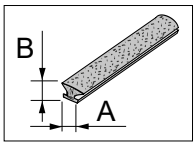

INDEKS	KOLOR	A (mm)	B (mm)	MONTAŻ	DŁUGOŚĆ ROLKI	OPAK. ZBIORCZE
20094-SV	SZARA	14	4	BEZ KLEJU	200 mb	4 rolki
20224-SV	SZARA	14	4	BEZ KLEJU	50 mb	10 rolek

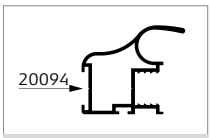

Rączka **10-ka** II

Uszczelka **BEZBARWNA SYMETRYCZNA**

i *Szersza oferta w rozdziale „Pozostałe akcesoria meblowe”*

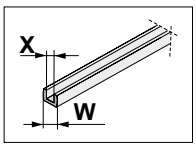

INDEKS	W (mm)	X (mm)	OPAK. ZBIORCZE	JEDN. MIARY
20031-SV	10	4	100	mb
20032-SV	10	4,5	100	mb
20033-SV	10	6	100	mb
20171	10,1	8	125	mb

BLACHOWKRĘT

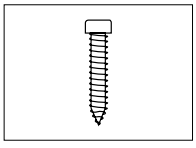

INDEKS	WYMIARY (mm)	ILOŚĆ W OPAK.	OPAK. ZBIORCZE
20001	6,3 x 32	1 szt.	2000 szt.

SYSTEM
DS EXCLUSIVE | LINIA DS 10-ka

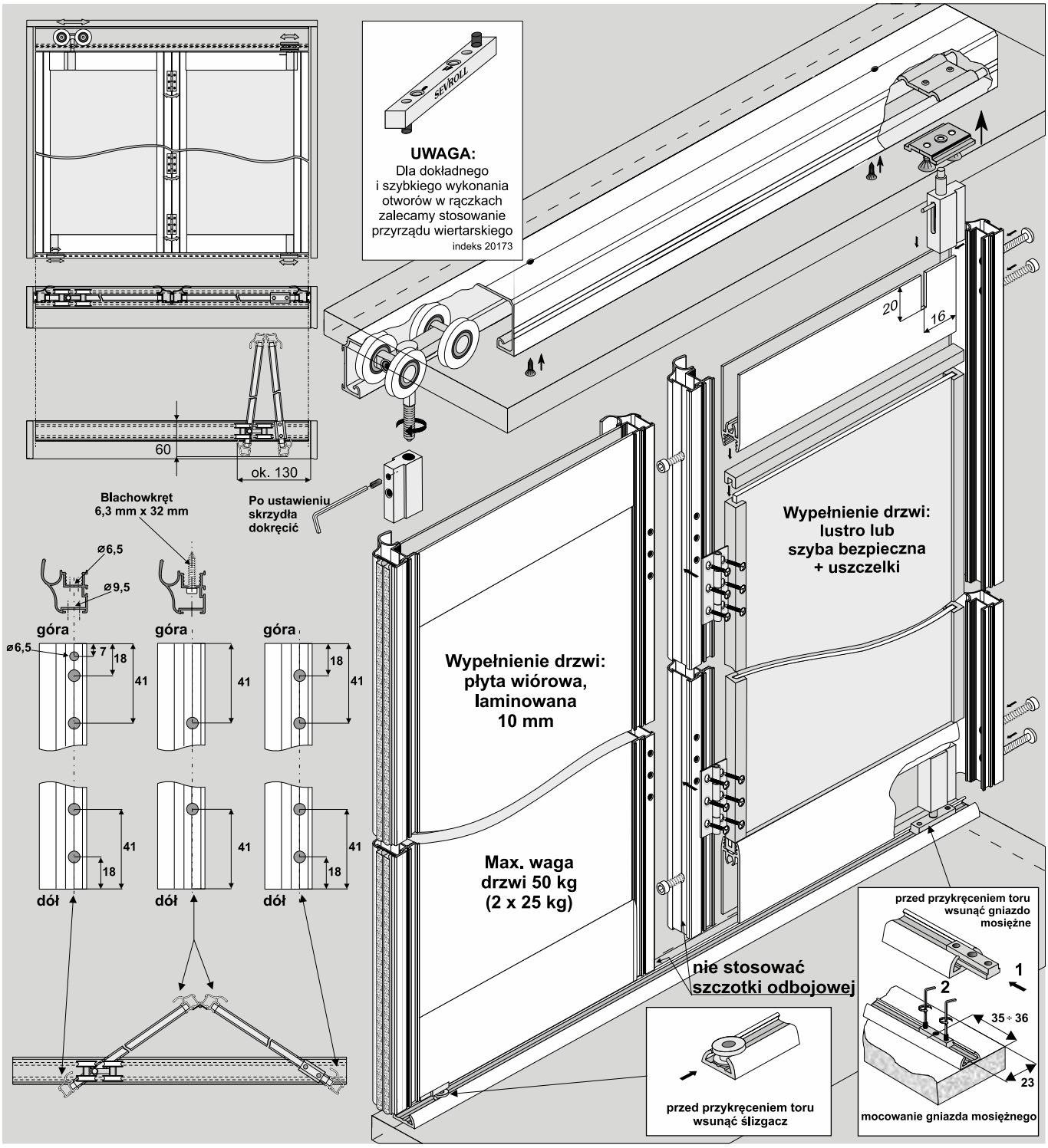

ELEMENTY SKŁADOWE

Rączka 10-ka II
dł.:2,70m
szczotka odbojowa bez kleju 14 x 4 mm

Tor górny Exclusive
dł.:1,20m, 1,80m 3,00m, 3,60m
44

Tor First
dł.:1,20m, 1,80m 3,00m, 3,60m

Listwa pozioma dolna-Decor 10
dł.:1,70m, 2,35m 3,00m

Zestaw do drzwi składanych ZSE-10 (lub alternatywnie ZSE-10 PLUS z zawiasem sprężynowym)

- wózek górny
- gniazdo zawiasu górnego
- gniazdo zawiasu dolnego
- ślizgacz
- 3x Zawias meblowy
- zawias górny
- zawias dolny
- prowadnik ślizgacza
- 18x blachowkręt 3,9x13 (zawias meblowy)
- kluczyk imbusowy 2

Przy zakupie poszczególnych elementów do montażu należy pamiętać o blachowkrętach 6,3x32 (4 szt. / 1 skrzydło), a w przypadku drzwi z szybą lub lustrem - dodatkowo o uszczelkach.

Światło otworu

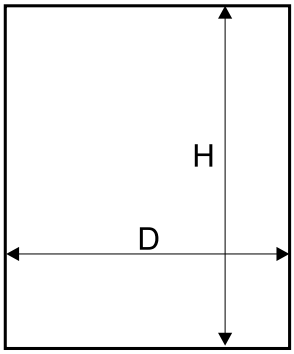

Sposób mocowania płyty 10 mm (rys. A) i lustra 4 mm lub szyby bezpiecznej(rys. B)

- w rączce

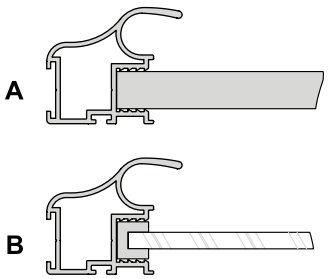

Długość rączki = wysokość skrzydła drzwi

- w listwie poziomej

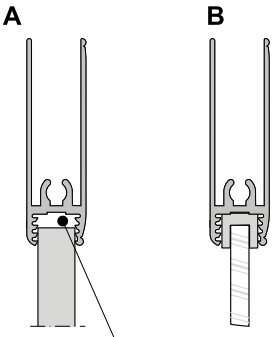

luz konstrukcyjny uwzględniony w wyliczeniu wysokości płyty wiórowej

wypełnienie skrzydła - płyta ≠10 mm.

wysokość skrzydła drzwi - h	h = H - 52 mm
wysokość płyty - hp	hp = h - 97 mm
szerokość skrzydła drzwi - d	d = (D - 8 mm) : 2
szerokość płyty - dp	dp = d -36 mm
długość listwy poziomej - Pz	Pz = d - 53 mm

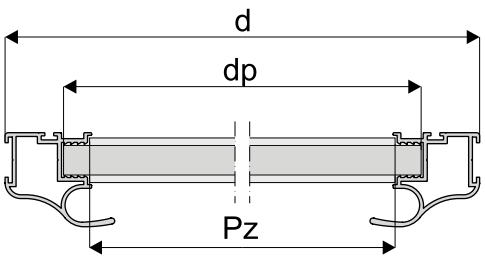

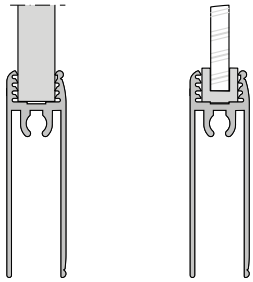

wymiary lustra lub szyby bezpiecznej

wysokość lustra hl	hl = hp
szerokość lustra dl	dl = dp - 4 mm

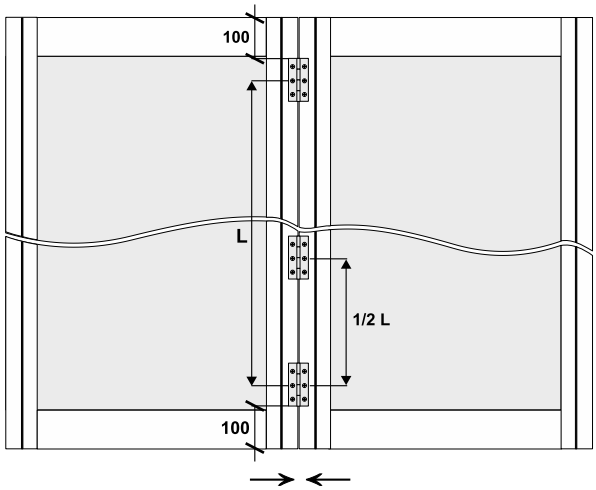

Przy przykręcaniu zawiasów skrzydła drzwi powinny do siebie przylegać.
Między rączkami przylegającymi do siebie nie stosować szczotki odbojowej!

UWAGA !

Lustro użyte na wypełnienie drzwi należy zabezpieczyć folią ochronną. Szyba bezpieczna to szyba klejona obustronnie gładka . Do lustra i szyby stosować uszczelkę.

UWAGA!
Zdejmij folię zabezpieczającą z elementów aluminiowych (rączek, torów, łączników, itp.) przed ich docięciem pod dany wymiar. Zdjęcie folii pozwoli stwierdzić ewentualne wady jakościowe (np. zarysowania).

50 kg | 18 mm płyta | parts | ONE PACK

SYSTEM **DS EXCLUSIVE** | LINIA **DS PRINCE**

System drzwi składanych z górnym układem jezdnym



CHARAKTERYSTYKA	
Przeznaczenie	**Drzwi składane**
Tor	**Pojedynczy**
Układ jezdny	**Górny**
Prowadzenie górne	**Wózek z łożyskiem kulkowym + zawias trzpieniowy**
Prowadzenie dolne	**Zawias trzpieniowy**
Konstrukcja	**Płytowa**
Grubość wypełnienia	**18 mm**
Rodzaj wypełnienia	**Płyta 18 mm**
Max. obciążenie skrzydła	**50 kg (2 x 25 kg)**
Max. długość rączki	**2700 mm**
Max. długość toru	**3600 mm**
Szczotki odbojowe	**Tak**
Szczotki przeciwkurzowe	**Brak**
Program sprzedażowy	**ONE PACK + poszczególne części dostępne oddzielnie**
Dekorowanie	**Taśma PCV lub ABS**

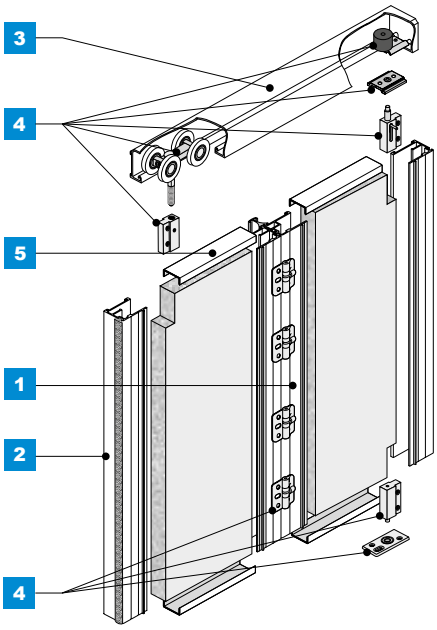

ZASTOSOWANIE

Drzwi składane bez progów, zabudowa wnęk, garderoby, szafy

Ornamic 1

Rączka **PRINCE 01**

18 mm płyta



INDEKS	KOLOR	DŁUGOŚĆ (mm)	OPAK. ZBIORCZE	JEDN. MIARY
01862	SREBRNY	2700	20	szt.
03207	JASNY BRĄZ	2700	20	szt.

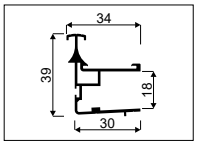

Ornamic 2

Rączka **PRINCE 02**

18 mm płyta

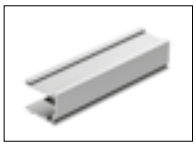

INDEKS	KOLOR	DŁUGOŚĆ (mm)	OPAK. ZBIORCZE	JEDN. MIARY
01863	SREBRNY	2700	20	szt.
03208	JASNY BRĄZ	2700	20	szt.

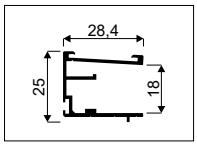

Ornamic 3

Tor górny **EXCLUSIVE**

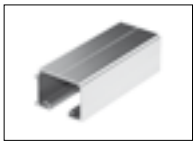

INDEKS	KOLOR	DŁUGOŚĆ (mm)	OPAK. ZBIORCZE	JEDN. MIARY
01971	SREBRNY	1200	12	szt.
01969	JASNY BRĄZ	1200	12	szt.
01972	SREBRNY	1800	12	szt.
01970	JASNY BRĄZ	1800	12	szt.
01714	SREBRNY	3000	12	szt.
01713	JASNY BRĄZ	3000	12	szt.
02126	SREBRNY	3600	12	szt.
02127	JASNY BRĄZ	3600	12	szt.

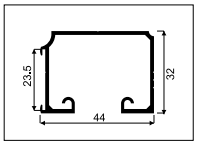

4

Zestaw do drzwi składanych **ZSE-18 PLUS PRINCE**

18 mm płyta



INDEKS ZESTAWU: 10072-SV		
ELEMENTY SKŁADOWE	**DO 2 SKRZYDEŁ**	**OPAK. ZBIORCZE**
Wózek górny Exclusive	1 szt.	24 kpl.
Zawias górny	1 szt.	
Gniazdo zawiasu górnego z odb.	1 szt.	
Zawias dolny	1 szt.	
Gniazdo zawiasu dolnego	1 szt.	
Zawias sprężynowy	4 szt.	
Wkręty	1 szt.	
Instrukcja montażu	1 szt.	

5

Ceownik **18**

18 mm płyta

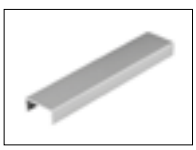

INDEKS	KOLOR	DŁUGOŚĆ (mm)	OPAK. ZBIORCZE	JEDN. MIARY
00031	SREBRNY	3000	50	szt.
00029	JASNY BRĄZ	3000	50	szt.
04106	SREBRNY	6000	50	szt.

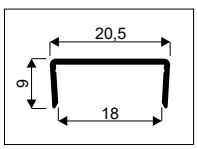

Łącznik **H04/18**

18 mm płyta



INDEKS	KOLOR	DŁUGOŚĆ (mm)	OPAK. ZBIORCZE	JEDN. MIARY
01710	SREBRNY	3000	60	szt.
01711	JASNY BRĄZ	3000	60	szt.

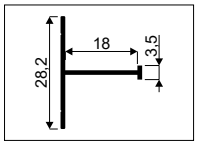

Łącznik **H08/18**

18 mm płyta



INDEKS	KOLOR	DŁUGOŚĆ (mm)	OPAK. ZBIORCZE	JEDN. MIARY
00199	SREBRNY	3000	60	szt.
01877	JASNY BRĄZ	3000	60	szt.

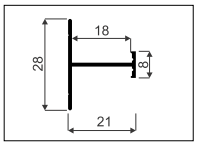

Łącznik **H18-DECOR**

DECOR

18 mm płyta



INDEKS	KOLOR	DŁUGOŚĆ (mm)	OPAK. ZBIORCZE	JEDN. MIARY
00215	SREBRNY	3000	60	szt.
00212	JASNY BRĄZ	3000	60	szt.

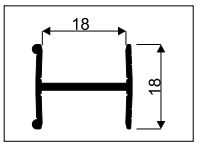

ONE PACK PRINCE 1200 mm

i *Zestaw zawiera komplet profili w kolorze srebrnym*

ONE PACK



INDEKS ZESTAWU: 02006				
ELEMENTY SKŁADOWE	**INDEKS**	**DŁUGOŚĆ**	**DO 2 SKRZYDEŁ**	**OPAK. ZBIORCZE**
Rączka PRINCE 01	01862	2700 mm	1 szt.	1 kpl.
Rączka PRINCE 02	01863	2700 mm	3 szt.	
Tor górny EXCLUSIVE	01971	1200 mm	1 szt.	
Ceownik 18	00031	3000 mm	1 szt.	
Szczotka odb. bez kleju szara 4,8x9,0 mm	20082-BL	5,4 mb	1 szt.	
Zestaw ZSE-18 PLUS PRINCE	10072-SV	–	1 szt.	

Szczotki **ODBOJOWE**

i *Szersza oferta w rozdziale „Pozostałe akcesoria meblowe"*

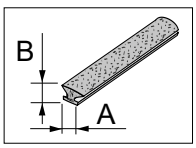

INDEKS	KOLOR	A (mm)	B (mm)	MONTAŻ	DŁUGOŚĆ ROLKI	OPAK. ZBIORCZE
20082-BL	SZARA	4,8	9	BEZ KLEJU	225 mb	4 rolki

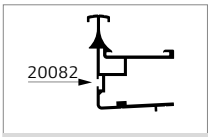

Rączka **PRINCE** 01

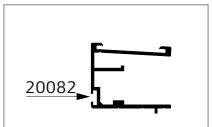

Rączka **PRINCE** 02

NOTATKI

Zachowaj kolejność montażu.

- 1 2 3 4
  dla każdego z elementów
  A B C
  oraz profili
- I II

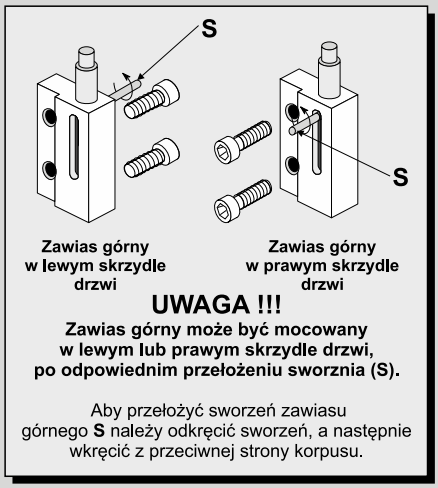

UWAGA !!!
Zawias górny może być mocowany w lewym lub prawym skrzydle drzwi, po odpowiednim przełożeniu sworznia (S).

Aby przełożyć sworzeń zawiasu górnego **S** należy odkręcić sworzeń, a następnie wkręcić z przeciwnej strony korpusu.

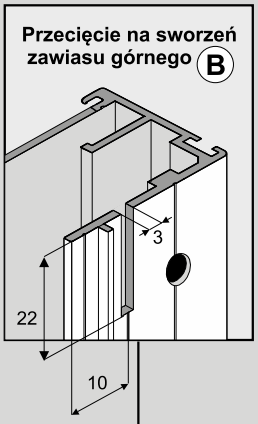

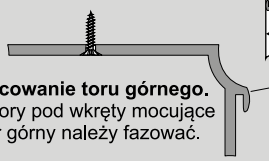

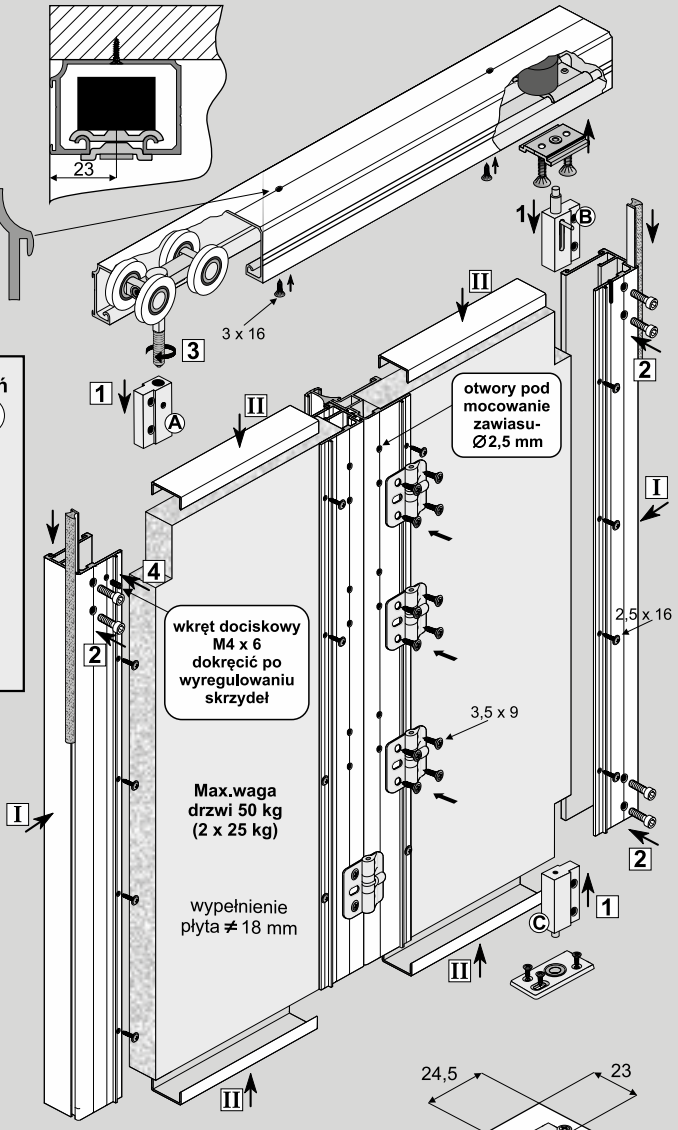

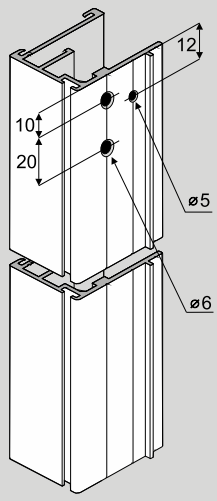

Rozstaw otworów do mocowania korpusu wózka A

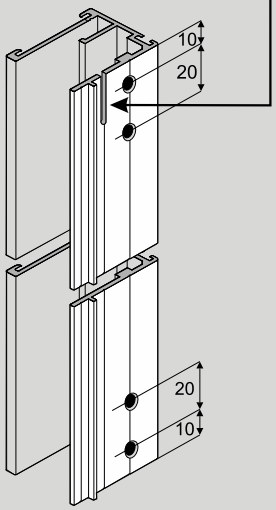

Rozstaw otworów do mocowania zawiasu górnego B i zawiasu dolnego C

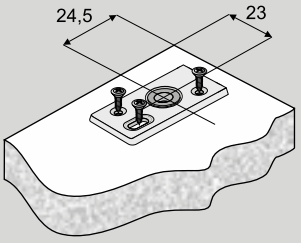

mocowanie gniazda zawiasu dolnego

ELEMENTY SKŁADOWE

Rączka Prince 01
dł.: 2,70 m

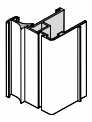

Rączka Prince 02
dł.: 2,70 m

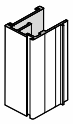

Tor górny Exclusive
dł.: 1,20 m, 1,80 m, 3,00 m, 3,60 m

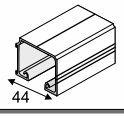

Ceownik 18 mm
dł.: 3,00 m, 6,00 m

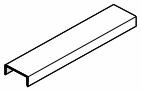

Szczotka 4,8 x 9

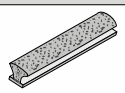

Zestaw do drzwi składanych ZSE-18 PLUS Prince

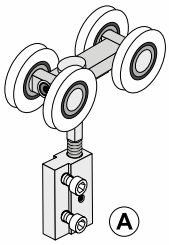

Wózek górny

4x

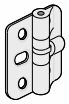

Zawias sprężynowy

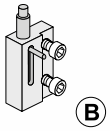

Zawias górny

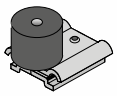

Gniazdo zawiasu górnego z odbojnikiem

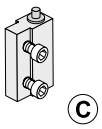

Zawias dolny

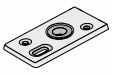

Gniazdo zawiasu dolnego

blachowkręt 3,5 x 9,5 (zawias sprężynowy)	-16 szt.	
wkręt docisk. M4 x 6	- 1 szt.	
wkręt 2,5 x 16 (rączki)	-16 szt.	
wkręt 3,5 x 16 (gniazdo zaw. dolnego)	- 3 szt.	
wkręt 3 x 16 (tory)	- 6 szt.	
kluczyk imbusowy 2	-1 szt.	

Światło otworu

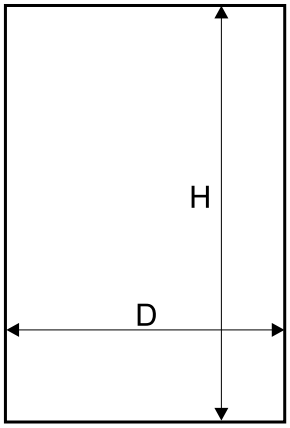

Długość rączki = wysokość skrzydła drzwi

wypełnienie skrzydła – płyta #18 mm

wysokość skrzydła drzwi - h	h = H - 46 mm
wysokość płyty - hp	hp = h - 2 mm
szerokość skrzydła drzwi - d	d = (D - 12 mm) : 2
szerokość płyty - dp	dp = d - 24 mm
długość ceownika góra/dół - Pz i Pw	wyznaczamy po złożeniu skrzydła

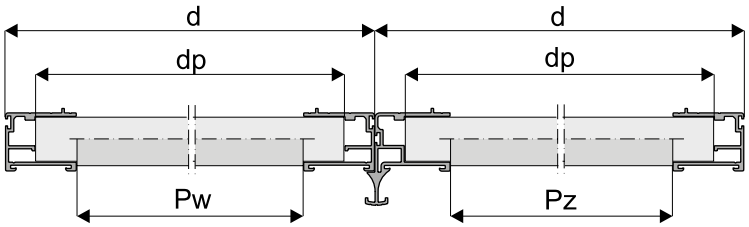

UWAGA!

Rączkę PRINCE 01 montujemy na skrzydle z zawiasami.

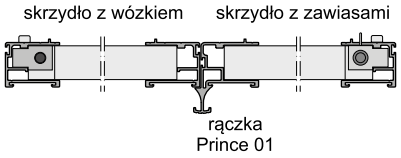

wycięcia w płycie pod wózek i zawiasy

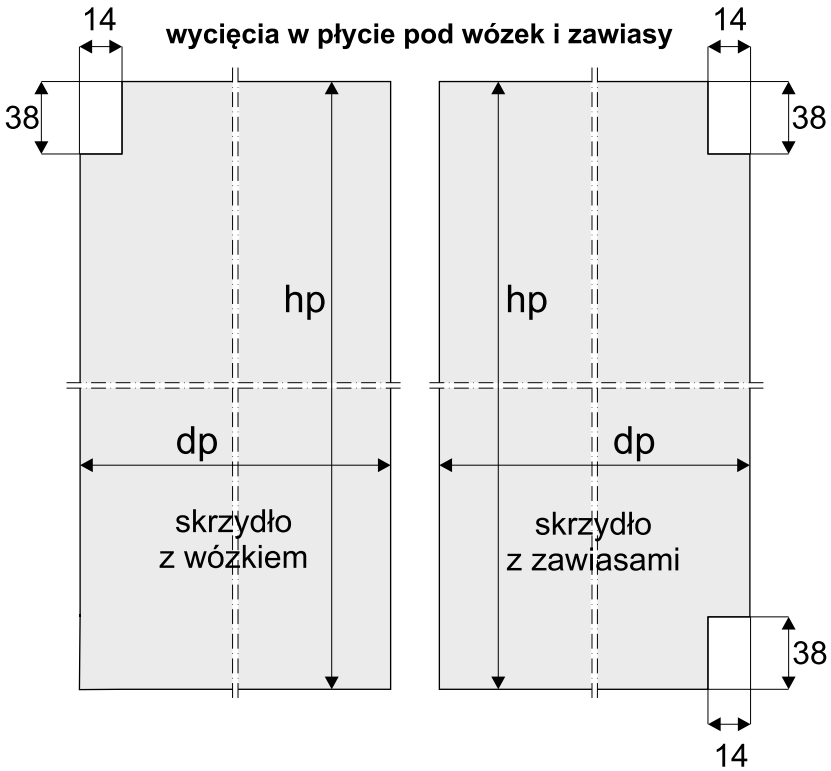

Drzwi otwierane na prawą lub lewą stronę.

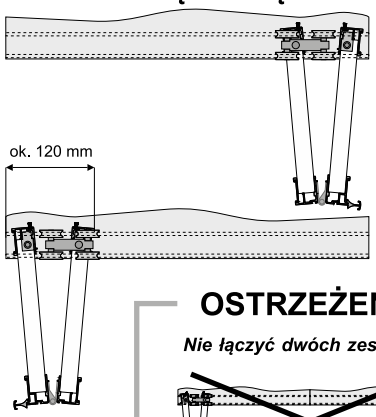

OSTRZEŻENIE

Nie łączyć dwóch zestawów.

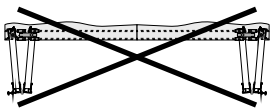

sposób wsuwania taśmy dekoracyjnej ABS w profilach

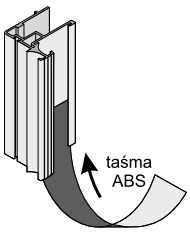

Rączka Prince 01

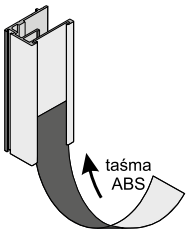

Profil pionowy Prince 02

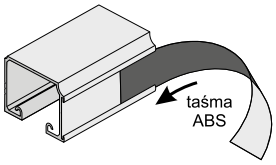

Tor górny Exclusive

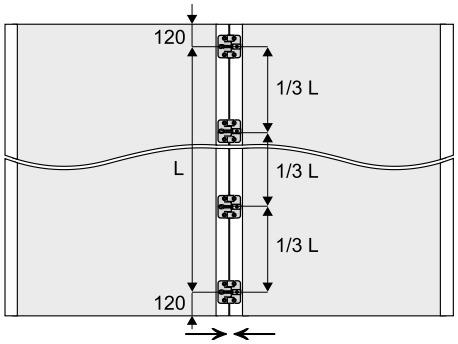

Przy przykręcaniu zawiasów skrzydła drzwi powinny do siebie dolegać.
Między rączkami przylegającymi do siebie nie stosować szczotki odbojowej!

UWAGA!
Zdejmij folię zabezpieczającą z elementów aluminiowych (rączek, torów, łączników, itp.) przed ich docięciem pod dany wymiar. Zdjęcie folii pozwoli stwierdzić ewentualne wady jakościowe (np. zarysowania).

Ornamic

50 kg | 18 mm płyta | płyta+ lustro | parts

SYSTEM **DS EXCLUSIVE** | LINIA **DS UNICOMFORT**

System drzwi składanych z górnym układem jezdnym



CHARAKTERYSTYKA	
Przeznaczenie	**Drzwi składane**
Tor	**Pojedynczy**
Układ jezdny	**Górny**
Prowadzenie górne	**Wózek z łożyskiem kulkowym + zawias trzpieniowy**
Prowadzenie dolne	**Zawias trzpieniowy**
Konstrukcja	**Płytowa**
Grubość wypełnienia	**18 mm lub 12 mm + lustro**
Rodzaj wypełnienia	**Płyta 18 mm lub 12 mm + szkło 4 mm**
Max. obciążenie skrzydła	**50 kg (2 x 25 kg)**
Max. długość rączki	**2700 mm**
Max. długość toru	**3600 mm**
Szczotki odbojowe	**Tak**
Szczotki przeciwkurzowe	**Brak**
Program sprzedażowy	**Poszczególne części dostępne oddzielnie**
Dekorowanie	**Taśma PCV lub ABS**

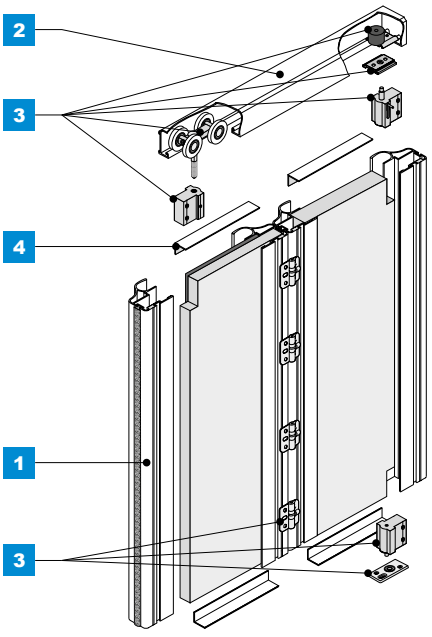

ZASTOSOWANIE

Drzwi składane, zabudowa wnęk, garderoby, szafy

1 Rączka **UNICOMFORT II**

18 mm płyta | płyta+ lustro



INDEKS	KOLOR	DŁUGOŚĆ (mm)	OPAK. ZBIORCZE	JEDN. MIARY
02728	SREBRNY	2700	20	szt.
02726	JASNY BRĄZ	2700	20	szt.

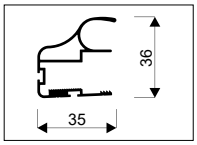

Ornamic 2 Tor górny **EXCLUSIVE**

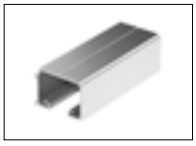

INDEKS	KOLOR	DŁUGOŚĆ (mm)	OPAK. ZBIORCZE	JEDN. MIARY
01971	SREBRNY	1200	12	szt.
01969	JASNY BRĄZ	1200	12	szt.
01972	SREBRNY	1800	12	szt.
01970	JASNY BRĄZ	1800	12	szt.
01714	SREBRNY	3000	12	szt.
01713	JASNY BRĄZ	3000	12	szt.
02126	SREBRNY	3600	12	szt.
02127	JASNY BRĄZ	3600	12	szt.

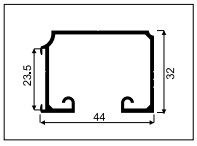

3 Zestaw do drzwi składanych
ZSE-18 PLUS UNICOMFORT

18 mm płyta | płyta+ lustro



INDEKS ZESTAWU: 10084-SV		
ELEMENTY SKŁADOWE	DO 2 SKRZYDEŁ	OPAK. ZBIORCZE
Wózek górny	1 szt.	24 kpl.
Zawias górny	1 szt.	
Gniazdo zawiasu górnego z odb.	1 szt.	
Zawias dolny	1 szt.	
Gniazdo zawiasu dolnego	1 szt.	
Zawias sprężynowy	4 szt.	
Wkręty	1 kpl.	
Instrukcja montażu	1 szt.	

4a Kątownik **ZW 20x18**

18 mm płyta | płyta+ lustro

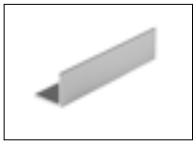

INDEKS	KOLOR	DŁUGOŚĆ (mm)	OPAK. ZBIORCZE	JEDN. MIARY
00058	SREBRNY	1700	60	szt.
00052	JASNY BRĄZ	1700	60	szt.
00059	SREBRNY	2350	60	szt.
00053	JASNY BRĄZ	2350	60	szt.
00060	SREBRNY	3000	60	szt.
00054	JASNY BRĄZ	3000	60	szt.

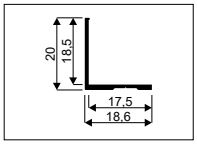

4b

Kątownik **MINI 11 x 17**

18 mm płyta

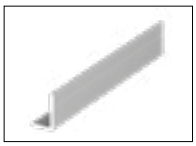

INDEKS	KOLOR	DŁUGOŚĆ (mm)	OPAK. ZBIORCZE	JEDN. MIARY
00102	SREBRNY	1700	120	szt.
00093	JASNY BRĄZ	1700	120	szt.
00103	SREBRNY	2350	120	szt.
00094	JASNY BRĄZ	2350	120	szt.
00104	SREBRNY	3000	120	szt.
00095	JASNY BRĄZ	3000	120	szt.

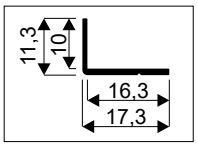

Teownik **04-DECOR**

DECOR

płyta+ lustro

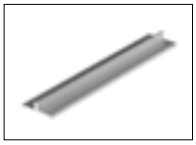

INDEKS	KOLOR	DŁUGOŚĆ (mm)	OPAK. ZBIORCZE	JEDN. MIARY
00691	SREBRNY	3000	60	szt.
00688	JASNY BRĄZ	3000	60	szt.

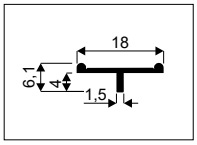

Teownik **18-DECOR**

DECOR

18 mm płyta

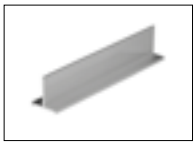

INDEKS	KOLOR	DŁUGOŚĆ (mm)	OPAK. ZBIORCZE	JEDN. MIARY
01373	SREBRNY	3000	60	szt.
01370	JASNY BRĄZ	3000	60	szt.

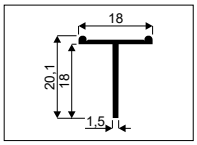

Teownik **ZW**

18 mm płyta

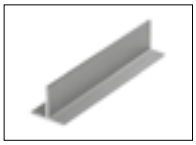

INDEKS	KOLOR	DŁUGOŚĆ (mm)	OPAK. ZBIORCZE	JEDN. MIARY
00706	SREBRNY	3000	60	szt.
00703	JASNY BRĄZ	3000	60	szt.

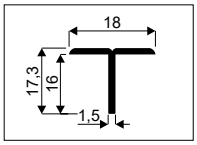

Łącznik **H16-DECOR**

DECOR

płyta+ lustro

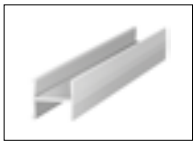

INDEKS	KOLOR	DŁUGOŚĆ (mm)	OPAK. ZBIORCZE	JEDN. MIARY
03937	SREBRNY	3000	60	szt.
03936	JASNY BRĄZ	3000	60	szt.

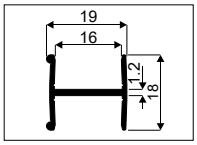

Łącznik **H18-DECOR**

DECOR 18 mm płyta



INDEKS	KOLOR	DŁUGOŚĆ (mm)	OPAK. ZBIORCZE	JEDN. MIARY
00215	SREBRNY	3000	60	szt.
00212	JASNY BRĄZ	3000	60	szt.

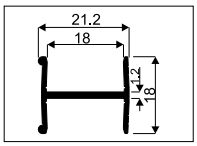

Szczotki **ODBOJOWE**

i *Szersza oferta w rozdziale „Pozostałe akcesoria meblowe”*

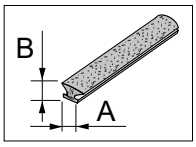

INDEKS	KOLOR	A (mm)	B (mm)	MONTAŻ	DŁUGOŚĆ ROLKI	OPAK. ZBIORCZE
20021-SV	SZARA	4,8	6	BEZ KLEJU	400 mb	4 rolki

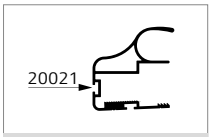

Rączka **UNICOMFORT** II

Zachowaj kolejność montażu.

- 1 2 3 4
  dla każdego z elementów
  A B C
  oraz profili
- I II

FRONT SZAFY

Otwory mocujące tor górny należy wykonać w odległości **26 mm** do frontowej krawędzi szafy

26

Mocowanie toru górnego. Otwory pod wkręty mocujące tor górny należy fazować

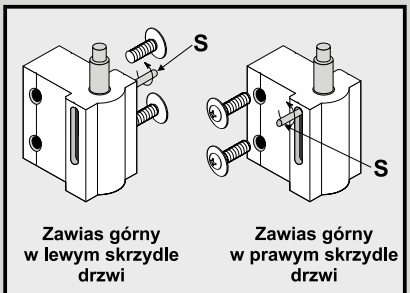

Zawias górny w lewym skrzydle drzwi

Zawias górny w prawym skrzydle drzwi

UWAGA!!!
Zawias górny może być mocowany w lewym lub prawym skrzydle drzwi, po odpowiednim przełożeniu sworznia (S).

Aby odpowiednio przełożyć sworzeń zawiasu górnego **S** należy odkręcić sworzeń, a następnie wkręcić z przeciwnej strony korpusu.

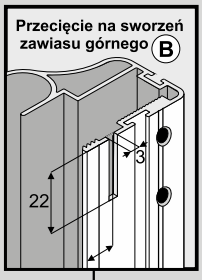

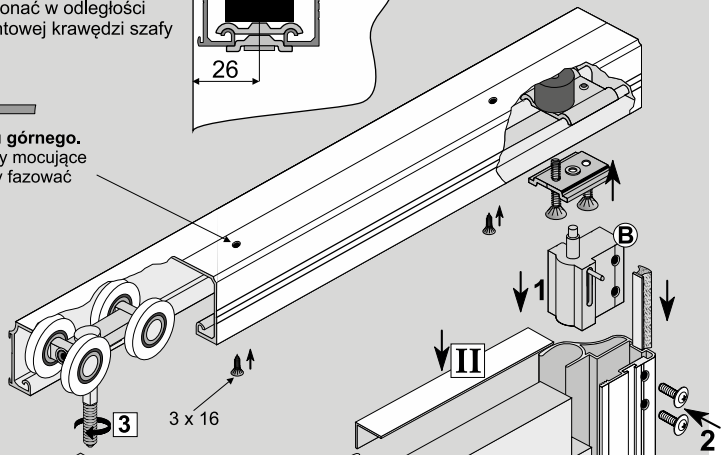

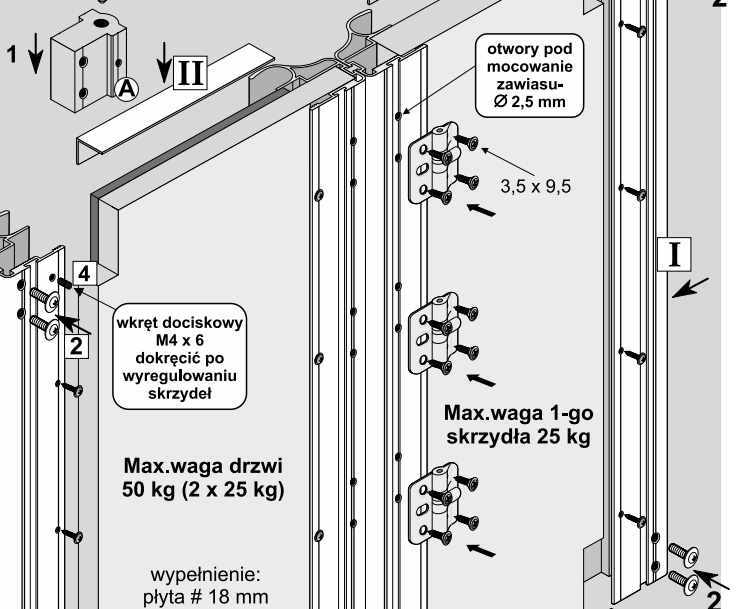

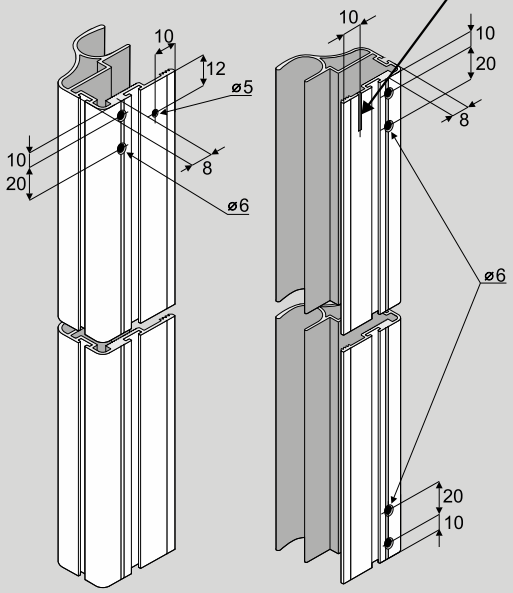

Rozstaw otworów do mocowania wózka A

Rozstaw otworów do mocowania zawiasu górnego B i zawiasu dolnego C

Mocowanie gniazda zawiasu dolnego

ELEMENTY SKŁADOWE

Rączka Unicomfort II

dł.: 2,70 m

szczotka odbojowa bez kleju 4,8 mm x 6 mm

Tor górny Exclusive

dł.: 1,20 m, 1,80 m, 3,00 m, 3,60 m

44

Kątownik MINI lub Kątownik ZW

dł.: 1,70 m, 2,35 m, 3,00 m

11 mm x 17 mm (płyta)
20 mm x 18 mm (lustro)

Zestaw do drzwi składanych ZSE-18 PLUS Unicomfort

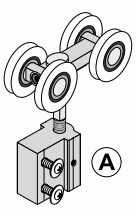

Wózek górny

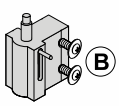

Zawias górny



Gniazdo zawiasu górnego z odbojnikiem

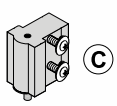

Zawias dolny



Gniazdo zawiasu dolnego



Zawias sprężynowy

blachowkręt 3,5 x 9,5 (zawias sprężynowy)	-16 szt.
wkręt docisk. M4 x 6	- 1 szt.
wkręt 2,5 x 16 (rączki)	-16 szt.
wkręt 3,5 x 16 (gniazdo zaw. dolnego)	- 3 szt.
wkręt 3 x 16 (tory)	- 6 szt.
kluczyk imbusowy 2	- 1 szt.

Światło otworu

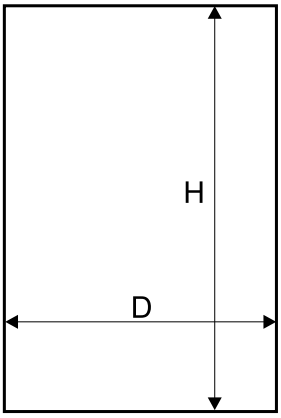

Długość rączki = wysokość skrzydła drzwi = h

wysokość skrzydła drzwi - h	h = H - 46 mm
wysokość płyty - hp	hp = h - 3 mm
szerokość skrzydła drzwi - d	d = (D - 8 mm) : 2
szerokość płyty # **12 mm** - dp_{12}	dp_{12} = d - 7 mm
szerokość płyty # **18 mm** - dp_{18}	dp_{18} = d - 40 mm
długość kątownika* góra/dół - Pw	wyznaczamy po złożeniu skrzydła

∗ - przy skrzydłach drzwi z płyty, stosować kątownik MINI 11 x 17
- przy skrzydłach drzwi z lustrem, stosować kątownik ZW 20 x 18

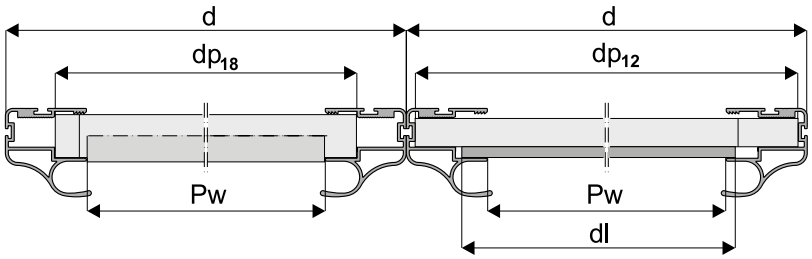

Klej montażowy (stosować przy wypełnieniu z lustrem)

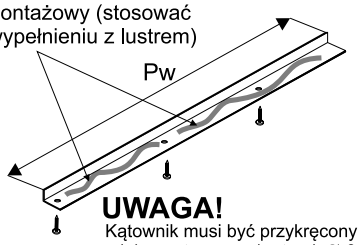

UWAGA!
Kątownik musi być przykręcony do płyty minimum trzema wkrętami ⌀ 3 x 25

wycięcia w płycie pod wózek i zawiasy

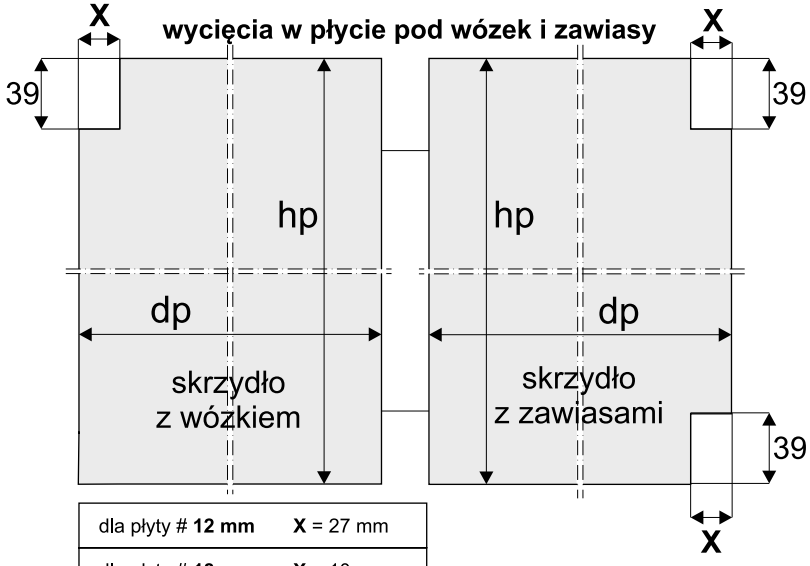

dla płyty # **12 mm**	**X** = 27 mm
dla płyty # **18 mm**	**X** = 10 mm

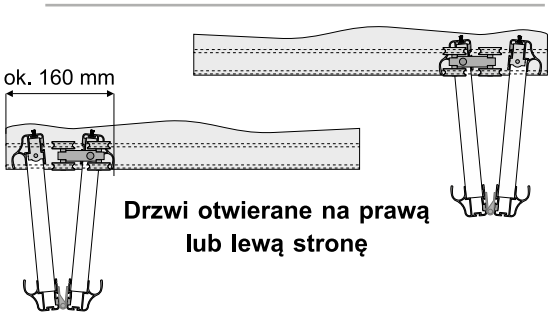

Drzwi otwierane na prawą lub lewą stronę

Do zabudowy z czterema skrzydłami należy użyć dwóch zestawów

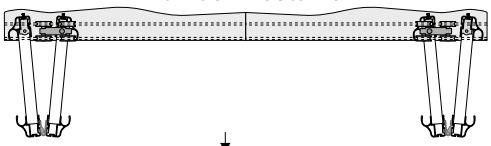

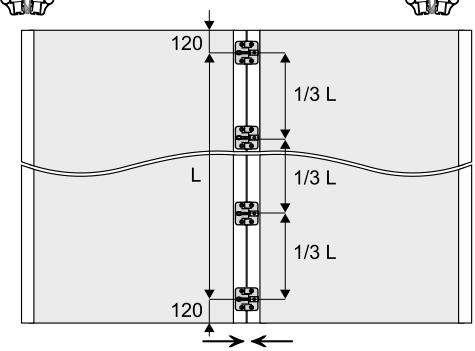

Przy przykręcaniu zawiasów skrzydła drzwi powinny do siebie przylegać.
Między rączkami przylegającymi do siebie nie stosować szczotki odbojowej!

wymiary lustra

wysokość lustra - hl = hp - 4 mm
szerokość lustra - dl = dp_{12} - 47 mm

UWAGA:
przed naklejeniem taśmy dwustronnej, powierzchnie styku płyty z lustrem należy odtłuścić.

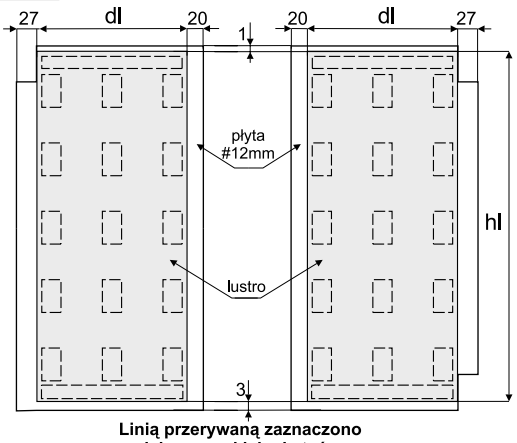

Linią przerywaną zaznaczono miejsca przyklejenia taśmy dwustronnej.

UWAGA!
Zdejmij folię zabezpieczającą z elementów aluminiowych (rączek, torów, łączników, itp.) przed ich docięciem pod dany wymiar. Zdjęcie folii pozwoli stwierdzić ewentualne wady jakościowe (np. zarysowania).

Ornamic

50 kg | 18 mm płyta | 3D parts

SYSTEM **DS EXCLUSIVE** | LINIA **MINICOMFORT**

System drzwi składanych z górnym układem jezdnym



CHARAKTERYSTYKA

Przeznaczenie	**Drzwi składane**
Tor	**Pojedynczy**
Układ jezdny	**Górny**
Prowadzenie górne	**Wózek z łożyskiem kulkowym + zawias trzpieniowy**
Prowadzenie dolne	**Zawias trzpieniowy**
Konstrukcja	**Płytowa**
Grubość wypełnienia	**18 mm**
Rodzaj wypełnienia	**Płyta 18 mm**
Max. obciążenie skrzydła	**50 kg (2 x 25 kg)**
Max. długość rączki	**2700 mm**
Max. długość toru	**3600 mm**
Szczotki odbojowe	**Tak**
Szczotki przeciwkurzowe	**Brak**
Program sprzedażowy	**Poszczególne części dostępne oddzielnie**
Dekorowanie	**Taśma PCV lub ABS**

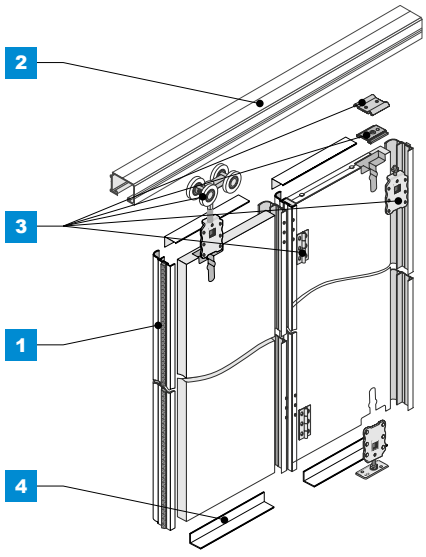

ZASTOSOWANIE

Drzwi składane, zabudowa wnęk, garderoby, szafy

1 Rączka **MINICOMFORT II**

18 mm płyta

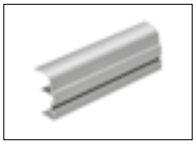

INDEKS	KOLOR	DŁUGOŚĆ (mm)	OPAK. ZBIORCZE	JEDN. MIARY
02742	SREBRNY	2700	20	szt.
02740	JASNY BRĄZ	2700	20	szt.

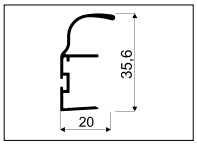

Ornamic 2 Tor górny **EXCLUSIVE**



INDEKS	KOLOR	DŁUGOŚĆ (mm)	OPAK. ZBIORCZE	JEDN. MIARY
01971	SREBRNY	1200	12	szt.
01969	JASNY BRĄZ	1200	12	szt.
01972	SREBRNY	1800	12	szt.
01970	JASNY BRĄZ	1800	12	szt.
01714	SREBRNY	3000	12	szt.
01713	JASNY BRĄZ	3000	12	szt.
02126	SREBRNY	3600	12	szt.
02127	JASNY BRĄZ	3600	12	szt.

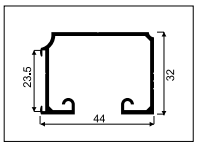

3 Zestaw do drzwi składanych **ZSE-18**

18 mm płyta

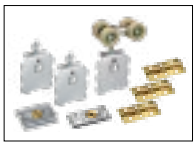

INDEKS ZESTAWU: 10069-SV		
ELEMENTY SKŁADOWE	**DO 2 SKRZYDEŁ**	**OPAK. ZBIORCZE**
Wózek górny	1 szt.	24 kpl.
Zawias pionowy	2 szt.	
Gniazdo zawiasu górnego	1 szt.	
Zawias meblowy	3 szt.	
Gniazdo zawiasu dolnego	1 szt.	
Wkręty	1 kpl.	
Instrukcja montażu	1 szt.	

3a Zestaw do drzwi składanych **ZSE-18 PLUS**

18 mm płyta

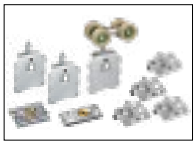

INDEKS ZESTAWU: 10068-SV		
ELEMENTY SKŁADOWE	**DO 2 SKRZYDEŁ**	**OPAK. ZBIORCZE**
Wózek górny	1 szt.	24 kpl.
Zawias pionowy	2 szt.	
Gniazdo zawiasu górnego	1 szt.	
Gniazdo zawiasu dolnego	1 szt.	
Zawias sprężynowy	4 szt.	
Wkręty	1 kpl.	
Instrukcja montażu	1 szt.	

4

Kątownik **MINI 11 x 17**

18 mm płyta

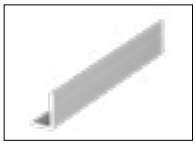

INDEKS	KOLOR	DŁUGOŚĆ (mm)	OPAK. ZBIORCZE	JEDN. MIARY
00102	SREBRNY	1700	120	szt.
00093	JASNY BRĄZ	1700	120	szt.
00103	SREBRNY	2350	120	szt.
00094	JASNY BRĄZ	2350	120	szt.
00104	SREBRNY	3000	120	szt.
00095	JASNY BRĄZ	3000	120	szt.

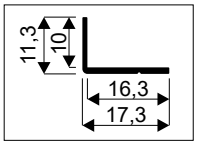

Łącznik **H04/18**

18 mm płyta

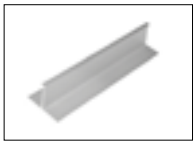

INDEKS	KOLOR	DŁUGOŚĆ (mm)	OPAK. ZBIORCZE	JEDN. MIARY
01710	SREBRNY	3000	60	szt.
01711	JASNY BRĄZ	3000	60	szt.

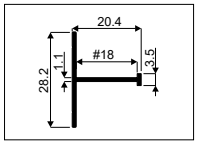

Łącznik **H08/18**

18 mm płyta

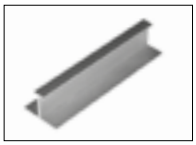

INDEKS	KOLOR	DŁUGOŚĆ (mm)	OPAK. ZBIORCZE	JEDN. MIARY
00199	SREBRNY	3000	60	szt.
01877	JASNY BRĄZ	3000	60	szt.

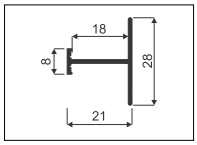

Łącznik **H18-DECOR**

DECOR 18 mm płyta

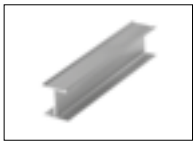

INDEKS	KOLOR	DŁUGOŚĆ (mm)	OPAK. ZBIORCZE	JEDN. MIARY
00215	SREBRNY	3000	60	szt.
00212	JASNY BRĄZ	3000	60	szt.

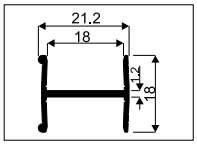

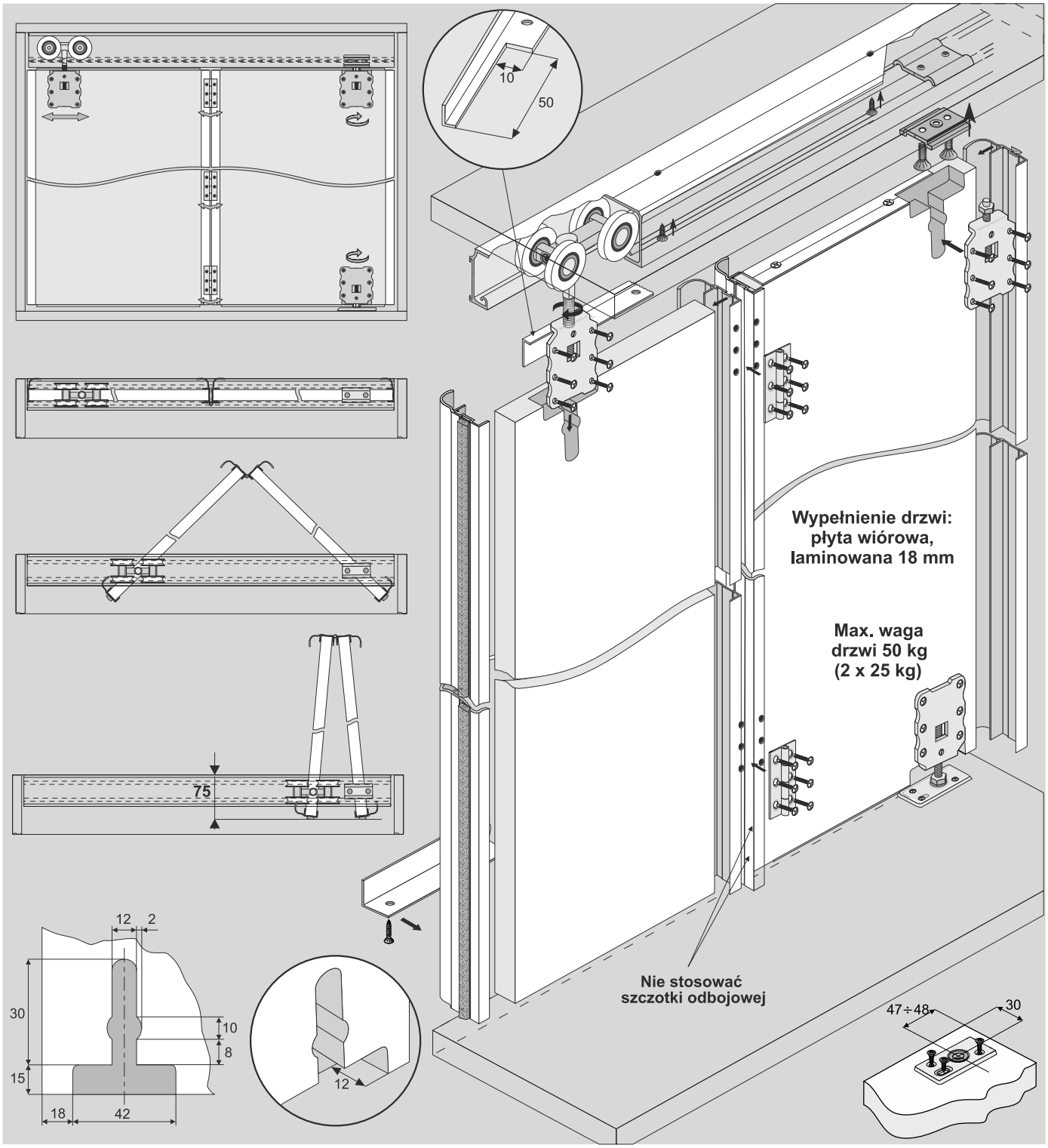

ELEMENTY SKŁADOWE

Rączka Minicomfort II

dł.: 2,70 m

szczotka odbojowa bez kleju 4,8 x 6

18 mm

Tor górny Exclusive

dł.: 1,20 m, 1,80 m, 3,00 m, 3,60 m

44 mm

Zestaw do drzwi składanych ZSE-18 (lub alternatywnie ZSE-18 PLUS z zawiasem sprężynowym)

x2

x18

ZSE-18	x3	x18
ZSE-18 PLUS	x4	x20

Kątownik MINI

dł.: 1,70 m, 2,35 m, 3,00 m

11 mm x 17 mm

Światło otworu

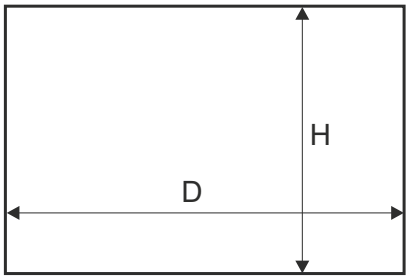

Długość rączki = wysokość skrzydła drzwi

wysokość skrzydła drzwi	- h	h = H - 46 mm
wysokość płyty	- hp	hp = h - 3 mm
szerokość skrzydła drzw	- d	d = (D - 9 mm) : 2
szerokość płyty **#18**	- dp	dp = d - 7 mm
długość kątownika	- dk	wyznaczamy po złożeniu skrzydła

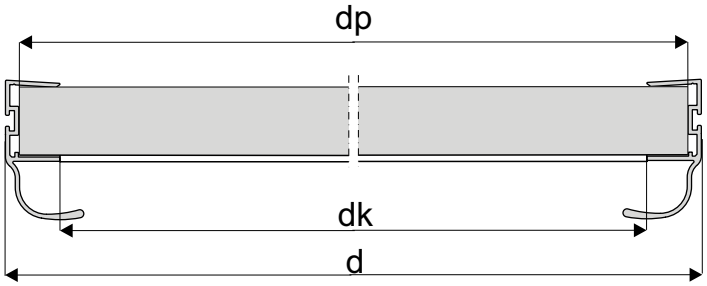

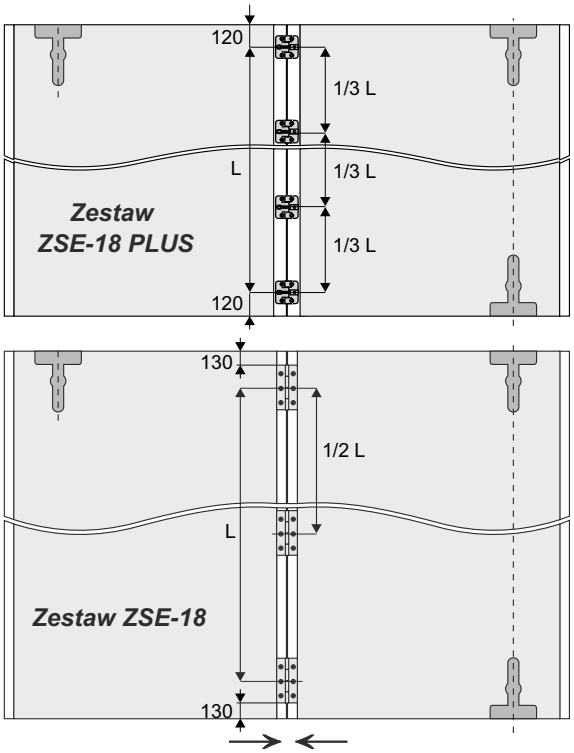

Przy przykręcaniu zawiasów skrzydła drzwi powinny do siebie przylegać.
Między rączkami przylegającymi do siebie nie stosować szczotki odbojowej!

UWAGA!

Rączka powinna być o 3 mm dłuższa od wymiaru wysokości płyty.

- Przy nabijaniu rączek nie należy dodatkowo stosować kleju montażowego.

Sposób montażu rączki z płytą # 18 mm

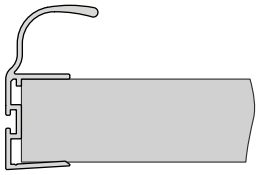

Sposób montażu kątownika MINI 11 mm x 17 mm

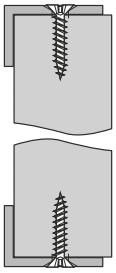

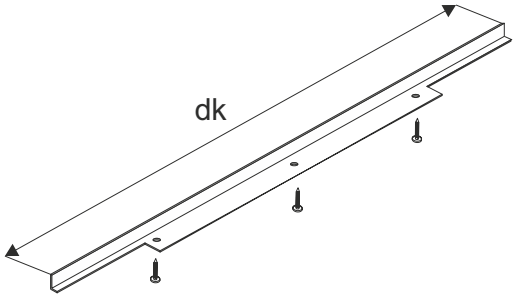

Do zabudowy z czterema skrzydłami należy użyć dwóch zestawów

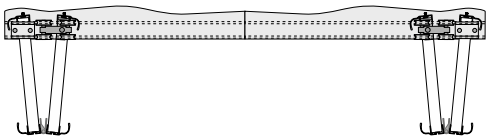

OSTRZEŻENIE

SEVROLL nie ponosi odpowiedzialności za odkształcenia profili spowodowane odkształcaniem się płyty (w wyniku jej złej jakości, złego składowania, przechowywania w nieodpowiedniej wilgotności).

UWAGA!
Zdejmij folię zabezpieczającą z elementów aluminiowych (rączek, torów, łączników, itp.) przed ich docięciem pod dany wymiar. Zdjęcie folii pozwoli stwierdzić ewentualne wady jakościowe (np. zarysowania).

32 kg | 18-30 mm płyta

SYSTEM **FOLD**

System drzwi składanych z górnym prowadzeniem



CHARAKTERYSTYKA

Przeznaczenie	**Drzwi składane**
Tor	**Brak**
Układ jezdny	**Brak**
Prowadzenie górne	**Mechanizm samodomykający sprężynowy z tłumieniem ciernym**
Prowadzenie dolne	**Brak**
Konstrukcja	**Płytowa**
Grubość wypełnienia	**18-30 mm**
Rodzaj wypełnienia	**Płyta**
Max. obciążenie skrzydła	**32 kg (2 x 16 kg)**
Max. długość rączki	**Brak**
Szczotki odbojowe	**Brak**
Szczotki przeciwkurzowe	**Brak**
Program sprzedażowy	**Poszczególne części dostępne oddzielnie**
Dekorowanie	**Brak**

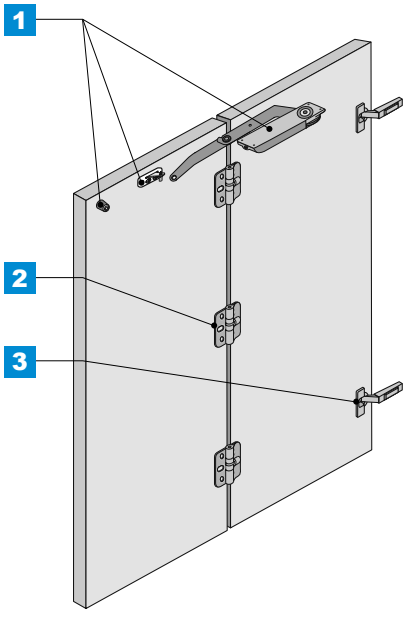

ZASTOSOWANIE

Zabudowa wnęk, garderoby, szafy

1 Zestaw do drzwi składanych **FOLD** – prawy/lewy

prawy



lewy



INDEKS ZESTAWU	10181	10182	
ELEMENTY SKŁADOWE	DO 2 SKRZYDEŁ	DO 2 SKRZYDEŁ	OPAK. ZBIORCZE
Mechanizm do drzwi składanych **FOLD** – prawy	1 szt.	–	20 kpl.
Mechanizm do drzwi składanych **FOLD** – lewy	–	1 szt.	
Płytka montażowa	1 szt.	1 szt.	
Odbojnik	1 szt.	1 szt.	
Wkręty 3,5x15 (mechnizm)	4 szt.	4 szt.	
Wkręty 3,5x25 (odbojnik, uchwyt)	3 szt.	3 szt.	
Wkręty M4x6 (uchwyt)	1 szt.	1 szt.	
Klucz imbusowy	3 szt.	3 szt.	

Uchwyt meblowy wpuszczany



INDEKS	KOLOR	WYMIARY	OPAK. ZBIORCZE	JEDN. MIARY
10178	INOX	ø 90 mm	10	szt.



2 Zawias sprężynowy



INDEKS	KOLOR	OPAK. ZBIORCZE	JEDN. MIARY
134-126	SREBRNY	200	szt.

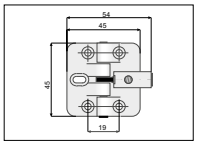

Zawias meblowy



INDEKS	KOLOR	OPAK. ZBIORCZE	JEDN. MIARY
222346	MOSIĄDZ	400	szt.

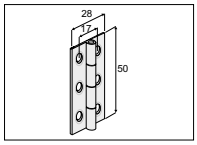

3a Zawias **WPUSZCZANY**, rozstaw 45 mm ø35 mm – zatrzaskowy z cichym domykiem (2 szt.)

i *Szersza oferta w rozdziale „Akcesoria meblowe”*



INDEKS	KOLOR	OPAK. ZBIORCZE	JEDN. MIARY
223034	SREBRNY	50	opak.



3b Zawias **NAKŁADANY**, rozstaw 45 mm ø35 mm – zatrzaskowy z cichym domykiem (2 szt.)

i *Szersza oferta w rozdziale „Akcesoria meblowe”*



INDEKS	KOLOR	OPAK. ZBIORCZE	JEDN. MIARY
223032	SREBRNY	50	opak.



Odbój gumowy ø20 x 10,5 mm



INDEKS	KOLOR	OPAK. ZBIORCZE	JEDN. MIARY
40130	CZARNY	50	szt.

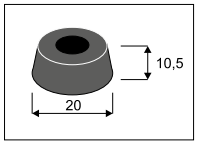

SYSTEM
DS FOLD

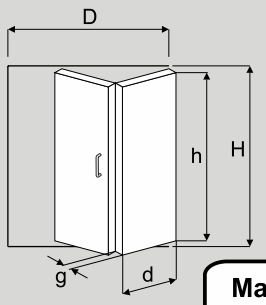

Max. waga drzwi 32 kg (2 x 16 kg)

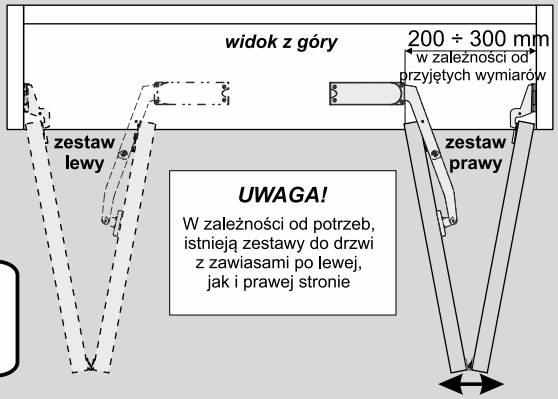

UWAGA!
W zależności od potrzeb, istnieją zestawy do drzwi z zawiasami po lewej, jak i prawej stronie

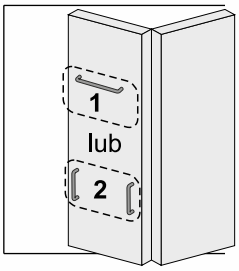

Usytuowanie uchwytów:

1 - jeden długi uchwyt poziomo
(rozstaw uchwytu **min. 192 mm**)

lub

2 - dwa uchwyty pionowo
(przy krawędziach skrzydła)

g - grubość skrzydła drzwi (**18** ÷ **30** mm)
h - wysokość skrzydła drzwi (max**. 2600** mm)
d - szerokość jednego skrzydła drzwi (**380** ÷ **460** mm)

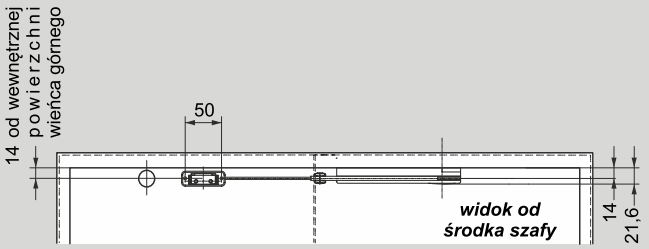

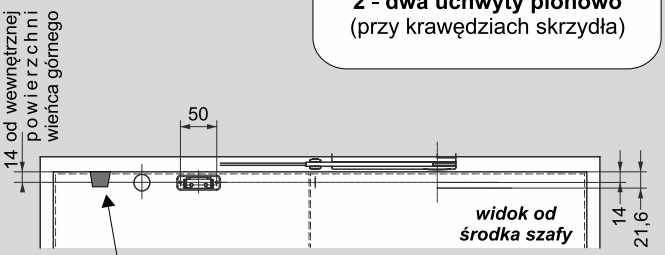



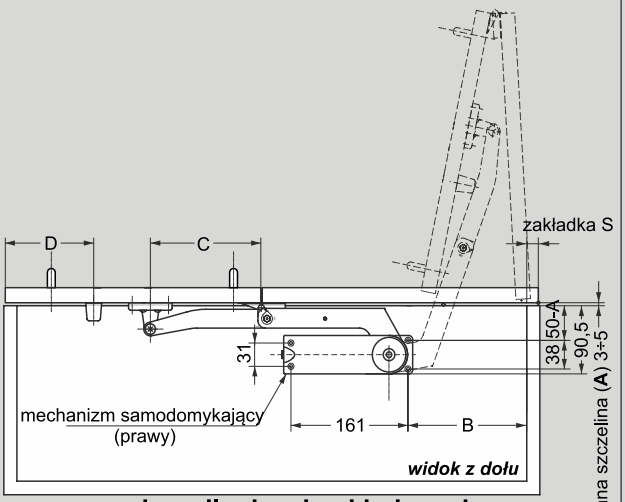

wymiary dla drzwi nakładanych

szerokość skrzydła drzwi	regulacja dł **L** ramienia mechanizmu	**B**	**C**	**D**
375 ÷ 385	1	179,5-S	152	(150)
385 ÷ 395	2	184,5-S	155	(155)
395 ÷ 405	3	189,5-S	158	(160)
405 ÷ 415	4	194,5-S	161	(165)
415 ÷ 425	5	199,5-S	164	(170)
425 ÷ 435	6	204,5-S	167	(170)
435 ÷ 445	7	209,5-S	170	(175)
445 ÷ 455	8	214,5-S	173	(180)
455 ÷ 465	9	219,5-S	176	(180)

wymiary dla drzwi wpuszczanych

szerokość skrzydła drzwi	regulacja dł **L** ramienia mechanizmu	**B**	**C**	**D**
375 ÷ 385	1	179,5	152	(150)
385 ÷ 395	2	184,5	155	(155)
395 ÷ 405	3	189,5	158	(160)
405 ÷ 415	4	194,5	161	(165)
415 ÷ 425	5	199,5	164	(170)
425 ÷ 435	6	204,5	167	(170)
435 ÷ 445	7	209,5	170	(175)
445 ÷ 455	8	214,5	173	(180)
455 ÷ 465	9	219,5	176	(180)

ELEMENTY SKŁADOWE

Zestaw do drzwi składanych FOLD (Lewy lub Prawy)

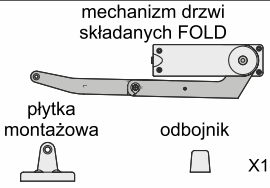

wkr. 3,5x15 (mechanizm) - 4 szt.
wkr. 3,5x25 (odbojnik, uchwyt) - 3 szt.
wkręt M4x6 (uchwyt) - 1 szt.

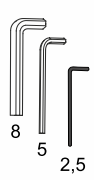

ELEMENTY DODATKOWE

Zawias zatrzaskowy ø35 z cichym domykiem

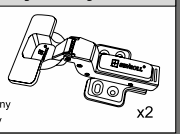

Zawias meblowy

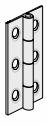

krok ① i ③
odblokować / zablokować
ramię mechanizmu
systemu drzwi składanych

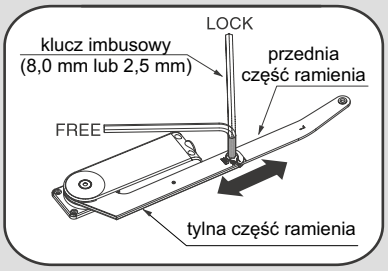

krok②
ustawić żądaną długość ramienia
mechanizmu drzwi składanych

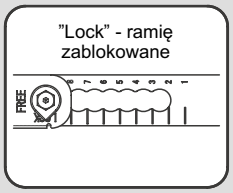

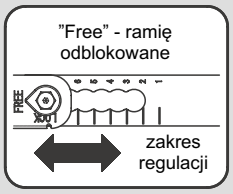

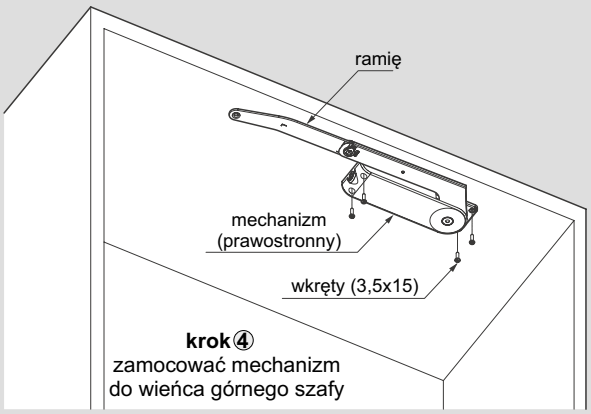

krok④
zamocować mechanizm
do wieńca górnego szafy

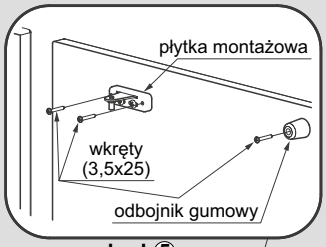

krok⑤
zamocować odbojnik
i płytkę montażową

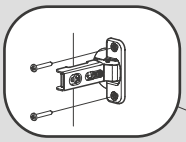

krok⑦
zamocować zawias
puszkowy

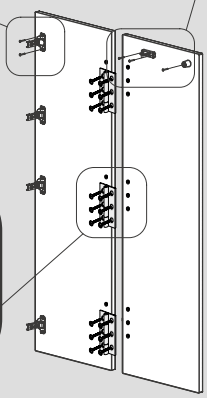

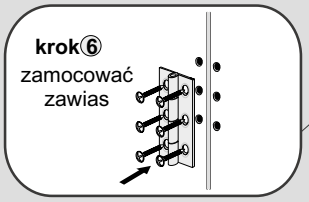

krok⑥
zamocować
zawias

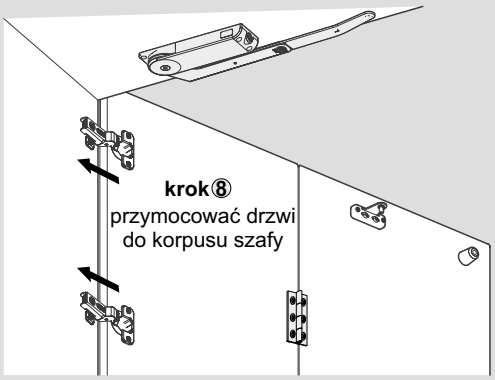

krok⑧
przymocować drzwi
do korpusu szafy

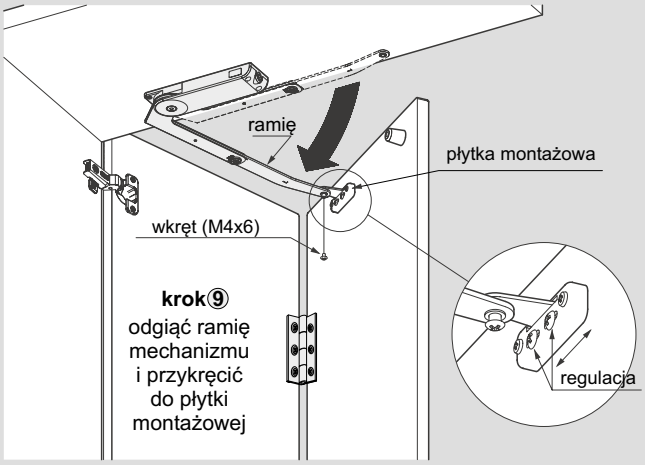

krok⑨
odgiąć ramię
mechanizmu
i przykręcić
do płytki
montażowej

Zalecana ilość zawiasów uzależniona jest
od wysokości płyty i wynosi:

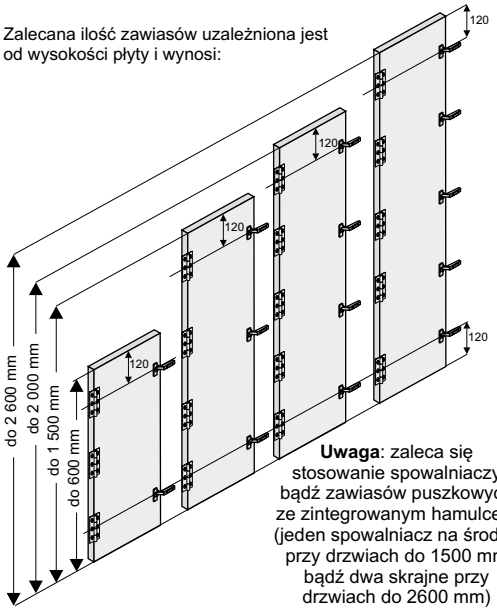

Uwaga: zaleca się
stosowanie spowalniaczy
bądź zawiasów puszkowych
ze zintegrowanym hamulcem
(jeden spowalniacz na środku
przy drzwiach do 1500 mm
bądź dwa skrajne przy
drzwiach do 2600 mm)

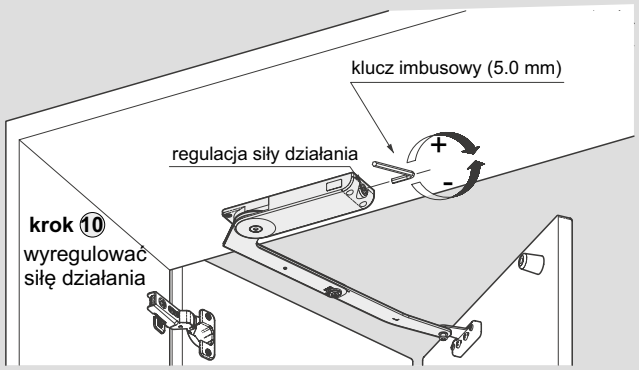

krok ⑩
wyregulować
siłę działania

40 kg | 18 mm płyta | parts

SYSTEM **DS LINE**

System drzwi składanych z górnym prowadzeniem



CHARAKTERYSTYKA

Przeznaczenie	**Drzwi składane**
Tor	**Pojedynczy**
Układ jezdny	**Górny**
Prowadzenie górne	**Wózek + zawias puszkowy**
Prowadzenie dolne	**Wózek + zawias puszkowy**
Konstrukcja	**Płytowa**
Grubość wypełnienia	**18 mm**
Rodzaj wypełnienia	**Płyta 18 mm**
Max. obciążenie skrzydła	**40 kg (2 x 20 kg)**
Max. długość rączki	**2700 mm**
Max. długość toru	**2000 mm**
Szczotki odbojowe	**Tak**
Szczotki przeciwkurzowe	**Brak**
Program sprzedażowy	**Poszczególne części dostępne oddzielnie**
Dekorowanie	**Brak**

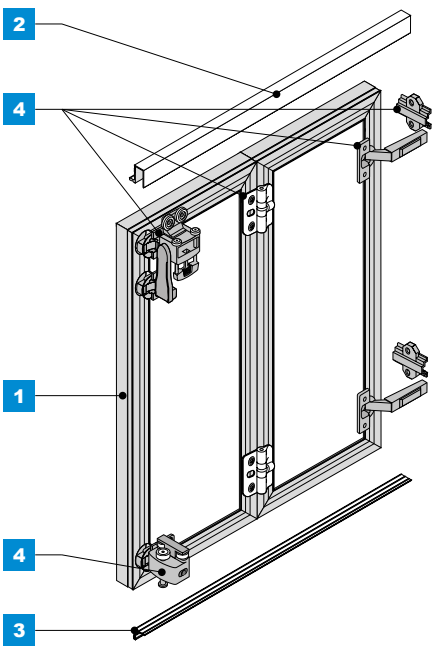

ZASTOSOWANIE

Drzwi składane do szaf

1a Profil ramkowy **SECRET LINE II**

18 mm płyta

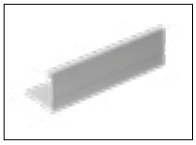

INDEKS	KOLOR	DŁUGOŚĆ (mm)	OPAK. ZBIORCZE	JEDN. MIARY
02550	SREBRNY	2700	60	szt.
02549	JASNY BRĄZ	2700	60	szt.

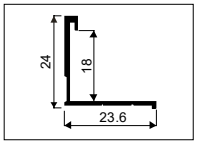

1b Profil ramkowy **SLIM LINE**

18 mm płyta

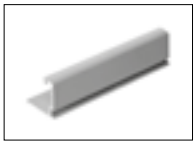

INDEKS	KOLOR	DŁUGOŚĆ (mm)	OPAK. ZBIORCZE	JEDN. MIARY
01598	SREBRNY	2700	20	szt.
01706	JASNY BRĄZ	2700	20	szt.

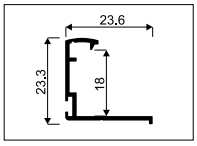

2 Tor górny **LINE**

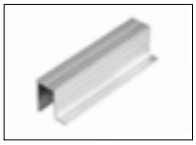

INDEKS	KOLOR	DŁUGOŚĆ (mm)	OPAK. ZBIORCZE	JEDN. MIARY
06314	SREBRNY	2000	20	szt.

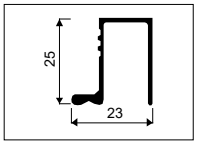

3 Tor dolny **LINE**



INDEKS	KOLOR	DŁUGOŚĆ (mm)	OPAK. ZBIORCZE	JEDN. MIARY
06313	SREBRNY	2000	50	szt.

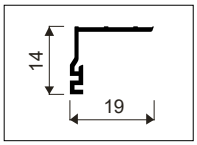

4 Zestaw do drzwi składanych **LINE**

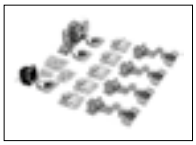

INDEKS ZESTAWU	10082-SV	10081-SV	
ELEMENTY SKŁADOWE	DO 2 SKRZYDEŁ (LEWY)	DO 2 SKRZYDEŁ (PRAWY)	OPAK. ZBIORCZE
Wózek górny	1 szt.	1 szt.	1 kpl.
Wózek dolny	1 szt.	1 szt.	
Zawias sprężynowy	5 szt.	5 szt.	
Zawias WPUSZCZANY rozstaw 45 mm ø35 mm	4 szt.	4 szt.	
Wkręty	1 kpl.	1 kpl.	
Instrukcja montażu	1 szt.	1 szt.	

Łącznik **H04/18**

18 mm płyta



INDEKS	KOLOR	DŁUGOŚĆ (mm)	OPAK. ZBIORCZE	JEDN. MIARY
01710	SREBRNY	3000	60	szt.
01711	JASNY BRĄZ	3000	60	szt.

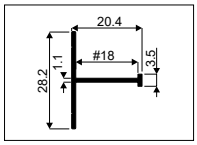

Łącznik **H08/18**

18 mm płyta



INDEKS	KOLOR	DŁUGOŚĆ (mm)	OPAK. ZBIORCZE	JEDN. MIARY
00199	SREBRNY	3000	60	szt.
01877	JASNY BRĄZ	3000	60	szt.

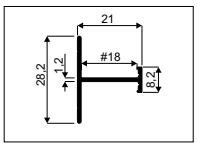

Szczotki **ODBOJOWE**

Szersza oferta w rozdziale „Pozostałe akcesoria meblowe”

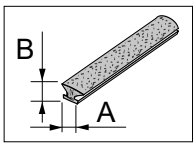

INDEKS	KOLOR	A (mm)	B (mm)	MONTAŻ	DŁUGOŚĆ ROLKI	OPAK. ZBIORCZE
20020-SV	SZARA	4,8	4	bez kleju	550 mb	4 rolki
20225-SV	SZARA	4,8	4	bez kleju	100 mb	10 rolek
20023-SV	SZARA	4,8	4	z klejem	550 mb	4 rolki
20228-SV	SZARA	4,8	4	z klejem	100 mb	10 rolek

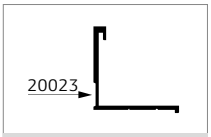

Rączka **SECRET LINE II**

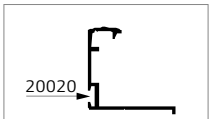

Rączka **SLIM LINE**

SYSTEM
DS LINE | LINIA DS SECRET LINE, DS SLIM LINE

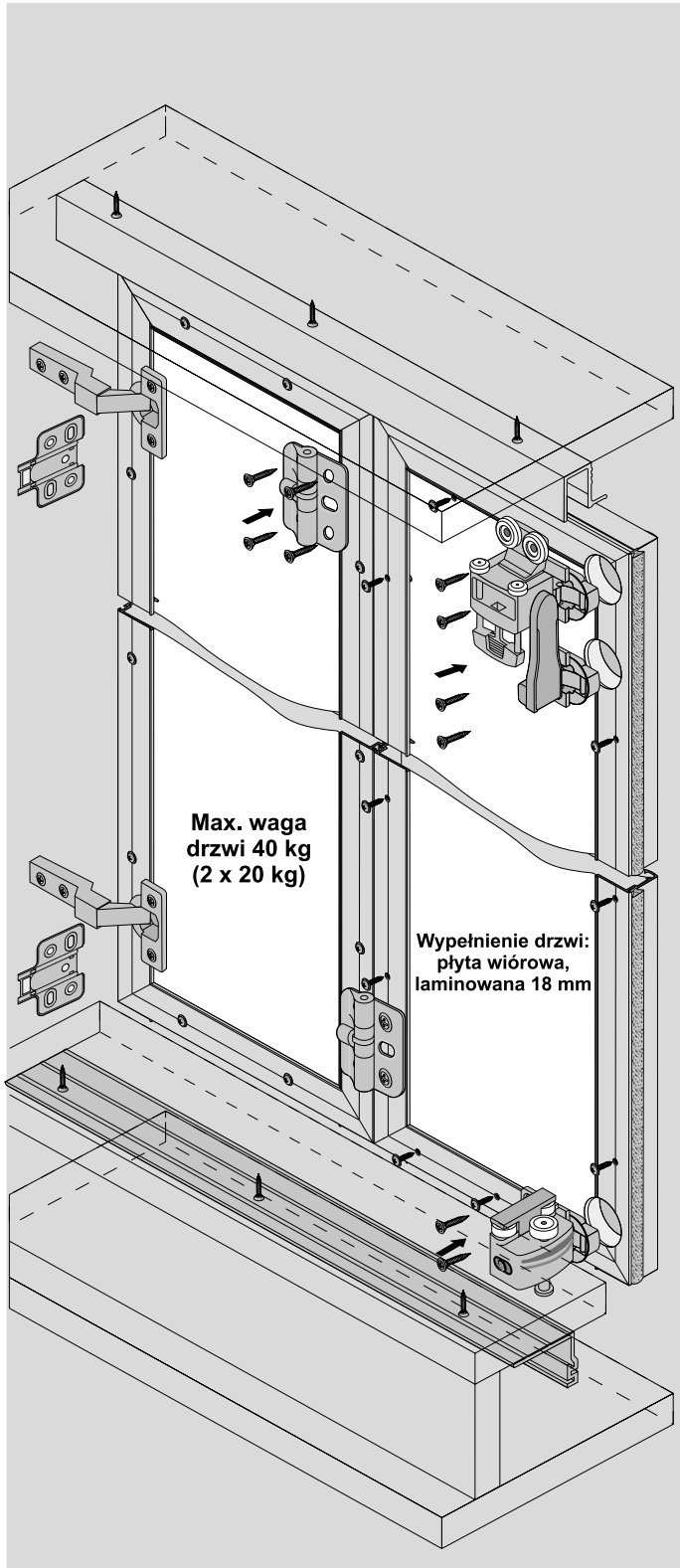

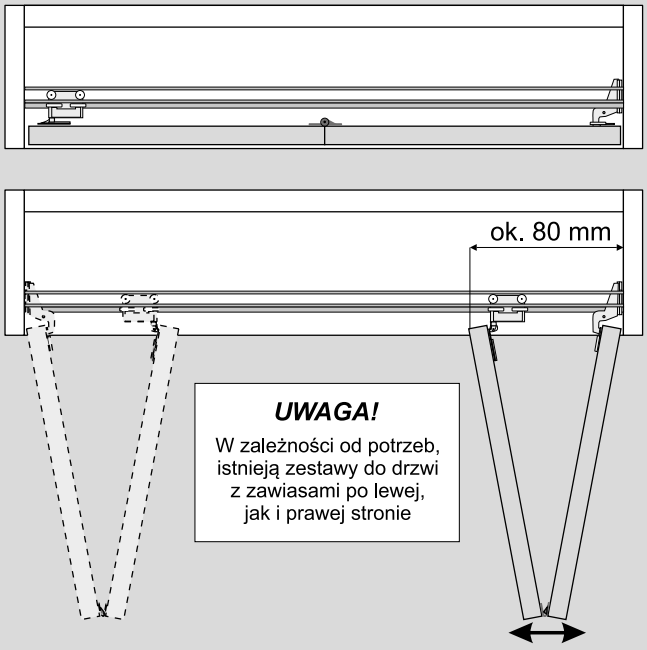

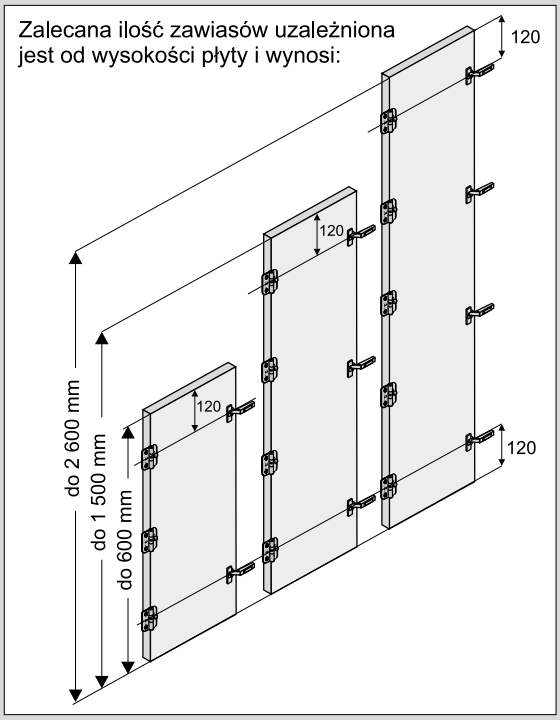

Profil ramkowy Line

dł.: 2,70 m — SECRET LINE

dł.: 2,70 m — SLIM LINE

Tor górny Line (A)
Tor dolny Line (B)

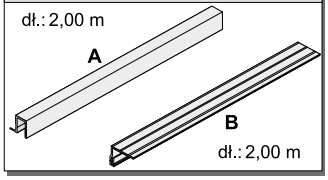

ELEMENTY SKŁADOWE

Zestaw do drzwi składanych Line - lewy lub prawy

Wózek górny	Wózek dolny	Zawias sprężynowy	Zawias wpuszczany rozstaw 45 mm ø35 mm zatrzaskowy z cichym domykiem
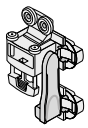			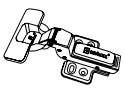
		X5	X4

wkr. 3,5x16 (zawiasy, wózki)	- 26 szt.	
wkr. 4x16 (zawiasy puszkowe)	- 24 szt.	
wkr. 3x13 (prowadnice)	- 12 szt.	
wkr. 2,5x16 (rączki)	- 30 szt.	

Szczotka 4,8 x 4

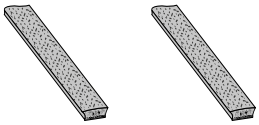

z klejem (SECRET LINE)

bez kleju (SLIM LINE)

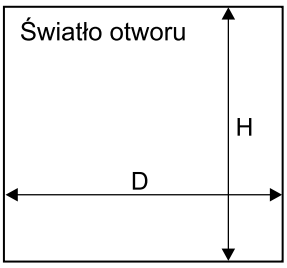

		LINIA SECRET LINE 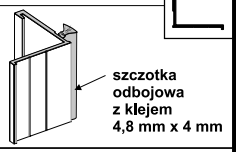 szczotka odbojowa z klejem 4,8 mm x 4 mm	LINIA SLIM LINE 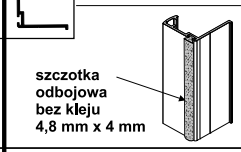 szczotka odbojowa bez kleju 4,8 mm x 4 mm
wysokość skrzydła drzwi	- hs	hs = H - 6 mm	hs = H - 6 mm
wysokość płyty	- hp	hp = hs - 3 mm	hp = hs - 6 mm
szerokość skrzydła drzwi	- ds	ds = (D - 6 mm) : 2	ds = (D - 6 mm) : 2
szerokość płyty	- dp	dp = ds - 3 mm	dp = ds - 6 mm

Mocowanie prowadnika zawiasu puszkowego

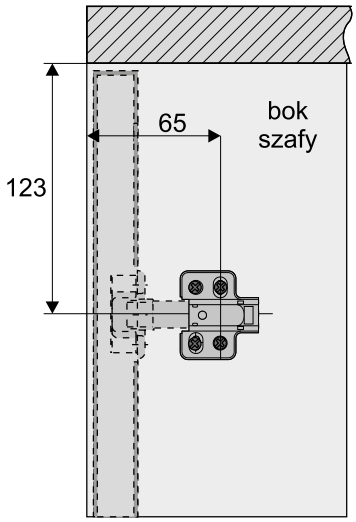

Max. waga 1-go skrzydła - 20 kg

Ciężar 1 m² płyty wiórowej o grubości 18 mm = 13 kg

Sposób wycinania otworów pod wózki i zawiasy puszkowe

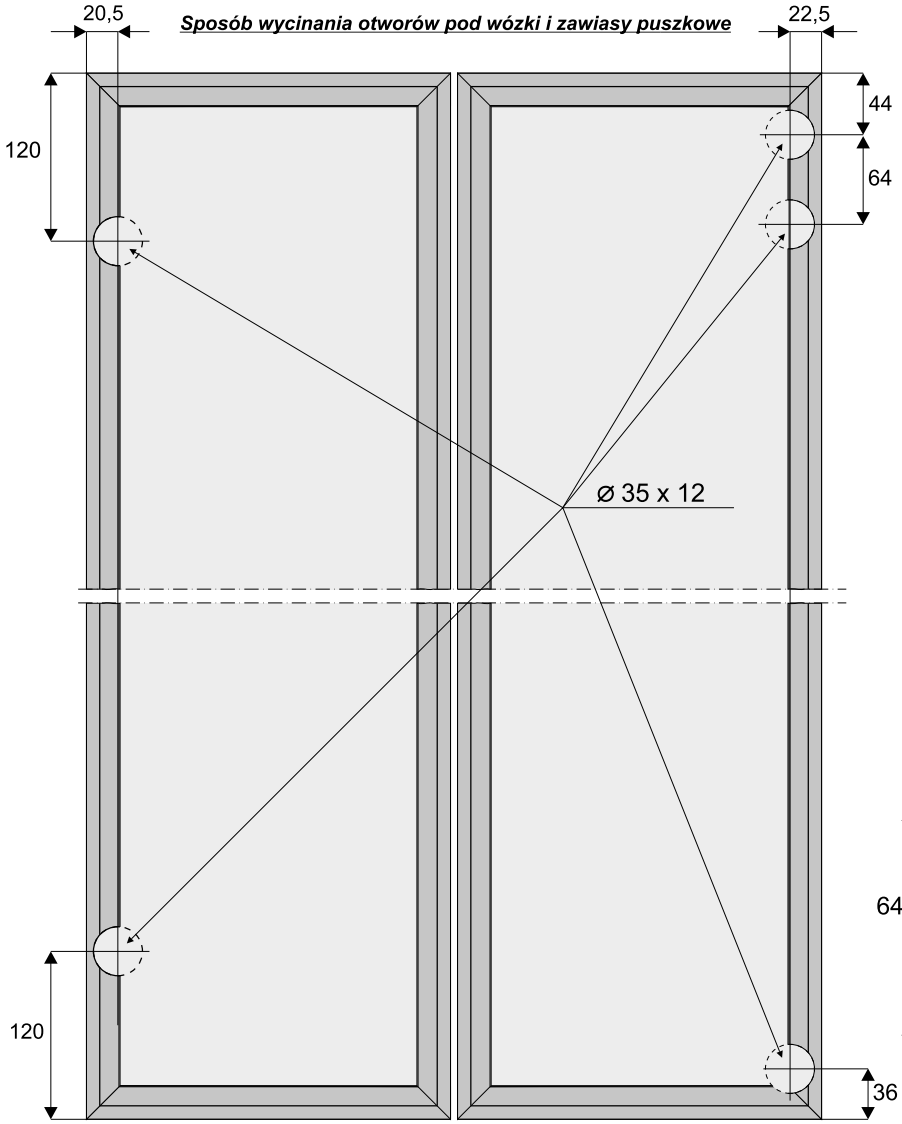

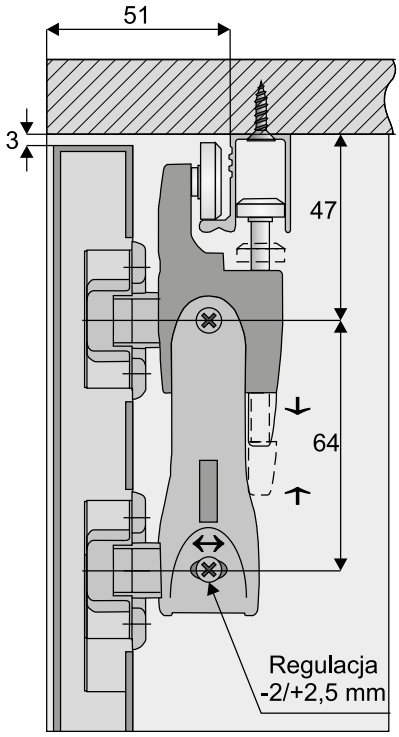

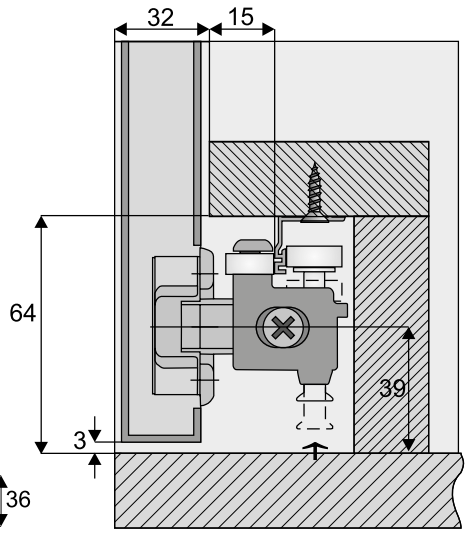

Sposób wycinania otworów pod wózki i zawiasy wpuszczane

Alternatywnym sposobem (w przypadku braku możliwości wycięcia w profilu aluminiowym otworów ⌀35) jest rozwiązanie przedstawione na rysunku poniżej

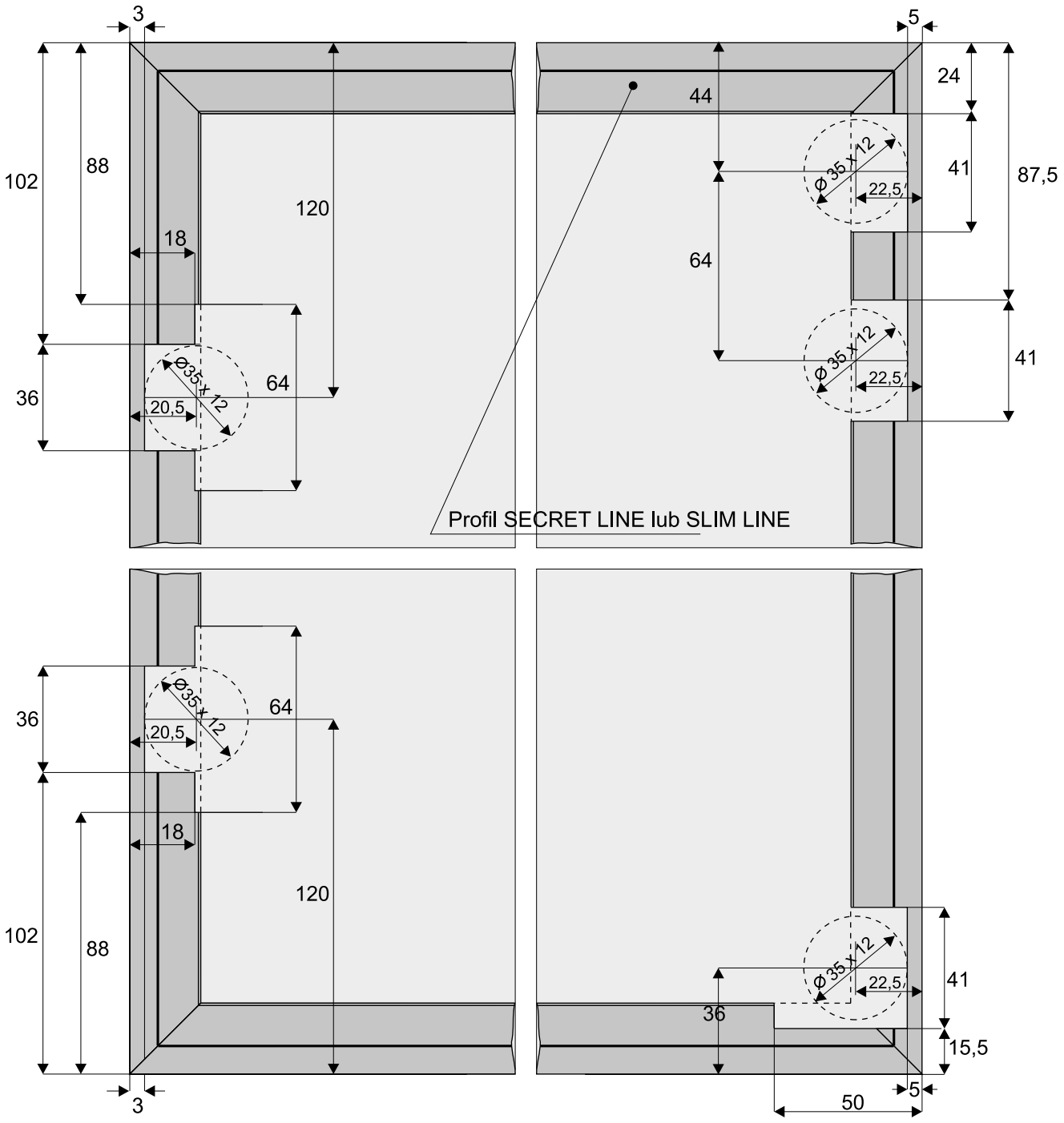

Kombinacja dwóch zestawów DS LINE **prawy + lewy**

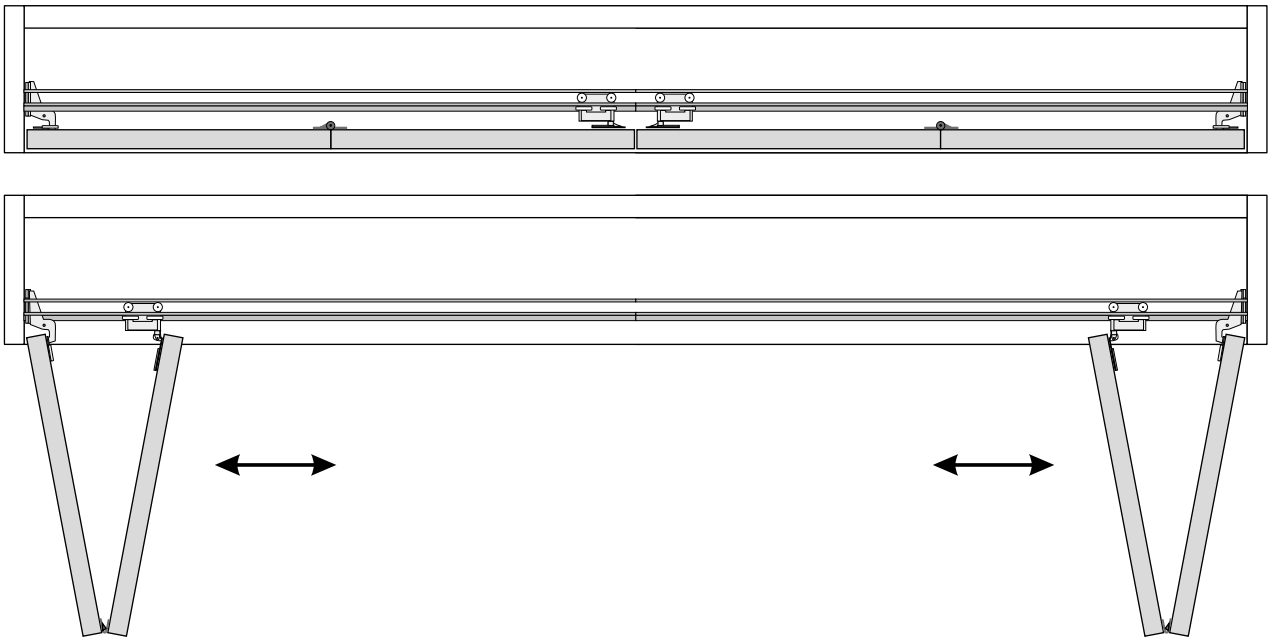

Do montażu drzwi składanych **SECRET LINE oraz SLIM LINE otwieranych na prawą i lewą stronę** należy użyć dwóch zestawów:
1. Zestaw LINE (strona prawa)
2. Zestaw LINE (strona lewa)

Wyliczenia dla kombinacji dwóch zestawów **prawy + lewy:**

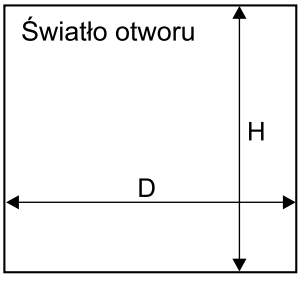

	LINIA SECRET LINE 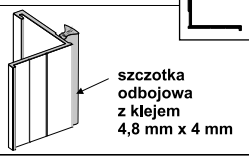	LINIA SLIM LINE 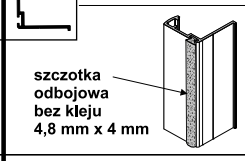
wysokość skrzydła drzwi - hs	hs = H - 6 mm	hs = H - 6 mm
wysokość płyty - hp	hp = hs - 3 mm	hp = hs - 6 mm
szerokość skrzydła drzwi - ds	ds = (D - **7** mm) : **4**	ds = (D - **7** mm) : **4**
szerokość płyty - dp	dp = ds - 3 mm	dp = ds - 6 mm

UWAGA!
Zdejmij folię zabezpieczającą z elementów aluminiowych (rączek, torów, łączników, itp.) przed ich docięciem pod dany wymiar. Zdjęcie folii pozwoli stwierdzić ewentualne wady jakościowe (np. zarysowania).

50 kg | 16-24 mm płyta | parts

SYSTEM **DS LINE SR**

System drzwi składanych z górnym prowadzeniem



CHARAKTERYSTYKA

Przeznaczenie	**Drzwi składane**
Tor	**Pojedynczy**
Układ jezdny	**Górny**
Prowadzenie górne	**Wózek z łożyskiem**
Konstrukcja	**Płytowa**
Grubość wypełnienia	**16-24 mm**
Rodzaj wypełnienia	**Płyta**
Max. obciążenie skrzydła	**50 kg (2 x 25 kg)**
Max. długość toru	**2400 mm**
Szczotki odbojowe	**Brak**
Szczotki przeciwkurzowe	**Brak**
Program sprzedażowy	**Poszczególne części dostępne oddzielnie**
Dekorowanie	**Brak**

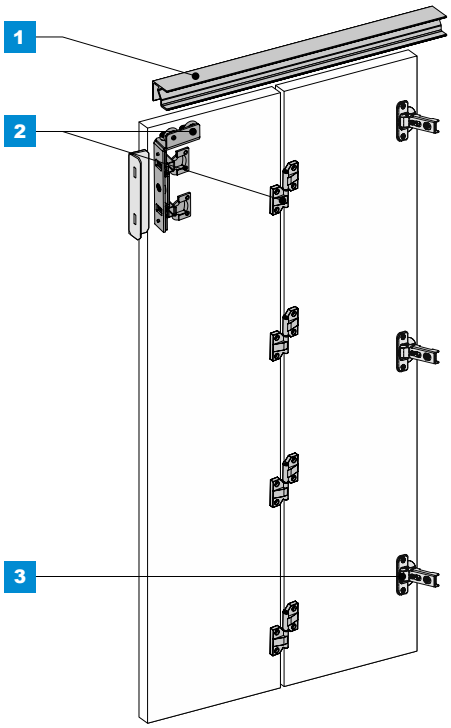

ZASTOSOWANIE

Drzwi składane do szaf, zabudowa wnęk, garderoby

1 Tor górny **DS LINE SR**

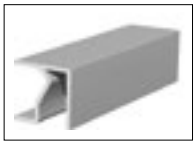

INDEKS	KOLOR	DŁUGOŚĆ (mm)
06319	SREBRNY	1200
06320	SREBRNY	2400

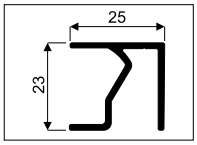

Zestaw do drzwi składanych **DS LINE SR**



INDEKS ZESTAWU	06318	06317	
ELEMENTY SKŁADOWE	(LEWY)	(PRAWY)	OPAK. ZBIORCZE
Wózek górny	1 szt.	1 szt.	18 kpl.
Zawias wózka	2 szt.	2 szt.	
Zaślepka wózka	1 szt.	1 szt.	
Zawias skrzydełkowy	4 szt.	4 szt.	
Instrukcja montażu	1 szt.	1 szt.	

Mechanizm do frontu **Push & Soft** - super strong do drzwi składanych



INDEKS	KOLOR	JEDN. MIARY
06497	SREBRNY	kpl.

SYSTEM
DS LINE SR

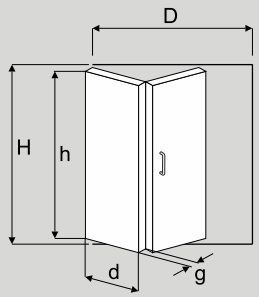

Max. waga drzwi 50 kg (2 x 25 kg)

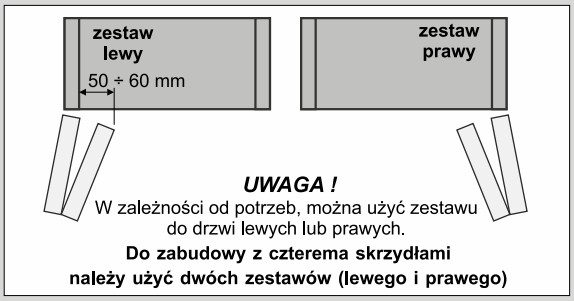

UWAGA !
W zależności od potrzeb, można użyć zestawu do drzwi lewych lub prawych.
Do zabudowy z czterema skrzydłami należy użyć dwóch zestawów (lewego i prawego)

g - grubość skrzydła drzwi (**16** ÷ **24** mm)
h - wysokość skrzydła drzwi (**1000** ÷ **2400** mm)
d - szerokość jednego skrzydła drzwi (**400** ÷ **600** mm)

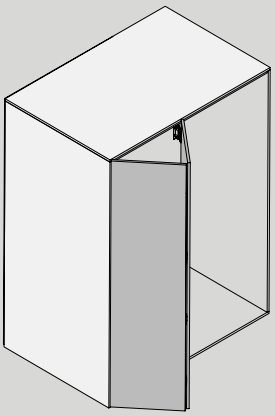

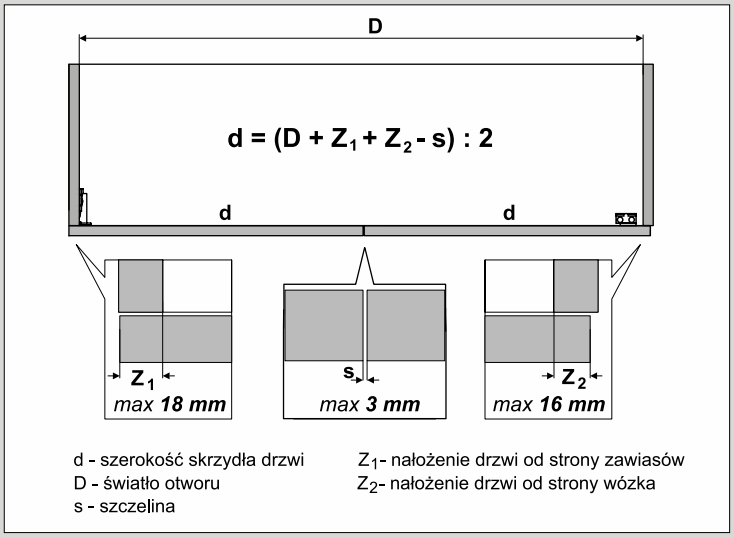

d - szerokość skrzydła drzwi
D - światło otworu
s - szczelina
Z_1 - nałożenie drzwi od strony zawiasów
Z_2 - nałożenie drzwi od strony wózka

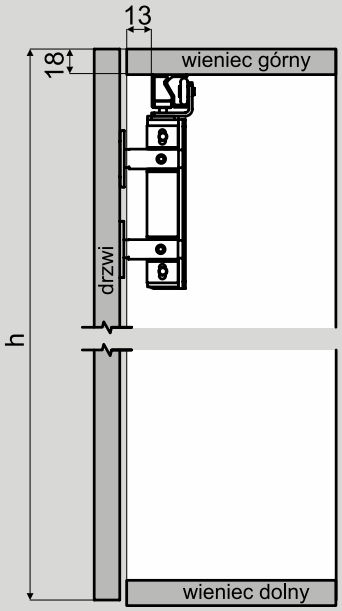

h - założona wysokość drzwi

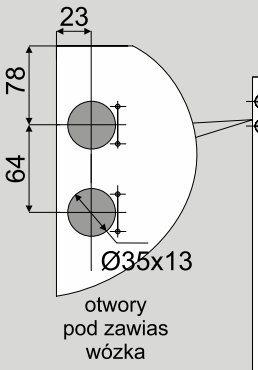

otwory pod zawias wózka

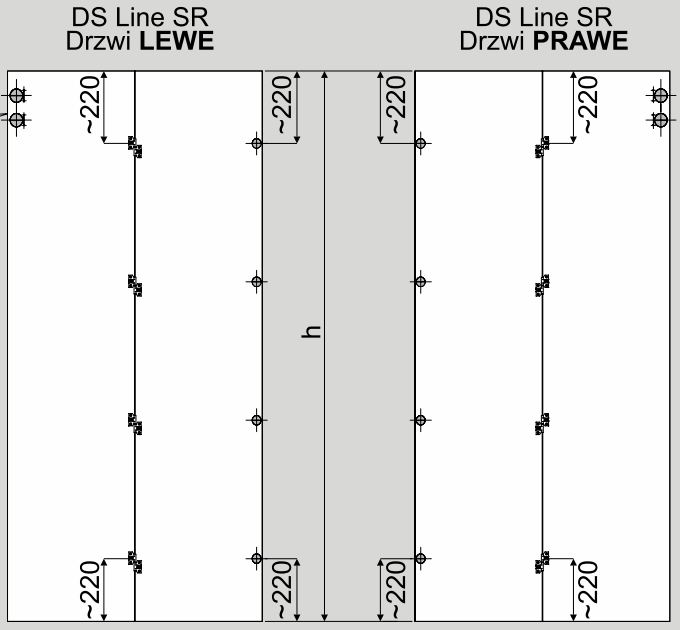

ELEMENTY SKŁADOWE

Zestaw do drzwi składanych DS Line SR (Lewy lub Prawy)

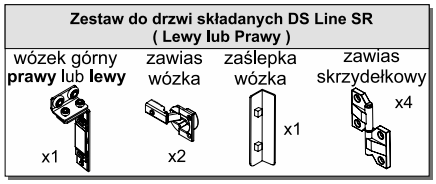

Tor górny DS LINE SR

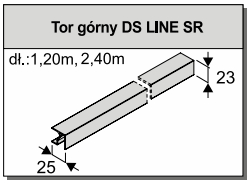

ELEMENTY DODATKOWE

Zawias zatrzaskowy ø35 nakładany z cichym domykiem

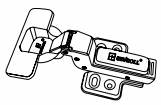

MONTAŻ TORU GÓRNEGO

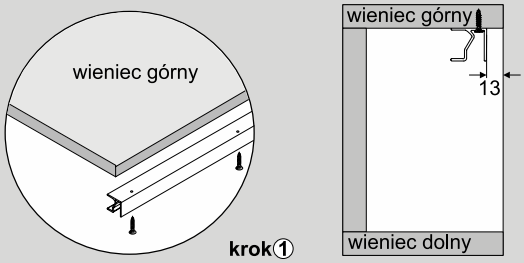

krok①
zamontować tor do wieńca górnego za pomocą wkrętów

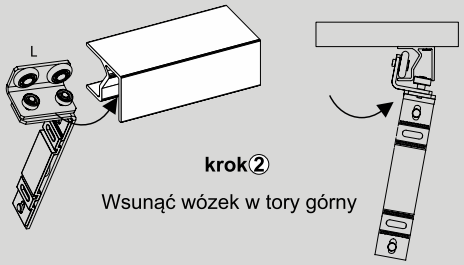

krok②
Wsunąć wózek w tory górny

MONTAŻ DRZWI

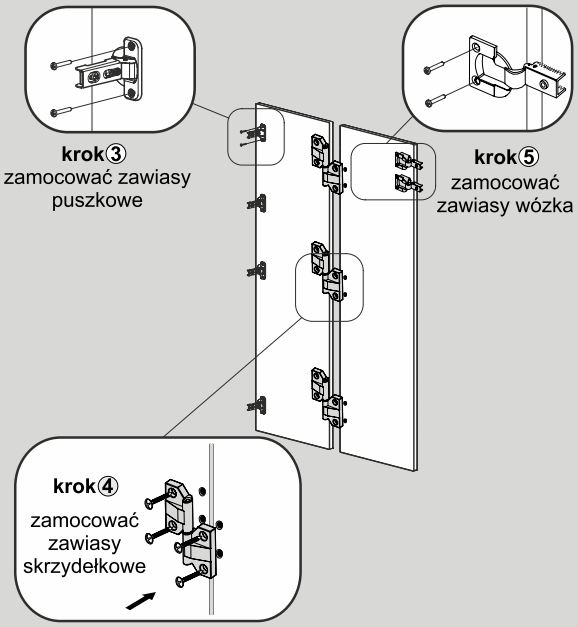

krok③
zamocować zawiasy puszkowe

krok④
zamocować zawiasy skrzydełkowe

krok⑤
zamocować zawiasy wózka

MONTAŻ DRZWI W KORPUSIE SZAFY



krok⑥
przymocować drzwi do korpusu szafy

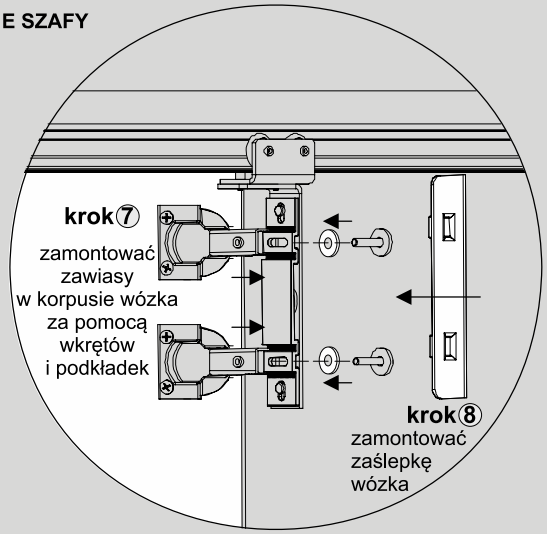

krok⑦
zamontować zawiasy w korpusie wózka za pomocą wkrętów i podkładek

krok⑧
zamontować zaślepkę wózka

Zalecana ilość zawiasów uzależniona jest od wysokości płyty i wynosi :

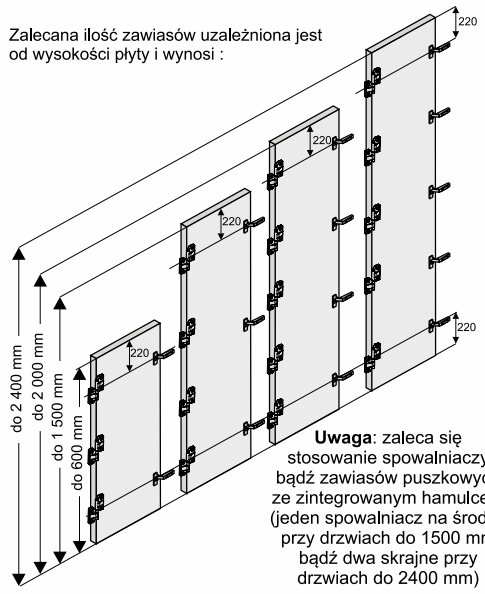

Uwaga: zaleca się stosowanie spowalniaczy bądź zawiasów puszkowych ze zintegrowanym hamulcem (jeden spowalniacz na środku przy drzwiach do 1500 mm bądź dwa skrajne przy drzwiach do 2400 mm)

REGULACJA WÓZKA

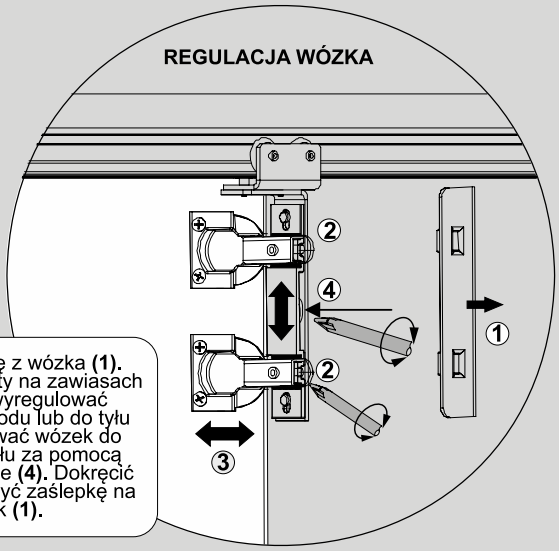

Zdjąć zaślepkę z wózka **(1).** Poluzować wkręty na zawiasach wózka **(2)** i wyregulować zawiasy do przodu lub do tyłu **(3).** Wyregulować wózek do góry lub do dołu za pomocą śruby w korpusie **(4).** Dokręcić śruby **(2)** i założyć zaślepkę na wózek **(1).**

MECHANIZM DO FRONTU PUSH & SOFT
SUPER STRONG DO DRZWI SKŁADANYCH

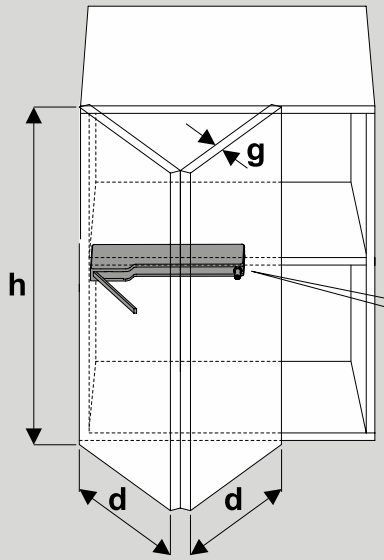

20 kg ≤ (d + d) ≤ 40 kg

g - grubość skrzydła drzwi (**16** ÷ **24** mm)
h - wysokość skrzydła drzwi (**1000** ÷ **2200** mm)
d - szerokość jednego skrzydła drzwi (**400** ÷ **600** mm)

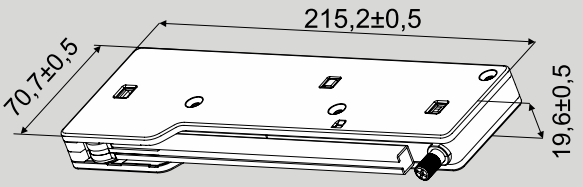

Mechanizm do frontu Push & Soft

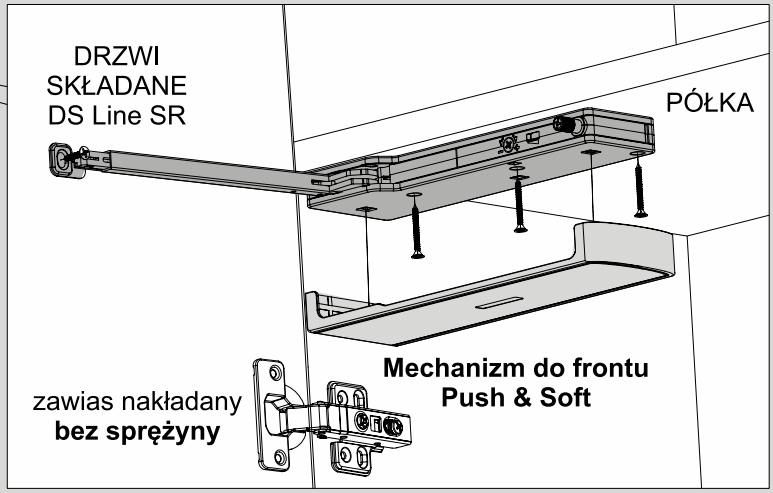

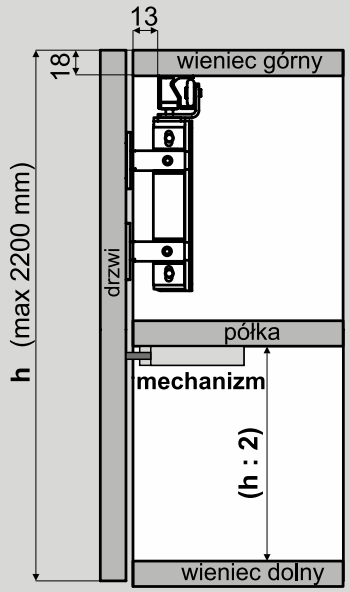

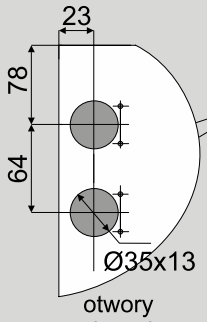

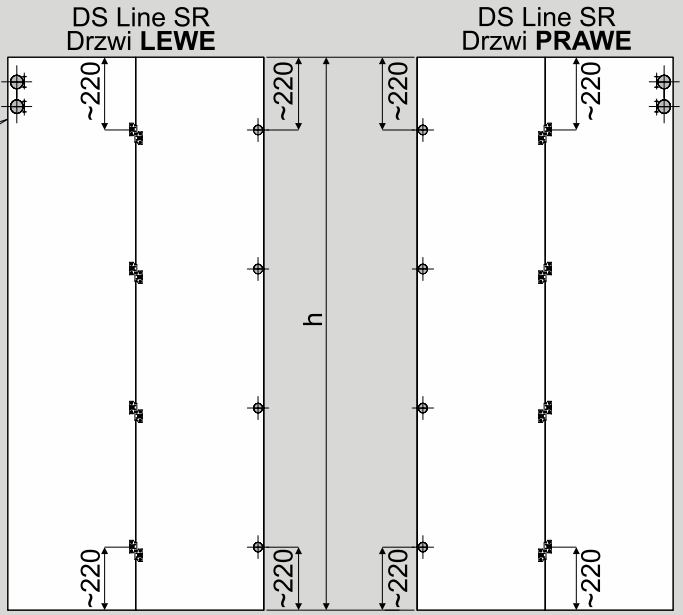

h - założona wysokość drzwi
(**h = max 2200 mm** dla szafy z mechanizem Push & Soft)

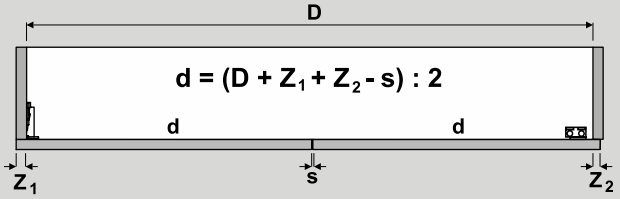

<u>Drzwi składane należy wykonać zgodnie z instrukcją montażu systemu DS Line SR</u>

d - szerokość skrzydła drzwi
D - światło otworu
s - szczelina (max 3 mm)
Z_1 - nałożenie drzwi od strony zawiasów (max 18 mm)
Z_2 - nałożenie drzwi od strony wózka (max 16 mm)

ELEMENTY SKŁADOWE

Mechanizm do frontu PUSH & SOFT Super Strong do drzwi składanych

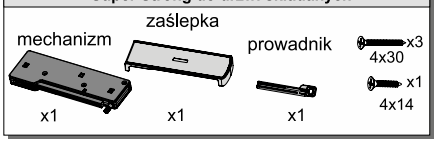

Zestaw do drzwi składanych DS Line SR (Lewy lub Prawy)

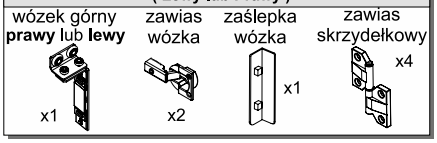

Tor górny DS LINE SR

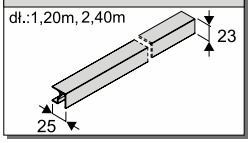

Zawias ø35 nakładany bez sprężyny

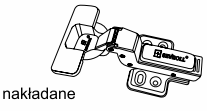

Mocowanie mechanizmu w korpusie szafy

Półka zlicowana z korpusem

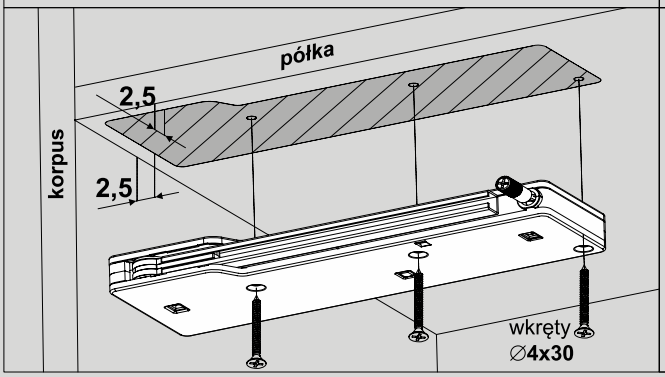

Półka cofnięta od korpusu

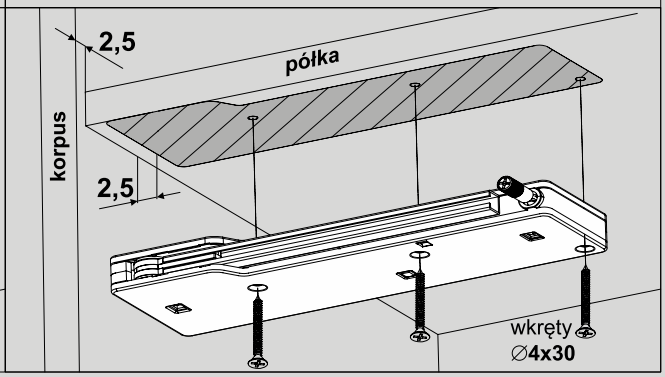

Montaż prowadnika w drzwiach

Metoda 1 - wskaźnik pozycji

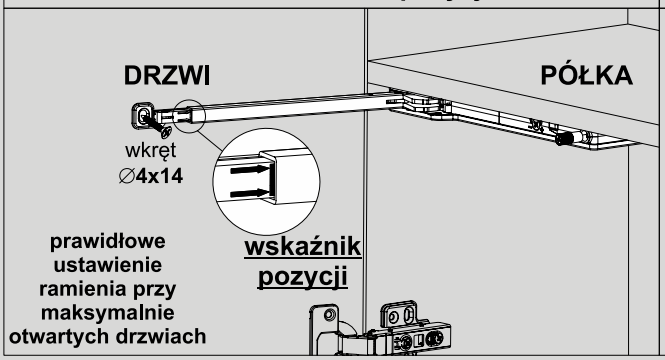

Metoda 2 - ustalony wymiary

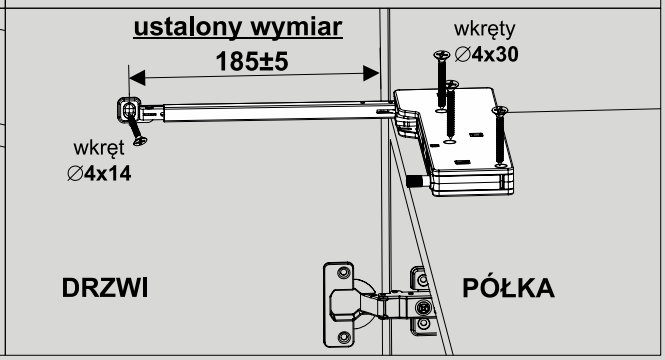

Regulacja mechanizmu Push & Soft

Regulacja szczeliny

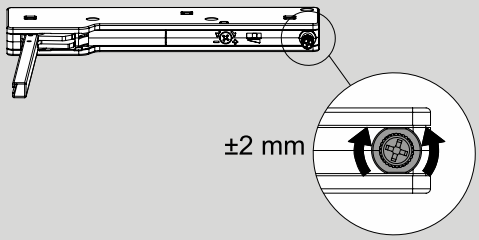

UWAGA! Szczelinę między drzwiami a korpusem należy dodatkowo wyregulować za pomocą wózka DS Line SR oraz zawiasów

Regulacja siły domyku

Regulacji dokonuje się gdy prędkość otwierania / zamykania staje się zbyt wolna, bądź gdy drzwi zatrzymują się lub nie otwierają do końca

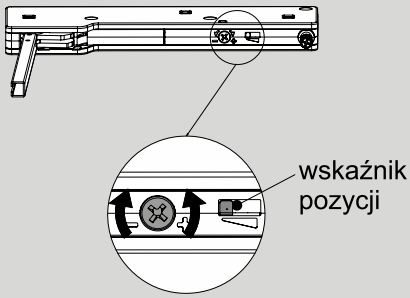

Montaż zaślepki

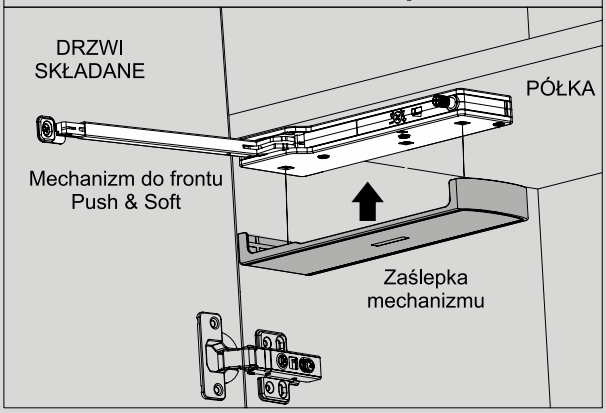

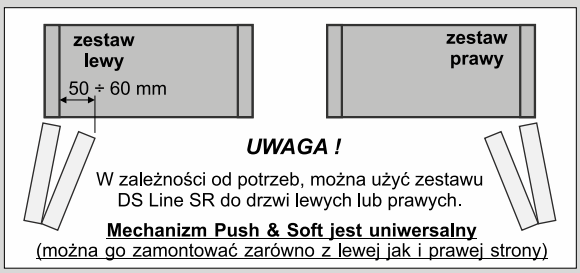

40 kg | 16-40 mm płyta | parts | ONE PACK

SYSTEM **DS HERAKLES**

System drzwi składanych z górnym prowadzeniem



CHARAKTERYSTYKA	
Przeznaczenie	**Drzwi składane**
Tor	**Pojedynczy**
Układ jezdny	**Górny**
Prowadzenie górne	**Wózek z łożyskiem + zawias trzpieniowy**
Prowadzenie dolne	**Zawias trzpieniowy**
Konstrukcja	**Płytowa**
Grubość wypełnienia	**16-40 mm**
Rodzaj wypełnienia	**Płyta 16-40 mm**
Max. obciążenie skrzydła	**80 kg (2 x 40 kg)**
Max. długość toru	**6000 mm**
Szczotki odbojowe	**Brak**
Szczotki przeciwkurzowe	**Brak**
Program sprzedażowy	**ONE PACK + poszczególne części dostępne oddzielnie**
Dekorowanie	**Brak**

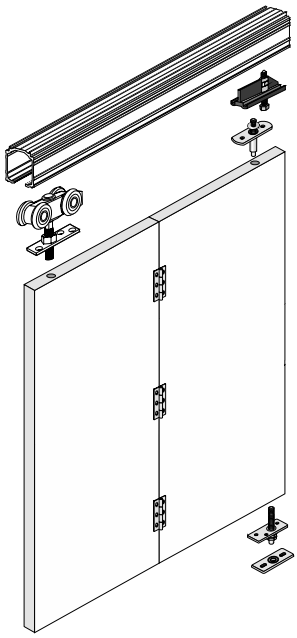

ZASTOSOWANIE

Drzwi składane do szaf, zabudowa wnęk, garderoby

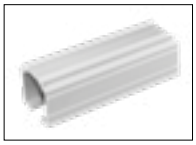

Tor górny **Herakles**

INDEKS	KOLOR	DŁUGOŚĆ (mm)	OPAK. ZBIORCZE	JEDN. MIARY
05277	SUROWY	1500	12	szt.
05274	SUROWY	2000	12	szt.
50513	SUROWY	3000	12	szt.
05279	SUROWY	4000	12	szt.
50527	SUROWY	6000	12	szt.

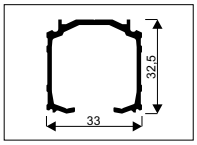



Zawias sprężynowy

INDEKS	KOLOR	OPAK. ZBIORCZE	JEDN. MIARY
134-126	SREBRNY	200	szt.



Zestaw do drzwi składanych **ZSH-18** (Herakles) 40 kg

INDEKS	ELEMENTY SKŁADOWE	DO 1 SKRZYDŁA	OPAK. ZBIORCZE
06085	Wózek HERAKLES	1 szt.	1 kpl.
	Zawias	3 szt.	
	Zawias dolny	1 szt.	
	Zawias górny	1 szt.	
	Wkręt 3,5x16	20 szt.	
	Wkręt 4x16	2 szt.	
	Wkręt 4x30	6 szt.	
	Wkręt ø3,5x30	3 szt.	

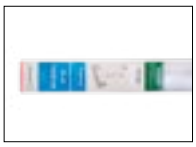

ONE PACK
Zestaw do drzwi składanych **HERAKLES**

INDEKS	OBCIĄŻENIE	DŁUGOŚĆ TORU (mm)	OPAK. ZBIORCZE	JEDN. MIARY
06121	40 kg	1500	1	kpl.

i *Elementy składowe systemu*

NAZWA	ILOŚĆ
Tor górny HERAKLES	1 szt.
Wózek HERAKLES	1 szt.
Zawias	3 szt.
Zawias dolny	1 szt.
Zawias górny	1 szt.
Wkręt 3,5x16	20 szt.
Wkręt 4x16	2 szt.
Wkręt 4x30	6 szt.
Zawias sprężynowy	1 szt.

SYSTEM
DS HERAKLES

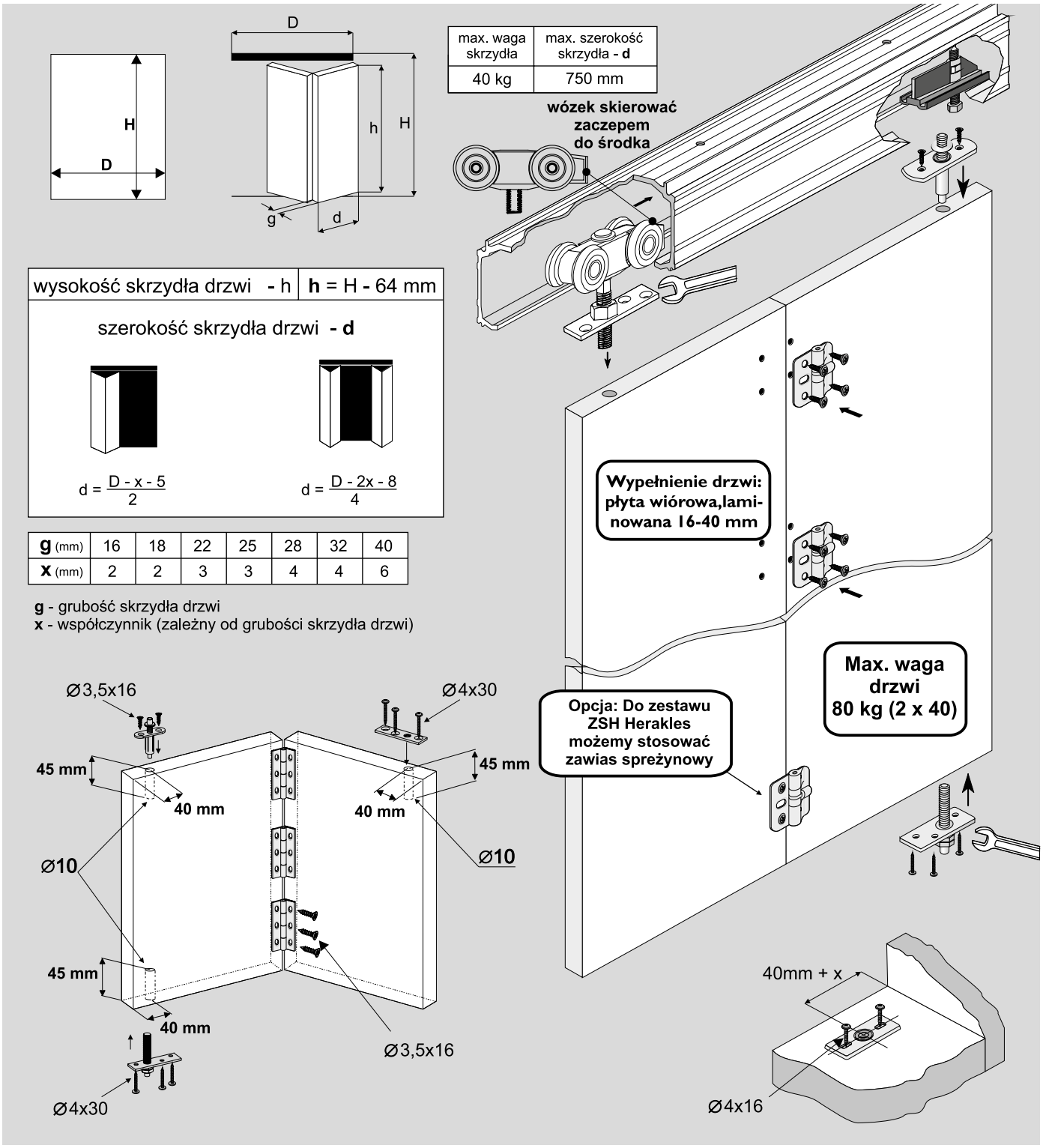

ELEMENTY SKŁADOWE

Tor górny Herakles

dł.: 1,50 m, 2,00 m
3,00 m, 4,00 m
6,00 m



Zestaw do drzwi składanych ZSH (Herakles) 40 kg

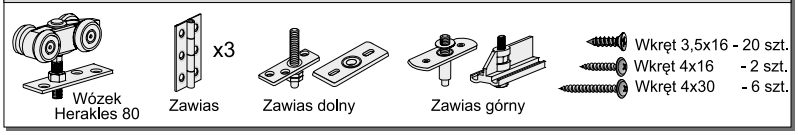

ELEMENTY DODATKOWE

Zawias sprężynowy



NOTATKI

03 DRZWI ROZWIERANE





DRZWI ROZWIERANE

SYSTEM **DR 18**
Linia DR MINICOMFORT
Linia DR UNICOMFORT
SYSTEM **DR FRAME LINE**
Linia DR SECRET LINE
Linia DR SLIM LINE
SYSTEM **DR 10**
SYSTEM **DR OXFORD**
SYSTEM **DR FRAME**
Profil ramkowy S01 / S02 / S03 / S04 / S05
Profil ramkowy S06

SYSTEM DR 18

Zawiasy wykorzystywane w tym systemie cechują się masywną konstrukcją. Przenoszą duże obciążenia i zapewniają długoletnie użytkowanie. System przeznaczony jest do wypełnień o grubości 18 mm.

SYSTEM DR FRAME LINE

Niezwykle proste i efektowne. Delikatny profil wokół płata drzwi spełnia podwójną rolę – zdobi skrzydło i jednocześnie stanowi jego wykończenie.

SYSTEM DR 10

Ramowa konstrukcja fasady drzwiowej przypomina tę z systemów GEMINI 10 i DS 10. Wiele elementów jest wspólnych dla wszystkich tych systemów. Dzięki temu można tworzyć meble z mieszanym układem drzwi. Mamy możliwość umieszczania obok siebie systemów rozwieranych, przesuwnych oraz składanych bez zakłócania linii estetycznej całej fasady.

SYSTEM DR OXFORD

System stanowi eleganckie wykończenie mebli pokojowych, biurowych i bibliotek. Opcjonalnie rączkę OXFORD można okleić folią drewnopodobną, dopasowując ją do pozostałych mebli.

SYSTEM DR FRAME

Systemy DR FRAME przeznaczone są do wykonywania frontów meblowych z wypełnieniem o grubości 4 mm. Sprawdzą się zarówno jako drzwiczki kuchenne, jak i nowoczesne drzwi do szafy.

40 kg | 18 mm płyta | parts

SYSTEM **DR 18** | LINIA **DR MINICOMFORT**

System drzwi rozwieranych



CHARAKTERYSTYKA

Przeznaczenie	**Drzwi rozwierane**
Tor	**Brak**
Układ jezdny	**Brak**
Prowadzenie górne	**Zawias trzpieniowy**
Prowadzenie dolne	**Zawias trzpieniowy**
Konstrukcja	**Płytowa**
Grubość wypełnienia	**18 mm**
Rodzaj wypełnienia	**Płyta 18 mm**
Max. obciążenie skrzydła	**40 kg**
Max. długość rączki	**2700 mm**
Szczotki odbojowe	**Tak**
Szczotki przeciwkurzowe	**Brak**
Program sprzedażowy	**Poszczególne części dostępne oddzielnie**
Dekorowanie	**Brak**

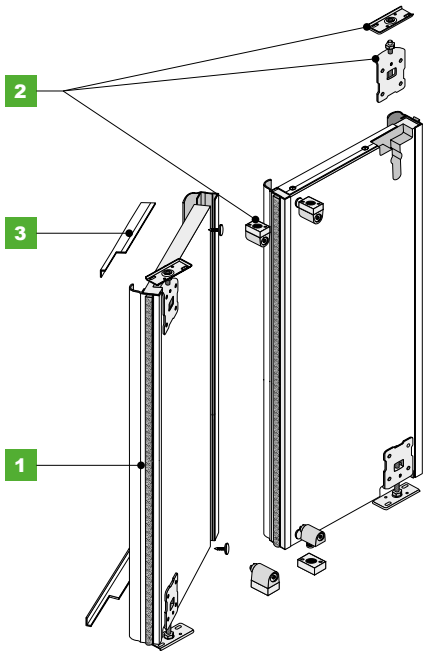

ZASTOSOWANIE

Drzwi rozwierane, zabudowa wnęk, garderoby, szafy

1 Rączka **MINICOMFORT II**

18 mm płyta

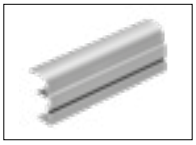

INDEKS	KOLOR	DŁUGOŚĆ (mm)	OPAK. ZBIORCZE	JEDN. MIARY
02742	SREBRNY	2700	40	szt.
02740	JASNY BRĄZ	2700	40	szt.

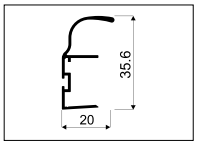

2 Zestaw do drzwi rozwieranych **ZR-18**

18 mm płyta



INDEKS ZESTAWU: 10024-SV		
ELEMENTY SKŁADOWE	**DO 1 SKRZYDŁA**	**OPAK. ZBIORCZE**
Zawias pionowy	2 szt.	24 kpl.
Gniazdo zawiasu	2 szt.	
Zatrzask magnetyczny	2 szt.	
Podkładka dystansowa	2 szt.	
Wkręty	1 kpl.	
Instrukcja montażu	1 szt.	

3a Kątownik **ZW 20 x 18**

18 mm płyta

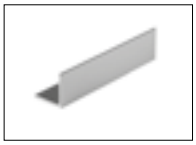

INDEKS	KOLOR	DŁUGOŚĆ (mm)	OPAK. ZBIORCZE	JEDN. MIARY
00058	SREBRNY	1700	60	szt.
00052	JASNY BRĄZ	1700	60	szt.
00059	SREBRNY	2350	60	szt.
00053	JASNY BRĄZ	2350	60	szt.
00060	SREBRNY	3000	60	szt.
00054	JASNY BRĄZ	3000	60	szt.

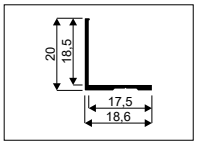

3b Kątownik **MINI 11 x 17**

18 mm płyta

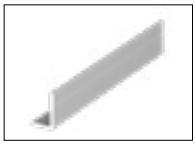

INDEKS	KOLOR	DŁUGOŚĆ (mm)	OPAK. ZBIORCZE	JEDN. MIARY
00102	SREBRNY	1700	120	szt.
00093	JASNY BRĄZ	1700	120	szt.
00103	SREBRNY	2350	120	szt.
00094	JASNY BRĄZ	2350	120	szt.
00104	SREBRNY	3000	120	szt.
00095	JASNY BRĄZ	3000	120	szt.

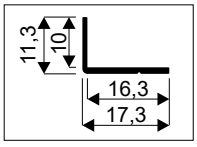

3c

Kątownik **K2-DECOR**

DECOR

program VICTORIA ABC

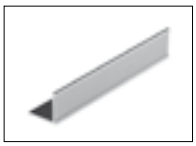

INDEKS	KOLOR	DŁUGOŚĆ (mm)	OPAK. ZBIORCZE	JEDN. MIARY
00078	SREBRNY	1700	60	szt.
00069	JASNY BRĄZ	1700	60	szt.
00079	SREBRNY	2350	60	szt.
00070	JASNY BRĄZ	2350	60	szt.
00080	SREBRNY	3000	60	szt.
00071	JASNY BRĄZ	3000	60	szt.

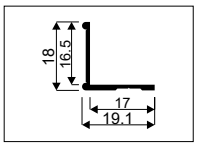

Teownik **18-DECOR**

DECOR

18 mm płyta



INDEKS	KOLOR	DŁUGOŚĆ (mm)	OPAK. ZBIORCZE	JEDN. MIARY
01373	SREBRNY	3000	60	szt.
01370	JASNY BRĄZ	3000	60	szt.

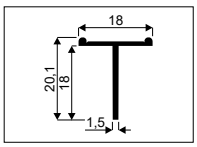

Teownik **ZW**

18 mm płyta

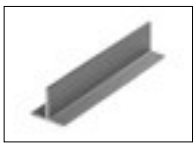

INDEKS	KOLOR	DŁUGOŚĆ (mm)	OPAK. ZBIORCZE	JEDN. MIARY
00706	SREBRNY	3000	60	szt.
00703	JASNY BRĄZ	3000	60	szt.

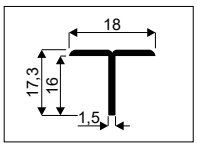

Łącznik **H04/18**

18 mm płyta



INDEKS	KOLOR	DŁUGOŚĆ (mm)	OPAK. ZBIORCZE	JEDN. MIARY
01710	SREBRNY	3000	60	szt.
01711	JASNY BRĄZ	3000	60	szt.

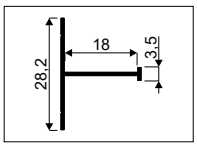

Łącznik **H08/18**

18 mm płyta



INDEKS	KOLOR	DŁUGOŚĆ (mm)	OPAK. ZBIORCZE	JEDN. MIARY
00199	SREBRNY	3000	60	szt.
01877	JASNY BRĄZ	3000	60	szt.

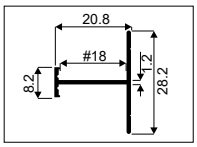

Łącznik **H18-DECOR**

DECOR 18 mm płyta



INDEKS	KOLOR	DŁUGOŚĆ (mm)	OPAK. ZBIORCZE	JEDN. MIARY
00215	SREBRNY	3000	60	szt.
00212	JASNY BRĄZ	3000	60	szt.

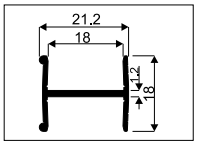

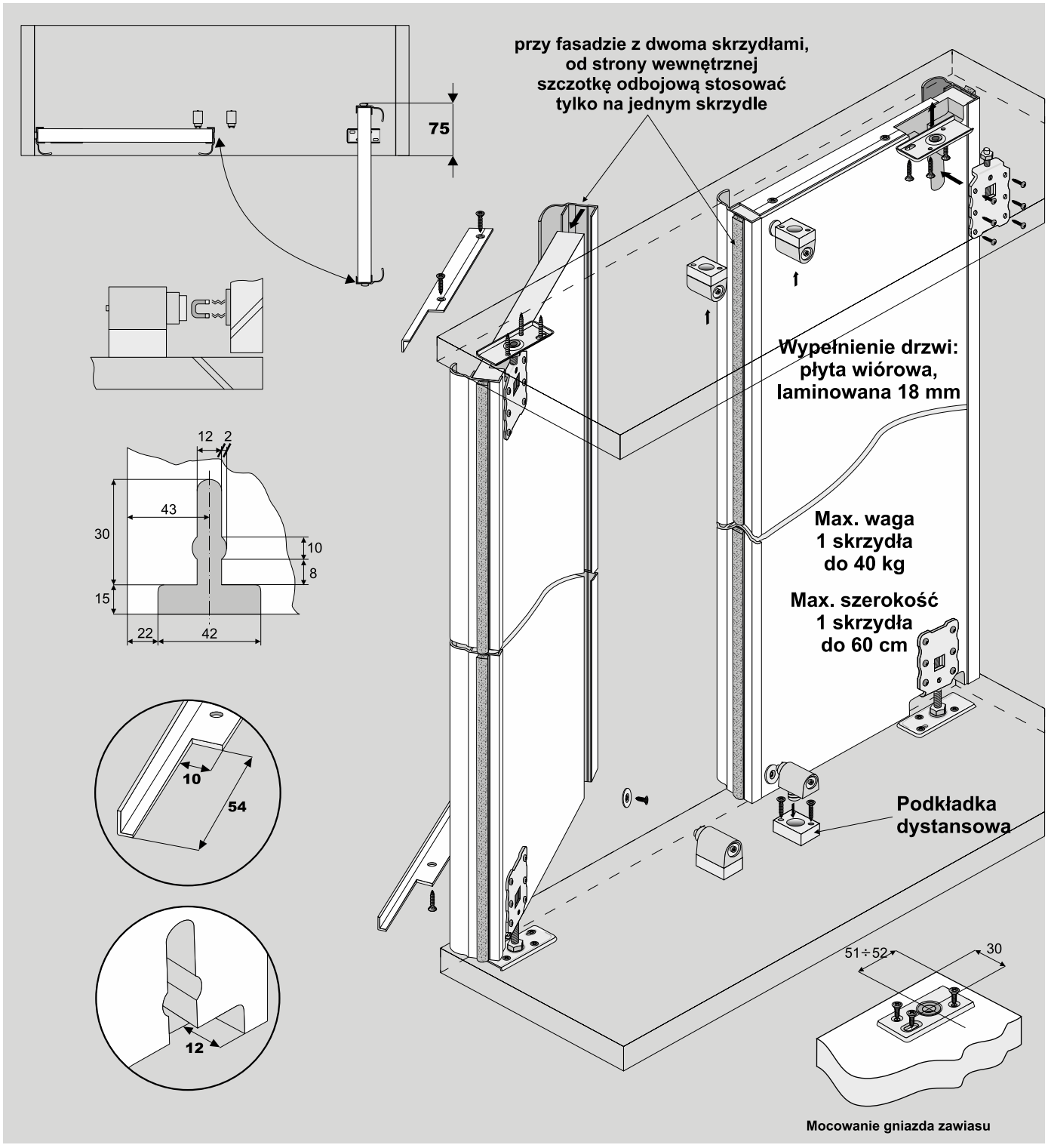

ELEMENTY SKŁADOWE

Rączka Minicomfort II

dł.: 2,70 m

szczotka odbojowa bez kleju 4,8 x 6

18 mm

Zestaw do drzwi rozwieranych ZR-18

zawias pionowy X2

gniazdo zawiasu X2

zatrzask magnetyczny X2

bl. 2,9 x 9,5 x2

x2

podkładka dystansowa X2

wkr. 3 x 12 (zawias pionowy)	-12 szt.
wkr. 3,5 x 16 (gniazdo zawiasu)	- 8 szt.
wkr. 3 x 16 (podkładka dystansowa)	- 4 szt.

Kątownik MINI

dł.: 1,70 m, 2,35 m, 3,00 m

11 mm x 17 mm

Światło otworu

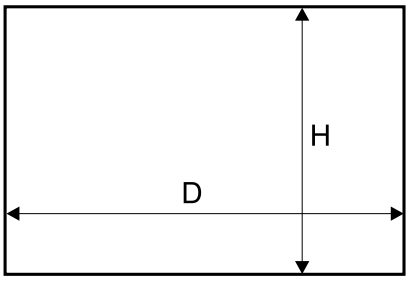

- Przy nabijaniu rączek nie należy dodatkowo stosować kleju montażowego.

Sposób montażu rączki z płytą # 18 mm

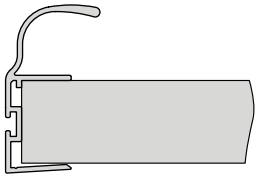

Długość rączki = wysokość skrzydła drzwi

wysokość skrzydła drzwi	- h	h = H -13 mm
wysokość płyty	- hp	hp = h - 3 mm
fasada z jednym skrzydłem	szerokość skrzydła drzwi - d	d = D - 9 mm
fasada z dwoma skrzydłami	szerokość skrzydła drzwi - d	d = (D - 12 mm) : 2
szerokość płyty #18	- dp	dp = d - 7 mm
długość kątownika mini	- dk	wyznaczamy po złożeniu skrzydła

Sposób montażu kątownika MINI 11 mm x 17 mm

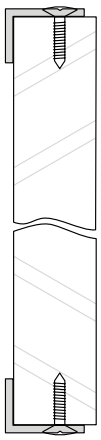

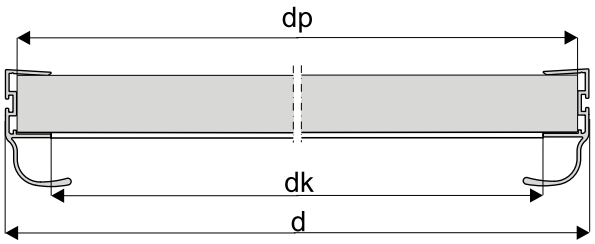

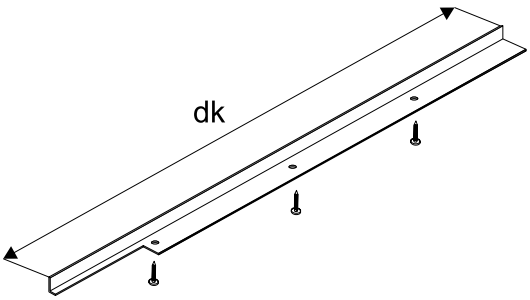

UWAGA!

Rączka powinna być o 3 mm dłuższa od wymiaru wysokości płyty.

OSTRZEŻENIE

SEVROLL nie ponosi odpowiedzialności za odkształcenia profili spowodowane odkształcaniem się płyty (w wyniku jej złej jakości, złego składowania, przechowywania w nieodpowiedniej wilgotności).

! **UWAGA!**
Zdejmij folię zabezpieczającą z elementów aluminiowych (rączek, torów, łączników, itp.) przed ich docięciem pod dany wymiar.
Zdjęcie folii pozwoli stwierdzić ewentualne wady jakościowe (np. zarysowania).

25 kg | 18 mm płyta | płyta+ lustro | parts

SYSTEM **DR 18** | LINIA **DR UNICOMFORT**

System drzwi rozwieranych



CHARAKTERYSTYKA

Przeznaczenie	**Drzwi rozwierane**
Tor	**Brak**
Układ jezdny	**Brak**
Prowadzenie górne	**Zawias trzpieniowy**
Prowadzenie dolne	**Zawias trzpieniowy**
Konstrukcja	**Płytowa**
Grubość wypełnienia	**18 mm lub 12 mm + lustro 4 mm**
Rodzaj wypełnienia	**Płyta 18 mm lub 12 mm + lustro 4 mm**
Max. obciążenie skrzydła	**25 kg**
Max. długość rączki	**2700 mm**
Szczotki odbojowe	**Tak**
Szczotki przeciwkurzowe	**Brak**
Program sprzedażowy	**Poszczególne części dostępne oddzielnie**
Dekorowanie	**Brak**

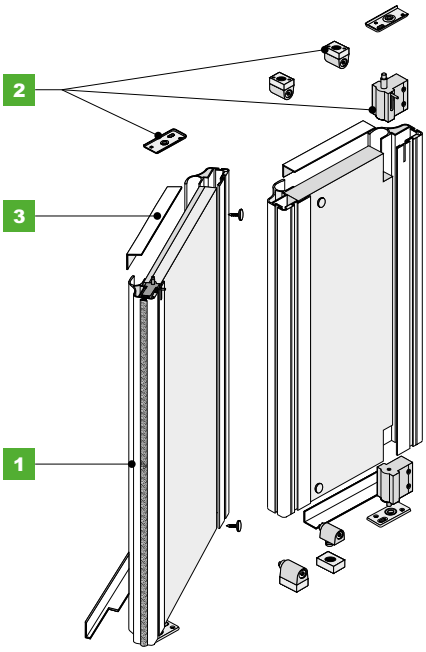

ZASTOSOWANIE

Drzwi rozwierane, zabudowa wnęk, garderoby, szafy

1 Rączka **UNICOMFORT 16/18 II**



INDEKS	KOLOR	DŁUGOŚĆ (mm)	OPAK. ZBIORCZE	JEDN. MIARY
02728	SREBRNY	2700	20	szt.
02726	JASNY BRĄZ	2700	20	szt.

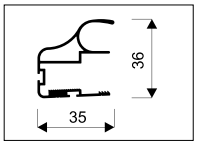

2 Zestaw do drzwi rozwieranych **ZR-18 UNICOMFORT**



INDEKS ZESTAWU: 10096-SV			
ELEMENTY SKŁADOWE	**INDEKS**	**DO 1 SKRZYDŁA**	**OPAK. ZBIORCZE**
Zawias górny	–	1 szt.	24 kpl.
Zawias dolny	–	1 szt.	
Gniazdo zawiasu	–	2 szt.	
Zatrzask magnetyczny	–	2 szt.	
Podkładka dystansowa	–	2 szt.	
Wkręty	–	1 kpl.	
Instrukcja montażu	–	1 szt.	

3a Kątownik **ZW 20 x 18**

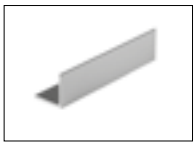

INDEKS	KOLOR	DŁUGOŚĆ (mm)	OPAK. ZBIORCZE	JEDN. MIARY
00058	SREBRNY	1700	60	szt.
00052	JASNY BRĄZ	1700	60	szt.
00059	SREBRNY	2350	60	szt.
00053	JASNY BRĄZ	2350	60	szt.
00060	SREBRNY	3000	60	szt.
00054	JASNY BRĄZ	3000	60	szt.

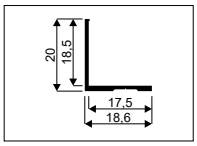

3b Kątownik **MINI 11 x 17**

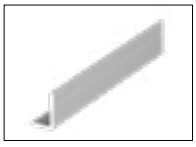

INDEKS	KOLOR	DŁUGOŚĆ (mm)	OPAK. ZBIORCZE	JEDN. MIARY
00102	SREBRNY	1700	120	szt.
00093	JASNY BRĄZ	1700	120	szt.
00103	SREBRNY	2350	120	szt.
00094	JASNY BRĄZ	2350	120	szt.
00104	SREBRNY	3000	120	szt.
00095	JASNY BRĄZ	3000	120	szt.

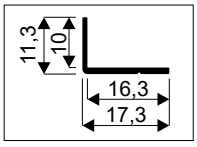

3c

Kątownik **K2-DECOR**

DECOR | 18 mm płyta | płyta+ lustro | program VICTORIA ABC

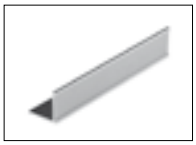

INDEKS	KOLOR	DŁUGOŚĆ (mm)	OPAK. ZBIORCZE	JEDN. MIARY
00078	SREBRNY	1700	60	szt.
00069	JASNY BRĄZ	1700	60	szt.
00079	SREBRNY	2350	60	szt.
00070	JASNY BRĄZ	2350	60	szt.
00080	SREBRNY	3000	60	szt.
00071	JASNY BRĄZ	3000	60	szt.

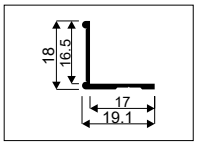

Teownik **04-DECOR**

DECOR | płyta+ lustro



INDEKS	KOLOR	DŁUGOŚĆ (mm)	OPAK. ZBIORCZE	JEDN. MIARY
00691	SREBRNY	3000	60	szt.
00688	JASNY BRĄZ	3000	60	szt.

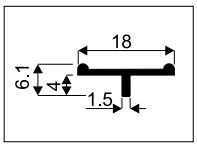

Teownik **18-DECOR**

DECOR | 18 mm płyta



INDEKS	KOLOR	DŁUGOŚĆ (mm)	OPAK. ZBIORCZE	JEDN. MIARY
01373	SREBRNY	3000	60	szt.
01370	JASNY BRĄZ	3000	60	szt.

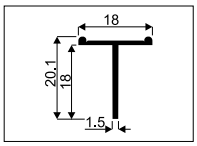

Teownik **ZW**

18 mm płyta | płyta+ lustro

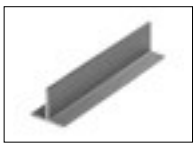

INDEKS	KOLOR	DŁUGOŚĆ (mm)	OPAK. ZBIORCZE	JEDN. MIARY
00706	SREBRNY	3000	60	szt.
00703	JASNY BRĄZ	3000	60	szt.

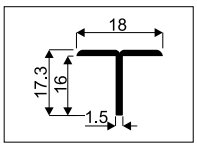

Łącznik **H16-DECOR**

DECOR | 16 mm płyta | płyta+ lustro

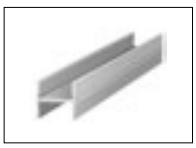

INDEKS	KOLOR	DŁUGOŚĆ (mm)	OPAK. ZBIORCZE	JEDN. MIARY
03937	SREBRNY	3000	60	szt.
03936	JASNY BRĄZ	3000	60	szt.

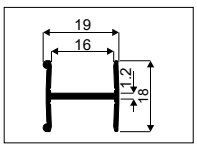

Łącznik **H04/18**

18 mm płyta



INDEKS	KOLOR	DŁUGOŚĆ (mm)	OPAK. ZBIORCZE	JEDN. MIARY
01710	SREBRNY	3000	60	szt.
01711	JASNY BRĄZ	3000	60	szt.

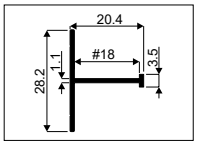

Łącznik **H08/18**

18 mm płyta



INDEKS	KOLOR	DŁUGOŚĆ (mm)	OPAK. ZBIORCZE	JEDN. MIARY
00199	SREBRNY	3000	60	szt.
01877	JASNY BRĄZ	3000	60	szt.

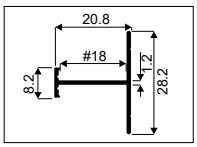

Łącznik **H18-DECOR**

DECOR

18 mm płyta



INDEKS	KOLOR	DŁUGOŚĆ (mm)	OPAK. ZBIORCZE	JEDN. MIARY
00215	SREBRNY	3000	60	szt.
00212	JASNY BRĄZ	3000	60	szt.

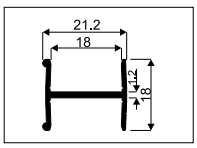

Szczotki **ODBOJOWE**

i *Większa oferta w rozdziale „Akcesoria meblowe”*

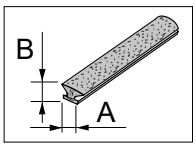

INDEKS	KOLOR	A (mm)	B (mm)	MONTAŻ	DŁUGOŚĆ ROLKI	OPAK. ZBIORCZE
20020-SV	SZARA	4,8	4	BEZ KLEJU	550 mb	4 rolki
20225-SV	SZARA	4,8	4	BEZ KLEJU	100 mb	10 rolek

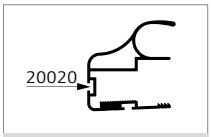

Rączka **UNICOMFORT** II

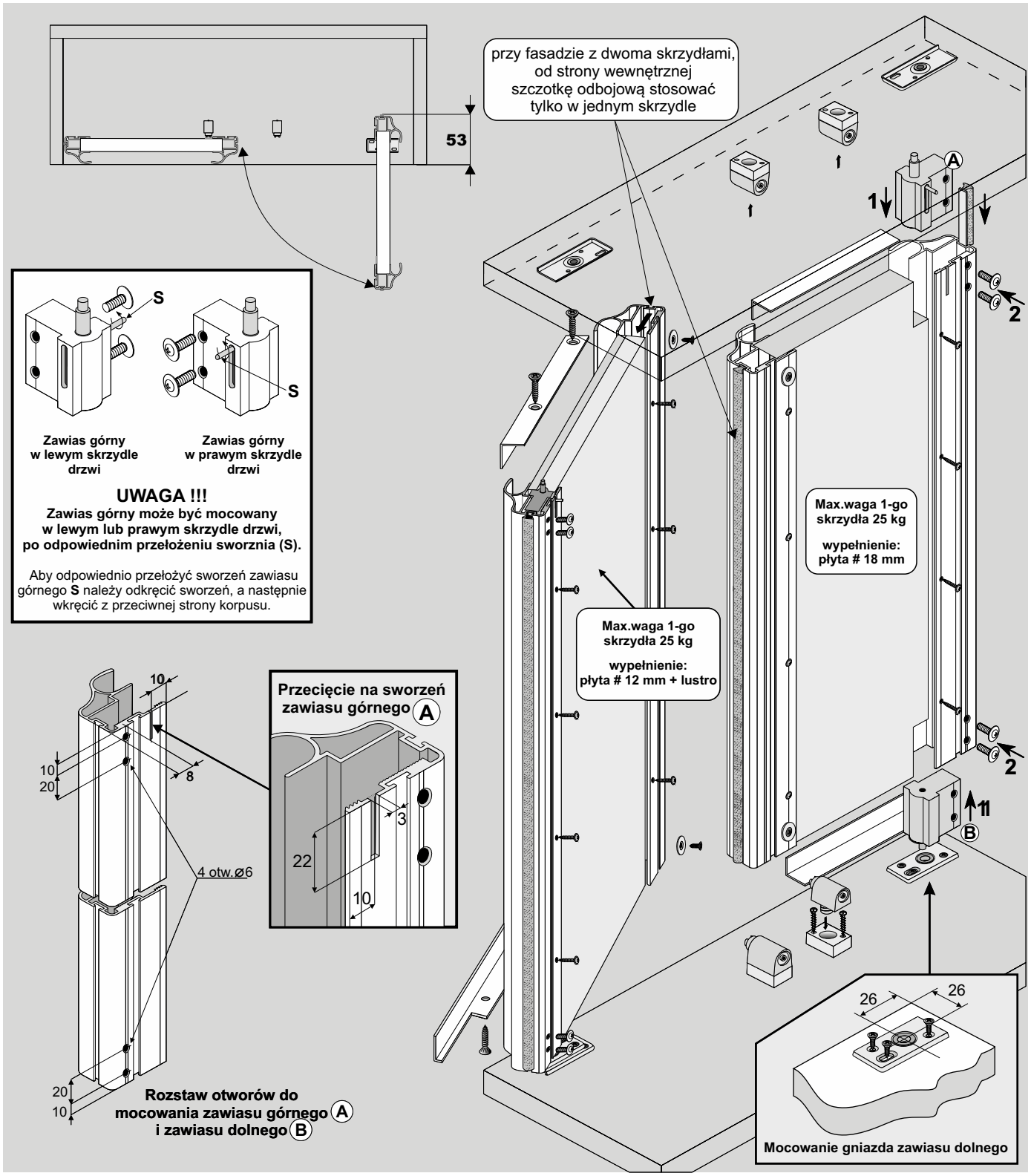

ELEMENTY SKŁADOWE

Rączka Unicomfort II

dł.: 2,70 m

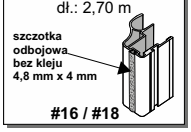

Kątownik

dł.: 1,70 m, 2,35 m, 3,00 m



Kątownik MINI 11 mm x 17 mm (płyta)



Kątownik ZW 20 mm x 18 mm (lustro)

Zestaw do drzwi rozwieranych ZR-18 Unicomfort

A	B	x2	x2 bl. 2,9 x 9,5 x2 x2	x2
zawias górny	zawias dolny	gniazdo zawiasu	zatrzask magnetyczny	podstawka dystansowa

wkręt 3 x 16 (podstawka dystansowa)	- 4 szt.	
wkręt 2,5 x 16 (rączki)	- 8 szt.	
wkręt 3,5 x 16 (gniazdo zawiasu)	- 6 szt.	

Światło otworu

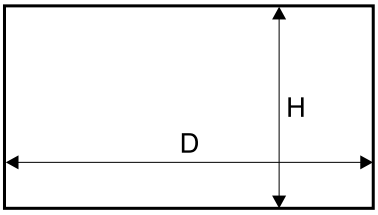

Długość rączki = wysokość skrzydła drzwi

wysokość skrzydła drzwi	- h	h = H -14 mm
wysokość płyty	- hp	hp = h - 3 mm
fasada z jednym skrzydłem	szerokość skrzydła drzwi - d	d = D - 6 mm
fasada z dwoma skrzydłami	szerokość skrzydła drzwi - d	d = (D - 9 mm) : 2
szerokość płyty # **18 mm**	- dp	dp = d - 40 mm
szerokość płyty # **12 mm**	- dp_L	dp_L = d - 7 mm
długość kątownika	- dk	wyznaczamy po złożeniu skrzydła

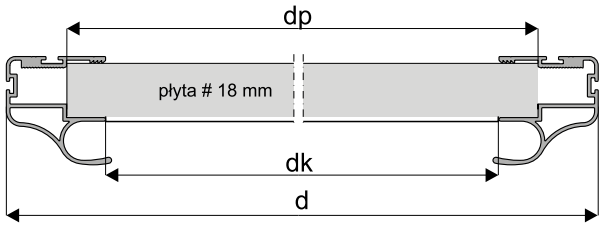

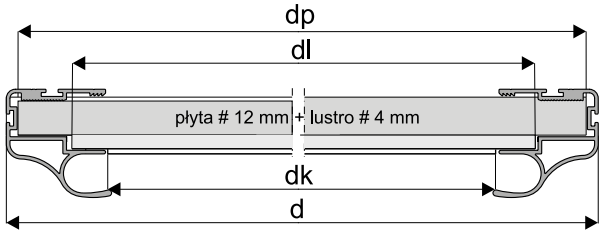

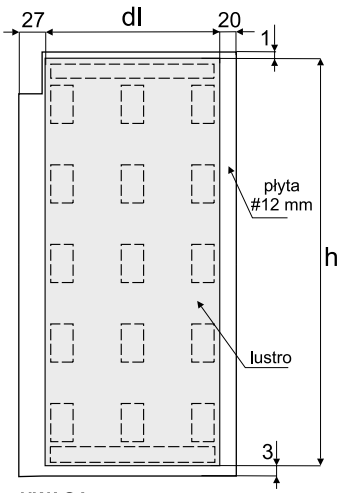

wymiary lustra:

wysokość lustra - hl = hp - 4 mm	
szerokość lustra - dl = dp_L - 47 mm	

UWAGA:
przed naklejeniem taśmy dwustronnej,
powierzchnie styku płyty z lustrem należy odtłuścić.
Linią przerywaną zaznaczono miejsca przyklejenia taśmy dwustronnej.

- Przy nabijaniu rączek nie należy dodatkowo stosować kleju montażowego.
- Nabitą rączkę można dodatkowo przykręcić do płyty wkrętami mocującymi od wewnętrznej strony drzwi.

Sposób montażu z płytą # 18 mm	**Sposób montażu z płytą # 12 mm i lustrem 4 mm**
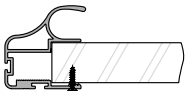	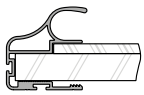
Rączka UNICOMFORT II	Rączka UNICOMFORT II
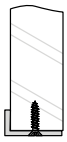	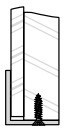
Kątownik MINI 11 mm x 17 mm (płyta)	Kątownik ZW 20 mm x 18 mm (lustro)

Klej montażowy (stosować przy wypełnieniu z lustrem)

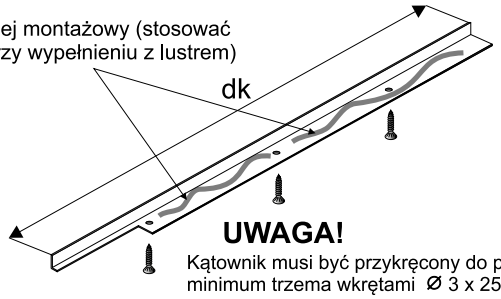

UWAGA!
Kątownik musi być przykręcony do płyty minimum trzema wkrętami Ø 3 x 25.

Wycięcia w płycie pod zawiasy

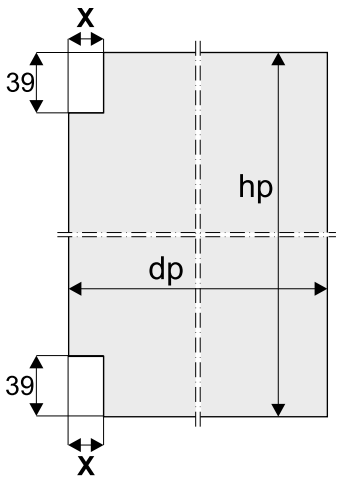

dla płyty # **18 mm**	**X** = 10 mm
dla płyty # **12 mm**	**X** = 26 mm

UWAGA!

Rączka powinna być o 3 mm dłuższa od wymiaru wysokości płyty.

OSTRZEŻENIE

SEVROLL nie ponosi odpowiedzialności za odkształcenia profili spowodowane odkształcaniem się płyty (w wyniku jej złej jakości, złego składowania, przechowywania w nieodpowiedniej wilgotności).

UWAGA!
Zdejmij folię zabezpieczającą z elementów aluminiowych (rączek, torów, łączników, itp.) przed ich docięciem pod dany wymiar. Zdjęcie folii pozwoli stwierdzić ewentualne wady jakościowe (np. zarysowania).

16 kg | 18 mm płyta | 3D parts

SYSTEM **DR FRAME LINE**

System drzwi rozwieranych



CHARAKTERYSTYKA

Przeznaczenie	**Drzwi rozwierane**
Tor	**Brak**
Mocowanie	**Zawias wpuszczany**
Konstrukcja	**Płytowa**
Grubość wypełnienia	**18 mm**
Rodzaj wypełnienia	**Płyta 18 mm**
Max. obciążenie skrzydła	**16 kg przy 4 zawiasach**
Max. długość rączki	**2700 mm**
Szczotki odbojowe	**Tak**
Szczotki przeciwkurzowe	**Brak**
Program sprzedażowy	**Poszczególne części dostępne oddzielnie**
Dekorowanie	**Brak**

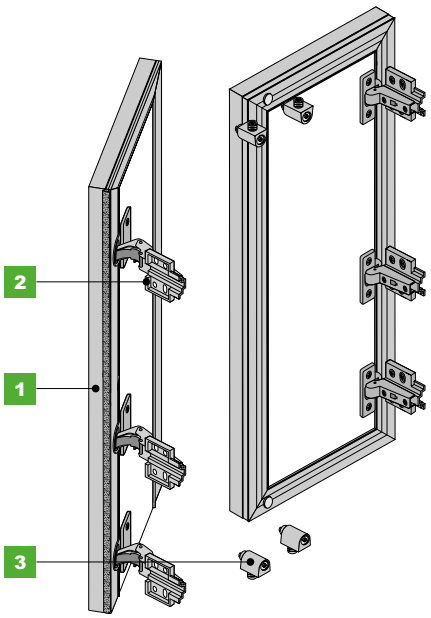

ZASTOSOWANIE

Meble skrzyniowe, zabudowa wnęk, garderoby, szafy

1a Profil ramkowy **SECRET LINE II**

18 mm płyta

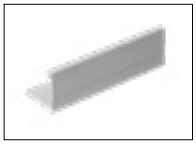

INDEKS	KOLOR	DŁUGOŚĆ (mm)	OPAK. ZBIORCZE	JEDN. MIARY
02550	SREBRNY	2700	60	szt.
02549	JASNY BRĄZ	2700	60	szt.
05744	RAL CZARNY MAT	2700	60	szt.

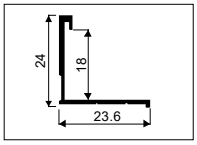

1b Profil ramkowy **SLIM LINE**

18 mm płyta

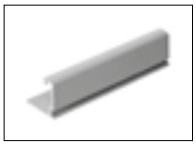

INDEKS	KOLOR	DŁUGOŚĆ (mm)	OPAK. ZBIORCZE	JEDN. MIARY
01598	SREBRNY	2700	20	szt.
01706	JASNY BRĄZ	2700	20	szt.

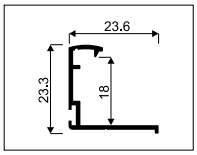

2 Zawias **WPUSZCZANY**
rozstaw 45 mm ø35 mm –
zatrzaskowy z cichym domykiem (2 szt.)

i *Większa oferta w rozdziale „Akcesoria meblowe”*



INDEKS	KOLOR	OPAK. ZBIORCZE	JEDN. MIARY
223034	SREBRNY	50	opak.



3 Zatrzask magnetyczny z podkładką



INDEKS	OPAK. ZBIORCZE	JEDN. MIARY
20120	100	szt.

Łącznik **H04/18**

18 mm płyta

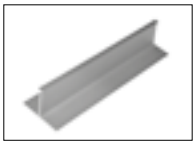

INDEKS	KOLOR	DŁUGOŚĆ (mm)	OPAK. ZBIORCZE	JEDN. MIARY
01710	SREBRNY	3000	60	szt.
01711	JASNY BRĄZ	3000	60	szt.
05908	RAL CZARNY MAT	3000	60	szt.

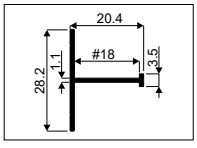

Łącznik **H08/18**

18 mm płyta



INDEKS	KOLOR	DŁUGOŚĆ (mm)	OPAK. ZBIORCZE	JEDN. MIARY
00199	SREBRNY	3000	60	szt.
01877	JASNY BRĄZ	3000	60	szt.
05743	RAL CZARNY MAT	3000	60	szt.

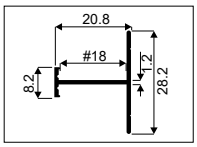

Szczotki **ODBOJOWE**

Szersza oferta w rozdziale „Pozostałe akcesoria meblowe”

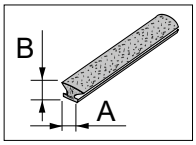

INDEKS	KOLOR	A (mm)	B (mm)	MONTAŻ	DŁUGOŚĆ ROLKI	OPAK. ZBIORCZE
20020-SV	SZARA	4,8	4	bez kleju	550 mb	4 rolki
20225-SV	SZARA	4,8	4	bez kleju	100 mb	10 rolek
20023-SV	SZARA	4,8	4	z klejem	550 mb	4 rolki
20228-SV	SZARA	4,8	4	z klejem	100 mb	10 rolek

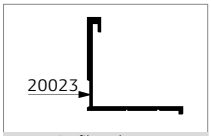

Profil ramkowy **SECRET LINE II**

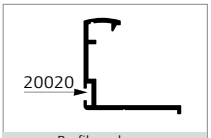

Profil ramkowy **SLIM LINE**

Wkręty **UNIX**

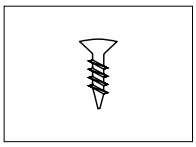

INDEKS	NAZWA	WYMIARY (mm)	ILOŚĆ W OPAK.	OPAK. ZBIORCZE
20108	Wkręty UNIX z łbem stożkowym	3,5 x 16	100 szt.	2000 szt.
20066	Wkręty UNIX podkładkowe	2,5 x 16	100 szt.	2000 szt.

SEVROLL



3D PROJECT

darmowy program do projektowania szuflad



- Doskonałe rozwiązanie do wyliczania formatek do szuflad i prowadnic*
- Intuicyjny interfejs
- Maksimum informacji w jednym miejscu
- Profesjonalne narzędzie dla każdego stolarza

* dotyczy szuflad PLATINIUM - 18 4D Slim, V-BOX 3D Slim, Sevrollbox Slim 3D, Sevrollbox Slim, prowadnic dolnego montażu DXS-3D synchro z miękkim domykiem, prowadnic dolnego montażu DXP-3D synchro z systemem PUSH, prowadnic kulkowych pełnego wysuwu z systemem miękkiego domyku, oraz szafek cargo

Więcej informacji na stronie www.sevroll.pl

www.sevroll.pl

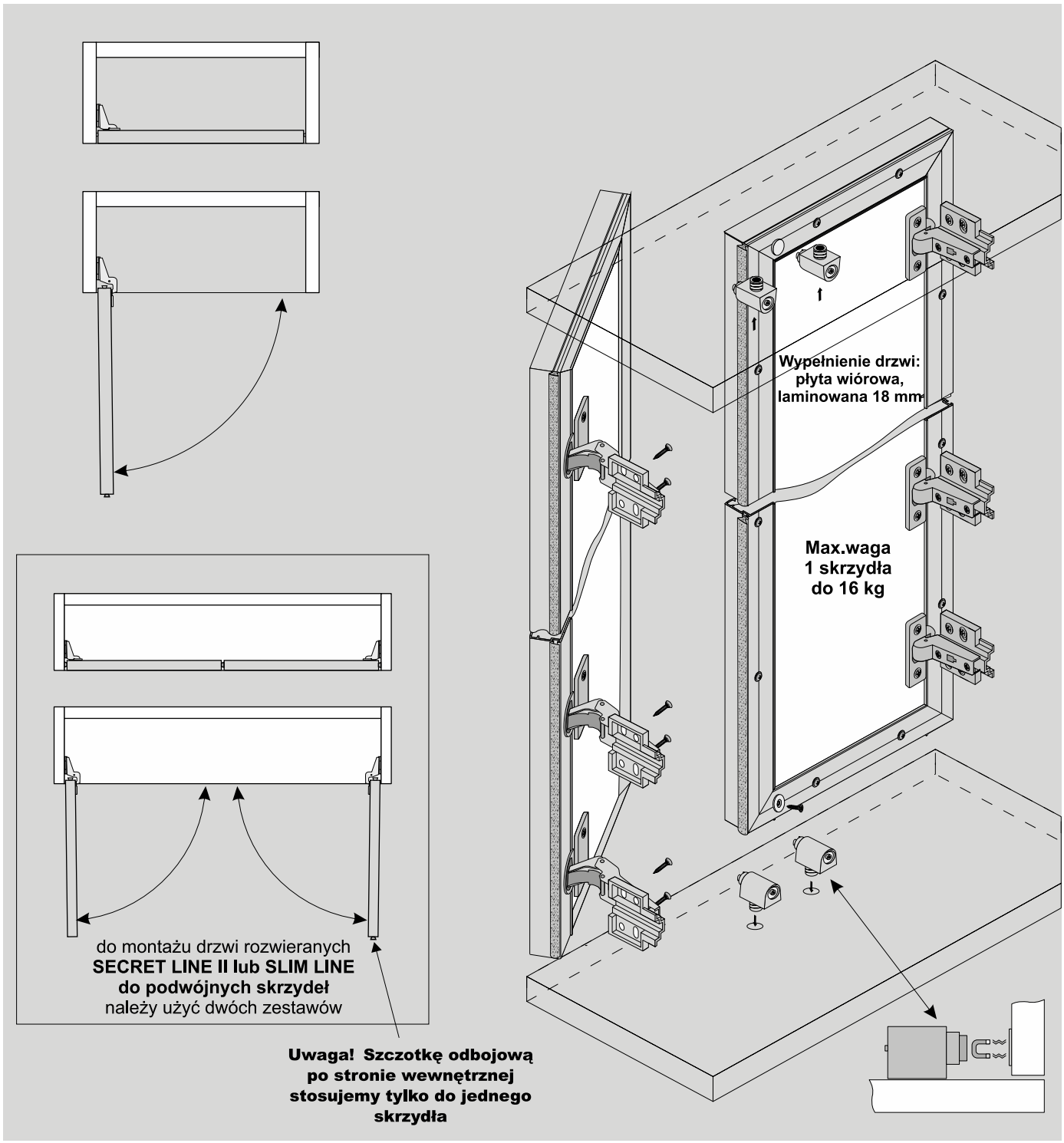

ELEMENTY SKŁADOWE

Profil ramkowy Line
dł.: 2,70 m dł.: 2,70 m
SECRET LINE II SLIM LINE

Zawias wpuszczany rozstaw 45mm ø35 mm zatrzskowy z cichym domykiem
x 4 szt.

Zatrzask magnetyczny
x2

Szczotka odbojowa 4,8 mm x 4 mm
z klejem (SECRET LINE II) **bez kleju** (SLIM LINE)

Wkręty
wkr. 2,5x16 (rączki) x 14 szt.

Światło otworu

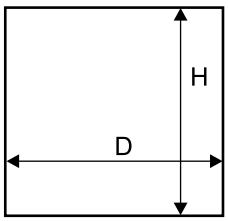

			LINIA SECRET LINE II	LINIA SLIM LINE
			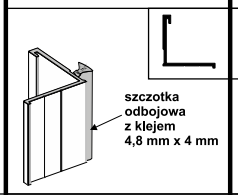	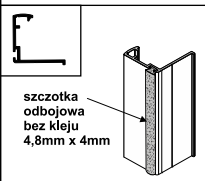
wysokość skrzydła drzwi		- h	h = H - 6 mm	h = H - 6 mm
wysokość płyty		- hp	hp = h - 3 mm	hp = h - 6 mm
fasada z jednym skrzydłem	szerokość skrzydła drzwi	- d	d = D - 6 mm	d = D - 6 mm
fasada z dwoma skrzydłami	szerokość skrzydła drzwi	- d	d = (D - 9 mm) : 2	d = (D - 8 mm) : 2
szerokość płyty		- dp	dp = d - 3 mm	dp = d - 6 mm

Mocowanie prowadnika zawiasu puszkowego

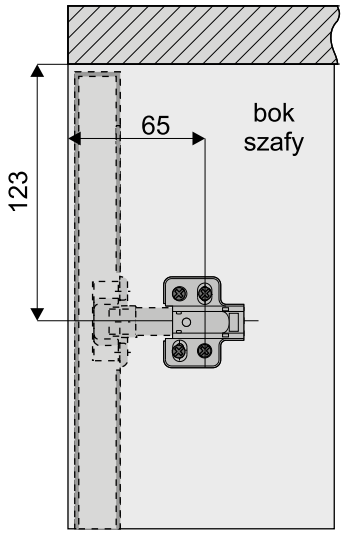

Max. obciążenie:
4 kg na 1 zawias

Ciężar 1 m² płyty wiórowej o grubości 18 mm = 13 kg

Sposób wycinania otworów pod wózki i zawiasy puszkowe

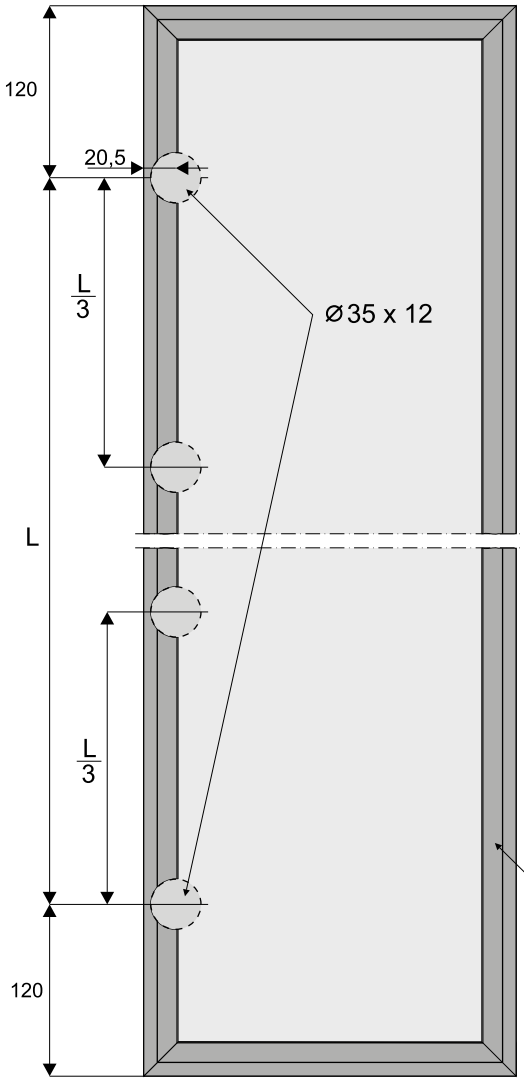

Alternatywnym sposobem (w przypadku braku możliwości wycięcia w profilu aluminiowym otworów Ø 35) jest rozwiązanie przedstawione na rysunku poniżej

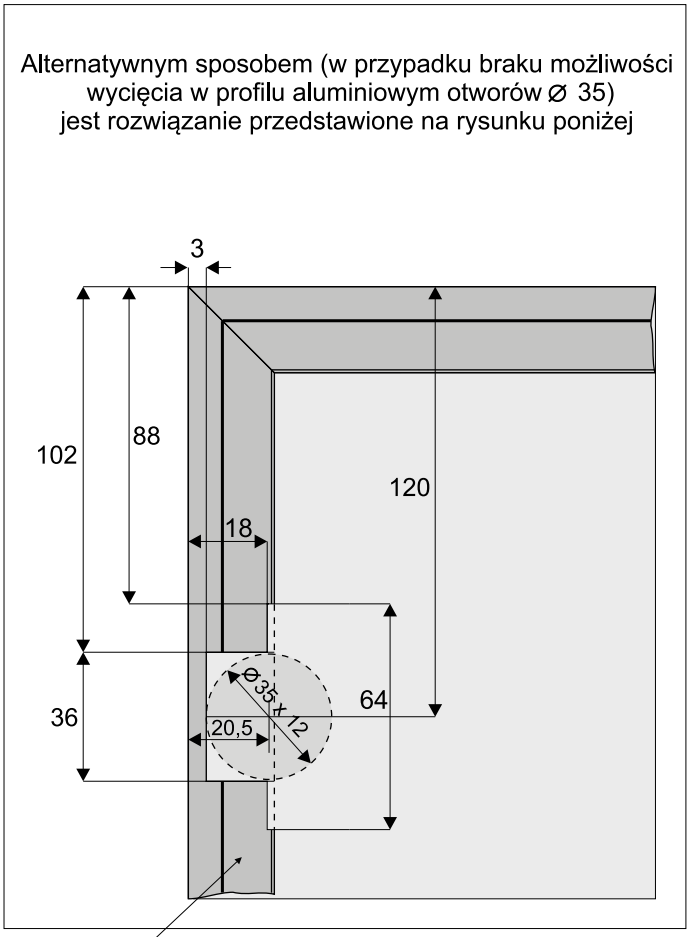

profil ramkowy SECRET LINE II lub SLIM LINE

! **UWAGA!**
Zdejmij folię zabezpieczającą z elementów aluminiowych (rączek, torów, łączników, itp.) przed ich docięciem pod dany wymiar. Zdjęcie folii pozwoli stwierdzić ewentualne wady jakościowe (np. zarysowania).

25 kg | 10 mm płyta | 4 mm lustro | 4,5 mm szyba | parts

SYSTEM **DR 10**

System drzwi rozwieranych



CHARAKTERYSTYKA

Przeznaczenie	**Drzwi rozwierane**
Tor	**Pojedynczy**
Układ jezdny	**Brak**
Prowadzenie górne	**Zawias trzpieniowy**
Prowadzenie dolne	**Zawias trzpieniowy**
Konstrukcja	**Ramowa**
Grubość wypełnienia	**10 mm**
Rodzaj wypełnienia	**Płyta 10 mm, szyba 4,5 mm lub lustro 4 mm**
Max. obciążenie skrzydła	**25 kg**
Max. długość rączki	**2700 mm**
Szczotki odbojowe	**Tak**
Szczotki przeciwkurzowe	**Brak**
Program sprzedażowy	**Poszczególne części dostępne oddzielnie**
Dekorowanie	**Brak**

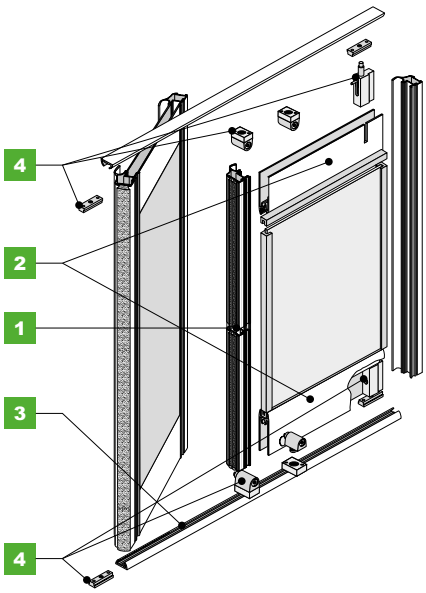

ZASTOSOWANIE

Drzwi rozwierane, zabudowa wnęk, garderoby, szafy, drzwi meblowe

1 Rączka **10-ka II**

10 mm płyta | 4 mm lustro | 4,5 mm szyba

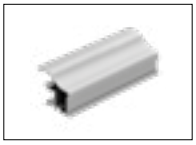

INDEKS	KOLOR	DŁUGOŚĆ (mm)	OPAK. ZBIORCZE	JEDN. MIARY
02287	SREBRNY	2700	20	szt.
02286	JASNY BRĄZ	2700	20	szt.

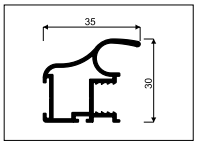

2 Listwa pozioma dolna-DECOR

DECOR | 10 mm płyta | 4 mm lustro | 4,5 mm szyba



INDEKS	KOLOR	DŁUGOŚĆ (mm)	OPAK. ZBIORCZE	JEDN. MIARY
00161	SREBRNY	1700	12	szt.
00152	JASNY BRĄZ	1700	12	szt.
00162	SREBRNY	2350	12	szt.
00153	JASNY BRĄZ	2350	12	szt.
00163	SREBRNY	3000	12	szt.
00155	JASNY BRĄZ	3000	12	szt.

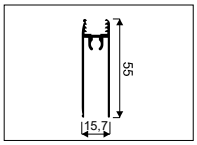

3 Tor **FIRST**



INDEKS	KOLOR	DŁUGOŚĆ (mm)	OPAK. ZBIORCZE	JEDN. MIARY
00910	SREBRNY	1200	60	szt.
00901	JASNY BRĄZ	1200	60	szt.
00911	SREBRNY	1800	60	szt.
00902	JASNY BRĄZ	1800	60	szt.
00912	SREBRNY	3000	60	szt.
00903	JASNY BRĄZ	3000	60	szt.
02903	SREBRNY	3600	60	szt.
02902	JASNY BRĄZ	3600	60	szt.

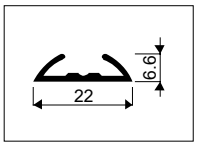

4 Zestaw do drzwi rozwieranych **ZR-10**

10 mm płyta | 4 mm lustro | 4,5 mm szyba



INDEKS ZESTAWU: 10023-SV		
ELEMENTY SKŁADOWE	DO 2 SKRZYDEŁ	OPAK. ZBIORCZE
Zawias górny	1 szt.	24 kpl.
Zawias dolny	1 szt.	
Gniazdo zawiasu	2 szt.	
Podkładka dystansowa	2 szt.	
Zatrzask magnetyczny	2 szt.	
Wkręty	1 kpl.	
Klucz imbusowy 2	1 szt.	
Instrukcja montażu	1 szt.	



Łącznik **H10**

10 mm płyta | 4 mm lustro | 4,5 mm szyba



INDEKS	KOLOR	DŁUGOŚĆ (mm)	OPAK. ZBIORCZE	JEDN. MIARY
00207	SREBRNY	3000	30	szt.
00204	JASNY BRĄZ	3000	30	szt.

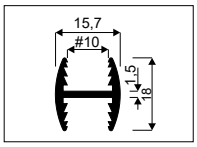

Łącznik **H10-DECOR**

DECOR | 10 mm płyta | 4 mm lustro | 4,5 mm szyba

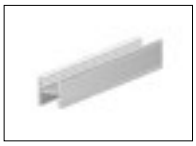

INDEKS	KOLOR	DŁUGOŚĆ (mm)	OPAK. ZBIORCZE	JEDN. MIARY
01617	SREBRNY	3000	30	szt.
01616	JASNY BRĄZ	3000	30	szt.

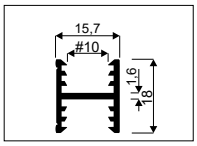

Łącznik **H30-DECOR**

DECOR | 10 mm płyta | 4 mm lustro | 4,5 mm szyba



INDEKS	KOLOR	DŁUGOŚĆ (mm)	OPAK. ZBIORCZE	JEDN. MIARY
00222	SREBRNY	3000	20	szt.
00219	JASNY BRĄZ	3000	20	szt.

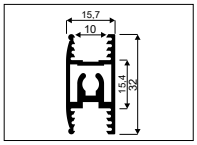

Szczotka **ODBOJOWA**

i *Szersza oferta w rozdziale „Pozostałe akcesoria meblowe”*

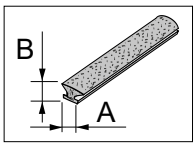

INDEKS	KOLOR	A (mm)	B (mm)	MONTAŻ	DŁUGOŚĆ ROLKI	OPAK. ZBIORCZE
20094-SV	SZARA	14	4	bez kleju	200 mb	4 rolki
20224-SV	SZARA	14	4	bez kleju	50 mb	10 rolek

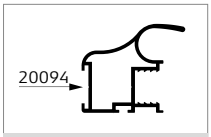

Rączka **10-ka II**

Uszczelka **BEZBARWNA SYMETRYCZNA**

i *Szersza oferta w rozdziale „Pozostałe akcesoria meblowe”*

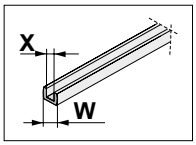

INDEKS	W (mm)	X (mm)	OPAK. ZBIORCZE	JEDN. MIARY
20031-SV	10	4	100	mb
20032-SV	10	4,5	100	mb
20033-SV	10	6	100	mb
20171	10,1	8	125	mb

BLACHOWKRĘT

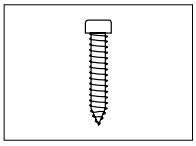

INDEKS	WYMIARY (mm)	ILOŚĆ W OPAK.	OPAK. ZBIORCZE
20001	6,3 x 32	1 szt.	2000 szt.

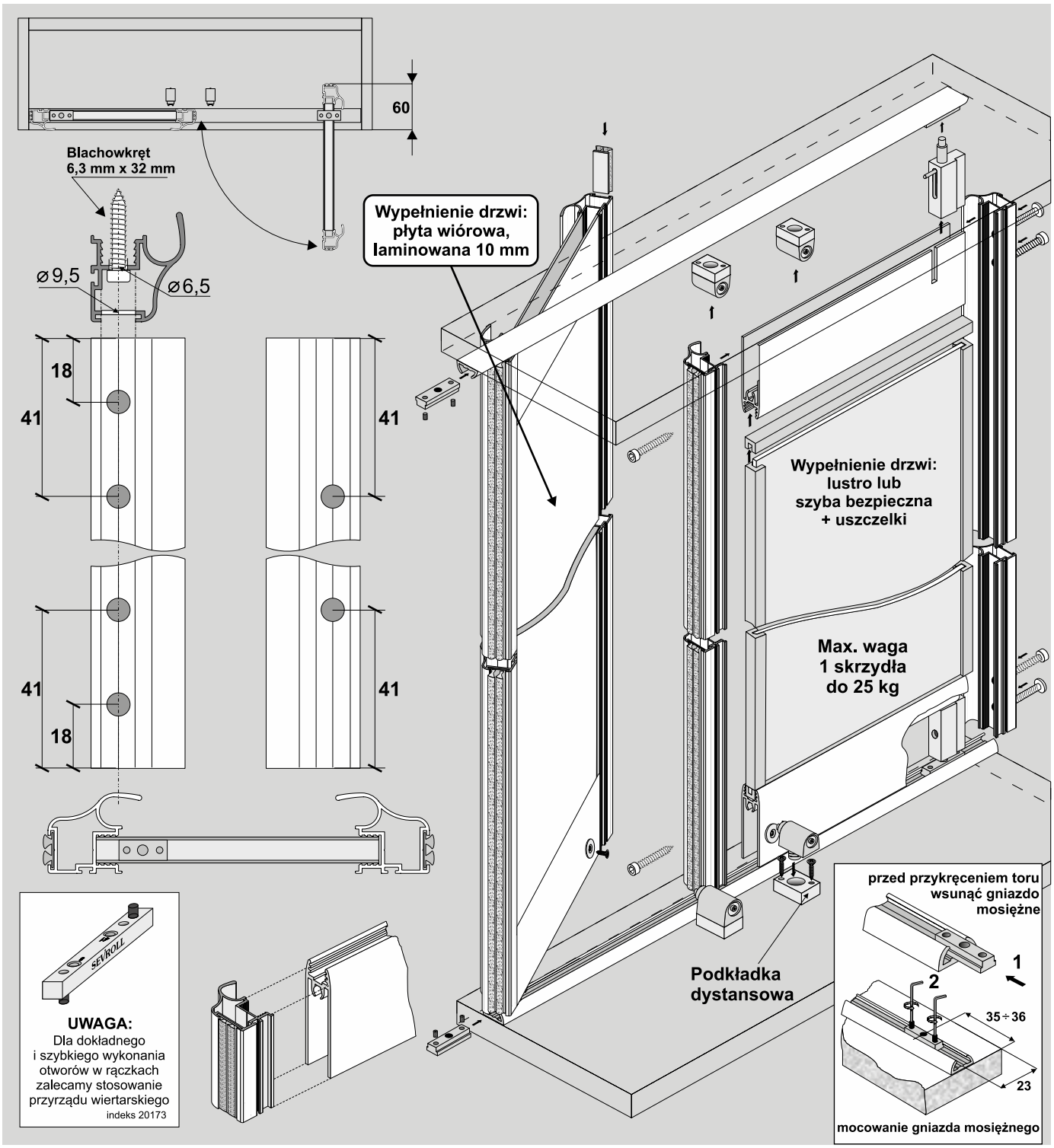

ELEMENTY SKŁADOWE

Rączka 10-ka II

dł.: 2,70 m

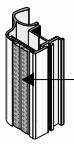

szczotka odbojowa bez kleju 14 x 4 mm

Zestaw do drzwi rozwieranych ZR-10

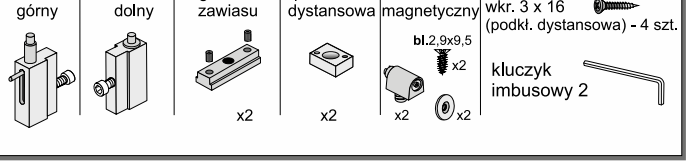

Listwa pozioma dolna-Decor 10

dł.: 1,70 m, 2,35 m, 3,00 m

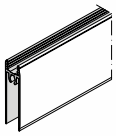

Tor First

dł.: 1,20 m, 1,80 m, 3,00 m, 3,60 m

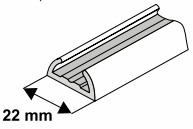

Przy zakupie poszczególnych elementów do montażu należy pamiętać o blachowkrętach (4 szt. / 1 skrzydło), a w przypadku drzwi z szybą lub lustrem – dodatkowo o uszczelkach.

Światło otworu

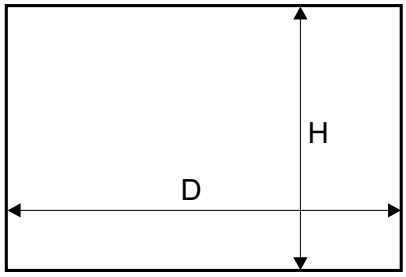

Długość rączki = wysokość skrzydła drzwi

wysokość skrzydła drzwi		- h	h = H - 21 mm
wysokość płyty		- hp	hp = h - 93 mm
fasada z jednym skrzydłem	szerokość skrzydła drzwi	- d	d = D - 5 mm
fasada z dwoma skrzydłami	szerokość skrzydła drzwi	- d	d = (D - 10 mm) : 2
szerokość płyty #10		- dp	dp = d - 36 mm
długość listwy poziomej		- Pz	Pz = d - 53 mm

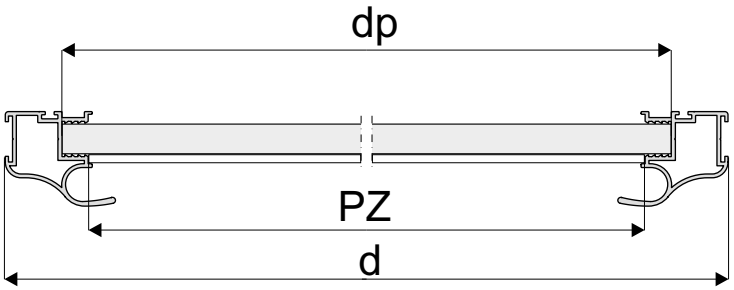

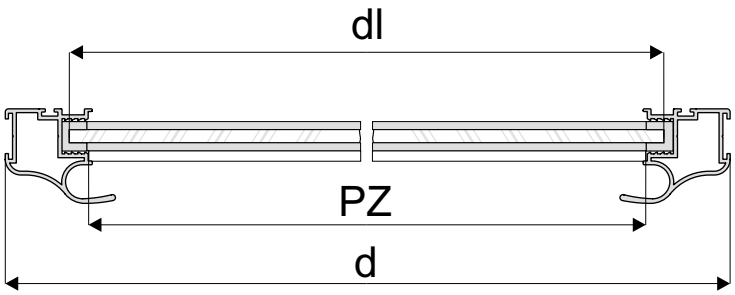

wymiary lustra lub szyby bezpiecznej

wysokość lustra	- hl	hl = hp - 4 mm
szerokość lustra	- dl	dl = dp - 4 mm

Sposób mocowania płyty 10 mm (rys. A) i lustra 4 mm lub szyby bezpiecznej (rys. B)

- w rączce

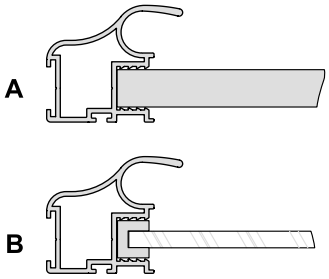

- w listwie poziomej

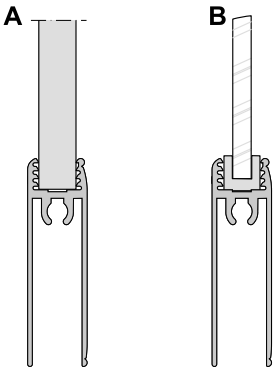

UWAGA!

Lustro użyte na wypełnienie drzwi należy zabezpieczyć folią ochronną. Szyba bezpieczna to szyba klejona obustronnie gładka. Do lustra i szyby stosować uszczelkę.

UWAGA!
Zdejmij folię zabezpieczającą z elementów aluminiowych (rączek, torów, łączników, itp.) przed ich docięciem pod dany wymiar. Zdjęcie folii pozwoli stwierdzić ewentualne wady jakościowe (np. zarysowania).

DECOR

22 kg | 10 mm płyta | 4 mm lustro | 4,5 mm szyba | parts

SYSTEM **DR OXFORD**

System drzwi rozwieranych



CHARAKTERYSTYKA

Przeznaczenie	**Drzwi rozwierane**
Tor	**Brak**
Układ jezdny	**Brak**
Prowadzenie górne	**Zawias trzpieniowy**
Prowadzenie dolne	**Zawias trzpieniowy**
Konstrukcja	**Ramowa**
Grubość wypełnienia	**10 mm**
Rodzaj wypełnienia	**Płyta 10 mm, szyba 4,5 mm lub lustro 4 mm**
Max. obciążenie skrzydła	**22 kg**
Max. długość rączki	**2700 mm**
Szczotki odbojowe	**Tak**
Szczotki przeciwkurzowe	**Brak**
Program sprzedażowy	**Poszczególne części dostępne oddzielnie**
Dekorowanie	**Folia DECOR**

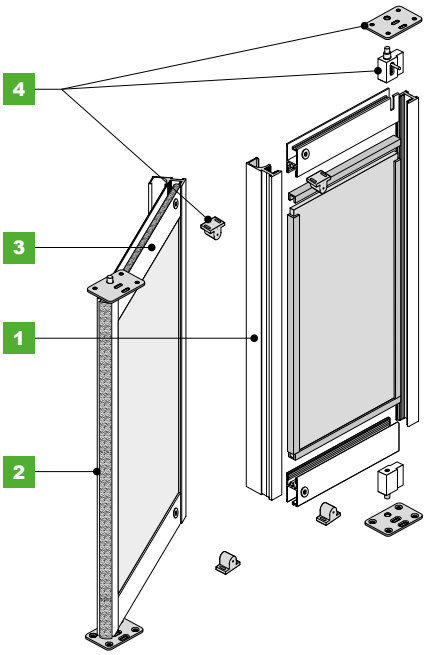

ZASTOSOWANIE

Drzwi rozwierane, drzwi meblowe, biblioteki

1 Rączka **OXFORD**

DECOR | 10 mm płyta | 4 mm lustro | 4,5 mm szyba



INDEKS	KOLOR	DŁUGOŚĆ (mm)	OPAK. ZBIORCZE	JEDN. MIARY
02385	SREBRNY	2700	20	szt.
05816	RAL CZARNY MAT	2700	20	szt.

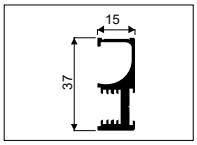

2 Profil boczny **OXFORD**

DECOR | 10 mm płyta | 4 mm lustro | 4,5 mm szyba



INDEKS	KOLOR	DŁUGOŚĆ (mm)	OPAK. ZBIORCZE	JEDN. MIARY
02388	SREBRNY	2700	20	szt.
05817	RAL CZARNY MAT	2700	20	szt.

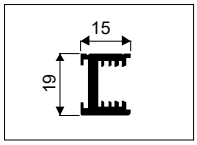

3 Listwa pozioma **OXFORD**

DECOR | 10 mm płyta | 4 mm lustro | 4,5 mm szyba



INDEKS	KOLOR	DŁUGOŚĆ (mm)	OPAK. ZBIORCZE	JEDN. MIARY
02391	SREBRNY	1600	12	szt.
05818	RAL CZARNY MAT	1600	12	szt.

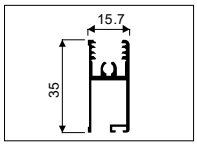

4 Zestaw do drzwi rozwieranych **ZR OXFORD**

10 mm płyta | 4 mm lustro | 4,5 mm szyba



INDEKS ZESTAWU: 10100-SV		
ELEMENTY SKŁADOWE	DO 1 SKRZYDŁA	OPAK. ZBIORCZE
Zawias górny	1 szt.	24 kpl.
Zawias dolny	1 szt.	
Gniazdo zawiasu	2 szt.	
Zatrzask magnetyczny	2 szt.	
Wkręty	1 kpl.	
Instrukcja montażu	1 szt.	

Łącznik **H10-DECOR**

DECOR | 10 mm płyta | 4 mm lustro | 4,5 mm szyba

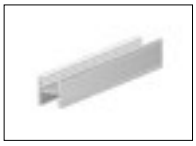

INDEKS	KOLOR	DŁUGOŚĆ (mm)	OPAK. ZBIORCZE	JEDN. MIARY
01617	SREBRNY	3000	30	szt.

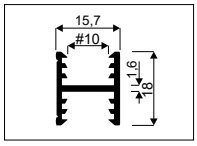

Łącznik **H30-DECOR**

DECOR | 10 mm płyta | 4 mm lustro | 4,5 mm szyba



INDEKS	KOLOR	DŁUGOŚĆ (mm)	OPAK. ZBIORCZE	JEDN. MIARY
00222	SREBRNY	3000	20	szt.
03606	RAL CZARNY MAT	3000	20	szt.

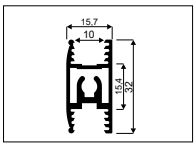

Szczotki **ODBOJOWE**

i *Szersza oferta w rozdziale „Pozostałe akcesoria meblowe”*

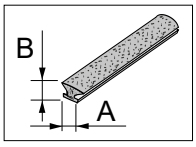

INDEKS	KOLOR	A (mm)	B (mm)	MONTAŻ	DŁUGOŚĆ ROLKI	OPAK. ZBIORCZE
20021-SV	SZARA	4,8	6	bez kleju	400 mb	4 rolki
20094-SV	SZARA	14	4	bez kleju	200 mb	4 rolki
20224-SV	SZARA	14	4	bez kleju	50 mb	10 rolek
20334-SV	CZARNA	14	4	bez kleju	50 mb	10 rolek
20158-SV	SZARA	14	6	bez kleju	150 mb	4 rolki

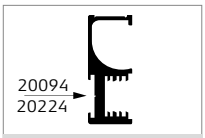

Rączka **OXFORD**

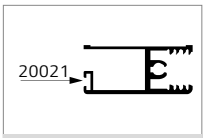

Listwa pozioma **OXFORD**

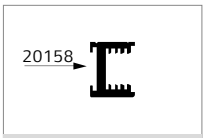

Profil boczny **OXFORD**

Uszczelka **BEZBARWNA SYMETRYCZNA**

i *Szersza oferta w rozdziale „Pozostałe akcesoria meblowe”*

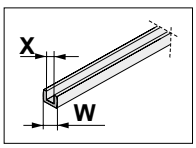

INDEKS	W (mm)	X (mm)	OPAK. ZBIORCZE	JEDN. MIARY
20031-SV	10	4	100	mb
20032-SV	10	4,5	100	mb
20033-SV	10	6	100	mb
20171	10,1	8	125	mb

SYSTEM
DR OXFORD

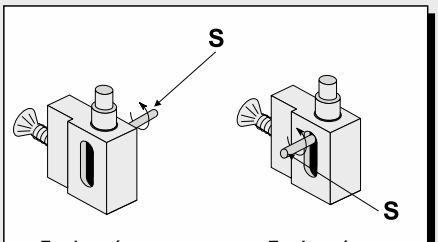

Zawias górny w lewym skrzydle drzwi

Zawias górny w prawym skrzydle drzwi

UWAGA!!!

Zawias górny może być mocowany w lewym lub prawym skrzydle drzwi, po odpowiednim przełożeniu sworznia (S).

Aby przełożyć sworzeń zawiasu górnego **S** należy odkręcić sworzeń, a następnie wkręcić z przeciwnej strony korpusu.

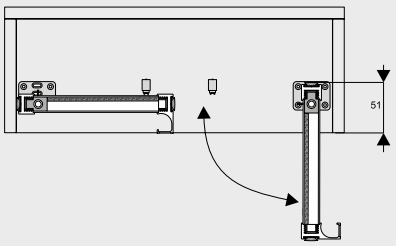

wycięcie pod zawias górny i dolny w listwie poziomej OXFORD

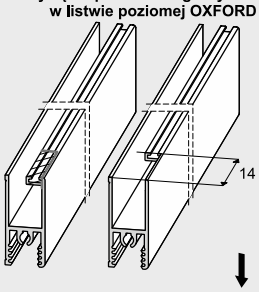

wycięcie pod sworzeń zawiasu górnego w listwie poziomej OXFORD

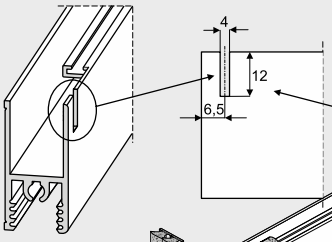

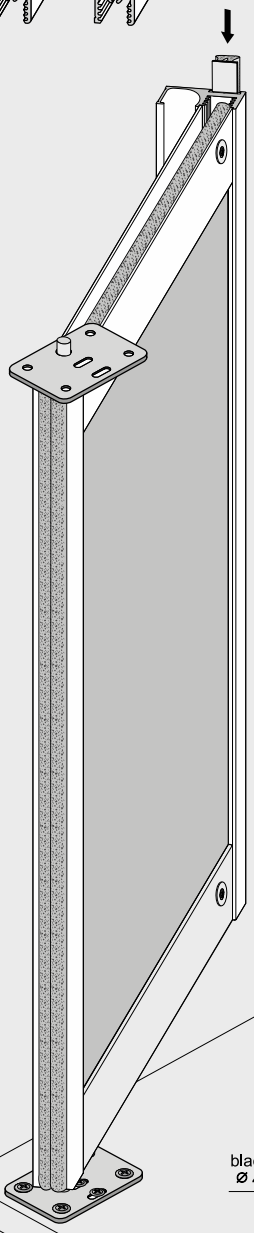





Wypełnienie drzwi: szyba bezpieczna 4,5 mm + uszczelki

Max. waga 1 skrzydła do 22 kg

montaż gniazda zawiasu (góra/dół)

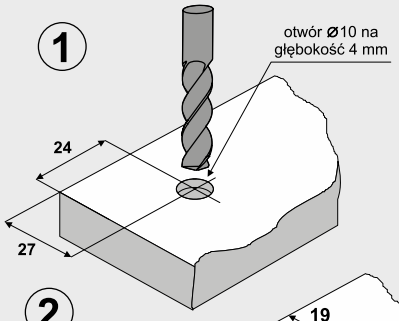

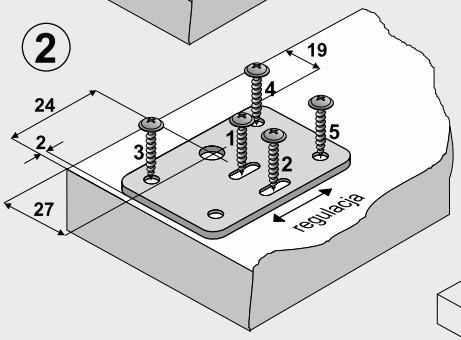

1. wkręcić wkręty **1 i 2** - w razie potrzeby wyregulować skrzydła

2. zablokować gniazdo wkrętami **3**,**4** i **5**

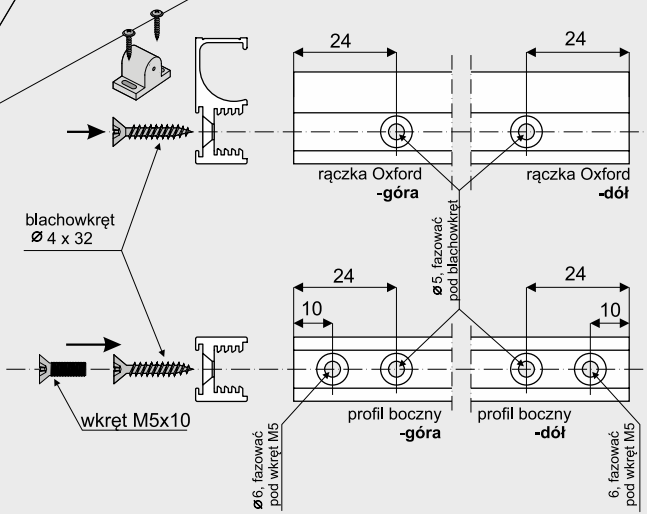

ELEMENTY SKŁADOWE

Rączka OXFORD

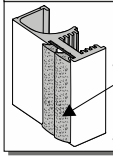

szczotka odbojowa bez kleju 14 mm x 4 mm lub szczotka odbojowa bez kleju 14 mm x 6 mm

profil boczny OXFORD



szczotka odbojowa bez kleju 14 mm x 6 mm

listwa pozioma OXFORD

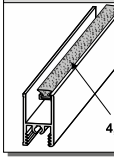

szczotka odbojowa bez kleju 4,8 mm x 6 mm

Zestaw do drzwi rozwieranych **ZR OXFORD**

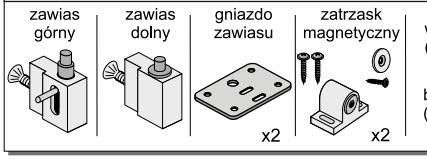

wkr. 2,5 x 16 (gniazdo zawiasu) - 10 szt.

blachowkręt 4,2 x 32 (montaż ramy) - 4 szt.

Światło otworu

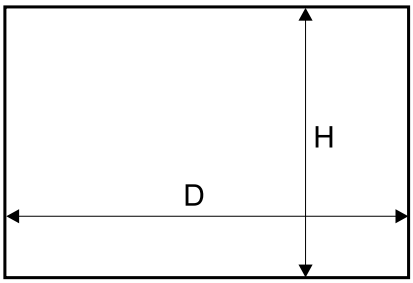

Długość rączki = wysokość skrzydła drzwi

wysokość skrzydła drzwi - h		h = H - 10 mm
wysokość szyby - hs		hs = h - 59 mm
fasada z jednym skrzydłem	szerokość skrzydła drzwi - d	d = D - 8 mm
fasada z dwoma skrzydłami	szerokość skrzydła drzwi - d	d = (D - 13 mm) : 2
szerokość szyby - ds		ds = d - 16 mm
długość listwy poziomej - Pz		Pz = d - 27,5 mm

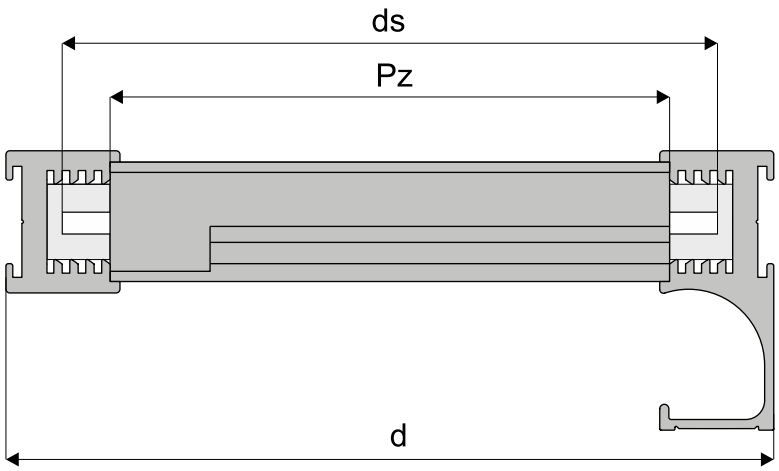

Sposób mocowania szyby bezpiecznej w profilach OXFORD

profile pionowe

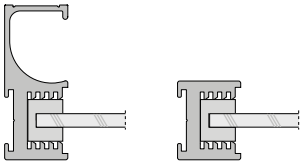

listwa pozioma

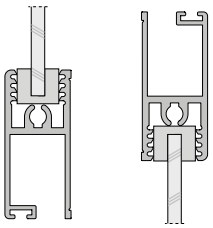

WAŻNE INFORMACJE

- **w fasadzie z jednym skrzydłem, zarówno w profilu bocznym, jak i rączce OXFORD stosujemy szczotkę 14 x 6,**
- **w fasadzie z dwoma skrzydłami szczotkę 14 x 6 stosujemy w profilu bocznym, natomiast w rączce szczotkę 14 x 4**

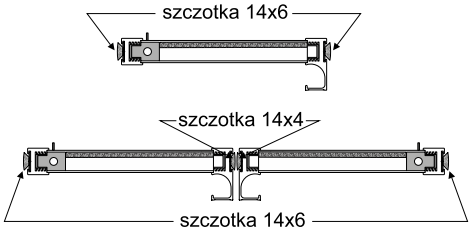

- **szczotkę 4,8 x 6 zaleca się wsunąć w listwę poziomą przed skręceniem skrzydła**
- **profile systemu OXFORD przystosowane są do oklejania folią dekoracyjną**

! **UWAGA!**
Zdejmij folię zabezpieczającą z elementów aluminiowych (rączek, torów, łączników, itp.) przed ich docięciem pod dany wymiar.
Zdjęcie folii pozwoli stwierdzić ewentualne wady jakościowe (np. zarysowania).

8 kg | 4 mm lustro | 4,5 mm szyba | parts

SYSTEM **DR FRAME**

System drzwi rozwieranych



CHARAKTERYSTYKA

Przeznaczenie	**Drzwi rozwierane**
Tor	**Brak**
Mocowanie	**Zawias zatrzaskowy z cichym domykiem**
Konstrukcja	**Ramowa**
Grubość wypełnienia	**4 mm**
Rodzaj wypełnienia	**Szyba 4 mm lub lustro 4 mm**
Max. obciążenie skrzydła	**8 kg przy 2 zawiasach**
Max. długość rączki	**4000 mm**
Szczotki odbojowe	**Brak**
Szczotki przeciwkurzowe	**Brak**
Program sprzedażowy	**Poszczególne części dostępne oddzielnie**
Dekorowanie	**Brak**

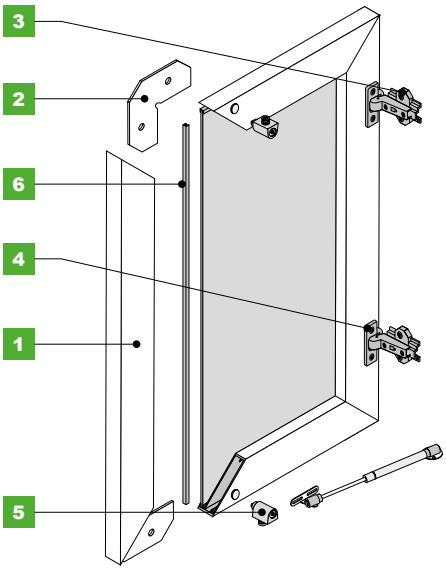

ZASTOSOWANIE

Meble skrzynkowe, zabudowa wnęk, garderoby, szafy

1 Profil ramkowy **S01 II**

4 mm lustro | 4,5 mm szyba

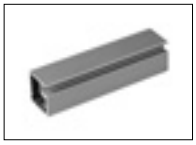

INDEKS	KOLOR	DŁUGOŚĆ (mm)	OPAK. ZBIORCZE	JEDN. MIARY
04187	SREBRNY	4000	24	szt.
04321-Y	JASNY BRĄZ SZCZOTK.	4000	24	szt.
05819	CZARNY	4000	24	szt.
06207	CZARNY LAK. STRUKT.	4000	24	szt.
06111	ZŁOTY/MOSIĄDZ	4000	24	szt.

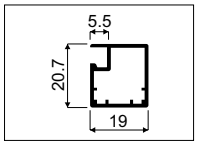

1b Profil ramkowy **S02 II**

4 mm lustro | 4,5 mm szyba

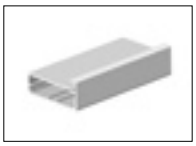

INDEKS	KOLOR	DŁUGOŚĆ (mm)	OPAK. ZBIORCZE	JEDN. MIARY
04193	SREBRNY	4000	12	szt.
04322-Y	JASNY BRĄZ SZCZOTK.	4000	12	szt.
06058	CZARNY	4000	12	szt.
06118	ZŁOTY/MOSIĄDZ	4000	12	szt.

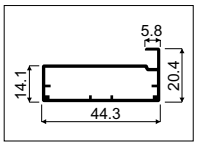

1c Profil ramkowy **S03 II**

4 mm lustro | 4,5 mm szyba

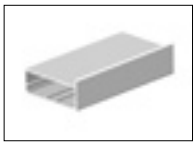

INDEKS	KOLOR	DŁUGOŚĆ (mm)	OPAK. ZBIORCZE	JEDN. MIARY
04189	SREBRNY	4000	12	szt.
04229-Y	JASNY BRĄZ SZCZOTK.	4000	12	szt.
05820	CZARNY	4000	12	szt.
06112	ZŁOTY/MOSIĄDZ	4000	12	szt.

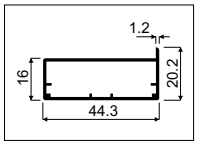

1d Profil ramkowy **S04 II**

4 mm lustro | 4,5 mm szyba



INDEKS	KOLOR	DŁUGOŚĆ (mm)	OPAK. ZBIORCZE	JEDN. MIARY
04192	SREBRNY	4000	12	szt.
04254-Y	JASNY BRĄZ SZCZOTK.	4000	12	szt.
06661	CZARNY	4000	12	szt.
06117	ZŁOTY/MOSIĄDZ	4000	12	szt.

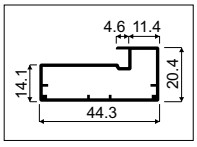

1e Profil ramkowy **S05**

4 mm lustro | 4,5 mm szyba



INDEKS	KOLOR	DŁUGOŚĆ (mm)	OPAK. ZBIORCZE	JEDN. MIARY
06470	SREBRNY	4000	12	szt.
06471	CZARNY	4000	12	szt.
06472	RAL BIAŁY MAT	4000	12	szt.

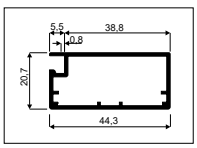

1e

Profil ramkowy **S06**

4 mm lustro | 4,5 mm szyba



INDEKS	KOLOR	DŁUGOŚĆ (mm)	OPAK. ZBIORCZE	JEDN. MIARY
06473	SREBRNY	4000	12	szt.
06474	CZARNY	4000	12	szt.

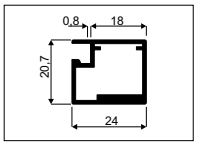

Profil uchwytowy **010**

4 mm lustro | 4,5 mm szyba

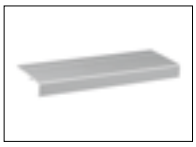

INDEKS	KOLOR	DŁUGOŚĆ (mm)	OPAK. ZBIORCZE	JEDN. MIARY
04212	SREBRNY	3000	40	szt.
04211-Y	JASNY BRĄZ SZCZOTK.	3000	40	szt.

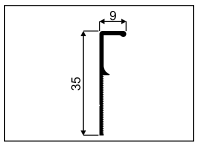

Profil uchwytowy **011**

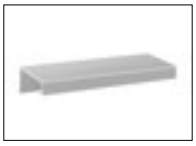

INDEKS	KOLOR	DŁUGOŚĆ (mm)	OPAK. ZBIORCZE	JEDN. MIARY
04214	SREBRNY	3000	40	szt.
04213-Y	JASNY BRĄZ SZCZOTK.	3000	40	szt.

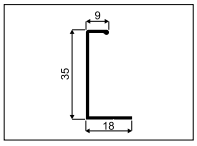

Profil uchwytowy **012**

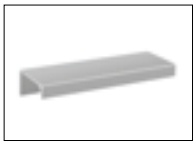

INDEKS	KOLOR	DŁUGOŚĆ (mm)	OPAK. ZBIORCZE	JEDN. MIARY
04216	SREBRNY	3000	40	szt.
04215-Y	JASNY BRĄZ SZCZOTK.	3000	40	szt.
06729	CZARNY LAK. STRUKT.	3000	40	szt.

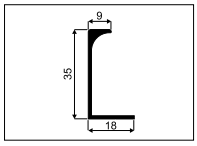

Profil uchwytowy **013**

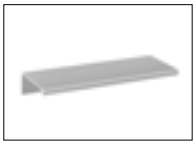

INDEKS	KOLOR	DŁUGOŚĆ (mm)	OPAK. ZBIORCZE	JEDN. MIARY
04218	SREBRNY	3000	40	szt.
04217-Y	JASNY BRĄZ SZCZOTK.	3000	40	szt.

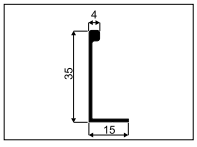

Łącznik **H04 do profili ramkowych S01 i S05**

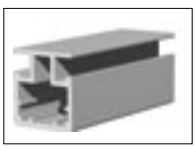

INDEKS	KOLOR	DŁUGOŚĆ (mm)	OPAK. ZBIORCZE	JEDN. MIARY
06481	SREBRNY	3000	12	szt.
06482	CZARNY	3000	12	szt.

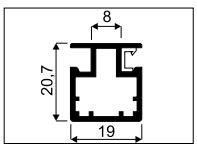

2a



Kątownik montażowy **S01**

i *Sprzedawany w komplecie z wkrętami*

INDEKS	KOLOR	WYMIARY (mm)	OPAK. ZBIORCZE	JEDN. MIARY
20008	SREBRNY	16 x 45	1000	kpl.

2b

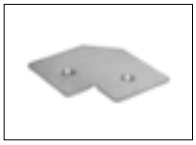

Kątownik montażowy
S02, S03, S04, S05

i *Sprzedawany w komplecie z wkrętami*

INDEKS	KOLOR	WYMIARY (mm)	OPAK. ZBIORCZE	JEDN. MIARY
20010	SREBRNY	40 x 60	250	kpl.



Listwa montażowa
S01, S02, S03L, S04, S05

INDEKS	KOLOR	WYMIARY (mm)	DŁUGOŚĆ (mm)	OPAK. ZBIORCZE	JEDN. MIARY
06479	SREBRNY	14 x 50	3000	12	szt.
06480	CZARNY	14 x 50	3000	12	szt.
06734-Y	JASNY BRĄZ SZCZOTK.	14 x 50	3000	12	szt.
06735	ZŁOTY/MOSIĄDZ	14 x 50	3000	12	szt.

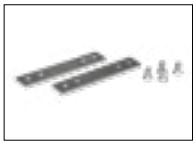

Płaskownik montażowy mały
do profili ramkowych **S01** i **S05** (2 szt.)

INDEKS	WYMIARY (mm)	JEDN. MIARY
06489	16 x 85	kpl.

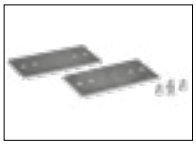

Płasownik montażowy duży
do profili ramkowych **S01, S02, S04, S05** (2 szt.)

INDEKS	WYMIARY (mm)	JEDN. MIARY
06490	41 x 85	kpl.

Zawias **nakładany niewidoczny SECRET**
do ramek aluminiowych i drzwi drewnianych
z miękkim domykiem (zestaw 2 szt.)



- Zestaw zawiera 2 zawiasy i kpl. wkrętów.
- Współpracuje z profilem ramkowym S06 Sevroll.

INDEKS	KOLOR	OPAK. ZBIORCZE	JEDN. MIARY
223267	SREBRNY	24	kpl.
223266	CZARNY METALICZNY	24	kpl.

Zawias **NAKŁADANY 3D** do ramek aluminiowych zatrzaskowy
z cichym domykiem (zestaw 2 szt.)



INDEKS	KOLOR	OPAK. ZBIORCZE	JEDN. MIARY
223222	SREBRNY	50	kpl.
223225	CZARNY METALICZNY	50	kpl.

Zawias **POŁÓWKOWY 3D** do ramek aluminiowych zatrzaskowy
z cichym domykiem (zestaw 2 szt.)



INDEKS	KOLOR	OPAK. ZBIORCZE	JEDN. MIARY
223223	SREBRNY	25	kpl.
223226	CZARNY METALICZNY	25	kpl.

Zawias **WPUSZCZANY 3D** do ramek aluminiowych zatrzaskowy
z cichym domykiem (zestaw 2 szt.)



INDEKS	KOLOR	OPAK. ZBIORCZE	JEDN. MIARY
223224	SREBRNY	25	kpl.
223227	CZARNY METALICZNY	25	kpl.

- Zestaw zawiera 2 zawiasy, 2 prowadniki z regulacją wysokości i kpl. zaślepek.
- Wygodna regulacja w trzech płaszczyznach.
- Współpracuje z profilem ramkowym S01 Sevroll.

4d



Zawias **NAKŁADANY**, rozstaw 45 mm ø35 mm – zatrzaskowy z cichym domykiem (2 szt.)

i *Szersza oferta w rozdziale „Akcesoria meblowe"*

INDEKS	KOLOR	OPAK. ZBIORCZE	JEDN. MIARY
223032	SREBRNY	50	opak.

4e



Zawias **POŁÓWKOWY**, rozstaw 45 mm ø35 mm – zatrzaskowy z cichym domykiem (2 szt.)

i *Szersza oferta w rozdziale „Akcesoria meblowe"*

INDEKS	KOLOR	OPAK. ZBIORCZE	JEDN. MIARY
223033	SREBRNY	50	opak.

4f



Zawias **WPUSZCZANY**, rozstaw 45 mm ø35 mm – zatrzaskowy z cichym domykiem (2 szt.)

i *Szersza oferta w rozdziale „Akcesoria meblowe"*

INDEKS	KOLOR	OPAK. ZBIORCZE	JEDN. MIARY
223034	SREBRNY	50	opak.

5



Zatrzask magnetyczny z podkładką

INDEKS	OPAK. ZBIORCZE	JEDN. MIARY
20120	100	szt.

6

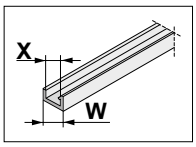

Uszczelka do profili ramkowych
TYP II S01/S02/S04/S05/S06

4 mm lustro 4 mm szyba

INDEKS	KOLOR	W (mm)	X (mm)	OPAK. ZBIORCZE	JEDN. MIARY
20167	SZARA	6	4	100	mb
20421	CZARNA	6	4	200	mb



Wkręt specjalny M5x10 - do profili ramkowych

INDEKS	KOLOR	JEDN. MIARY
20146	srebrny	szt.
06652	czarny	szt.

SYSTEM
DR FRAME



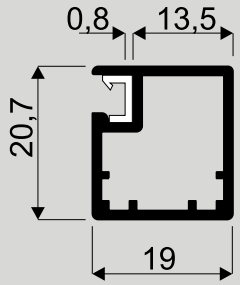

Ramka **S01 II**

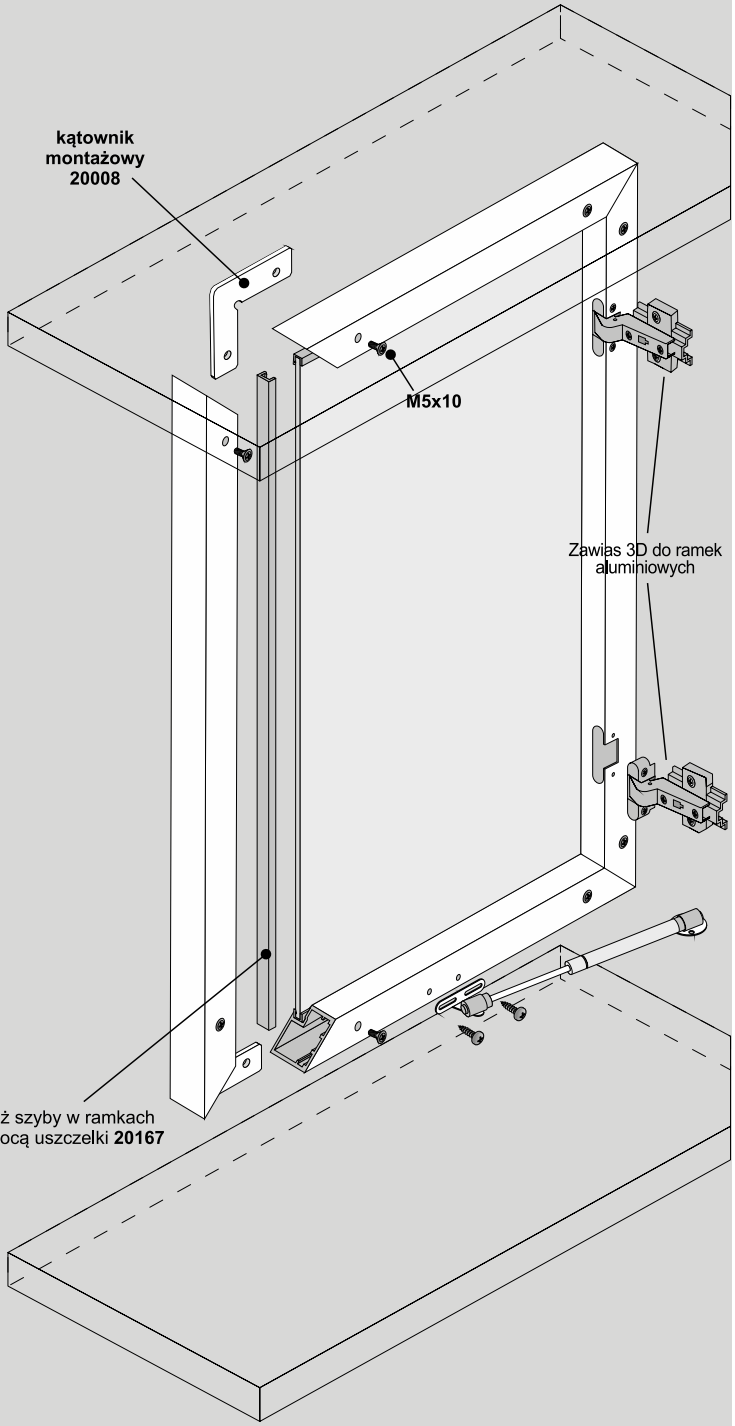

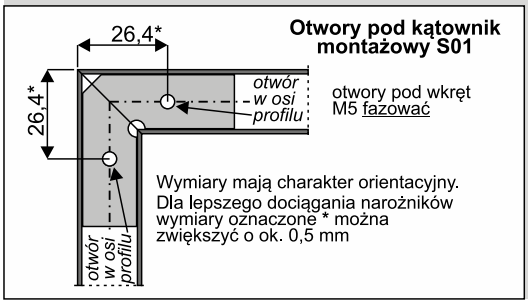

ELEMENTY SKŁADOWE

Profil ramkowy
dł.:4,00m
S01 II

Zawias 3D do ramek aluminiowych
wpuszczany
półwkowy
nakładany

Kątownik montażowy S01 (16x45)
S01
(20008)

Uszczelka do profili ramkowych typ ■ S01, S02, S04, S05, S06
(20167)

Siłownik

UWAGA!
Zdejmij folię zabezpieczającą z elementów aluminiowych (rączek, torów, łączników, itp.) przed ich docięciem pod dany wymiar.
Zdjęcie folii pozwoli stwierdzić ewentualne wady jakościowe (np. zarysowania).

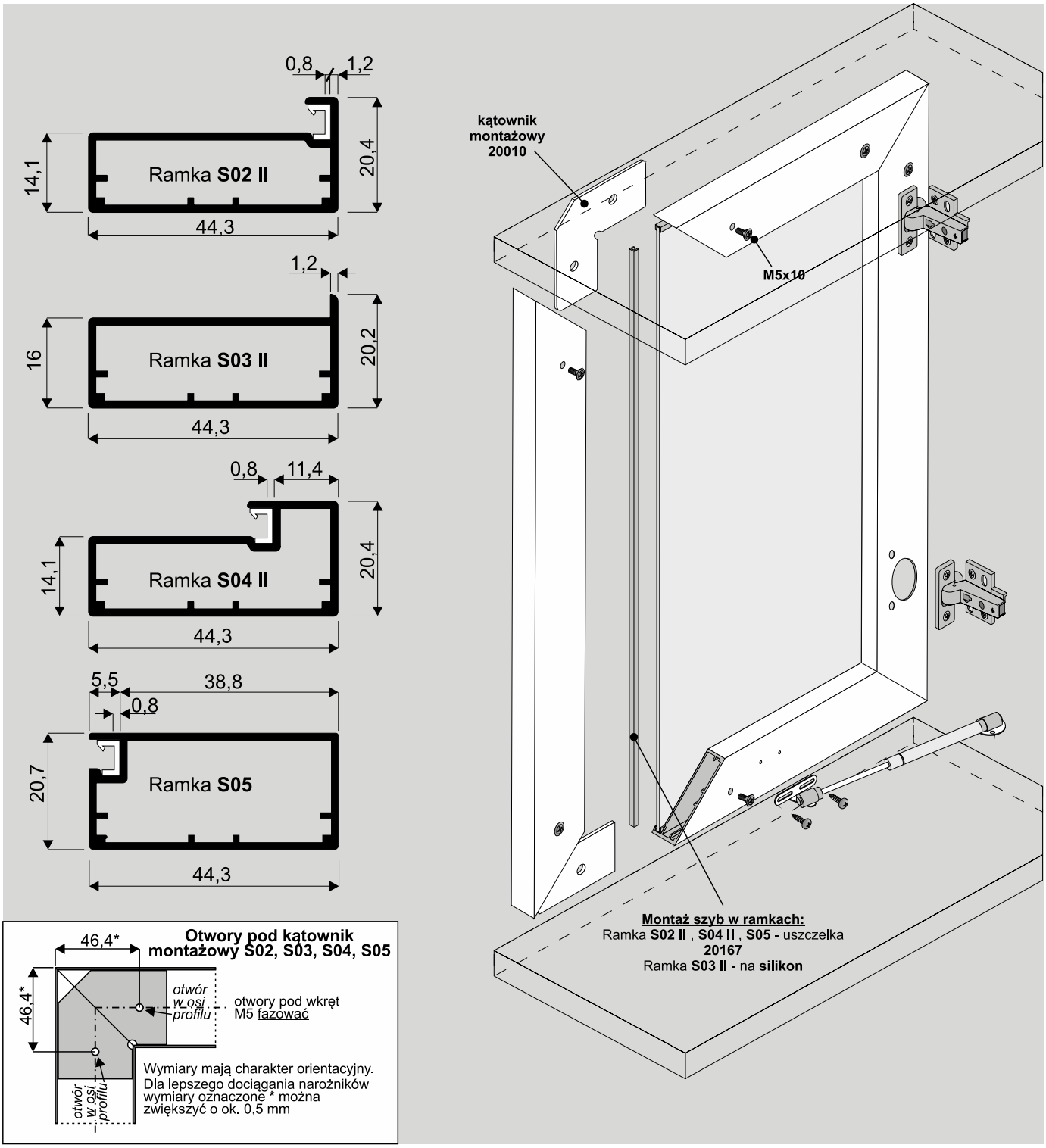

ELEMENTY SKŁADOWE

Profil ramkowy
dł.:4,00m
S02 II S03 II S04 II S05

Zawias zatrzaskowy ø35 z cichym domykiem
x2
1 wpuszczany
2 półwkowy
3 nakładany

Kątownik montażowy S02, S03, S04, S05 (40x60)
S02, S03, S04, S05 (20010)

Uszczelka do profili ramkowych typ II S01, S02, S04, S05, S06
(20167)

Siłownik

UWAGA!
Zdejmij folię zabezpieczającą z elementów aluminiowych (rączek, torów, łączników, itp.) przed ich docięciem pod dany wymiar. Zdjęcie folii pozwoli stwierdzić ewentualne wady jakościowe (np. zarysowania).

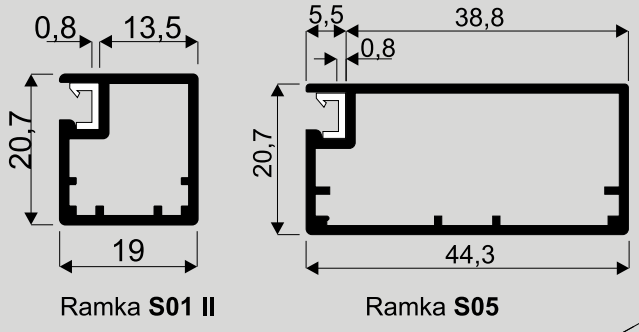

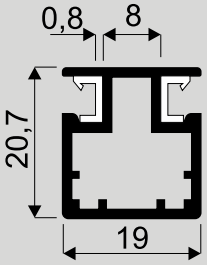

Łącznik H04
do ramki
S01 i **S05**

Montaż łącznika H04 do ramek S01 i S05

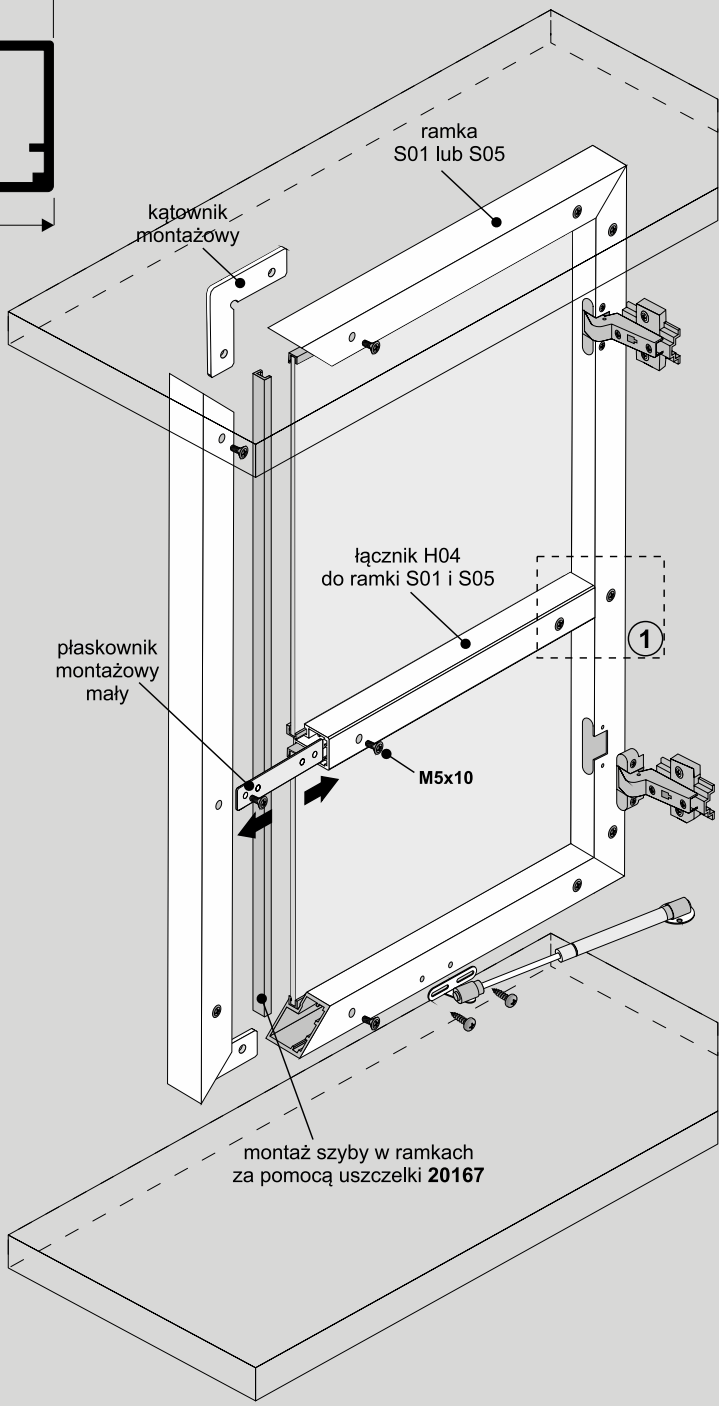

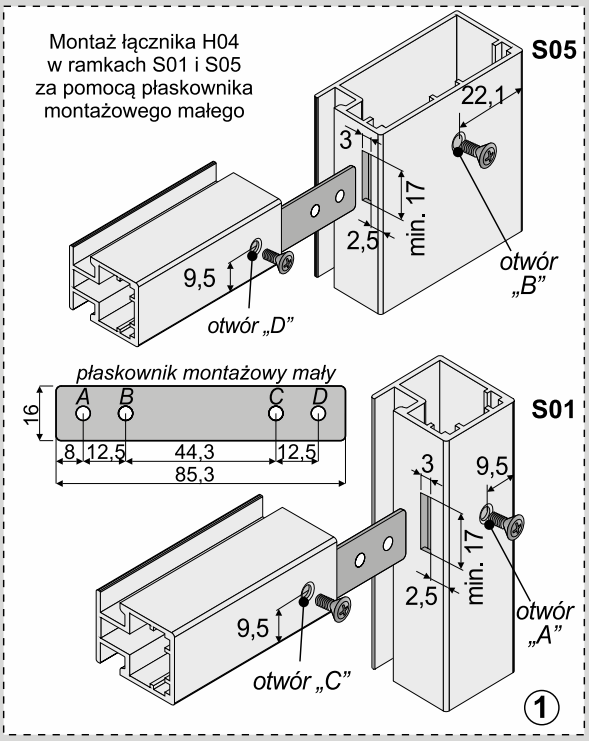

ELEMENTY DODATKOWE

Łącznik H04 do ramek S01 i S05	Płaskownik montażowy mały (16x85)
dł.:3,00m	

UWAGA!
Zdejmij folię zabezpieczającą z elementów aluminiowych (rączek, torów, łączników, itp.) przed ich docięciem pod dany wymiar.
Zdjęcie folii pozwoli stwierdzić ewentualne wady jakościowe (np. zarysowania).

Łączenie listwy montażowej w ramkach S01, S02, S04, S05

Listwa montażowa
S01, S02, S04, S05 (14x50 mm)

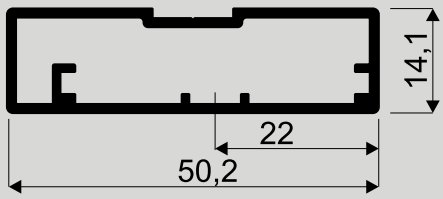

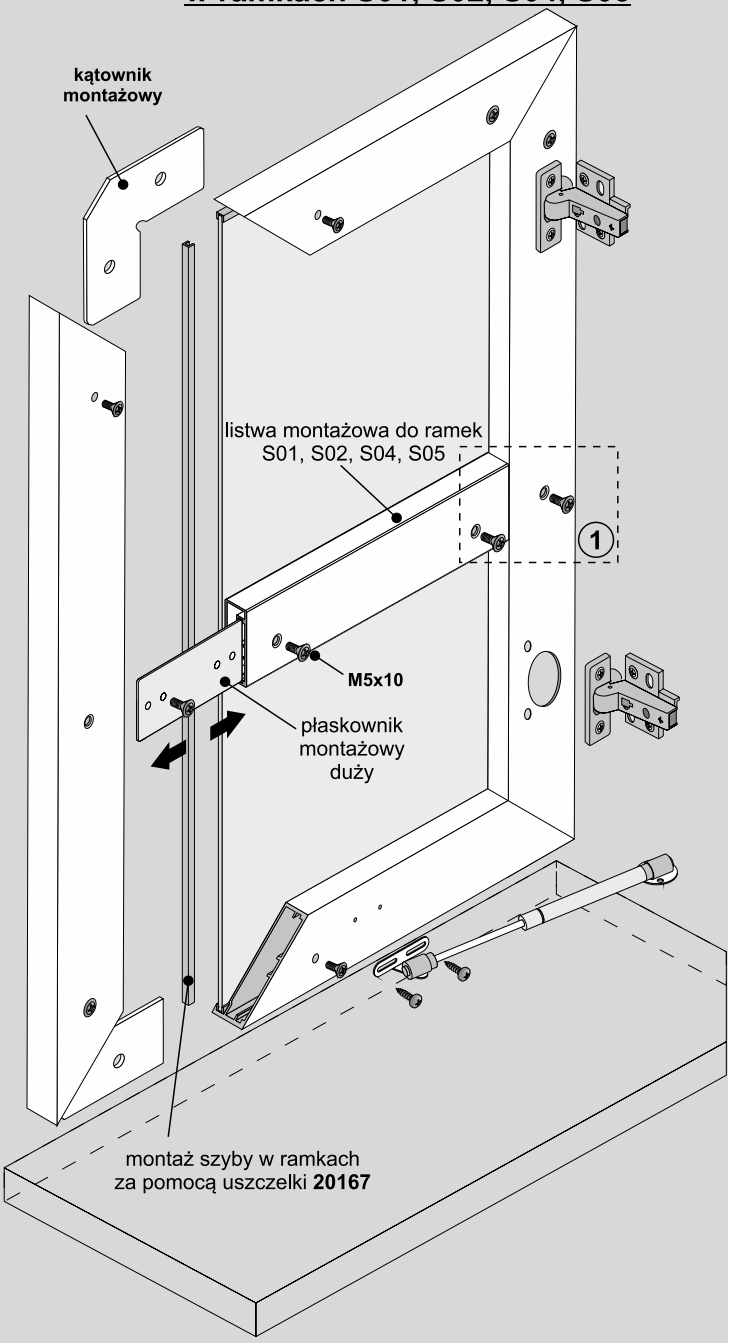

Łączenie listwy montażowej w ramkach S01, S02, S04 i S05 za pomocą płaskownika montażowego dużego

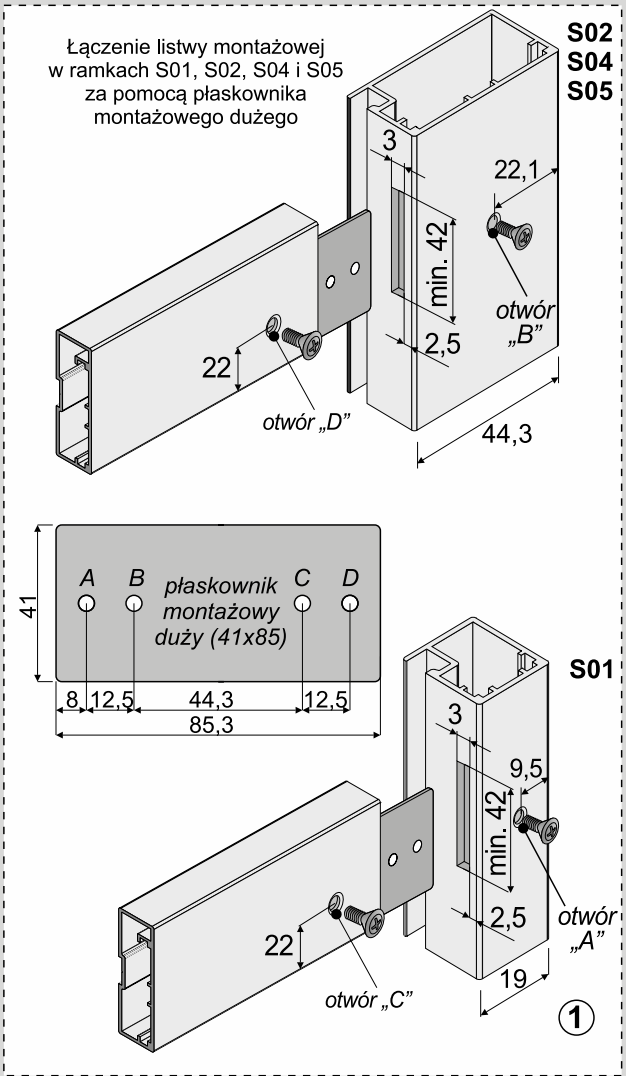

ELEMENTY DODATKOWE

Listwa montażowa S01, S02, S04, S05 (14x50 mm)	Płaskownik montażowy duży (41x85)
dł.:3,00m 	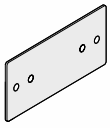

SYSTEM
DR FRAME

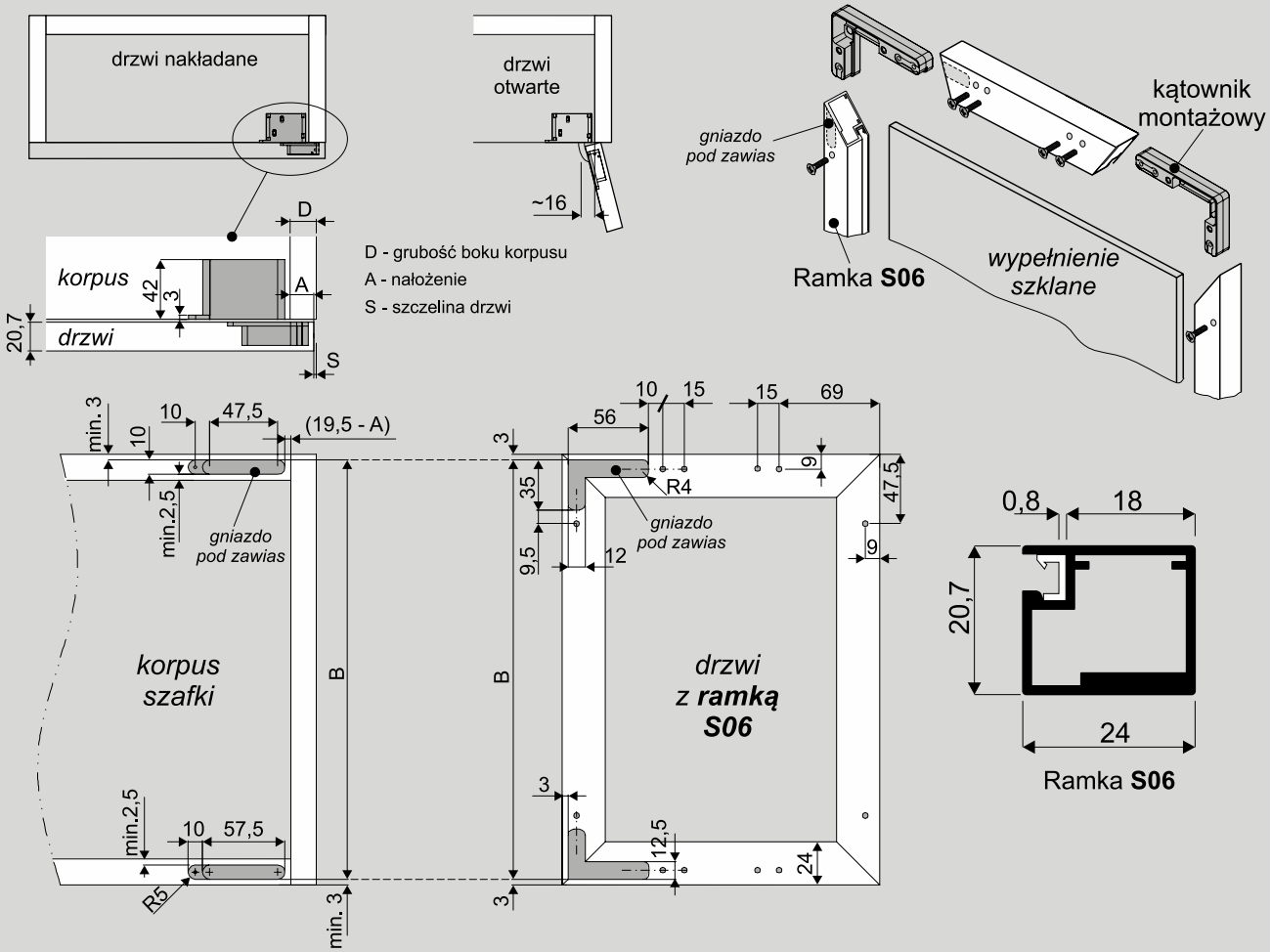

Zawias nakładany, z miękkim domykiem

Maksymalny ciężar drzwi 25 kg

Kąt otwarcia 105°

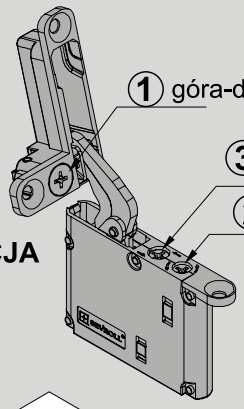

REGULACJA

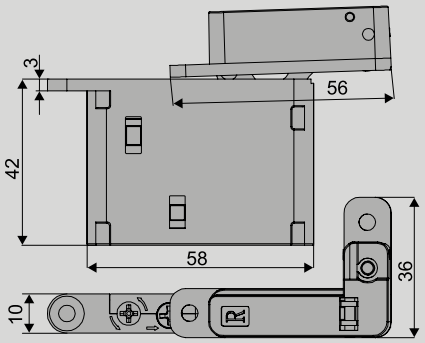

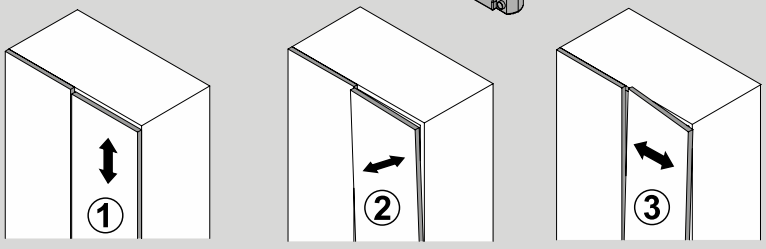

góra-dół ± 1,3 mm

przód-tył ± 2 mm

lewo-prawo ± 2 mm

ELEMENTY SKŁADOWE

Profil ramkowy S06	Uszczelka do profili ramkowych typ II S01, S02, S04, S05, S06	Kątownik montażowy dla zawiasu SECRET i ramki S06	Zawias nakładany niewidoczny SECRET do ramek aluminiowych i drzwi drewnianych, z miękkim domykiem
dł.:4,00m 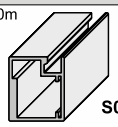 S06	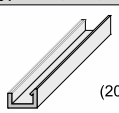 (20167)	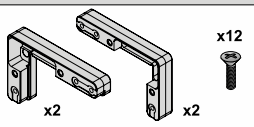 x12 x2 x2	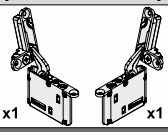 x1 x1 x6 x4

! **UWAGA!**
Zdejmij folię zabezpieczającą z elementów aluminiowych (rączek, torów, łączników, itp.) przed ich docięciem pod dany wymiar.
Zdjęcie folii pozwoli stwierdzić ewentualne wady jakościowe (np. zarysowania).

ABC montażu profili ramkowych

Profil ramkowy	Maksymalne zalecane wymiary frontu **h** x **d** [mm]
S01	2400 x 600
S02	2800 x 600
S03	2000 x 600
S04	2800 x 600
S05	2800 x 600
S06	2000 x 450

Uwaga!
We frontach większych od standardowego wymiaru 1200 x 600 konieczne jest wzmocnienie ramy za pomocą łącznika do ramek S01 i S05 lub listwy montażowej do ramek S01, S02, S04 i S05

Zalecana ilość zawiasów uzależniona jest od wysokości frontu i wynosi :

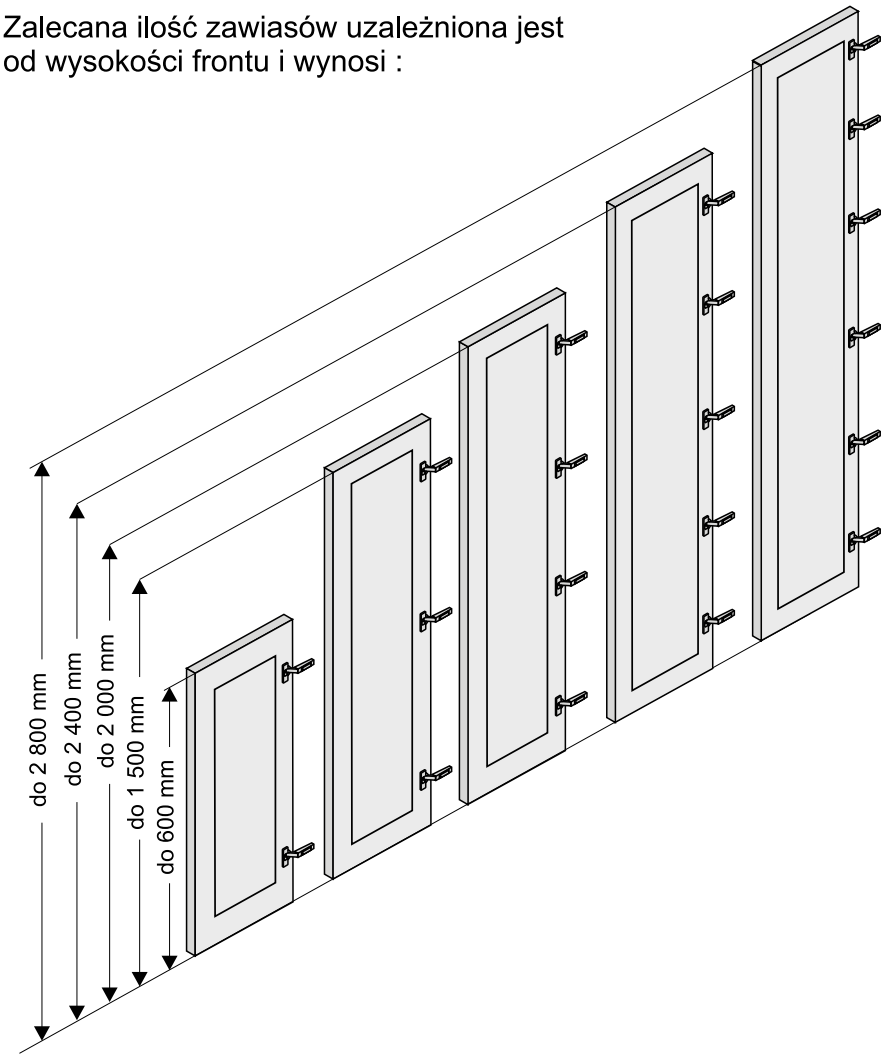

Wymiary montażowe pod zawiasy Sevroll

otwór pod zawias zatrzaskow

S02, S03, S04, S05

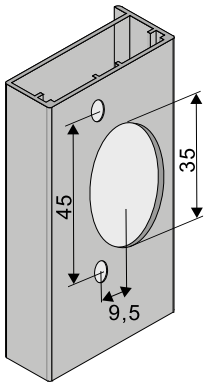

otwór pod zawias zatrzaskowy do ramek aluminiowych

S01

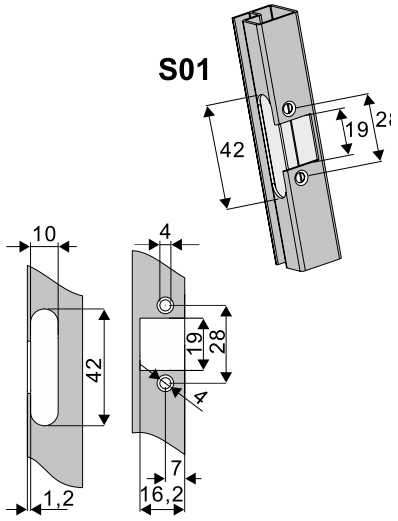

Otwory pod kątownik montażowy S01

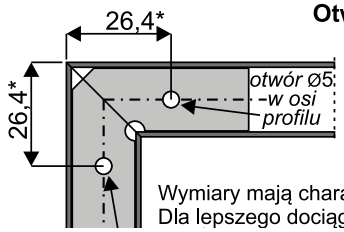

otwory pod wkręt M5 fazować

Wymiary mają charakter orientacyjny.
Dla lepszego dociągania narożników

Otwory pod kątownik montażowy S02, S03, S04, S05

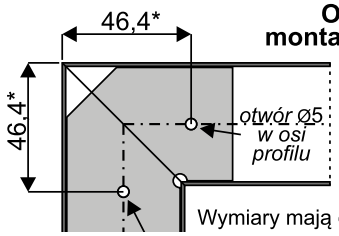

otwory pod wkręt M5 fazować

Wymiary mają charakter orientacyjny.

25 kg | 50 kg | 10 mm płyta | 16 mm płyta | 18 mm płyta | płyta+ lustro | 4 mm lustro | 4,5 mm szyba | 6 mm szyba | parts

SEVROMATIC **SV-25**, **SV-50**

Samodomykacz do drzwi przesuwnych



CHARAKTERYSTYKA

Przeznaczenie	**Drzwi przesuwne**
System	**Gemini 4, Gemini 10, Gemini 18, Gemini 18 Frame, Comfort 10, Comfort 18, Single 10, Single 18 Frame, Top 10**
Konstrukcja drzwi	**Ramowa i płytowa**
Grubość wypełnienia	**10 mm, 16 mm, 18 mm**
Rodzaj wypełnienia	**Płyta 10 mm, 16 mm, 18 mm, szyba 4,5-6 mm, lustro 4 mm, płyta 12 mm + lustro**
Max. obciążenie drzwi	**25 kg i 50 kg**

Samodomykacz
SEVROMATIC SV-25, **SV-50**



i Zestaw zawiera 2 szt. L+P



INDEKS	KG	OPAK. ZBIORCZE	JEDN. MIARY
20139-SV	25	24	opak.
20200-SV	50	24	opak.

i Elementy składowe zestawu

NAZWA	ILOŚĆ
Mechanizm samodomykacza	2 szt.
Chwytak samodomykacza	2 szt.
Podstawka dystansowa	2 szt.
Sworzeń mocujący	2 szt.
Podkładka koronowa	4 szt.
Podkładka	2 szt.
Śruba M3x12	2 szt.
Wkręt z łbem stożkowym 4x20	2 szt.
Wkręt 4x20	6 szt.
Wkręt 3,5x30	4 szt.
Instrukcja montażu	1 szt.

Samodomykacz **SEVROMATIC SV-25**



INDEKS	TYP	KG	OPAK. ZBIORCZE	JEDN. MIARY
20138-SV	LEWY	25	20	szt.
20137-SV	PRAWY	25	20	szt.

Samodomykacz **SEVROMATIC SV-50**



INDEKS	TYP	KG	OPAK. ZBIORCZE	JEDN. MIARY
20196-SV	LEWY	50	20	szt.
20197-SV	PRAWY	50	20	szt.



Samodomykacz do drzwi przesuwnych **SEVROMATIC SV-25**



Samodomykacz do drzwi przesuwnych **SEVROMATIC SV-50**

Montaż mechanizmu samodomykacza w systemach:
GEMINI 4, GEMINI 10, GEMINI 18 Frame, COMFORT 10, SINGLE 10, SINGLE 18 Frame, TOP 10

GEMINI 4, GEMINI 10, GEMINI 18 Frame, COMFORT 10, SINGLE 10, SINGLE 18 Frame, TOP 10

wysokość skrzydła drzwi **h = H - 40 mm**

UWAGA!

Mechanizm samodomykacza przeznaczony jest do prawego lub lewego skrzydła. Oznaczenia L - lewy, R - prawy umieszczone są na spodzie mechanizmu.

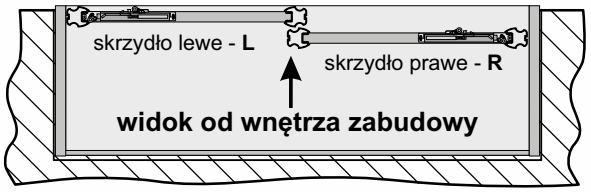

Obliczanie odległości montażu zaczepu od ściany bocznej szafy.

N = 110 mm + X

wymiar **X** jest zmienny i zależy od rodzaju zastosowanej rączki przykłady:

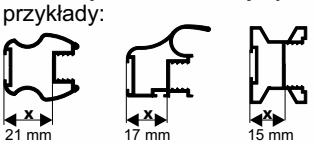

Sevromatic SV-25 - skrzydła drzwi o wadze od 14 do 25 kg

Sevromatic SV-50 - skrzydła drzwi o wadze od 25 do 50 kg

Optymalny efekt działania samodomykacza uzyskujemy wtedy, gdy stosunek wysokości skrzydła drzwi do jego szerokości **h/d** zawiera się między **1/1 a 3/1**

UWAGA! Przed regulacją rolek mechanizmu samodomykacza, należy zamocować wózek prowadzący.

ELEMENTY SKŁADOWE

Zestaw samodomykaczy do drzwi przesuwnych **Sevromatic SV-25 lub SV-50**

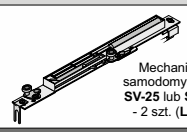

Mechanizm samodomykacza **SV-25** lub **SV-50** - 2 szt. (**L** i **R**)

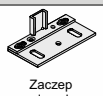

Zaczep samodomykacza - 2 szt.

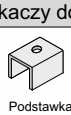

Podstawka dystansowa - 2 szt.

sworzeń mocujący	- 2 szt.
podkładka koronowa	- 4 szt.
podkładka	- 2 szt.
wkręt M3 x 12	- 2 szt.

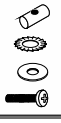

wkręt 4 x 20	- 6 szt.
wkręt 4 x 20	- 2 szt.
wkręt 3,5 x 30	- 4 szt.



Montaż mechanizmu samodomykacza w systemach: GEMINI 18, COMFORT 18

GEMINI 18, COMFORT 18, **wysokość skrzydła drzwi** **h = H - 42 mm**

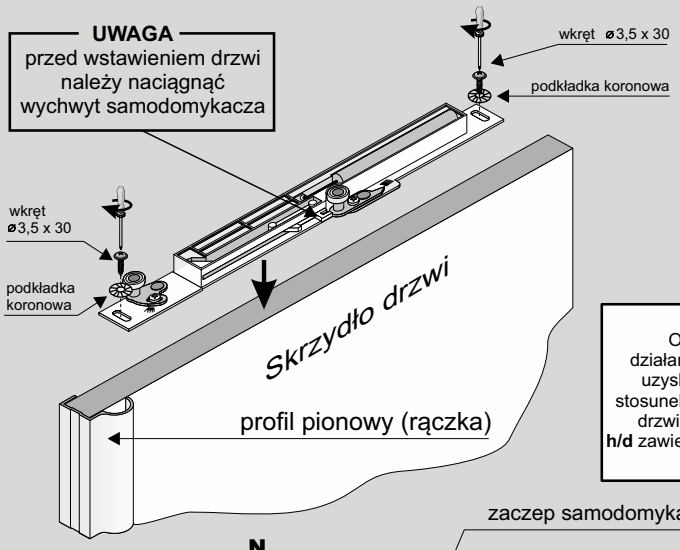

Obliczanie odległości montażu zaczepu od ściany bocznej szafy.

N = 110 mm + X

X ⩽ 40 mm - wymiar ustalany indywidualnie przez montażystę.

Optymalny efekt działania samodomykacza uzyskujemy wtedy, gdy stosunek wysokości skrzydła drzwi do jego szerokości **h/d** zawiera się między **1/1 a 3/1**

Sevromatic SV-25 - skrzydła drzwi o wadze od 14 do 25 kg

Sevromatic SV-50 - skrzydła drzwi o wadze od 25 do 50 kg

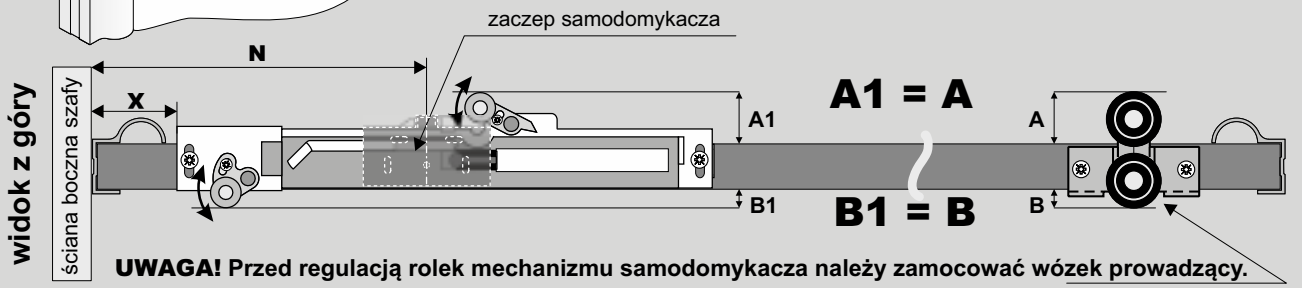

UWAGA! Przed regulacją rolek mechanizmu samodomykacza należy zamocować wózek prowadzący.

Montaż zaczepu samodomykacza w systemach: GEMINI 4, GEMINI 10, GEMINI 18, GEMINI 18 Frame, COMFORT 10, COMFORT 18, SINGLE 10, SINGLE 18 Frame, TOP 10

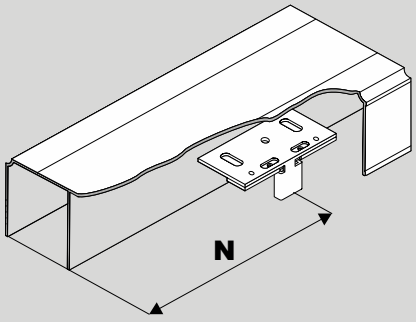

N = 110 mm + X

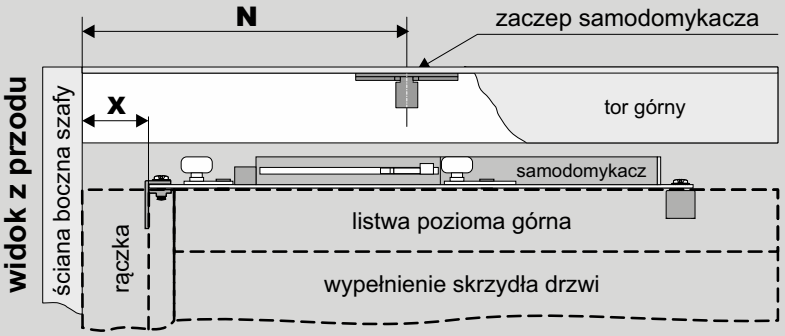

Sposób mocowania zaczepu samodomykacza.

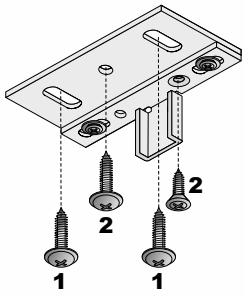

1. przykręcić zaczep wkrętami 4 x 20.

2. wyregulować (regulacja w dwóch płaszczyznach), a następnie zablokować wkrętami 4 x 20.

SEVROMATIC **MINI SV-25**, **SV-40**, **SV-60**

Samodomykacz do drzwi przesuwnych



CHARAKTERYSTYKA

Przeznaczenie	**Drzwi przesuwne**
System	**Gemini 4, Gemini 10, Gemini 18, Gemini 18 Frame, Comfort 10, Comfort 18, Merkury, Single 10, Single 18 Frame, Top 10, Eden 4, Eden 18 Board, Idea**
Konstrukcja drzwi	**Ramowa i płytowa**
Grubość wypełnienia	**4 mm, 10 mm, 16 mm, 18 mm**
Rodzaj wypełnienia	**Płyta 10 mm, 16 mm, 18 mm, szyba 4,5-6 mm, lustro 4 mm, płyta 12 mm + lustro**
Max. obciążenie drzwi	**25 kg, 40 kg, 60 kg**



Samodomykacz **SEVROMATIC MINI SV-25**, **SV-40**, **SV-60**

i Zestaw zawiera 2 szt.



INDEKS	KG	OPAK. ZBIORCZE	JEDN. MIARY
20368-SV	25	24	opak.
20258-SV	40	24	opak.
20339-SV	60	24	opak.

i Elementy składowe zestawu

NAZWA	ILOŚĆ
mechanizm samodomykacza	2 szt.
zaczep samodomykacza (różne)	2 kpl. po 3 szt.
sworzeń mocujący	4 szt.
wkręt M3x20	4 szt.
wkręt 3x16	2 szt.
wkręt 3,5x40	4 szt.
instrukcja montażu	1 szt.



Samodomykacz **SEVROMATIC MINI SV-25**, **SV-40**, **SV-60**

i W zależności od systemu, stosować razem z chwytakiem samodomykacza o indeksie 20265-SV

INDEKS	KG	OPAK. ZBIORCZE	JEDN. MIARY
20359-SV	25	100	szt.
20260-SV	40	100	szt.
20336-SV	60	100	szt.

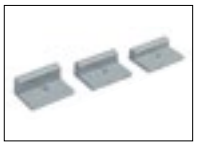

Zaczep do samodomykacza **„10" i „18" MINI / „10" TOP**

INDEKS	KOLOR	OPAK. ZBIORCZE	JEDN. MIARY
20265-SV	SZARY	24	kpl.



SAMODOMYKACZ

SEVROMATIC MINI SV-25, SV-40, SV-60

Sposób montażu samodomykacza w systemach
GEMINI 4, GEMINI 10, GEMINI 18 Frame, COMFORT 10, SINGLE 10, SINGLE 18 Frame, TOP10

GEMINI 4, GEMINI 10, GEMINI 18 Frame, COMFORT 10, SINGLE 10, SINGLE 18 Frame, TOP 10

wysokość skrzydła drzwi **h = H - 40 mm**

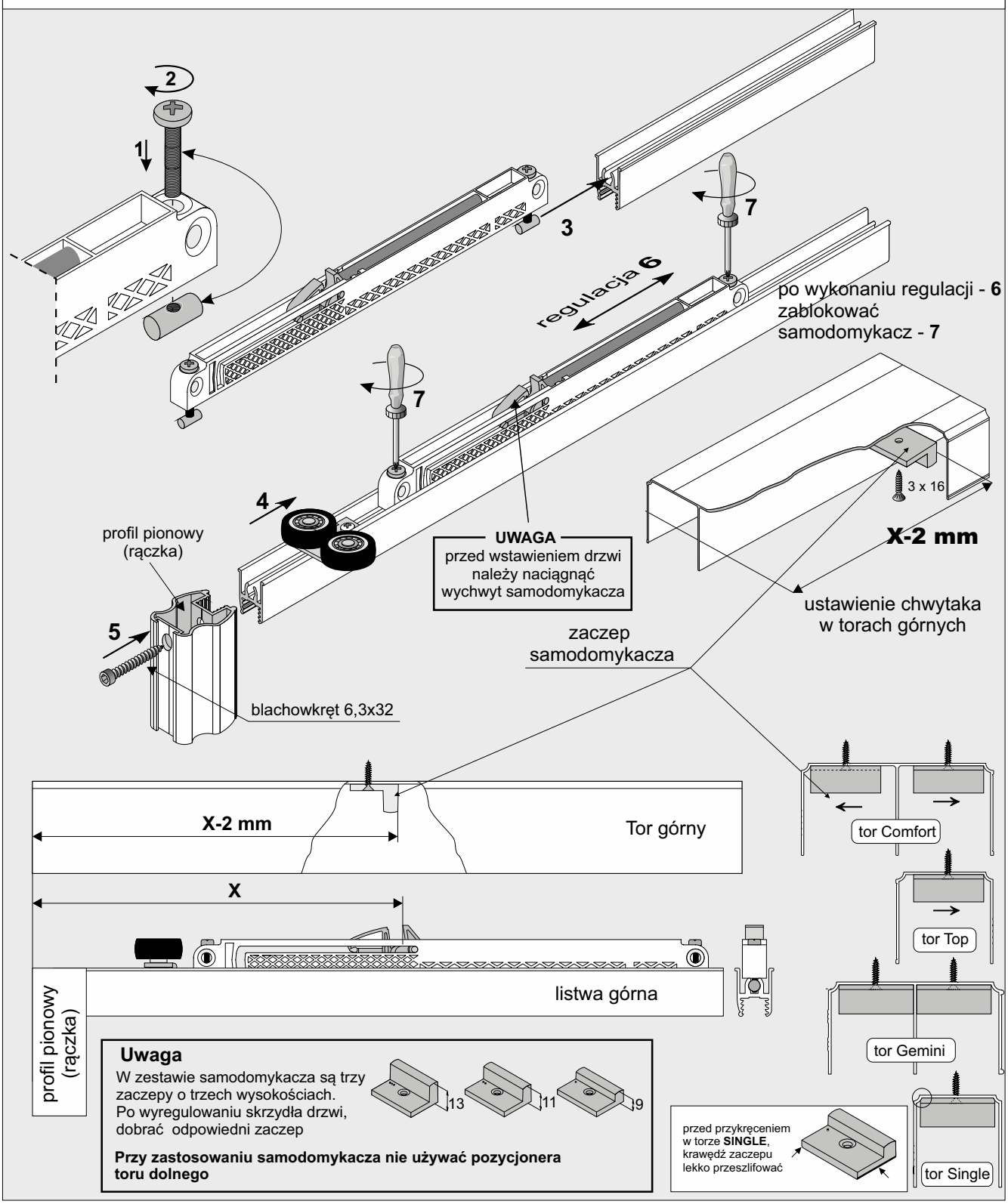

ELEMENTY SKŁADOWE

Zestaw samodomykaczy do drzwi przesuwnych **Sevromatic MINI SV-25** (25 kg) lub **MINI SV-40** (40 kg) lub **MINI SV-60** (60 kg)

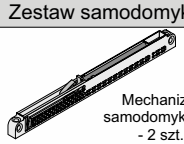
Mechanizm samodomykacza - 2 szt.

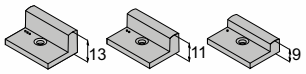

zaczep samodomykacza - 2 kpl.

sworzeń mocujący - 4 szt.
wkręt M 3 x 20 - 4 szt.
wkręt 3 x 16 - 2 szt.
wkręt 3,5 x 40 - 4 szt.

Sposób montażu samodomykacza w systemach
GEMINI 18, COMFORT 18

GEMINI 18, COMFORT 18 **wysokość skrzydła drzwi** **h = H - 42 mm**

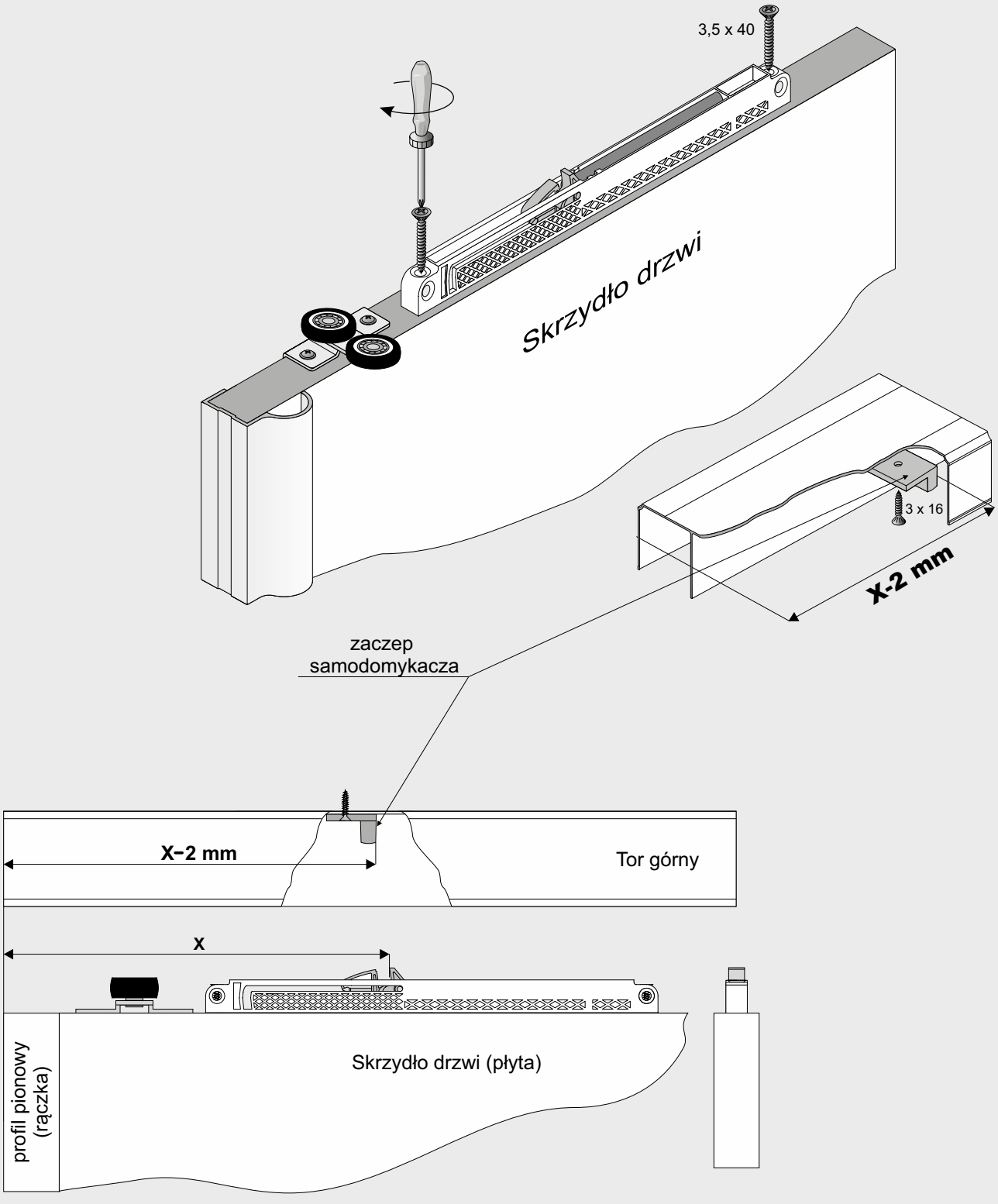

SEVROMATIC **TOP SV-60**, **SV-80**

Samodomykacz do drzwi przesuwnych



CHARAKTERYSTYKA

Przeznaczenie	**Drzwi przesuwne**
System	**Gemini 4, Gemini 10, Gemini 18, Gemini 18 Frame, Comfort 10, Comfort 18, Single 10, Single 18 Frame, Top 10**
Konstrukcja drzwi	**Ramowa i płytowa**
Grubość wypełnienia	**10 mm, 16 mm, 18 mm**
Rodzaj wypełnienia	**Płyta 10 mm, 16 mm, 18 mm, szyba 4,5-6 mm, lustro 4 mm, płyta 12 mm + lustro**
Max. obciążenie drzwi	**60 kg i 80 kg**

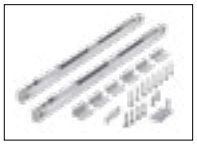

Samodomykacz **SEVROMATIC TOP SV-60**, **SV-80**

i Zestaw zawiera 2 szt.

INDEKS	KG	OPAK. ZBIORCZE	JEDN. MIARY
20259-SV	60	24	opak.
20267-SV	80	24	opak.



i Elementy składowe zestawu

NAZWA	ILOŚĆ
Mechanizm samodomykacza	2 szt.
Zaczep samodomykacza (różne)	2 opak. po 3 szt.
Sworzeń mocujący	4 szt.
Wkręt M3x20	4 szt.
Wkręt 3x16	2 szt.
Wkręt 3,5x25	8 szt.
Zaczep 18 TOP	2 szt.
Instrukcja montażu	1 szt.



Samodomykacz **SEVROMATIC TOP SV-80**

i Stosować razem z chwytakiem samodomykacza o indeksie 20265-SV

INDEKS	KG	OPAK. ZBIORCZE	JEDN. MIARY
20266-SV	80	100	szt.



Zaczep do samodomykacza **„10" i „18" MINI / „10" TOP**

INDEKS	KOLOR	OPAK. ZBIORCZE	JEDN. MIARY
20265-SV	SZARY	24	kpl.



SAMODOMYKACZ

SEVROMATIC TOP SV-60, SV-80

Sposób montażu samodomykacza w systemach GEMINI 4, GEMINI 10, GEMINI 18 Frame, COMFORT 10, SINGLE 10, SINGLE 18 Frame, TOP10

GEMINI 4, GEMINI 10, GEMINI 18 Frame, COMFORT 10, SINGLE 10, SINGLE 18 Frame, TOP 10

wysokość skrzydła drzwi **h = H - 44 mm**

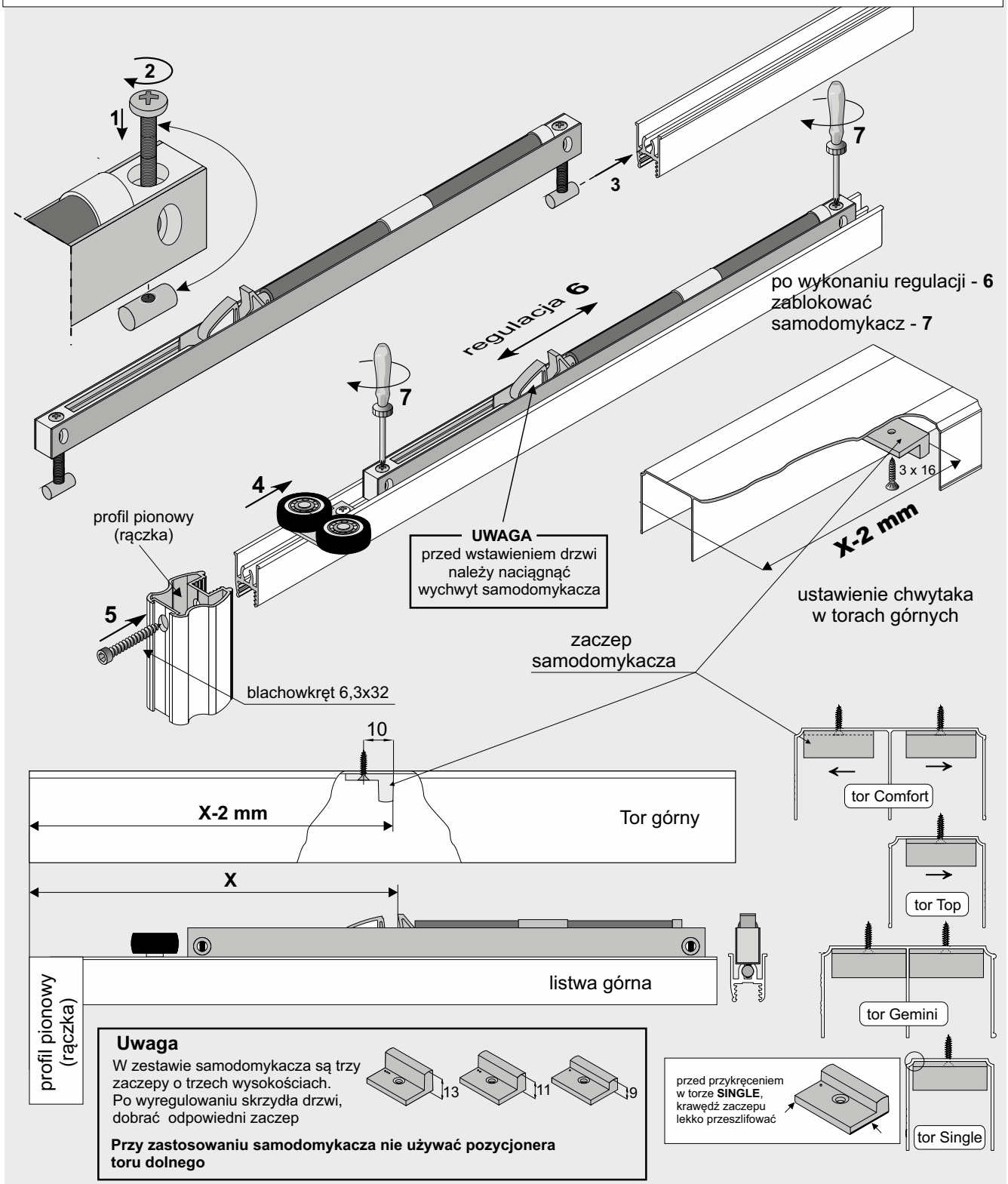

ELEMENTY SKŁADOWE

Zestaw samodomykaczy do drzwi przesuwnych **Sevromatic TOP SV-60** (40÷60 kg), lub **TOP SV-80** (50÷80 kg)

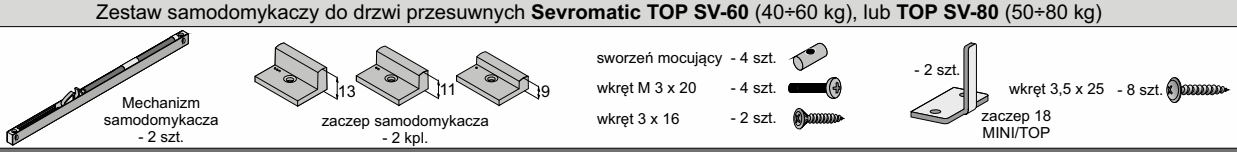

Sposób montażu samodomykacza w systemach
GEMINI 18, COMFORT 18

GEMINI 18, COMFORT 18 **wysokość skrzydła drzwi** **h = H - 44 mm**

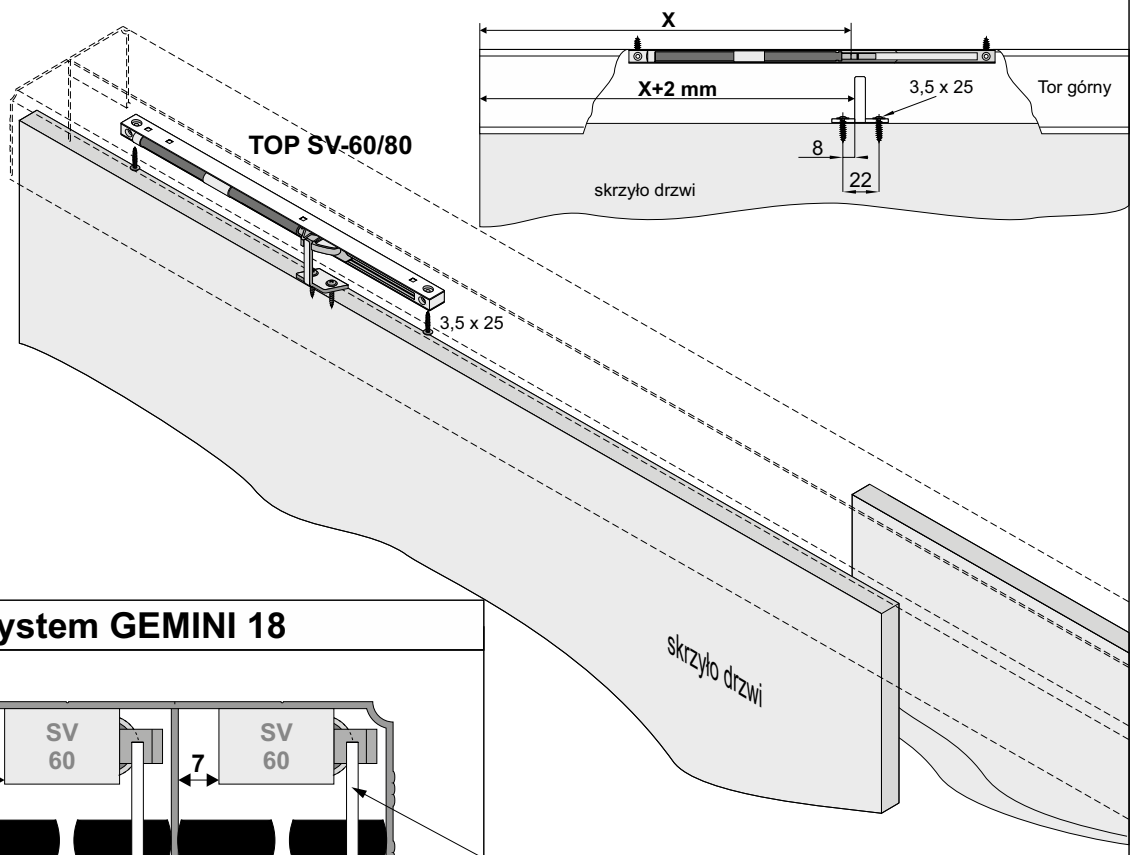

System GEMINI 18

RĄCZKI: **Alfa, Beta, Factor, Faworyt, Focus, Focus II, Secret Line, Slim Line, Universal, Victoria**

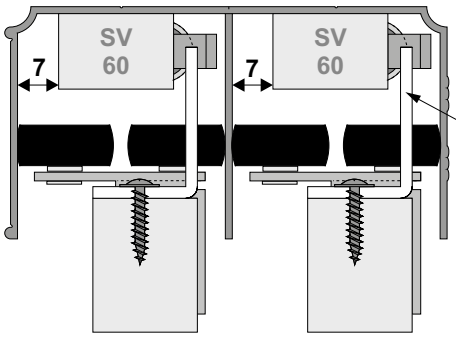

RĄCZKI: **Porto GM, Prosper GM**

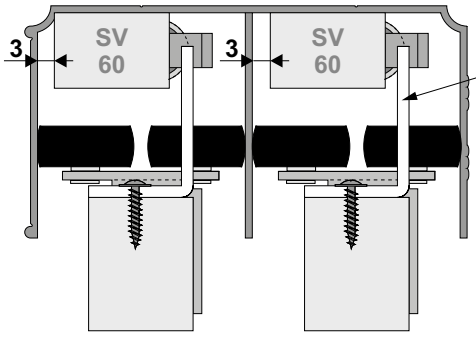

RĄCZKA: **Arte GM**

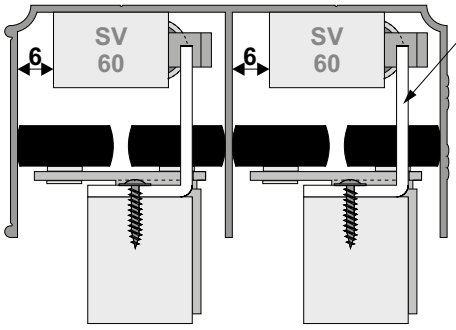

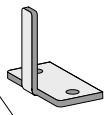

zaczep samodomykacza

System COMFORT 18

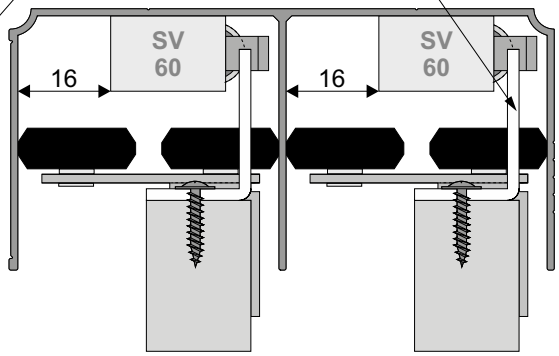

RĄCZKI: **Comfort, Minicomfort, Unicomfort**



SEVROMATIC **CENTRAL SV-25**, **SV-40**

Samodomykacz do drzwi przesuwnych



CHARAKTERYSTYKA	
Przeznaczenie	**Drzwi przesuwne**
System	**Gemini 4, Gemini 10, Gemini 18, Gemini 18 Frame, Comfort 10, Comfort 18, Eden 4, Eden 18 Board, Idea**
Konstrukcja drzwi	**Ramowa i płytowa**
Grubość wypełnienia	**4 mm, 10 mm, 16 mm, 18 mm**
Rodzaj wypełnienia	**Płyta 10 mm, 16 mm, 18 mm, szyba 4,5-6 mm, lustro 4 mm, płyta 12 mm + lustro**
Max. obciążenie drzwi	**25 kg i 40 kg**



Samodomykacz **SEVROMATIC CENTRAL SV-25**, **SV-40**

INDEKS	KG	OPAK. ZBIORCZE	JEDN. MIARY
20363-SV	25	24	opak.
20319-SV	40	24	opak.



Elementy składowe zestawu

NAZWA	ILOŚĆ
Mechanizm samodomykacza	1 szt.
Zaczep 10 CENTRAL	1 szt.
Zaczep 18 CENTRAL	1 szt.
Sworzeń mocujący	1 szt.
Wkręt M3x8	1 szt.
Wkręt 3,5x25	4 szt.
Podkładka sprężynowa 3	1 szt.
Instrukcja montażu	1 szt.



Samodomykacz **SEVROMATIC CENTRAL SV-25**, **SV-40**

INDEKS	KG	OPAK. ZBIORCZE	JEDN. MIARY
20360-BL	25	20	szt.
20297-BL	40	20	szt.

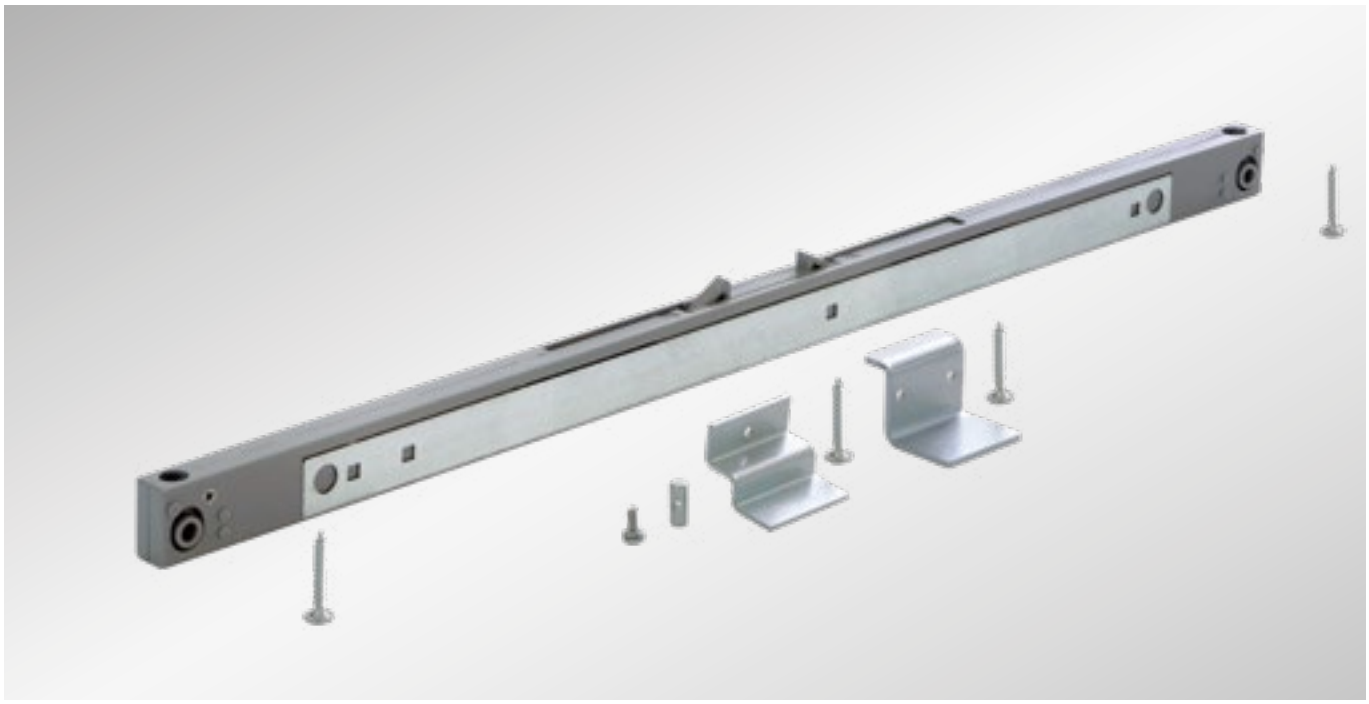

SAMODOMYKACZ

SEVROMATIC CENTRAL SV-25, SV-40

Sposób montażu samodomykacza w systemach
GEMINI 4, GEMINI 10, GEMINI 18 Frame, COMFORT 10

GEMINI 4, GEMINI 10, GEMINI 18 Frame, COMFORT 10

wysokość skrzydła drzwi **h = H - 44 mm**

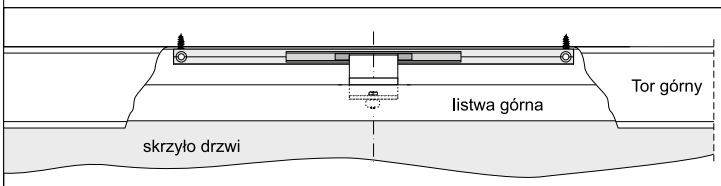

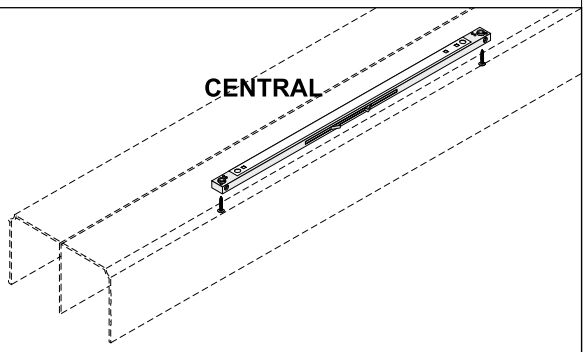

UWAGA
przed wstawieniem drzwi należy naciągnąć wychwyt samodomykacza

System GEMINI 4, GEMINI 10

wózek symetryczny
RĄCZKI: **Pax, Pax XL, Gemini, Julia, Karat, Lynx, Romeo**

wózek niesymetryczny
RĄCZKI: **10-ka, Fox, Vitara**

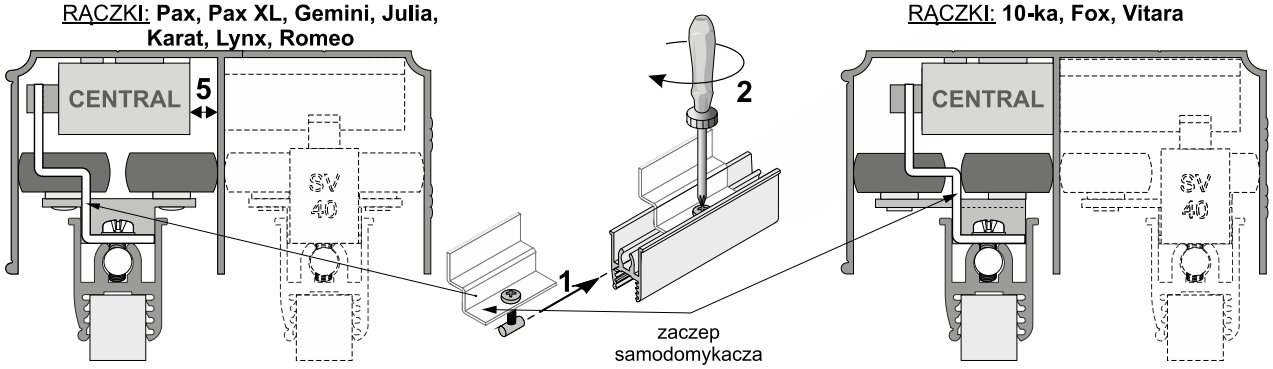

GEMINI 18 Frame

wózek symetryczny
RĄCZKI: **Porto GM, Prosper GM**

wózek niesymetryczny
RĄCZKA: **Arte GM**



System COMFORT 10

wózek symetryczny
RĄCZKI: **Master**

wózek niesymetryczny
RĄCZKA: **Future**

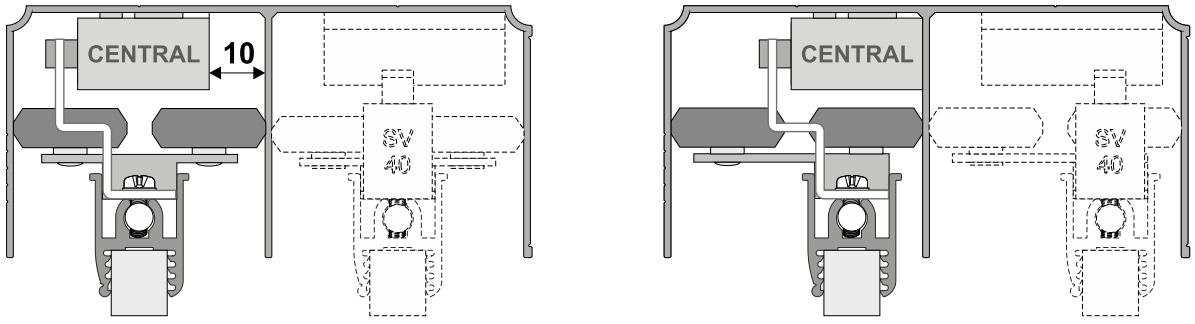

Sposób montażu samodomykacza w systemach
GEMINI 18, COMFORT 18

GEMINI 18, COMFORT 18

wysokość skrzydła drzwi **h = H - 44 mm**

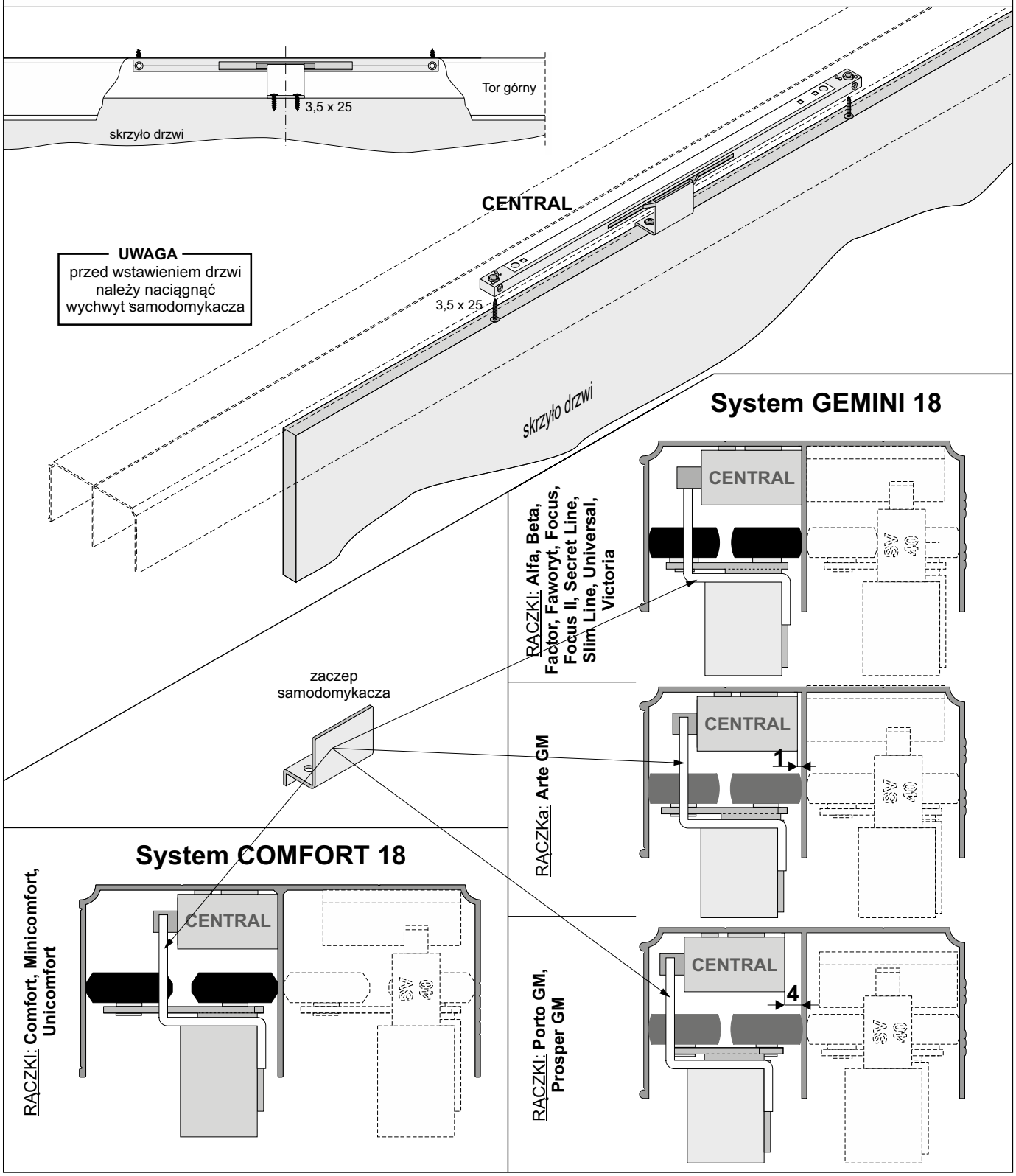

ELEMENTY SKŁADOWE

Zestaw samodomykaczy do drzwi przesuwnych **Sevromatic CENTRAL SV-25** (25 kg) lub **CENTRAL SV-40** (40 kg)

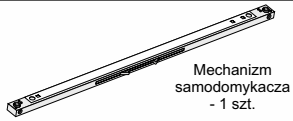
Mechanizm samodomykacza - 1 szt.

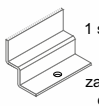
1 szt.
zaczep 10 central

sworzeń mocujący - 1 szt.
wkręt M 3 x 8 - 1 szt.
podkł. spręż. 3 - 1 szt.


1 szt.
zaczep 18 central

wkręt 3,5 x 25 - 4 szt.

40-80 kg | 16-48 mm płyta | 8-10 mm szyba | parts

HERAKLES 40-80 kg

Samodomykacz do drzwi przesuwnych (podwieszanych)



CHARAKTERYSTYKA	
Przeznaczenie	**Drzwi przesuwne (podwieszane)**
System	**Herakles, Herakles Glass**
Konstrukcja drzwi	**Płytowa i szklana**
Grubość wypełnienia	**16-48 mm, 8-10 mm**
Rodzaj wypełnienia	**Płyta 16-48 mm lub szyba 8-10 mm**
Max. obciążenie drzwi	**80 kg**



Samodomykacz
HERAKLES 40-80 kg

Do systemu HERAKLES i HERAKLES GLASS



INDEKS	KG	OPAK. ZBIORCZE	JEDN. MIARY
20393	80	40	kpl.

Elementy składowe zestawu

NAZWA	ILOŚĆ
Mechanizm samodomykacza 40-80 kg	1 szt.
chwytak HERAKLES	1 szt.
wkręt ø 4x20	2 szt.
klucz imbusowy 4 mm	1 szt.
klucz imbusowy 2,5 mm	1 szt.
klucz imbusowy 2 mm	1 szt.
instrukcja montażu	1 szt.

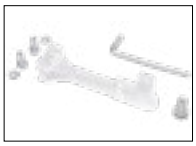

Zaczep do samodomykacza
HERAKLES GLASS

INDEKS	KOLOR	OPAK. ZBIORCZE	JEDN. MIARY
20422	TRANSPARENTNY	50	kpl.

SAMODOMYKACZ

HERAKLES 40-80 kg

Montaż samodomykacza Herakles 40-80 kg w systemie Herakles

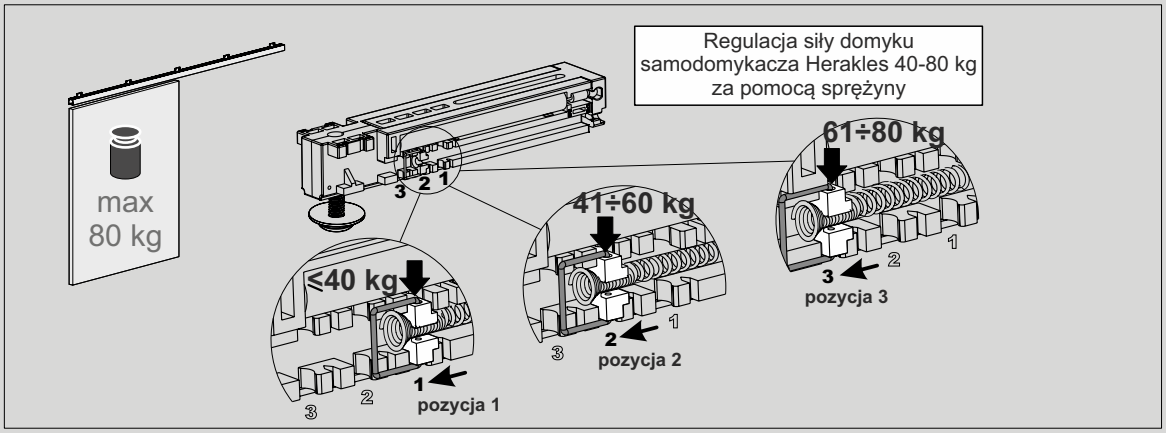

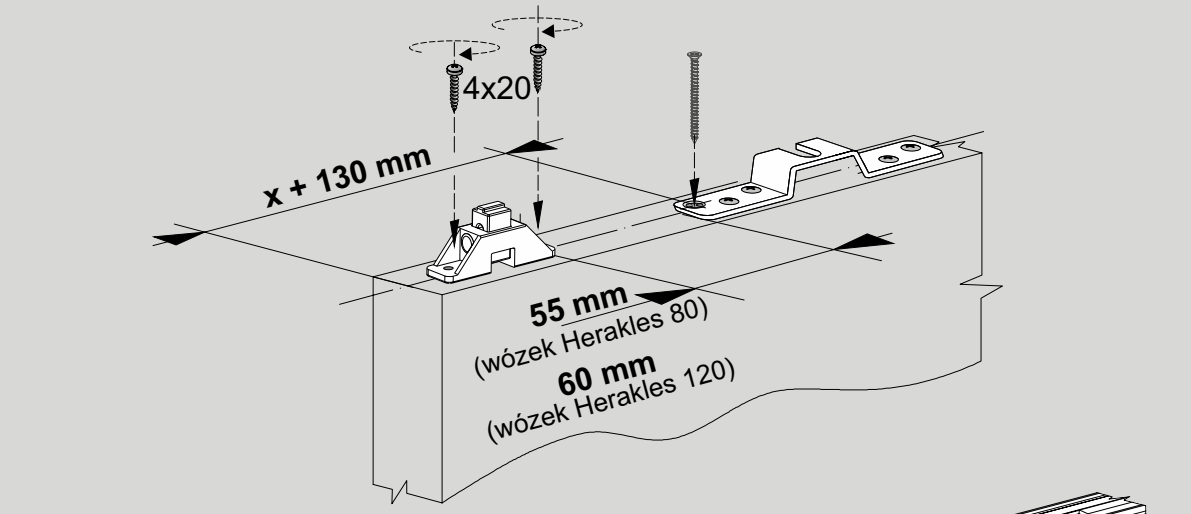

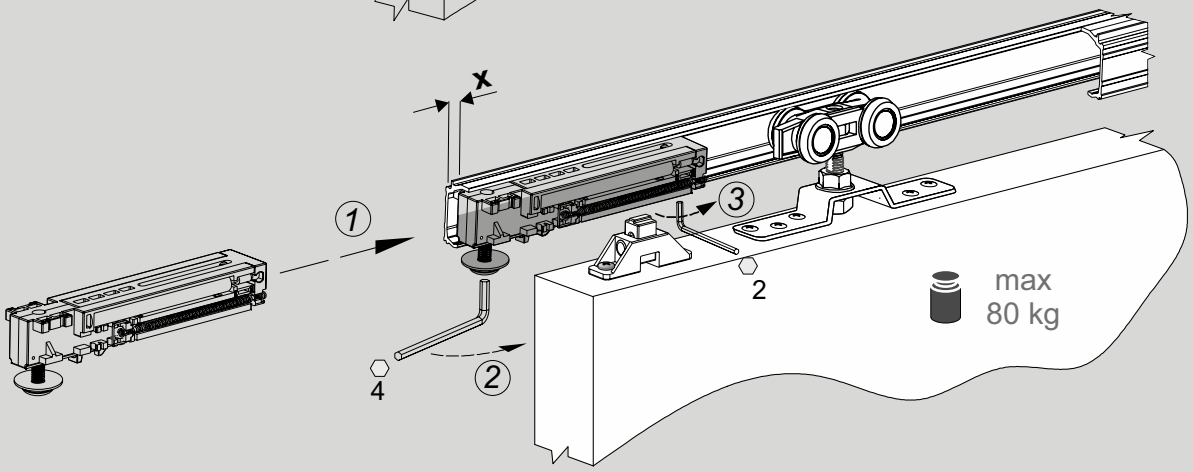

ELEMENTY SKŁADOWE

Samodomykacz Herakles 40-80 kg do drzwi podwieszanych - zestaw

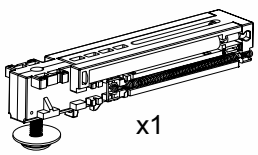

x1

Samodomykacz Herakles 40-80 kg

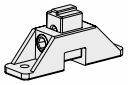

x1

Chwytak Herakles

Ø 4 x 20



x2



Klucz imbusowy 4 mm

Klucz imbusowy 2,5 mm

Klucz imbusowy 2 mm

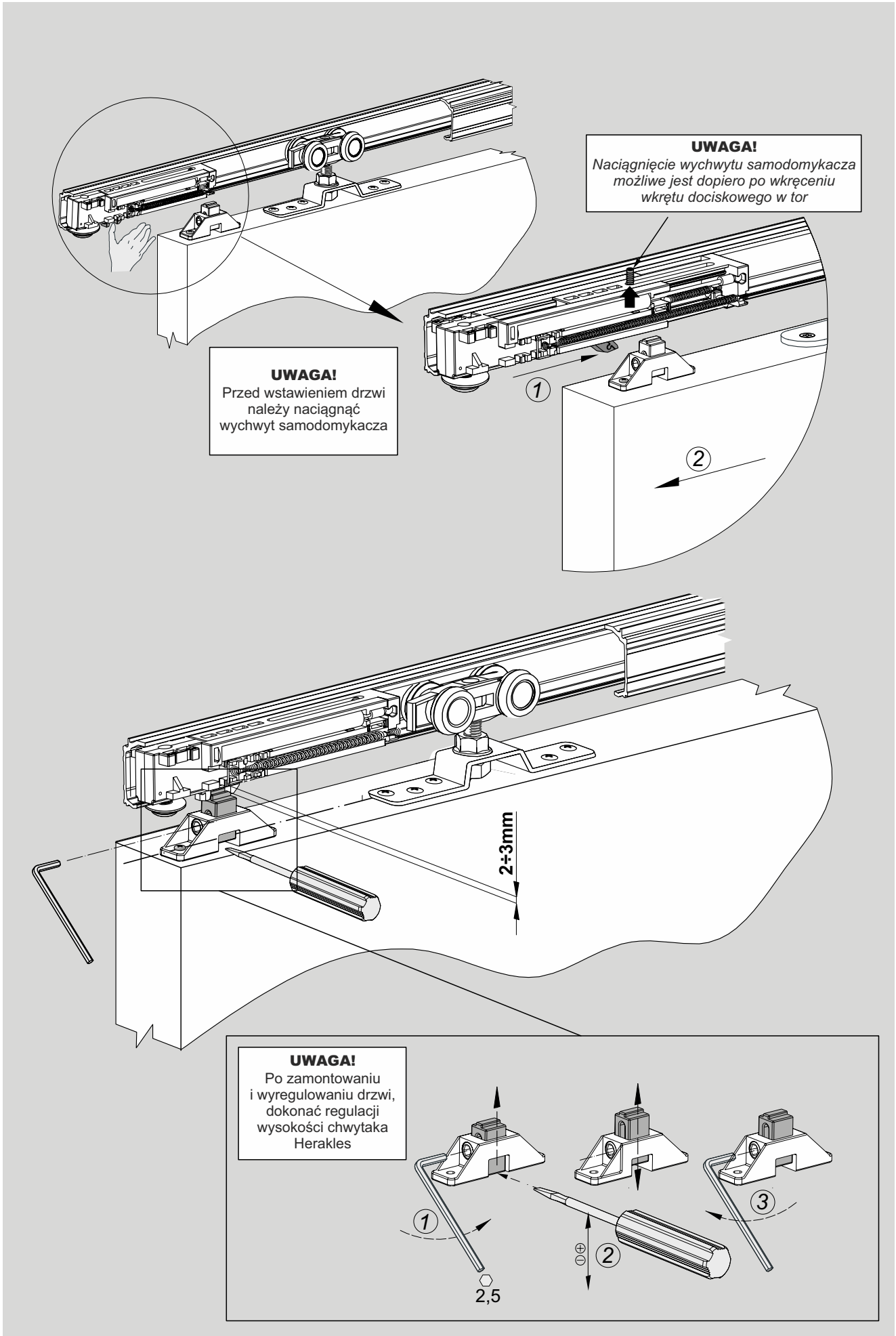
UWAGA!
Naciągnięcie wychwytu samodomykacza możliwe jest dopiero po wkręceniu wkrętu dociskowego w tor
UWAGA!
Przed wstawieniem drzwi należy naciągnąć wychwyt samodomykacza
1
2
2÷3mm
UWAGA!
Po zamontowaniu i wyregulowaniu drzwi, dokonać regulacji wysokości chwytaka Herakles
1
2
3
2,5

SAMODOMYKACZ

HERAKLES 40-80 kg

Montaż samodomykacza Herakles 40-80 kg w systemie Herakles Glass

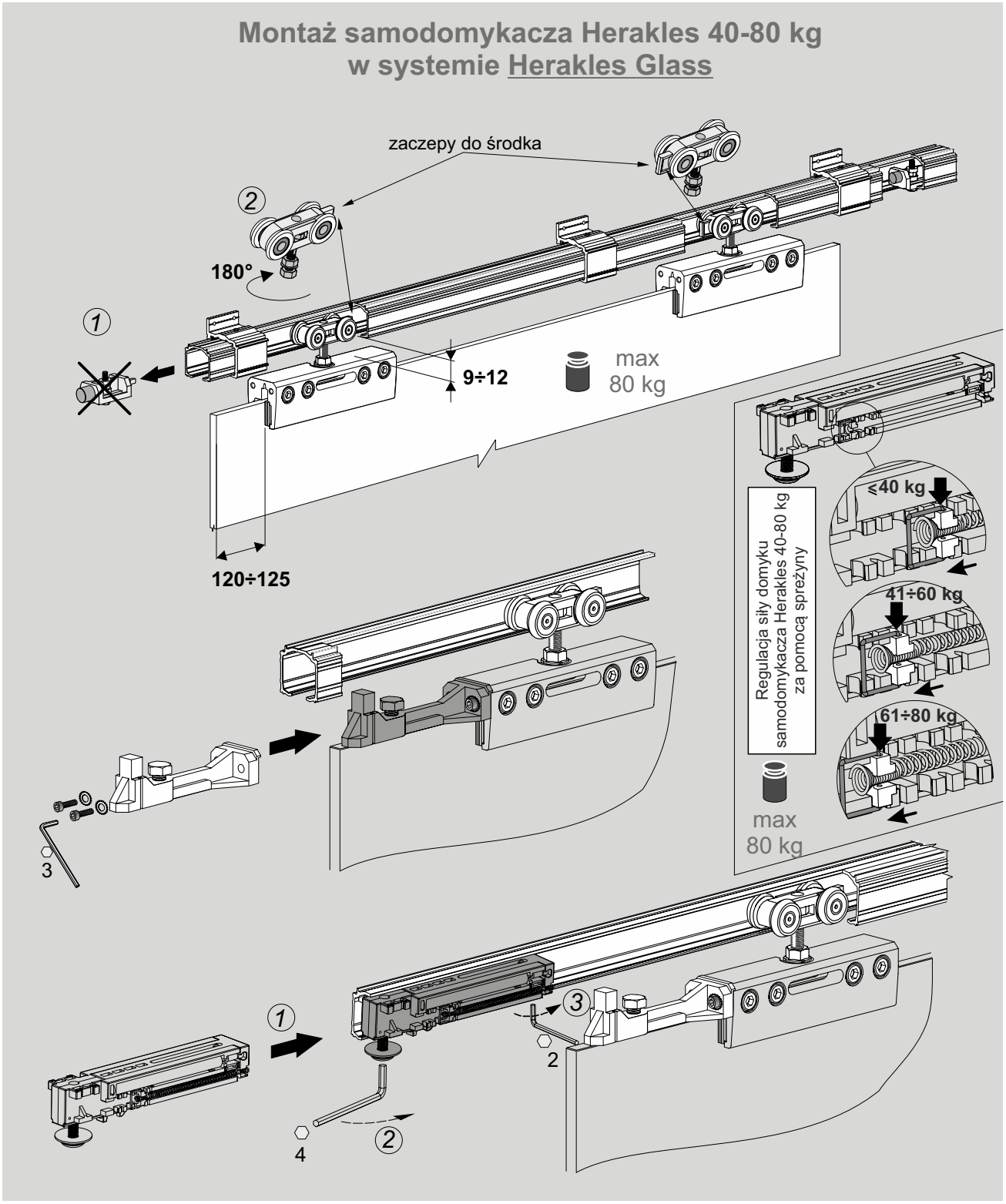

ELEMENTY SKŁADOWE

Samodomykacz Herakles 40-80 kg do drzwi podwieszanych - zestaw

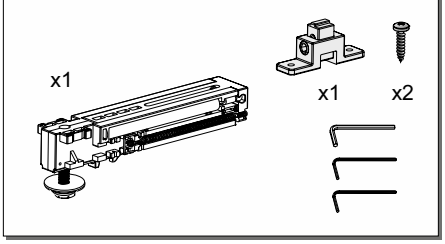

+

Zestaw do drzwi przejściowych ZPH-GLASS (Herakles Glass) 100 kg

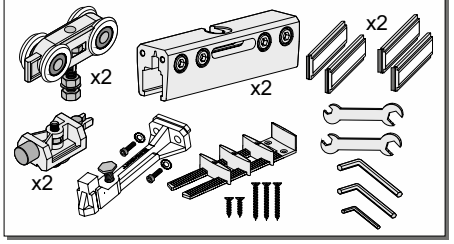

ELEMENTY DODATKOWE

Zaczep do samodomykacza Herakles Glass (komplet)

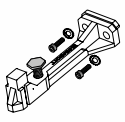

Montaż samodomykacza Herakles 40-80 kg w systemie Herakles Glass

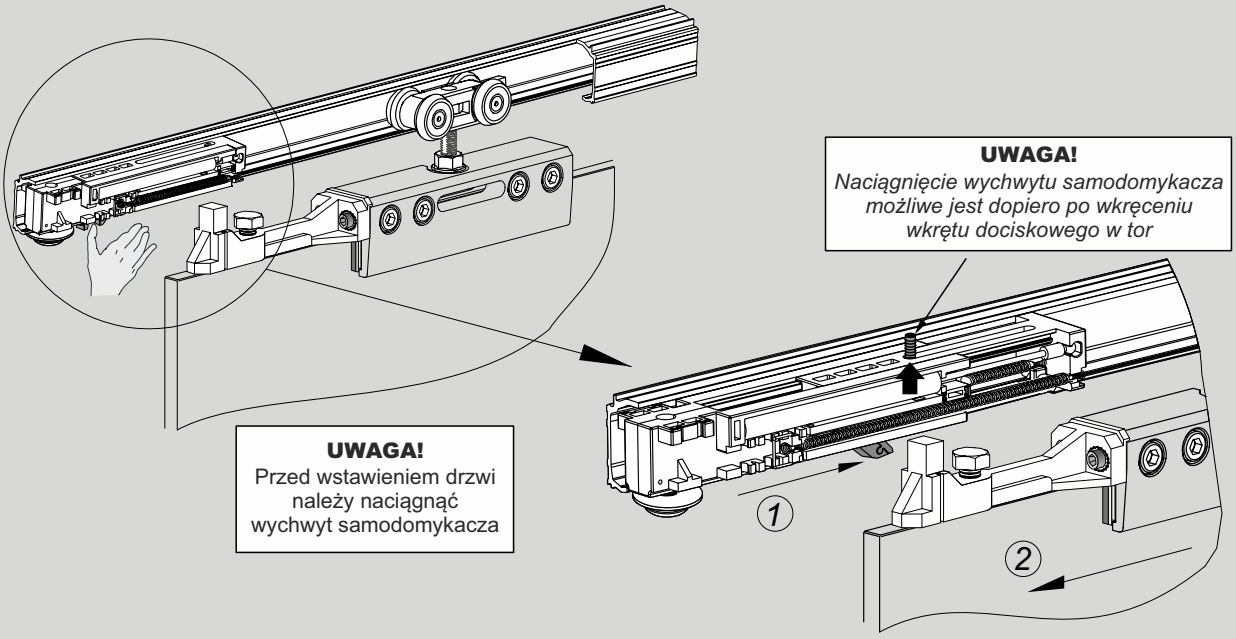

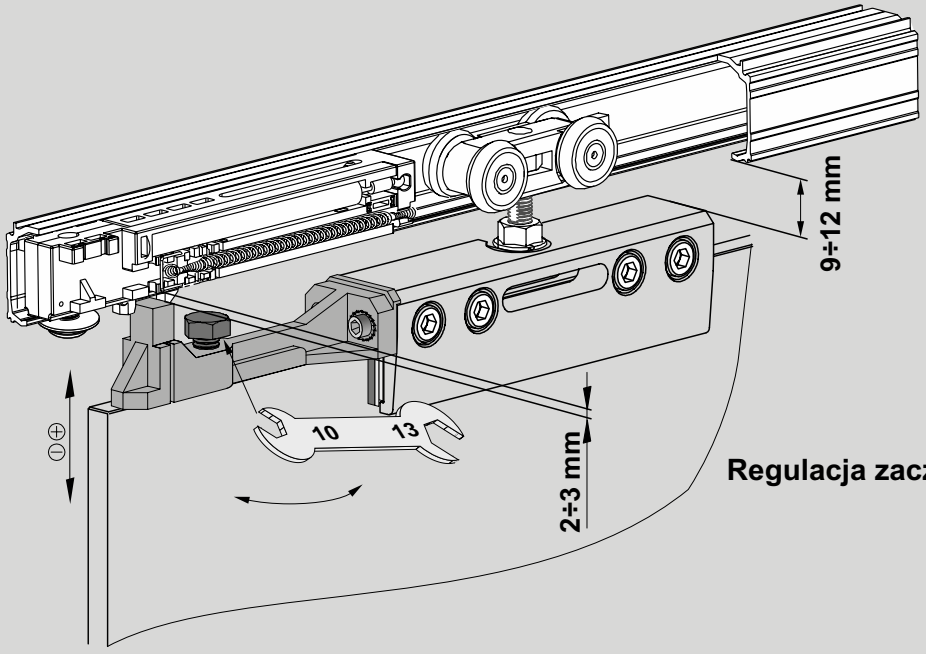

Regulacja zaczepu

30 kg | 18 mm płyta | parts

OPTIMA

Samodomykacz do drzwi przesuwnych



CHARAKTERYSTYKA	
Przeznaczenie	**Drzwi przesuwne**
System	**Optima**
Konstrukcja drzwi	**Płytowa**
Grubość wypełnienia	**16-18 mm**
Rodzaj wypełnienia	**Płyta 18 mm**
Max. obciążenie drzwi	**30 kg**

Samodomykacz **OPTIMA**

i Zestaw zawiera 2 szt. lewy i prawy



INDEKS	KG	OPAK. ZBIORCZE	JEDN. MIARY
20195	30	9	opak.

i Elementy składowe zestawu

NAZWA	ILOŚĆ
Mechanizm samodomykacza	2 szt.
Element dystansowy	2 szt.
Zaczep samodomykacza (drzwi przednie)	1 szt.
Zaczep samodomykacza (drzwi tylne)	2 szt.
Wkręt z łbem stożkowym 4 x 70	6 szt.
Wkręt Euro 6 x 17	4 szt.

Montaż zaczepu samodomykacza do drzwi tylnych

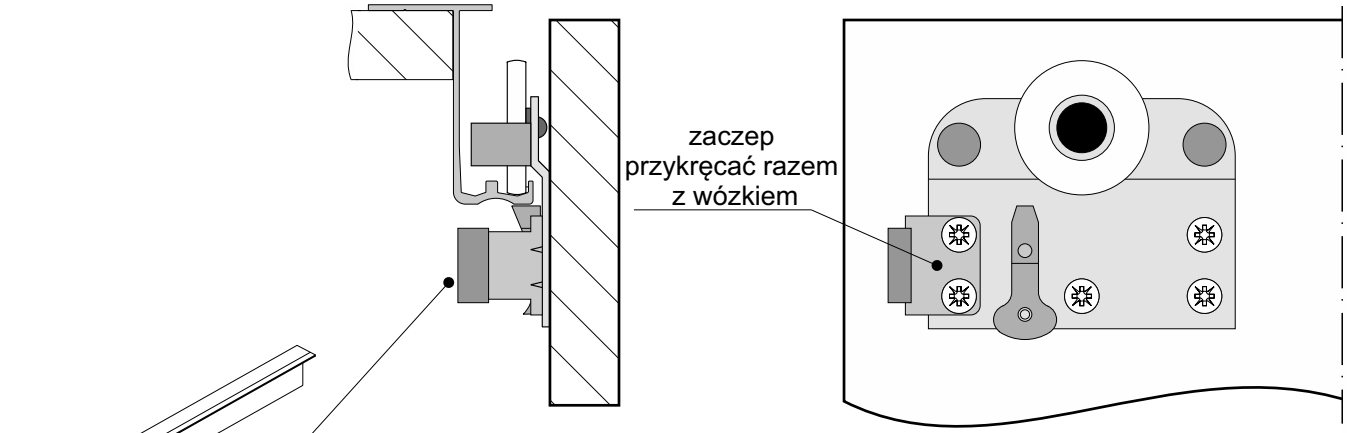

Montaż zaczepu samodomykacza do drzwi przednich

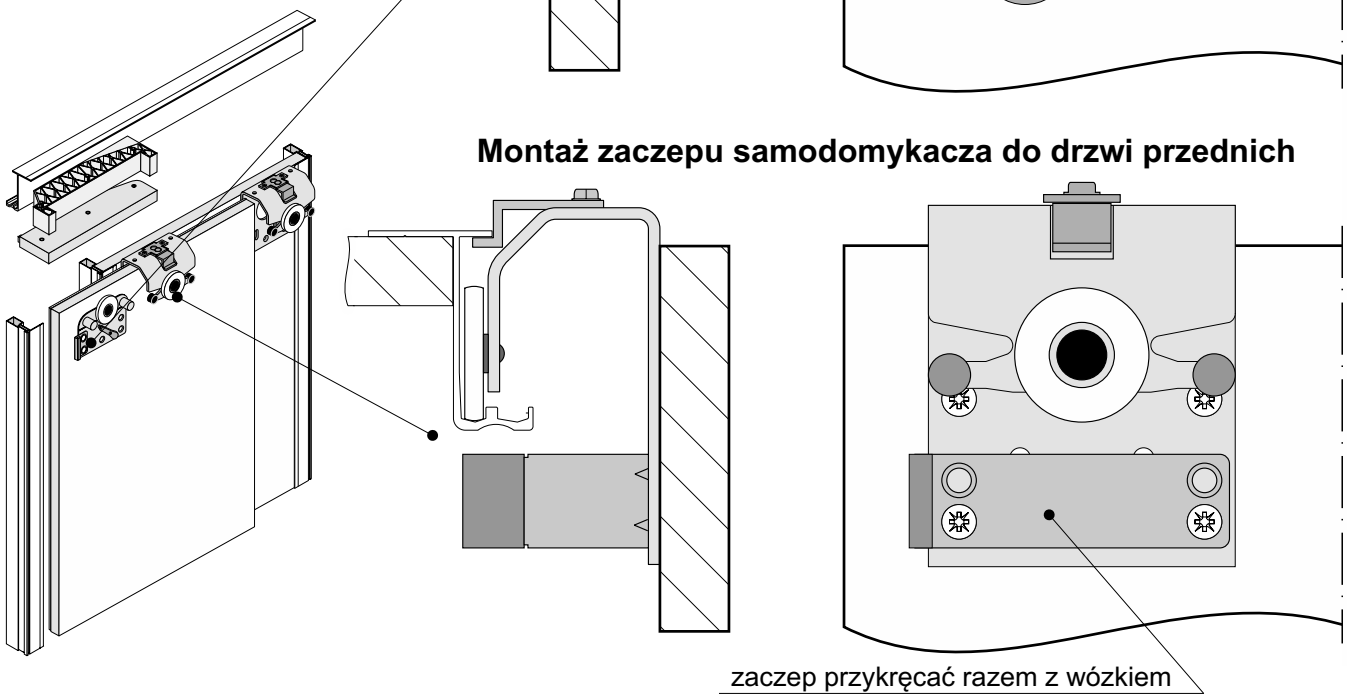

montaż zaczepów przy **dwóch** skrzydłach		montaż zaczepów przy **trzech** skrzydłach **(montujemy tylko w drzwiach wewnętrznych!)**		
drzwi tylne	*drzwi przednie*	*drzwi tylne*	*drzwi przednie*	*drzwi tylne*
zaczep krótki	zaczep długi	zaczep krótki		zaczep krótki

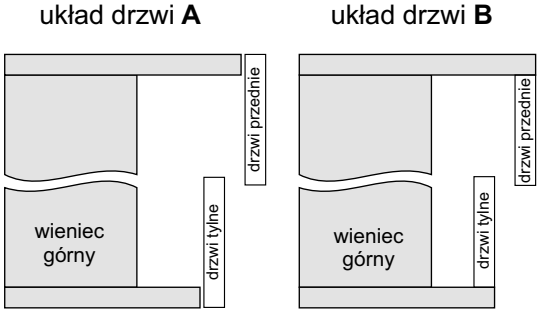

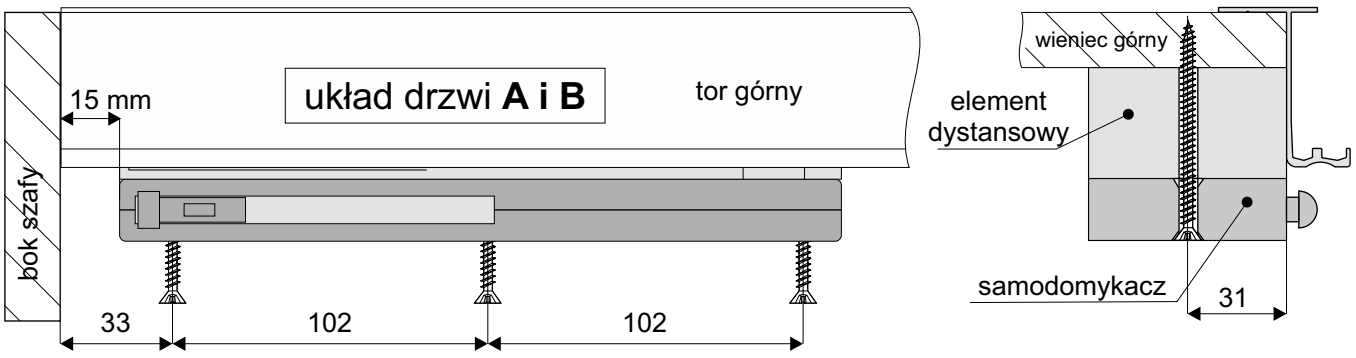

80 kg

27-45 mm płyta

LOFT

Samodomykacz do drzwi przesuwnych



CHARAKTERYSTYKA	
Przeznaczenie	**Drzwi przesuwne**
System	**Loft**
Konstrukcja drzwi	**Płytowa**
Grubość wypełnienia	**27-45 mm**
Rodzaj wypełnienia	**Płyta 27-45 mm**
Max. obciążenie drzwi	**80 kg**

Samodomykacz **LOFT 80 kg**

i Zestaw zawiera 2 szt. lewy i prawy



INDEKS	KG	OPAK. ZBIORCZE	JEDN. MIARY
05240	80	20	kpl.

i Elementy składowe zestawu

NAZWA	ILOŚĆ
Samodomykacz Loft 80 kg prawy	1 szt.
Samodomykacz Loft 80 kg lewy	1 szt.
Zaczep samodomykacza	2 szt.
Wkręt dociskowy M5x5	8 szt.
Wkręt 4x25	6 szt.
Klucz imbusowy	1 szt.

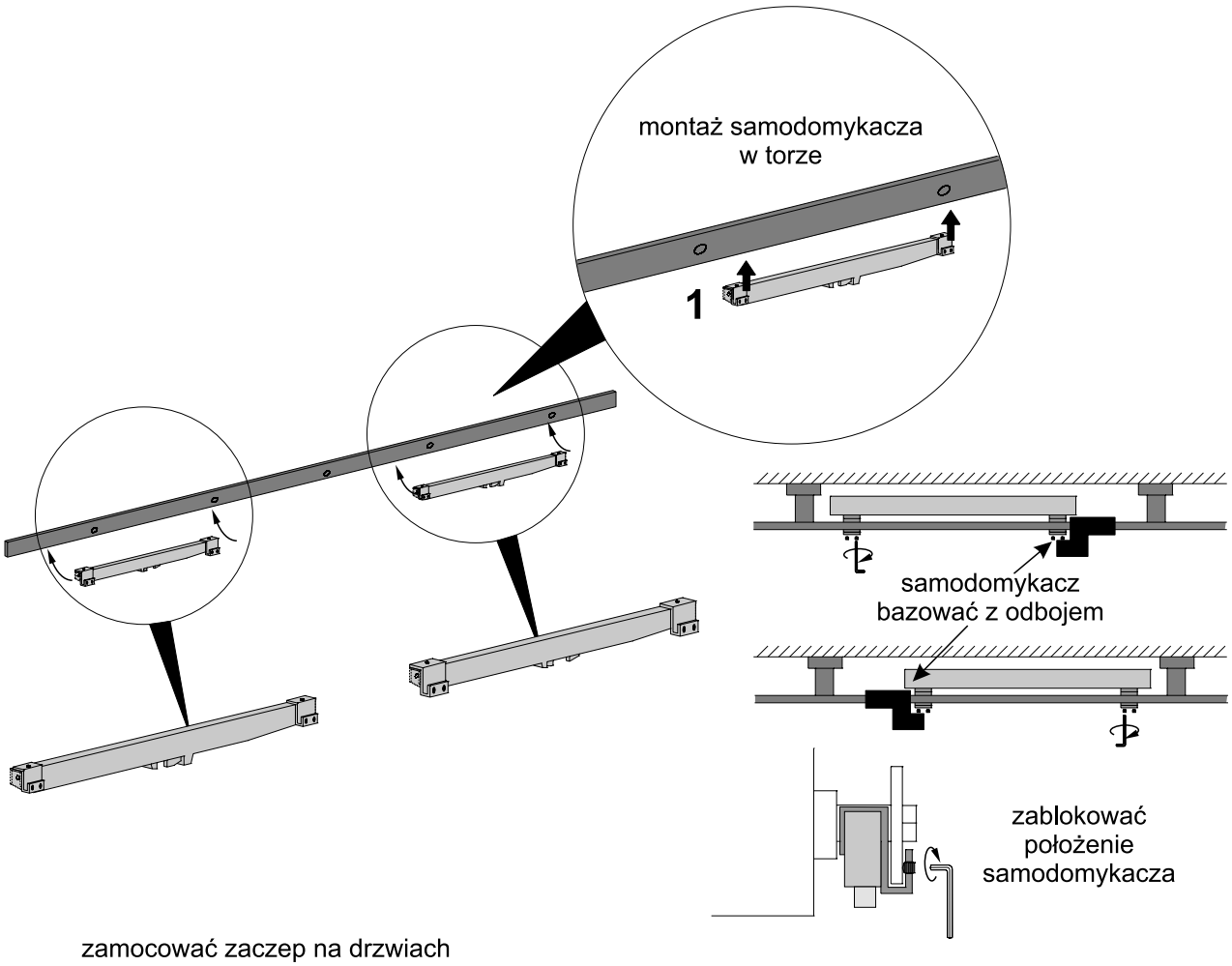

zamocować zaczep na drzwiach
w odpowiedniej pozycji
względem zainstalowanego samodomykacza

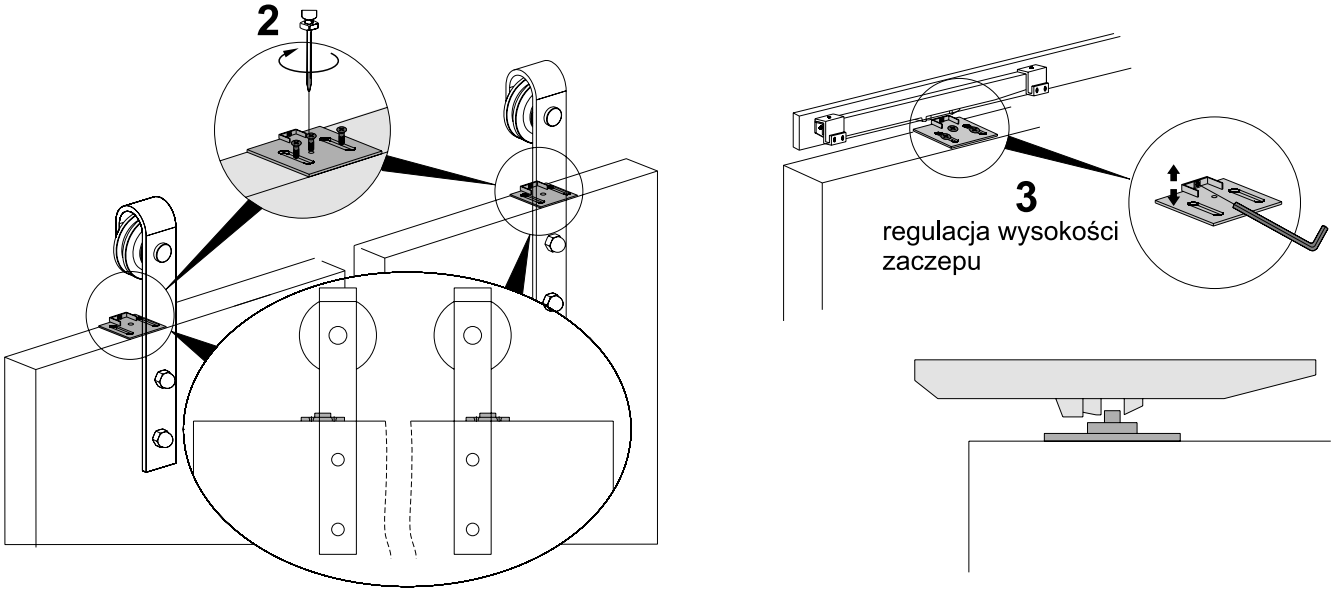

ELEMENTY SKŁADOWE

Samodomykacz Loft **80 kg**						
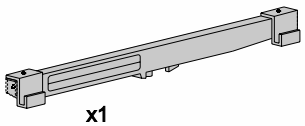	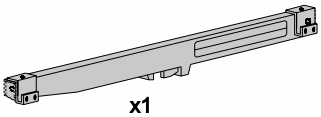	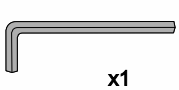		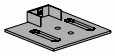		4x16
x1	x1	x1	x8	x2	x6	

25 kg | 40 kg | 16-40 mm płyta

MARS

Samodomykacz do drzwi przesuwnych



CHARAKTERYSTYKA	
Przeznaczenie	**Drzwi przesuwne**
System	**Mars**
Konstrukcja drzwi	**Płytowa**
Grubość wypełnienia	**16-40 mm**
Rodzaj wypełnienia	**Płyta 16-40 mm**
Max. obciążenie drzwi	**40 kg**

Samodomykacz **MARS MINI**

i Do systemu MARS



INDEKS	KG	OPAK. ZBIORCZE	JEDN. MIARY
05241	25	25	kpl.
05242	40	25	kpl.

i Elementy składowe zestawu

NAZWA	ILOŚĆ
Mechanizm samodomykacza 25 kg lub 40 kg	1 szt.
Zaczep samodomykacza MARS	1 szt.
Wkręt UNIX3,5 x 16 z łbem walcowym	4 szt.
Wkręt UNIX3,5 x 30 z łbem stożkowym	2 szt.
instrukcja montażu	1 szt.

Montaż samodomykaczy MARS

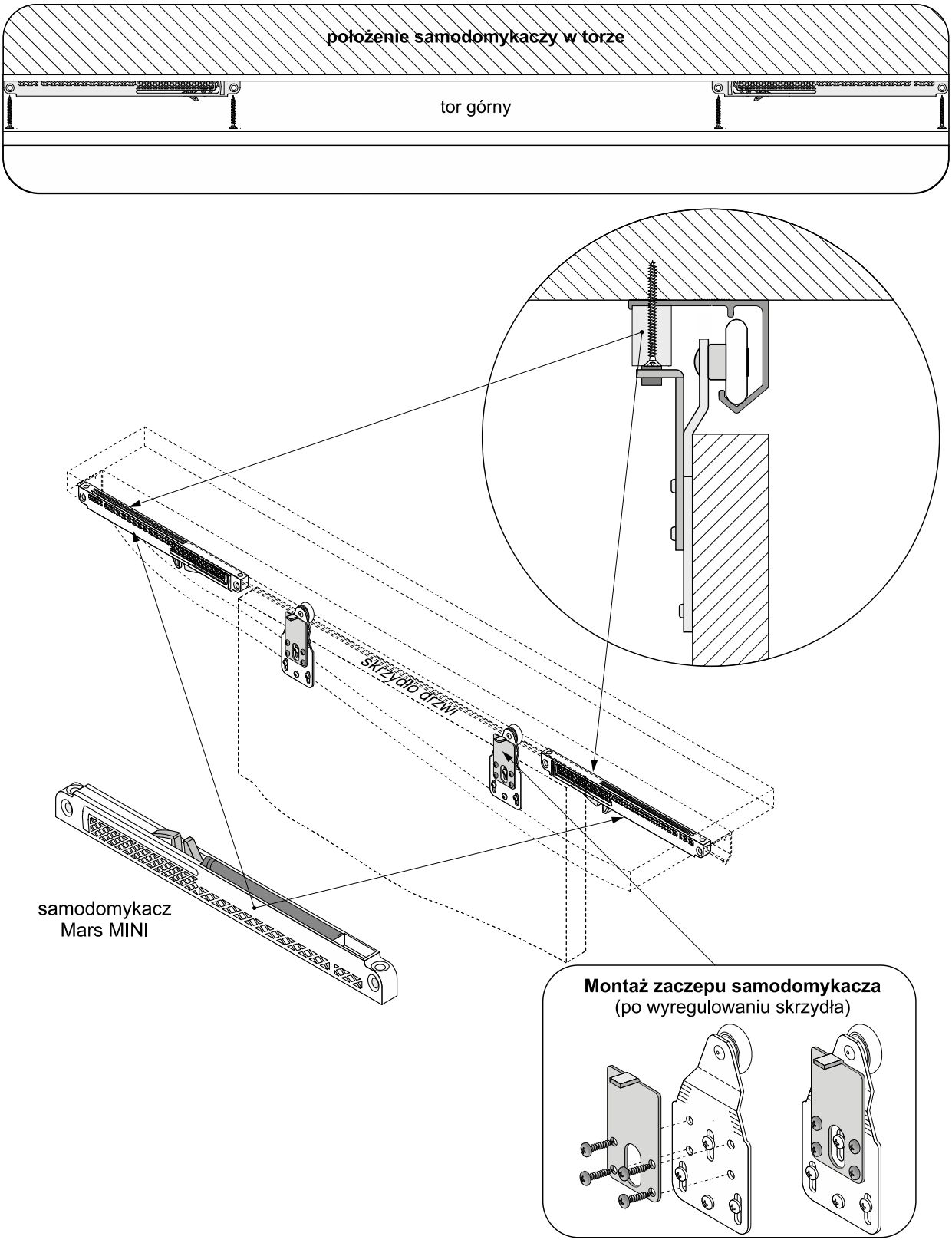

ELEMENTY SKŁADOWE

Samodomykacz Mars MINI	
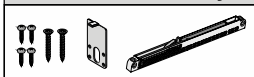	**25 kg** - indeks **05241** **40 kg** - indeks **05242**

25 kg | 40 kg | 16-40 mm płyta

MERKURY

Samodomykacz do drzwi przesuwnych

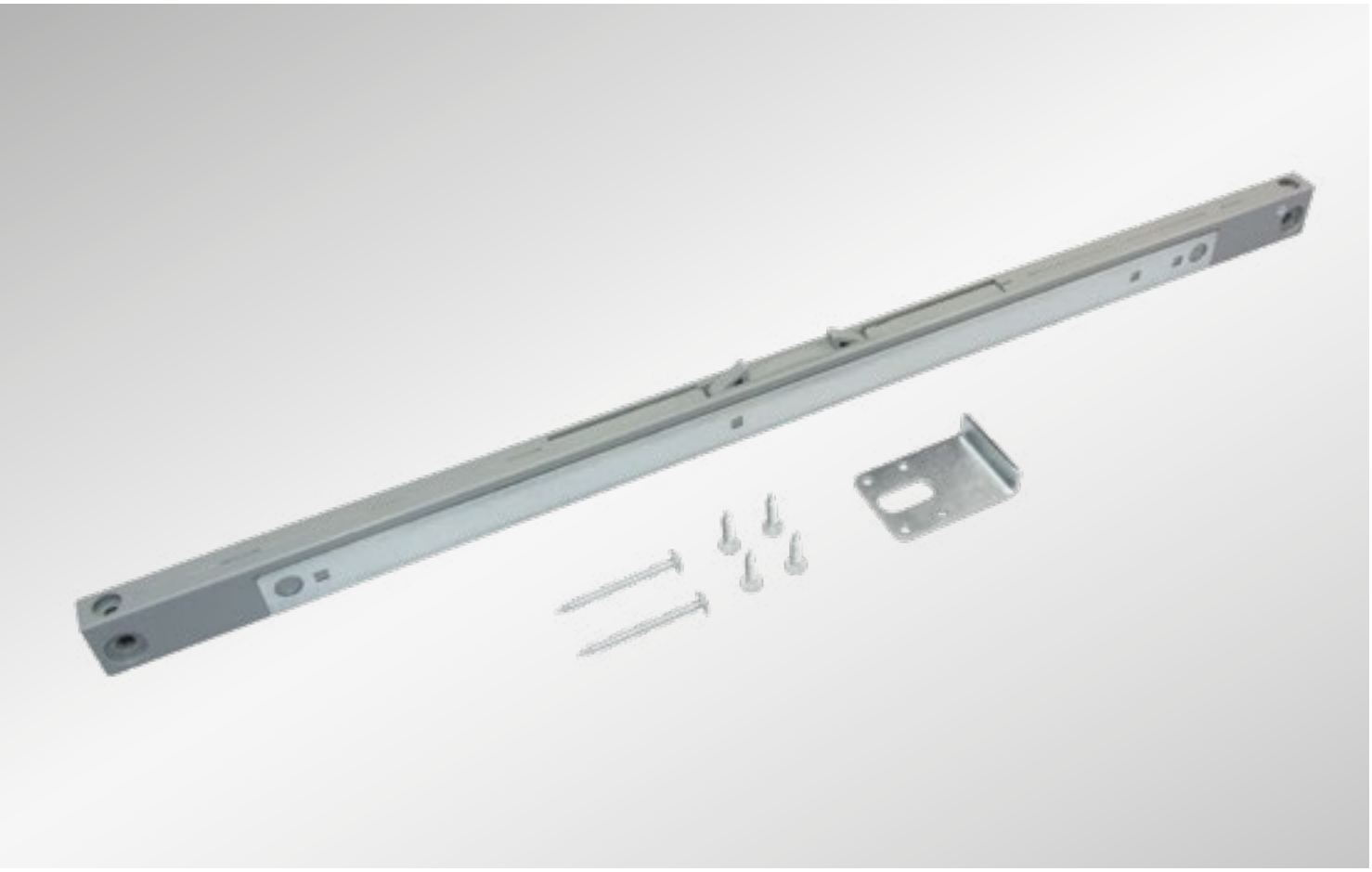

CHARAKTERYSTYKA	
Przeznaczenie	**Drzwi przesuwne**
System	**Merkury**
Konstrukcja drzwi	**Płytowa**
Grubość wypełnienia	**16-40 mm**
Rodzaj wypełnienia	**Płyta 16-40 mm**
Max. obciążenie drzwi	**40 kg**

Samodomykacz **MERKURY CENTRAL**

i Do systemu MERKURY



INDEKS	KG	OPAK. ZBIORCZE	JEDN. MIARY
05243	25	10	kpl.
05244	40	10	kpl.

i Elementy składowe zestawu

NAZWA	ILOŚĆ
Mechanizm samodomykacza 25 kg lub 40 kg	1 szt.
Zaczep do samodomykacza do drzwi środkowych MERKURY	1 szt.
Wkręt UNIX 3,5 x 16 z łbem walcowym	4 szt.
Wkręt UNIX 3,5 x 40 podkładkowy	2 szt.
instrukcja montażu	1 szt.

Montaż samodomykaczy MERKURY

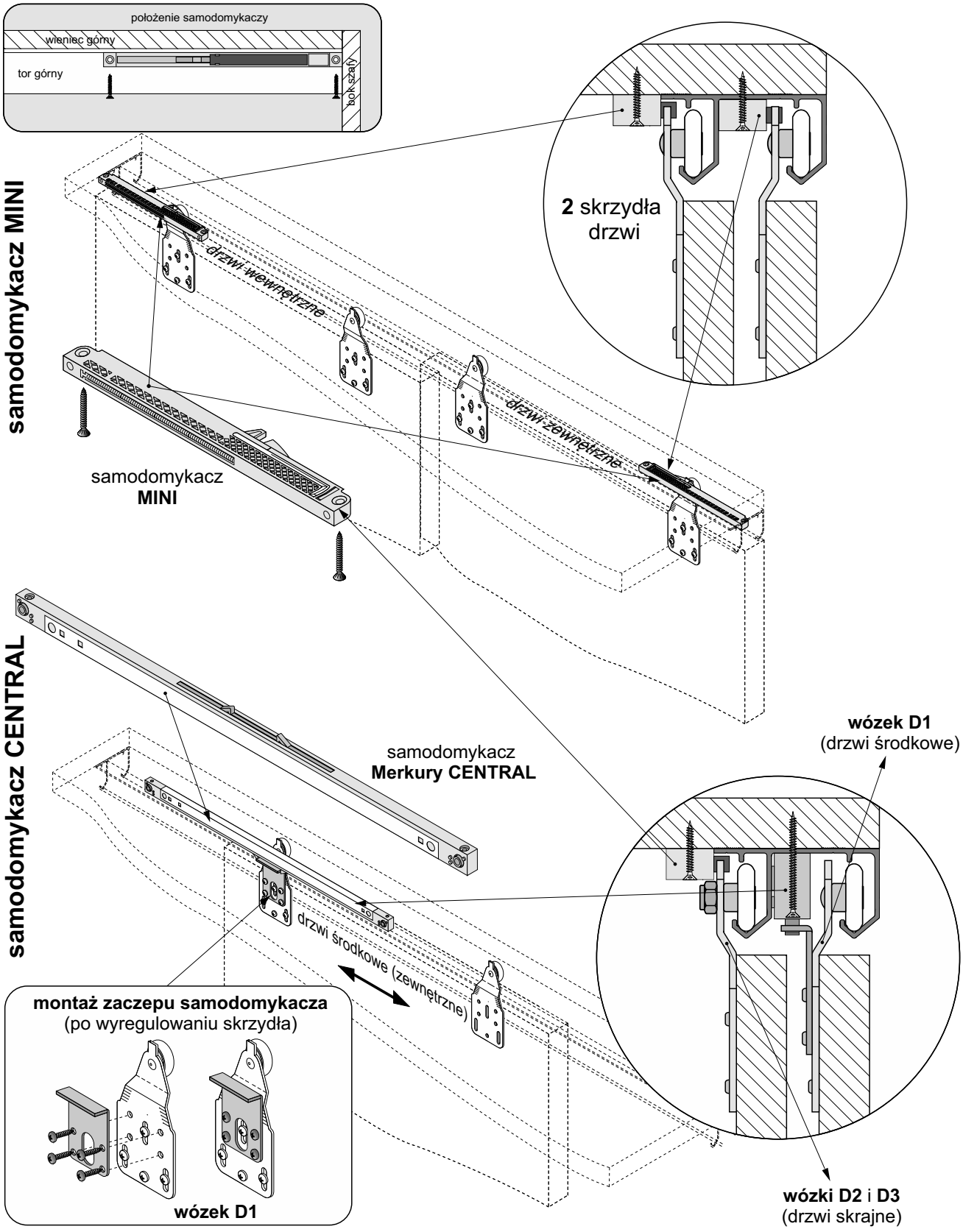

ELEMENTY SKŁADOWE

Samodomykacz MINI	Samodomykacz Merkury CENTRAL
25 kg - indeks: **20359-SV** **40 kg** - indeks: **20260-SV**	**25 kg** - indeks **05243** **40 kg** - indeks **05244**

25 kg | 40 kg | 16-40 mm płyta

MICRA MINI SV-25 I SV-40

Samodomykacz do drzwi przesuwnych

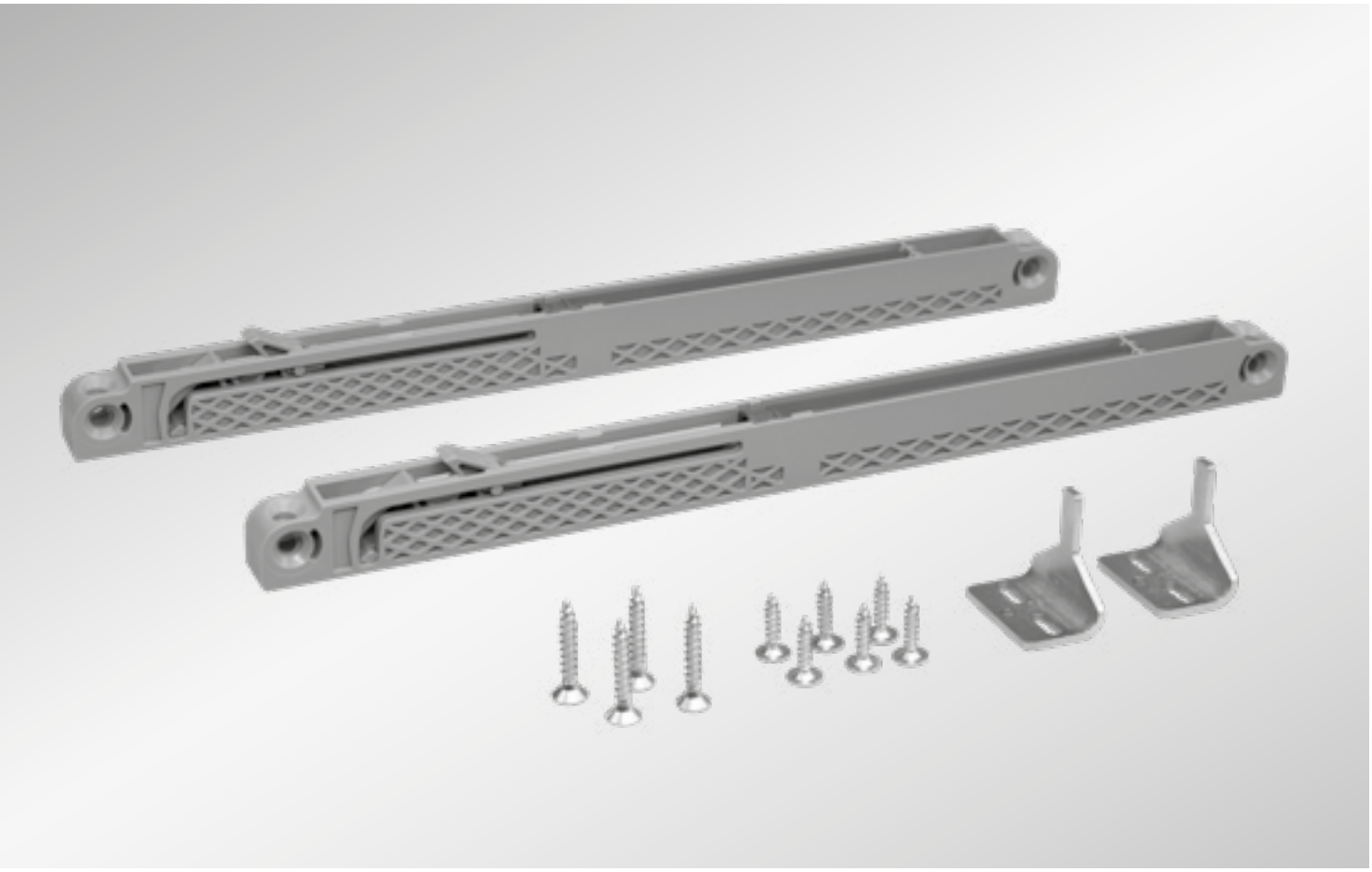

CHARAKTERYSTYKA	
Przeznaczenie	**Drzwi przesuwne**
System	**Micra**
Konstrukcja drzwi	**Płytowa**
Grubość wypełnienia	**16-50 mm**
Rodzaj wypełnienia	**Płyta 16-50 mm**
Max. obciążenie drzwi	**25 lub 40 kg**

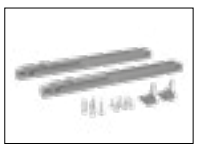

Samodomykacz **MICRA MINI** (zestaw 2 szt.)

i Do systemu MICRA

INDEKS	KG	OPAK. ZBIORCZE	JEDN. MIARY
06536	25	25	kpl.
06537	40	25	kpl.

i Elementy składowe zestawu

NAZWA	ILOŚĆ
Mechanizm samodomykacza 25 kg lub 40 kg	1 szt.
Zaczep do samodomykacza do drzwi środkowych MIRCA MINI	1 szt.
Wkręt UNIX 3,5 x 16 z łbem walcowym	6 szt.
Wkręt 4x25	4 szt.
instrukcja montażu	1 szt.

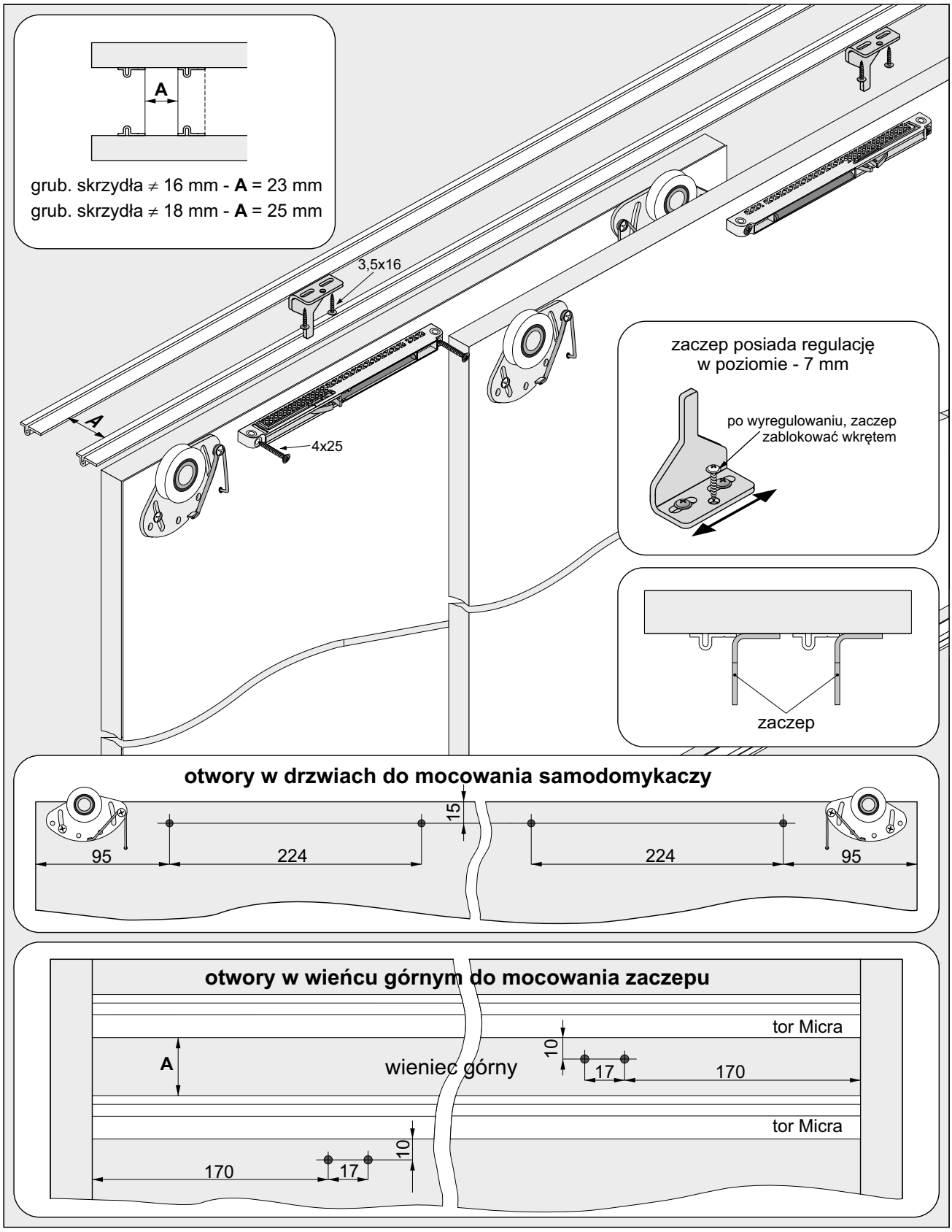
A
grub. skrzydła ≠ 16 mm - A = 23 mm
grub. skrzydła ≠ 18 mm - A = 25 mm
3,5x16
A
4x25
zaczep posiada regulację
w poziomie - 7 mm
po wyregulowaniu, zaczep
zablokować wkrętem
zaczep
otwory w drzwiach do mocowania samodomykaczy
95
224
15
224
95
otwory w wieńcu górnym do mocowania zaczepu
tor Micra
A
wieniec górny
10
17
170
tor Micra
10
170
17

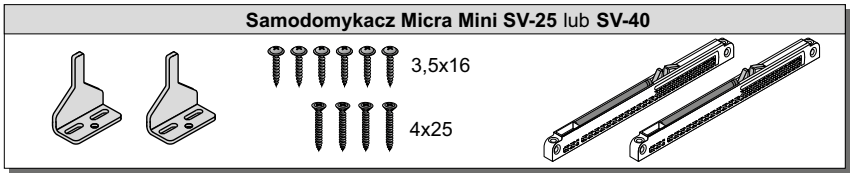
Samodomykacz Micra Mini SV-25 lub SV-40
3,5x16
4x25

SAMODOMYKACZ
do systemu EDEN

Instrukcja montażu do 2 skrzydeł

Montaż samodomykaczy

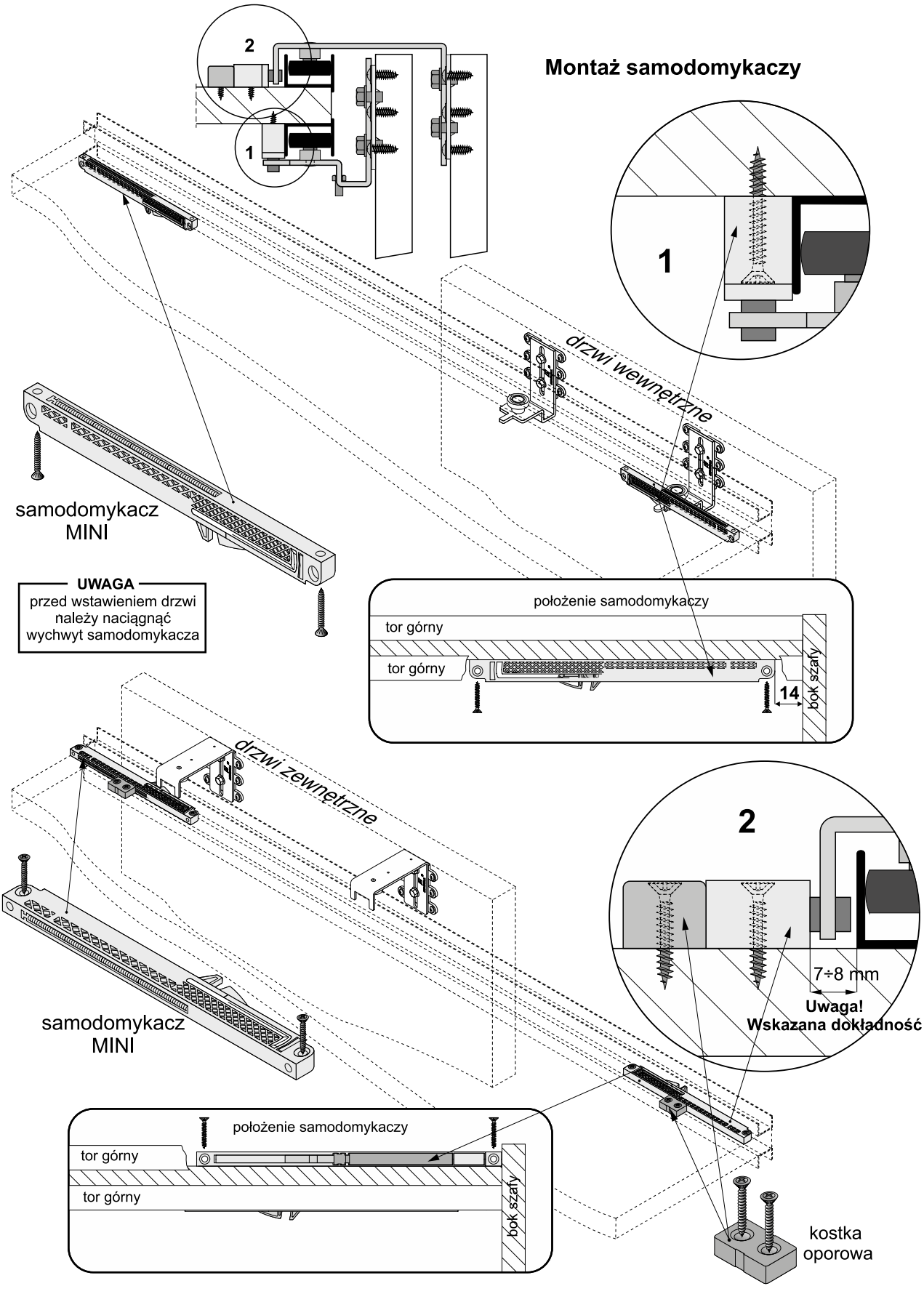

ELEMENTY SKŁADOWE

Samodomykacz MINI
25 kg - indeks: **20359-SV** **40 kg** - indeks: **20260-SV**

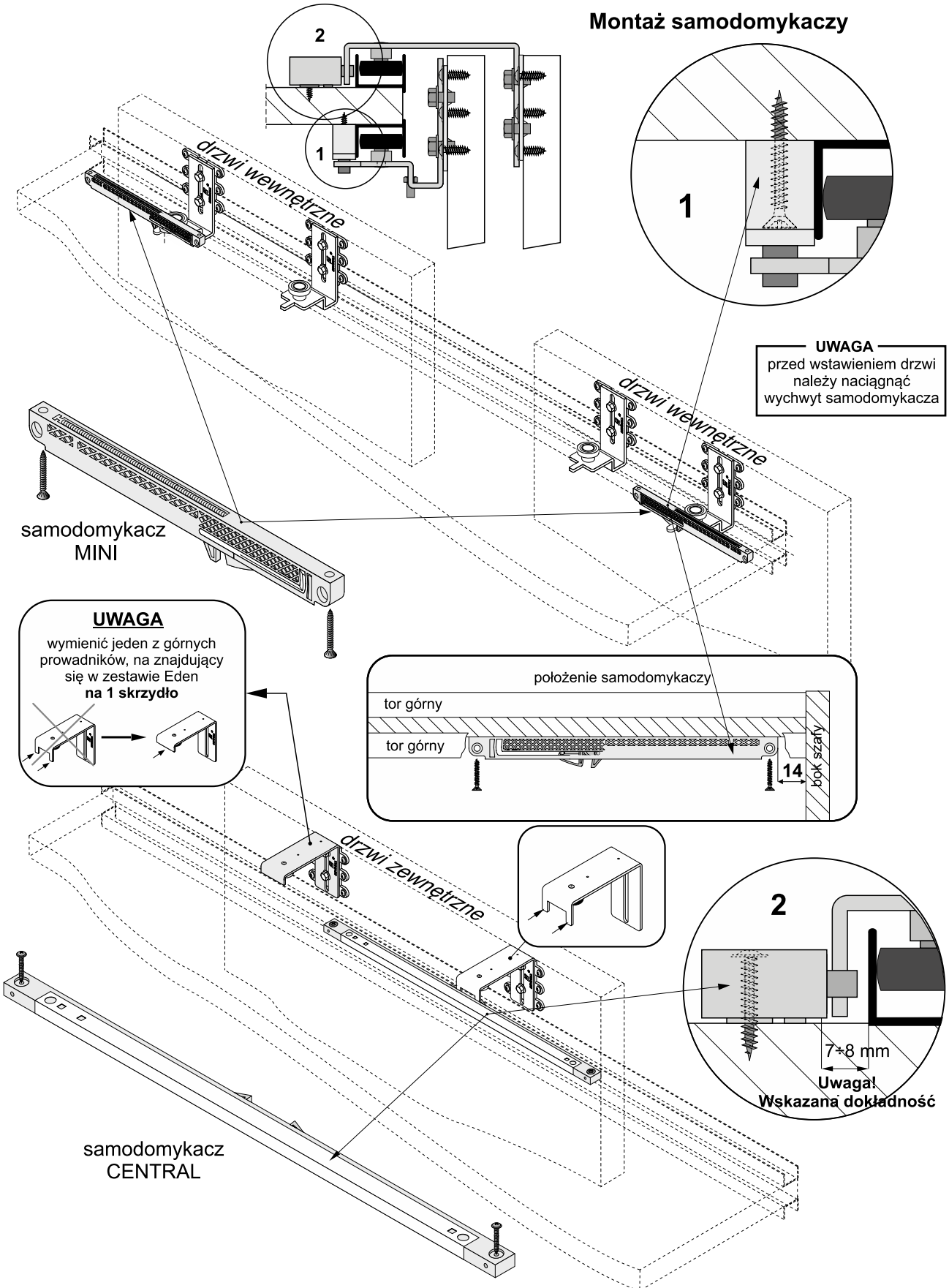

ELEMENTY SKŁADOWE

Samodomykacz MINI	Samodomykacz CENTRAL
25 kg - indeks: **20359-SV** **40 kg** - indeks: **20260-SV**	**25 kg** - indeks: **20360-BL** **40 kg** - indeks: **20297-BL**

Pozycjonowanie drzwi przy użyciu ***SAMODOMYKACZY***
- użyć zaczepów **bez sworznia stalowego**

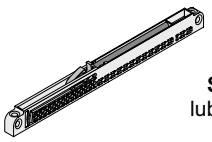

samodomykacz
SV-25 MINI (indeks: **20359-SV**)
lub **SV-40 MINI** (indeks: **20260-SV**)

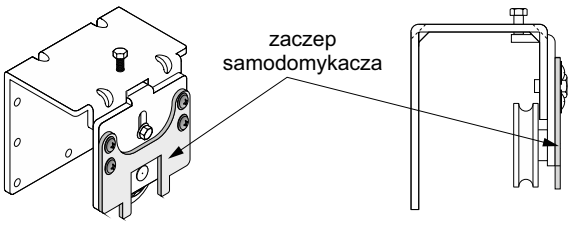

drzwi zewnętrzne

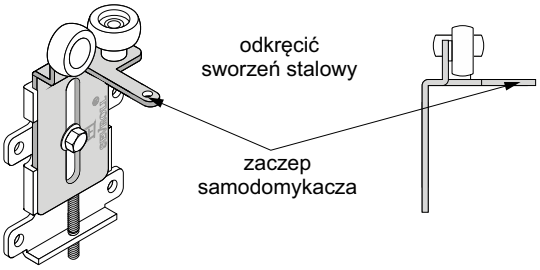

drzwi wewnętrzne

Montaż samodomykaczy

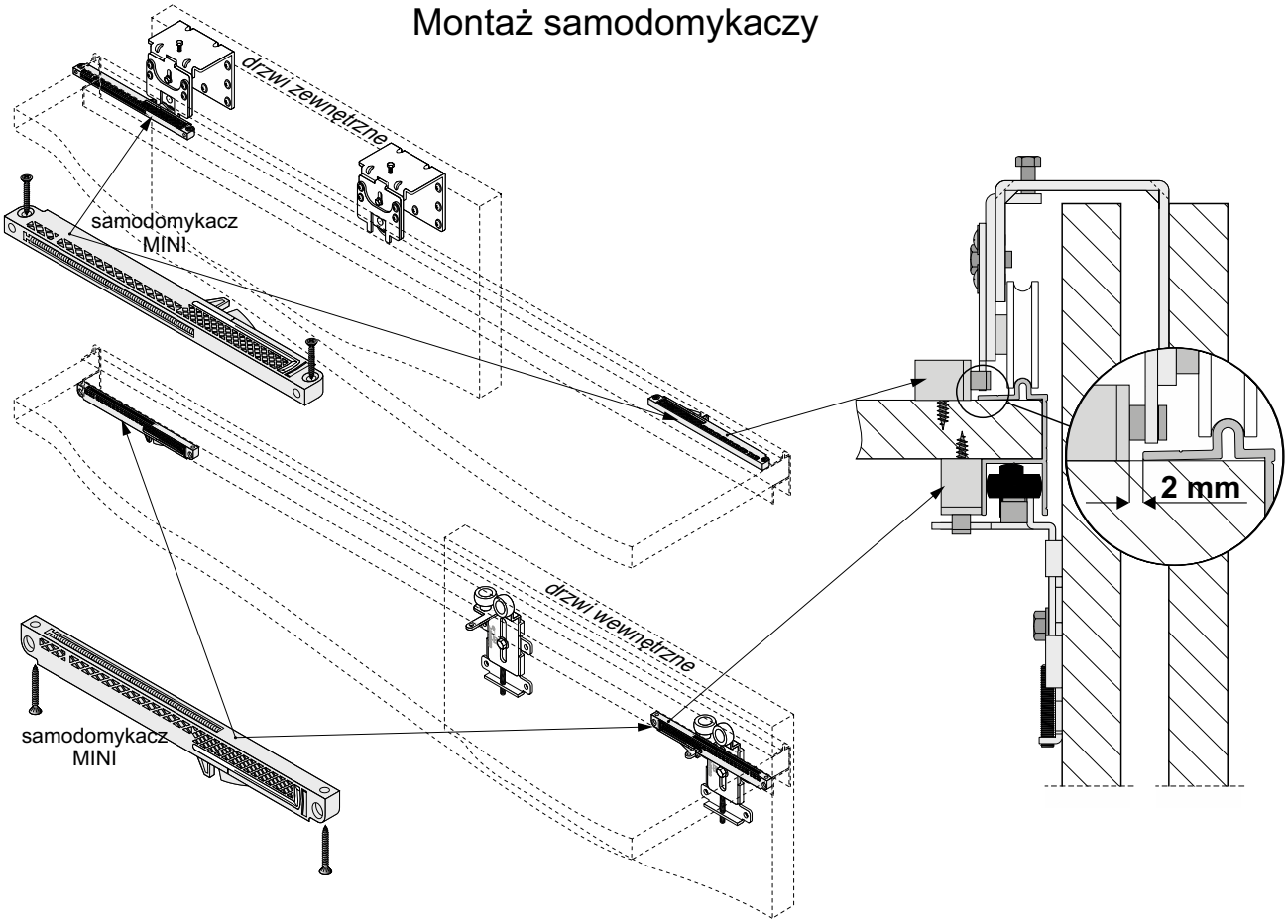

ELEMENTY SKŁADOWE

Samodomykacz MINI	
	**25 kg** - indeks **20359-SV** **40 kg** - indeks **20260-SV**

Pozycjonowanie drzwi przy użyciu ***SAMODOMYKACZY***
- <u>użyć zaczepów **bez sworznia stalowego**</u>

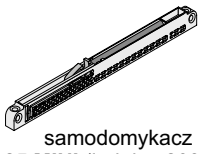

samodomykacz
SV-25 MINI (indeks: **20359-SV**)
lub **SV-40 MINI** (indeks: **20260-SV**)
- do drzwi **wewnętrznych**

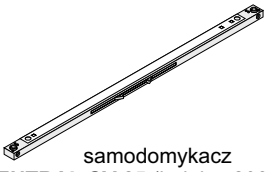

samodomykacz
CENTRAL SV-25 (indeks: **20360-BL**)
lub **CENTRAL SV-40** (indeks: **20297-BL**)
- do drzwi **zewnętrznych**

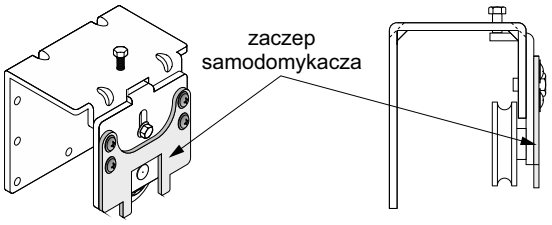

<u>drzwi zewnętrzne</u>

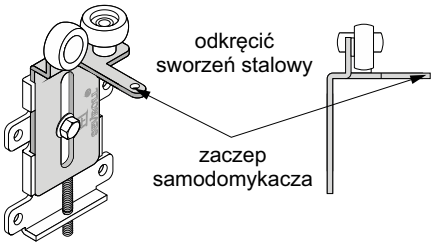

<u>drzwi wewnętrzne</u>

Montaż samodomykaczy

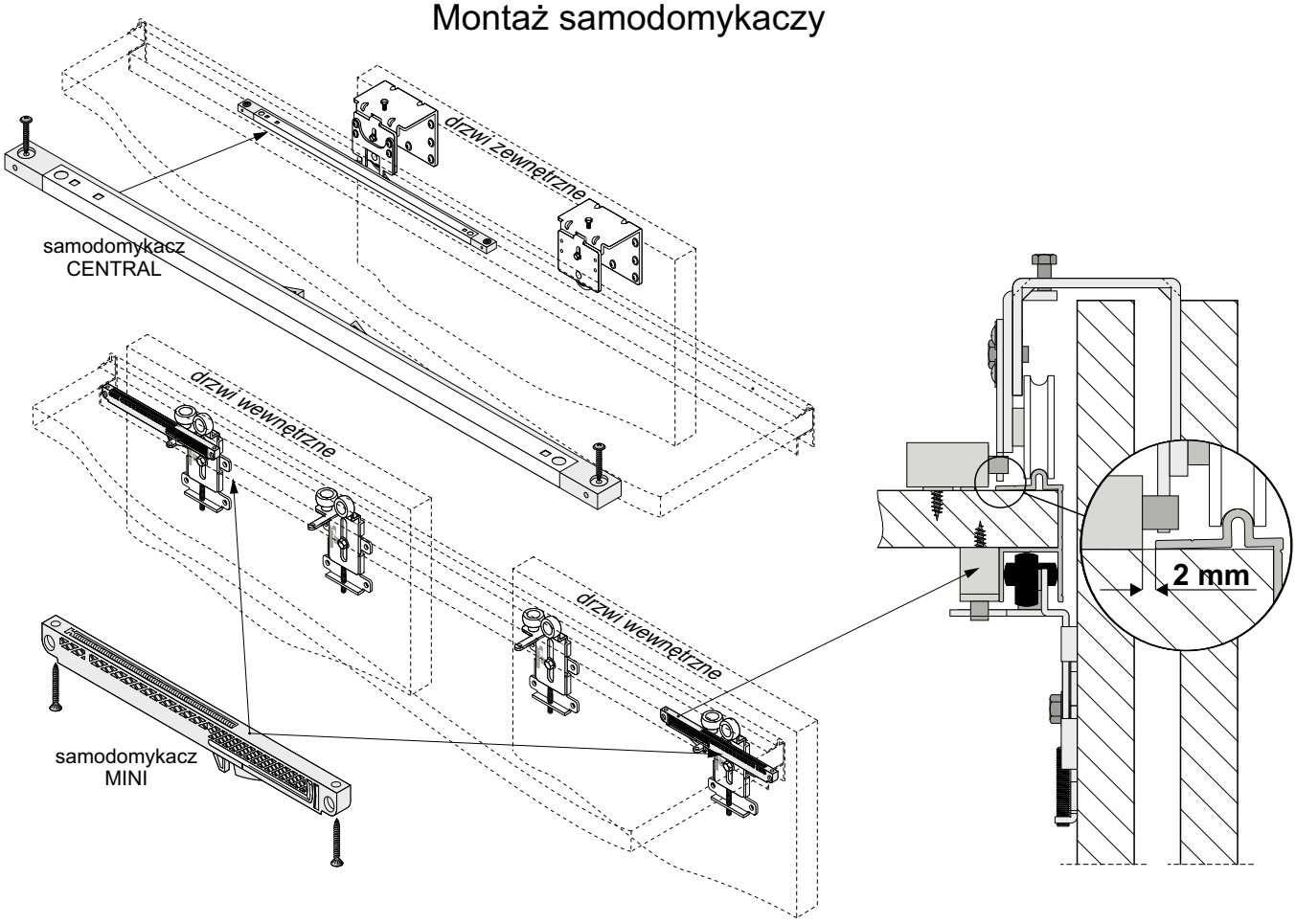

ELEMENTY SKŁADOWE

Samodomykacz MINI	
	**25 kg** - indeks **20359-SV** **40 kg** - indeks **20260-SV**

Samodomykacz CENTRAL	
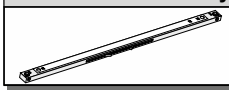	**25 kg** - indeks **20360-BL** **40 kg** - indeks **20297-BL**

SAMODOMYKACZ
COMPACT

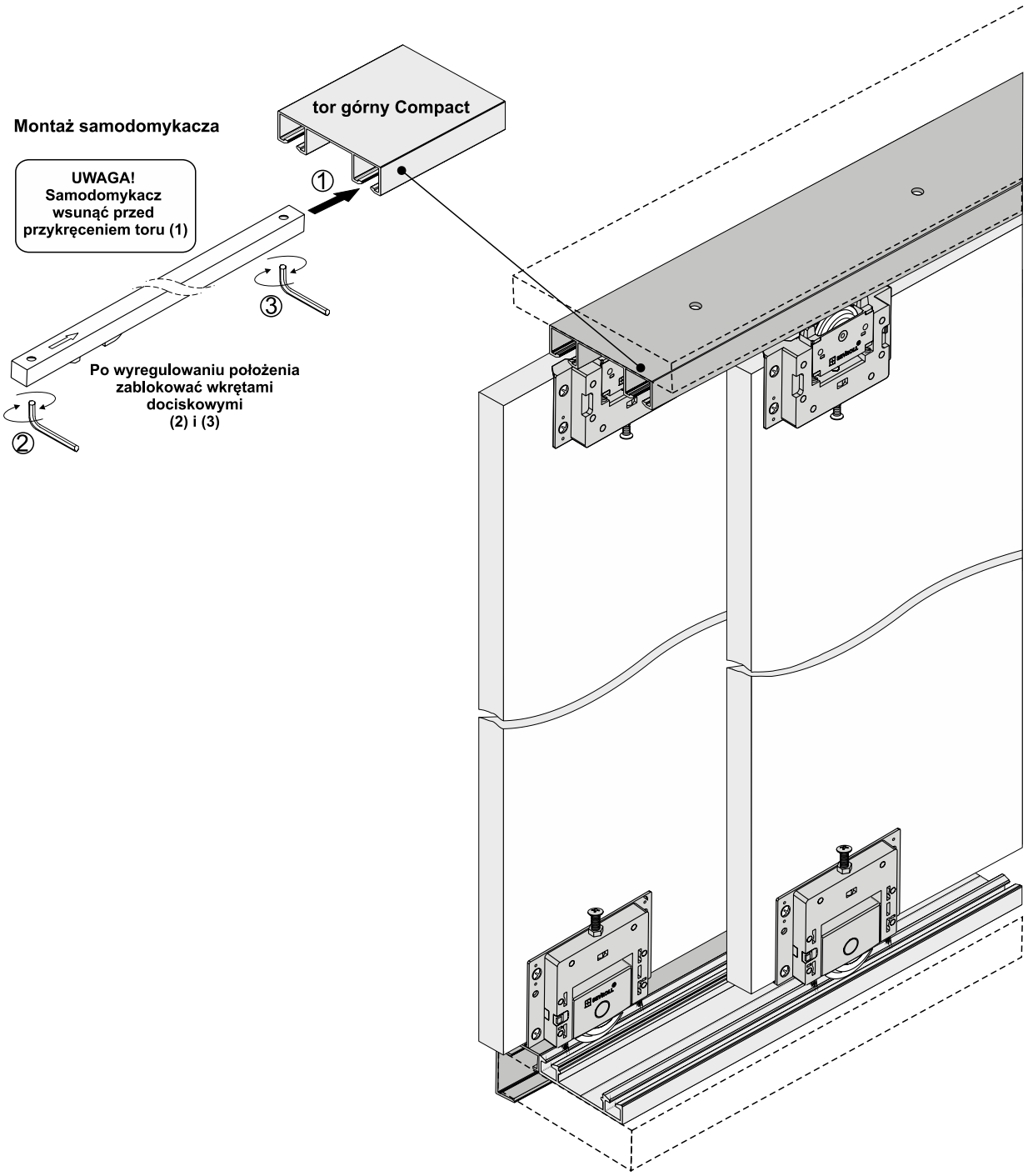

ELEMENTY SKŁADOWE

Samodomykacz Compact	
x2	x1

Zastosowanie samodomykaczy w systemach

SYSTEM	Sevromatic SV-25 Sevromatic SV-50	Sevromatic CENTRAL SV-25 Sevromatic CENTRAL SV-40	Sevromatic MINI SV-25 Sevromatic MINI SV-40 Sevromatic MINI SV-60	Sevromatic TOP SV-60 Sevromatic Top SV-80	Samodomykacz do drzwi podwieszanych HERAKLES 40-80 kg	Samodomykacz COMPACT	Samodomykacz OPTIMA	Samodomykacz MARS MINI	Samodomykacz MERKURY CENTRAL	Samodomykacz MICRA	Samodomykacz LOFT	Samodomykacz zintegrowany z systemem
SMART												
MICRA										●		
SINGLE 18 FRAME	●	●	●	●								
SINGLE 10	●	●	●	●								
TOP 10	●	●	●	●								
EXCLUSIVE 10												
EXCLUSIVE BOARD												
URSUS												
HERAKLES					●							
HERAKLES GLASS					●							
MARS								●	●			
LOFT											●	
SECRET DOOR												●
GEMINI 18	●	●	●	●								
GEMINI 18 FRAME	●	●	●	●								
GEMINI 10	●	●	●	●								
GEMINI 4	●	●	●	●								
COMFORT 18	●	●	●	●								
COMFORT 10	●	●	●	●								
COMPACT						●						
GEMINI 18 EVEREST	●	●	●	●								
GEMINI 10 EVEREST	●	●	●	●								
MERKURY			●						●			
CONCORDIA												●
HARMONY II												●
CAPITOL												●
EDEN 4		●	●									
EDEN 18 BOARD		●	●									
IDEA		●	●									
OPTIMA							●					
DS EXCLUSIVE												
DS FOLD												●
DS LINE												
DS LINE SR												
DS HERAKLES												
DR 18												
DR FRAME LINE												
DR 10												
DR OXFORD												
DR FRAME												

16 mm płyta | 18 mm płyta | płyta+ lustro

SYSTEM DO PROSTOWANIA PŁYT

Do płyt wiórowych i MDF o grubości 16 i 18 mm

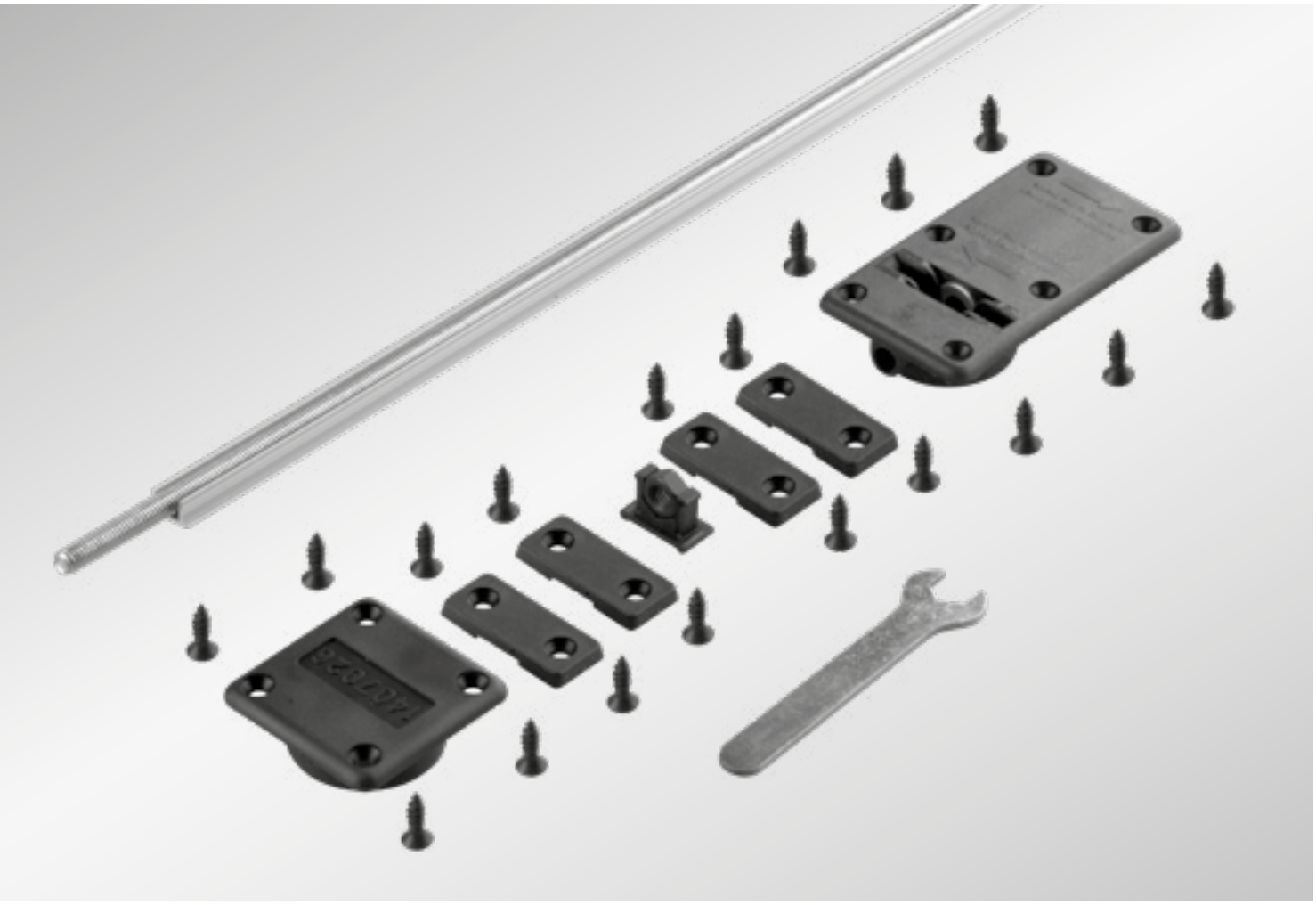

System przeznaczony do płyt o grubości 18 mm. Jego zastosowanie zapobiega ich wygięciu.

System do prostowania płyt

INDEKS	OPAK. ZBIORCZE	JEDN. MIARY
20239	50	kpl.

Elementy składowe zestawu

NAZWA	ILOŚĆ
Osada nakrętki dolnej	1 szt.
Osada nakrętki górnej	1 szt.
Nakrętka M6	2 szt.
Uchwyt-zaślepka nakrętki M6	1 szt.
Obejma maskownicy	4 szt.
Maskownica śruby	1 szt.
Śruba M6x1987	1 szt.
Kluczyk 10 mm	1 szt.
Wkręty	1 kpl.
Instrukcja montażu	1 szt.

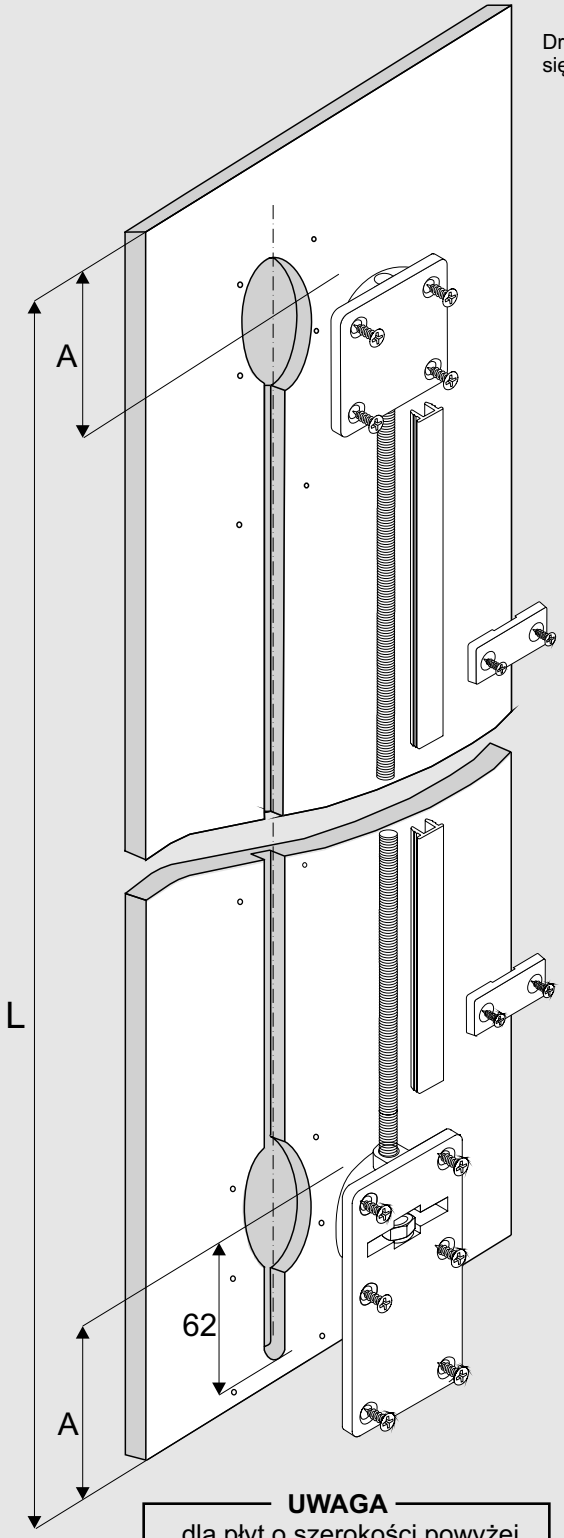

stan drzwi przed montażem systemu

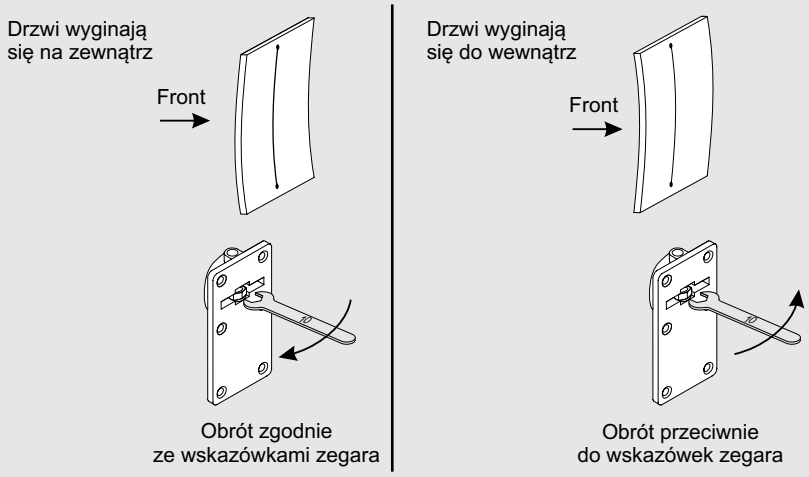

Przed montażem systemu na płycie, śrubę M6 należy wkręcić w osadę górną i dolną.
W osadę górną śrubę wkręcamy **do oporu.**

obliczanie wymiaru **A**, oraz długości śruby **l**śr.

wysokość drzwi **L** > 2100 mm	wysokość drzwi **L** ⩽ 2100 mm
A = (L - 1940) : 2	**A** = 78 mm
$l_{śr.}$ - śruba M6 bez docinania	śrubę M6 należy dociąć na odpowiednią długość
	$l_{śr.}$ = L - 113 mm

UWAGA! Dotyczy tylko systemu **Idea**
niezależnie od wysokości drzwi wymiar **A ⩾ 130 mm**

Frezowanie gniazd Ø35 mm i kanału śruby ⩘10 mm

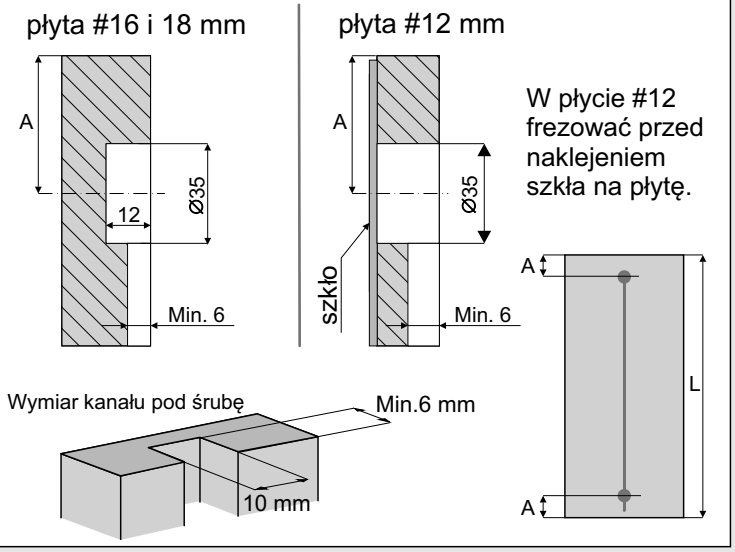

UWAGA
dla płyt o szerokości powyżej 700 mm zalecamy zastosować 2 systemy prostujące, montując je równolegle do siebie.

ELEMENTY SKŁADOWE

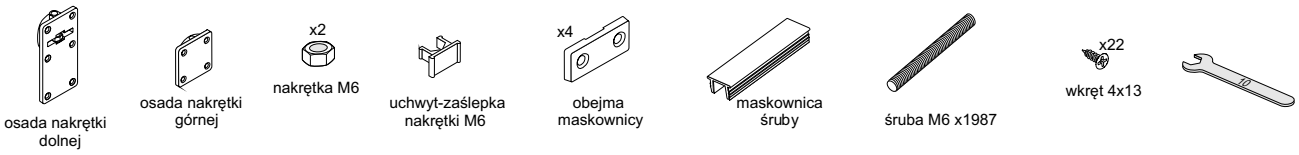

Zawias **meblowy**



INDEKS	KOLOR	OPAK. ZBIORCZE	JEDN. MIARY
222346	MOSIĄDZ	24	opak.

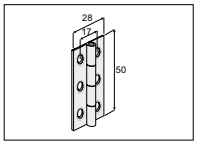

Zawias **sprężynowy**



INDEKS	KOLOR	OPAK. ZBIORCZE	JEDN. MIARY
134-126	SREBRNY	200	szt.

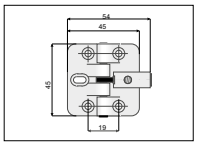

Drążek **owalny do LED**



INDEKS	KOLOR	DŁUGOŚĆ (mm)	OPAK. ZBIORCZE	JEDN. MIARY
04730	SREBRNY	3000	20	szt.

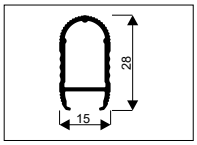

Drążek **owalny**

i Do drążka owalnego należy stosować uchwyt drążka owalnego 30x15 plastikowy (indeks 04923)

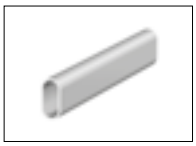

INDEKS	KOLOR	DŁUGOŚĆ (mm)	OPAK. ZBIORCZE	JEDN. MIARY
222522	SREBRNY	3000	20	szt.

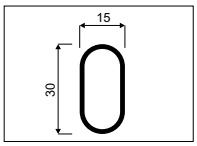

Zaślepka **gumowa**

i Stosować do drążka owalnego do LED

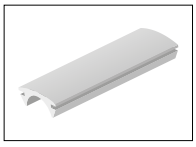

INDEKS	KOLOR	DŁUGOŚĆ ROLKI	OPAK. ZBIORCZE	JEDN. MIARY
20233	BEZBARWNA	50	1	mb

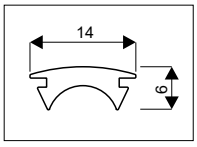

Uchwyt drążka **owalnego 30x15 plastikowy**



INDEKS	KOLOR	OPAK. ZBIORCZE	JEDN. MIARY
04923	SZARY	40	szt.

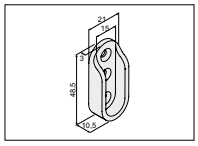

Kątownik mocujący
stalowy ocynkowany



INDEKS	KOLOR	OPAK. ZBIORCZE	JEDN. MIARY
40343	STALOWY	40	opak.

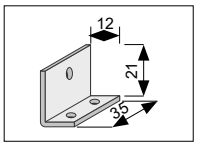

Uchwyt meblowy **wpuszczany**



INDEKS	KOLOR	WYMIARY	OPAK. ZBIORCZE	JEDN. MIARY
10178	INOX	ø 90 mm	10	szt.

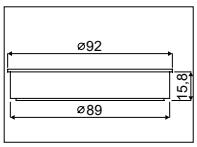

Uchwyt naklejany
110 x 35 x 6 mm

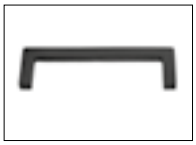

Więcej informacji na str. 303

INDEKS	KOLOR	MONTAŻ	OPAK. ZBIORCZE	JEDN. MIARY
20327	PRZEZROCZYSTY	bez kleju	20	szt.
20329	RAL BIAŁY POŁYSK	z klejem	50	szt.
20406	RAL CZARNY MAT	z klejem	50	szt.

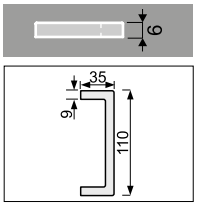

Uchwyt naklejany
110 x 35 x 6 mm II TYP-C

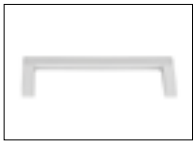

Więcej informacji na str. 303

INDEKS	KOLOR	MONTAŻ	OPAK. ZBIORCZE	JEDN. MIARY
04916	SREBRNY	z klejem	100	szt.
05328	RAL CZARNY MAT	z klejem	100	szt.

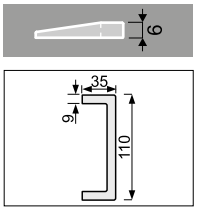

Uchwyt naklejany
110 x 44 x 6 mm II TYP-O

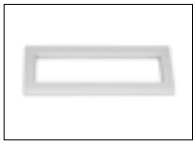

Więcej informacji na str. 303

INDEKS	KOLOR	MONTAŻ	OPAK. ZBIORCZE	JEDN. MIARY
04918	SREBRNY	z klejem	100	szt.
04919	RAL BIAŁY POŁYSK	z klejem	100	szt.
05329	RAL CZARNY MAT	z klejem	100	szt.

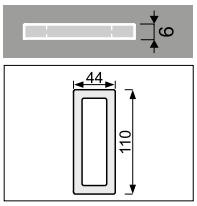

Klin do płyty

Opakowanie zawiera 100 sztuk
Klin grubości 2 mm, umożliwa montaż płyty 8 mm w gnieździe 10 mm

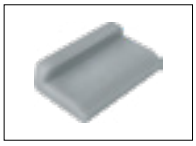

INDEKS	OPAK. ZBIORCZE	JEDN. MIARY
20252	1	opak.

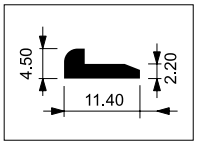

Zamek do **drzwi przesuwnych II**



i Do systemu Gemini 10 i 18 Możliwość zamówienia kluczyka do wielu zamków

INDEKS	KOLOR	OPAK. ZBIORCZE	JEDN. MIARY
20356	SREBRNY	100	kpl.

Zamek **do drzwi przesuwnych z wypełnieniem szklanym**



i Do systemu Gemini 10 i Gemini 18 Frame.
i Możliwość zamówienia kluczyka do wielu zamków

INDEKS	KOLOR	OPAK. ZBIORCZE	JEDN. MIARY
20369	SREBRNY	100	kpl.

Wspornik sufitowy **do skosów**



i Do wszystkich systemów przesuwnych z dolnym układem jezdnym.
i Opakowanie zawiera 2 szt. wsporników

INDEKS	KOLOR	OPAK. ZBIORCZE	JEDN. MIARY
222650	STALOWY	24	opak.

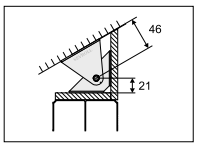

Pozycjoner **wózka górnego FIX**



i Zalecany wkręt podkładkowy: Unix 3x13 (Indeks 20096)

INDEKS	OPAK. ZBIORCZE	JEDN. MIARY
20326	10	szt.

Stoper **HI-TEC**



INDEKS	OPAK. ZBIORCZE	JEDN. MIARY
20080	100	szt.

Prowadnik **dolny regulowany**



INDEKS	KOLOR	OPAK. ZBIORCZE	JEDN. MIARY
04875	TRANSPARENTNY	50	szt.

Prowadnik **102 N**



INDEKS	KOLOR	OPAK. ZBIORCZE	JEDN. MIARY
222151	TRANSPARENTNY	100	szt.

Szczotki **ODBOJOWE i PRZECIWKURZOWE**

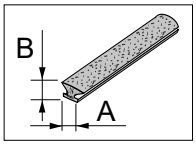

INDEKS	KOLOR	NAZWA SZCZOTKI	A (mm)	B (mm)	MONTAŻ	DŁUGOŚĆ ROLKI	OPAK. ZBIORCZE
20287-SV	BIAŁA	ODBOJOWA	4,8	4	bez kleju	100 mb	10 rolek
20430-SV	BIAŁA	ODBOJOWA	4,8	4	bez kleju	550 mb	4 rolki
20020-SV	SZARA	ODBOJOWA	4,8	4	bez kleju	550 mb	4 rolki
20225-SV	SZARA	ODBOJOWA	4,8	4	bez kleju	100 mb	10 rolek
20403-SV	CZARNA	ODBOJOWA	4,8	4	bez kleju	100 mb	10 rolek
20431-SV	CZARNA	ODBOJOWA	4,8	4	bez kleju	550 mb	4 rolki
20021-SV	SZARA	ODBOJOWA	4,8	6	bez kleju	400 mb	4 rolki
20082-BL	SZARA	ODBOJOWA	4,8	9	bez kleju	225 mb	4 rolki
20288-SV	BIAŁA	ODBOJOWA	14	4	bez kleju	50 mb	10 rolek
20428-SV	BIAŁA	ODBOJOWA	14	4	bez kleju	200 mb	4 rolki
20094-SV	SZARA	ODBOJOWA	14	4	bez kleju	200 mb	4 rolki
20224-SV	SZARA	ODBOJOWA	14	4	bez kleju	50 mb	10 rolek
20334-SV	CZARNA	ODBOJOWA	14	4	bez kleju	50 mb	10 rolek
20429-SV	CZARNA	ODBOJOWA	14	4	bez kleju	200 mb	4 rolki
20158-SV	SZARA	ODBOJOWA	14	6	bez kleju	150 mb	4 rolki
20023-SV	SZARA	ODBOJOWA	4,8	4	z klejem	550 mb	4 rolki
20228-SV	SZARA	ODBOJOWA	4,8	4	z klejem	100 mb	10 rolek
20046-SV	SZARA	ODBOJOWA	6,7	4	z klejem	300 mb	4 rolki
20229-SV	SZARA	ODBOJOWA	6,7	4	z klejem	100 mb	10 rolek
20405-SV	BIAŁA	PRZECIWKURZOWA	4,8	13	bez kleju	50 mb	10 rolek
20024-SV	SZARA	PRZECIWKURZOWA	4,8	13	bez kleju	200 mb	4 rolki
20226-SV	SZARA	PRZECIWKURZOWA	4,8	13	bez kleju	50 mb	10 rolek
20423-SV	CZARNA	PRZECIWKURZOWA	4,8	13	bez kleju	50 mb	10 rolek
20416-SV	BIAŁA	PRZECIWKURZOWA	6,7	13	bez kleju	50 mb	12 rolek
20143-SV	SZARA	PRZECIWKURZOWA	6,7	9	z klejem	225 mb	4 rolki
20420-SV	BIAŁA	PRZECIWKURZOWA	6,7	13	z klejem	50 mb	12 rolek
20027-SV	SZARA	PRZECIWKURZOWA	6,7	13	z klejem	200 mb	3 rolki
20227-SV	SZARA	PRZECIWKURZOWA	6,7	13	z klejem	50 mb	12 rolek
20424-SV	CZARNA	PRZECIWKURZOWA	6,7	13	z klejem	50 mb	12 rolek

Uszczelka **bezbarwna symetryczna**

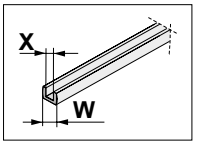

INDEKS	W (mm)	X (mm)	OPAK. ZBIORCZE	JEDN. MIARY
20031-SV	10	4	100	mb
20032-SV	10	4,5	100	mb
20033-SV	10	6	100	mb
20098-SV	10	6,4	100	mb
20171	10	8	125	mb
20102	18	4	1	opak. (25 mb)
20145	18	8	1	opak. (25 mb)

Uszczelka **bezbarwna niesymetryczna**

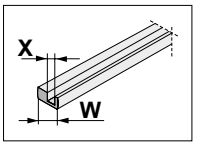

INDEKS	W (mm)	X (mm)	OPAK. ZBIORCZE	JEDN. MIARY
20106	18	4	1	opak. (25 mb)
20275	18	6	1	opak. (25 mb)

Uszczelka do profili ramkowych **TYP II S01/S02/S04/S05/S06**

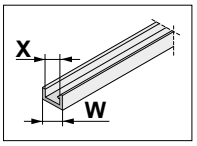

INDEKS	KOLOR	W (mm)	X (mm)	OPAK. ZBIORCZE	JEDN. MIARY
20167	SZARA	6	4	100	mb
20421	CZARNA	6	4	200	mb

Wkręty **SMART, UNIX,** blachowkręt i podkładka

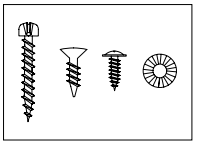

INDEKS	NAZWA	WYMIARY (mm)	ILOŚĆ W OPAK.	OPAK. ZBIORCZE
20041	Wkręt SMART	2,5 x 18	100 szt.	100 opak.
20153	Wkręt UNIX z łbem walcowym	3 x 10	1000 szt.	1 opak.
20323	Wkręt UNIX z łbem walcowym	4,0 x 13	100 szt.	20 opak.
20391	Wkręt UNIX z łbem walcowym	4,0 x 16	100 szt.	10 opak.
20107	Wkręt UNIX z łbem stożkowym	3 x 13	100 szt.	20 opak.
20165	Wkręt UNIX z łbem stożkowym	3 x 16	100 szt.	20 opak.
20108	Wkręt UNIX z łbem stożkowym	3,5 x 16	100 szt.	20 opak.
20151	Wkręt UNIX z łbem stożkowym	3,5 x 25	1000 szt.	1 opak.
20066	Wkręt UNIX podkł.	2,5 x 16	100 szt.	20 opak.
20096	Wkręt UNIX podkł.	3,0 x 13	100 szt.	20 opak.
20322	Wkręt UNIX podkł.	3,5 x 13	100 szt.	20 opak.
20160	Blachowkręt	2,9 x 6,5	100 szt.	20 opak.
20001	Blachowkręt	6,3 x 32	2000 szt.	1 opak.
20371	Blachowkręt	6,3 x 45	2000 szt.	1 opak.
20166	Podkładka koronowa	3 x 6	100 szt.	20 opak.

Klips **do szczotki**

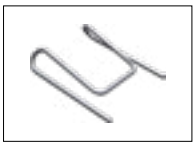

i Klips mocujący do szczotek odbojowych z klejem

INDEKS	OPAK. ZBIORCZE	JEDN. MIARY
20223	100	szt.

Kostka **do szlifowania aluminium**



INDEKS	KOLOR	OPAK. ZBIORCZE	JEDN. MIARY
222883	GRAFIT	18	szt.

Folia ochronna **samoprzylepna transparentna**



INDEKS	DŁUGOŚĆ (cm)	WYSOKOŚĆ (cm)	OPAK. ZBIORCZE	JEDN. MIARY
20079	2500	30	1	szt.
20292	500	30	1	szt.
20003	2500	40	1	szt.
20427	5000	40	1	szt.
20004	2500	50	1	szt.
20072	500	50	1	szt.
20005	2500	60	1	szt.

Taśma **dwustronna**



INDEKS	DŁUGOŚĆ (cm)	WYSOKOŚĆ (cm)	OPAK. ZBIORCZE	JEDN. MIARY
20028	500	5	36	szt.
20029	1000	5	36	szt.
20030	5000	5	24	szt.

Taśma **dwustronna piankowa**



INDEKS	DŁUGOŚĆ (cm)	WYSOKOŚĆ (cm)	OPAK. ZBIORCZE	JEDN. MIARY
20343	500	1,9	96	szt.

Taboret - **podest składany**



INDEKS	WYSOKOŚĆ (cm)	KOLOR	OPAK. ZBIORCZE	JEDN. MIARY
05043	27	SZARY	1	szt.
05044	39	SZARY	1	szt.

04 GARDEROBY





GARDEROBY

SYSTEM **ROYAL**
SYSTEM **LINEA**
SYSTEM **WILSON**

SYSTEM ROYAL

Szeroka gama akcesoriów przeznaczonych do szaf i garderób. Połączenie nowoczesnego wzornictwa z funkcjonalnymi rozwiązaniami, pozwoliło stworzyć kolekcję pasującą do każdego wnętrza. Dzięki szerokiej gamie produktów oraz jej uniwersalności, rozwiązania garderoby ROYAL można zastosować zarówno w nowoczesnych, kompaktowych szafach, jak i w dużych wydzielonych garderobach. Perłowo-szary kolor malowania, różnorodność użytych materiałów i ich przemyślane połączenie, podnoszą prestiż tego produktu. O wysokiej klasie produktu świadczy również zastosowanie prowadnic z cichym domykiem o dopuszczalnym obciążeniu 30 kg.

SYSTEM LINEA

System LINEA został zaprojektowany z myślą o jak najlepszym wykorzystaniu dowolnej przestrzeni: wnętrza szafy, garderoby, sklepu, spiżarni czy suszarni. LINEA pozwala na przechowywanie różnej wielkości przedmiotów, dzięki dowolnemu konfigurowaniu układu półek i wieszaków według własnych potrzeb. System dostosowany jest do pomieszczeń do 3 m wysokości. Maksymalne obciążenie półki o szerokości do 90 cm przy zastosowaniu płyty 18 mm wynosi 35 kg.

SYSTEM WILSON

System garderoby WILSON to łatwy i ekonomiczny sposób na zaaranżowanie garderoby, wnętrza szafy czy innej dowolnej przestrzeni mieszkalnej. Specjalnie zaprojektowany kształt poszczególnych elementów systemu sprawia, że zabudowa wygląda lekko, a zarazem jest bardzo funkcjonalna. Konstrukcja słupa pionowego oraz wsporników półek jest łatwa w konfiguracji i montażu.
Zaczepy drążka mocowane są oddzielnie do wsporników co dodatkowo umożliwia zmianę jego wysokości w zależności od potrzeb. Półki mocowane są na specjalne klipy, ułatwiające i skracające czas montażu.



DIAMENT meblarstwa 2021

SYSTEM **ROYAL**

Kolekcja akcesoriów do garderoby



Szuflada na ubrania **ROYAL**, siatka

Aluminiowa rama, prowadnica 50 000 cykli z cichym domykiem

INDEKS	WYMIARY (mm)	KOLOR	OPAK. ZBIORCZE	JEDN. MIARY
223066	564 x 420 x 140	PERŁOWO-SZARY	1	kpl.
223067	664 x 420 x 140	PERŁOWO-SZARY	1	kpl.
223068	764 x 420 x 140	PERŁOWO-SZARY	1	kpl.
223069	864 x 420 x 140	PERŁOWO-SZARY	1	kpl.



Szuflada na buty **ROYAL**

Aluminiowa rama, prowadnica 50 000 cykli z cichym domykiem

INDEKS	WYMIARY (mm)	KOLOR	OPAK. ZBIORCZE	JEDN. MIARY
223070	564 x 420 x 160	PERŁOWO-SZARY	1	kpl.
223071	664 x 420 x 160	PERŁOWO-SZARY	1	kpl.
223072	764 x 420 x 160	PERŁOWO-SZARY	1	kpl.
223073	864 x 420 x 160	PERŁOWO-SZARY	1	kpl.



Szuflada na spodnie **ROYAL**

Aluminiowa rama, prowadnica 50 000 cykli z cichym domykiem

INDEKS	WYMIARY (mm)	KOLOR	OPAK. ZBIORCZE	JEDN. MIARY
223075	564 x 420 x 56	PERŁOWO-SZARY	1	kpl.
223076	664 x 420 x 56	PERŁOWO-SZARY	1	kpl.
223077	764 x 420 x 56	PERŁOWO-SZARY	1	kpl.
223078	864 x 420 x 56	PERŁOWO-SZARY	1	kpl.



Szuflada z organizerem **ROYAL**

Aluminiowa rama, prowadnica 50 000 cykli z cichym domykiem

INDEKS	WYMIARY (mm)	KOLOR	OPAK. ZBIORCZE	JEDN. MIARY
223079	564 x 420 x 61	PERŁOWO-SZARY	1	kpl.
223080	664 x 420 x 61	PERŁOWO-SZARY	1	kpl.
223081	764 x 420 x 61	PERŁOWO-SZARY	1	kpl.
223082	864 x 420 x 61	PERŁOWO-SZARY	1	kpl.

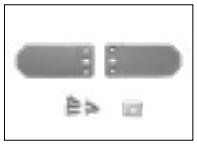

Zaczep frontu szuflady **ROYAL** (komplet 2 szt.)

Do montażu frontu zewnętrznego z szufladą Royal

INDEKS	KOLOR	OPAK. ZBIORCZE	JEDN. MIARY
223091	PERŁOWO-SZARY	30	kpl.

Lustro obrotowe **ROYAL**



Lustro obrotowe, wysuwane na prowadnicach kulkowych. Uniwersalny montaż: prawy lub lewy

INDEKS	WYMIARY (mm)	KOLOR	OPAK. ZBIORCZE	JEDN. MIARY
223093	1200 x 352 x 61	PERŁOWO-SZARY	1	kpl.

Stojak obrotowy na buty **ROYAL** – profile do ramy + zestaw półek z mocowaniami

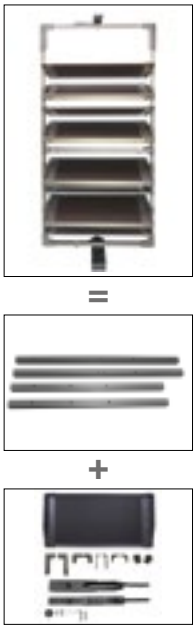

Do skompletowania stojaka należy zamówić zestaw profili i zestaw półek wraz z akcesoriami. Maksymalne obciążenie jednej półki wynosi 5 kg

INDEKS	OPIS	WYMIARY (mm)	KOLOR	OPAK. ZBIORCZE	JEDN. MIARY
223083	Zestaw profili do 10 półek	1695-1795 x 718 x 360	PERŁOWO-SZARY	1	kpl.
223090	Zestaw 10 półek z akcesoriami	1695-1795 x 718 x 360	PERŁOWO-SZARY	1	kpl.
223084	Zestaw profili do 12 półek	1965-2065 x 718 x 360	PERŁOWO-SZARY	1	kpl.
223089	Zestaw 12 półek z akcesoriami	1965-2065 x 718 x 360	PERŁOWO-SZARY	1	kpl.

Pantograf **ROYAL**



INDEKS	WYMIARY (mm)	OBCIĄŻENIE (kg)	KOLOR	OPAK. ZBIORCZE	JEDN. MIARY
223062	564-764	10	PERŁOWO-SZARY	3	szt.
223063	764-964	10	PERŁOWO-SZARY	3	szt.

Wieszak wysuwny **ROYAL**



Cichy domyk, ergonomiczny uchwyt, pełen wysuw

INDEKS	WYMIARY (mm)	KOLOR	OPAK. ZBIORCZE	JEDN. MIARY
223064	425 x 137 x 54	PERŁOWO-SZARY	1	szt.

Wieszak wysuwny na spodnie **ROYAL**



Cichy domyk, ergonomiczny uchwyt, pełen wysuw

INDEKS	WYMIARY (mm)	KOLOR	OPAK. ZBIORCZE	JEDN. MIARY
223065	425 x 145 x 350	PERŁOWO-SZARY	6	szt.



Wieszak wysuwny podwójny na spodnie **ROYAL**

Cichy domyk, ergonomiczny uchwyt, pełen wysuw

INDEKS	WYMIARY (mm)	KOLOR	OPAK. ZBIORCZE	JEDN. MIARY
223220	425 x 640 x 137	PERŁOWO-SZARY	1	szt.

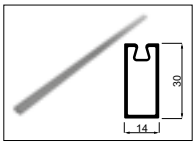

Drążek prostokątny **ROYAL**

Drążek zawiera uszczelkę

INDEKS	DŁUGOŚĆ (mm)	KOLOR	OPAK. ZBIORCZE	JEDN. MIARY
223087	2000	PERŁOWO-SZARY	20	szt.

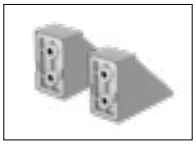

Uchwyt drążka **ROYAL** boczny (komplet 2 szt.)

INDEKS	KOLOR	OPAK. ZBIORCZE	JEDN. MIARY
223085	PERŁOWO-SZARY	20	kpl.



Uchwyt drążka **ROYAL** górny (komplet 2 szt.)

INDEKS	KOLOR	OPAK. ZBIORCZE	JEDN. MIARY
223086	PERŁOWO-SZARY	20	kpl.



Szuflada sejf **ROYAL**

Szuflada zabezpieczana biometrycznie (na odcisk palca użytkownika) oraz kodem numerycznym. Możliwość zapamiętania odcisku dla 30 różnych użytkowników

INDEKS	WYMIARY (mm)	KOLOR	OPAK. ZBIORCZE	JEDN. MIARY
223074	480 x 400 x 150	CZARNY	1	szt.



Deska do prasowania **ROYAL**

Deska wysuwna, po rozłożeniu obracana o 180°, cichy domyk

INDEKS	WYMIARY (mm)	KOLOR	OPAK. ZBIORCZE	JEDN. MIARY
223088	430 x 300 x 140	BIAŁY	1	szt.

SYSTEM ROYAL

Montaż deski do prasowania

Elementy składowe

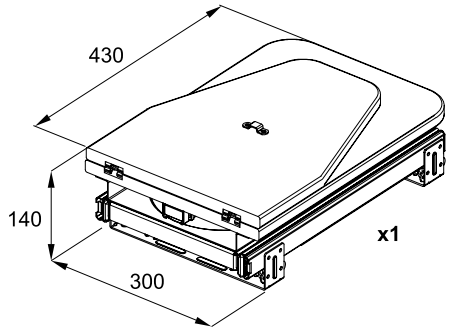

wkręt **Ø4x16** x8

1. Montaż deski do prasowania

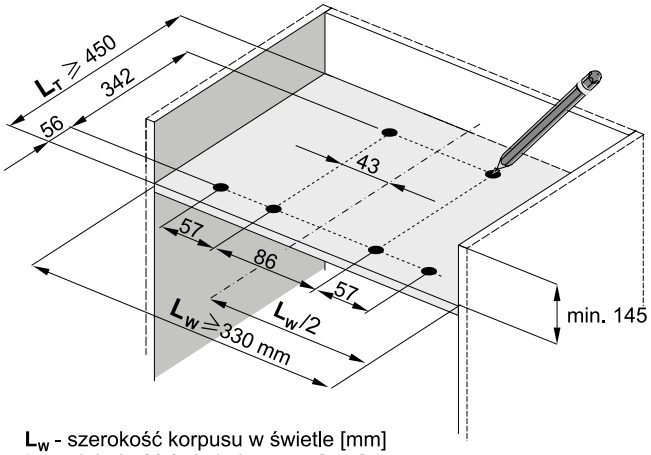

L_W - szerokość korpusu w świetle [mm]
L_T - głębokość światła korpusu [mm]

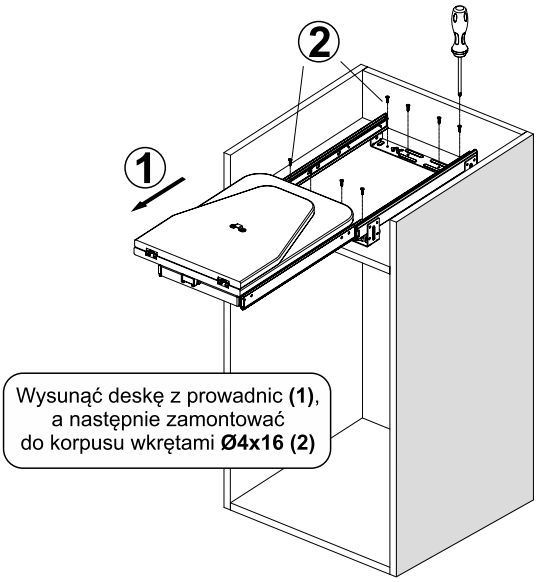

Wysunąć deskę z prowadnic **(1)**, a następnie zamontować do korpusu wkrętami **Ø4x16 (2)**

Uwaga: Zestaw zawiera wkręty **Ø4x16**

2. Przygotowanie deski do prasowania

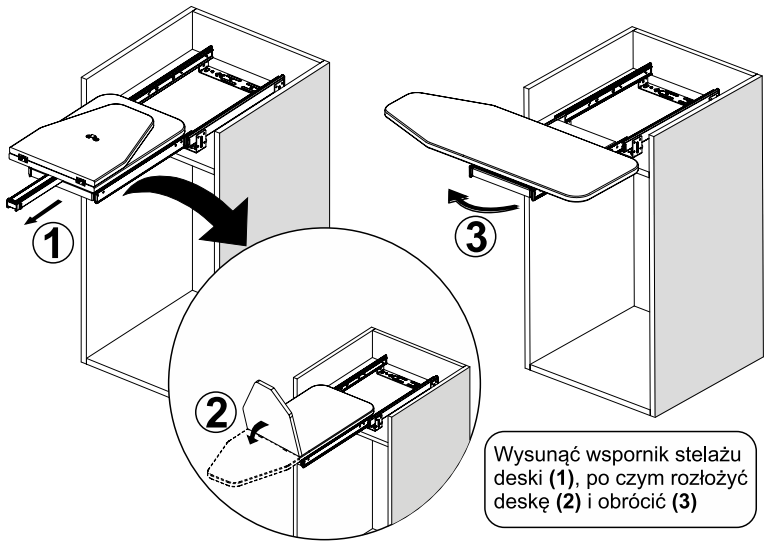

Wysunąć wspornik stelażu deski **(1)**, po czym rozłożyć deskę **(2)** i obrócić **(3)**

3. Złożenie deski do prasowania do pozycji wyjściowej

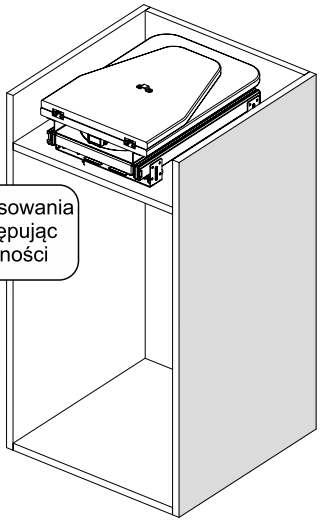

Po zakończeniu prasowania deskę złożyć postępując w odwrotnej kolejności

Elementy składowe

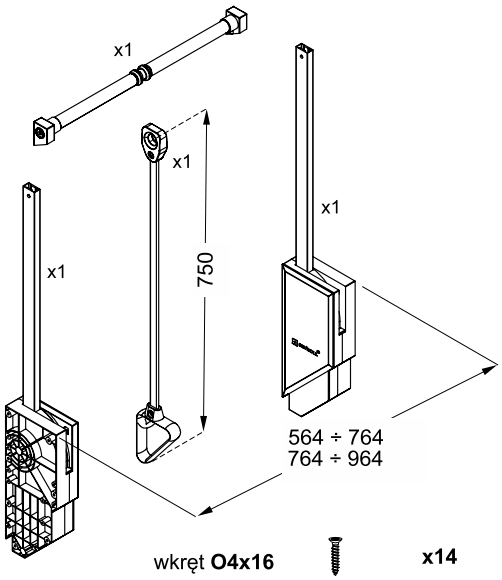

wkręt **O4x16** **x14**

wkręt **M6x35** **x2**

Wymiary montażowe pantografu

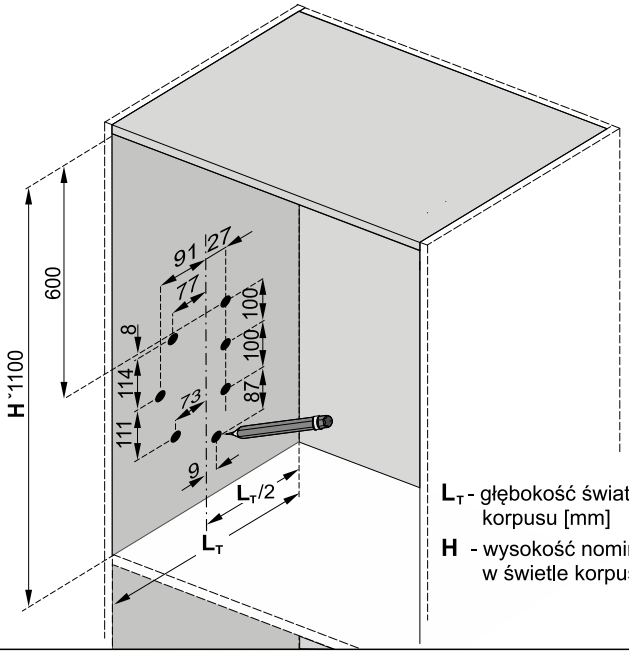

L_T - głębokość światła korpusu [mm]

H - wysokość nominalna w świetle korpusu [mm]

1. Montaż ramion pantografu

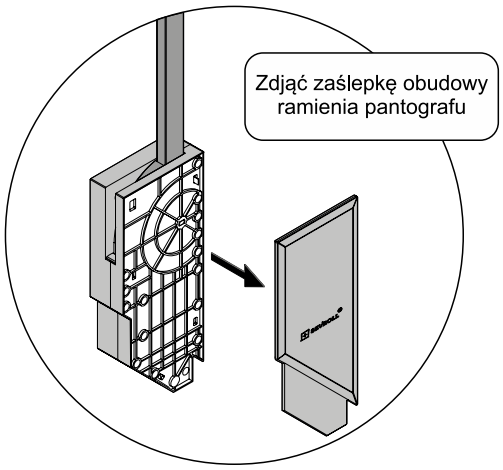

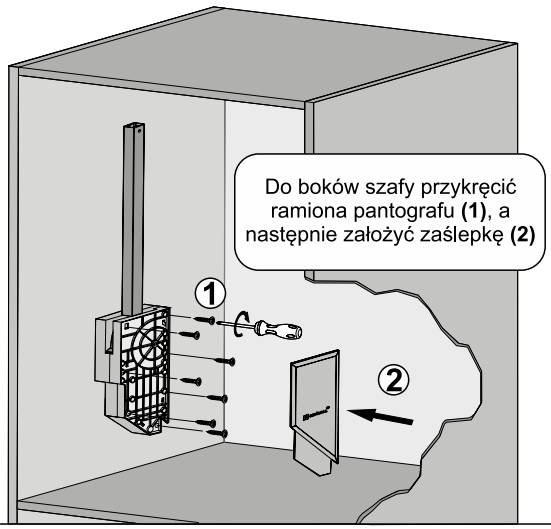

2. Montaż uchwytu na drążku środkowym pantografu

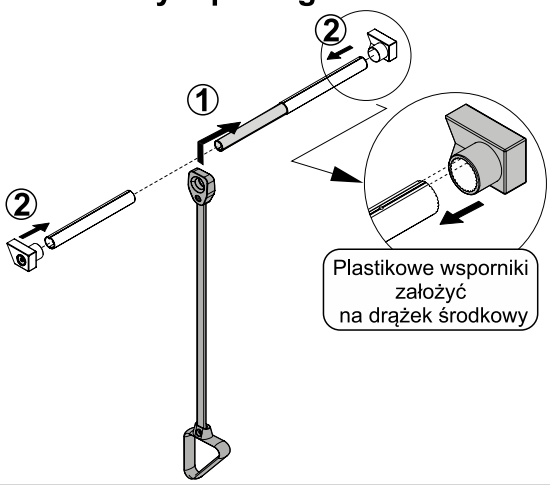

3. Regulacja pantografu

Opuścić ramiona pantografu **(1)**, po czym wsunąć w nie uchwyt z drążkiem i zablokować za pomocą wkrętów **(2).** W razie konieczności dokonać uprzednio regulacji szerokości drążka środkowego **(3)**, a następnie zablokować za pomocą śrub **(4)**

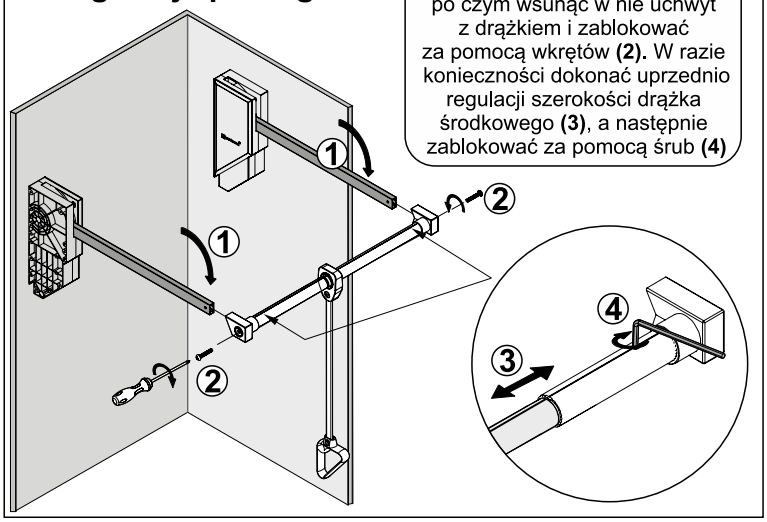

SYSTEM ROYAL

Montaż lustra obrotowego

Elementy składowe

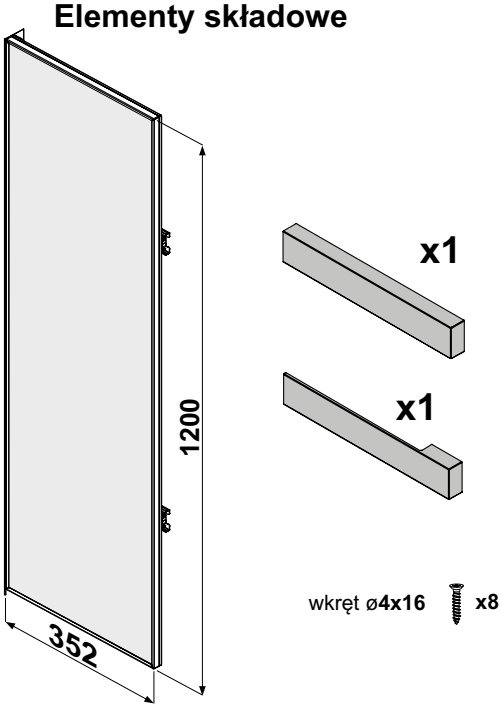

Wymiary korpusu

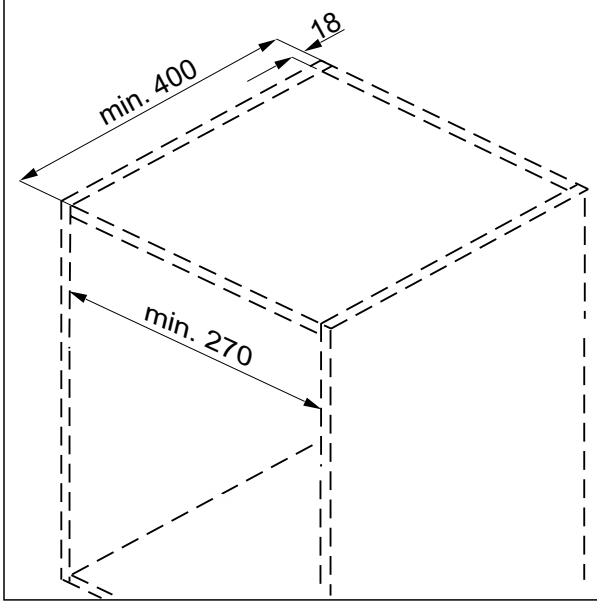

1. Montaż lustra Royal

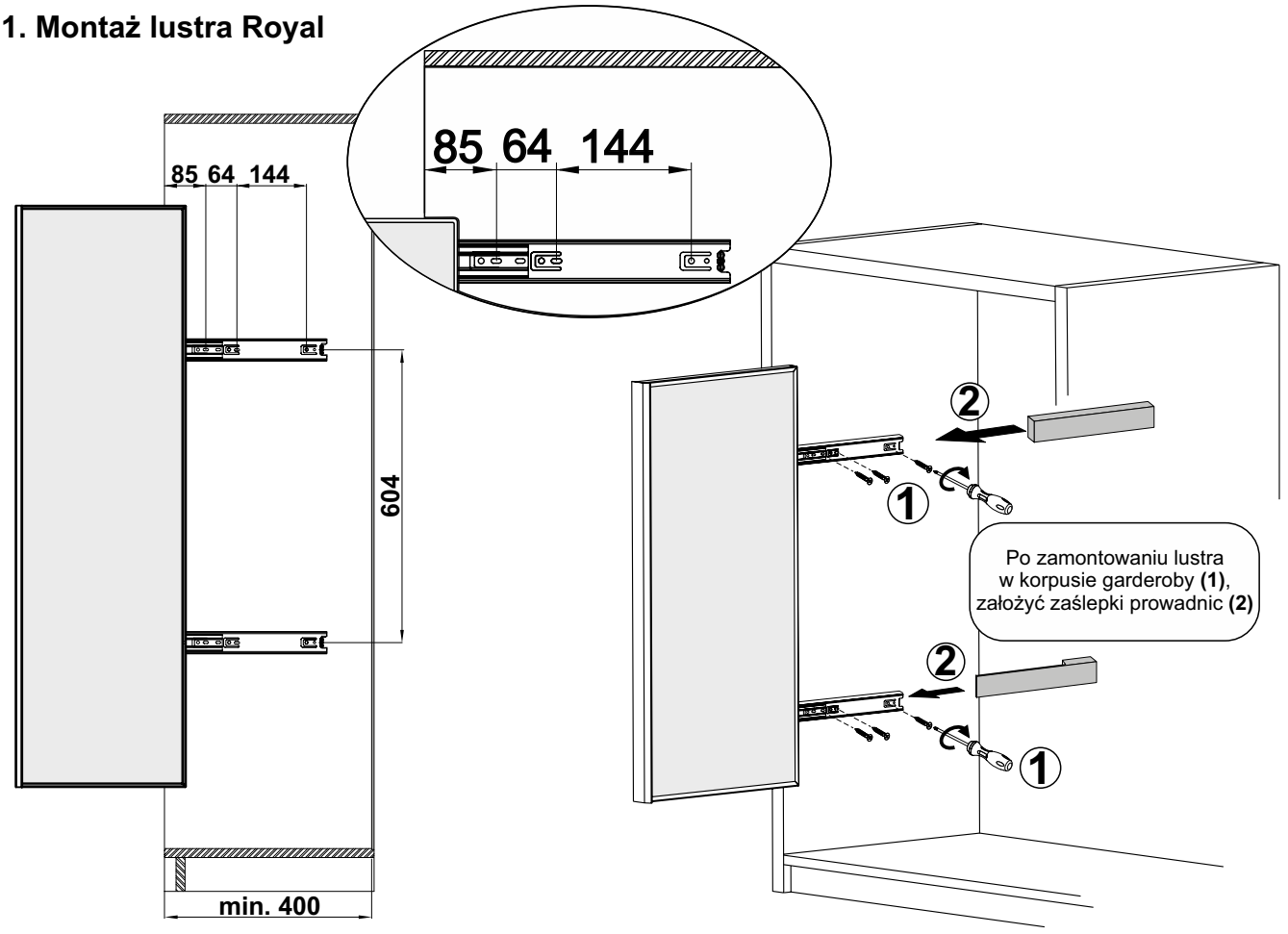

Montaż szuflady sejfu

Elementy montażowe

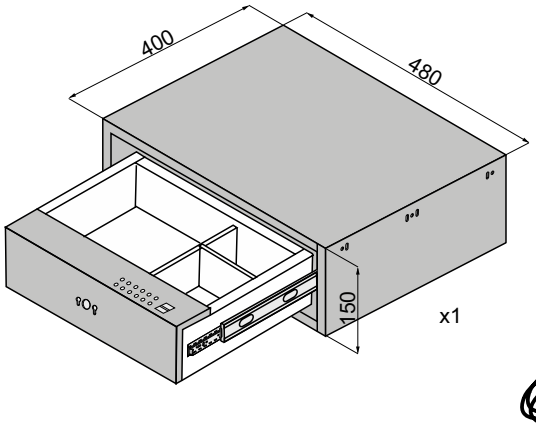

x8 wkręt **O4x16**

x4 baterie **AA**

x2 klucz odblokowujący

x1 przewód USB

UWAGA: baterie nie są dołączane do zestawu!
Napięcie zasilania szuflady sejfu Royal: 3,5-6,5V

Wymiary korpusu

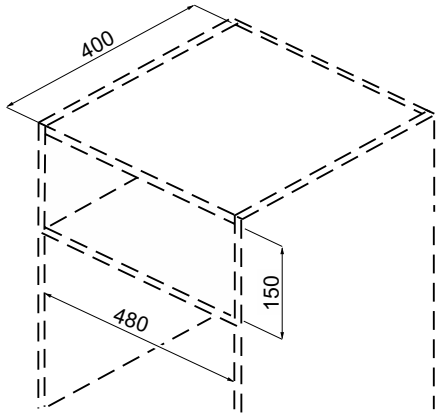

Montaż szuflady sejfu Royal

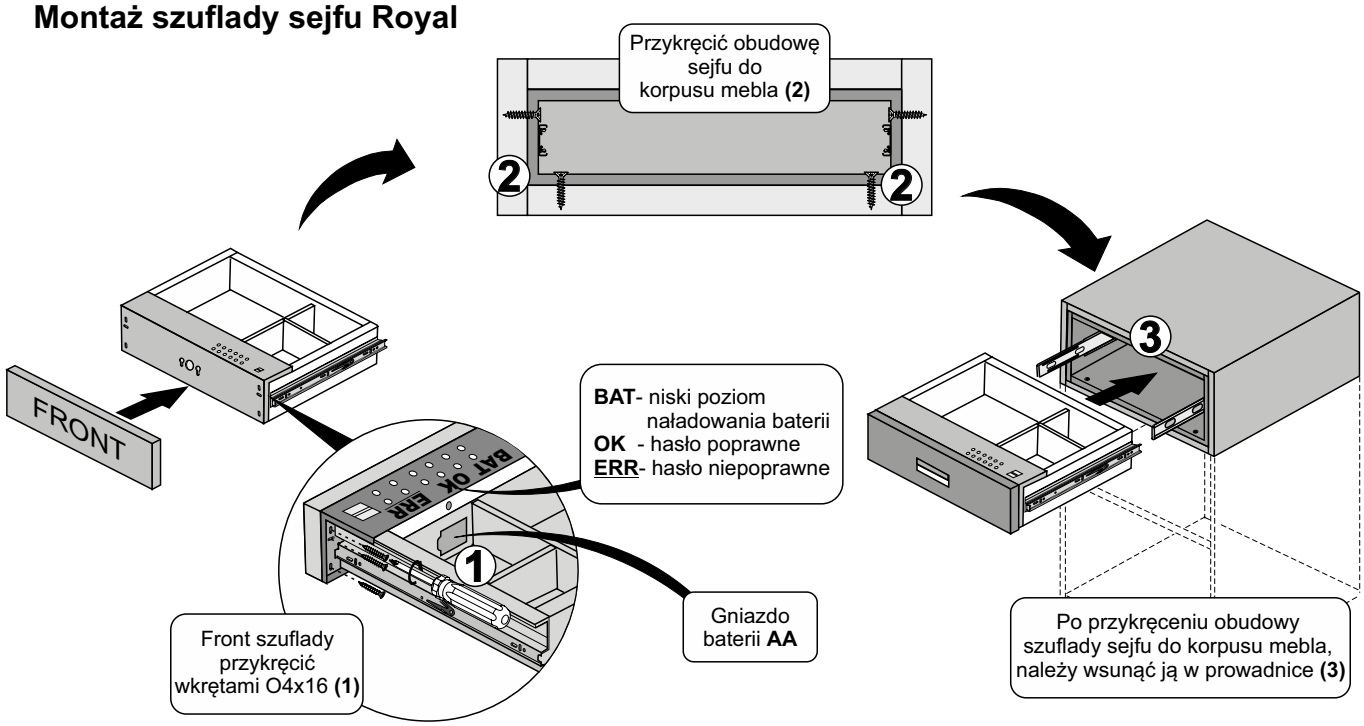

1.Otwieranie szuflady sejfu Royal (bez zaprogramowanego kodu zabezpieczającego)

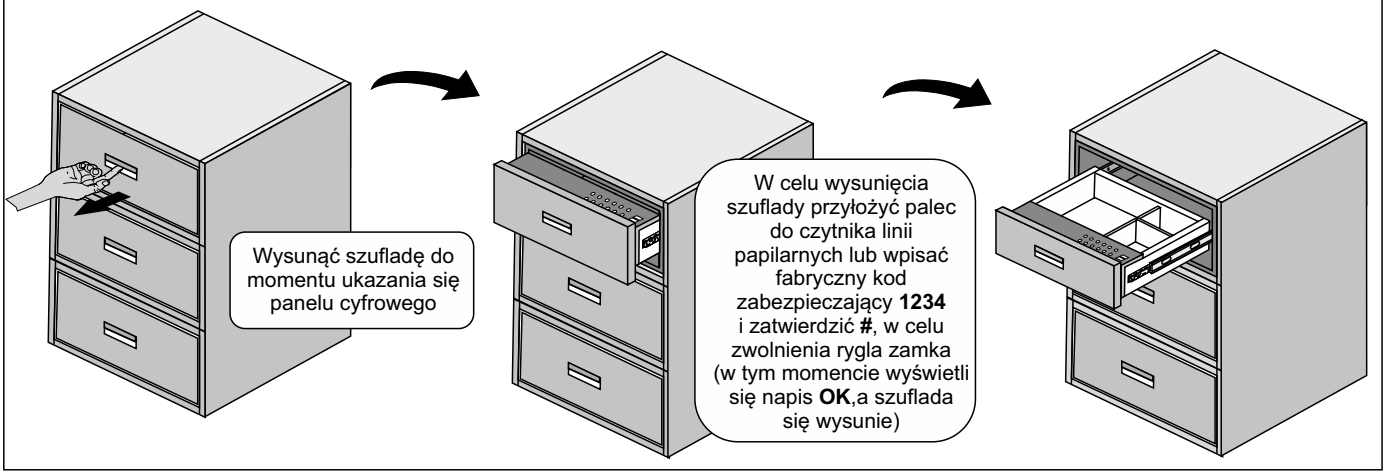

SYSTEM ROYAL

Montaż szuflady sejfu

2. Ustawianie indywidualnego kodu użytkownika zabezpieczającego szufladę sejf Royal

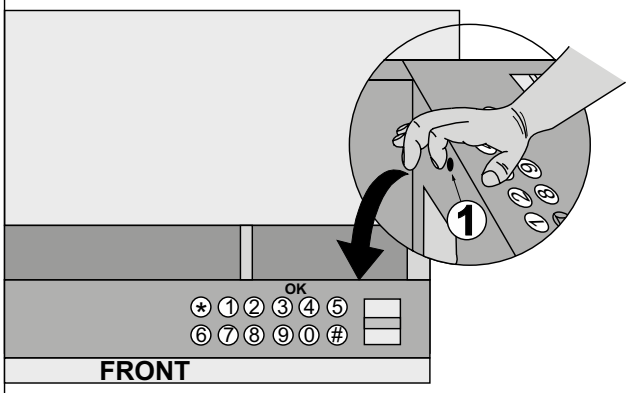

Po uprzednim wysunięciu szuflady sejfu za pomocą czytnika linii papilarnych lub fabrycznego kodu zabezpieczającego, należy wcisnąć przycisk **RESET (1)** (usłyszymy krótki sygnał „**DI**"). Następnie należy wpisać ponownie fabryczny kod odblokowujący **1234** i zatwierdzić **#.** Zostanie wyświetlony napis **OK**. Od tej chwili można wprowadzić swój indywidualny kod odblokowujący, składający się z 4-6 cyfr i zatwierdzić **#**. Kod należy powtórzyć i ponownie zatwierdzić **#**. Jeśli kod zostanie poprawnie zatwierdzony wyświetlony zostanie napis **OK**.
Od tej chwili nowy kod odblokowujący sejfu został zaprogramowany.

3. Ustawianie indywidualnego kodu użytkownika zabezpieczającego szufladę sejf Royal przy użyciu czytnika linii papilarnych

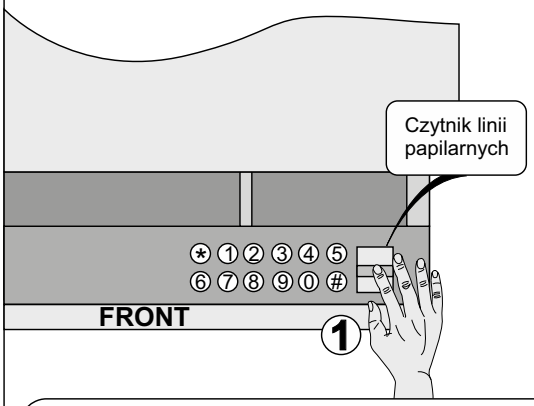

Jeżeli szuflada sejf została już wcześniej zaprogramowana indywidualnym kodem zabezpieczającym użytkownika, należy tym kodem ją odblokować i wysunąć, następnie wcisnąć przycisk **RESET** do usłyszenia krótkiego sygnału „**DI**", wpisać ponownie kod zabezpieczający i zatwierdzić **#**, po czym przyłożyć palec **(1)** do czytnika linii papilarnych, na wyświetlaczu pojawi się napis „**OK**" i krótki dźwięk „**DI**", następnie należy przyłożyć 3 razy palec do czytnika linii papilarnych, wyświetlacz przejdzie w stan czuwania.
Kod odblokowujący dotykowo szufladę został wprowadzony poprawnie.

4. Reset indywidualnych kodów zabezpieczających

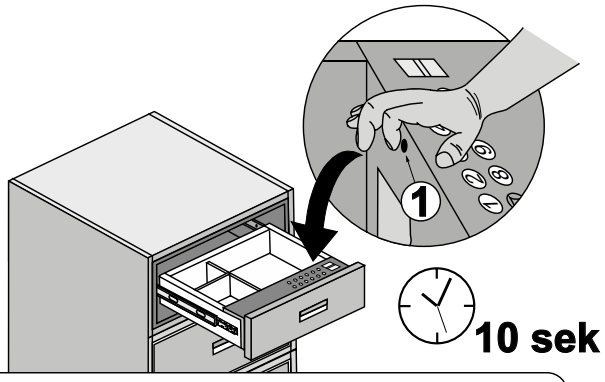

Całkowity reset kodów zabezpieczających sejf należy przeprowadzić po wysunięciu szuflady i przytrzymaniu przycisku **RESET (1)** przez 10 sekund do usłyszenia sygnału „**DI DI**".
Reset potwierdzony zostanie wyświetleniem napisu **OK**.

5. Blokada panelu dotykowego

Wpisanie 5x błędnego kodu odblokowującego, spowoduje zablokowanie panelu dotykowego na 60 sekund i wyświetlenie komunikatu **ERR**. Po tym czasie użytkownik może ponownie podjąć 5 prób odblokowania sejfu.

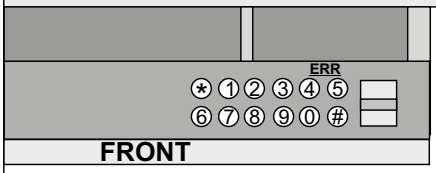

6. Awaryjne otwieranie sejfu

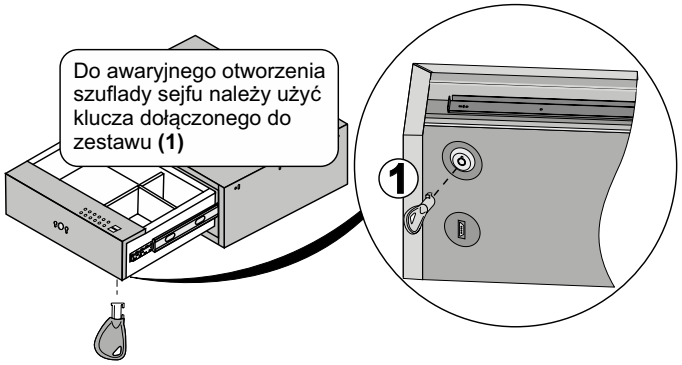

7. Zasilanie

Dodatkowe gniazdo zasilania **micro USB typu B (1)** służy do podtrzymania zasilania w przypadku wyczerpania baterii znajdujących się w sejfie. Dostarczany w zestawie przewód zasilający pozwala na wsparcie działania dotychczasowych baterii akumulatorami przenośnymi o napięciu do 3,7V

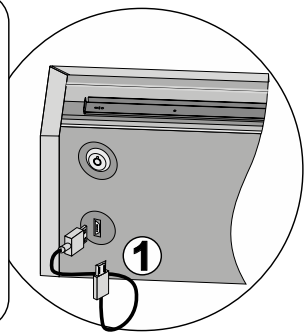

Gniazdo zasilające nie ma funkcji ładowania baterii podłączonych do sejfu

Montaż wieszaka wysuwnego

Elementy składowe

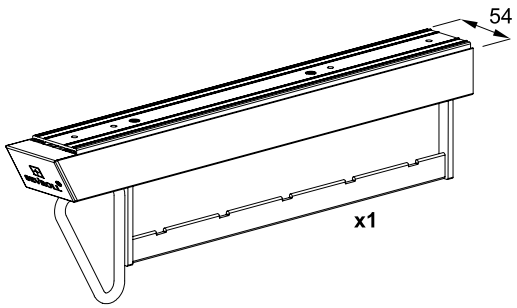

wkręt **Ø4x16** **x4**

1. Montaż wieszaka wysuwnego

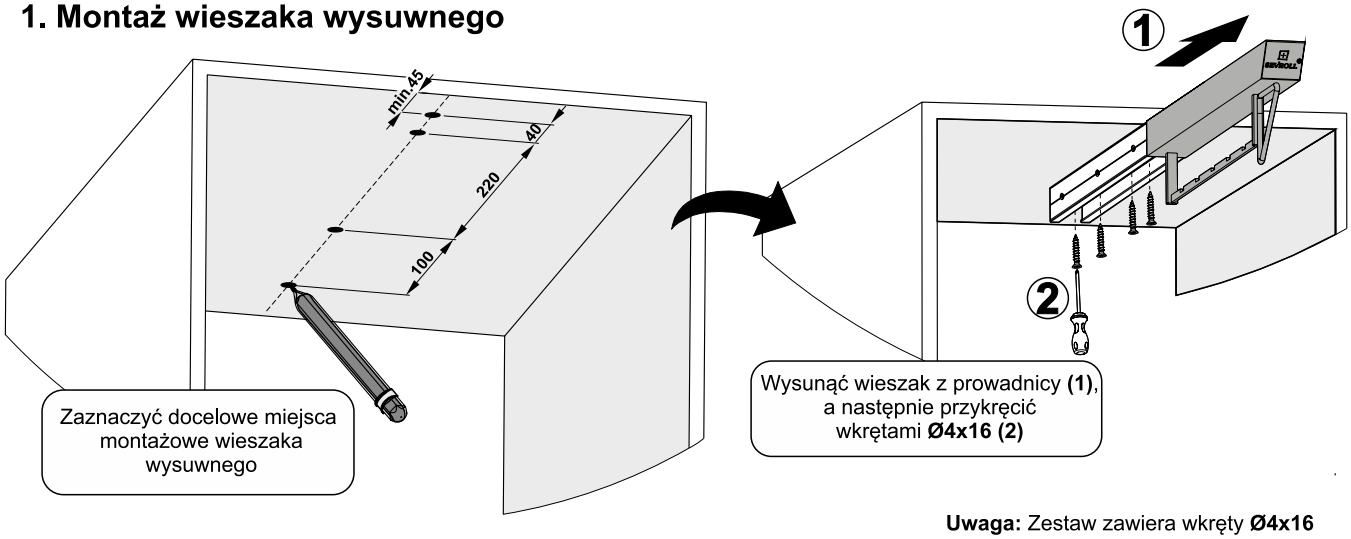

Zaznaczyć docelowe miejsca montażowe wieszaka wysuwnego

Wysunąć wieszak z prowadnicy **(1)**, a następnie przykręcić wkrętami **Ø4x16 (2)**

Uwaga: Zestaw zawiera wkręty **Ø4x16**

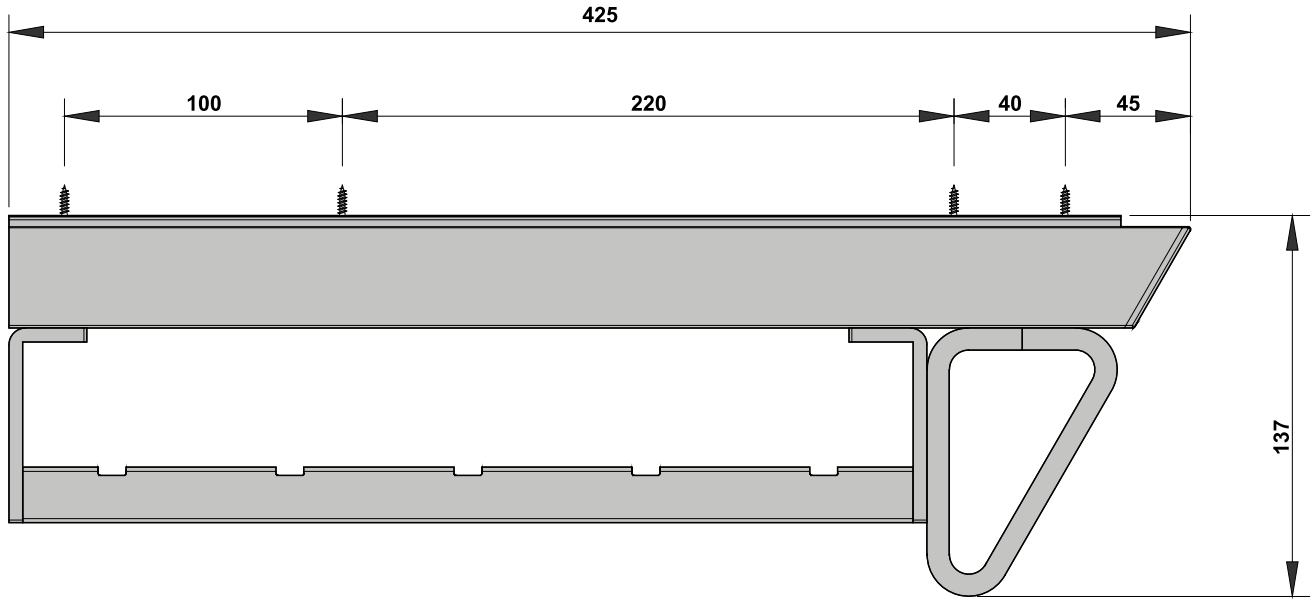

SYSTEM ROYAL

Montaż wieszaka wysuwnego na spodnie

Elementy składowe

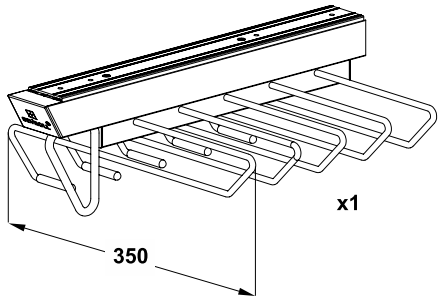

wkręt **Ø4x16** x4

1. Montaż wieszaka wysuwnego

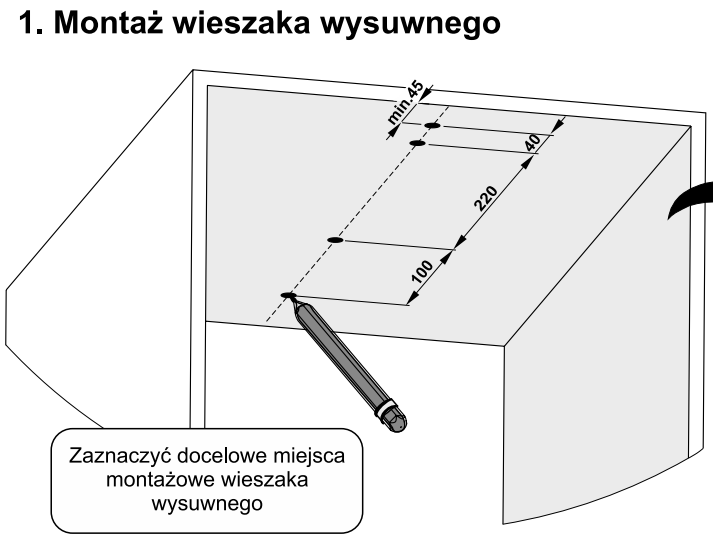

Zaznaczyć docelowe miejsca montażowe wieszaka wysuwnego

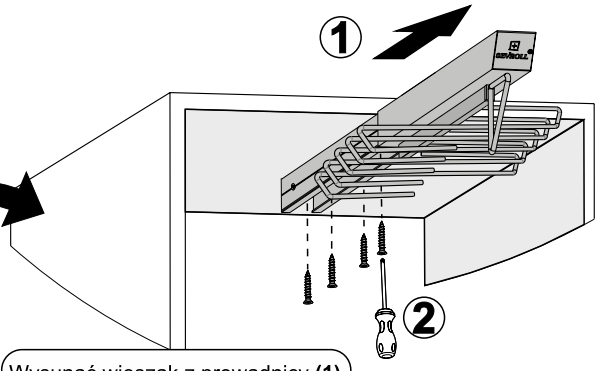

Wysunąć wieszak z prowadnicy **(1)**, a następnie przykręcić wkrętami **Ø4x16 (2)**

Uwaga: Zestaw zawiera wkręty **Ø4x16**

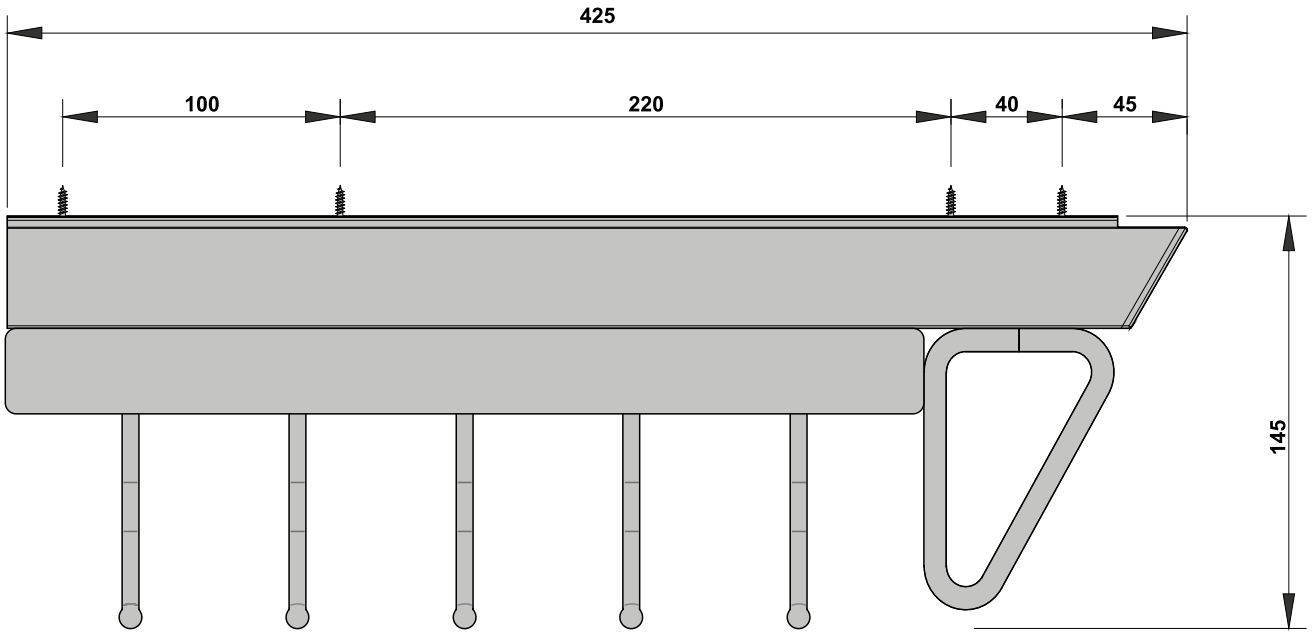

Montaż wieszaka wysuwnego podwójnego na spodnie

Elementy składowe

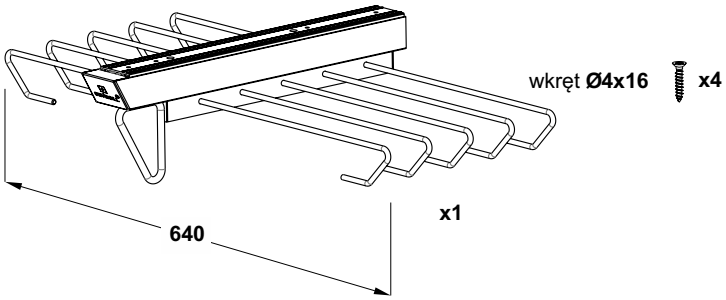

1. Montaż wieszaka wysuwnego

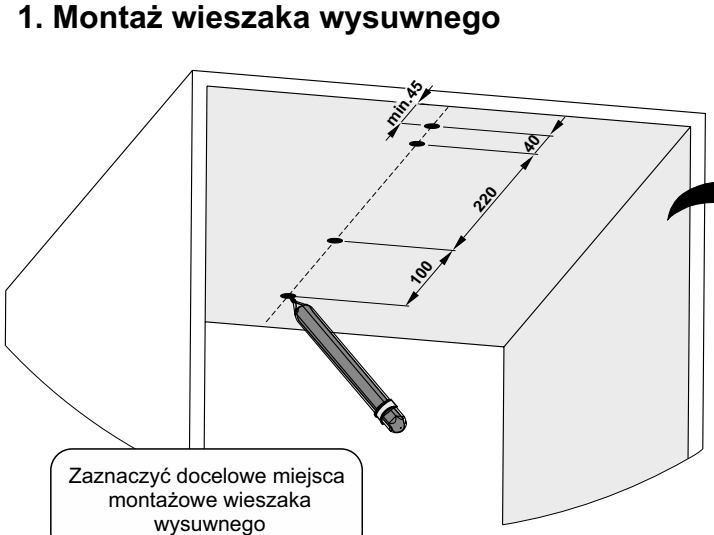

Zaznaczyć docelowe miejsca montażowe wieszaka wysuwnego

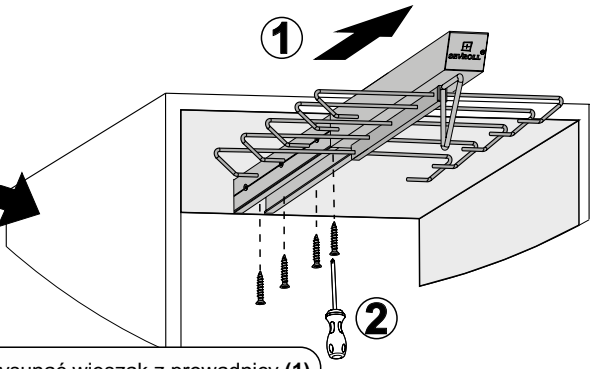

Wysunąć wieszak z prowadnicy **(1)**, a następnie przykręcić wkrętami **Ø4x16 (2)**

Uwaga: Zestaw zawiera wkręty **Ø4x16**

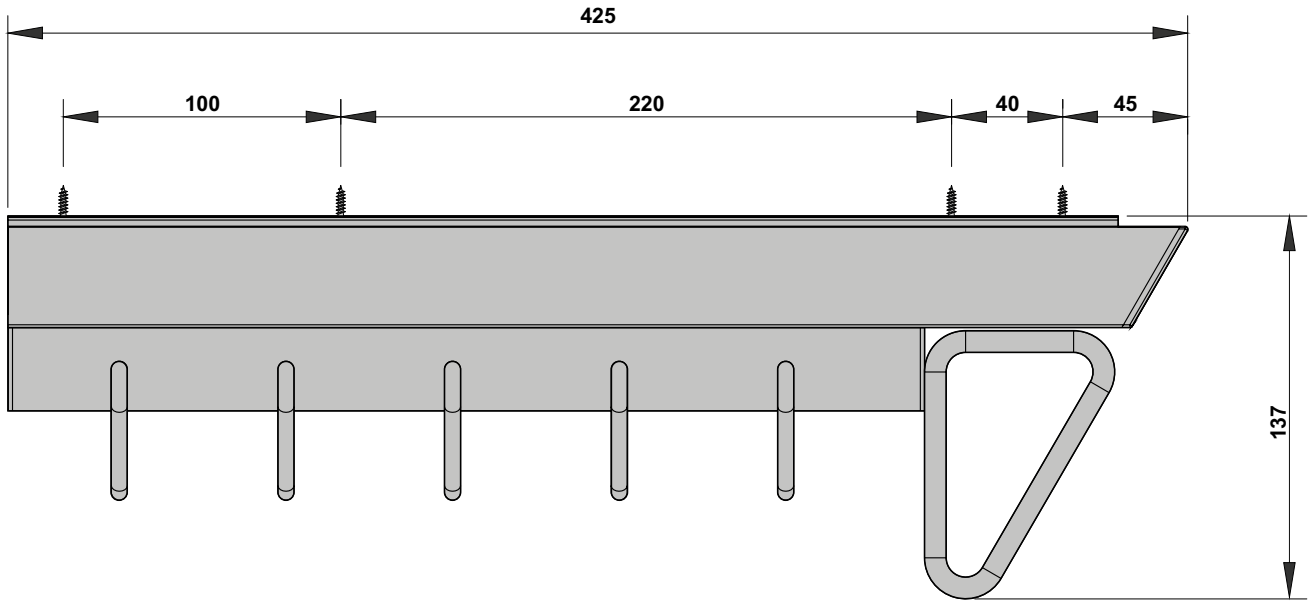

SYSTEM ROYAL

Montaż szuflady

Elementy składowe

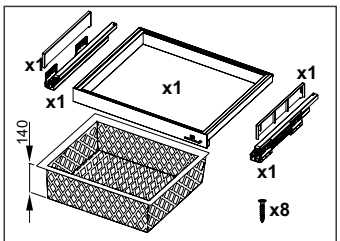

Szuflada na ubrania Royal

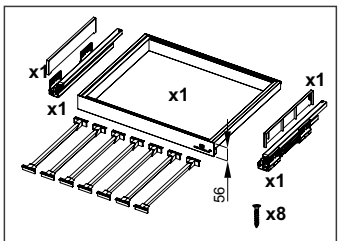

Szuflada na spodnie Royal

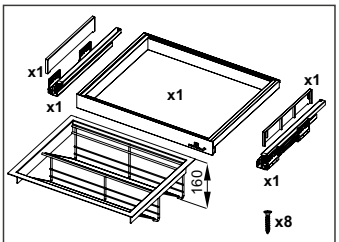

Szuflada na buty Royal

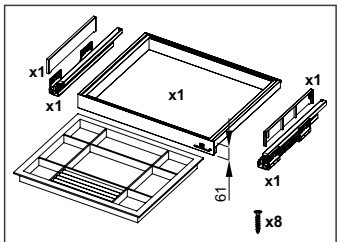

Szuflada z organizerem Royal

Uwaga: Zestawy zawierają wkręty **Ø4x16**

Wymiary korpusu

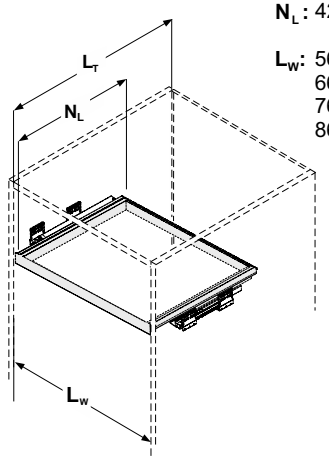

N_L: 420 [mm]

L_W: 564 [mm]
664
764
864

N_L - długość nominalna
L_T - głębokość światła korpusu min. N_L **+ 5 mm**
L_W - szerokość korpusu w świetle

1. Montaż prowadnic

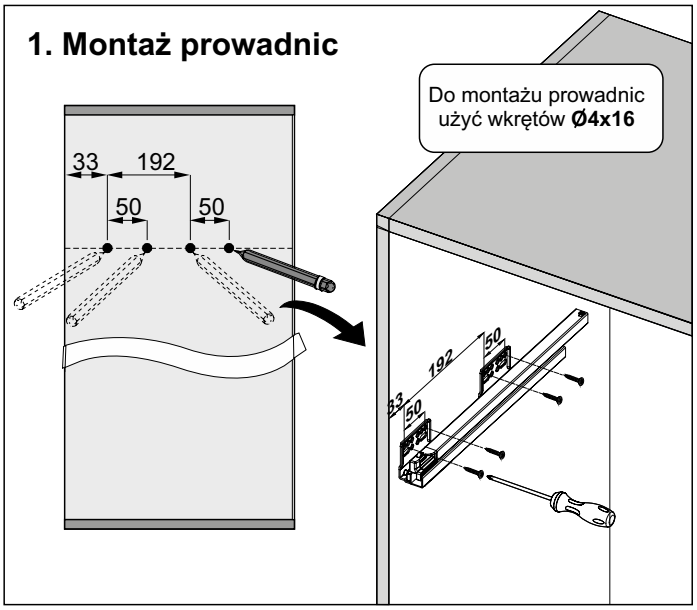

2. Montaż zaślepek prowadnic

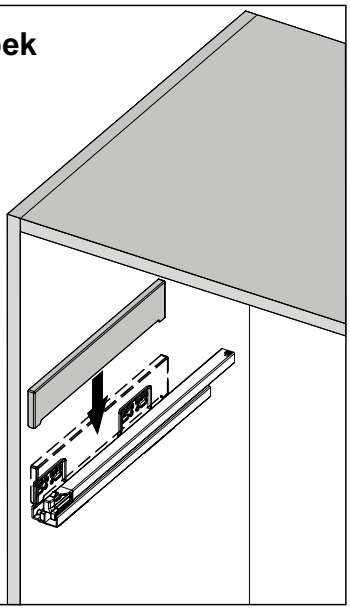

3. Regulacja

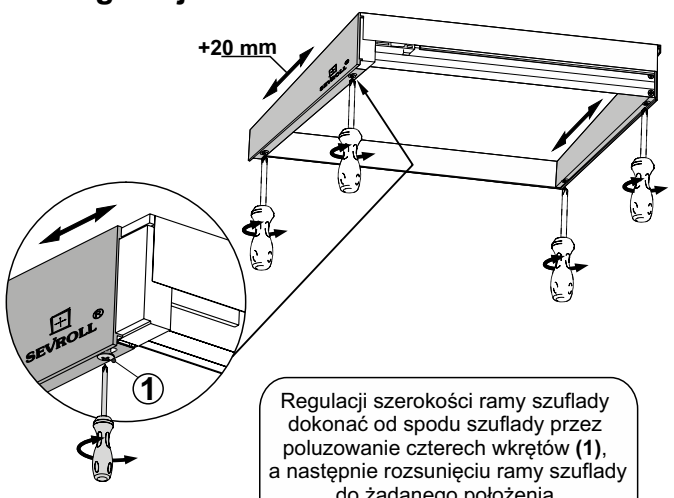

Regulacji szerokości ramy szuflady dokonać od spodu szuflady przez poluzowanie czterech wkrętów **(1)**, a następnie rozsunięciu ramy szuflady do żądanego położenia i zablokowaniu wkrętami

4. Montaż ramy szuflady do prowadnicy

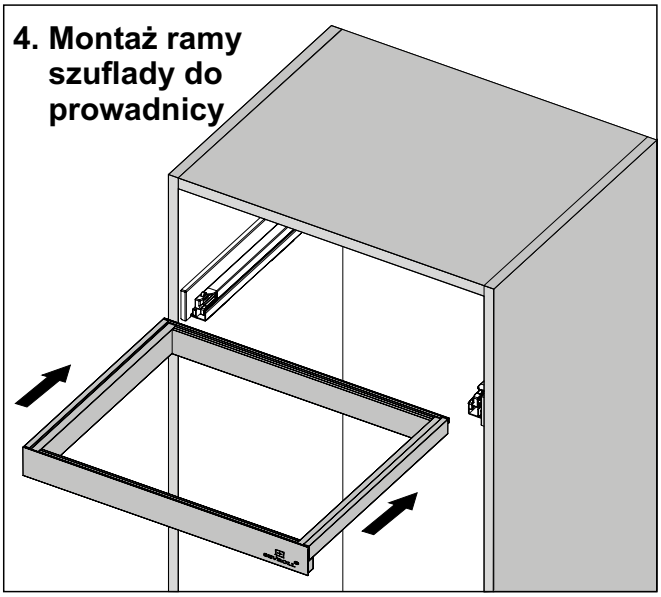

Montaż szuflady

5. Montaż wypełnienia

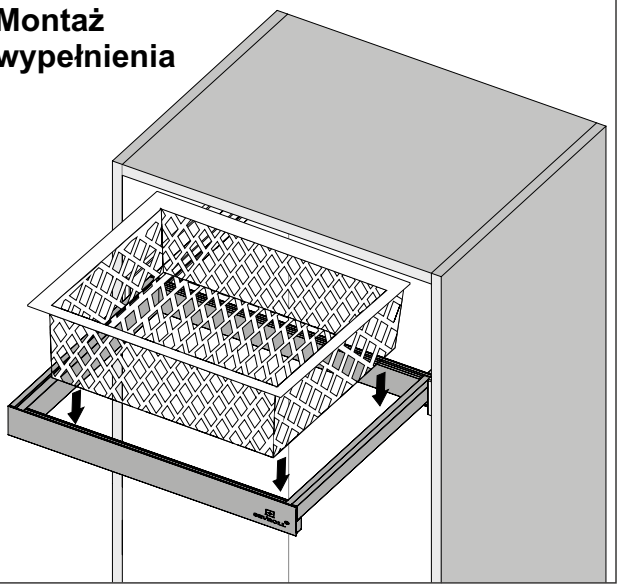

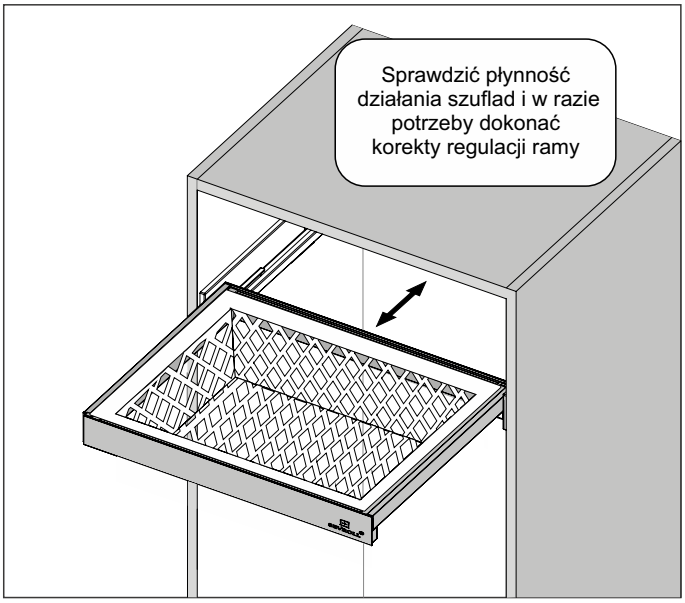

6. Demontaż szuflady

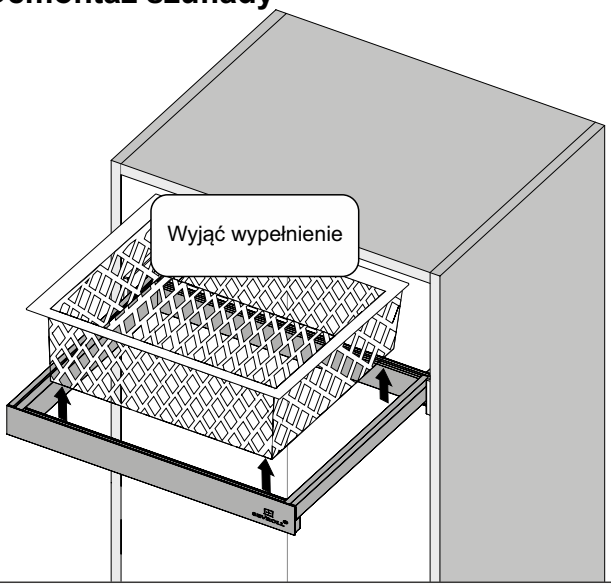

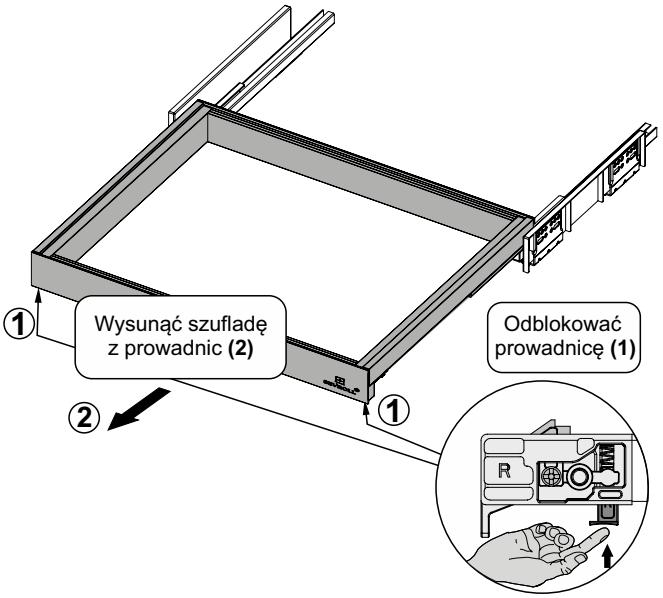

SYSTEM ROYAL

Montaż zaczepów frontów do szuflad

Elementy składowe

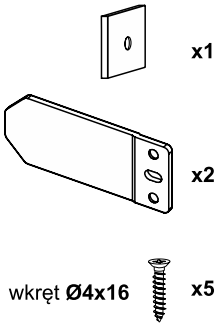

1. Demontaż zaślepek

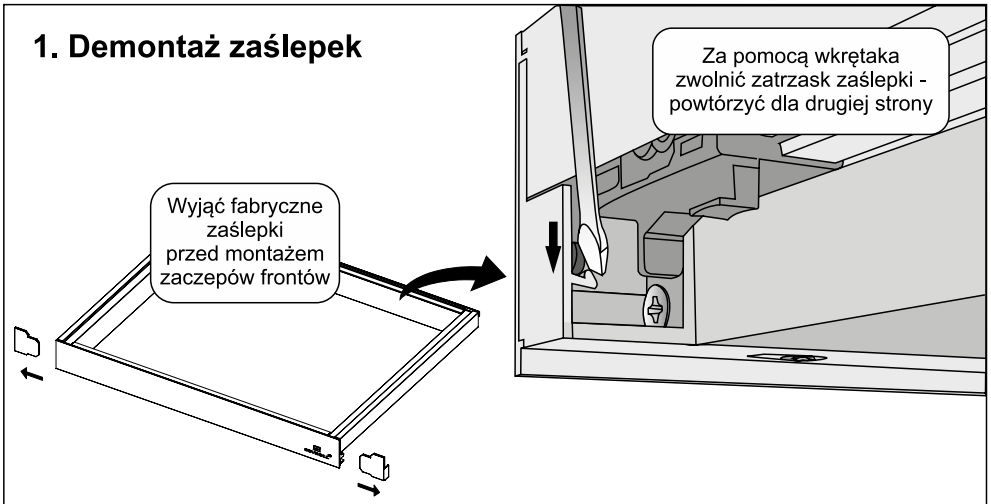

2. Wysunięcie zaślepek

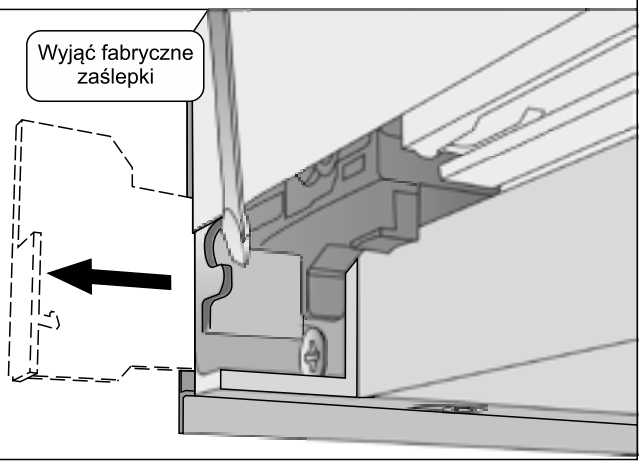

3. Montaż zaczepów w ramie szuflady



4. Montaż frontów

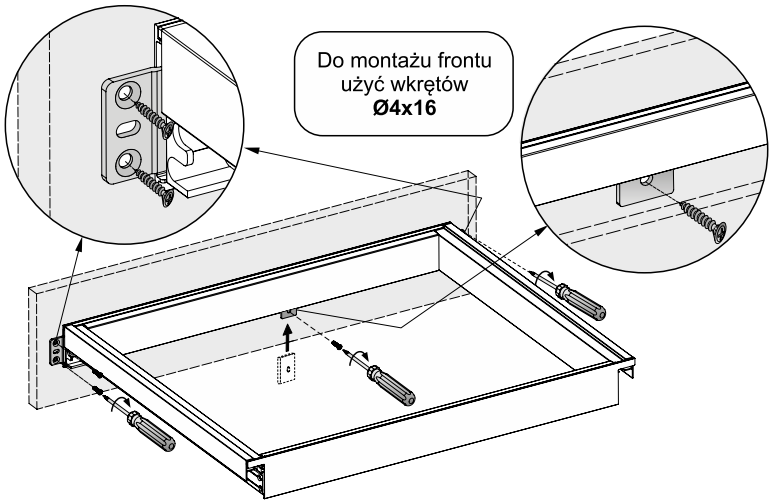

5. Kontrola poprawności działania

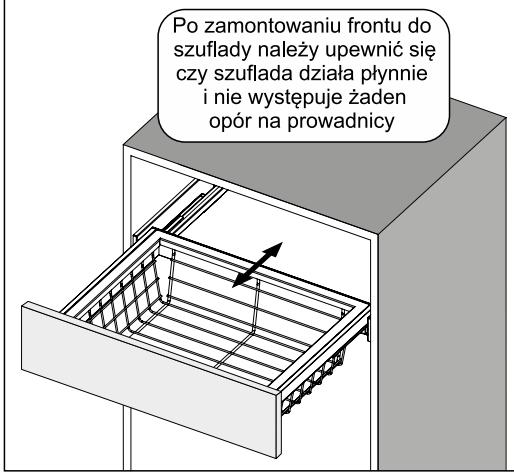

Montaż stojaka obrotowego na buty

Elementy montażowe

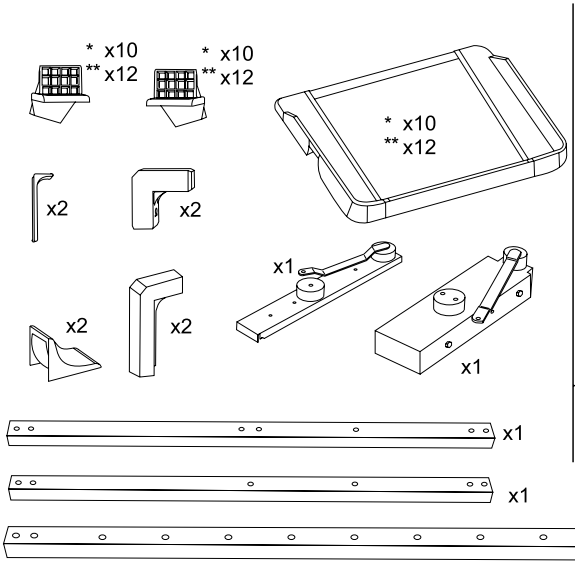

x8 wkręt **ø4x20**
x3 śruba **M6x30**
x2 wkręt **M5x40**
x2 wkręt **M5x8**
x12 wkręt **M4x8**
x4 podkładka
x2
x4 nakrętka
x1

Wymiary korpusu

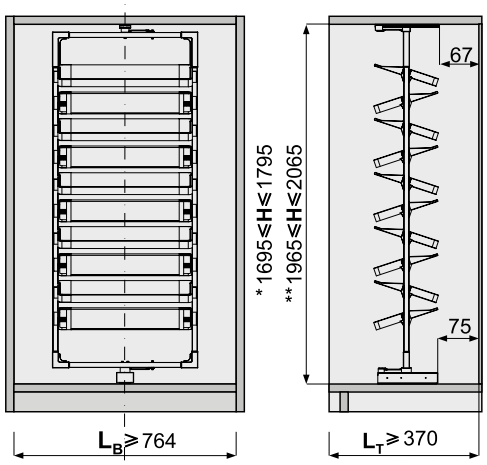

H - wysokość nominalna w świetle korpusu [mm]
L_T - głębokość światła korpusu
L_B - szerokość korpusu w świetle

*- dla stojaka obrotowego na 10 półek / **- dla stojaka obrotowego na 12 półek

1. Montaż prowadnic

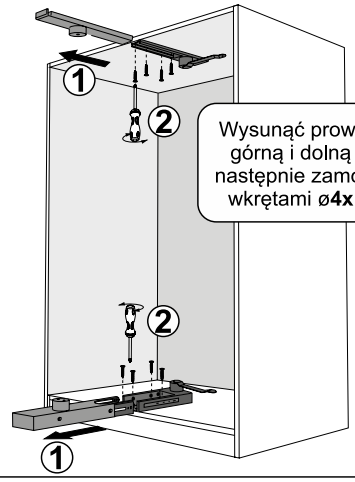

Wysunąć prowadnicę górną i dolną **(1)**, a następnie zamocować wkrętami **ø4x16 (2)**

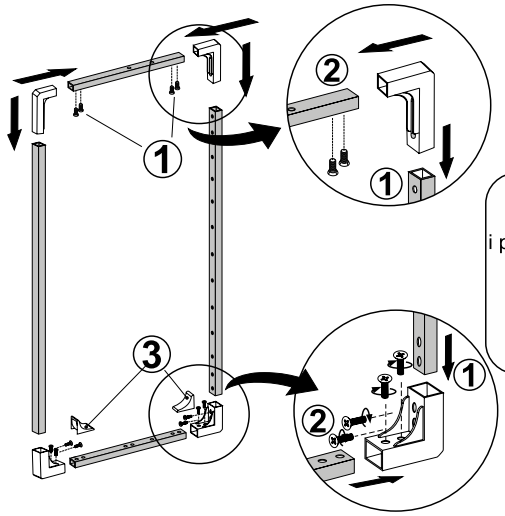

Zakres regulacji 100 mm

Kątowniki wsunąć w profile pionowe **(1)** i poziome **(2)**, a następnie zablokować wkrętami i założyć zaślepki **(3)**. Zakres regulacji pionowej ramy stojaka wynosi **±100 mm**

2. Montaż ramy w prowadnicach

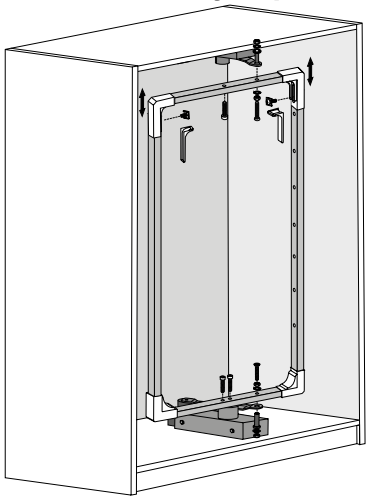

3. Montaż wsporników z półkami

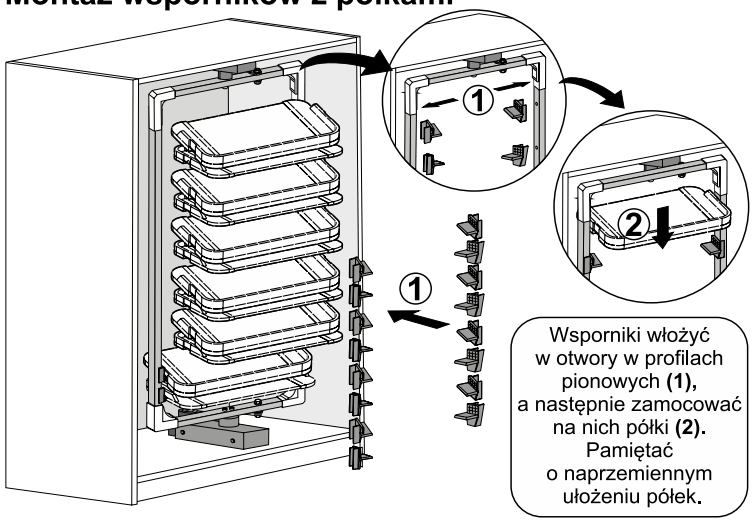

Wsporniki włożyć w otwory w profilach pionowych **(1)**, a następnie zamocować na nich półki **(2)**. Pamiętać o naprzemiennym ułożeniu półek.

UWAGA! Ponieważ stojak podczas obrotu wysuwa się do przodu, **wymiar H** powinien być wolny od jakiejkolwiek zabudowy! Jeśli w szafie planowane są drzwi przesuwne, stojak należy zamontować na podkładkach wyższych niż użyte tory górne i dolne

18-40 mm płyta

30 parts

SYSTEM **LINEA**

System zabudowy wnętrz



CHARAKTERYSTYKA

Przeznaczenie	**Zabudowa wnętrz**
Tor	**Brak**
Układ jezdny	**Brak**
Konstrukcja	**Słupy i wsporniki**
Grubość wypełnienia	**18-40 mm (max. obciążenie półki – 35 kg)**
Rodzaj wypełnienia	**Płyta wiórowa laminowana**
Max. wysokość zabudowy	**3000 mm**
Max. szerokość zabudowy	**Zależy od zestawu**
Szczotki odbojowe	**Brak**
Szczotki przeciwkurzowe	**Brak**
Program sprzedażowy	**Poszczególne części dostępne oddzielnie**
Dekorowanie	**Brak**

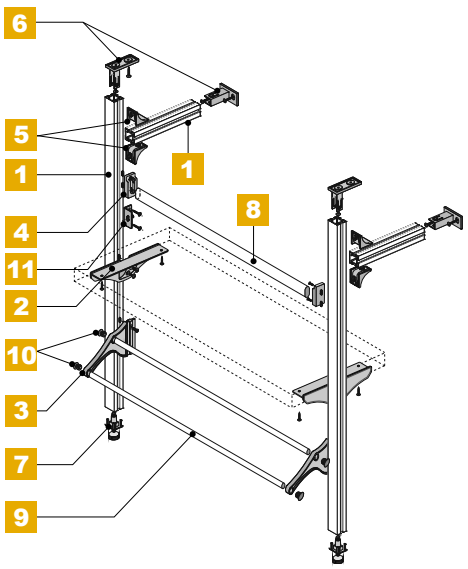

ZASTOSOWANIE

Zabudowa wnęk, garderoby, szafy

1 Słup **LINEA**



INDEKS	KOLOR	DŁUGOŚĆ (mm)	OPAK. ZBIORCZE	JEDN. MIARY
03422	SREBRNY	3000	20	szt.

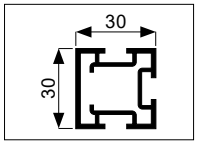

2 Wspornik półki **LINEA**

i *Zestaw zawiera 2 wkręty M4x8, 2 wkręty 3,5x16 i 2 nakrętki M4*



INDEKS	KOLOR	OPAK. ZBIORCZE	JEDN. MIARY
222827	SZARY	20	szt.

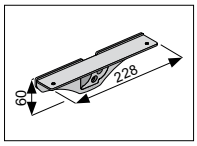

3 Wspornik półki na buty **LINEA**

i *Zestaw zawiera 2 wkręty M4x10 i 2 nakrętki M4*



INDEKS	KOLOR	OPAK. ZBIORCZE	JEDN. MIARY
222825	SZARY	20	szt.

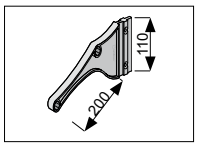

4 Wspornik drążka **LINEA**

i *Zestaw zawiera 2 wkręty M4x8 i 2 nakrętki M4*



INDEKS	KOLOR	OPAK. ZBIORCZE	JEDN. MIARY
222826	SZARY	20	szt.

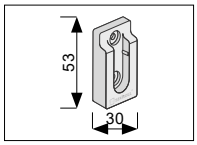

5 Łącznik kątowy profili **LINEA**

i *Zestaw zawiera 2 wkręty M4x8 i 2 nakrętki M4*



INDEKS	KOLOR	OPAK. ZBIORCZE	JEDN. MIARY
222829	SZARY	20	szt.

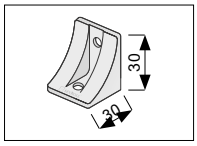

6 Mocowanie ścienne / sufitowe **LINEA**



INDEKS	KOLOR	OPAK. ZBIORCZE	JEDN. MIARY
222828	SZARY	20	szt.

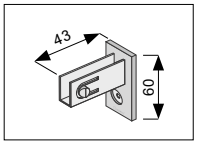

7 Nóżka **LINEA**



INDEKS	KOLOR	OPAK. ZBIORCZE	JEDN. MIARY
222835	SZARY	20	szt.

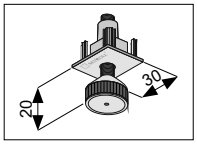

7a Zaślepka do słupa **LINEA**



INDEKS	KOLOR	OPAK. ZBIORCZE	JEDN. MIARY
222837	SZARY	20	szt.

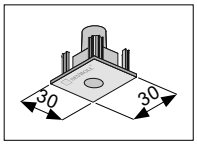

8 Drążek owalny



INDEKS	KOLOR	DŁUGOŚĆ (mm)	OPAK. ZBIORCZE	JEDN. MIARY
222522	SREBRNY	3000	20	szt.

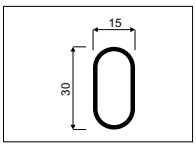

9 Rura okrągła **ø16x1**



INDEKS	KOLOR	DŁUGOŚĆ (mm)	OPAK. ZBIORCZE	JEDN. MIARY
04037	SREBRNY	3000	40	szt.

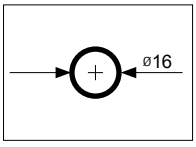

10 Zaślepka do rury **ø16**



INDEKS	KOLOR	OPAK. ZBIORCZE	JEDN. MIARY
222836	SZARY	40	szt.

11 Kątownik mocujący stalowy **LINEA**

i *Zestaw zawiera 8 szt.*



INDEKS	KOLOR	OPAK. ZBIORCZE	JEDN. MIARY
222841	STALOWY	40	opak.

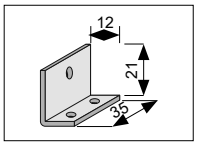

Nakrętka **M4**



INDEKS	OPAK. ZBIORCZE	JEDN. MIARY
222834	2000	szt.

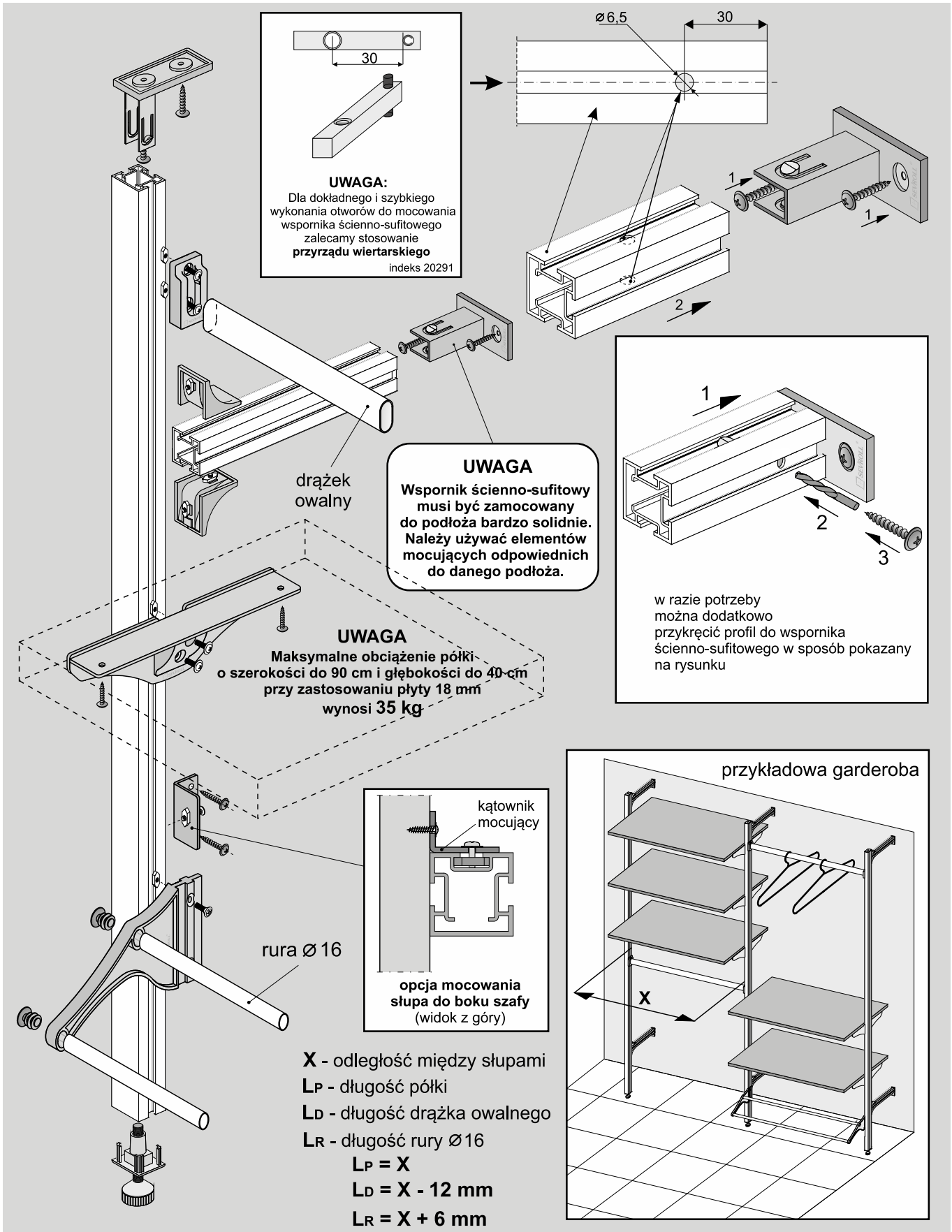

ELEMENTY SKŁADOWE

Elementy systemu LINEA

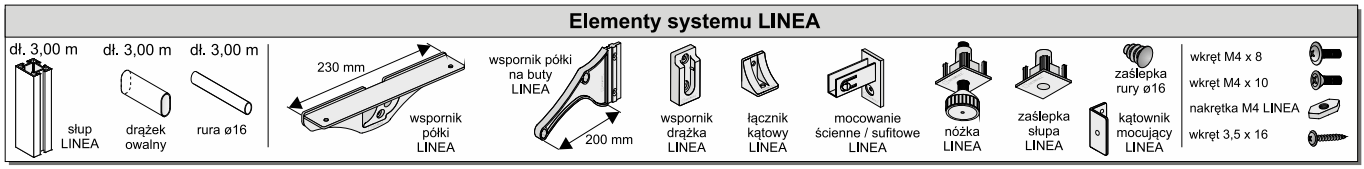

16-40 mm płyta

parts

SYSTEM **WILSON**

System garderoby wspornikowej



CHARAKTERYSTYKA

Przeznaczenie	**Zabudowa garderoby**
Tor	**Brak**
Układ jezdny	**Brak**
Prowadzenie górne	**Brak**
Prowadzenie dolne	**Brak**
Konstrukcja	**Słupy i wsporniki**
Grubość wypełnienia	**16-40 mm**
Rodzaj wypełnienia	**Płyta wiórowa laminowana**
Max. wysokość zabudowy	**2100 mm**
Max. szerokość zabudowy	**Zależy od zestawu**
Szczotki odbojowe	**Brak**
Szczotki przeciwkurzowe	**Brak**
Program sprzedażowy	**Poszczególne części dostępne oddzielnie**
Dekorowanie	**Brak**

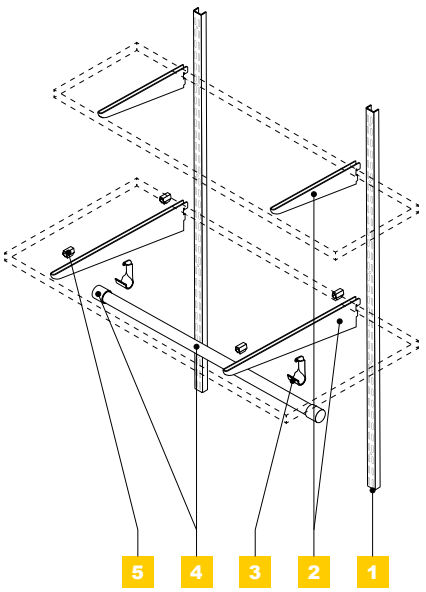

ZASTOSOWANIE

Zabudowa wnęk, garderoby, szafy

1 Słup **WILSON**



INDEKS	KOLOR	DŁUGOŚĆ (mm)	OPAK. ZBIORCZE	JEDN. MIARY
222615	SREBRNY	2108	12	szt.

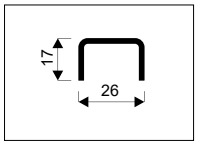

2a Wspornik półek **WILSON 300**



INDEKS	KOLOR	DŁUGOŚĆ (mm)	OPAK. ZBIORCZE	JEDN. MIARY
222616	SREBRNY	285	24	szt.

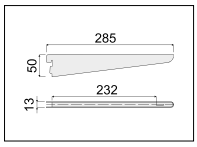

2b Wspornik półek **WILSON 500**



INDEKS	KOLOR	DŁUGOŚĆ (mm)	OPAK. ZBIORCZE	JEDN. MIARY
222617	SREBRNY	490	12	szt.

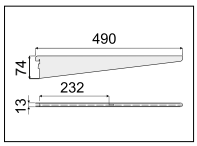

3 Uchwyt drążka **WILSON**



INDEKS	KOLOR	OPAK. ZBIORCZE	JEDN. MIARY
222618	SREBRNY	24	szt.

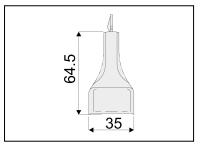

4 Drążek **WILSON 1200 mm**



INDEKS	KOLOR	DŁUGOŚĆ (mm)	OPAK. ZBIORCZE	JEDN. MIARY
222619	SREBRNY	1200	12	szt.

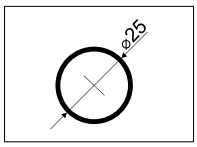

4+ Zatyczka do drążka **WILSON**



INDEKS	KOLOR	OPAK. ZBIORCZE	JEDN. MIARY
222621	SREBRNY	100	szt.

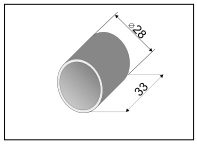

5 Klip mocujący półki **WILSON**

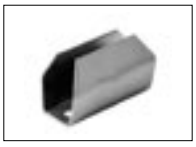

INDEKS	KOLOR	OPAK. ZBIORCZE	JEDN. MIARY
222620	SREBRNY	100	szt.

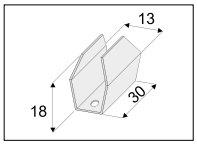

Instrukcja montażu

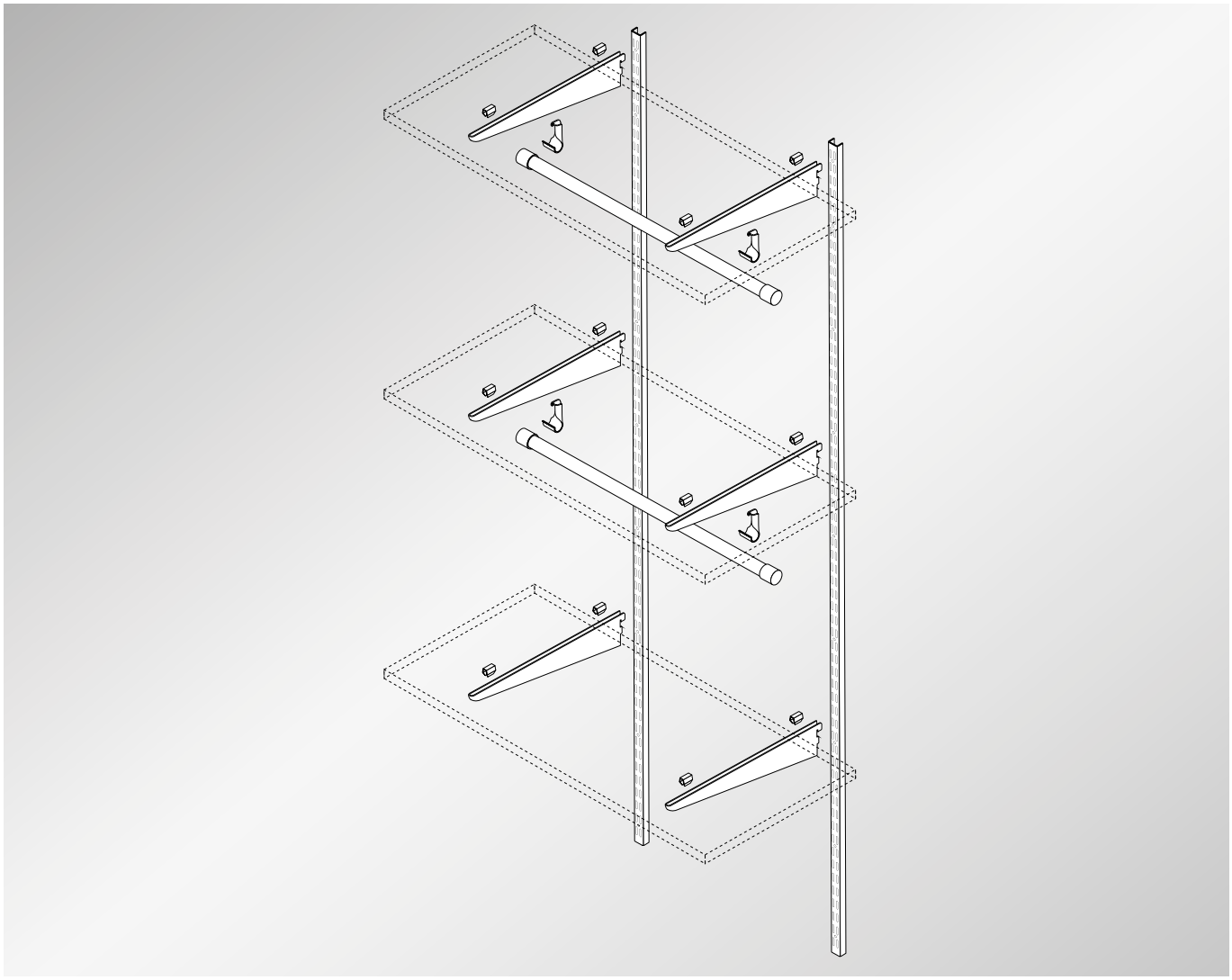

SEVROLL



3D PROJECT

darmowy program do projektowania szuflad



- Doskonałe rozwiązanie do wyliczania formatek do szuflad i prowadnic*
- Intuicyjny interfejs
- Maksimum informacji w jednym miejscu
- Profesjonalne narzędzie dla każdego stolarza

* dotyczy szuflad PLATINIUM - 18 4D Slim, V-BOX 3D Slim, Sevrollbox Slim 3D, Sevrollbox Slim, prowadnic dolnego montażu DXS-3D synchro z miękkim domykiem, prowadnic dolnego montażu DXP-3D synchro z systemem PUSH, prowadnic kulkowych pełnego wysuwu z systemem miękkiego domyku, oraz szafek cargo

Więcej informacji na stronie www.sevroll.pl

www.sevroll.pl





AKCESORIA MEBLOWE

SZUFLADY
PROWADNICE DOLNEGO MONTAŻU
PROWADNICE KULKOWE
ZAWIASY
PODNOŚNIKI
NÓŻKI MEBLOWE
PANTOGRAFY

SZUFLADY

Szuflady Sevroll to innowacyjne rozwiązania charakteryzujące się funkcjonalnością i nowoczesnym wzornictwem. Regulacja 3D – w 3 płaszczyznach – pion, poziom oraz pochył - pozwala na precyzyjne ustawienie frontu. Wysoka jakość prowadnic połączona ze skutecznym mechanizmem miękkiego domyku lub PUSH gwarantuje komfort użytkowania przy obciążeniu nawet do 40 kg. Cienkościenne boki pozwalają na pełne wykorzystanie dostępnej przestrzeni. Dzięki szerokiej ofercie dostępnych wysokości, kolorów i akcesoriów szuflady Sevroll dają wiele możliwości aranżacji każdej przestrzeni.

PROWADNICE DOLNEGO MONTAŻU

Prowadnice dolnego montażu Sevroll wyróżniają się pełną regulacją 3D oraz płynną, zsynchronizowaną pracą mechanizmu wysuwu. System typu PUSH pozwala również na wygodne użytkowanie szuflad nieposiadających klasycznych uchwytów, dzięki systemowi otwierania przez naciśnięcie frontu. W przypadku szerokich szuflad dodatkowy drążek synchronizujący zapewnia stabilność i komfort obsługi. Prosty montaż i regulacja to dodatkowy atut dla stolarzy jak i końcowego użytkownika.

PROWADNICE KULKOWE

Prowadnice kulkowe Sevroll to nowoczesne i uniwersalne rozwiązania do szuflad drewnianych oraz wykonanych z płyt wiórowych. Wyróżniają się szeroką ofertą długości, systemami miękkiego domyku lub PUSH, dużym obciążeniem, a także dostępnością w kolorze czarny. Trwała konstrukcja, łatwy montż oraz estetyczne wykonanie sprawiają, że prowadnice kulkowe Sevroll znajdą zastosowanie w meblach domowych, biurowych oraz archiwalnych.

ZAWIASY SEVROLL

Zawiasy Sevroll to innowacyjne rozwiązania zapewniające ciche i komfortowe użytkowanie drzwi meblowych konstruowanych na płycie lub profilach ramkowych. Wyróżnia je precyzyjna regulacja 3D, wysoka wytrzymałość oraz system cichego domyku aktywowany już przy minimalnym otwarciu frontu. Zawiasy Sevroll dostępne są w nowoczesnych kolorach jak czarny metaliczny. Trwałość mechanizmów gwarantuje wieloletnią, niezawodną eksploatację.

PODNOŚNIKI

Podnośniki Sevroll to praktyczne rozwiązania do górnych szafek z klapami, umożliwiające szeroki kąt otwarcia oraz łatwą regulację siły otwierania. Dostępne są w kilku wariantach mocy, zapewniając dopasowanie do konkretnego projektu mebla. Dodatkowa możliwość zastosowania systemu PUSH pozwala na komfortowe otwieranie frontów bez uchwytów, a montaż i regulacja podnośników są proste i wygodne.

PANTOGRAFY

Pantografy Sevroll to funkcjonalne rozwiązanie do wysokich szaf i garderób, ułatwiające wygodny dostęp do ubrań. Dzięki regulowanej szerokości drążka oraz solidnej konstrukcji pantograf pozwala na efektywne wykorzystanie przestrzeni. Łatwość opuszczania i podnoszenia sprawia, że meble zyskują zarówno na wygodzie, jak i nowoczesnym wyglądzie.

SZUFLADY PLATINIUM - 18 4D SLIM

Nowa generacja ekskluzywnych szuflad

Szuflada Platinium - 18 4D Slim to nowa generacja ekskluzywnych szuflad cienkościennych. **Regulacja 4D** i **zastosowanie płyty o grubości 18 mm** to innowacyjne rozwiązania optymalizujące pracę i zapewniające precyzję w każdym szczególe. **3 typy boków – stalowe, szklane oraz szklane z podświetlaniem LED, płynna, doskonała praca prowadnicy** oraz czarna, strukturalna kolorystyka to unikalne cechy wyjątkowej szuflady Platinium. Dostępne rozwiązania typu **soft close oraz push z drążkiem synchronizującym** zapewniają szerokie możliwości aranżacyjne. Najwyższa klasa wykonania produktu i paramerty techniczne są gwarancją satysfakcji na lata.



CHARAKTERYSTYKA	
Przeznaczenie	**Szuflada systemowa**
Wypełnienie (dno/tył)	**Płyta 18 mm**
Dostępne długości	**250, 270, 300, 350, 400, 450, 500, 550, 600 mm**
Max. obciążenie	**40 kg**
Dostępne wys. boku	**96, 134, 181 mm**
Funkcje	**System miękkiego domyku, system PUSH**
Konstrukcja	**Metalowa**
Ilość cykli	**70000**
Kolorystyka	**Czarny strukturalny PANTONE 426C, biały PANTONE 11-0601 TPG Bright White**
Program sprzedażowy	**Szuflady sprzedawane są w kompletach**

ZASTOSOWANIE

Meble skrzyniowe, kuchnie, garderoby, szafy







SZUFLADA PLATINIUM 18 4D SLIM
szklane boki z podświetleniem LED h = 96 mm

INDEKS	KOLOR	DŁUGOŚĆ (mm)	OPAK. ZBIORCZE	JEDN. MIARY
223681	BIAŁY	300	4	kpl.
223684	CZARNY STRUKTUR.	300	4	kpl.
223682	BIAŁY	350	4	kpl.
223685	CZARNY STRUKTUR.	350	4	kpl.
223683	BIAŁY	400	4	kpl.
223686	CZARNY STRUKTUR.	400	4	kpl.
223305	BIAŁY	450	4	kpl.
223350	CZARNY STRUKTUR.	450	4	kpl.
223306	BIAŁY	500	4	kpl.
223351	CZARNY STRUKTUR.	500	4	kpl.
223307	BIAŁY	550	4	kpl.
223352	CZARNY STRUKTUR.	550	4	kpl.

SZUFLADA PLATINIUM 18 4D SLIM
szklane boki z podświetleniem LED h = 134 mm

INDEKS	KOLOR	DŁUGOŚĆ (mm)	OPAK. ZBIORCZE	JEDN. MIARY
223693	BIAŁY	300	4	kpl.
223696	CZARNY STRUKTUR.	300	4	kpl.
223694	BIAŁY	350	4	kpl.
223697	CZARNY STRUKTUR.	350	4	kpl.
223695	BIAŁY	400	4	kpl.
223698	CZARNY STRUKTUR.	400	4	kpl.
223308	BIAŁY	450	4	kpl.
223353	CZARNY STRUKTUR.	450	4	kpl.
223309	BIAŁY	500	4	kpl.
223354	CZARNY STRUKTUR.	500	4	kpl.
223310	BIAŁY	550	4	kpl.
223355	CZARNY STRUKTUR.	550	4	kpl.

SZUFLADA PLATINIUM 18 4D SLIM
szklane boki z podświetleniem LED h = 181 mm

INDEKS	KOLOR	DŁUGOŚĆ (mm)	OPAK. ZBIORCZE	JEDN. MIARY
223705	BIAŁY	300	4	kpl.
223708	CZARNY STRUKTUR.	300	4	kpl.
223706	BIAŁY	350	4	kpl.
223709	CZARNY STRUKTUR.	350	4	kpl.
223707	BIAŁY	400	4	kpl.
223710	CZARNY STRUKTUR.	400	4	kpl.
223311	BIAŁY	450	4	kpl.
223356	CZARNY STRUKTUR.	450	4	kpl.
223312	BIAŁY	500	4	kpl.
223357	CZARNY STRUKTUR.	500	4	kpl.
223313	BIAŁY	550	4	kpl.
223358	CZARNY STRUKTUR.	550	4	kpl.

i Szablony do frontów i prowadnic szuflad dostępne w podrozdziale “Szablony do szuflad”.
i Pozostałe długości szuflad PLATINIUM dostępne na indywidualne zamówienie.
i **W zestawie:** 2 prowadnice, 2 boki szuflady, 2 mocowania frontu i kpl. zaślepek



SZUFLADA PLATINIUM 18 4D SLIM PUSH
szklane boki z podświetleniem LED h = 96 mm

INDEKS	KOLOR	DŁUGOŚĆ (mm)	OPAK. ZBIORCZE	JEDN. MIARY
223392	BIAŁY	450	4	kpl.
223434	CZARNY STRUKTUR.	450	4	kpl.
223393	BIAŁY	500	4	kpl.
223435	CZARNY STRUKTUR.	500	4	kpl.
223394	BIAŁY	550	4	kpl.

SZUFLADA PLATINIUM 18 4D SLIM PUSH
szklane boki z podświetleniem LED h = 134 mm

INDEKS	KOLOR	DŁUGOŚĆ (mm)	OPAK. ZBIORCZE	JEDN. MIARY
223395	BIAŁY	450	4	kpl.
223437	CZARNY STRUKTUR.	450	4	kpl.
223396	BIAŁY	500	4	kpl.
223438	CZARNY STRUKTUR.	500	4	kpl.
223397	BIAŁY	550	4	kpl.
223439	CZARNY STRUKTUR.	550	4	kpl.

SZUFLADA PLATINIUM 18 4D SLIM PUSH
szklane boki z podświetleniem LED h = 181 mm

INDEKS	KOLOR	DŁUGOŚĆ (mm)	OPAK. ZBIORCZE	JEDN. MIARY
223398	BIAŁY	450	4	kpl.
223440	CZARNY STRUKTUR.	450	4	kpl.
223399	BIAŁY	500	4	kpl.
223441	CZARNY STRUKTUR.	500	4	kpl.
223400	BIAŁY	550	4	kpl.

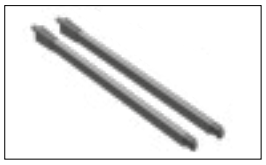

Reling boczny szuflady **PLATINIUM**

INDEKS	KOLOR	DŁUGOŚĆ (mm)	OPAK. ZBIORCZE	JEDN. MIARY
06685	BIAŁY	350	25	kpl.
06690	CZARNY	350	25	kpl.
06686	BIAŁY	400	25	kpl.
06691	CZARNY	400	25	kpl.
06687	BIAŁY	450	25	kpl.
06692	CZARNY	450	25	kpl.
06688	BIAŁY	500	25	kpl.
06693	CZARNY	500	25	kpl.
06689	BIAŁY	550	25	kpl.
06694	CZARNY	550	25	kpl.

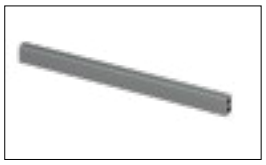

Drążek synchronizujący do szuflady **Platinium PUSH**
oraz prowadnicy **DXP-D2-3D**

INDEKS	DŁUGOŚĆ (mm)	OPAK. ZBIORCZE	JEDN. MIARY
06704	1100	40	szt

i Szablony do frontów i prowadnic szuflad dostępne w podrozdziale “Szablony do szuflad”.
i Pozostałe długości szuflad PLATINIUM dostępne na indywidualne zamówienie.
i **W zestawie:** 2 prowadnice, 2 boki szuflady, 2 mocowania frontu i kpl. zaślepek

SZUFLADY

PLATINIUM - 18 4D SLIM – Wys. 96* / 134** / 181***mm

SZKLANE BOKI Z PODŚWIETLENIEM LED

UWAGA: * wymiary dla szuflady 96 mm / ** wymiary dla szuflady 134 mm / *** wymiary dla szuflady 181 mm

Elementy zestawu

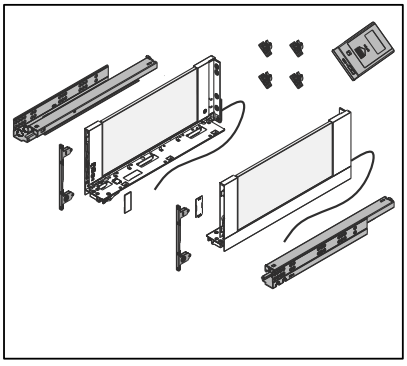

Wymiary elementów dla płyty **18 mm**

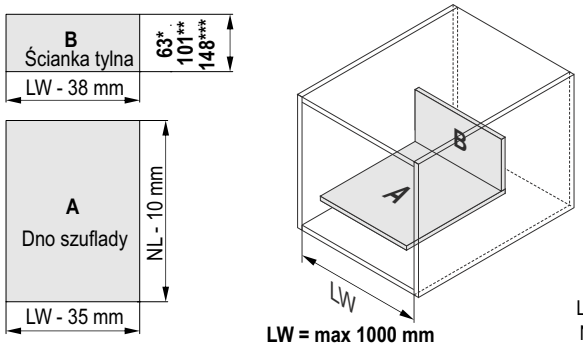

NL : 250 [mm]
270
300
350
400
450
500
550
600

A - dno szuflady
B - ścianka tylna
LW – szerokość wewnętrzna korpusu
NL – długość nominalna szuflady

Wymagana przestrzeń

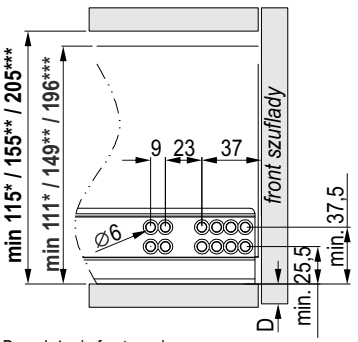

D - nałożenie frontu na korpus

X = min. 20 mm ÷ max 150 mm
*(**Uwaga!** przestrzeń aktywująca wyłącznik **LED**)*

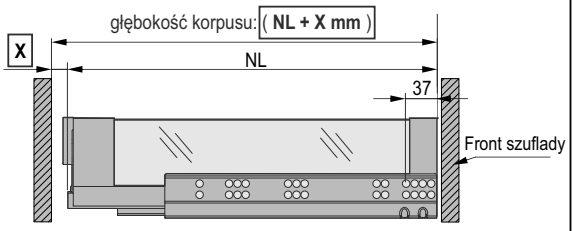

Uwaga: w szufladach z frontami wpuszczanymi prowadnicę należy dodatkowo cofnąć o grubość frontu!

Montaż prowadnic

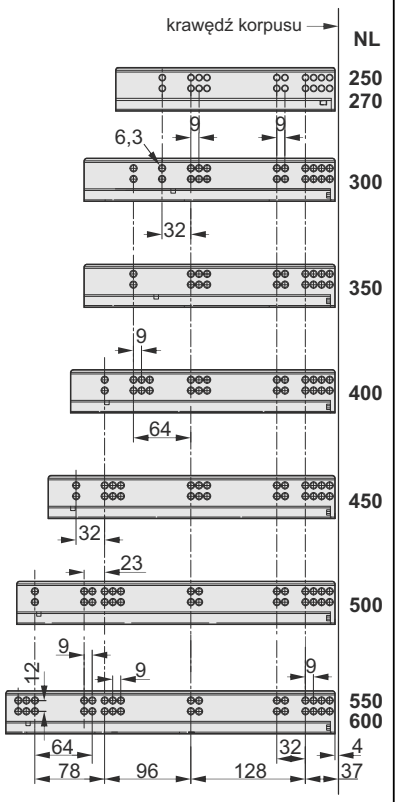

Wymiary montażowe ścianki tylnej

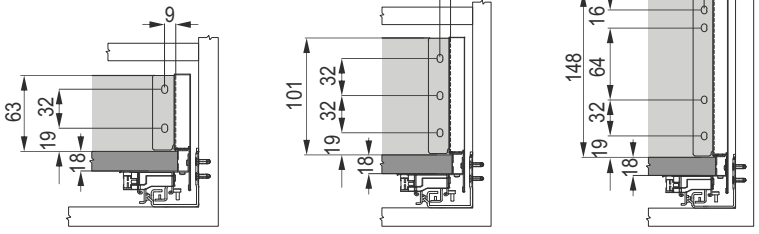

Wymiary montażowe frontu szuflady

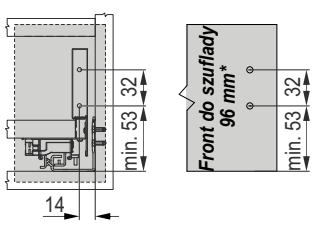

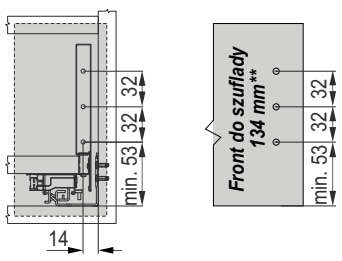

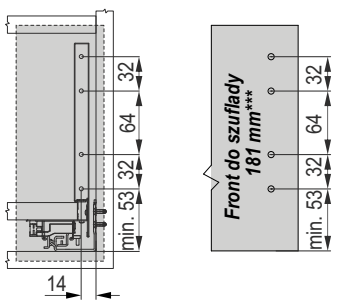

SZKLANE BOKI Z PODŚWIETLENIEM LED

Montaż szuflady

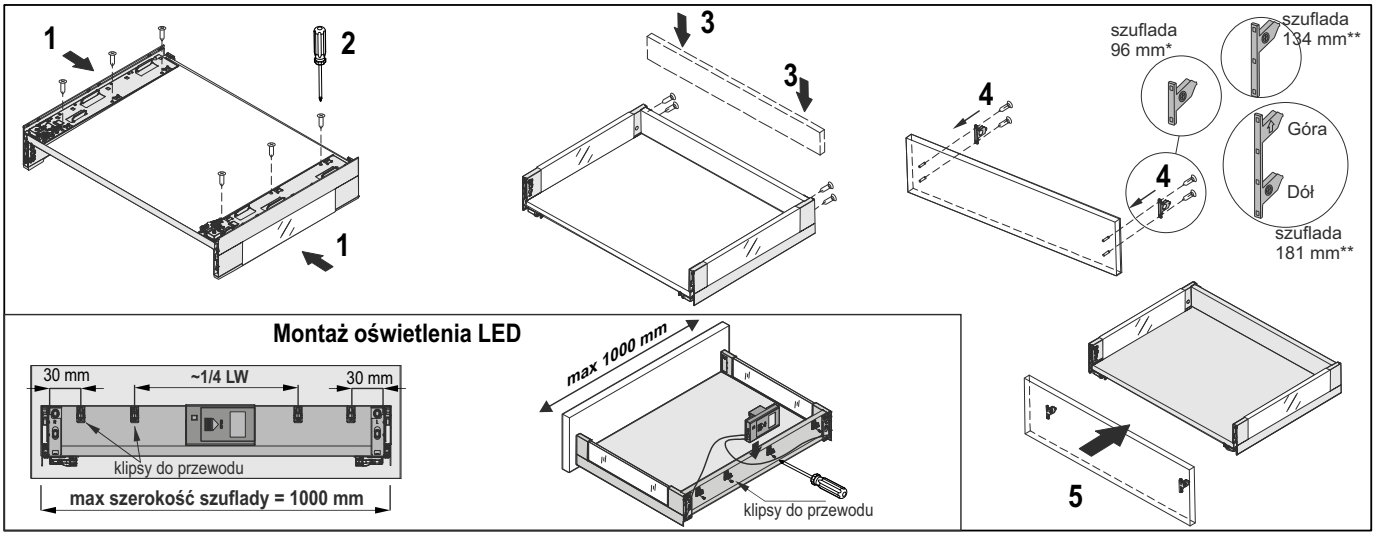

Montaż oświetlenia LED

Regulacja frontu szuflady

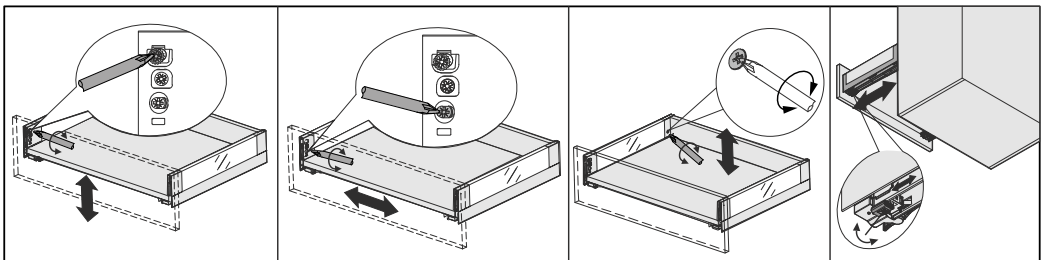

Regulacja w pionie w zakresie ±2 mm

Regulacja boczna w zakresie ±1,2 mm

Tylna regulacja w pionie w zakresie ±2 mm

Regulacja na głębokości w zakresie 0÷5 mm

Demontaż / montaż szyby

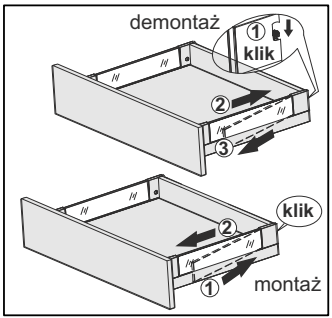

Zakładanie / zdejmowanie zaślepki

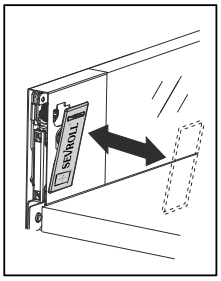

Demontaż frontu szuflady

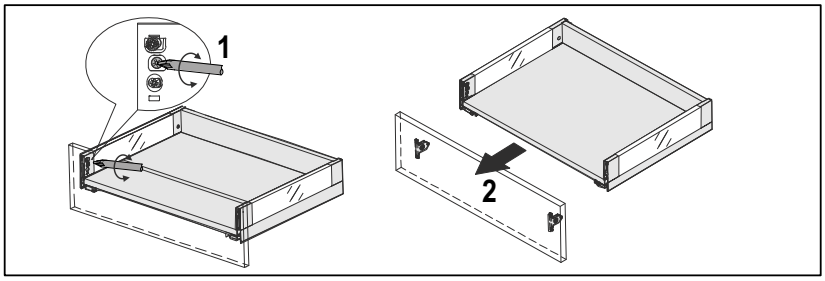

Wsunięcie szuflady

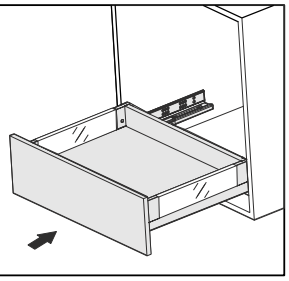

Wysunięcie szuflady

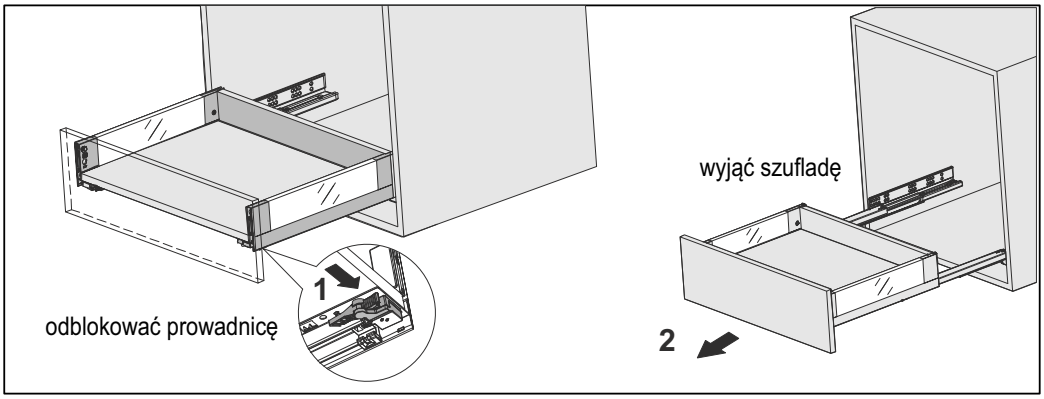

Wzmocnienie szuflady

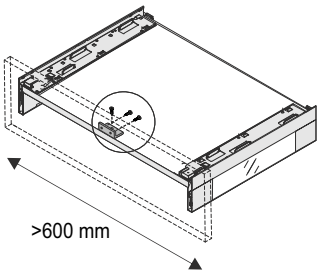

Szufladę o szerokości > 600 mm zaleca się dodatkowo wzmocnić przykręcając dno szuflady do frontu kątownikiem mocującym stalowym (40343) i wkrętami 3,5x13

SZUFLADY

PLATINIUM - 18 4D SLIM PUSH – Wys. 96* / 134** / 181***mm

SZKLANE BOKI Z PODŚWIETLENIEM LED

UWAGA: * wymiary dla szuflady 96 mm / ** wymiary dla szuflady 134 mm / *** wymiary dla szuflady 181 mm

Elementy zestawu

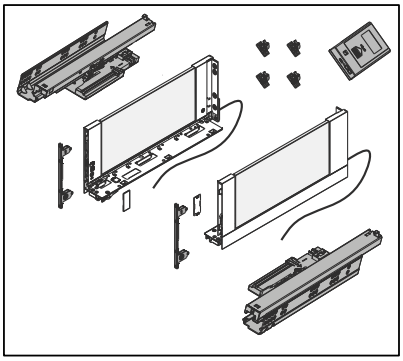

Wymiary elementów dla płyty **18 mm**

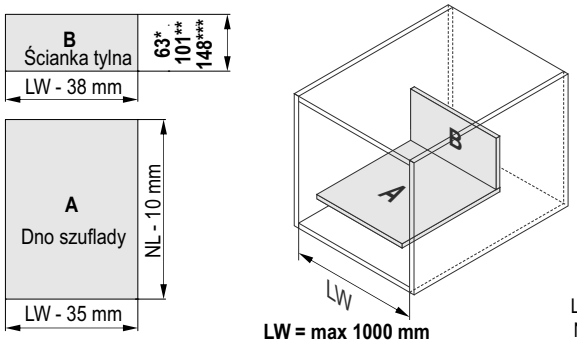

NL : 250 [mm]
270
300
350
400
450
500
550
600

A - dno szuflady
B - ścianka tylna
LW – szerokość wewnętrzna korpusu
NL – długość nominalna szuflady

Wymagana przestrzeń

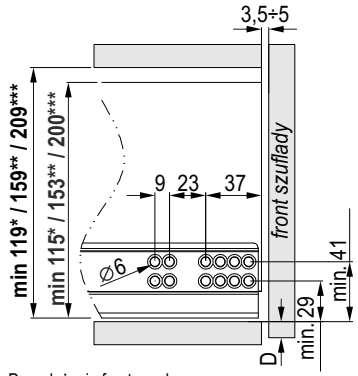

D - nałożenie frontu na korpus

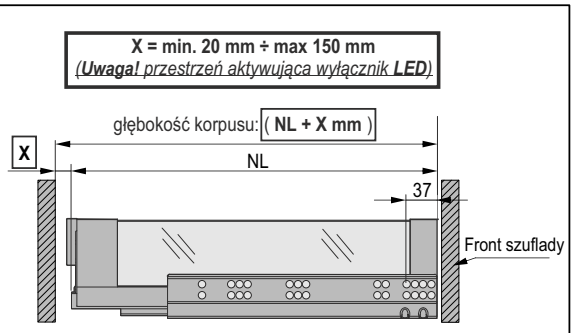

Uwaga: w szufladach z frontami wpuszczanymi prowadnicę należy dodatkowo cofnąć o grubość frontu!

Montaż prowadnic

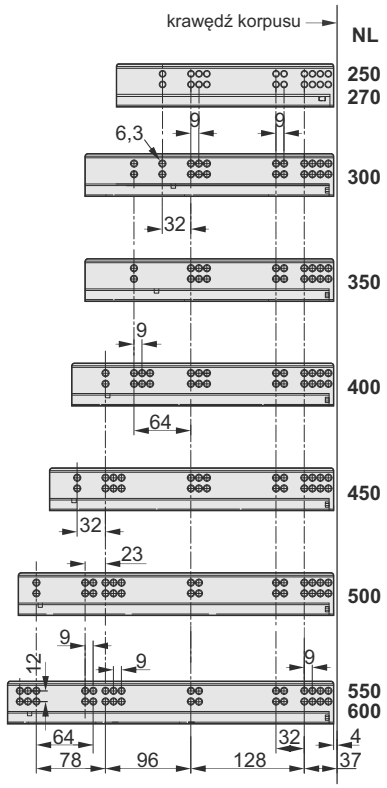

Wymiary montażowe ścianki tylnej

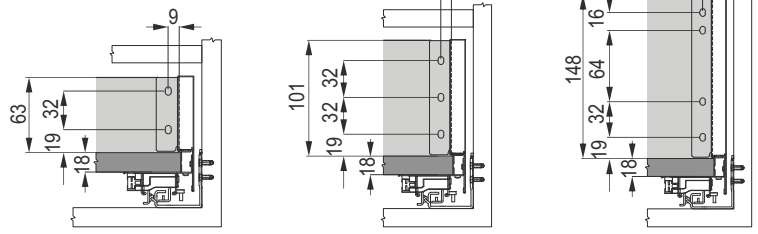

*szuflada 96 mm** *szuflada 134 mm** *szuflada 181 mm***

Wymiary montażowe frontu szuflady

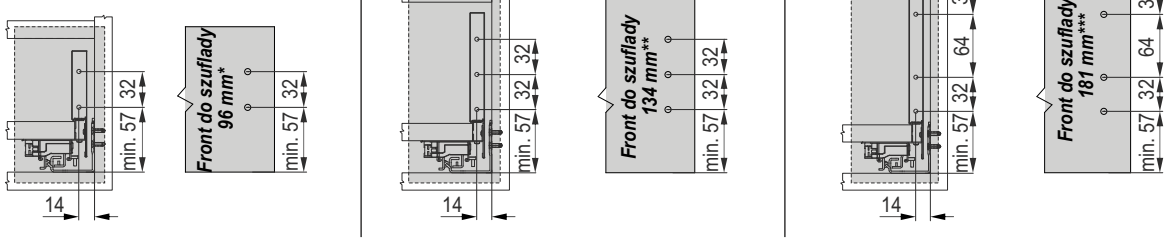

SEVROLL

SZKLANE BOKI Z PODŚWIETLENIEM LED

Montaż szuflady

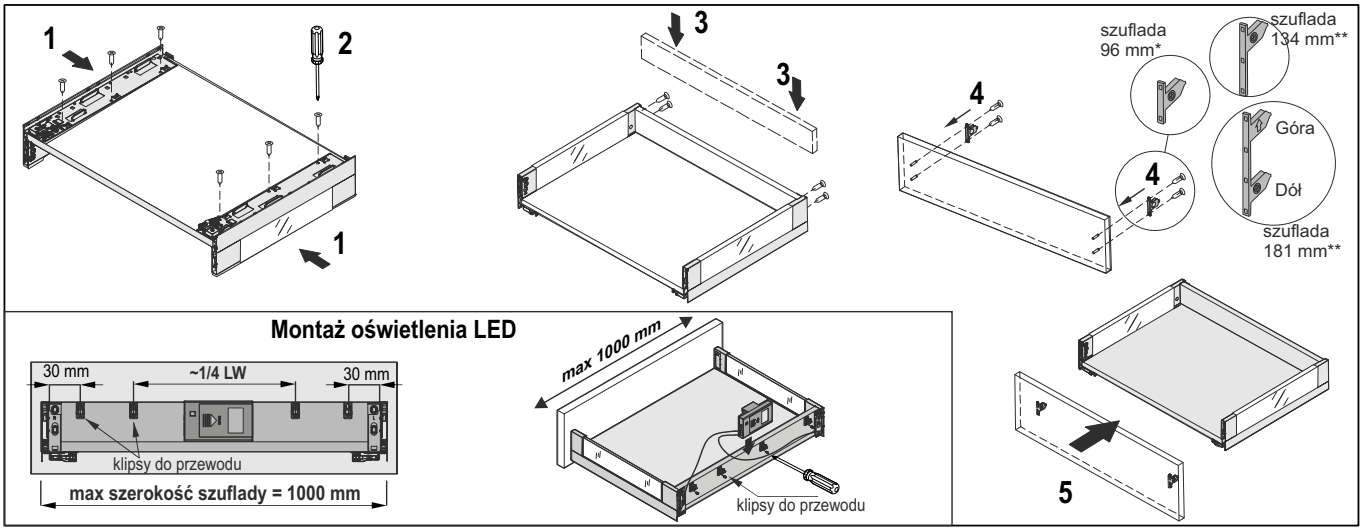

Regulacja frontu szuflady

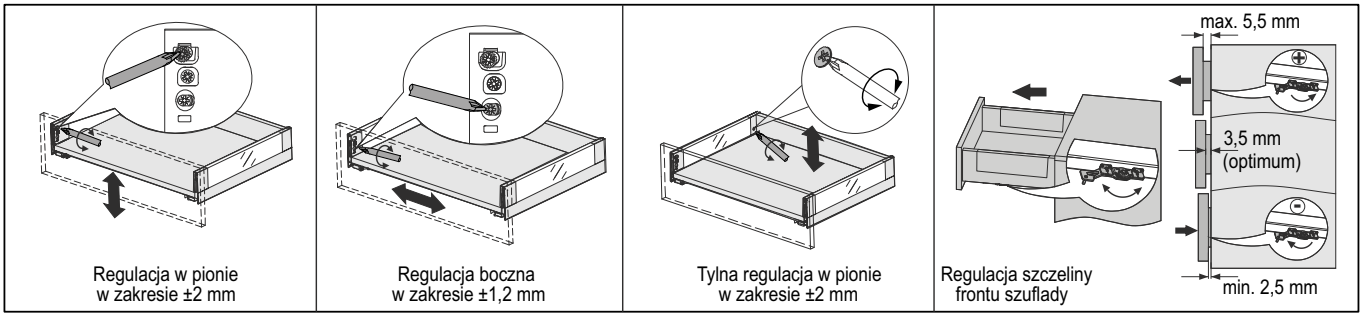

Zakładanie / zdejmowanie zaślepki

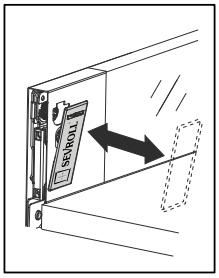

Demontaż frontu szuflady

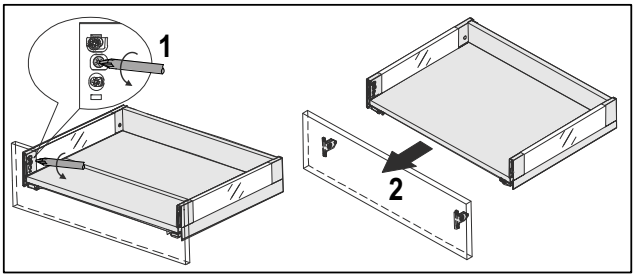

Montaż drążka synchronizującego Platinium 4D

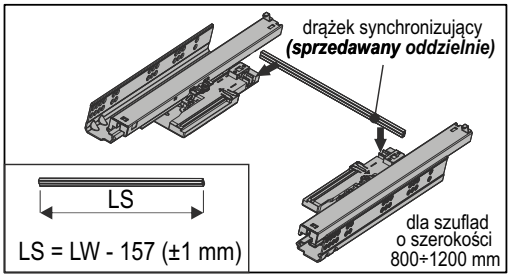

Demontaż szyby

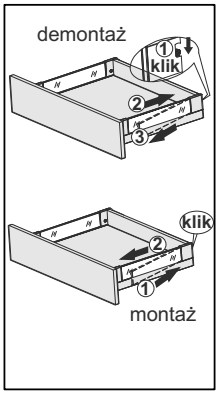

Wysunięcie szuflady

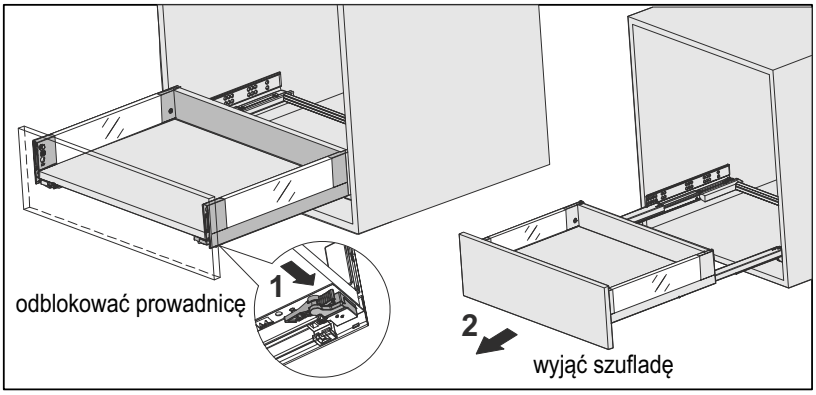

Wzmocnienie szuflady

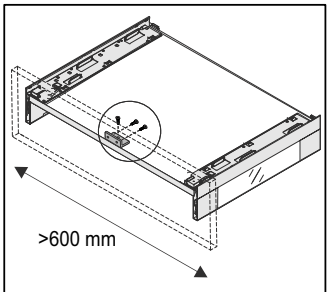

Szufladę o szerokości > 600 mm zaleca się dodatkowo wzmocnić przykręcając dno szuflady do frontu kątownikiem mocującym stalowym (40343) i wkrętami 3,5x13



SZUFLADA PLATINIUM 18 4D SLIM
szklane boki h = 96 mm

INDEKS	KOLOR	DŁUGOŚĆ (mm)	OPAK. ZBIORCZE	JEDN. MIARY
223690	BIAŁY	300	4	kpl.
223687	CZARNY STRUKTUR.	300	4	kpl.
223691	BIAŁY	350	4	kpl.
223688	CZARNY STRUKTUR.	350	4	kpl.
223692	BIAŁY	400	4	kpl.
223689	CZARNY STRUKTUR.	400	4	kpl.
223296	BIAŁY	450	4	kpl.
223341	CZARNY STRUKTUR.	450	4	kpl.
223297	BIAŁY	500	4	kpl.
223342	CZARNY STRUKTUR.	500	4	kpl.
223298	BIAŁY	550	4	kpl.
223343	CZARNY STRUKTUR.	550	4	kpl.

SZUFLADA PLATINIUM 18 4D SLIM
szklane boki h = 134 mm

INDEKS	KOLOR	DŁUGOŚĆ (mm)	OPAK. ZBIORCZE	JEDN. MIARY
223702	BIAŁY	300	4	kpl.
223699	CZARNY STRUKTUR.	300	4	kpl.
223703	BIAŁY	350	4	kpl.
223700	CZARNY STRUKTUR.	350	4	kpl.
223704	BIAŁY	400	4	kpl.
223701	CZARNY STRUKTUR.	400	4	kpl.
223299	BIAŁY	450	4	kpl.
223344	CZARNY STRUKTUR.	450	4	kpl.
223300	BIAŁY	500	4	kpl.
223345	CZARNY STRUKTUR.	500	4	kpl.
223301	BIAŁY	550	4	kpl.
223346	CZARNY STRUKTUR.	550	4	kpl.

SZUFLADA PLATINIUM 18 4D SLIM
szklane boki h = 181 mm

INDEKS	KOLOR	DŁUGOŚĆ (mm)	OPAK. ZBIORCZE	JEDN. MIARY
223714	BIAŁY	300	4	kpl.
223711	CZARNY STRUKTUR.	300	4	kpl.
223715	BIAŁY	350	4	kpl.
223712	CZARNY STRUKTUR.	350	4	kpl.
223716	BIAŁY	400	4	kpl.
223713	CZARNY STRUKTUR.	400	4	kpl.
223302	BIAŁY	450	4	kpl.
223347	CZARNY STRUKTUR.	450	4	kpl.
223303	BIAŁY	500	4	kpl.
223348	CZARNY STRUKTUR.	500	4	kpl.
223304	BIAŁY	550	4	kpl.
223349	CZARNY STRUKTUR.	550	4	kpl.

i Szablony do frontów i prowadnic szuflad dostępne w podrozdziale “Szablony do szuflad”.
i Pozostałe długości szuflad PLATINIUM dostępne na indywidualne zamówienie.
i **W zestawie:** 2 prowadnice, 2 boki szuflady, 2 mocowania frontu i kpl. zaślepek



SZUFLADA PLATINIUM 18 4D SLIM PUSH
szklane boki h = 96 mm

INDEKS	KOLOR	DŁUGOŚĆ (mm)	OPAK. ZBIORCZE	JEDN. MIARY
223383	BIAŁY	450	4	kpl.
223425	CZARNY STRUKTUR.	450	4	kpl.
223384	BIAŁY	500	4	kpl.
223426	CZARNY STRUKTUR.	500	4	kpl.
223385	BIAŁY	550	4	kpl.

SZUFLADA PLATINIUM 18 4D SLIM PUSH
szklane boki h = 134 mm

INDEKS	KOLOR	DŁUGOŚĆ (mm)	OPAK. ZBIORCZE	JEDN. MIARY
223386	BIAŁY	450	4	kpl.
223428	CZARNY STRUKTUR.	450	4	kpl.
223387	BIAŁY	500	4	kpl.
223429	CZARNY STRUKTUR.	500	4	kpl.
223388	BIAŁY	550	4	kpl.

SZUFLADA PLATINIUM 18 4D SLIM PUSH
szklane boki h = 181 mm

INDEKS	KOLOR	DŁUGOŚĆ (mm)	OPAK. ZBIORCZE	JEDN. MIARY
223389	BIAŁY	450	4	kpl.
223431	CZARNY STRUKTUR.	450	4	kpl.
223390	BIAŁY	500	4	kpl.
223432	CZARNY STRUKTUR.	500	4	kpl.
223391	BIAŁY	550	4	kpl.

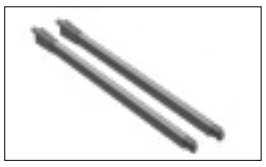

Reling boczny szuflady **PLATINIUM**

INDEKS	KOLOR	DŁUGOŚĆ (mm)	OPAK. ZBIORCZE	JEDN. MIARY
06685	BIAŁY	350	25	kpl.
06690	CZARNY	350	25	kpl.
06686	BIAŁY	400	25	kpl.
06691	CZARNY	400	25	kpl.
06687	BIAŁY	450	25	kpl.
06692	CZARNY	450	25	kpl.
06688	BIAŁY	500	25	kpl.
06693	CZARNY	500	25	kpl.
06689	BIAŁY	550	25	kpl.
06694	CZARNY	550	25	kpl.

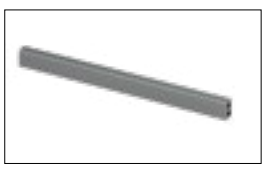

Drążek synchronizujący do szuflady **Platinium PUSH**
oraz prowadnicy **DXP-D2-3D**

INDEKS	DŁUGOŚĆ (mm)	OPAK. ZBIORCZE	JEDN. MIARY
06704	1100	40	szt

i Szablony do frontów i prowadnic szuflad dostępne w podrozdziale “Szablony do szuflad”.
i Pozostałe długości szuflad PLATINIUM dostępne na indywidualne zamówienie.
i **W zestawie:** 2 prowadnice, 2 boki szuflady, 2 mocowania frontu i kpl. zaślepek

SZUFLADY

PLATINIUM - 18 4D SLIM – Wys. 96* / 134** / 181***mm

SZKLANE BOKI

UWAGA: * wymiary dla szuflady 96 mm / ** wymiary dla szuflady 134 mm / *** wymiary dla szuflady 181 mm

Elementy zestawu

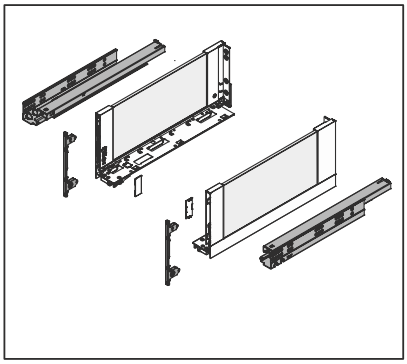

Wymiary elementów dla płyty **18 mm**

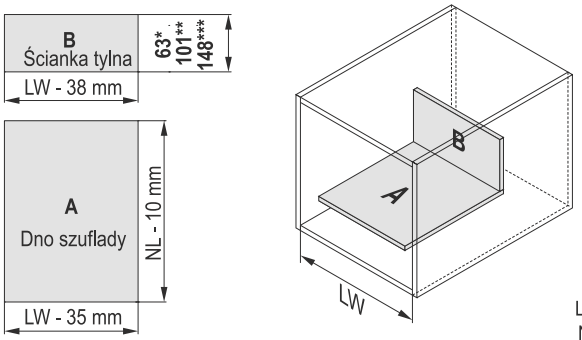

NL : 250 [mm]
270
300
350
400
450
500
550
600

A - dno szuflady
B - ścianka tylna
LW – szerokość wewnętrzna korpusu
NL – długość nominalna szuflady

Wymagana przestrzeń

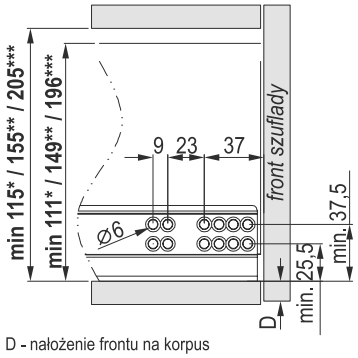

D - nałożenie frontu na korpus

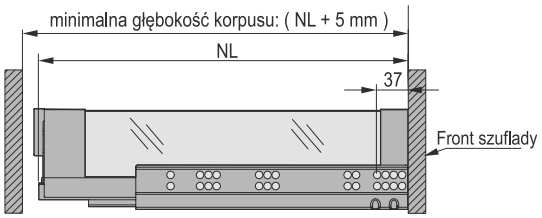

Uwaga: w szufladach z frontami wpuszczanymi prowadnicę należy dodatkowo cofnąć o grubość frontu!

Montaż prowadnic

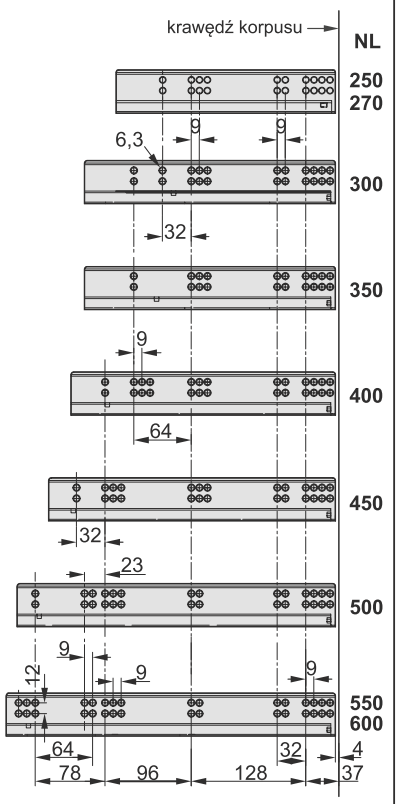

Wymiary montażowe ścianki tylnej

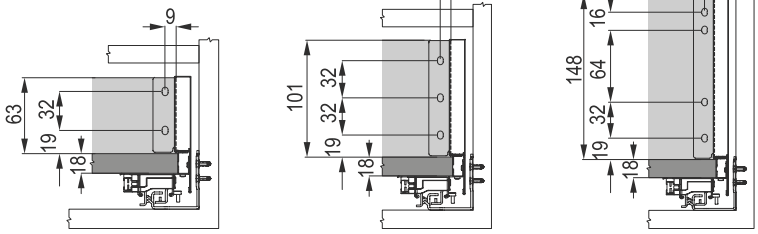

*szuflada 96 mm** *szuflada 134 mm** *szuflada 181 mm***

Wymiary montażowe frontu szuflady

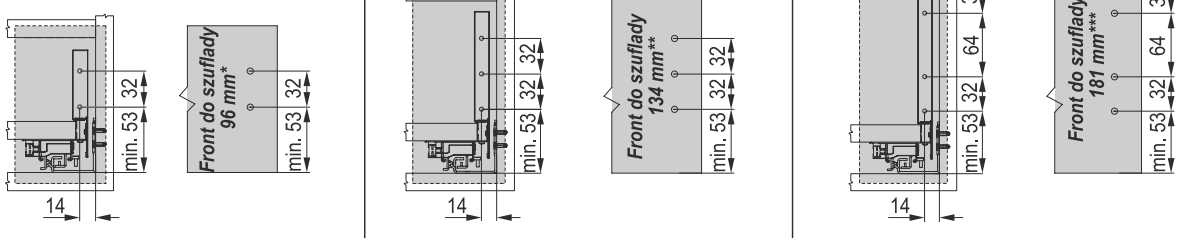

SZKLANE BOKI

Montaż szuflady

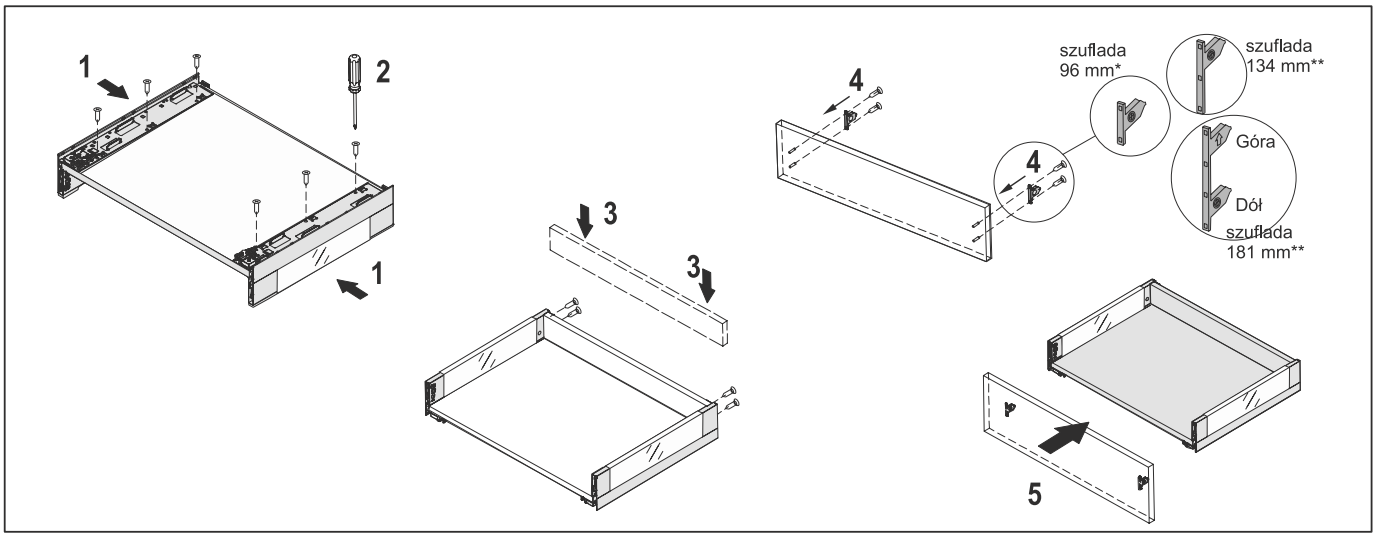

Regulacja frontu szuflady

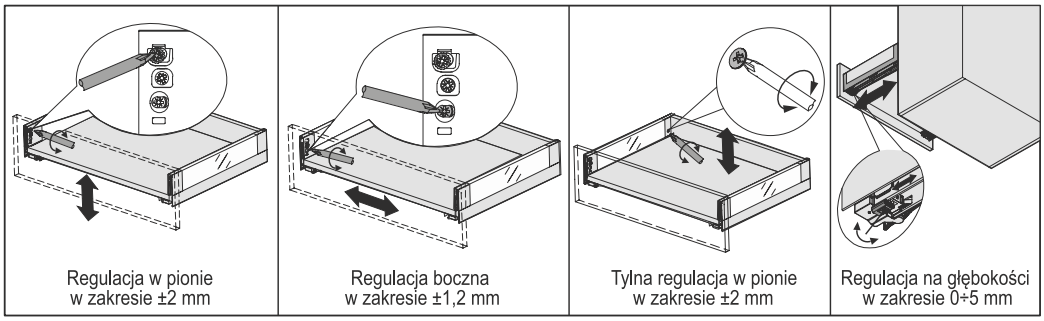

Regulacja w pionie
w zakresie ±2 mm

Regulacja boczna
w zakresie ±1,2 mm

Tylna regulacja w pionie
w zakresie ±2 mm

Regulacja na głębokości
w zakresie 0÷5 mm

Demontaż / montaż szyby

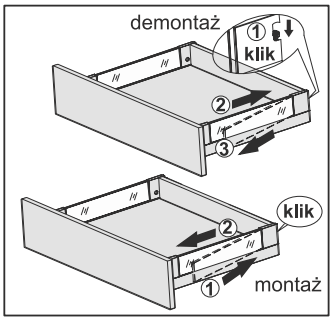

Zakładanie / zdejmowanie zaślepki

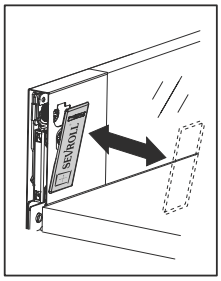

Demontaż frontu szuflady

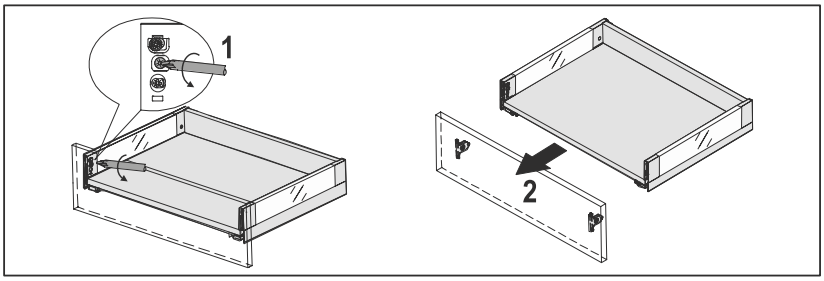

Wsunięcie szuflady

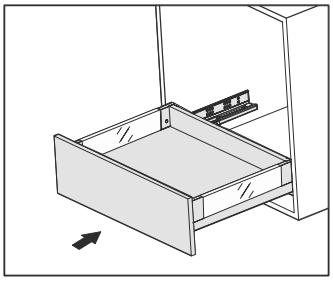

Wysunięcie szuflady

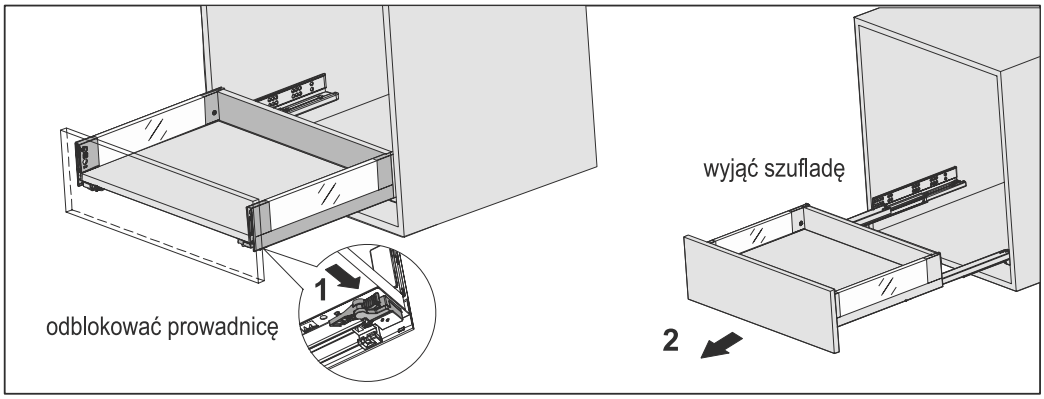

Wzmocnienie szuflady

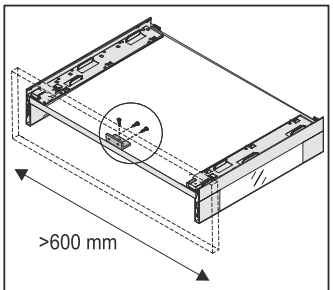

Szufladę o szerokości > 600 mm zaleca się dodatkowo wzmocnić przykręcając dno szuflady do frontu kątownikiem mocującym stalowym (40343) i wkrętami 3,5x13

SZUFLADY

PLATINIUM - 18 4D SLIM PUSH – Wys. 96* / 134** / 181***mm

SZKLANE BOKI

UWAGA: * wymiary dla szuflady 96 mm / ** wymiary dla szuflady 134 mm / *** wymiary dla szuflady 181 mm

Elementy zestawu

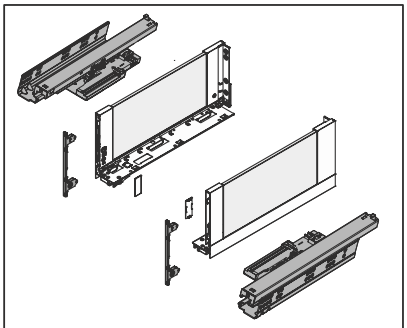

Wymiary elementów dla płyty **18 mm**

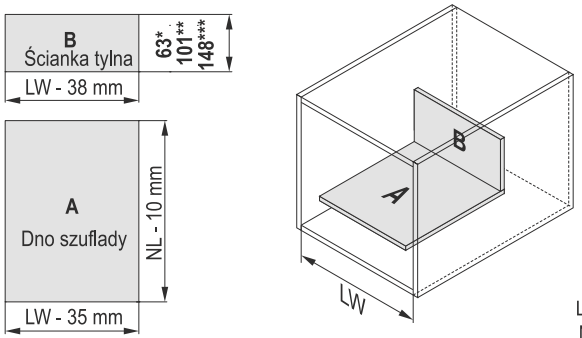

NL : 250 [mm]
270
300
350
400
450
500
550
600

A - dno szuflady
B - ścianka tylna
LW – szerokość wewnętrzna korpusu
NL – długość nominalna szuflady

Wymagana przestrzeń

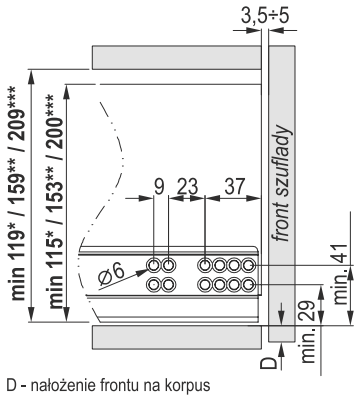

D - nałożenie frontu na korpus

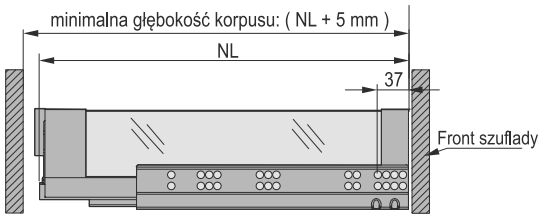

Uwaga: w szufladach z frontami wpuszczanymi prowadnicę należy dodatkowo cofnąć o grubość frontu!

Montaż prowadnic

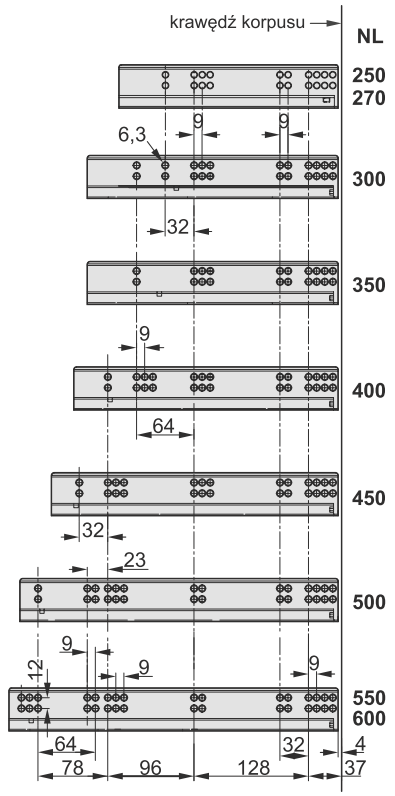

Wymiary montażowe ścianki tylnej

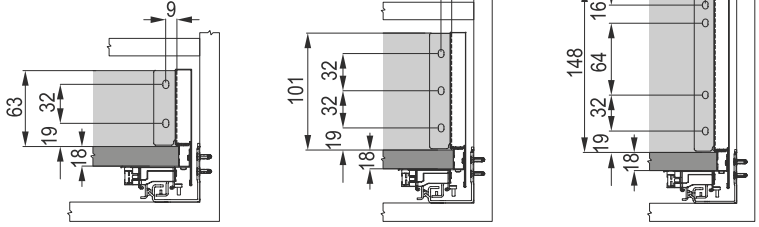

*szuflada 96 mm** *szuflada 134 mm*** *szuflada 181 mm****

Wymiary montażowe frontu szuflady

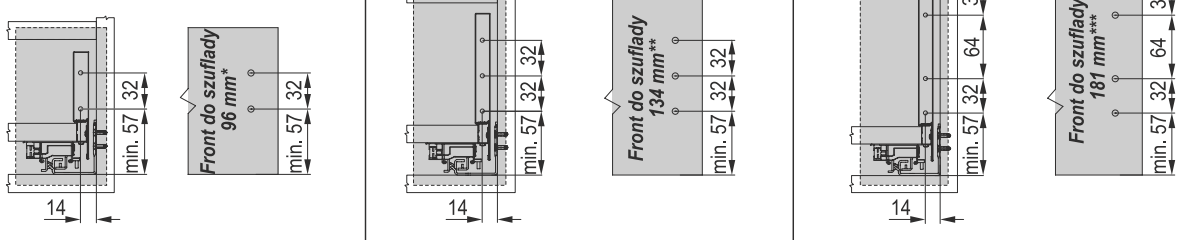

SZKLANE BOKI

Montaż szuflady

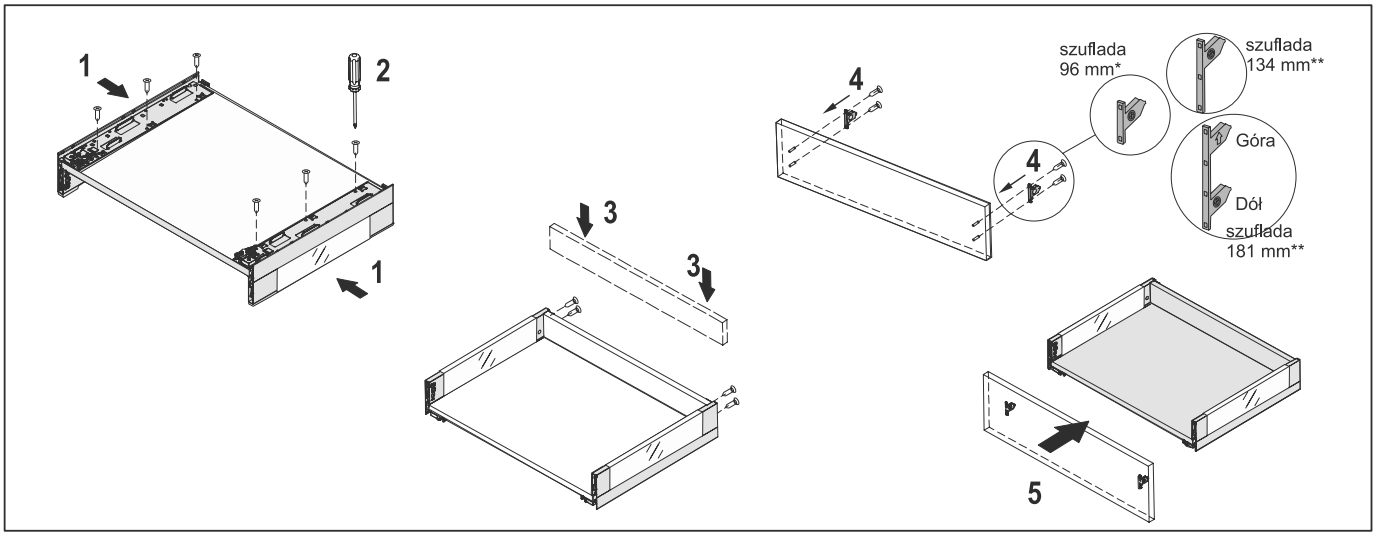

Regulacja frontu szuflady

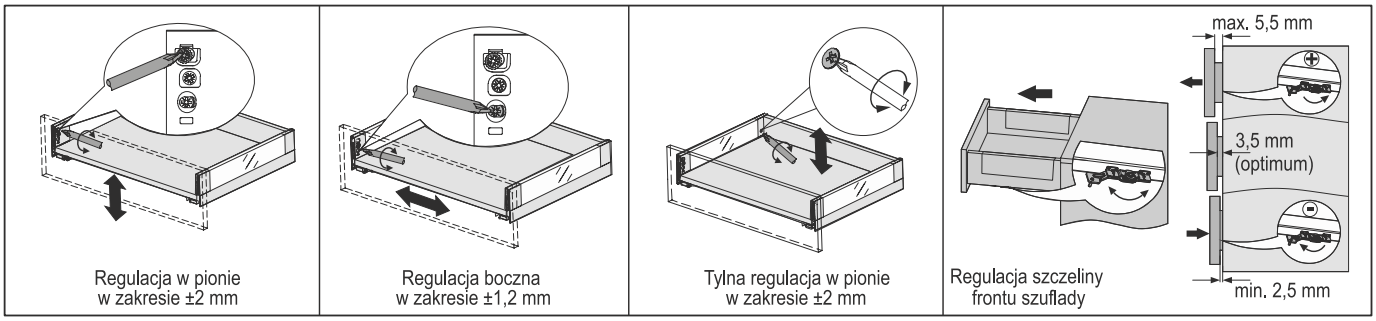

Zakładanie / zdejmowanie zaślepki

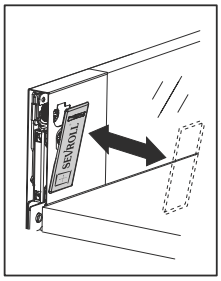

Demontaż frontu szuflady

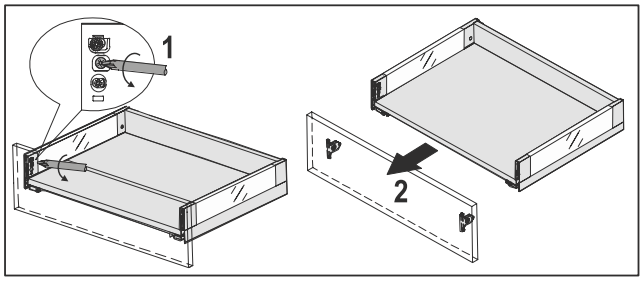

Montaż drążka synchronizującego Platinium 4D

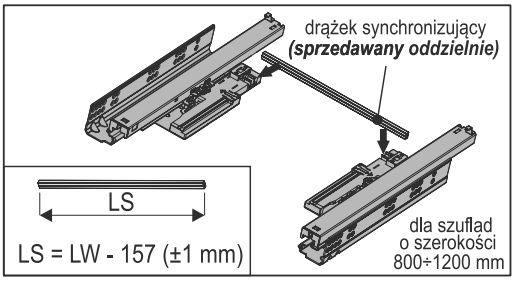

Demontaż szyby

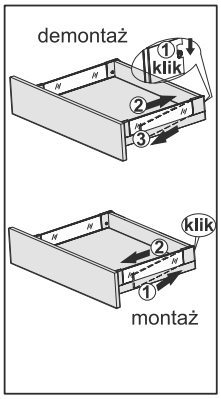

Wysunięcie szuflady

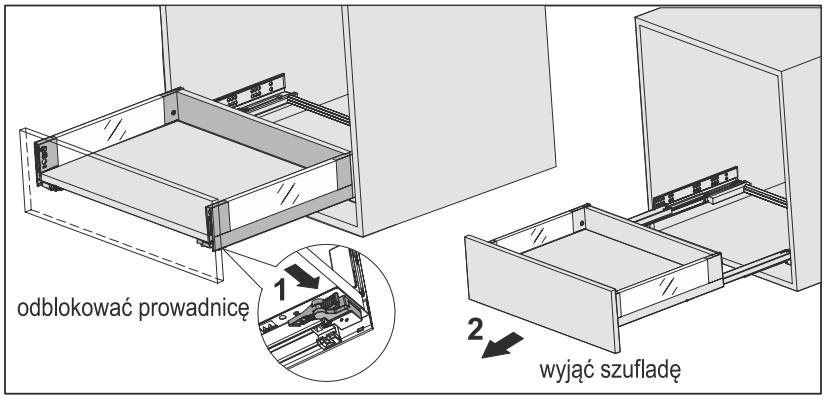

Wzmocnienie szuflady

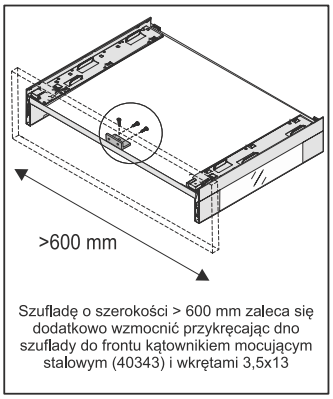



SZUFLADA PLATINIUM 18 4D SLIM
stalowe boki h = 96 mm

INDEKS	KOLOR	DŁUGOŚĆ (mm)	OPAK. ZBIORCZE	JEDN. MIARY
223314	CZARNY STRUKTUR.	250	4	kpl.
223270	BIAŁY	270	4	kpl.
223315	CZARNY STRUKTUR.	270	4	kpl.
223271	BIAŁY	300	4	kpl.
223316	CZARNY STRUKTUR.	300	4	kpl.
223272	BIAŁY	350	4	kpl.
223317	CZARNY STRUKTUR.	350	4	kpl.
223273	BIAŁY	400	4	kpl.
223318	CZARNY STRUKTUR.	400	4	kpl.
223274	BIAŁY	450	4	kpl.
223319	CZARNY STRUKTUR.	450	4	kpl.
223275	BIAŁY	500	4	kpl.
223320	CZARNY STRUKTUR.	500	4	kpl.
223276	BIAŁY	550	4	kpl.
223321	CZARNY STRUKTUR.	550	4	kpl.
223277	BIAŁY	600	4	kpl.
223322	CZARNY STRUKTUR.	600	4	kpl.

SZUFLADA PLATINIUM 18 4D SLIM
salowe boki h = 134 mm

INDEKS	KOLOR	DŁUGOŚĆ (mm)	OPAK. ZBIORCZE	JEDN. MIARY
223278	BIAŁY	250	4	kpl.
223323	CZARNY STRUKTUR.	250	4	kpl.
223279	BIAŁY	270	4	kpl.
223324	CZARNY STRUKTUR.	270	4	kpl.
223280	BIAŁY	300	4	kpl.
223325	CZARNY STRUKTUR.	300	4	kpl.
223281	BIAŁY	350	4	kpl.
223326	CZARNY STRUKTUR.	350	4	kpl.
223282	BIAŁY	400	4	kpl.
223327	CZARNY STRUKTUR.	400	4	kpl.
223283	BIAŁY	450	4	kpl.
223328	CZARNY STRUKTUR.	450	4	kpl.
223284	BIAŁY	500	4	kpl.
223329	CZARNY STRUKTUR.	500	4	kpl.
223285	BIAŁY	550	4	kpl.
223330	CZARNY STRUKTUR.	550	4	kpl.
223286	BIAŁY	600	4	kpl.
223331	CZARNY STRUKTUR.	600	4	kpl.

SZUFLADA PLATINIUM 18 4D SLIM
stalowe boki h = 181 mm

INDEKS	KOLOR	DŁUGOŚĆ (mm)	OPAK. ZBIORCZE	JEDN. MIARY
223288	BIAŁY	270	4	kpl.
223333	CZARNY STRUKTUR.	270	4	kpl.
223289	BIAŁY	300	4	kpl.
223334	CZARNY STRUKTUR.	300	4	kpl.
223290	BIAŁY	350	4	kpl.
223335	CZARNY STRUKTUR.	350	4	kpl.
223291	BIAŁY	400	4	kpl.
223336	CZARNY STRUKTUR.	400	4	kpl.
223292	BIAŁY	450	4	kpl.
223337	CZARNY STRUKTUR.	450	4	kpl.
223293	BIAŁY	500	4	kpl.
223338	CZARNY STRUKTUR.	500	4	kpl.
223294	BIAŁY	550	4	kpl.
223339	CZARNY STRUKTUR.	550	4	kpl.
223295	BIAŁY	600	4	kpl.
223340	CZARNY STRUKTUR.	600	4	kpl.

i Szablony do frontów i prowadnic szuflad dostępne w podrozdziale "Szablony do szuflad".
i Pozostałe długości szuflad PLATINIUM dostępne na indywidualne zamówienie.
i **W zestawie:** 2 prowadnice, 2 boki szuflady, 2 mocowania frontu i kpl. zaślepek



SZUFLADA PLATINIUM 18 4D SLIM PUSH
stalowe boki h = 96 mm

INDEKS	KOLOR	DŁUGOŚĆ (mm)	OPAK. ZBIORCZE	JEDN. MIARY
223359	BIAŁY	250	4	kpl.
223360	BIAŁY	270	4	kpl.
223361	BIAŁY	300	4	kpl.
223362	BIAŁY	350	4	kpl.
223363	BIAŁY	400	4	kpl.
223405	CZARNY STRUKTUR.	400	4	kpl.
223364	BIAŁY	450	4	kpl.
223406	CZARNY STRUKTUR.	450	4	kpl.
223365	BIAŁY	500	4	kpl.
223407	CZARNY STRUKTUR.	500	4	kpl.
223366	BIAŁY	550	4	kpl.

SZUFLADA PLATINIUM 18 4D SLIM PUSH
stalowe boki h = 134 mm

INDEKS	KOLOR	DŁUGOŚĆ (mm)	OPAK. ZBIORCZE	JEDN. MIARY
223367	BIAŁY	250	4	kpl.
223368	BIAŁY	270	4	kpl.
223369	BIAŁY	300	4	kpl.
223370	BIAŁY	350	4	kpl.
223371	BIAŁY	400	4	kpl.
223413	CZARNY STRUKTUR.	400	4	kpl.
223372	BIAŁY	450	4	kpl.
223414	CZARNY STRUKTUR.	450	4	kpl.
223373	BIAŁY	500	4	kpl.
223415	CZARNY STRUKTUR.	500	4	kpl.
223374	BIAŁY	550	4	kpl.

SZUFLADA PLATINIUM 18 4D SLIM PUSH
stalowe boki h = 181 mm

INDEKS	KOLOR	DŁUGOŚĆ (mm)	OPAK. ZBIORCZE	JEDN. MIARY
223375	BIAŁY	250	4	kpl.
223376	BIAŁY	270	4	kpl.
223377	BIAŁY	300	4	kpl.
223378	BIAŁY	350	4	kpl.
223379	BIAŁY	400	4	kpl.
223421	CZARNY STRUKTUR.	400	4	kpl.
223380	BIAŁY	450	4	kpl.
223422	CZARNY STRUKTUR.	450	4	kpl.
223381	BIAŁY	500	4	kpl.
223423	CZARNY STRUKTUR.	500	4	kpl.
223382	BIAŁY	550	4	kpl.

Drążek synchronizujący do szuflady **Platinium PUSH**
oraz prowadnicy **DXP-D2-3D**

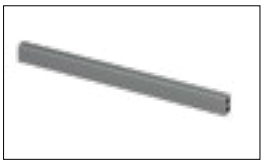

INDEKS	DŁUGOŚĆ (mm)	OPAK. ZBIORCZE	JEDN. MIARY
06704	1100	40	szt

Szablony do frontów i prowadnic szuflad dostępne w podrozdziale “Szablony do szuflad”.
Pozostałe długości szuflad PLATINIUM dostępne na indywidualne zamówienie.
W zestawie: 2 prowadnice, 2 boki szuflady, 2 mocowania frontu i kpl. zaślepek

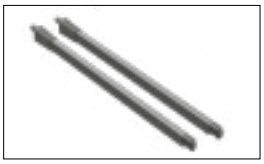

Reling boczny szuflady **PLATINIUM**

INDEKS	KOLOR	DŁUGOŚĆ (mm)	OPAK. ZBIORCZE	JEDN. MIARY
06685	BIAŁY	350	25	kpl.
06690	CZARNY	350	25	kpl.
06686	BIAŁY	400	25	kpl.
06691	CZARNY	400	25	kpl.
06687	BIAŁY	450	25	kpl.
06692	CZARNY	450	25	kpl.
06688	BIAŁY	500	25	kpl.
06693	CZARNY	500	25	kpl.
06689	BIAŁY	550	25	kpl.
06694	CZARNY	550	25	kpl.

Wykaz wymiarów formatek dna i pleców dla standardowych korpusów.

DŁUGOŚĆ PROWADNICY (mm)	WYSOKOŚĆ BOKU SZUFLADY (mm)	SZEROKOŚCI SZAFEK (mm)	300 mm		400 mm		500 mm	
			szerokość	wysokość	szerokość	wysokość	szerokość	wysokość
450 mm	96	ŚCIANKA TYLNA SZUFLADY	226	63	326	63	426	63
	134		226	101	326	101	426	101
	181		226	148	326	148	426	148
	-	DNO SZUFLADY	229	440	329	440	429	440
500 mm	96	ŚCIANKA TYLNA SZUFLADY	226	63	326	63	426	63
	134		226	101	326	101	426	101
	181		226	148	326	148	426	148
	-	DNO SZUFLADY	229	490	329	490	429	490

DŁUGOŚĆ PROWADNICY (mm)	WYSOKOŚĆ BOKU SZUFLADY (mm)	SZEROKOŚCI SZAFEK (mm)	600 mm		800 mm		900 mm	
			szerokość	wysokość	szerokość	wysokość	szerokość	wysokość
450 mm	96	ŚCIANKA TYLNA SZUFLADY	526	63	726	63	826	63
	134		526	101	726	101	826	101
	181		526	148	726	148	826	148
	-	DNO SZUFLADY	529	440	729	440	829	440
500 mm	96	ŚCIANKA TYLNA SZUFLADY	526	63	726	63	826	63
	134		526	101	726	101	826	101
	181		526	148	726	148	826	148
	-	DNO SZUFLADY	529	490	729	490	829	490

- wypełnienie szuflady - 18 mm
- płyta korpus - 18 mm
- ścianka tylna LW - 38 mm
- dno szuflady LW - 35 mm
- dno szuflady NL - 10 mm



Panel przedni szuflady wewnętrznej
PLATINIUM H=96/181

Element do przycięcia stosowany przy budowie szuflady wewnętrznej

INDEKS	KOLOR	DŁUGOŚĆ (mm)	OPAK. ZBIORCZE	JEDN. MIARY
06205	BIAŁY	1200	20	szt.
06505	CZARNY	1200	20	szt.



Panel przedni szuflady wewnętrznej
PLATINIUM H=134

Element do przycięcia stosowany przy budowie szuflady wewnętrznej

INDEKS	KOLOR	DŁUGOŚĆ (mm)	OPAK. ZBIORCZE	JEDN. MIARY
06206	BIAŁY	1200	20	szt.
06506	CZARNY	1200	20	szt.



Panel przedni szuflady wewnętrznej do szkła
PLATINIUM H= 96mm/134mm/181mm

Element do przycięcia stosowany przy budowie szuflady wewnętrznej

INDEKS	KOLOR	DŁUGOŚĆ (mm)	OPAK. ZBIORCZE	JEDN. MIARY
06233	BIAŁY	1200	20	kpl.
06507	CZARNY	1200	20	kpl.

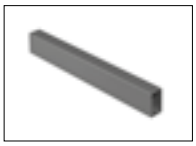

Reling poprzeczny szuflady wewnętrznej
PLATINIUM

Element do przycięcia stosowany przy budowie szuflady wewnętrznej

INDEKS	KOLOR	DŁUGOŚĆ (mm)	OPAK. ZBIORCZE	JEDN. MIARY
06204	BIAŁY	1200	20	szt.
06508	CZARNY	1200	20	szt.



Mocowanie panelu przedniego szuflady wewnętrznej **PLATINIUM**

Elementy stosowane przy budowie szuflady wewnętrznej

INDEKS	KOLOR	DŁUGOŚĆ (mm)	OPAK. ZBIORCZE	JEDN. MIARY
06198	BIAŁY	96	10	kpl.
06502	CZARNY	96	10	kpl.
06199	BIAŁY	134	10	kpl.
06503	CZARNY	134	10	kpl.
06200	BIAŁY	181	10	kpl.
06504	CZARNY	181	10	kpl.



Mocowanie panelu przedniego szuflady wewnętrznej do szkła **PLATINIUM**

Elementy stosowane przy budowie szuflady wewnętrznej

INDEKS	KOLOR	DŁUGOŚĆ (mm)	OPAK. ZBIORCZE	JEDN. MIARY
06201	BIAŁY	96	10	kpl.
06499	CZARNY	96	10	kpl.
06202	BIAŁY	134	10	kpl.
06500	CZARNY	134	10	kpl.
06203	BIAŁY	181	10	kpl.
06501	CZARNY	181	10	kpl.

SZUFLADY

PLATINIUM - 18 4D SLIM – Wys. 96* / 134** / 181***mm

STALOWE BOKI

UWAGA: * wymiary dla szuflady 96 mm / ** wymiary dla szuflady 134 mm / *** wymiary dla szuflady 181 mm

Elementy zestawu

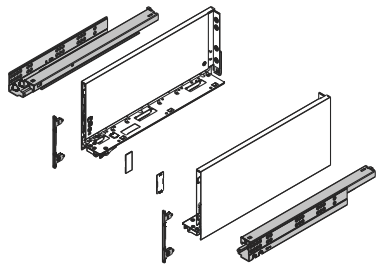

UWAGA!
Zestaw **nie** zawiera wkrętów

Wymiary elementów dla płyty **18 mm**

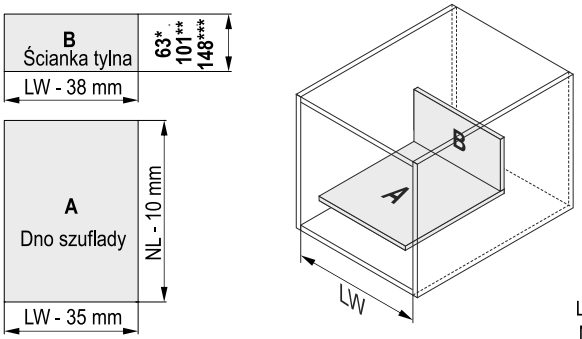

NL : 250 [mm]
270
300
350
400
450
500
550
600

A - dno szuflady
B - ścianka tylna
LW – szerokość wewnętrzna korpusu
NL – długość nominalna szuflady

Wymagana przestrzeń

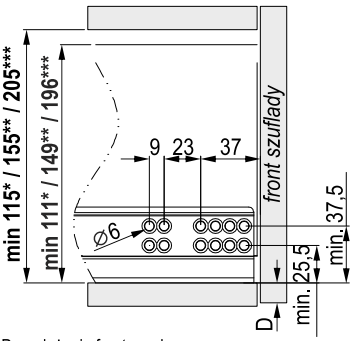

D - nałożenie frontu na korpus

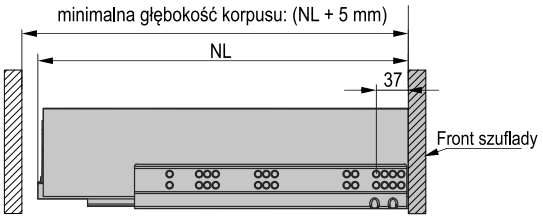

Uwaga: w szufladach z frontami wpuszczanymi prowadnicę należy dodatkowo cofnąć o grubość frontu!

Montaż prowadnic

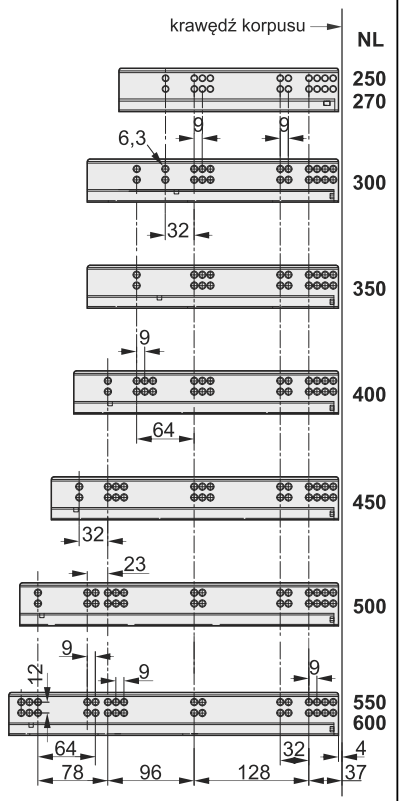

Wymiary montażowe ścianki tylnej

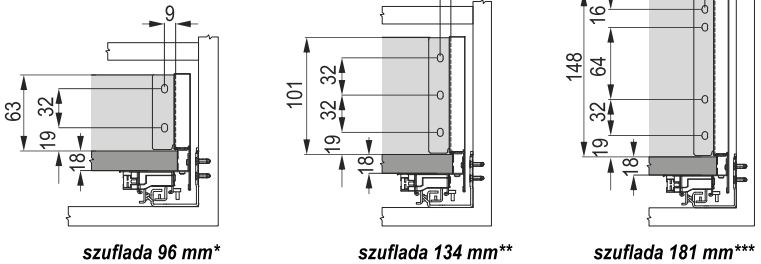

*szuflada 96 mm** *szuflada 134 mm*** *szuflada 181 mm****

Wymiary montażowe frontu szuflady

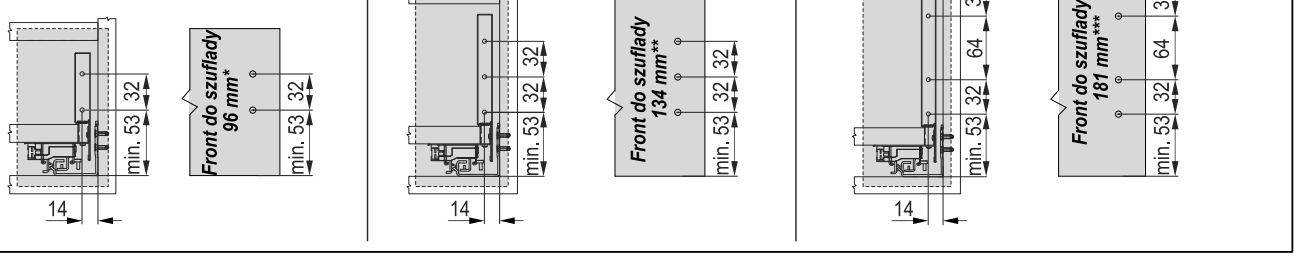

STALOWE BOKI

Montaż szuflady

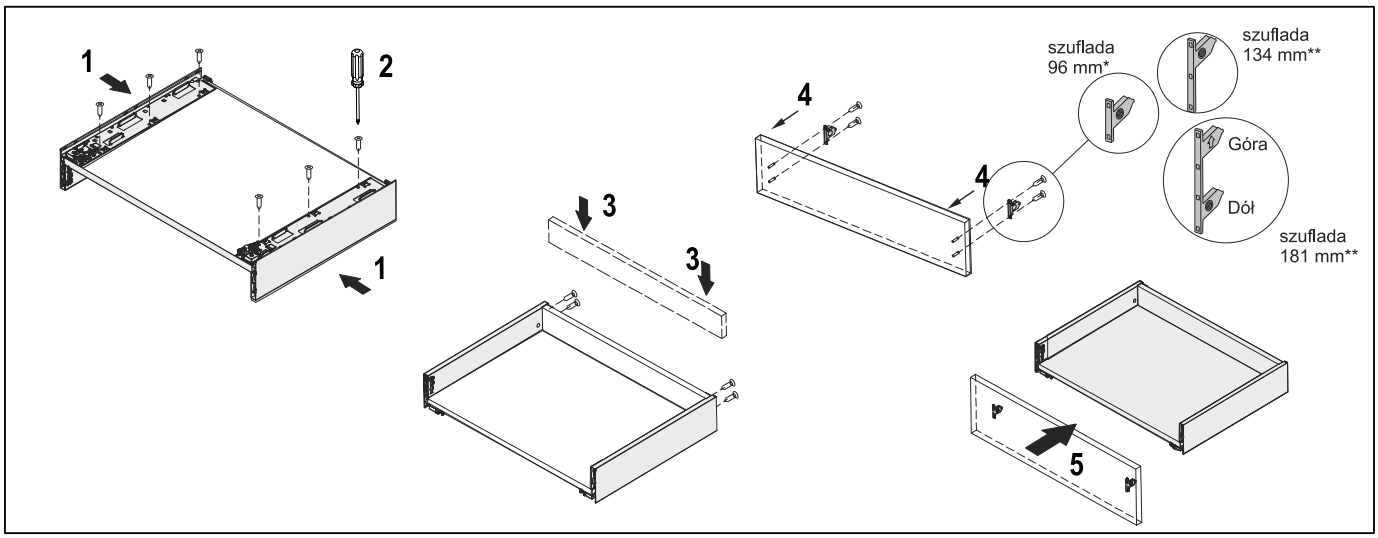

Regulacja frontu szuflady

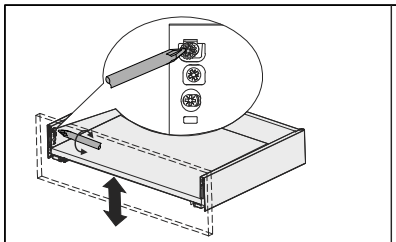

Przednia regulacja w pionie w zakresie ±2 mm

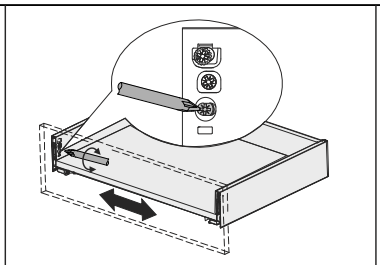

Regulacja boczna w zakresie ±1,2 mm

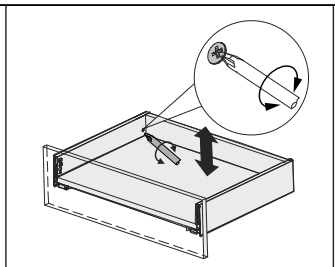

Tylna regulacja w pionie w zakresie ±2 mm

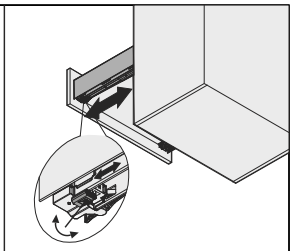

Regulacja na głębokości w zakresie 0÷5 mm

Zakładanie / zdejmowanie zaślepki

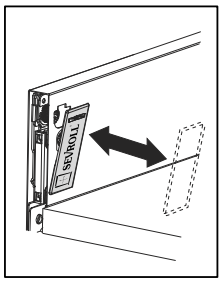

Demontaż frontu szuflady

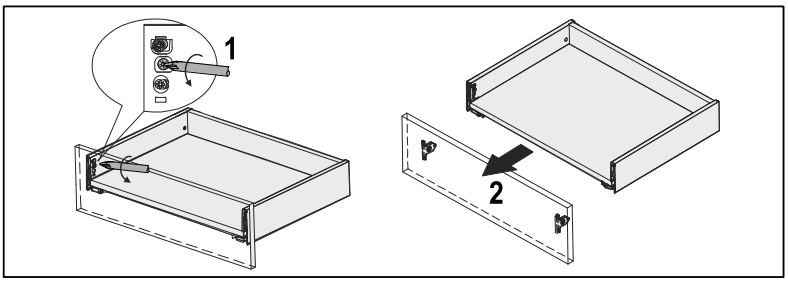

Wsunięcie szuflady

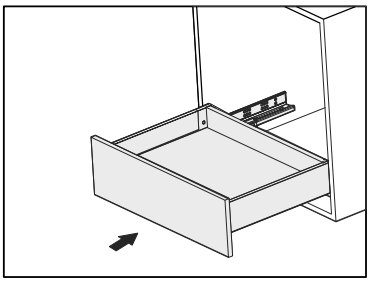

Wysunięcie szuflady

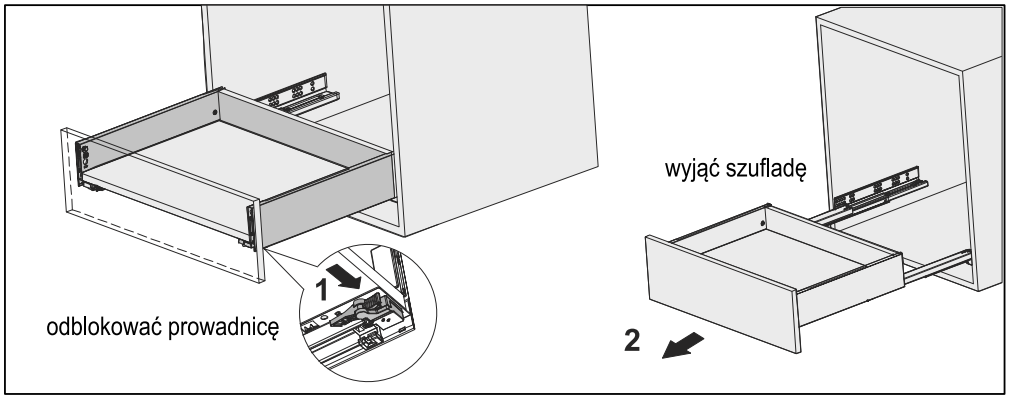

Wzmocnienie szuflady

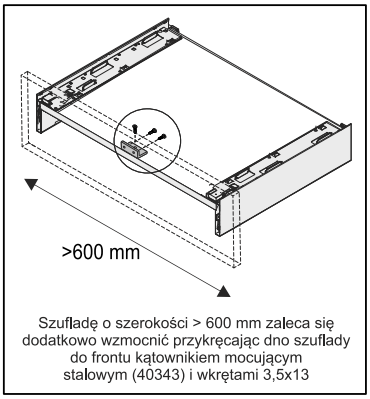

Szufladę o szerokości > 600 mm zaleca się dodatkowo wzmocnić przykręcając dno szuflady do frontu kątownikiem mocującym stalowym (40343) i wkrętami 3,5x13

SZUFLADY

PLATINIUM - 18 4D SLIM PUSH – Wys. 96* / 134** / 181***mm

STALOWE BOKI

UWAGA: * wymiary dla szuflady 96 mm / ** wymiary dla szuflady 134 mm / *** wymiary dla szuflady 181 mm

Elementy zestawu

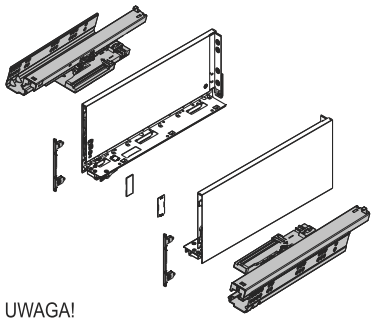

UWAGA!
Zestaw **nie** zawiera wkrętów

Wymiary elementów dla płyty **18 mm**

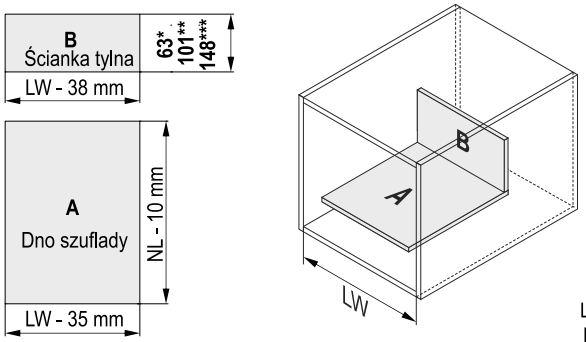

NL : 250 [mm]
270
300
350
400
450
500
550
600

A - dno szuflady
B - ścianka tylna
LW – szerokość wewnętrzna korpusu
NL – długość nominalna szuflady

Wymagana przestrzeń

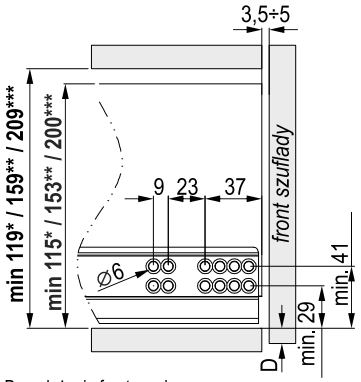

D - nałożenie frontu na korpus

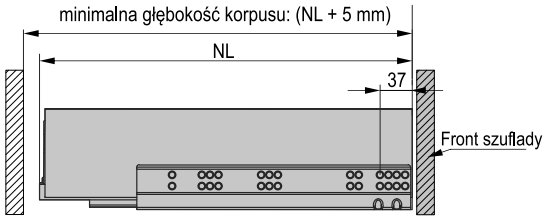

Uwaga: w szufladach z frontami wpuszczanymi prowadnicę należy dodatkowo cofnąć o grubość frontu!

Montaż prowadnic

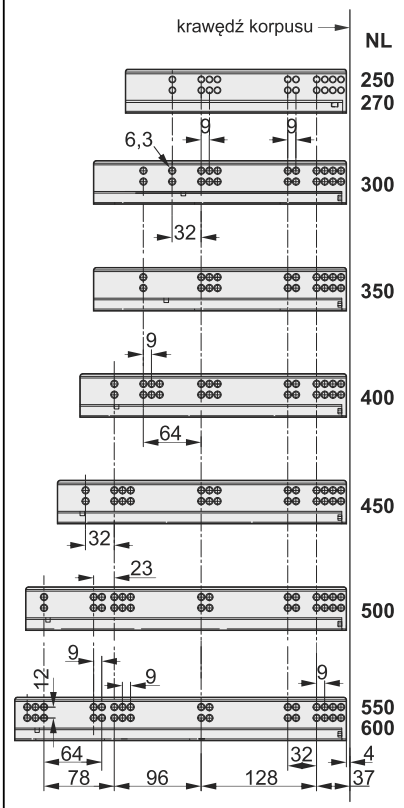

Wymiary montażowe ścianki tylnej

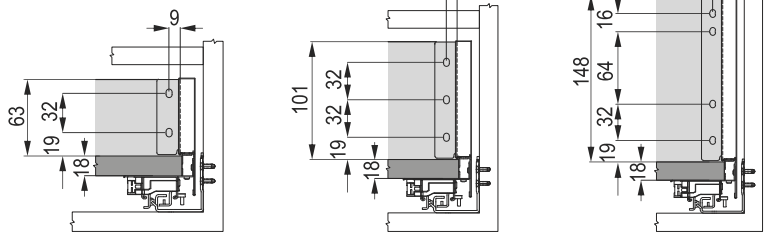

*szuflada 96 mm** *szuflada 134 mm*** *szuflada 181 mm****

Wymiary montażowe frontu szuflady

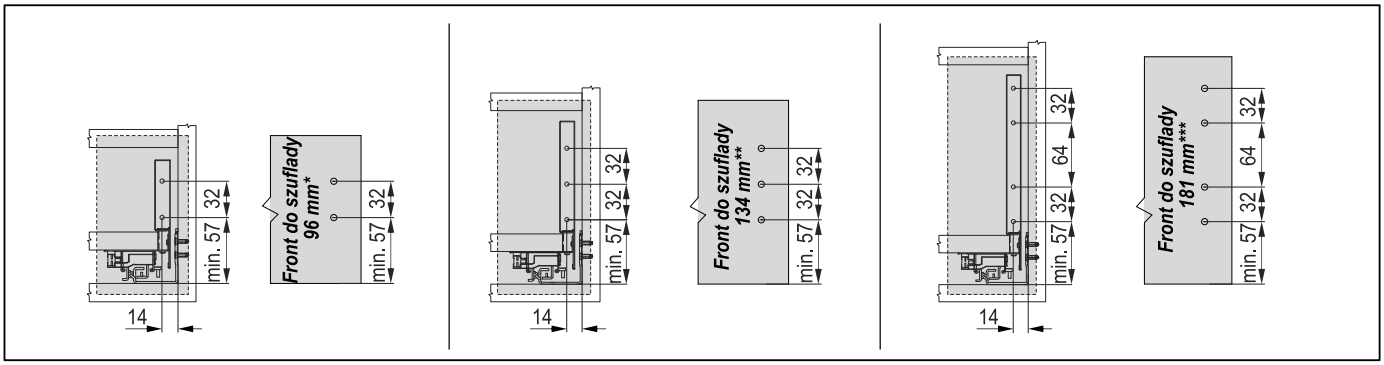

STALOWE BOKI

Montaż szuflady

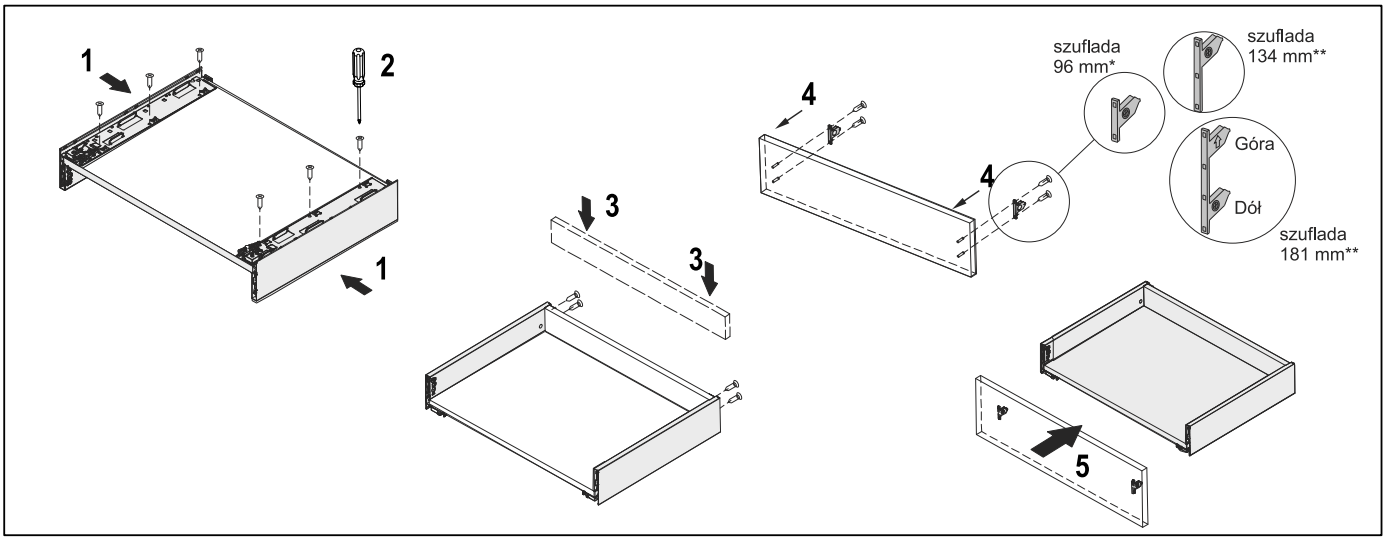

Regulacja frontu szuflady

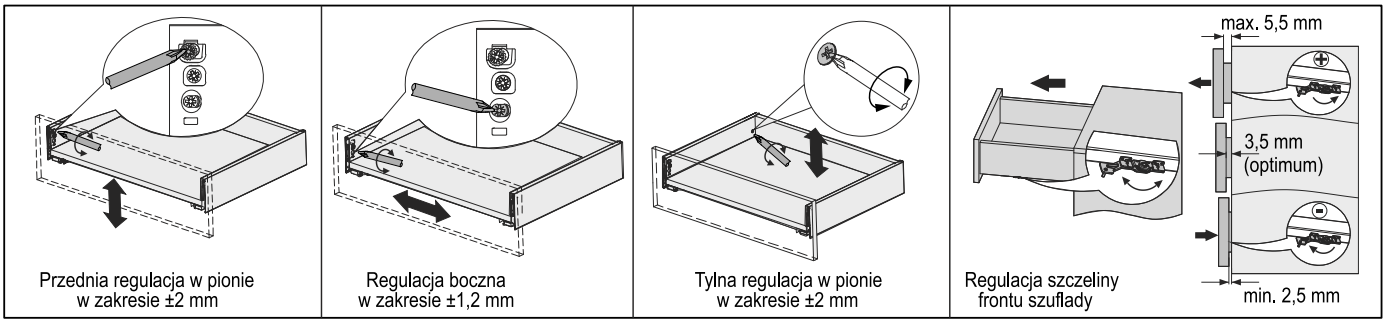

Zakładanie / zdejmowanie zaślepki

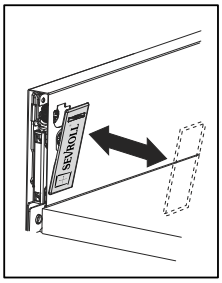

Demontaż frontu szuflady

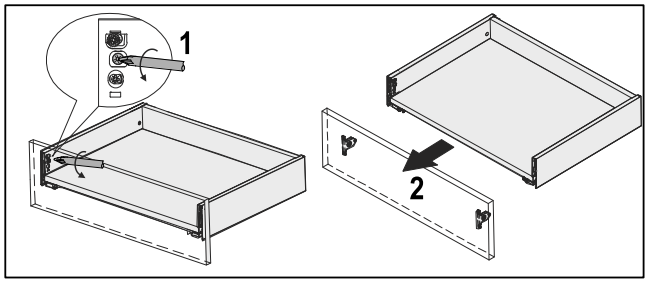

Montaż drążka synchronizującego Platinium 4D

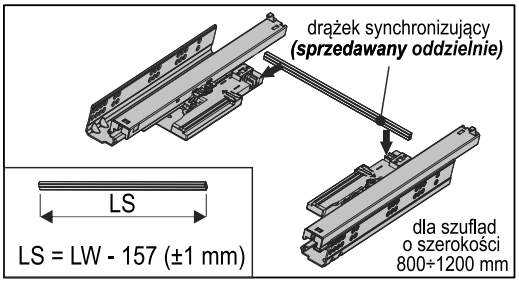

Wysunięcie szuflady

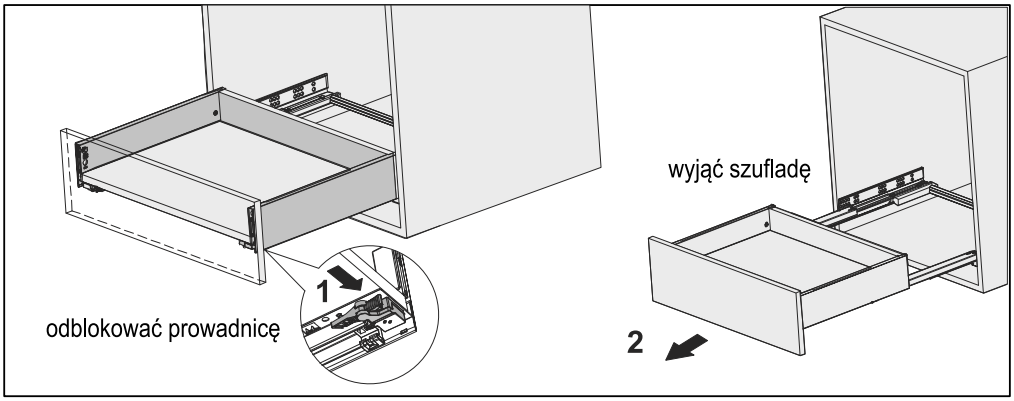

Wzmocnienie szuflady

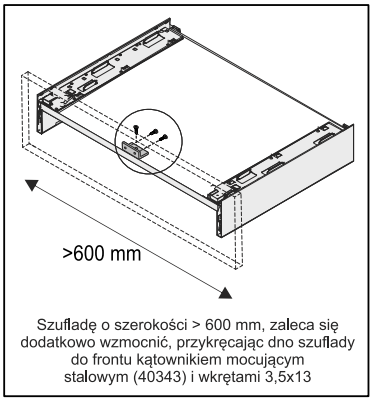

Szufladę o szerokości > 600 mm, zaleca się dodatkowo wzmocnić, przykręcając dno szuflady do frontu kątownikiem mocującym stalowym (40343) i wkrętami 3,5x13

SZUFLADY

PLATINIUM - 18 4D SLIM

Mocowanie panelu przedniego szuflady wewnętrznej

Elementy składowe:

Szuflada PLATINIUM-18 4D SLIM oraz PLATINIUM 4D - szklane boki h=96 / h=134 / h=181 mm

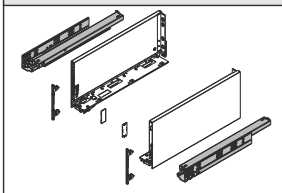

dł : 250 [mm]
270
300
350
400
450
500
550
600

Panel przedni szuflady wewnętrznej PLATINIUM SLIM dla wysokości:

h=134

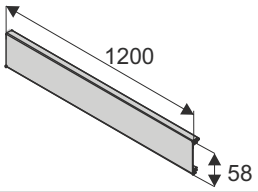

h=96 i h=181

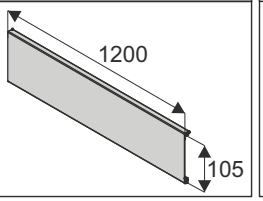

Reling poprzeczny szuflady wewnętrznej PLATINIUM SLIM

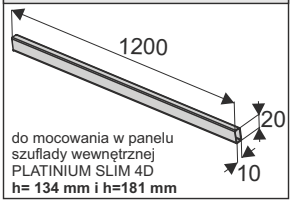

do mocowania w panelu szuflady wewnętrznej PLATINIUM SLIM 4D **h= 134 mm i h=181 mm**

Mocowanie panelu przedniego szuflady wewnętrznej PLATINIUM SLIM h= 96 mm

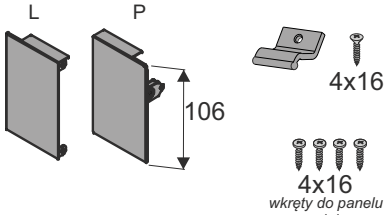

Mocowanie panelu przedniego szuflady wewnętrznej PLATINIUM SLIM h= 134 mm

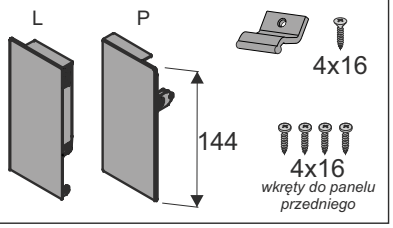

Mocowanie panelu przedniego szuflady wewnętrznej PLATINIUM SLIM h= 181 mm

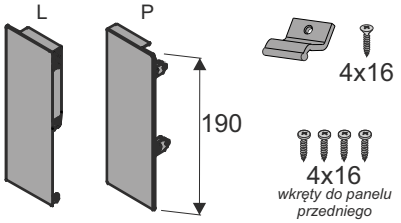

Wymiary cięcia profili

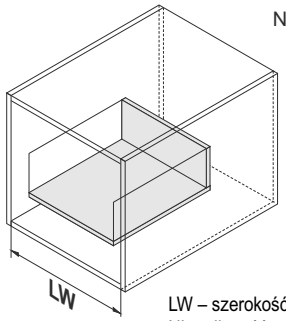

NL : 250 [mm]
270
300
350
400
450
500
550
600

LW – szerokość wewnętrzna korpusu
NL – długość nominalna szuflady

Panel przedni szuflady wewnętrznej

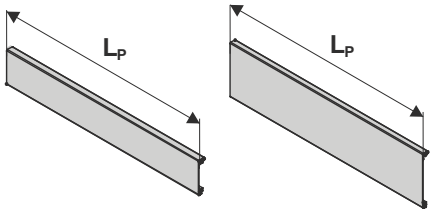

L_P = LW - 137 mm

Reling poprzeczny szuflady wewnętrznej

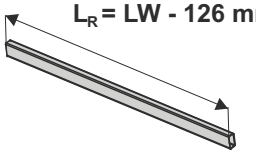

L_R = LW - 126 mm

Wyliczenia ścianki tylnej i dna szuflady znajdują się w instrukcjach szuflad PLATINIUM-18 4D SLIM

Wymiary montażowe

UWAGA! * wymiary dla szuflady **PLATINIUM 4D / **** wymiary dla szuflady **PLATINIUM 4D PUSH**

PLATINIUM SLIM 4D H = 96 mm

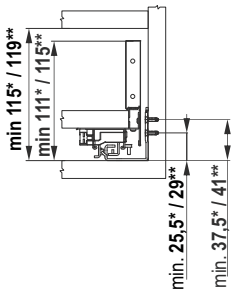

PLATINIUM SLIM 4D H = 134 mm

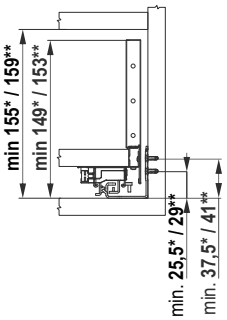

PLATINIUM SLIM 4D H = 181 mm

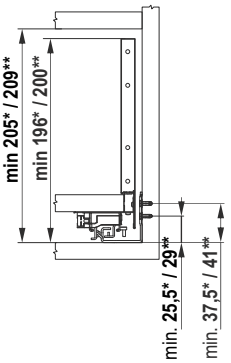

minimalna głębokość korpusu: **(**NL + **5** mm**)* / (**NL + **14** mm**)****

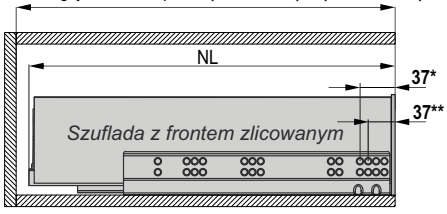

Czoło szuflady wewnętrznej licuje się z bokami korpusu szafki

minimalna głębokość korpusu: **(**NL + **14** mm**)* / (**NL + **23** mm**)****

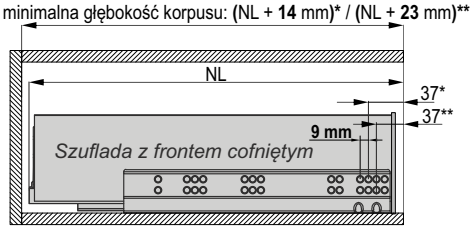

UWAGA! Gdy szuflady wewnętrzne ma zakrywać wysoki front nakładany, prowadnice należy cofnąć o 9 mm (jeden otwór w prowadnicy) w głąb szafki

(W przypadku szuflad z LEDem należy uwzględnić dodatkowo przestrzeń aktywującą wyłącznik)

Mocowanie panelu przedniego szuflady wewnętrznej

Czoło szuflady wewnętrznej **h=96**	Czoło szuflady wewnętrznej **h=134**	Czoło szuflady wewnętrznej **h=181**
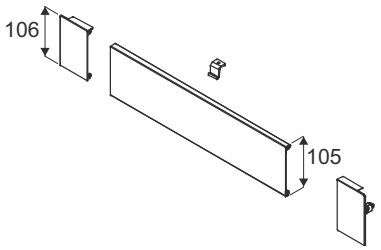	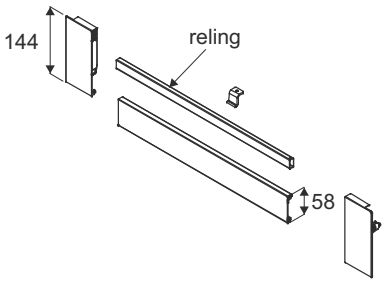	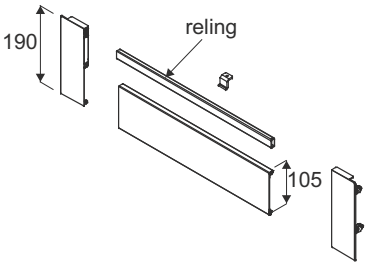

Montaż czoła szuflady wewnętrznej PLATINIUM SLIM **h = 96 mm**

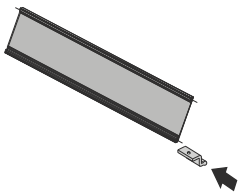
1

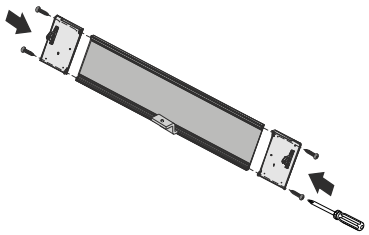
2

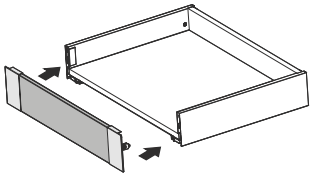
3

Montaż czoła szuflady wewnętrznej PLATINIUM SLIM **h = 134 mm i h = 181 mm**

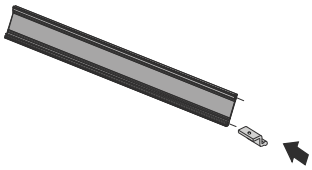
1

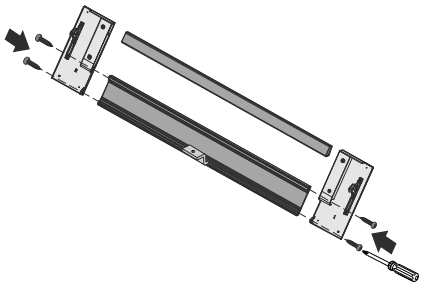
2

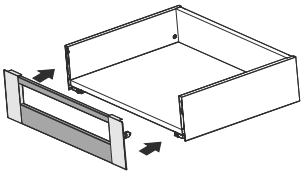
3

Montaż czoła szuflady wewnętrznej do dna za pomocą zaczepu

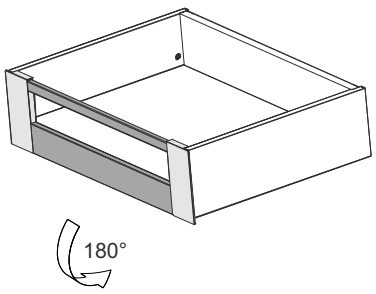

4

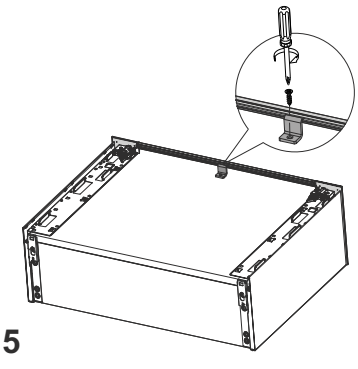
5

SZUFLADY

PLATINIUM - 18 4D SLIM

Mocowanie panelu przedniego szuflady wewnętrznej do szkła

Elementy składowe:

Szuflada PLATINIUM-18 4D SLIM oraz PLATINIUM 4D - szklane boki **h=96 / h=134 / h=181** mm

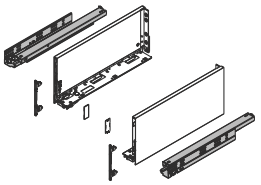

dł : 250 [mm]
270
300
350
400
450
500
550
600

Panel przedni szuflady wewnętrznej **do szkła** PLATINIUM SLIM dla wysokości **h=96** / **h=134** / **h=181** mm

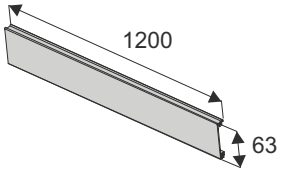

Mocowanie panelu przedniego szuflady wewnętrznej **do szkła** PLATINIUM SLIM **h= 96 mm**

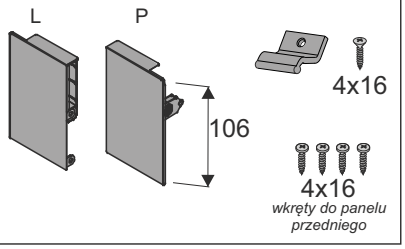

Mocowanie panelu przedniego szuflady wewnętrznej **do szkła** PLATINIUM SLIM **h= 134 mm**

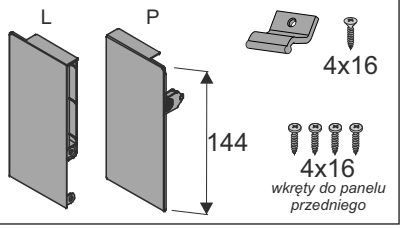

Mocowanie panelu przedniego szuflady wewnętrznej **do szkła** PLATINIUM SLIM **h= 181 mm**

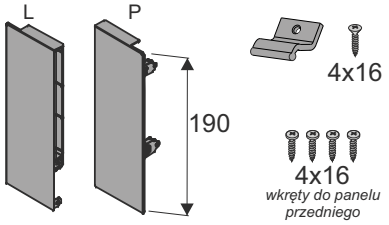

Wymiary cięcia profili

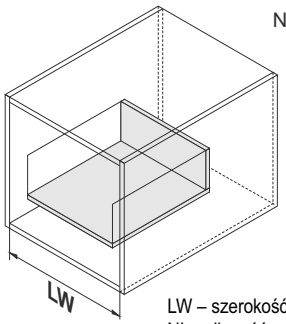

NL : 250 [mm]
270
300
350
400
450
500
550
600

LW – szerokość wewnętrzna korpusu
NL – długość nominalna szuflady

Panel przedni szuflady wewnętrznej do szkła

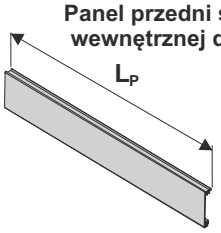

L_P = LW - 137 mm

Szkło # 8 mm

Krawędzie należy szlifować i fazować!

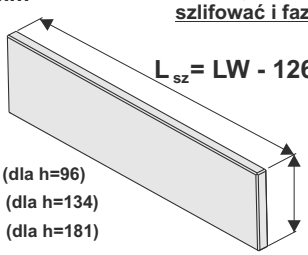

H_{sz}:
44 mm (dla h=96)
82 mm (dla h=134)
129 mm (dla h=181)

Wyliczenia ścianki tylnej i dna szuflady znajdują się w instrukcjach szuflad PLATINIUM SLIM 4D

Wymiary montażowe

UWAGA! * wymiary dla szuflady **PLATINIUM 4D / **** wymiary dla szuflady **PLATINIUM 4D PUSH**

PLATINIUM SLIM 4D H = 96 mm

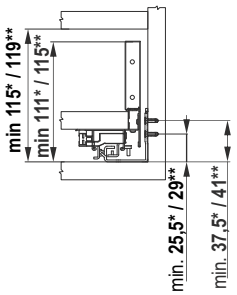

PLATINIUM SLIM 4D H = 134 mm

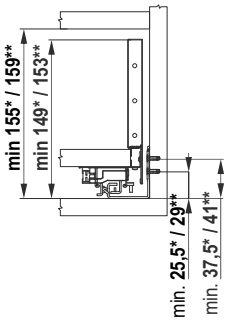

PLATINIUM SLIM 4D H = 181 mm

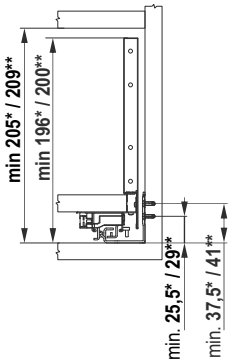

minimalna głębokość korpusu: **(**NL + **5** mm**)* / (**NL + **14** mm**)****

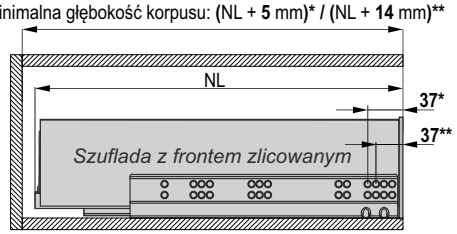

Czoło szuflady wewnętrznej licuje się z bokami korpusu szafki

minimalna głębokość korpusu: **(**NL + **14** mm**)* / (**NL + **23** mm**)****

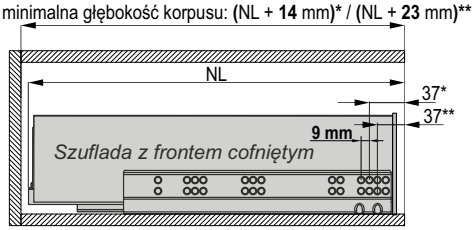

UWAGA! Gdy szuflady wewnętrzne ma zakrywać wysoki front nakładany, prowadnice należy cofnąć o 9 mm (jeden otwór w prowadnicy) w głąb szafki

(W przypadku szuflad z LEDem należy uwzględnić dodatkowo przestrzeń aktywującą wyłącznik)

Mocowanie panelu przedniego szuflady wewnętrznej do szkła

Czoło szuflady wewnętrznej ze szkłem **h=96**	Czoło szuflady wewnętrznej ze szkłem **h=134**	Czoło szuflady wewnętrznej ze szkłem **h=181**
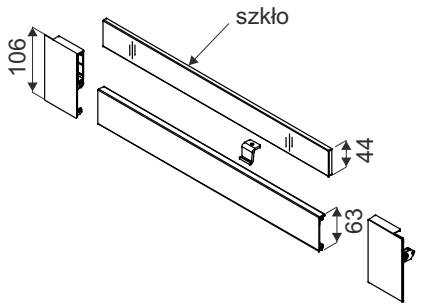	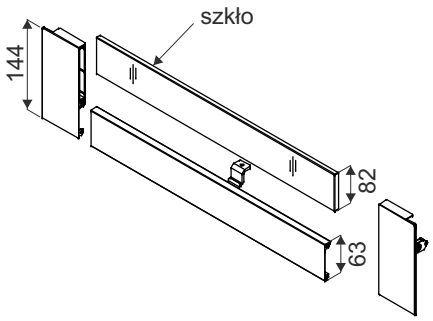	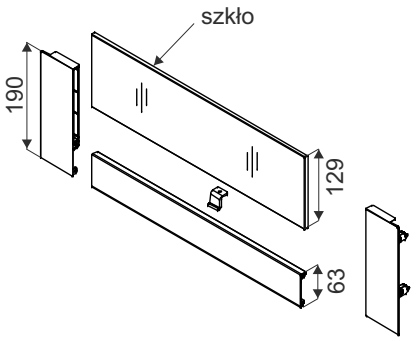

Montaż czoła szuflady wewnętrznej do szkła PLATINIUM SLIM **h = 96 mm / h = 134 / h = 181 mm**

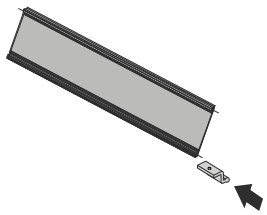
1

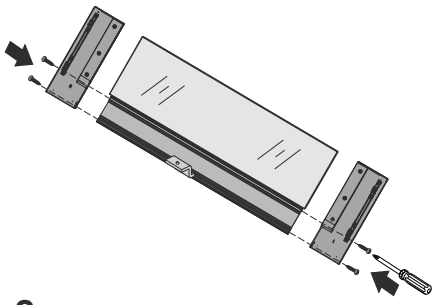
2

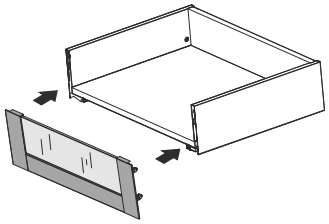
3

Montaż czoła szuflady wewnętrznej do dna za pomocą zaczepu

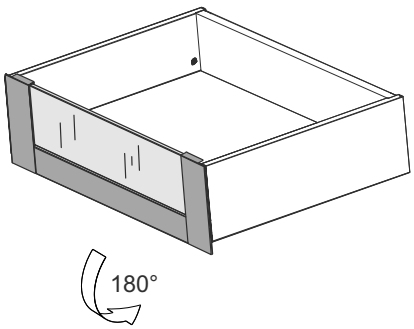
4

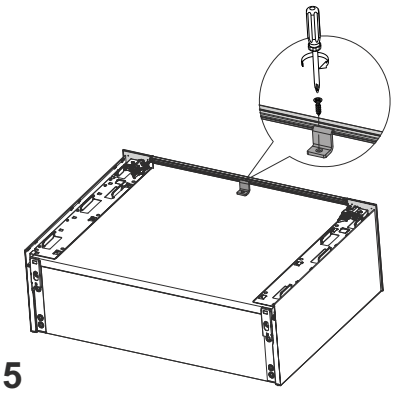
5

SZUFLADY V-BOX 3D SLIM

Nową szufladę **V-BOX 3D Slim** zaprojektowaliśmy tak, aby zapewnić pełny przekrój funkcjonalności i designu w jednym produkcie.

Szeroki zakres regulacji 3D w płaszczyźnie poziomu, pionu i pochyłu frontu pozwana na szybki, łatwy i precyzyjny montaż. Prowadnica pełnego wysuwu pracuje cicho i bezawaryjnie, a **system miękkiego domyku oraz system PUSH** pozwalają na płynne otwieranie i domykanie szuflady za każdym razem. **Wąskie boki** i dostępność elementów **szuflady wewnętrznej** to możliwość efektywnego wykorzystania dostępnej przestrzeni oraz **nowoczesny wygląd** szuflady. **Pełna dostępność wysokości** oraz **obciążenie aż do 40 kg** dają możliwość wykorzystania szuflady niemal w każdym pomieszczeniu.



CHARAKTERYSTYKA	
Przeznaczenie	**Szuflada systemowa**
Wypełnienie (dno/tył)	**Płyta 16 mm**
Dostępne długości	**250, 270, 300, 350, 400, 450, 500, 550, 600 mm**
Max. obciążenie	**40 kg**
Dostępne wys. boku	**95, 127, 178, 210, 238 mm**
Konstrukcja	**Metalowa**
Ilość cykli	**80000**
Kolorystyka	**Biały RAL 9003, Grafit PANTONE 419**
Program sprzedażowy	**Szuflady sprzedawane są w kompletach**

ZASTOSOWANIE
Meble skrzyniowe, kuchnie, garderoby, szafy







SZUFLADA V-BOX 3D SLIM h = 95 mm

INDEKS	KOLOR	DŁUGOŚĆ (mm)	OPAK. ZBIORCZE	JEDN. MIARY
223452	BIAŁY	250	1	kpl.
223506	GRAFIT	250	1	kpl.
223453	BIAŁY	270	1	kpl.
223507	GRAFIT	270	1	kpl.
223454	BIAŁY	300	1	kpl.
223508	GRAFIT	300	1	kpl.
223455	BIAŁY	350	1	kpl.
223509	GRAFIT	350	1	kpl.
223456	BIAŁY	400	1	kpl.
223510	GRAFIT	400	1	kpl.
223457	BIAŁY	450	1	kpl.
223511	GRAFIT	450	1	kpl.
223458	BIAŁY	500	1	kpl.
223512	GRAFIT	500	1	kpl.
223459	BIAŁY	550	1	kpl.
223513	GRAFIT	550	1	kpl.
223460	BIAŁY	600	1	kpl.
223514	GRAFIT	600	1	kpl.

SZUFLADA V-BOX 3D SLIM h = 127 mm

INDEKS	KOLOR	DŁUGOŚĆ (mm)	OPAK. ZBIORCZE	JEDN. MIARY
223461	BIAŁY	250	1	kpl.
223515	GRAFIT	250	1	kpl.
223462	BIAŁY	270	1	kpl.
223516	GRAFIT	270	1	kpl.
223463	BIAŁY	300	1	kpl.
223517	GRAFIT	300	1	kpl.
223464	BIAŁY	350	1	kpl.
223518	GRAFIT	350	1	kpl.
223465	BIAŁY	400	1	kpl.
223519	GRAFIT	400	1	kpl.
223466	BIAŁY	450	1	kpl.
223520	GRAFIT	450	1	kpl.
223467	BIAŁY	500	1	kpl.
223521	GRAFIT	500	1	kpl.
223468	BIAŁY	550	1	kpl.
223522	GRAFIT	550	1	kpl.
223469	BIAŁY	600	1	kpl.
223523	GRAFIT	600	1	kpl.

SZUFLADA V-BOX 3D SLIM h = 178 mm

INDEKS	KOLOR	DŁUGOŚĆ (mm)	OPAK. ZBIORCZE	JEDN. MIARY
223470	BIAŁY	250	1	kpl.
223524	GRAFIT	250	1	kpl.
223471	BIAŁY	270	1	kpl.
223525	GRAFIT	270	1	kpl.
223472	BIAŁY	300	1	kpl.
223526	GRAFIT	300	1	kpl.
223473	BIAŁY	350	1	kpl.
223527	GRAFIT	350	1	kpl.
223474	BIAŁY	400	1	kpl.
223528	GRAFIT	400	1	kpl.
223475	BIAŁY	450	1	kpl.
223529	GRAFIT	450	1	kpl.
223476	BIAŁY	500	1	kpl.
223530	GRAFIT	500	1	kpl.
223477	BIAŁY	550	1	kpl.
223531	GRAFIT	550	1	kpl.
223478	BIAŁY	600	1	kpl.
223532	GRAFIT	600	1	kpl.

i Szablony do frontów i prowadnic szuflad dostępne w podrozdziale "Szablony do szuflad".

i **W zestawie:** 2 prowadnice, 2 boki szuflady, 2 mocowania frontu i kpl. zaślepek

SZUFLADA V-BOX 3D SLIM h = 210 mm

INDEKS	KOLOR	DŁUGOŚĆ (mm)	OPAK. ZBIORCZE	JEDN. MIARY
223479	BIAŁY	250	1	kpl.
223533	GRAFIT	250	1	kpl.
223480	BIAŁY	270	1	kpl.
223534	GRAFIT	270	1	kpl.
223481	BIAŁY	300	1	kpl.
223535	GRAFIT	300	1	kpl.
223482	BIAŁY	350	1	kpl.
223536	GRAFIT	350	1	kpl.
223483	BIAŁY	400	1	kpl.
223537	GRAFIT	400	1	kpl.
223484	BIAŁY	450	1	kpl.
223538	GRAFIT	450	1	kpl.
223485	BIAŁY	500	1	kpl.
223539	GRAFIT	500	1	kpl.
223486	BIAŁY	550	1	kpl.
223540	GRAFIT	550	1	kpl.
223487	BIAŁY	600	1	kpl.
223541	GRAFIT	600	1	kpl.

SZUFLADA V-BOX 3D SLIM h = 238 mm

INDEKS	KOLOR	DŁUGOŚĆ (mm)	OPAK. ZBIORCZE	JEDN. MIARY
223488	BIAŁY	250	1	kpl.
223542	GRAFIT	250	1	kpl.
223489	BIAŁY	270	1	kpl.
223543	GRAFIT	270	1	kpl.
223490	BIAŁY	300	1	kpl.
223544	GRAFIT	300	1	kpl.
223491	BIAŁY	350	1	kpl.
223545	GRAFIT	350	1	kpl.
223492	BIAŁY	400	1	kpl.
223546	GRAFIT	400	1	kpl.
223493	BIAŁY	450	1	kpl.
223547	GRAFIT	450	1	kpl.
223494	BIAŁY	500	1	kpl.
223548	GRAFIT	500	1	kpl.
223495	BIAŁY	550	1	kpl.
223549	GRAFIT	550	1	kpl.
223496	BIAŁY	600	1	kpl.
223550	GRAFIT	600	1	kpl.

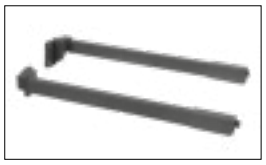

Reling boczny szuflady **V-BOX 3D SLIM**

INDEKS	KOLOR	DŁUGOŚĆ (mm)	OPAK. ZBIORCZE	JEDN. MIARY
223657	biały	350	20	kpl.
223663	grafit	350	20	kpl.
223658	biały	400	20	kpl.
223664	grafit	400	20	kpl.
223659	biały	450	20	kpl.
223665	grafit	450	20	kpl.
223660	biały	500	20	kpl.
223666	grafit	500	20	kpl.
223661	biały	550	20	kpl.
223667	grafit	550	20	kpl.
223662	biały	600	20	kpl.
223668	grafit	600	20	kpl.

i Szablony do frontów i prowadnic szuflad dostępne w podrozdziale "Szablony do szuflad".

i **W zestawie:** 2 prowadnice, 2 boki szuflady, 2 mocowania frontu i kpl. zaślepek

SZUFLADY

V-BOX 3D SLIM – Wys. 95**/127***/178****/210*****/238******mm

UWAGA: ** wymiary dla szuflady 95 mm / *** wymiary dla szuflady 127 mm / **** wymiary dla szuflady 178 mm / ***** wymiary dla szuflady 210 mm / ***** wymiary dla szuflady 238 mm

Elementy zestawu

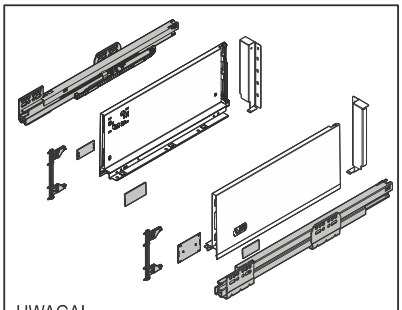

UWAGA!
Zestaw **nie** zawiera wkrętów

Wymiary elementów dla płyty16 mm

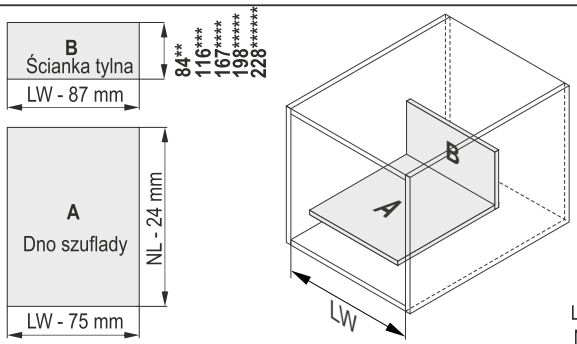

NL : 250 [mm]
270
300
350
400
450
500
550
600

A - dno szuflady
B - ścianka tylna
LW – szerokość wewnętrzna korpusu
NL – długość nominalna szuflady

Wymagana przestrzeń i montaż prowadnic

Uwaga: w szufladach z frontami wpuszczanymi prowadnicę należy dodatkowo cofnąć o grubość frontu!

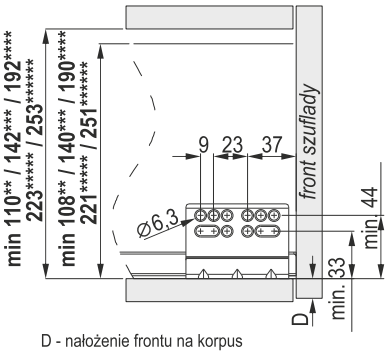

D - nałożenie frontu na korpus

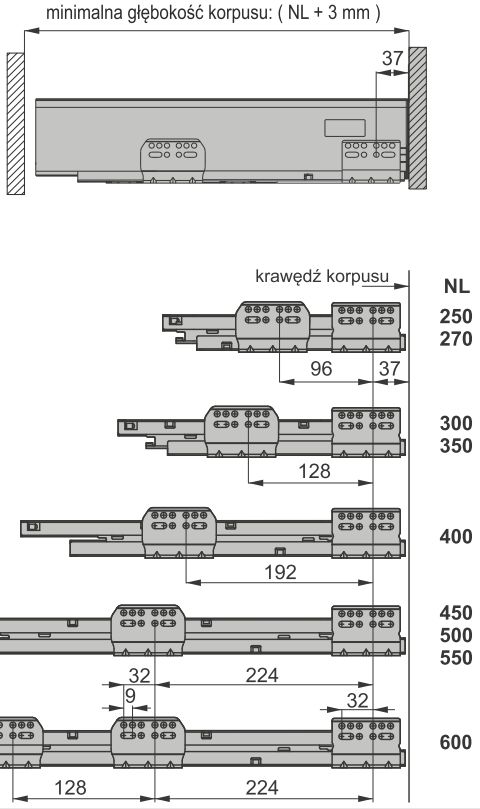

Wymiary montażowe frontu

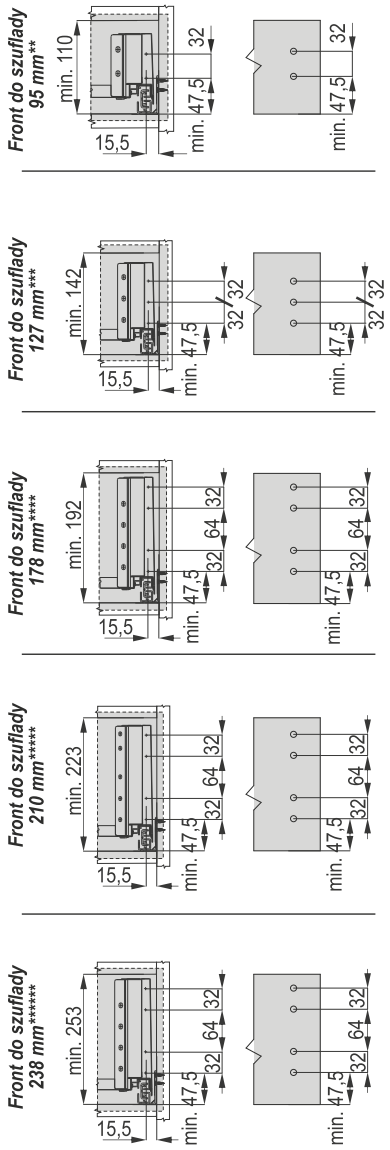

Wymiary montażowe ścianki tylnej

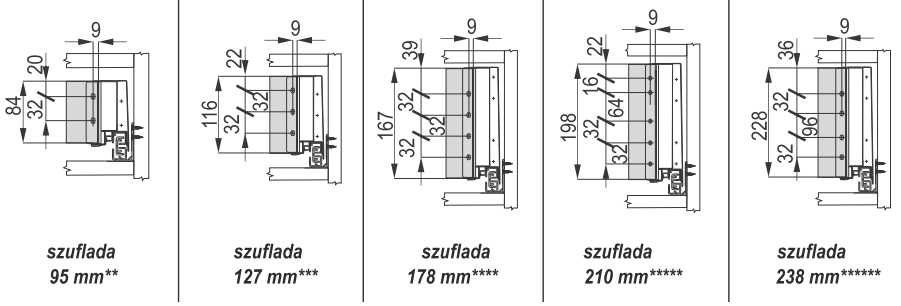

Montaż szuflady

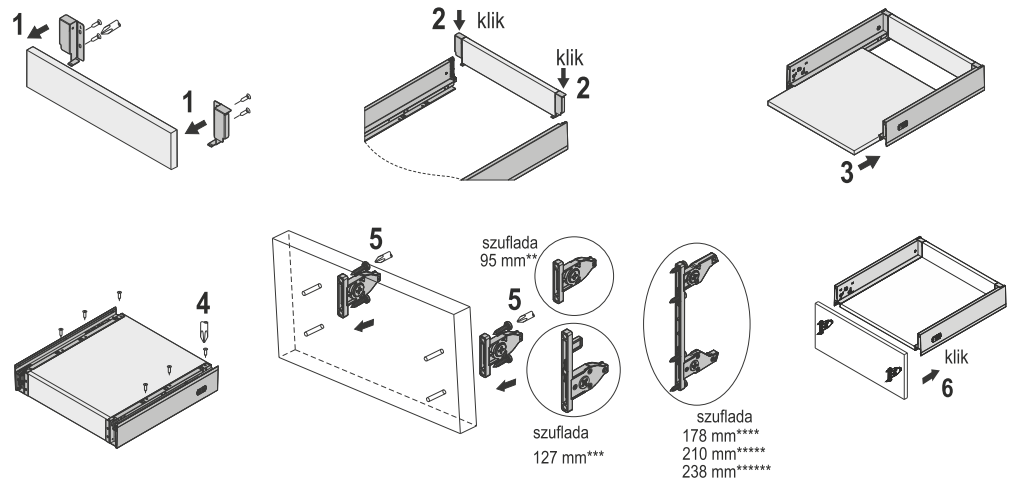

Regulacja frontu szuflady 95 mm**, 127 mm***

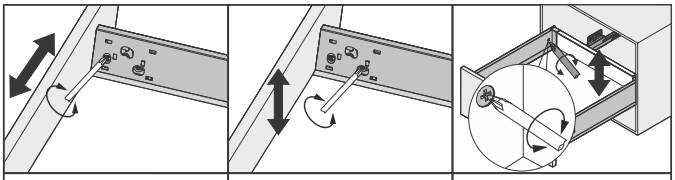

Regulacja boczna w zakresie ±1,2 mm	Przednia regulacja w pionie w zakresie ±2 mm	Tylna regulacja w pionie w zakresie ±2 mm

Regulacja frontu szuflady 178 mm***, 210 mm*****, 238 mm******

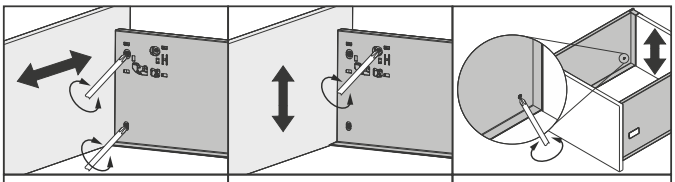

Regulacja boczna w zakresie ±1,2 mm	Przednia regulacja w pionie w zakresie ±2 mm	Tylna regulacja w pionie w zakresie ±2 mm

Demontaż szuflady 95 mm**, 127 mm***

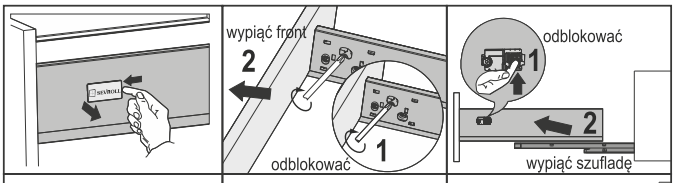

Zakładanie / zdejmowanie zaślepki	Demontaż frontu szuflady	Demontaż szuflady z prowadnicy

Demontaż szuflady 178 mm***, 210 mm*****, 238 mm******

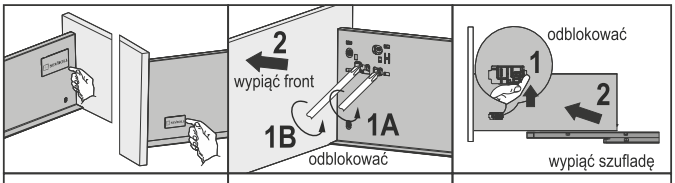

Zakładanie / zdejmowanie zaślepki	Demontaż frontu szuflady	Demontaż szuflady z prowadnicy

Wzmocnienie szuflady

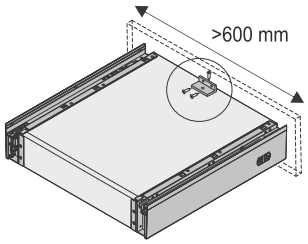

Szufladę o szerokości > 600 mm zaleca się dodatkowo wzmocnić przykręcając dno szuflady do frontu kątownikiem mocującym stalowym (40343) i wkrętami 3,5x13

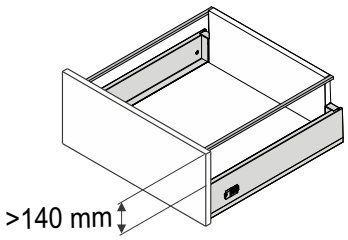

Gdy front szuflady wystaje >140 mm ponad krawędź boku zaleca się stosować **reling boczny szuflady V-Box 3D Slim** *(reling sprzedawany jest osobno)*



SZUFLADA V-BOX 3D SLIM PUSH h = 95 mm

INDEKS	KOLOR	DŁUGOŚĆ (mm)	OPAK. ZBIORCZE	JEDN. MIARY
223551	BIAŁY	250	1	kpl.
223596	GRAFIT	250	1	kpl.
223552	BIAŁY	270	1	kpl.
223597	GRAFIT	270	1	kpl.
223553	BIAŁY	300	1	kpl.
223598	GRAFIT	300	1	kpl.
223554	BIAŁY	350	1	kpl.
223599	GRAFIT	350	1	kpl.
223555	BIAŁY	400	1	kpl.
223600	GRAFIT	400	1	kpl.
223556	BIAŁY	450	1	kpl.
223601	GRAFIT	450	1	kpl.
223557	BIAŁY	500	1	kpl.
223602	GRAFIT	500	1	kpl.
223558	BIAŁY	550	1	kpl.
223603	GRAFIT	550	1	kpl.
223559	BIAŁY	600	1	kpl.
223604	GRAFIT	600	1	kpl.

SZUFLADA V-BOX 3D SLIM PUSH h = 127 mm

INDEKS	KOLOR	DŁUGOŚĆ (mm)	OPAK. ZBIORCZE	JEDN. MIARY
223560	BIAŁY	250	1	kpl.
223605	GRAFIT	250	1	kpl.
223561	BIAŁY	270	1	kpl.
223606	GRAFIT	270	1	kpl.
223562	BIAŁY	300	1	kpl.
223607	GRAFIT	300	1	kpl.
223563	BIAŁY	350	1	kpl.
223608	GRAFIT	350	1	kpl.
223564	BIAŁY	400	1	kpl.
223609	GRAFIT	400	1	kpl.
223565	BIAŁY	450	1	kpl.
223610	GRAFIT	450	1	kpl.
223566	BIAŁY	500	1	kpl.
223611	GRAFIT	500	1	kpl.
223567	BIAŁY	550	1	kpl.
223612	GRAFIT	550	1	kpl.
223568	BIAŁY	600	1	kpl.
223613	GRAFIT	600	1	kpl.

SZUFLADA V-BOX 3D SLIM PUSH h = 178 mm

INDEKS	KOLOR	DŁUGOŚĆ (mm)	OPAK. ZBIORCZE	JEDN. MIARY
223569	BIAŁY	250	1	kpl.
223614	GRAFIT	250	1	kpl.
223570	BIAŁY	270	1	kpl.
223615	GRAFIT	270	1	kpl.
223571	BIAŁY	300	1	kpl.
223616	GRAFIT	300	1	kpl.
223572	BIAŁY	350	1	kpl.
223617	GRAFIT	350	1	kpl.
223573	BIAŁY	400	1	kpl.
223618	GRAFIT	400	1	kpl.
223574	BIAŁY	450	1	kpl.
223619	GRAFIT	450	1	kpl.
223575	BIAŁY	500	1	kpl.
223620	GRAFIT	500	1	kpl.
223576	BIAŁY	550	1	kpl.
223621	GRAFIT	550	1	kpl.
223577	BIAŁY	600	1	kpl.
223622	GRAFIT	600	1	kpl.

i Możliwość montażu drążka synchronizacji tylko i wyłącznie dla długości prowadnic 350 / 400 / 450 / 500 / 550 / 600 mm

i Szablony do frontów i prowadnic szuflad dostępne w podrozdziale "Szablony do szuflad".

i **W zestawie:** 2 prowadnice, 2 boki szuflady, 2 mocowania frontu i kpl. zaślepek

SZUFLADA V-BOX 3D SLIM PUSH h = 210 mm

INDEKS	KOLOR	DŁUGOŚĆ (mm)	OPAK. ZBIORCZE	JEDN. MIARY
223578	BIAŁY	250	1	kpl.
223623	GRAFIT	250	1	kpl.
223579	BIAŁY	270	1	kpl.
223624	GRAFIT	270	1	kpl.
223580	BIAŁY	300	1	kpl.
223625	GRAFIT	300	1	kpl.
223581	BIAŁY	350	1	kpl.
223626	GRAFIT	350	1	kpl.
223582	BIAŁY	400	1	kpl.
223627	GRAFIT	400	1	kpl.
223583	BIAŁY	450	1	kpl.
223628	GRAFIT	450	1	kpl.
223584	BIAŁY	500	1	kpl.
223629	GRAFIT	500	1	kpl.
223585	BIAŁY	550	1	kpl.
223630	GRAFIT	550	1	kpl.
223586	BIAŁY	600	1	kpl.
223631	GRAFIT	600	1	kpl.

SZUFLADA V-BOX 3D SLIM PUSH h = 238 mm

INDEKS	KOLOR	DŁUGOŚĆ (mm)	OPAK. ZBIORCZE	JEDN. MIARY
223587	biały	250	1	kpl.
223632	grafit	250	1	kpl.
223588	biały	270	1	kpl.
223633	grafit	270	1	kpl.
223589	biały	300	1	kpl.
223634	grafit	300	1	kpl.
223590	biały	350	1	kpl.
223635	grafit	350	1	kpl.
223591	biały	400	1	kpl.
223636	grafit	400	1	kpl.
223592	biały	450	1	kpl.
223637	grafit	450	1	kpl.
223593	biały	500	1	kpl.
223638	grafit	500	1	kpl.
223594	biały	550	1	kpl.
223639	grafit	550	1	kpl.
223595	biały	600	1	kpl.
223640	grafit	600	1	kpl.

i Możliwość montażu drążka synchronizacji tylko i wyłącznie dla długości prowadnic 350 / 400 / 450 / 500 / 550 / 600 mm

i Szablony do frontów i prowadnic szuflad dostępne w podrozdziale "Szablony do szuflad".

i **W zestawie:** 2 prowadnice, 2 boki szuflady, 2 mocowania frontu i kpl. zaślepek

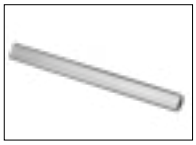

Drążek synchronizujący szuflad **V-BOX 3D SLIM PUSH**

Możliwość montażu tylko i wyłącznie dla długości prowadnic 350 / 400 / 450 / 500 / 550 / 600 mm

INDEKS	DŁUGOŚĆ (mm)	OPAK. ZBIORCZE	JEDN. MIARY
223655	1100	60	szt.

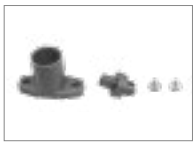

Mocowania drążka synchronizującego do szuflad **V-BOX 3D SLIM PUSH**

Do każdego drążka synchronizacji wymagane są 2 kpl. mocownia drążka.

INDEKS	OPAK. ZBIORCZE	JEDN. MIARY
223656	60	kpl.

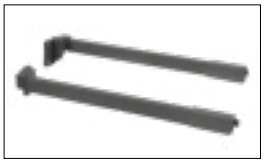

Reling boczny szuflady **V-BOX 3D SLIM**

INDEKS	KOLOR	DŁUGOŚĆ (mm)	OPAK. ZBIORCZE	JEDN. MIARY
223657	biały	350	20	kpl.
223663	grafit	350	20	kpl.
223658	biały	400	20	kpl.
223664	grafit	400	20	kpl.
223659	biały	450	20	kpl.
223665	grafit	450	20	kpl.
223660	biały	500	20	kpl.
223666	grafit	500	20	kpl.
223661	biały	550	20	kpl.
223667	grafit	550	20	kpl.
223662	biały	600	20	kpl.
223668	grafit	600	20	kpl.

DŁUGOŚĆ PROWADNICY (mm)	WYSOKOŚĆ BOKU SZUFLADY (mm)	SZEROKOŚCI SZAFEK (mm)	300 mm		400 mm		500 mm	
			szerokość	wysokość	szerokość	wysokość	szerokość	wysokość
450 mm	95	ŚCIANKA TYLNA SZUFLADY	177	84	277	84	377	84
	127		177	116	277	116	377	116
	178		177	167	277	167	377	167
	210		177	198	277	198	377	198
	238		177	228	277	228	377	228
	-	DNO SZUFLADY	189	426	289	426	389	426
500 mm	95	ŚCIANKA TYLNA SZUFLADY	177	84	277	84	377	84
	127		177	116	277	116	377	116
	178		177	167	277	167	377	167
	210		177	198	277	198	377	198
	238		177	228	277	228	377	228
	-	DNO SZUFLADY	189	476	289	476	389	476

DŁUGOŚĆ PROWADNICY (mm)	WYSOKOŚĆ BOKU SZUFLADY (mm)	SZEROKOŚCI SZAFEK (mm)	600 mm		800 mm		900 mm	
			szerokość	wysokość	szerokość	wysokość	szerokość	wysokość
450 mm	95	ŚCIANKA TYLNA SZUFLADY	477	84	677	84	777	84
	127		477	116	677	116	777	116
	178		477	167	677	167	777	167
	210		477	198	677	198	777	198
	238		477	228	677	228	777	228
	-	DNO SZUFLADY	489	426	689	426	789	426
500 mm	95	ŚCIANKA TYLNA SZUFLADY	477	84	677	84	777	84
	127		477	116	677	116	777	116
	178		477	167	677	167	777	167
	210		477	198	677	198	777	198
	238		477	228	677	228	777	228
	-	DNO SZUFLADY	489	476	689	476	789	476

- wypełnienie szuflady - 16 mm
- płyta korpus - 18 mm
- ścianka tylna LW - 87 mm
- dno szuflady LW - 75 mm
- dno szuflady NL - 24 mm

SZUFLADY

V-BOX 3D SLIM PUSH – Wys. 95** / 127*** / 178****/210*****/238******mm

UWAGA: ** wymiary dla szuflady 95 mm / *** wymiary dla szuflady 127 mm / **** wymiary dla szuflady 178 mm / ***** wymiary dla szuflady 210 mm / ***** wymiary dla szuflady 238 mm

Elementy zestawu

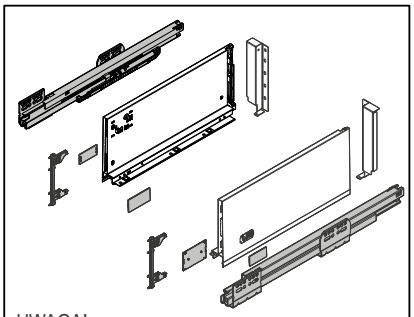

UWAGA!
Zestaw **nie** zawiera wkrętów

Wymiary elementów dla płyty16 mm

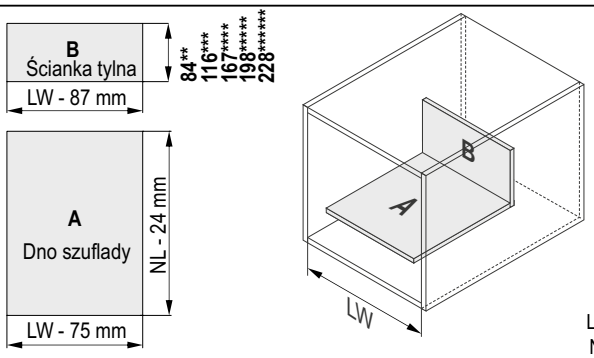

NL : 250 [mm]
270
300
350
400
450
500
550
600

A - dno szuflady
B - ścianka tylna
LW – szerokość wewnętrzna korpusu
NL – długość nominalna szuflady

Wymagana przestrzeń i montaż prowadnic

Uwaga: w szufladach z frontami wpuszczanymi prowadnicę należy dodatkowo cofnąć o grubość frontu!

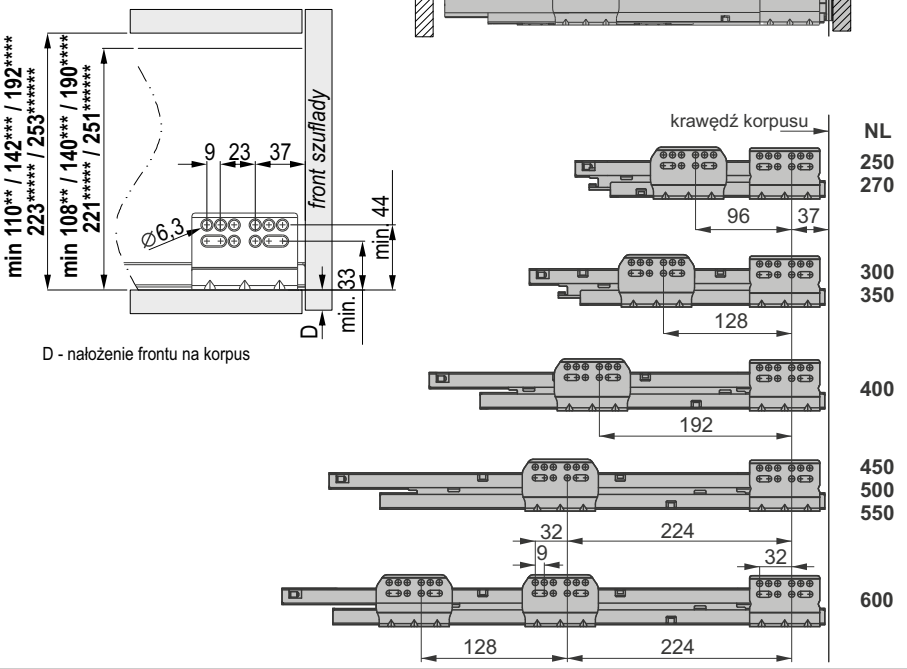

Wymiary montażowe frontu

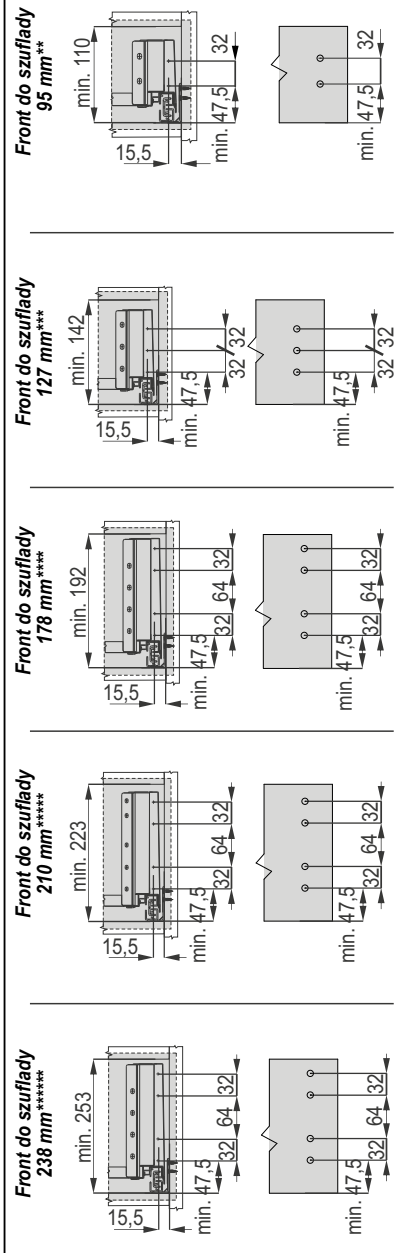

Wymiary montażowe ścianki tylnej

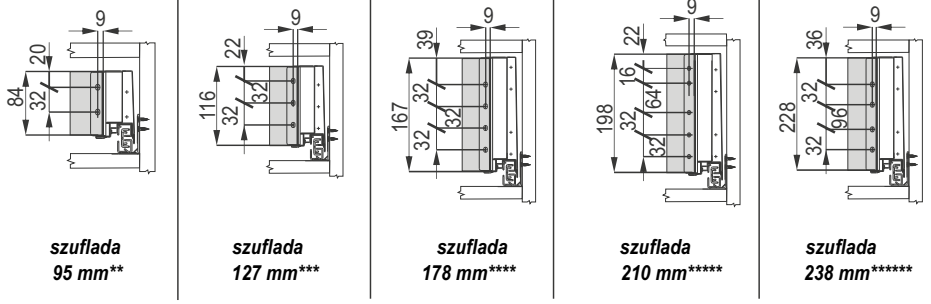

szuflada 95 mm**	szuflada 127 mm***	szuflada 178 mm****	szuflada 210 mm*****	szuflada 238 mm******

Montaż szuflady

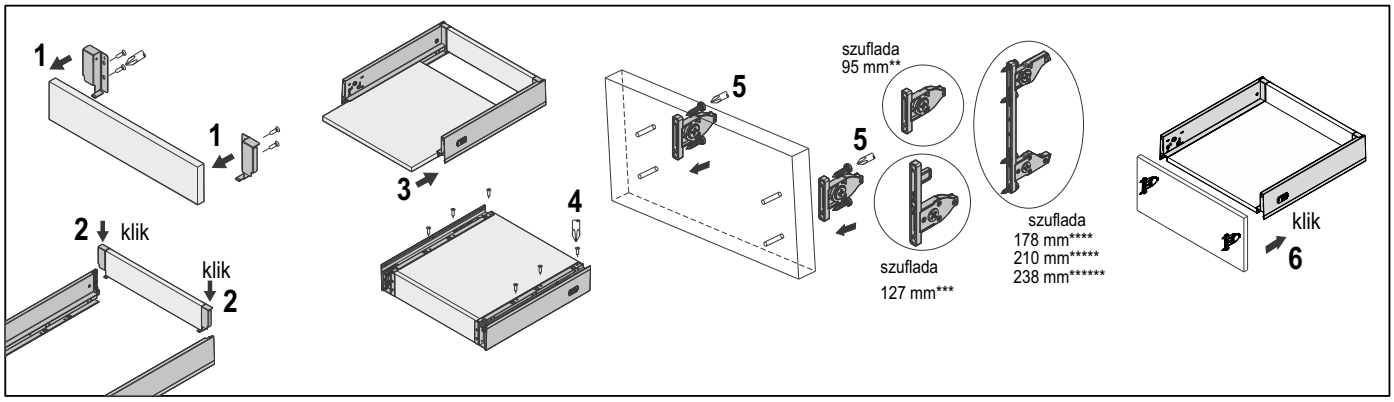

Regulacja frontu szuflady 95 mm**, 127 mm***

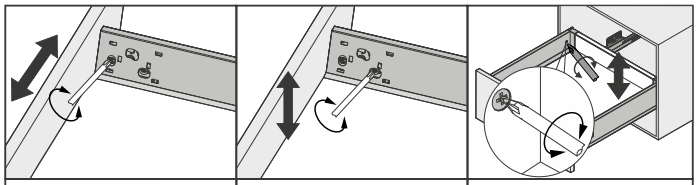

Regulacja boczna w zakresie ±1,2 mm	Przednia regulacja w pionie w zakresie ±2 mm	Tylna regulacja w pionie w zakresie ±2 mm

Demontaż szuflady 95 mm**, 127 mm***

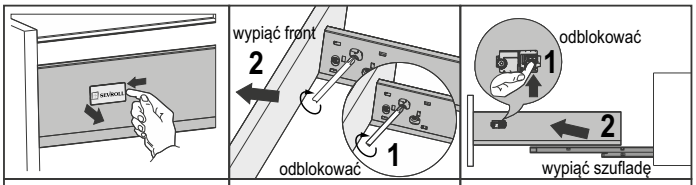

Zakładanie / zdejmowanie zaślepki	Demontaż frontu szuflady	Demontaż szuflady z prowadnicy

Regulacja frontu szuflady 178 mm***, 210 mm*****, 238 mm******

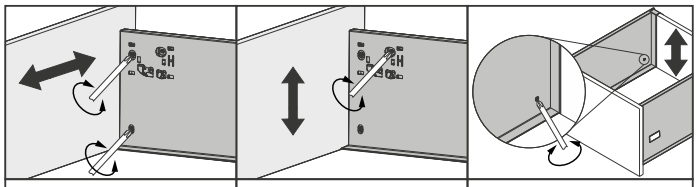

Regulacja boczna w zakresie ±1,2 mm	Przednia regulacja w pionie w zakresie ±2 mm	Tylna regulacja w pionie w zakresie ±2 mm

Demontaż szuflady 178 mm***, 210 mm*****, 238 mm******

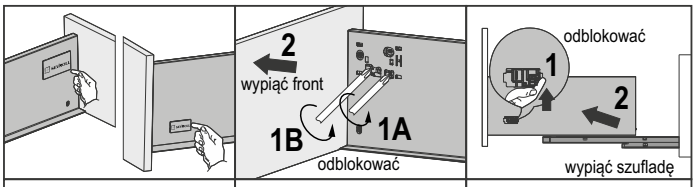

Zakładanie / zdejmowanie zaślepki	Demontaż frontu szuflady	Demontaż szuflady z prowadnicy

Montaż drążka synchronizującego w prowadnicy PUSH

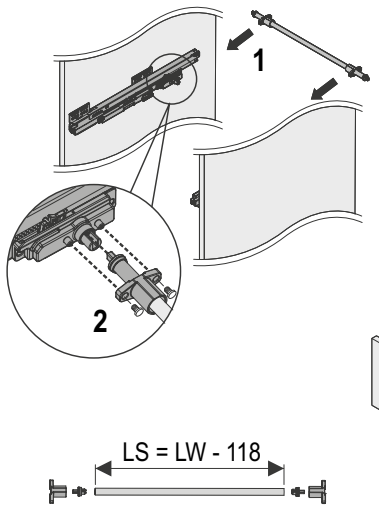

LS - długość drążka synchronizującego
LW - szerokość wewnętrzna korpusu

UWAGA! Drążek synchronizujący szuflady V-BOX 3D Slim PUSH sprzedawany jest osobno

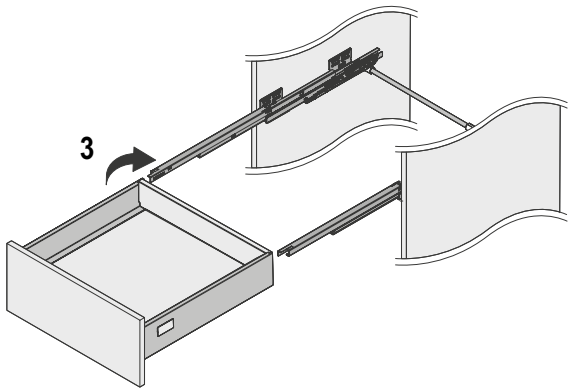

*Brak możliwości montażu drążka synchronizującego w szufladach V-BOX 3D Slim PUSH o długościach **250, 270 i 300 mm***

Wzmocnienie szuflady

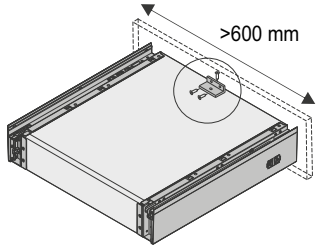

Szufladę o szerokości > 600 mm zaleca się dodatkowo wzmocnić przykręcając dno szuflady do frontu kątownikiem mocującym stalowym (40343) i wkrętami 3,5x13

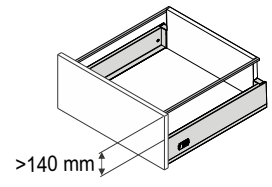

Gdy front szuflady wystaje >140 mm ponad krawędź boku zaleca się stosować **reling boczny szuflady V-Box 3D Slim** *(reling sprzedawany jest osobno)*



Panel przedni szuflady wewnętrznej **V-BOX 3D SLIM**

Element do przycięcia stosowany przy budowie szuflady wewętrznej

INDEKS	KOLOR	DŁUGOŚĆ (mm)	OPAK. ZBIORCZE	JEDN. MIARY
223651	BIAŁY	1045	20	szt.
223652	GRAFIT	1045	20	szt.



Panel przedni szuflady wewnętrznej do szkła **V-BOX 3D SLIM**

Element do przycięcia stosowany przy budowie szuflady wewętrznej

INDEKS	KOLOR	DŁUGOŚĆ (mm)	OPAK. ZBIORCZE	JEDN. MIARY
223747	BIAŁY	1045	20	szt.
223752	GRAFIT	1045	20	szt.



Reling poprzeczny szuflady wewnętrznej **V-BOX 3D SLIM**

Element do przycięcia stosowany przy budowie szuflady wewętrznej

INDEKS	KOLOR	DŁUGOŚĆ (mm)	OPAK. ZBIORCZE	JEDN. MIARY
223653	BIAŁY	1100	20	szt.
223654	GRAFIT	1100	20	szt.



Mocowanie panelu przedniego szuflady wewnętrznej **V-BOX 3D SLIM**

Elementy stosowane przy budowie szuflady wewnętrznej

INDEKS	KOLOR	DŁUGOŚĆ (mm)	OPAK. ZBIORCZE	JEDN. MIARY
223643	BIAŁY	95	60	kpl.
223647	GRAFIT	95	60	kpl.
223644	BIAŁY	127	60	kpl.
223648	GRAFIT	127	60	kpl.
223645	BIAŁY	178	20	kpl.
223649	GRAFIT	178	20	kpl.
223646	BIAŁY	210	20	kpl.
223650	GRAFIT	210	20	kpl.
223748	BIAŁY	238	20	kpl.
223753	GRAFIT	238	20	kpl.

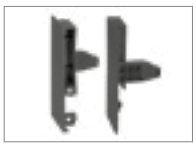

Mocowanie panelu przedniego szuflady wewnętrznej do szkła **V-BOX 3D SLIM**

Elementy stosowane przy budowie szuflady wewnętrznej

INDEKS	KOLOR	DŁUGOŚĆ (mm)	OPAK. ZBIORCZE	JEDN. MIARY
223744	BIAŁY	95	20	kpl.
223749	GRAFIT	95	20	kpl.
223745	BIAŁY	178	20	kpl.
223750	GRAFIT	178	20	kpl.
223746	BIAŁY	210	20	kpl.
223751	GRAFIT	210	20	kpl.

Szuflada wewnętrzna

Elementy składowe:

Wysokość 95 / 127*** / 178**** / 210 ***** / 238 ****** mm**

Szuflada V-BOX 3D Slim i V-BOX 3D Slim **PUSH** h = 95 / 127 / 178 / 210 / 238 mm

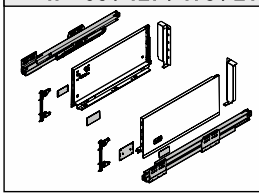

dł : 250 [mm]
270
300
350
400
450
500
550
600

Panel przedni szuflady wewnętrznej V-BOX 3D SLIM

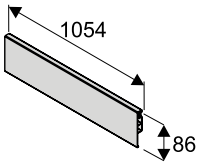

Reling poprzeczny szuflady wewnętrznej V-BOX 3D SLIM

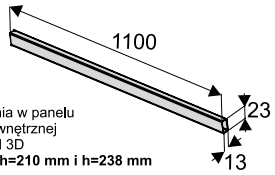

do mocowania w panelu szuflady wewnętrznej V-BOX SLIM 3D **h=178 mm, h=210 mm i h=238 mm**

Mocowanie panelu przedniego szuflady wewnętrznej V-BOX SLIM

h= 95 mm	h= 127 mm	h= 178 mm	h= 210 mm	h= 238 mm
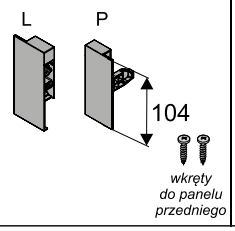	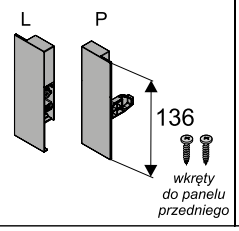	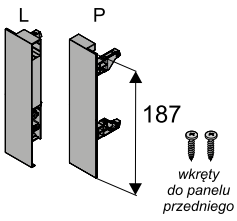	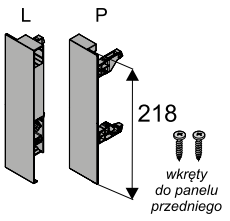	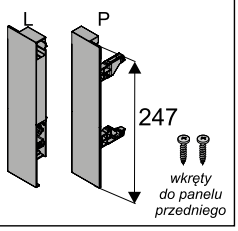

Wymiary cięcia profili

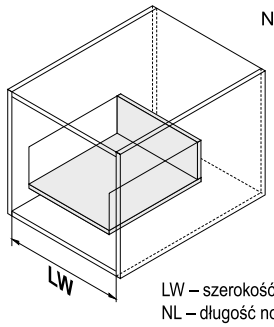

NL : 250 [mm]
270
300
350
400
450
500
550
600

LW – szerokość wewnętrzna korpusu
NL – długość nominalna szuflady

Panel przedni szuflady wewnętrznej

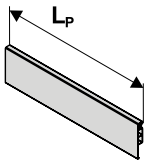

L_P = LW - 97 mm

Reling poprzeczny szuflady wewnętrznej

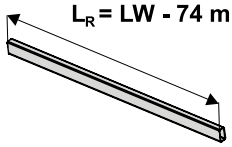

L_R = LW - 74 mm

Wyliczenia ścianki tylnej i dna szuflady znajdują się w instrukcjach szuflad V-BOX -18 Slim 3D

Wymiary montażowe

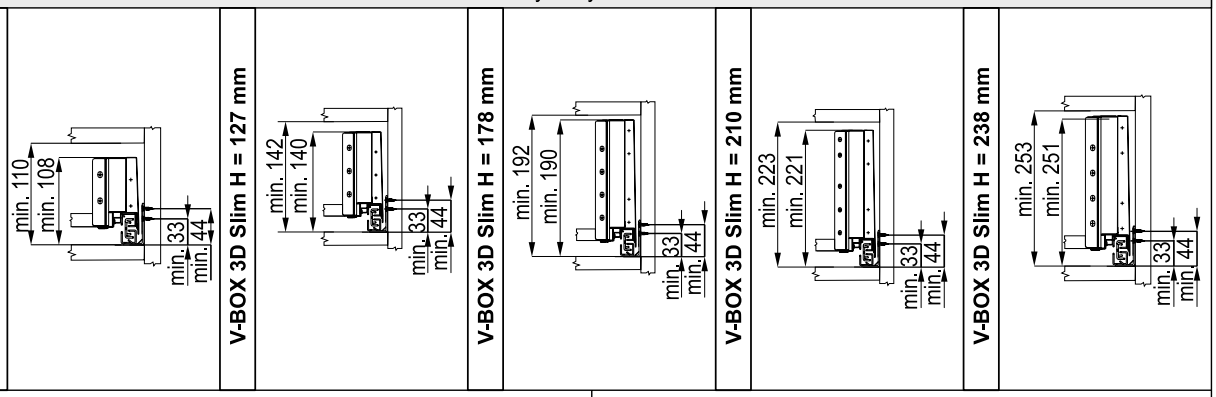

minimalna głębokość korpusu: (NL + **3** mm)* / (NL + **12** mm)**

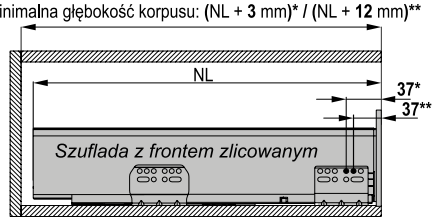

Czoło szuflady wewnętrznej licuje się z bokami korpusu szafki

minimalna głębokość korpusu: (NL + **12** mm)* / (NL + **21** mm)**

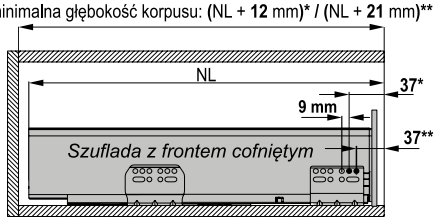

UWAGA! Gdy szuflady wewnętrzne ma zakrywać wysoki front nakładany, prowadnice należy cofnąć o 9 mm (jeden otwór w prowadnicy) w głąb

UWAGA! * wymiary dla szuflady **V-BOX 3D Slim** / ** wymiary dla szuflady **V-BOX 3D Slim PUSH**

Szuflada wewnętrzna

Montaż szuflady wewnętrznej V-BOX 3D Slim i V-BOX 3D Slim PUSH **h = 95 mm**

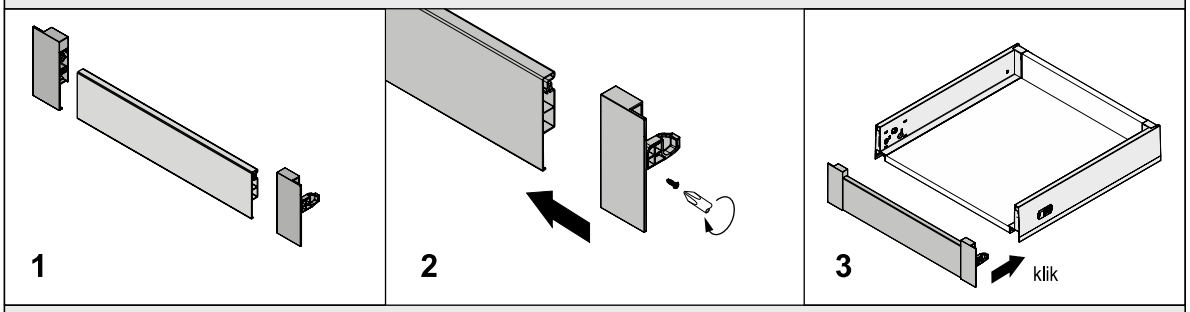

Montaż szuflady wewnętrznej V-BOX 3D Slim i V-BOX 3D Slim PUSH **h = 127 mm**

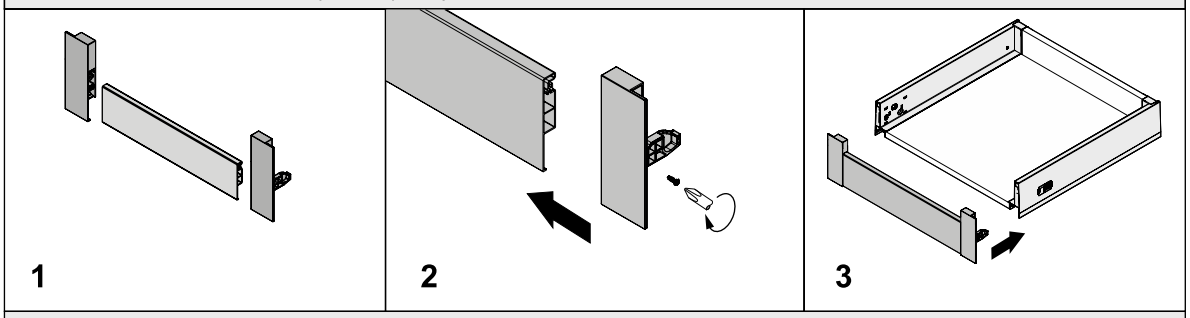

Montaż szuflady wewnętrznej V-BOX 3D Slim i V-BOX 3D Slim PUSH **h = 178 mm**

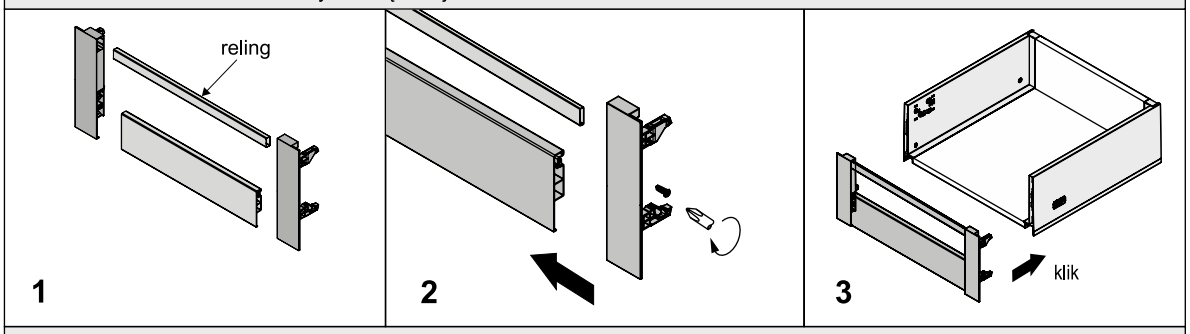

Montaż szuflady wewnętrznej V-BOX 3D Slim i V-BOX 3D Slim PUSH **h = 210 mm**

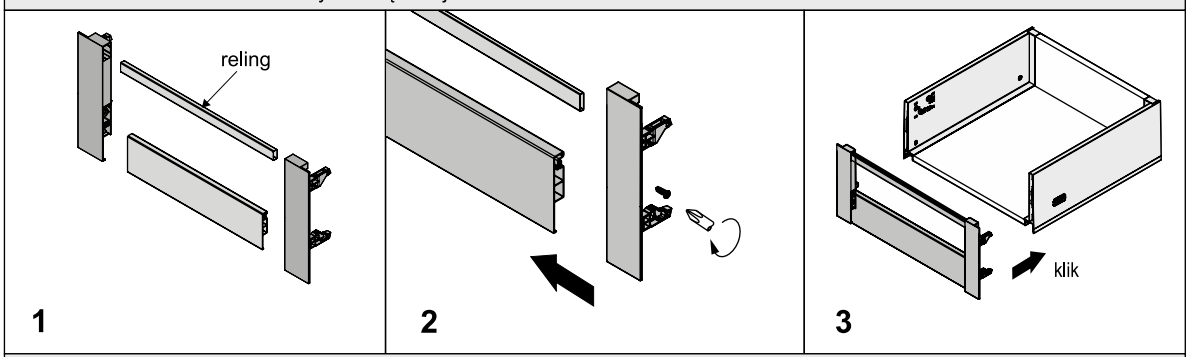

Montaż szuflady wewnętrznej V-BOX 3D Slim i V-BOX 3D Slim PUSH **h = 238 mm**

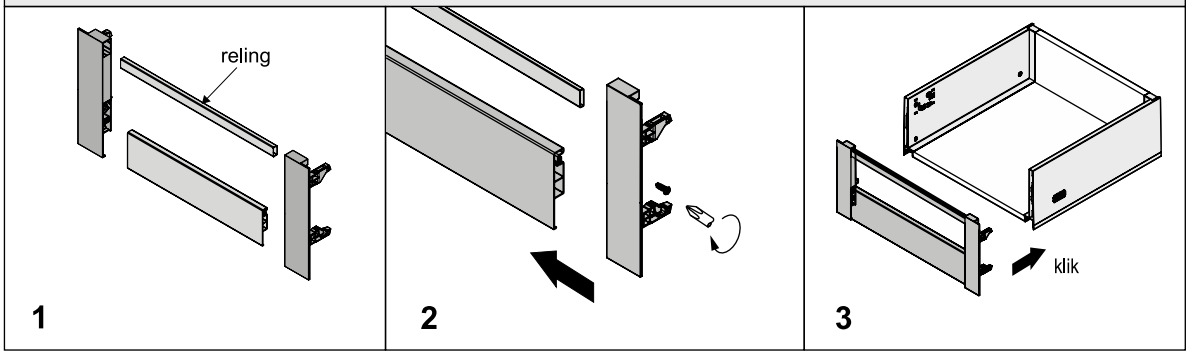

SZUFLADY

V-BOX 3D SLIM

Szuflada wewnętrzna do szkła

Elementy składowe:

Wysokość 95 / 178*** / 210 **** mm**

Szuflada V-BOX 3D Slim
i V-BOX 3D Slim PUSH
h = 95 / 178 / 210 mm

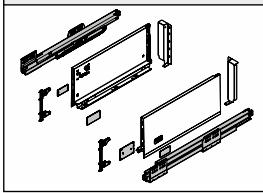

dł : 250 [mm]
270
300
350
400
450
500
550
600

Panel przedni szuflady wewnętrznej
do szkła V-BOX 3D SLIM

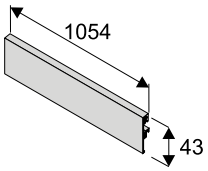

Mocowanie panelu przedniego
szuflady wewnętrznej
V-BOX SLIM **h= 95 mm**

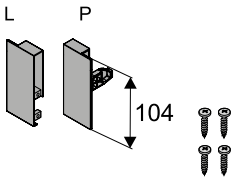

Mocowanie panelu przedniego
szuflady wewnętrznej
V-BOX SLIM **h= 178 mm**

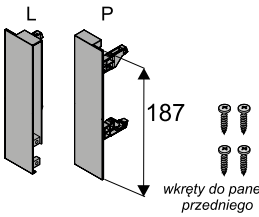

Mocowanie panelu przedniego
szuflady wewnętrznej
V-BOX SLIM **h= 210 mm**

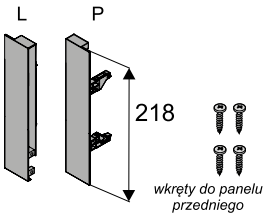

Wymiary cięcia profili

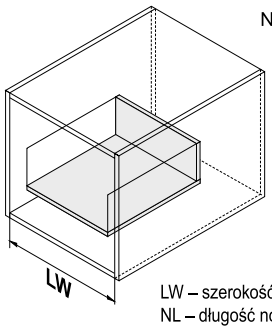

NL : 250 [mm]
270
300
350
400
450
500
550
600

LW – szerokość wewnętrzna korpusu
NL – długość nominalna szuflady

Panel przedni szuflady wewnętrznej

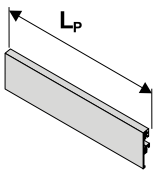

L_P = LW - 97 mm

Szkło # 10 mm

Krawędzie należy szlifować i fazować!

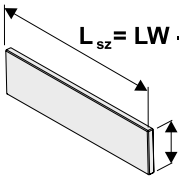

H_{sz}:
56 mm (dla h=95)
138,5 mm (dla h=178)
169,5 mm (dla h=210)

Wyliczenia ścianki tylnej i dna szuflady znajdują się w instrukcjach szuflad V-BOX Slim 3D

Wymiary montażowe

V-BOX 3D Slim H = 95 mm

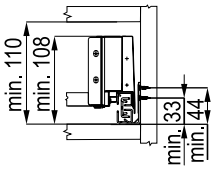

V-BOX 3D Slim H = 178 mm

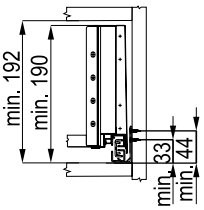

V-BOX 3D Slim H = 210 mm

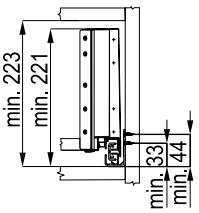

minimalna głębokość korpusu: (NL + **3** mm)* / (NL + **12** mm)**

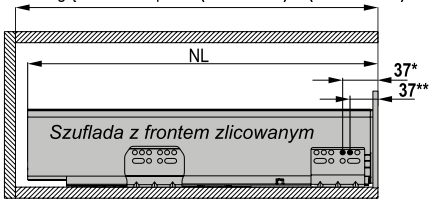

Czoło szuflady wewnętrznej licuje się z bokami korpusu szafki

minimalna głębokość korpusu: (NL + **12** mm)* / (NL + **21** mm)**

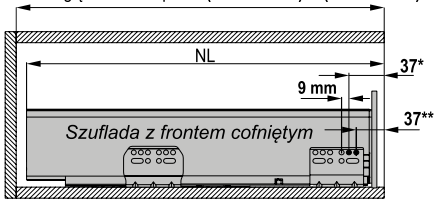

UWAGA! Gdy szuflady wewnętrzne ma zakrywać wysoki front nakładany, prowadnice należy cofnąć o 9 mm (jeden otwór w prowadnicy) w głąb szafki

UWAGA! * wymiary dla szuflady **V-BOX 3D Slim** / ** wymiary dla szuflady **V-BOX 3D Slim PUSH**

Szuflada wewnętrzna do szkła

Montaż szuflady wewnętrznej V-BOX 3D Slim i V-BOX 3D Slim PUSH **h = 95 mm**

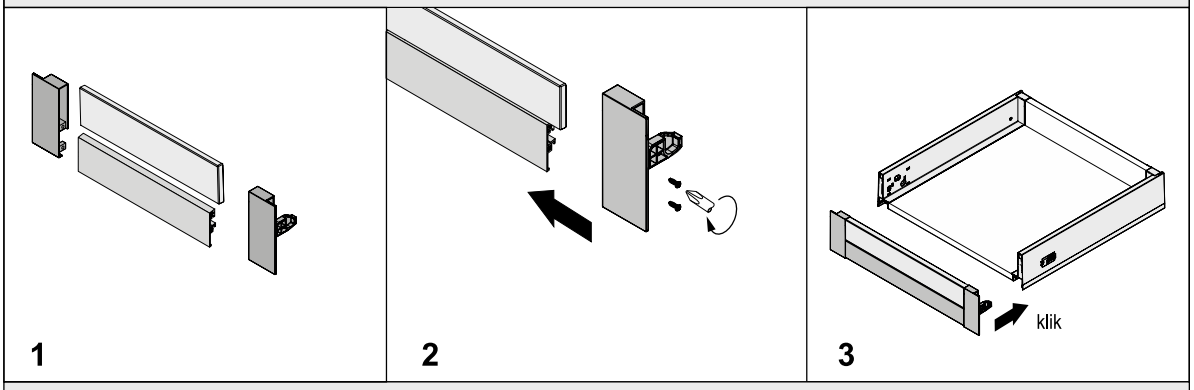

Montaż szuflady wewnętrznej V-BOX 3D Slim i V-BOX 3D Slim PUSH **h = 178 mm**

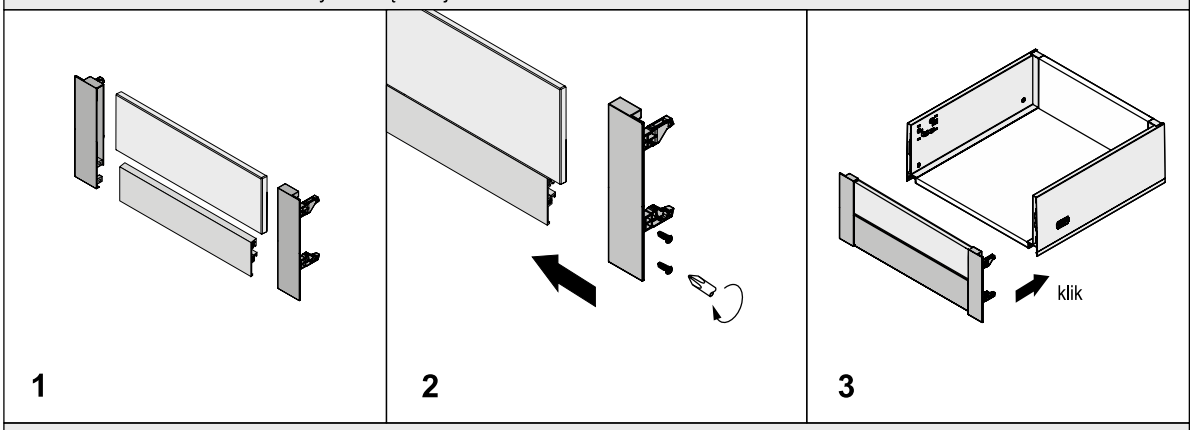

Montaż szuflady wewnętrznej V-BOX 3D Slim i V-BOX 3D Slim PUSH **h = 210 mm**

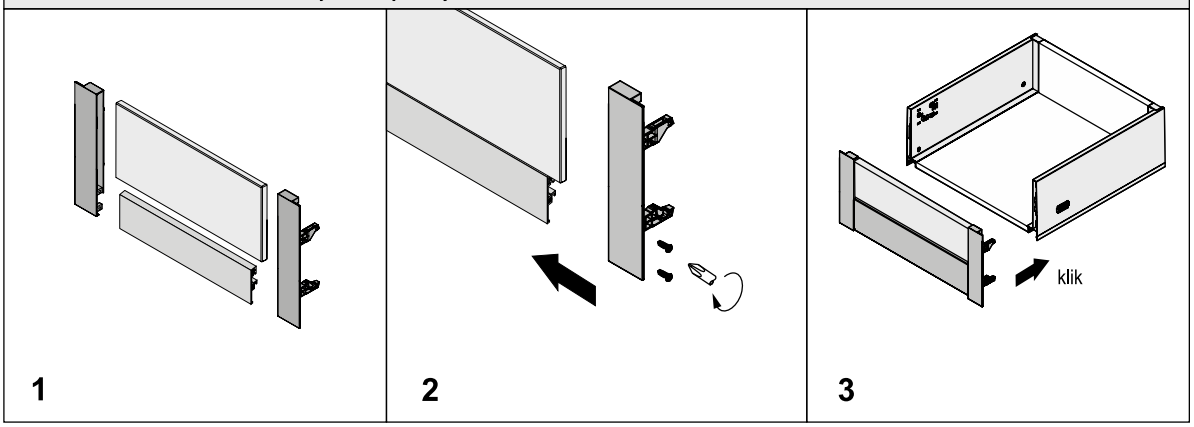

SZUFLADY SEVROLLBOX SLIM 3D

Innowacyjny system szuflad z cienkimi bokami



Szuflada SEVROLLBOX SLIM 3D to propozycja szuflady cienkościennej w ofercie Sevroll-System.
Regulacja 3D w trzech płaszczyznach umożliwia proste i precyzyjne ustawienie frontu. Wysoka jakość pełnej prowadnicy połączona ze skutecznym mechanizmem miękkiego domyku gwarantuje komfort użytkowania przy **obciążeniu nawet do 35 kg**.
Wąski bok i brak kołnierza pozwalają na pełne wykorzystanie przestrzeni wewnętrznej, a **metalowe, stabilne mocowanie frontu oraz zintegrowane mocowane ścianki tylnej** ułatwiają szybki i łatwy montaż. Dzięki **szerokiej ofercie dostępnych wysokości, kolorów i akcesoriów** szuflada SEVROLLBOX SLIM 3D daje wiele możliwości aranżacji każdej przestrzeni.





CHARAKTERYSTYKA	
Przeznaczenie	**Szuflada systemowa**
Wypełnienie (dno/tył)	**Płyta 16 mm**
Dostępne długości	**270, 300, 350, 400, 450, 500, 550 mm**
Max. obciążenie	**35 kg**
Dostępne wys. boku	**90, 131, 178, 213 mm**
Konstrukcja	**Metalowa**
Ilość cykli	**50000**
Kolorystyka	**Biały RAL 9003, grafit RAL 7015**
Program sprzedażowy	**Szuflady sprzedawane są w kompletach**

ZASTOSOWANIE
Meble skrzyniowe, kuchnie, garderoby, szafy



SZUFLADA SEVROLLBOX SLIM 3D H = 90 mm

INDEKS	KOLOR	DŁUGOŚĆ (mm)	OPAK. ZBIORCZE	JEDN. MIARY
222975	BIAŁY	270	6	kpl.
222996	GRAFIT	270	6	kpl.
222976	BIAŁY	300	6	kpl.
222997	GRAFIT	300	6	kpl.
222977	BIAŁY	350	6	kpl.
222998	GRAFIT	350	6	kpl.
222978	BIAŁY	400	6	kpl.
222999	GRAFIT	400	6	kpl.
222979	BIAŁY	450	6	kpl.
223000	GRAFIT	450	6	kpl.
222980	BIAŁY	500	6	kpl.
223001	GRAFIT	500	6	kpl.
222981	BIAŁY	550	6	kpl.
223002	GRAFIT	550	6	kpl.

SZUFLADA SEVROLLBOX SLIM 3D H = 131 mm

INDEKS	KOLOR	DŁUGOŚĆ (mm)	OPAK. ZBIORCZE	JEDN. MIARY
223118	BIAŁY	270	6	kpl.
223125	GRAFIT	270	6	kpl.
223119	BIAŁY	300	6	kpl.
223126	GRAFIT	300	6	kpl.
223120	BIAŁY	350	6	kpl.
223127	GRAFIT	350	6	kpl.
223121	BIAŁY	400	6	kpl.
223128	GRAFIT	400	6	kpl.
223122	BIAŁY	450	6	kpl.
223129	GRAFIT	450	6	kpl.
223123	BIAŁY	500	6	kpl.
223130	GRAFIT	500	6	kpl.
223124	BIAŁY	550	6	kpl.
223131	GRAFIT	550	6	kpl.

SZUFLADA SEVROLLBOX SLIM 3D H = 178 mm

INDEKS	KOLOR	DŁUGOŚĆ (mm)	OPAK. ZBIORCZE	JEDN. MIARY
222982	BIAŁY	270	5	kpl.
223003	GRAFIT	270	5	kpl.
222983	BIAŁY	300	5	kpl.
223004	GRAFIT	300	5	kpl.
222984	BIAŁY	350	5	kpl.
223005	GRAFIT	350	5	kpl.
222985	BIAŁY	400	5	kpl.
223006	GRAFIT	400	5	kpl.
222986	BIAŁY	450	5	kpl.
223007	GRAFIT	450	5	kpl.
222987	BIAŁY	500	5	kpl.
223008	GRAFIT	500	5	kpl.
222988	BIAŁY	550	5	kpl.
223009	GRAFIT	550	5	kpl.

SZUFLADA SEVROLLBOX SLIM 3D H = 213 mm

INDEKS	KOLOR	DŁUGOŚĆ (mm)	OPAK. ZBIORCZE	JEDN. MIARY
222989	BIAŁY	270	4	kpl.
223010	GRAFIT	270	4	kpl.
222990	BIAŁY	300	4	kpl.
223011	GRAFIT	300	4	kpl.
222991	BIAŁY	350	4	kpl.
223012	GRAFIT	350	4	kpl.
222992	BIAŁY	400	4	kpl.
223013	GRAFIT	400	4	kpl.
222993	BIAŁY	450	4	kpl.
223014	GRAFIT	450	4	kpl.
222994	BIAŁY	500	4	kpl.
223015	GRAFIT	500	4	kpl.
222995	BIAŁY	550	4	kpl.
223016	GRAFIT	550	4	kpl.

i Szablony do frontów i prowadnic szuflad dostępne w podrozdziale “Szablony do szuflad”.

i **W zestawie:** 2 prowadnice, 2 boki szuflady, 2 mocowania frontu i kpl. zaślepek

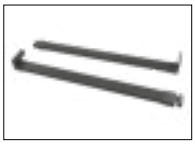

Reling boczny szuflady **Sevrollbox SLIM 3D**

INDEKS	KOLOR	WYSOKOŚĆ (mm)	OPAK. ZBIORCZE	JEDN. MIARY
06251	BIAŁY	270	20	kpl.
06258	GRAFIT	270	20	kpl.
06252	BIAŁY	300	20	kpl.
06259	GRAFIT	300	20	kpl.
06253	BIAŁY	350	20	kpl.
06260	GRAFIT	350	20	kpl.
06254	BIAŁY	400	20	kpl.
06261	GRAFIT	400	20	kpl.
06255	BIAŁY	450	20	kpl.
06262	GRAFIT	450	20	kpl.
06256	BIAŁY	500	20	kpl.
06263	GRAFIT	500	20	kpl.
06257	BIAŁY	550	20	kpl.
06264	GRAFIT	550	20	kpl.

Wykaz wymiarów formatek dna i pleców dla standardowych korpusów.

DŁUGOŚĆ PROWADNICY (mm)	WYSOKOŚĆ BOKU SZUFLADY (mm)	SZEROKOŚCI SZAFEK (mm)	300 mm		400 mm		500 mm	
			szerokość	wysokość	szerokość	wysokość	szerokość	wysokość
450 mm	90	ŚCIANKA TYLNA SZUFLADY	222	60	322	60	422	60
	131		222	101	322	101	422	101
	178		222	148	322	148	422	148
	213		222	183	322	183	422	183
	-	DNO SZUFLADY	243	430	343	430	443	430
500 mm	90	ŚCIANKA TYLNA SZUFLADY	222	60	322	60	422	60
	131		222	101	322	101	422	101
	178		222	148	322	148	422	148
	213		222	183	322	183	422	183
	-	DNO SZUFLADY	243	480	343	480	443	480

DŁUGOŚĆ PROWADNICY (mm)	WYSOKOŚĆ BOKU SZUFLADY (mm)	SZEROKOŚCI SZAFEK (mm)	600 mm		800 mm		900 mm	
			szerokość	wysokość	szerokość	wysokość	szerokość	wysokość
450 mm	90	ŚCIANKA TYLNA SZUFLADY	522	60	722	60	822	60
	131		522	101	722	101	822	101
	178		522	148	722	148	822	148
	213		522	183	722	183	822	183
	-	DNO SZUFLADY	543	430	743	430	843	430
500 mm	90	ŚCIANKA TYLNA SZUFLADY	522	60	722	60	822	60
	131		522	101	722	101	822	101
	178		522	148	722	148	822	148
	213		522	183	722	183	822	183
	-	DNO SZUFLADY	543	480	743	480	843	480

- wypełnienie szuflady - 16 mm
- płyta korpus - 18 mm
- ścianka tylna LW - 42 mm
- dno szuflady LW - 21 mm
- dno szuflady NL - 20 mm



Panel przedni szuflady wewnętrznej **SEVROLLBOX SLIM 3D**

Element do przycięcia stosowany przy budowie szuflady wewętrznej

INDEKS	KOLOR	DŁUGOŚĆ (mm)	OPAK. ZBIORCZE	JEDN. MIARY
06012	BIAŁY	1080	20	kpl.
06013	GRAFIT	1080	20	kpl.

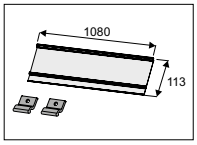

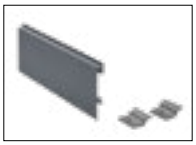

Panel przedni szuflady wewnętrznej do szkła **SEVROLLBOX SLIM 3D**

Element do przycięcia stosowany przy budowie szuflady wewętrznej

INDEKS	KOLOR	DŁUGOŚĆ (mm)	OPAK. ZBIORCZE	JEDN. MIARY
06014	BIAŁY	1080	20	kpl.
06015	GRAFIT	1080	20	kpl.

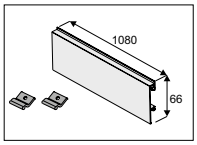

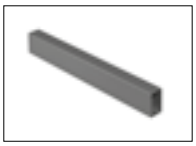

Reling poprzeczny szuflady wewnętrznej **SEVROLLBOX SLIM i SLIM 3D**

Element do przycięcia stosowany przy budowie szuflady wewętrznej

INDEKS	KOLOR	DŁUGOŚĆ (mm)	OPAK. ZBIORCZE	JEDN. MIARY
04975	BIAŁY	1200	50	szt.
04974	GRAFIT	1200	50	szt.

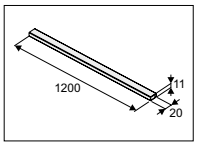



Mocowanie panelu przedniego szuflady wewnętrznej **SEVROLLBOX SLIM 3D**

Elementy stosowane przy budowie szuflady wewętrznej

INDEKS	KOLOR	WYSOKOŚĆ (mm)	OPAK. ZBIORCZE	JEDN. MIARY
05998	BIAŁY	90	20	kpl.
05999	GRAFIT	90	20	kpl.
06000	BIAŁY	178	20	kpl.
06001	GRAFIT	178	20	kpl.
06002	BIAŁY	213	20	kpl.
06003	GRAFIT	213	20	kpl.



Mocowanie panelu przedniego szuflady wewnętrznej do szkła **SEVROLLBOX SLIM 3D**

Elementy stosowane przy budowie szuflady wewętrznej

INDEKS	KOLOR	WYSOKOŚĆ (mm)	OPAK. ZBIORCZE	JEDN. MIARY
06004	BIAŁY	90	20	kpl.
06005	GRAFIT	90	20	kpl.
06006	BIAŁY	178	20	kpl.
06007	GRAFIT	178	20	kpl.
06008	BIAŁY	213	20	kpl.
06009	GRAFIT	213	20	kpl.

SZUFLADY

SEVROLLBOX SLIM 3D – Wys. 90* / 131** / 178*** / 213****mm

UWAGA: * wymiary dla szuflady 90 mm / ** wymiary dla szuflady 131 mm / *** wymiary dla szuflady 178 mm / **** wymiary dla szuflady 213 mm

Elementy zestawu

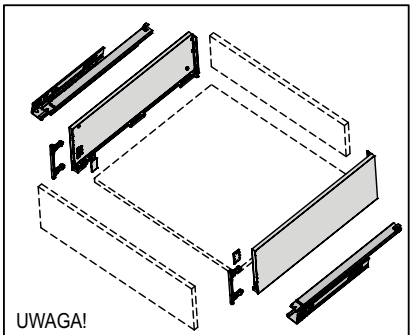

UWAGA!
Zestaw **nie** zawiera wkrętów

Wymiary elementów dla płyty16 mm

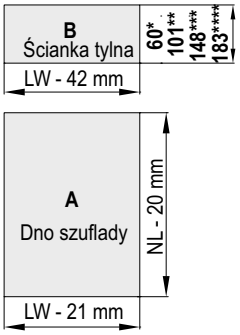

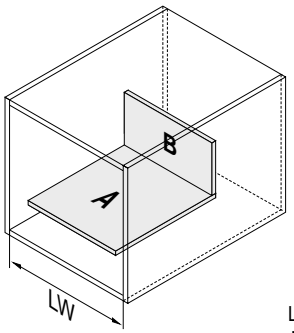

NL : 270 [mm]
300
350
400
450
500
550

A - dno szuflady
B - ścianka tylna
LW – szerokość wewnętrzna korpusu
NL – długość nominalna szuflady

Mocowanie prowadnicy

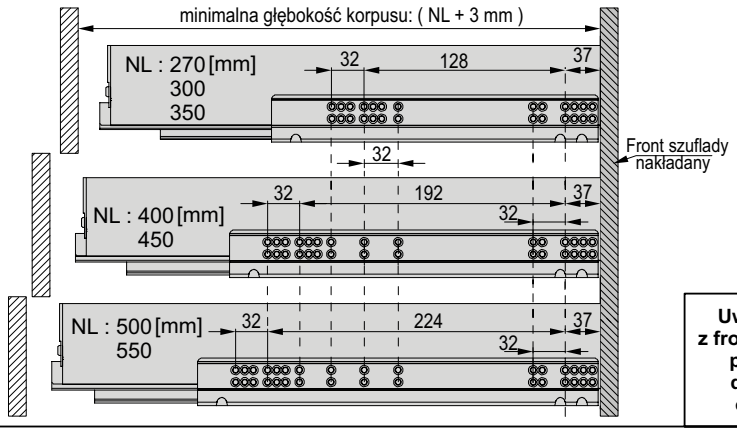

Uwaga: w szufladach z frontami wpuszczanymi prowadnicę należy dodatkowo cofnąć o grubość frontu!

Wymagana przestrzeń

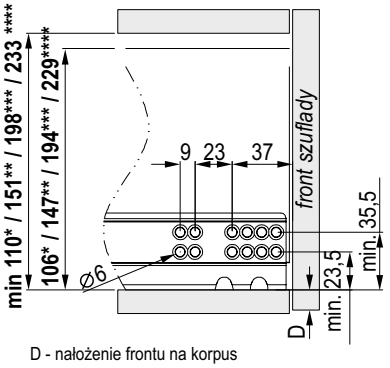

D - nałożenie frontu na korpus

Wymiary montażowe frontu szuflady

D - nałożenie frontu na korpus

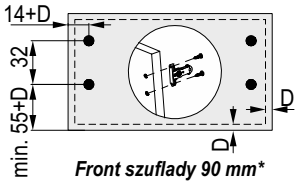

*Front szuflady 90 mm**

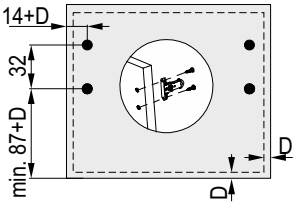

*Front szuflady 131mm***

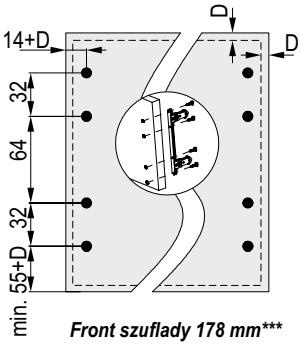

*Front szuflady 178 mm****

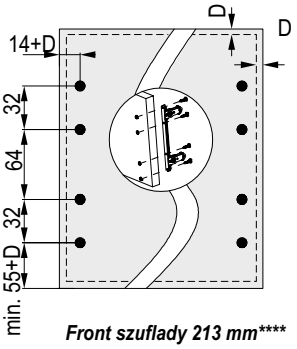

*Front szuflady 213 mm*****

Wymiary montażowe ścianki tylnej

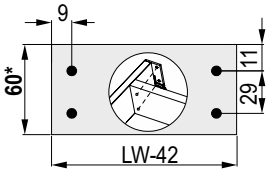

*Ścianka tylna szuflady 90 mm**

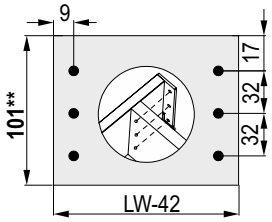

*Ścianka tylna szuflady 131 mm***

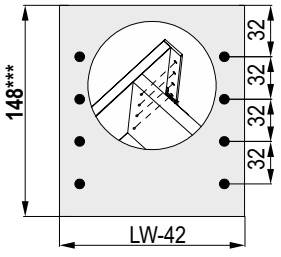

*Ścianka tylna szuflady 178 mm****

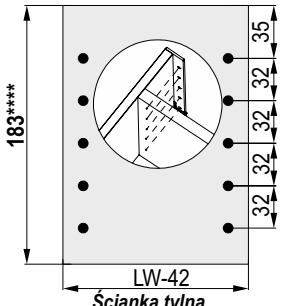

*Ścianka tylna szuflady 213 mm*****

Montaż szuflady

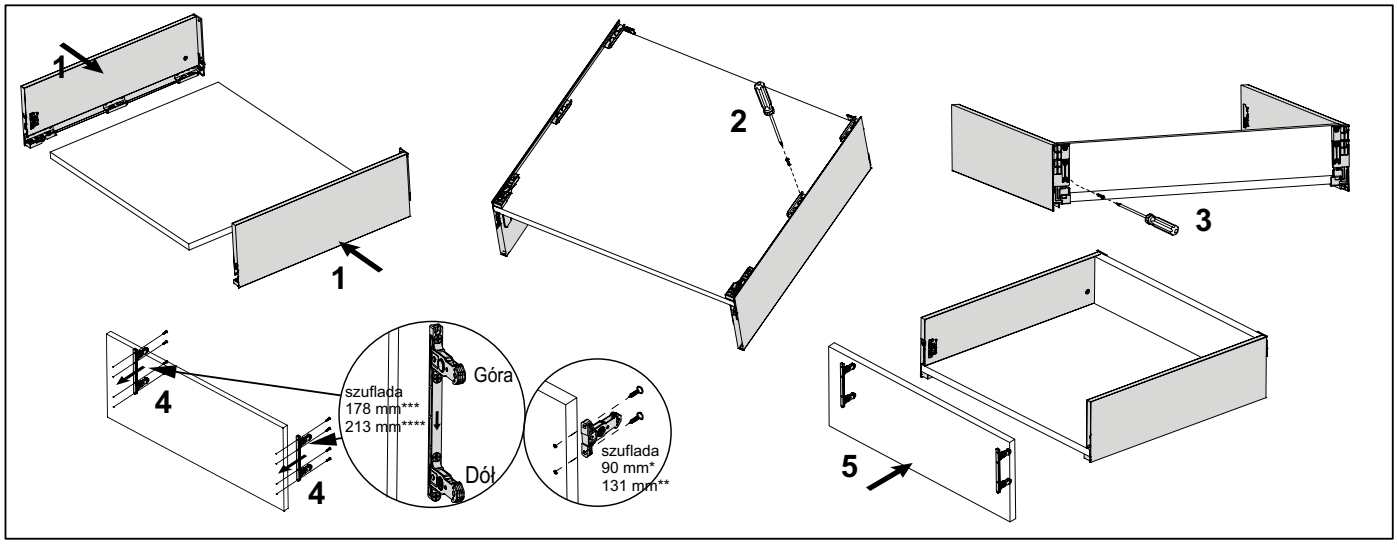

Regulacja frontu szuflady

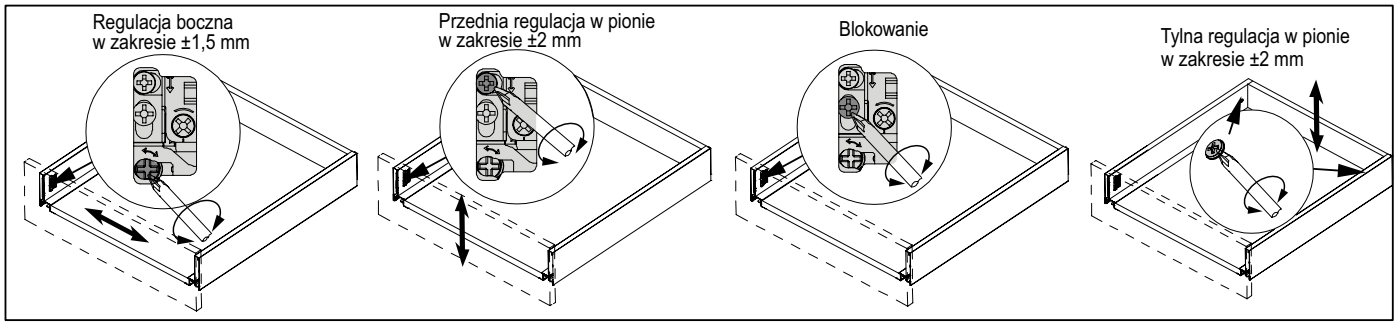

Zakładanie / zdejmowanie zaślepki

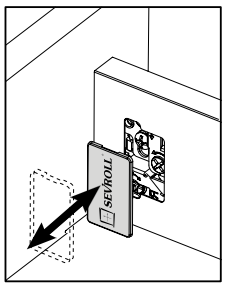

Demontaż frontu szuflady

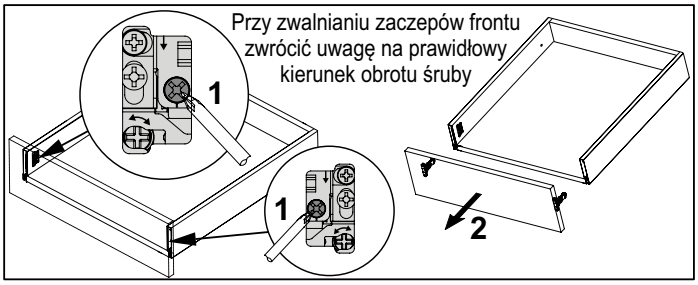

Wsunięcie szuflady

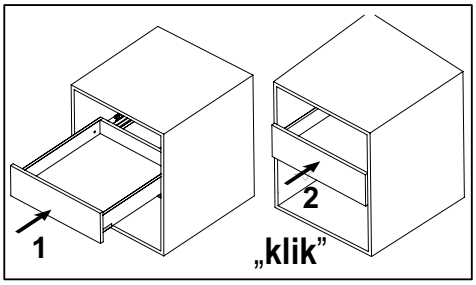

Wysunięcie szuflady

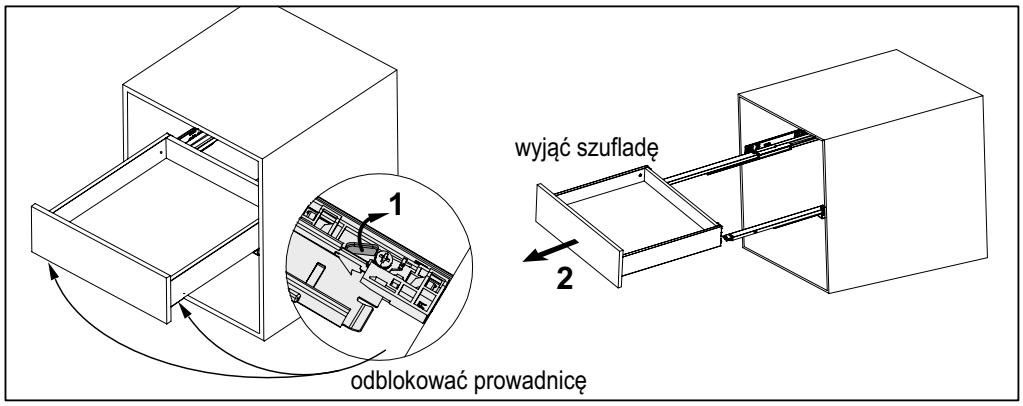

Wzmocnienie szuflady

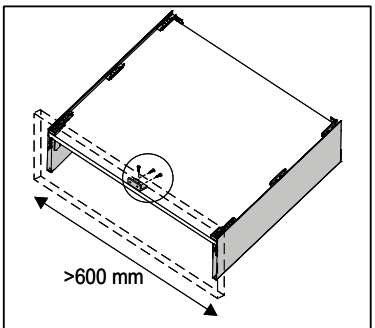

Szufladę o szerokości > 600 mm zaleca się dodatkowo wzmocnić przykręcając dno szuflady do frontu kątownikiem mocującym stalowym (40343) i wkrętami 3,5x13

SZUFLADY

SEVROLLBOX SLIM 3D

Mocowanie panelu przedniego szuflady wewnętrznej

Elementy składowe:

Szuflada SEVROLLBOX SLIM 3D
h = 90 mm / h = 178 mm / h = 213 mm

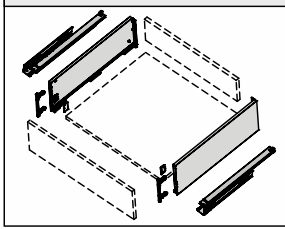

dł. 270 [mm]
300
350
400
450
500
550

Panel przedni szuflady wewnętrznej SEVROLLBOX SLIM 3D

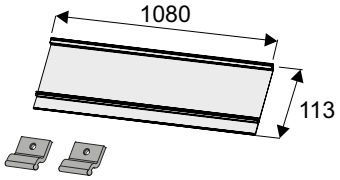

Reling poprzeczny szuflady wewnętrznej SEVROLLBOX SLIM i SLIM 3D

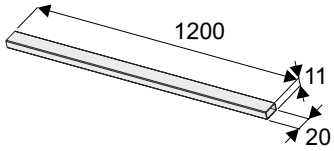

do mocowania w panelu szuflady wewnętrznej SEVROLLBOX SLIM 3D **h = 178 mm i h = 213 mm**

Mocowanie panelu przedniego szuflady wewnętrznej SEVROLLBOX SLIM 3D h = 90 mm

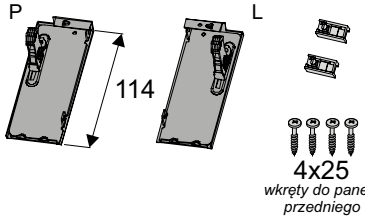

Mocowanie panelu przedniego szuflady wewnętrznej SEVROLLBOX SLIM 3D h = 178 mm

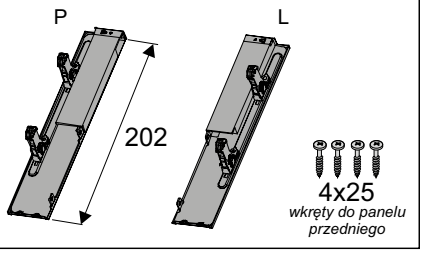

Mocowanie panelu przedniego szuflady wewnętrznej SEVROLLBOX SLIM 3D h = 213 mm

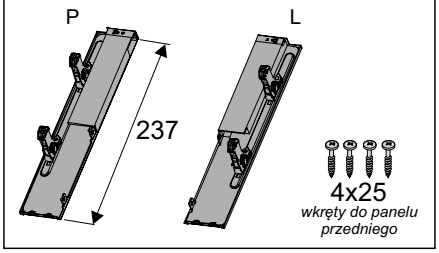

Wymiary cięcia profili

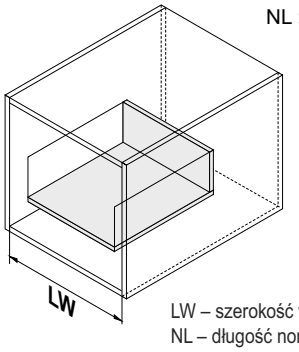

NL : 270 [mm]
300
350
400
450
500
550

LW – szerokość wewnętrzna korpusu
NL – długość nominalna szuflady

Panel przedni szuflady wewnętrznej

L_P = LW - 100 mm

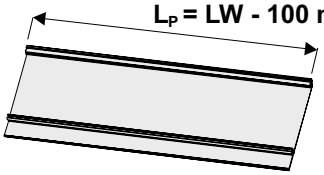

Reling poprzeczny szuflady wewnętrznej

L_R = LW - 87 mm

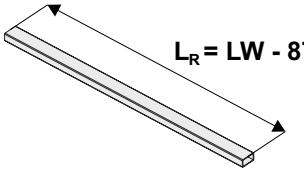

Wyliczenia ścianki tylnej i dna szuflady znajdują się w instrukcjach szuflad SEVROLLBOX SLIM 3D

Wymiary montażowe

SEVROLLBOX SLIM 3D h = 90 mm

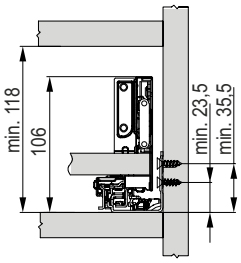

SEVROLLBOX SLIM 3D h = 178 mm

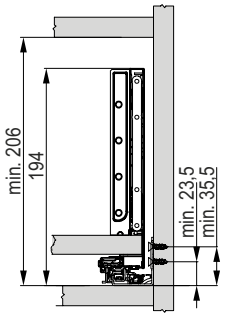

SEVROLLBOX SLIM 3D h = 213 mm

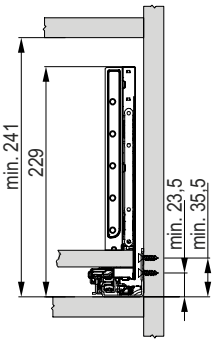

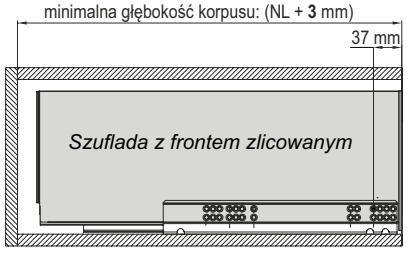

Czoło szuflady wewnętrznej licuje się z bokami korpusu szafki

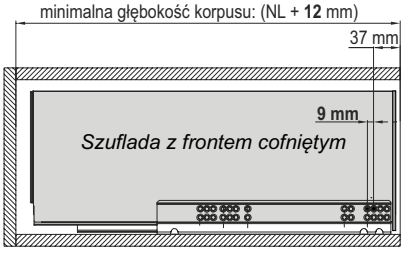

UWAGA! Gdy szuflady wewnętrzne ma zakrywać wysoki front nakładany, prowadnice należy cofnąć o 9 mm (jeden otwór w prowadnicy) w głąb szafki

Mocowanie panelu przedniego szuflady wewnętrznej

Montaż czoła szuflady wewnętrznej SEVROLLBOX SLIM 3D **h = 90 mm**

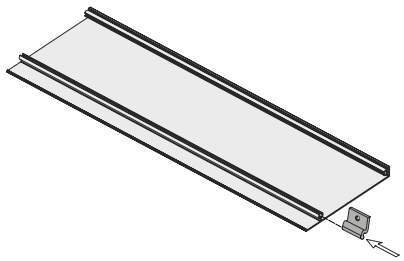
1

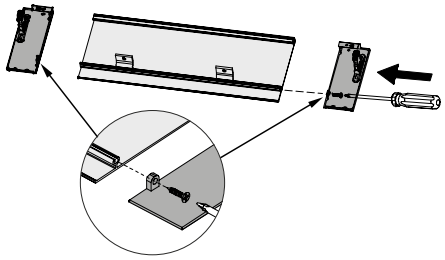
2

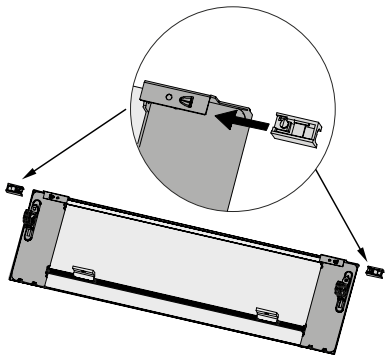
3

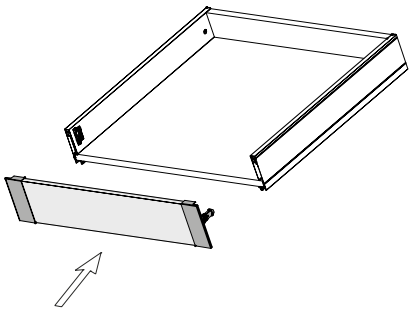
4

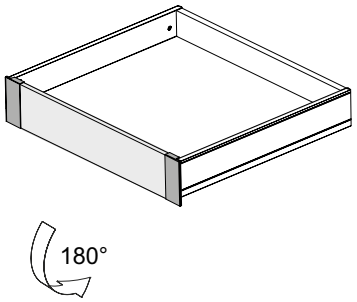

5

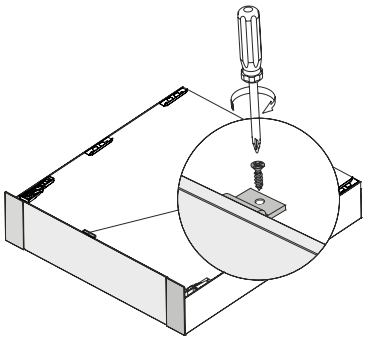
6

Montaż czoła szuflady wewnętrznej SEVROLLBOX SLIM 3D **h = 178 mm i h = 213 mm**

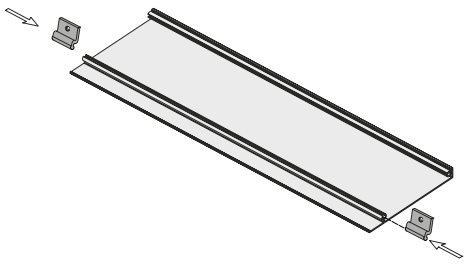
1

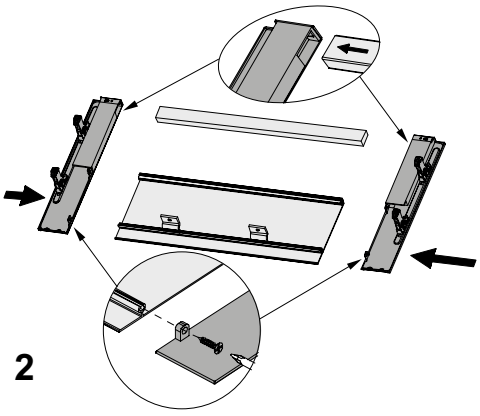
2

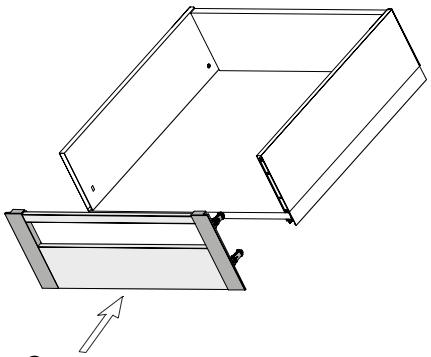
3

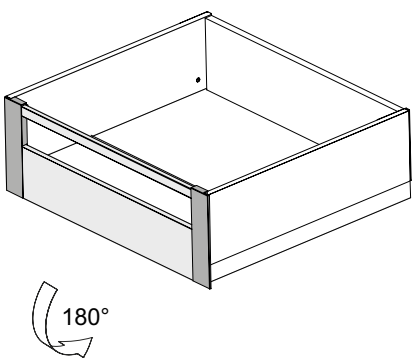

4

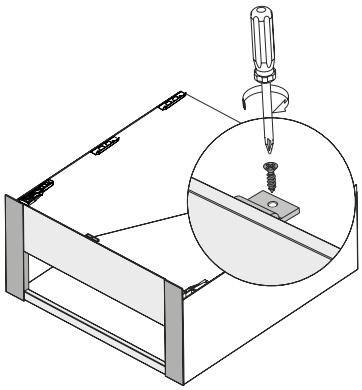
5

SZUFLADY

SEVROLLBOX SLIM 3D

Mocowanie panelu przedniego szuflady wewnętrznej do szkła

Elementy składowe:

Szuflada SEVROLLBOX SLIM 3D
h = 90 mm / h = 178 mm / h = 213 mm

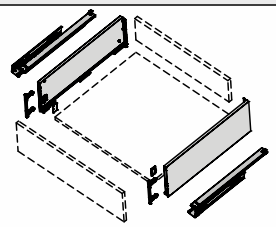

dł. 270 [mm]
300
350
400
450
500
550

Panel przedni szuflady wewnętrznej do szkła SEVROLLBOX SLIM 3D

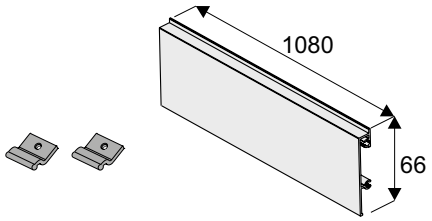

Mocowanie panelu przedniego szuflady wewnętrznej do szkła SEVROLLBOX SLIM 3D h = 90 mm

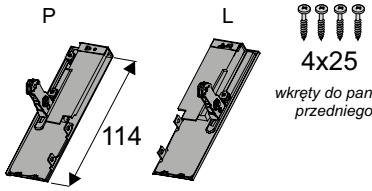

Mocowanie panelu przedniego szuflady wewnętrznej do szkła SEVROLLBOX SLIM 3D h = 178 mm

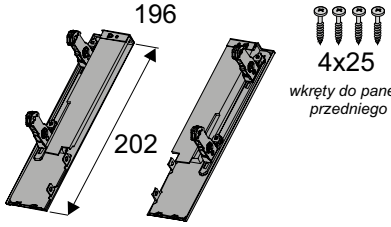

Mocowanie panelu przedniego szuflady wewnętrznej do szkła SEVROLLBOX SLIM 3D h = 213 mm

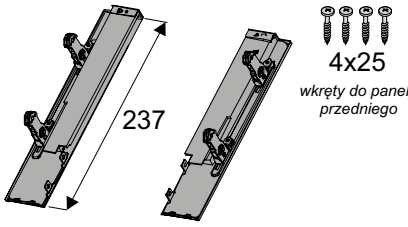

Wymiary cięcia profili

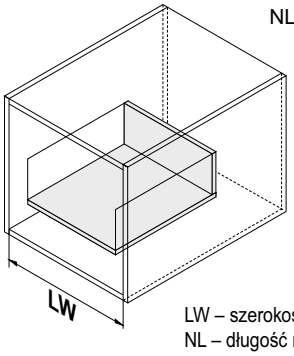

NL : 270 [mm]
300
350
400
450
500
550

LW – szerokość wewnętrzna korpusu
NL – długość nominalna szuflady

Panel przedni szuflady wewnętrznej do szkła

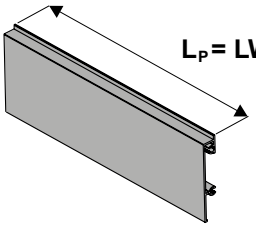

L_P = LW - 100 mm

Szkło # 8 mm

Krawędzie należy szlifować i fazować!

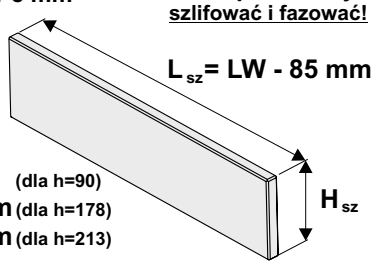

L_{sz} = LW - 85 mm

H_{sz}:
48 mm (dla h=90)
135 mm (dla h=178)
170 mm (dla h=213)

H_{sz}

Wyliczenia ścianki tylnej i dna szuflady znajdują się w instrukcjach szuflad SEVROLLBOX SLIM 3D

Wymiary montażowe

SEVROLLBOX SLIM 3D h = 90 mm

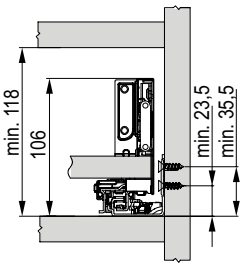

SEVROLLBOX SLIM 3D h = 178 mm

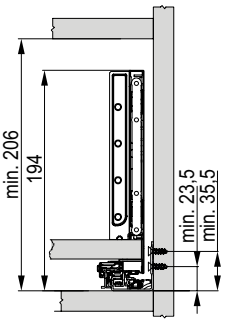

SEVROLLBOX SLIM 3D h = 213 mm

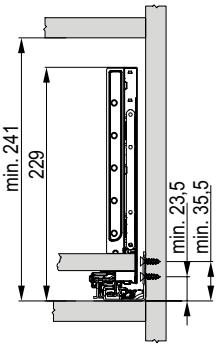

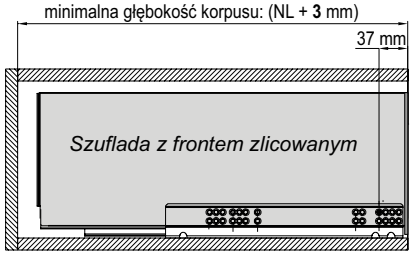

Czoło szuflady wewnętrznej licuje się z bokami korpusu szafki

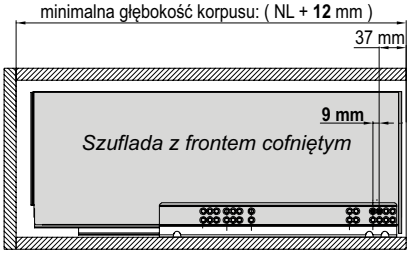

UWAGA! Gdy szuflady wewnętrzne ma zakrywać wysoki front nakładany, prowadnice należy cofnąć o 9 mm (jeden otwór w prowadnicy) w głąb szafki

Mocowanie panelu przedniego szuflady wewnętrznej do szkła

Montaż czoła szuflady wewnętrznej do szkła SEVROLLBOX SLIM 3D **h = 90 mm, h = 178 mm, h = 213 mm**

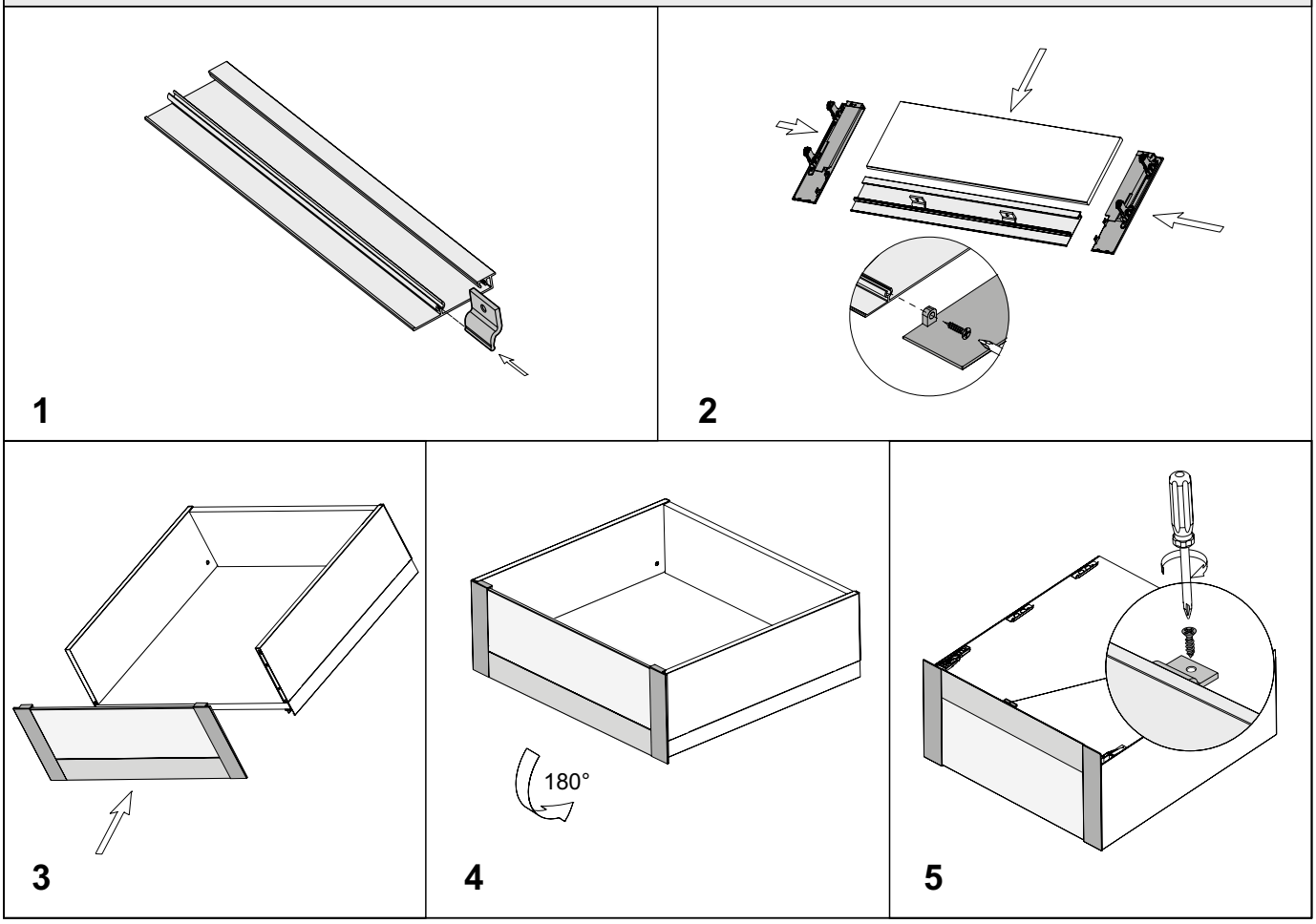

SZUFLADY SEVROLLBOX SLIM

Innowacyjny system szuflad z cienkimi bokami



Szuflady Sevroll to niezawodność i nowoczesność

SEVROLLBOX SLIM to **innowacyjny system szuflad** charakteryzujący się funkcjonalnym designem. **Maksymalnie zwężone boki** szuflady posiadają prostokątny kształt. Dzięki temu nadają szufladzie smukły i elegancki wygląd przy jednoczesnym powiększeniu jej wnętrza. Szuflady SEVROLLBOX SLIM dostępne są w czterech wysokościach tj. 84, 116, 167 i 199 mm oraz w dwóch wariantach kolorystycznych: biel i grafit. Dodatkowo **posiadają regulację w pionie i poziomie**, co pozwala na perfekcyjne ustawienie frontu względem korpusu szuflady. Duża ładowność SEVROLLBOX SLIM umożliwia **przechowywanie produktów do 40 kg**. **Prowadnice z cichym domykiem** nadają komfort użytkowania, a **pełny wysuw** zapewnia nieograniczony dostęp do wnętrza szuflady. **Szeroki zakres długości prowadnic**, pozwala na wykorzystanie ich w każdym wnętrzu.





CHARAKTERYSTYKA	
Przeznaczenie	**Szuflada systemowa**
Wypełnienie (dno/tył)	**Płyta 16 mm**
Dostępne długości	**270, 300, 350, 400, 450, 500, 550 mm**
Max. obciążenie	**40 kg**
Dostępne wys. boku	**84, 116, 167, 199 mm**
Konstrukcja	**Metalowa**
Ilość cykli	**50000**
Kolorystyka	**Biały RAL 9003, grafit RAL 7015**
Program sprzedażowy	**Szuflady sprzedawane są w kompletach**

ZASTOSOWANIE
Meble skrzyniowe, kuchnie, garderoby, szafy

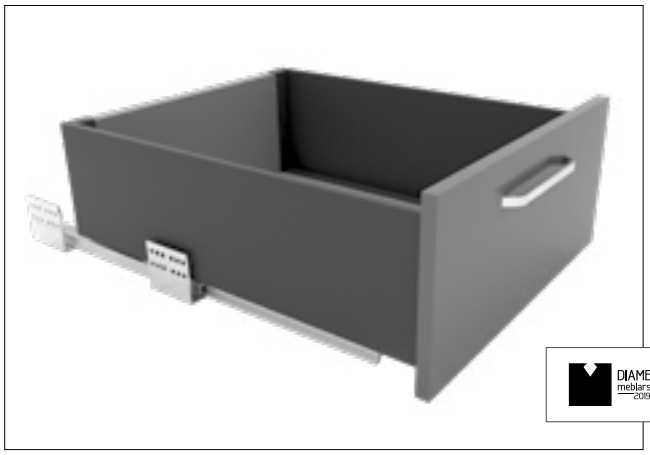

SZUFLADA SEVROLLBOX SLIM H = 84 mm

INDEKS	KOLOR	DŁUGOŚĆ (mm)	OPAK. ZBIORCZE	JEDN. MIARY
222892	BIAŁY	270	6	kpl.
222913	GRAFIT	270	6	kpl.
222893	BIAŁY	300	6	kpl.
222914	GRAFIT	300	6	kpl.
222894	BIAŁY	350	6	kpl.
222915	GRAFIT	350	6	kpl.
222895	BIAŁY	400	6	kpl.
222916	GRAFIT	400	6	kpl.
222896	BIAŁY	450	6	kpl.
222917	GRAFIT	450	6	kpl.
222897	BIAŁY	500	6	kpl.
222918	GRAFIT	500	6	kpl.
222898	BIAŁY	550	6	kpl.
222919	GRAFIT	550	6	kpl.

SZUFLADA SEVROLLBOX SLIM H = 116 mm

INDEKS	KOLOR	DŁUGOŚĆ (mm)	OPAK. ZBIORCZE	JEDN. MIARY
223048	BIAŁY	270	6	kpl.
223055	GRAFIT	270	6	kpl.
223049	BIAŁY	300	6	kpl.
223056	GRAFIT	300	6	kpl.
223050	BIAŁY	350	6	kpl.
223057	GRAFIT	350	6	kpl.
223051	BIAŁY	400	6	kpl.
223058	GRAFIT	400	6	kpl.
223052	BIAŁY	450	6	kpl.
223059	GRAFIT	450	6	kpl.
223053	BIAŁY	500	6	kpl.
223060	GRAFIT	500	6	kpl.
223054	BIAŁY	550	6	kpl.
223061	GRAFIT	550	6	kpl.

SZUFLADA SEVROLLBOX SLIM H = 167 mm

INDEKS	KOLOR	DŁUGOŚĆ (mm)	OPAK. ZBIORCZE	JEDN. MIARY
222899	BIAŁY	270	5	kpl.
222920	GRAFIT	270	5	kpl.
222900	BIAŁY	300	5	kpl.
222921	GRAFIT	300	5	kpl.
222901	BIAŁY	350	5	kpl.
222922	GRAFIT	350	5	kpl.
222902	BIAŁY	400	5	kpl.
222923	GRAFIT	400	5	kpl.
222903	BIAŁY	450	5	kpl.
222924	GRAFIT	450	5	kpl.
222904	BIAŁY	500	5	kpl.
222925	GRAFIT	500	5	kpl.
222905	BIAŁY	550	5	kpl.
222926	GRAFIT	550	5	kpl.

SZUFLADA SEVROLLBOX SLIM H = 199 mm

INDEKS	KOLOR	DŁUGOŚĆ (mm)	OPAK. ZBIORCZE	JEDN. MIARY
222906	BIAŁY	270	4	kpl.
222927	GRAFIT	270	4	kpl.
222907	BIAŁY	300	4	kpl.
222928	GRAFIT	300	4	kpl.
222908	BIAŁY	350	4	kpl.
222929	GRAFIT	350	4	kpl.
222909	BIAŁY	400	4	kpl.
222930	GRAFIT	400	4	kpl.
222910	BIAŁY	450	4	kpl.
222931	GRAFIT	450	4	kpl.
222911	BIAŁY	500	4	kpl.
222932	GRAFIT	500	4	kpl.
222912	BIAŁY	550	4	kpl.
222933	GRAFIT	550	4	kpl.

i Szablony do frontów i prowadnic szuflad dostępne w podrozdziale "Szablony do szuflad".

i **W zestawie:** 2 prowadnice, 2 boki szuflady, 2 mocowania frontu,2 mocowania ścianki tylnej i 2 zaślepki oraz podkładki dystansowe (8 szt.)

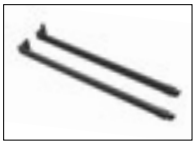

Reling boczny szuflady
SEVROLLBOX SLIM

W skład kompletu wchodzi reling P+L, kątownik montażowy P+L

INDEKS	KOLOR	DŁUGOŚĆ (mm)	OPAK. ZBIORCZE	JEDN. MIARY
05351	BIAŁY	270	20	kpl.
05359	GRAFIT	270	20	kpl.
05353	BIAŁY	300	20	kpl.
05360	GRAFIT	300	20	kpl.
05354	BIAŁY	350	20	kpl.
05361	GRAFIT	350	20	kpl.
05355	BIAŁY	400	20	kpl.
05362	GRAFIT	400	20	kpl.
05356	BIAŁY	450	20	kpl.
05363	GRAFIT	450	20	kpl.
05357	BIAŁY	500	20	kpl.
05364	GRAFIT	500	20	kpl.
05358	BIAŁY	550	20	kpl.
05365	GRAFIT	550	20	kpl.

Wykaz wymiarów formatek dna i pleców dla standardowych korpusów.

DŁUGOŚĆ PROWADNICY (mm)	WYSOKOŚĆ BOKU SZUFLADY (mm)	SZEROKOŚCI SZAFEK (mm)	300 mm		400 mm		500 mm	
			szerokość	wysokość	szerokość	wysokość	szerokość	wysokość
450 mm	84	ŚCIANKA TYLNA SZUFLADY	177	68	277	68	377	68
	116		177	100	277	100	377	100
	167		177	151	277	151	377	151
	199		177	183	277	183	377	183
	-	DNO SZUFLADY	189	443	289	443	389	443
500 mm	84	ŚCIANKA TYLNA SZUFLADY	177	68	277	68	377	68
	116		177	100	277	100	377	100
	167		177	151	277	151	377	151
	199		177	183	277	183	377	183
	-	DNO SZUFLADY	189	493	289	493	389	493

DŁUGOŚĆ PROWADNICY (mm)	WYSOKOŚĆ BOKU SZUFLADY (mm)	SZEROKOŚCI SZAFEK (mm)	600 mm		800 mm		900 mm	
			szerokość	wysokość	szerokość	wysokość	szerokość	wysokość
450 mm	84	ŚCIANKA TYLNA SZUFLADY	477	68	677	68	777	68
	116		477	100	677	100	777	100
	167		477	151	677	151	777	151
	199		477	183	677	183	777	183
	-	DNO SZUFLADY	489	443	689	443	789	443
500 mm	84	ŚCIANKA TYLNA SZUFLADY	477	68	677	68	777	68
	116		477	100	677	100	777	100
	167		477	151	677	151	777	151
	199		477	183	677	183	777	183
	-	DNO SZUFLADY	489	493	689	493	789	493

- wypełnienie szuflady - 16 mm
- płyta korpus - 18 mm
- ścianka tylna LW - 87 mm
- dno szuflady LW - 75 mm
- dno szuflady NL - 7 mm

Panel przedni szuflady wewnętrznej **SEVROLLBOX SLIM**

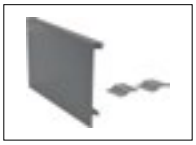

Element do przycięcia stosowany przy budowie szuflady wewnętrznej

INDEKS	KOLOR	DŁUGOŚĆ (mm)	OPAK. ZBIORCZE	JEDN. MIARY
05330	BIAŁY	1080	20	kpl.
05331	GRAFIT	1080	20	kpl.

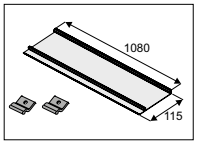

Panel przedni szuflady wewnętrznej do szkła **SEVROLLBOX SLIM**



Element do przycięcia stosowany przy budowie szuflady wewnętrznej

INDEKS	KOLOR	DŁUGOŚĆ (mm)	OPAK. ZBIORCZE	JEDN. MIARY
05343	BIAŁY	1080	20	kpl.
05344	GRAFIT	1080	20	kpl.

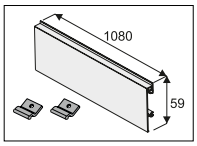

Reling poprzeczny szuflady wewnętrznej **SEVROLLBOX SLIM I SLIM 3D**

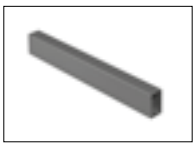

Element do przycięcia stosowany przy budowie szuflady wewnętrznej

INDEKS	KOLOR	DŁUGOŚĆ (mm)	OPAK. ZBIORCZE	JEDN. MIARY
04975	BIAŁY	1200	50	szt.
04974	GRAFIT	1200	50	szt.

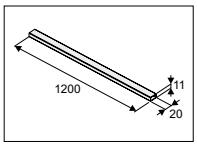

Mocowanie panelu przedniego szuflady wewnętrznej **SEVROLLBOX SLIM**



Elementy stosowane przy budowie szuflady wewnętrznej

INDEKS	KOLOR	WYSOKOŚĆ (mm)	OPAK. ZBIORCZE	JEDN. MIARY
04971	BIAŁY	84	50	kpl.
04976	GRAFIT	84	50	kpl.
04977	BIAŁY	167	20	kpl.
04972	GRAFIT	167	20	kpl.
04978	BIAŁY	199	20	kpl.
04973	GRAFIT	199	20	kpl.

Mocowanie panelu przedniego szuflady wewnętrznej do szkła **SEVROLLBOX SLIM**



Elementy stosowane przy budowie szuflady wewnętrznej

INDEKS	KOLOR	WYSOKOŚĆ (mm)	OPAK. ZBIORCZE	JEDN. MIARY
05346	BIAŁY	84	50	kpl.
05345	GRAFIT	84	50	kpl.
05348	BIAŁY	167	20	kpl.
05347	GRAFIT	167	20	kpl.
05350	BIAŁY	199	20	kpl.
05349	GRAFIT	199	20	kpl.

SZUFLADY

SEVROLLBOX SLIM – Wys. 84* / 116** / 167*** / 199****mm

UWAGA: * wymiary dla szuflady 84 mm / ** wymiary dla szuflady 116 mm / *** wymiary dla szuflady 167 mm / **** wymiary dla szuflady 199 mm

Elementy zestawu

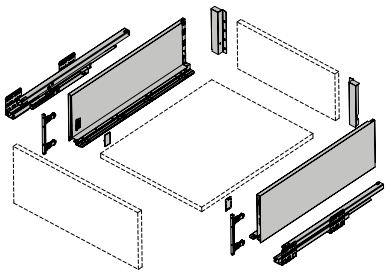

UWAGA!
Zestaw **nie** zawiera wkrętów

Wymiary elementów dla płyty16 mm

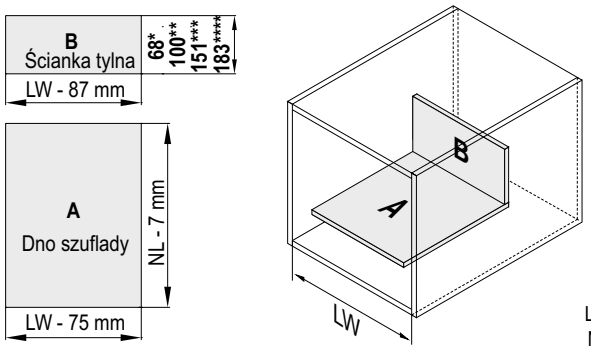

NL : 270 [mm]
300
350
400
450
500
550

A - dno szuflady
B - ścianka tylna
LW – szerokość wewnętrzna korpusu
NL – długość nominalna szuflady

Mocowanie prowadnicy i wymagana przestrzeń szuflady

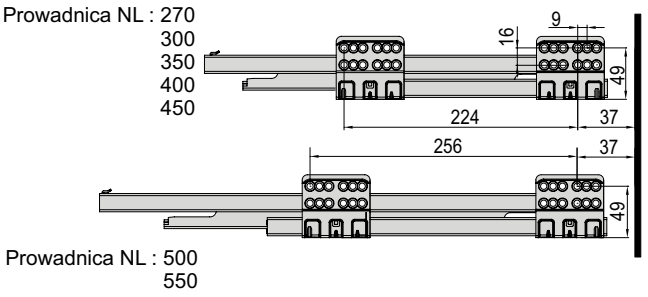

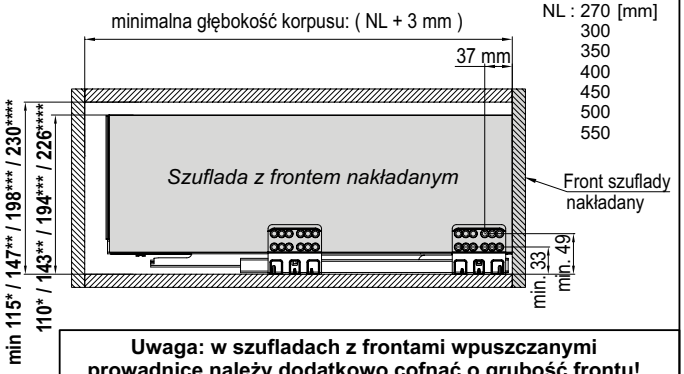

NL : 270 [mm]
300
350
400
450
500
550

Uwaga: w szufladach z frontami wpuszczanymi prowadnicę należy dodatkowo cofnąć o grubość frontu!

Wymiary montażowe frontu szuflady

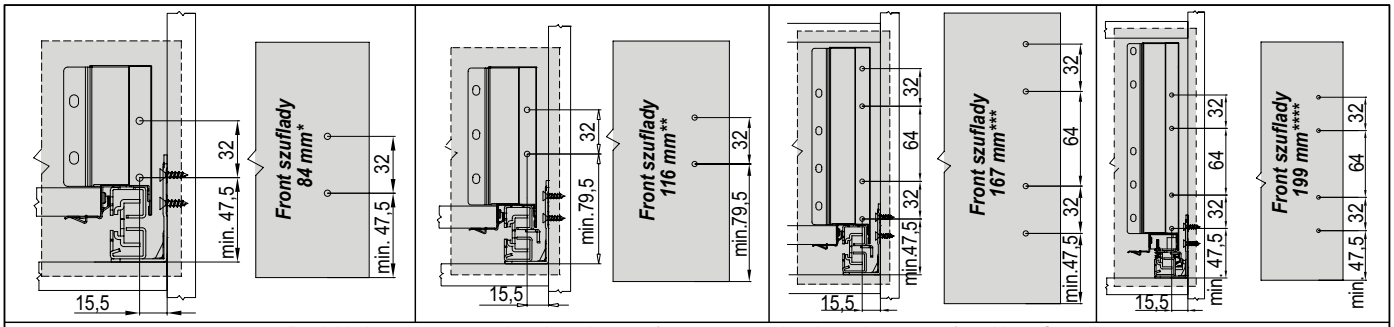

Do dokładnego wyznaczenia położenia otworów montażowych zaleca się stosować szablony Sevroll:
do montażu zaczepów frontów (05338) / do montażu prowadnic Sevrollbox (05337)

Wymiary montażowe ścianki tylnej

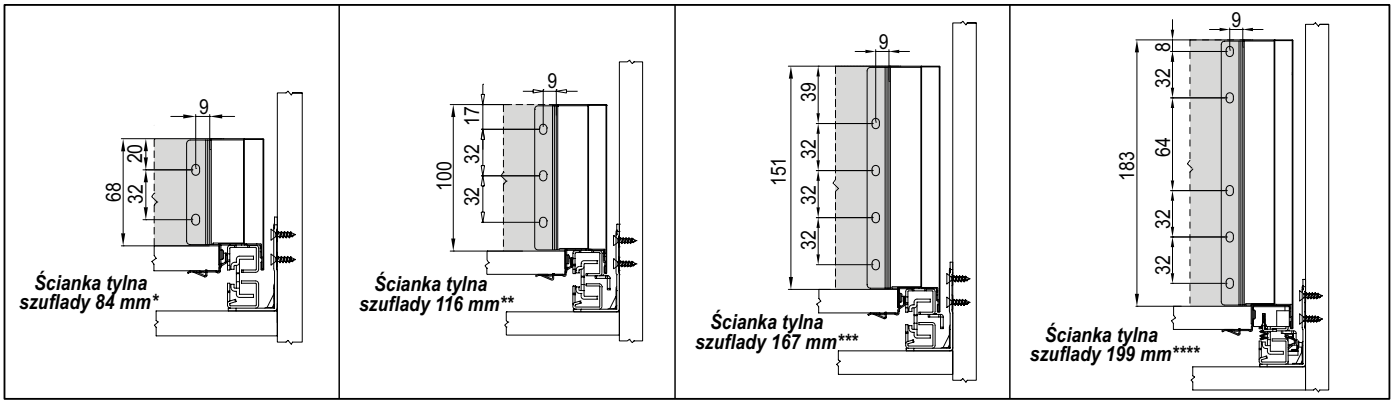

Montaż szuflady

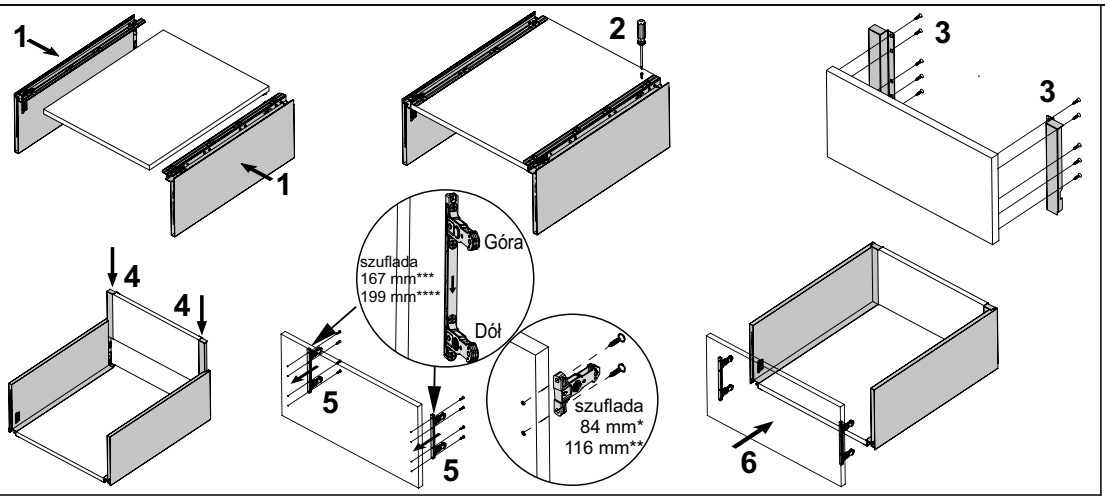

Do dokładnego wyznaczenia położenia otworów montażowych we frontach zaleca się stosować szablon Sevroll do montażu zaczepów frontów (05338)

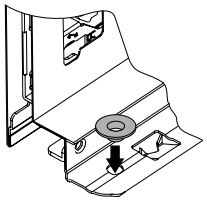

Gdy dno szuflady po włożeniu w gniazdo ma zbyt duży luz można użyć dodatkowych podkładek dystansowych dołączonych do opakowania

Regulacja frontu szuflady

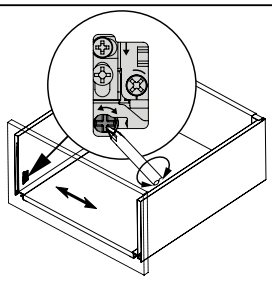

Regulacja boczna w zakresie ±1,5 mm

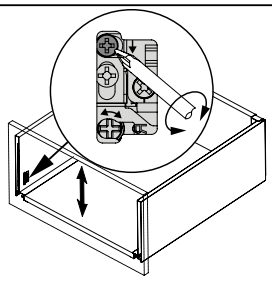

Regulacja w pionie w zakresie ±2 mm

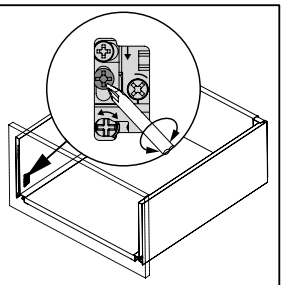

Blokowanie

Wsunięcie szuflady

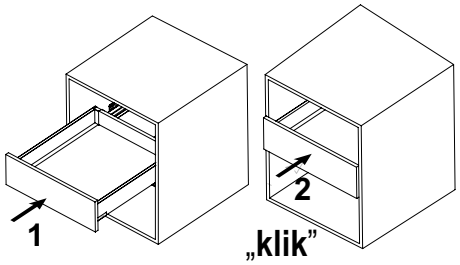

Dla ułatwienia montażu (zwłaszcza przy frontach nakładanych) prowadnice można wysunąć i trzymając za dolny wypust, ręcznie zatrzasnąć korpus szuflady

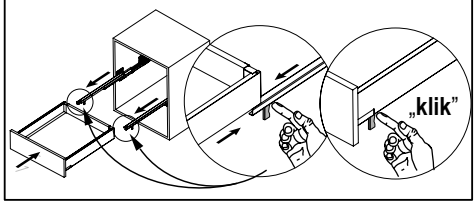

Bezpieczny demontaż frontu szuflady

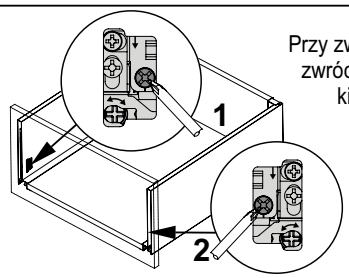

Przy zwalnianiu zaczepów frontu zwrócić uwagę na prawidłowy kierunek obrotu śruby

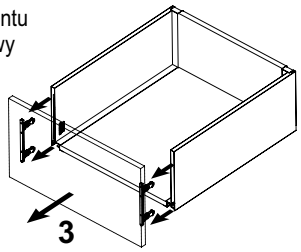

Wysunięcie szuflady

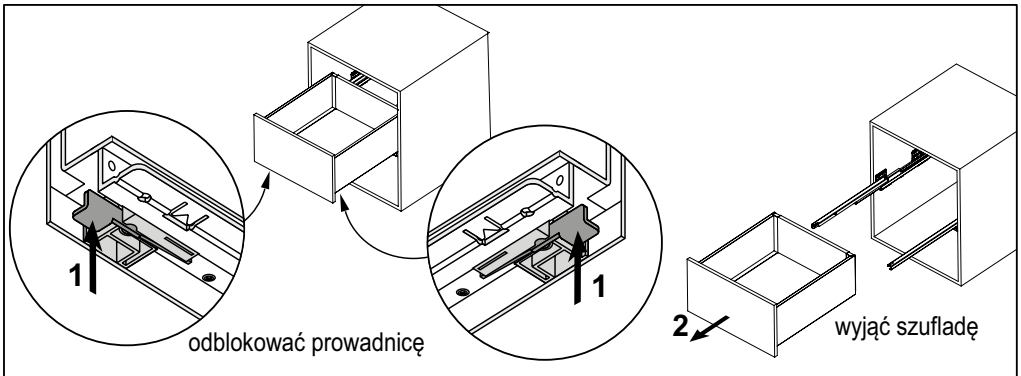

Wzmocnienie szuflady

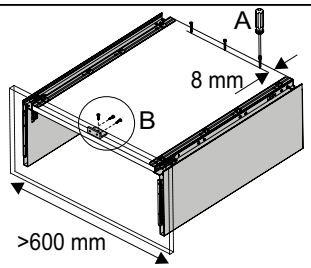

Szufladę o szerokości > 600 mm zaleca się dodatkowo wzmocnić:
A - przykręcając dno szuflady do tylnej ściany trzema wkrętami 3,5x30
B - przykręcając dno szuflady do frontu kątownikiem mocującym stalowym (40343) i wkrętami 3,5x13

Mocowanie panelu przedniego szuflady wewnętrznej

Szuflada SEVROLLBOX SLIM
h = 84 mm / h = 167 mm / h = 199 mm

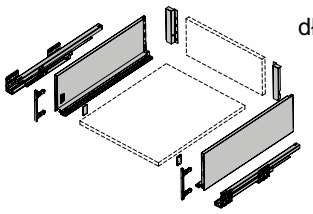

dł. 270 [mm]
300
350
400
450
500
550

Panel przedni szuflady wewnętrznej SEVROLLBOX SLIM

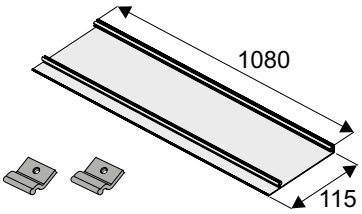

Reling poprzeczny szuflady wewnętrznej SEVROLLBOX SLIM

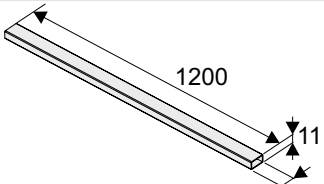

do mocowania w panelu szuflady wewnętrznej SEVROLLBOX SLIM **h = 167 mm i h = 199 mm**

Mocowanie panelu przedniego szuflady wewnętrznej SEVROLLBOX SLIM **h = 84 mm**

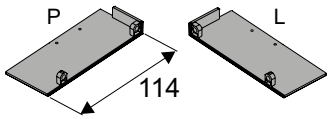

4x20 *wkręty do panelu przedniego*

M3x7 *wkręty do zaczepów frontu*

Mocowanie panelu przedniego szuflady wewnętrznej SEVROLLBOX SLIM h **= 167 mm**

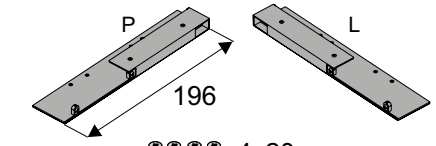

4x20 *wkręty do panelu przedniego*

M3x7 *wkręty do zaczepów frontu*

Mocowanie panelu przedniego szuflady wewnętrznej SEVROLLBOX SLIM **h = 199 mm**

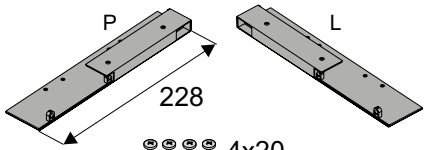

4x20 *wkręty do panelu przedniego*

M3x7 *wkręty do zaczepów frontu*

Wymiary cięcia profili

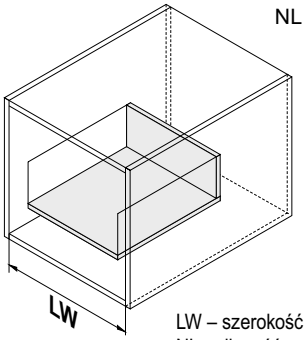

NL : 270 [mm]
300
350
400
450
500
550

Panel przedni szuflady wewnętrznej

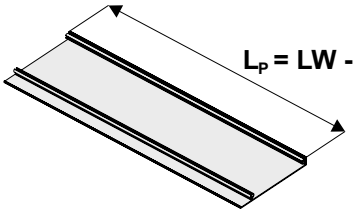

L_P = LW - 100 mm

Reling poprzeczny szuflady wewnętrznej

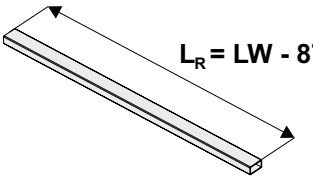

L_R = LW - 87 mm

LW – szerokość wewnętrzna korpusu
NL – długość nominalna szuflady

Wyliczenia ścianki tylnej i dna szuflady znajdują się w instrukcjach szuflad SEVROLLBOX SLIM

Wymiary montażowe

SEVROLLBOX SLIM h = 84 mm

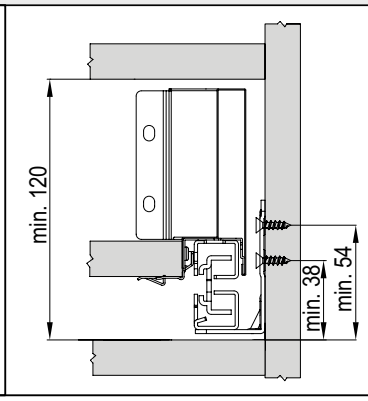

SEVROLLBOX SLIM h = 167 mm

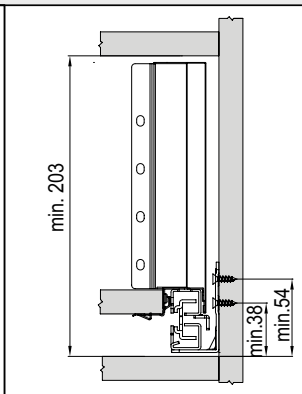

SEVROLLBOX SLIM h = 199 mm

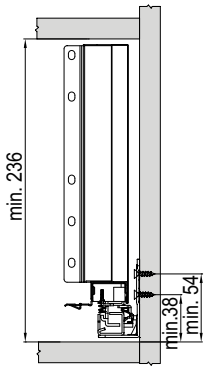

minimalna głębokość korpusu: (NL + **3** mm)

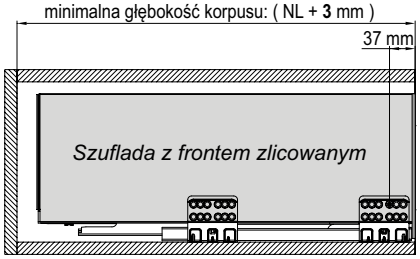

Czoło szuflady wewnętrznej licuje się z bokami korpusu szafki

minimalna głębokość korpusu: (NL + **12** mm)

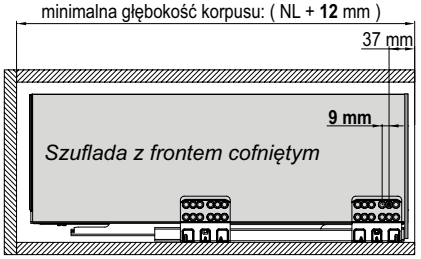

UWAGA! Gdy szuflady wewnętrzne ma zakrywać wysoki front nakładany, prowadnice należy cofnąć o 9 mm (jeden otwór w prowadnicy) w głąb szafki

Mocowanie panelu przedniego szuflady wewnętrznej

Montaż czoła szuflady wewnętrznej SEVROLLBOX SLIM **h = 84 mm**

UWAGA! Należy użyć zaczepów dołączonych do zestawu **szuflady Sevrollbox Slim h = 84 mm**

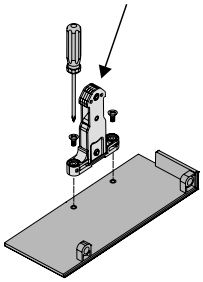

1

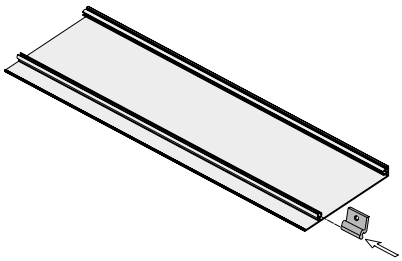

2

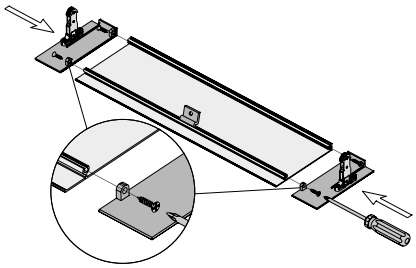

3

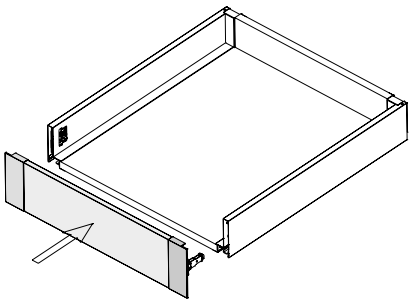

4

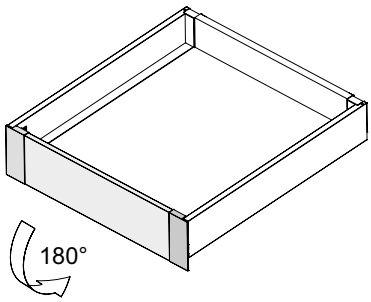

5

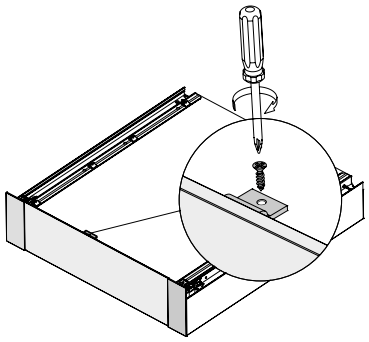

6

Montaż czoła szuflady wewnętrznej SEVROLLBOX SLIM **h = 167 mm i h = 199 mm**

UWAGA! Należy użyć zaczepów dołączonych do opakowania **mocowania panelu przedniego h = 167 mm i 199 mm**

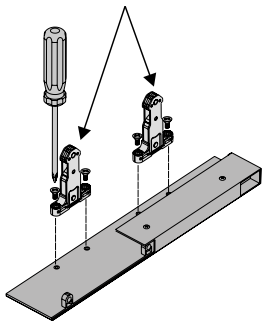

1

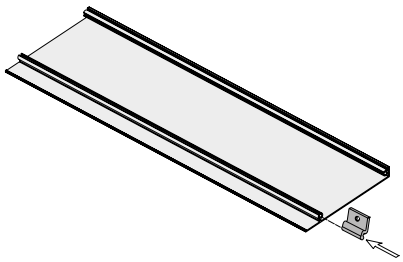

2

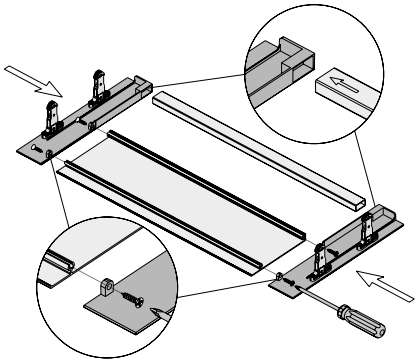

3

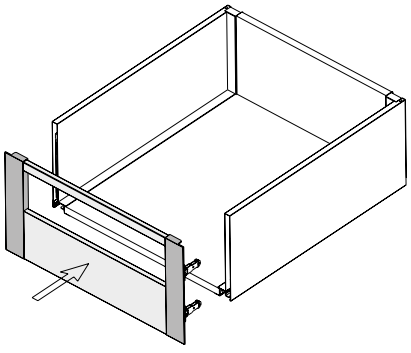

4

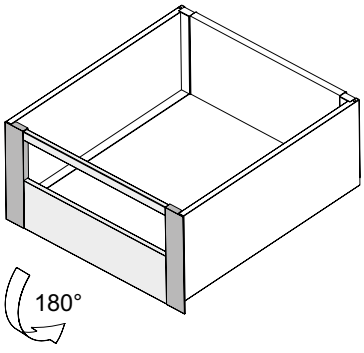

5

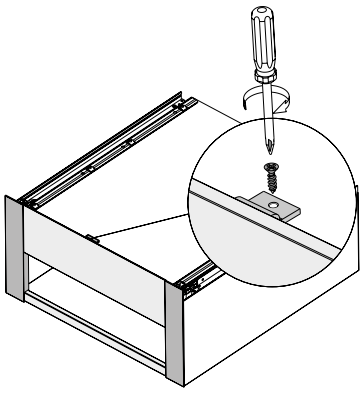

6

Mocowanie panelu przedniego szuflady wewnętrznej do szkła

Szuflada SEVROLLBOX SLIM
h = 84 mm / h = 167 mm / h = 199 mm

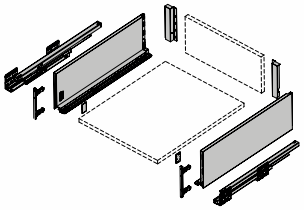

dł. 270 [mm]
300
350
400
450
500
550

Panel przedni szuflady wewnętrznej do szkła SEVROLLBOX SLIM

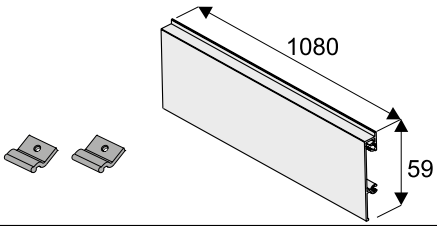

Mocowanie panelu przedniego szuflady wewnętrznej do szkła SEVROLLBOX SLIM h = 84 mm

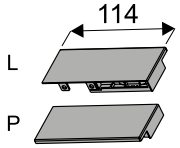

4x20 *wkręty do panelu przedniego*

M3x7 *wkręty do zaczepów frontu*

Mocowanie panelu przedniego szuflady wewnętrznej do szkła SEVROLLBOX SLIM h = 167 mm

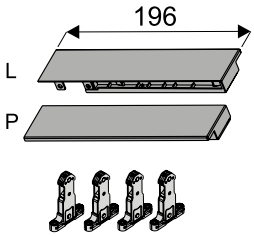

4x20 *wkręty do panelu przedniego*

M3x7 *wkręty do zaczepów frontu*

Mocowanie panelu przedniego szuflady wewnętrznej do szkła SEVROLLBOX SLIM h = 199 mm

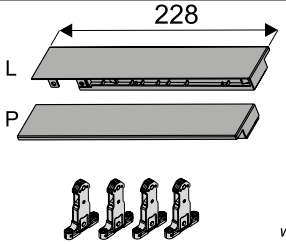

4x20 *wkręty do panelu przedniego*

M3x7 *wkręty do zaczepów frontu*

Wymiary cięcia profili

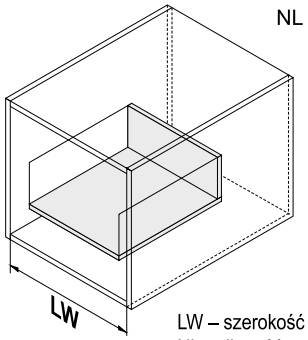

NL : 270 [mm]
300
350
400
450
500
550

LW – szerokość wewnętrzna korpusu
NL – długość nominalna szuflady

Panel przedni szuflady wewnętrznej do szkła

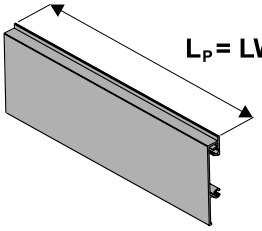

L_P = LW - 100 mm

Szkło # 8 mm

Krawędzie należy szlifować i fazować!

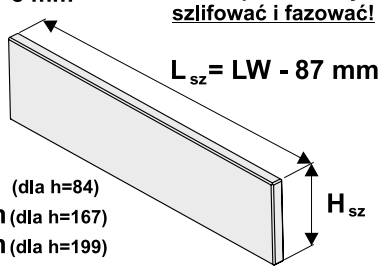

L_{sz} = LW - 87 mm

H_{sz}:
54 mm (dla h=84)
138 mm (dla h=167)
170 mm (dla h=199)

Wyliczenia ścianki tylnej i dna szuflady, znajdują się w instrukcjach szuflad SEVROLLBOX SLIM

Wymiary montażowe

SEVROLLBOX SLIM h = 84 mm

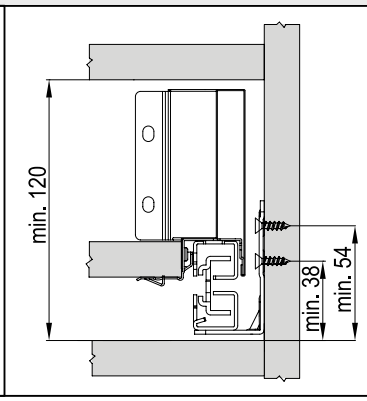

SEVROLLBOX SLIM h = 167 mm

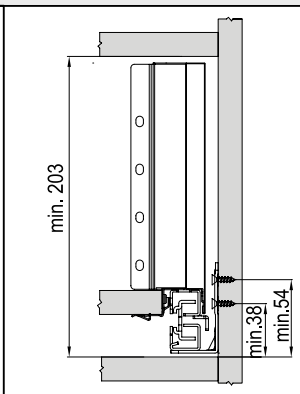

SEVROLLBOX SLIM h = 199 mm

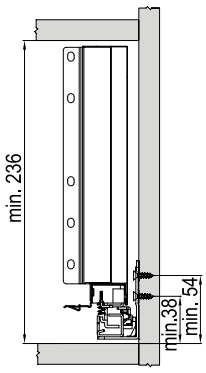

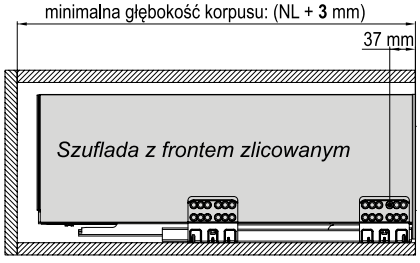

Czoło szuflady wewnętrznej licuje się z bokami korpusu szafki

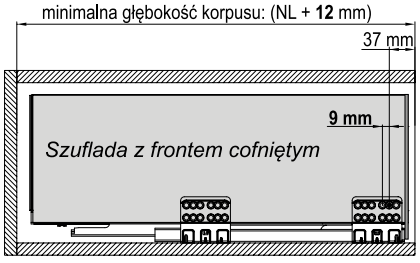

UWAGA! Gdy szuflady wewnętrzne ma zakrywać wysoki front nakładany, prowadnice należy cofnąć o 9 mm (jeden otwór w prowadnicy) w głąb szafki

Mocowanie panelu przedniego szuflady wewnętrznej do szkła

Montaż czoła szuflady wewnętrznej do szkła SEVROLLBOX SLIM **h = 84 mm**

UWAGA! Należy użyć zaczepów dołączonych do zestawu **szuflady Sevrollbox Slim h = 84 mm**

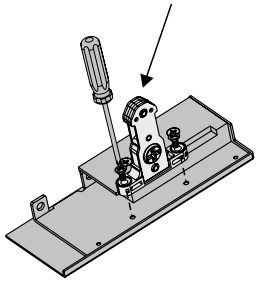

1

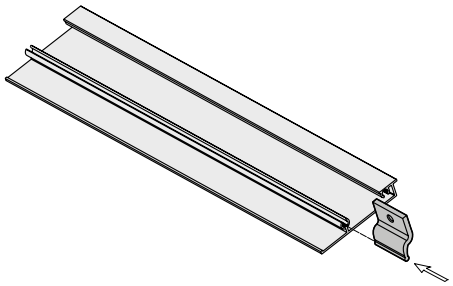

2

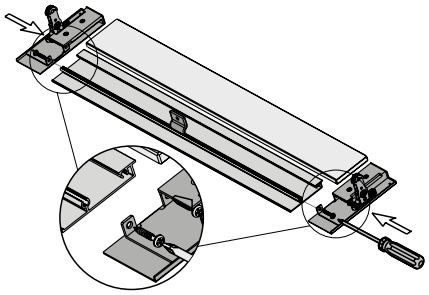

3

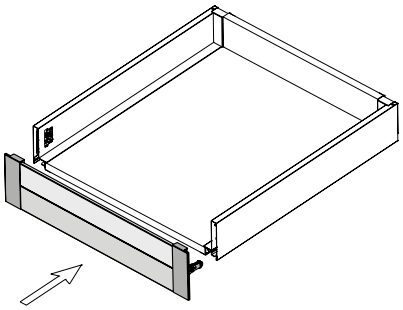

4

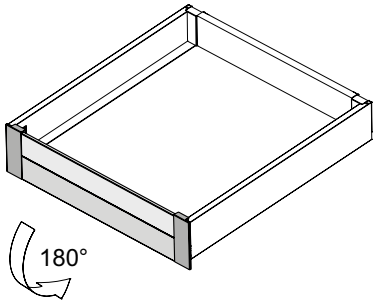

5

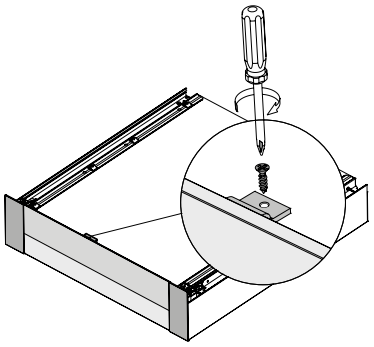

6

Montaż czoła szuflady wewnętrznej do szkła SEVROLLBOX SLIM **h = 167 mm i h = 199 mm**

UWAGA! Należy użyć zaczepów dołączonych do opakowania **mocowania panelu przedniego h = 167 mm i 199 mm**

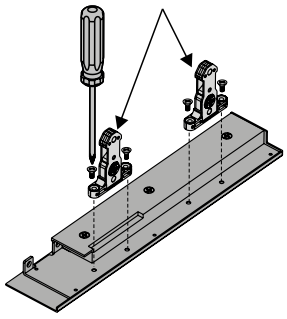

1

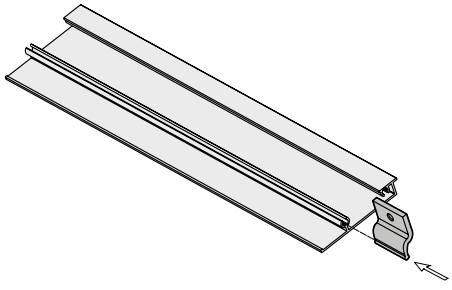

2

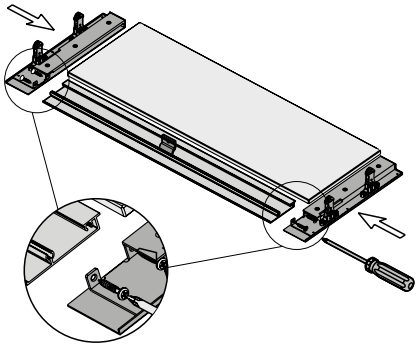

3

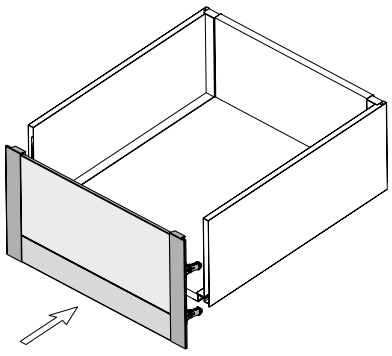

4

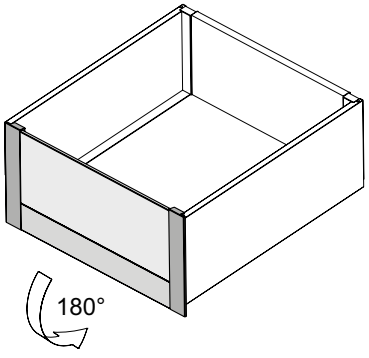

5

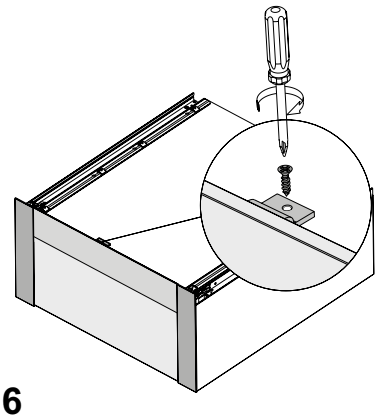

6

SYSTEM SZUFLAD DXR

Innowacyjny system szuflad z cienkimi bokami



System szuflad DXR to nowość w ofercie Sevroll-System. Wyróżnia się ultracienkimi bokami, które pozwalają na pełne wykorzystanie przestrzeni wewnętrznej, a skuteczny mechanizm miękkiego domyku zapewnia komfortowe użytkowanie szuflady nawet przy obciążeniu do 25 kg. Prowadnice w systemie szuflad DXR dostępne są w długościach od 300 do 550 mm. Warto docenić także zróżnicowaną wysokość boków: 78, 118 oraz 150 mm oraz możliwość wyboru kolorystyki (biały lub grafit). Z funkcjonalnym systemem szuflad DXR wykreujesz nowoczesny projekt mebli do salonu, sypialni, garderoby, przedpokoju, a także do archiwów i przestrzeni biurowych.



CHARAKTERYSTYKA	
Przeznaczenie	**Szuflada systemowa**
Wypełnienie (dno/tył)	**Płyta 16 mm**
Dostępne długości	**300, 350, 400, 450, 500, 550 mm**
Max. obciążenie	**25 kg**
Dostępne wys. boku	**78, 118, 150 mm**
Konstrukcja	**Metalowa**
Ilość cykli	**50 000**
Kolorystyka	**Biały RAL 9003, grafit RAL 7015**
Program sprzedażowy	**Zestaw prowadnic i zestaw boków sprzedawane są oddzielnie**

ZASTOSOWANIE
Meble skrzyniowe, kuchnie, garderoby, szafy, archiwa



BOK SZUFLADY DO PROWADNICY DXR H = 78 mm

INDEKS	KOLOR	DŁUGOŚĆ (mm)	OPAK. ZBIORCZE	JEDN. MIARY
223230	BIAŁY	300	10	kpl.
223248	GRAFIT	300	10	kpl.
223231	BIAŁY	350	10	kpl.
223249	GRAFIT	350	10	kpl.
223232	BIAŁY	400	10	kpl.
223250	GRAFIT	400	10	kpl.
223233	BIAŁY	450	10	kpl.
223251	GRAFIT	450	10	kpl.
223234	BIAŁY	500	10	kpl.
223252	GRAFIT	500	10	kpl.
223235	BIAŁY	550	10	kpl.
223253	GRAFIT	550	10	kpl.

BOK SZUFLADY DO PROWADNICY DXR H = 118 mm

INDEKS	KOLOR	DŁUGOŚĆ (mm)	OPAK. ZBIORCZE	JEDN. MIARY
223236	BIAŁY	300	10	kpl.
223254	GRAFIT	300	10	kpl.
223237	BIAŁY	350	10	kpl.
223255	GRAFIT	350	10	kpl.
223238	BIAŁY	400	10	kpl.
223256	GRAFIT	400	10	kpl.
223239	BIAŁY	450	10	kpl.
223257	GRAFIT	450	10	kpl.
223240	BIAŁY	500	10	kpl.
223258	GRAFIT	500	10	kpl.
223241	BIAŁY	550	10	kpl.
223259	GRAFIT	550	10	kpl.

BOK SZUFLADY DO PROWADNICY DXR H = 150 mm

INDEKS	KOLOR	DŁUGOŚĆ (mm)	OPAK. ZBIORCZE	JEDN. MIARY
223242	BIAŁY	300	10	kpl.
223260	GRAFIT	300	10	kpl.
223243	BIAŁY	350	10	kpl.
223261	GRAFIT	350	10	kpl.
223244	BIAŁY	400	10	kpl.
223262	GRAFIT	400	10	kpl.
223245	BIAŁY	450	10	kpl.
223263	GRAFIT	450	10	kpl.
223246	BIAŁY	500	10	kpl.
223264	GRAFIT	500	10	kpl.
223247	BIAŁY	550	10	kpl.
223265	GRAFIT	550	10	kpl.



PROWADNICE DOLNEGO MONTAŻU DXR NIEPEŁNY WYSUW Z MIĘKKIM DOMYKIEM

INDEKS	DŁUGOŚĆ (mm)	OPAK. ZBIORCZE	JEDN. MIARY
06324	300	15	kpl.
06325	350	15	kpl.
06326	400	15	kpl.
06327	450	15	kpl.
06328	500	15	kpl.
06329	550	15	kpl.

i W zestawie: 2 boki szuflady, 2 adaptery do prowadnic, 2 zaślepki (6 szt.). Prowadnice sprzedawane są oddzielnie.

SYSTEM
SZUFLAD DXR

Bok szuflady do prowadniy DXR

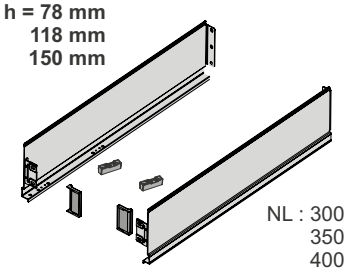

UWAGA!
Zestaw **nie** zawiera wkrętów

Prowadnica DXR

NL : 300 [mm]
350
400
450
500
550

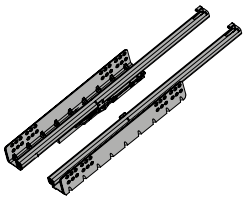

Wymiary elementów dla płyty16 mm

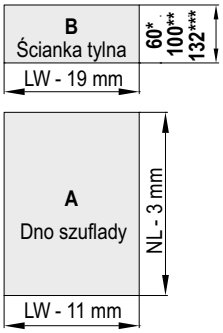

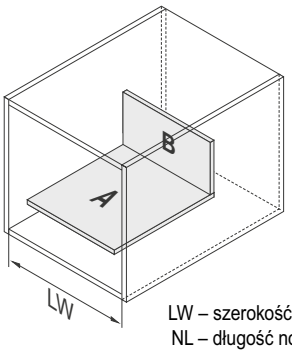

NL : 300 [mm]
350
400
450
500
550

A - dno szuflady
B - ścianka tylna
LW – szerokość wewnętrzna korpusu
NL – długość nominalna szuflady

Mocowanie prowadnicy i wymagana przestrzeń szuflady

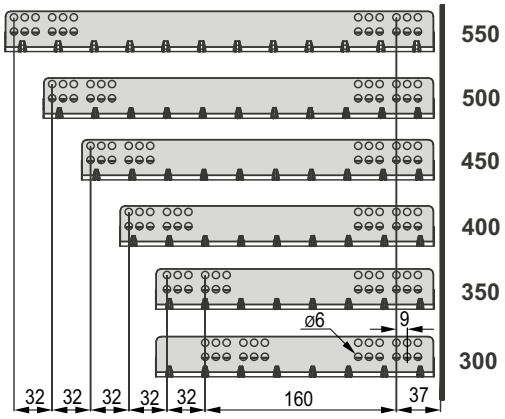

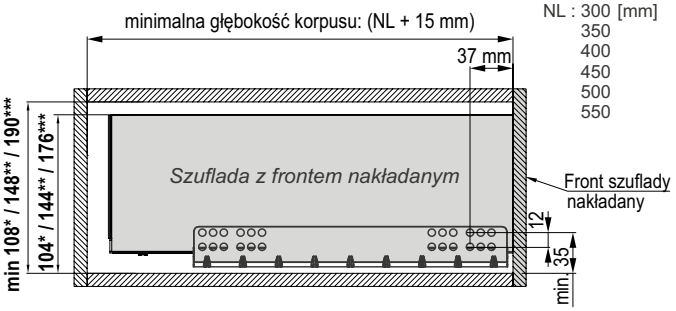

NL : 300 [mm]
350
400
450
500
550

Uwaga: w szufladach z frontami wpuszczanymi prowadnicę należy dodatkowo cofnąć o grubość frontu!

Wymiary montażowe frontu szuflady

D - nałożenie frontu na korpus

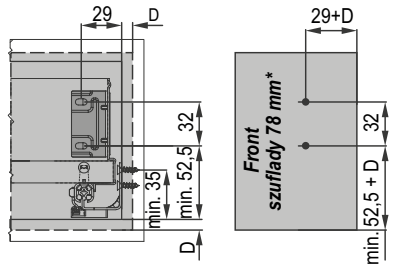

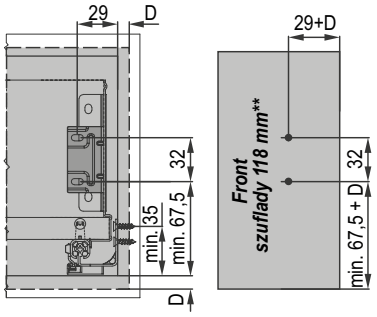

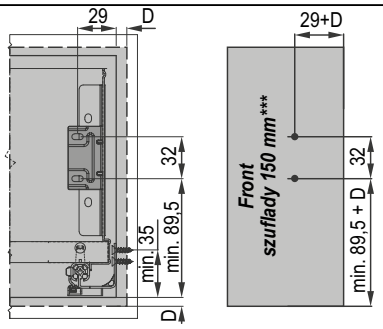

Wymiary montażowe ścianki tylnej

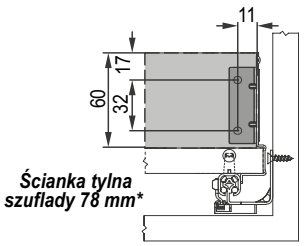

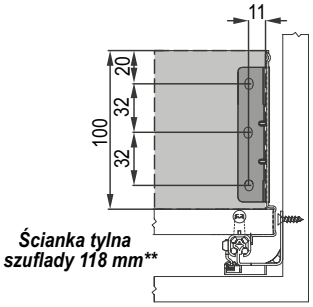

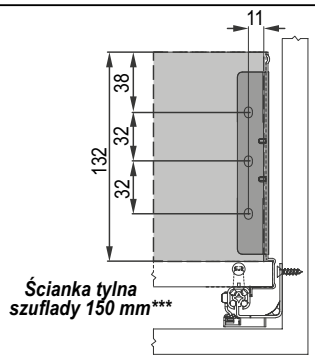

Montaż szuflady

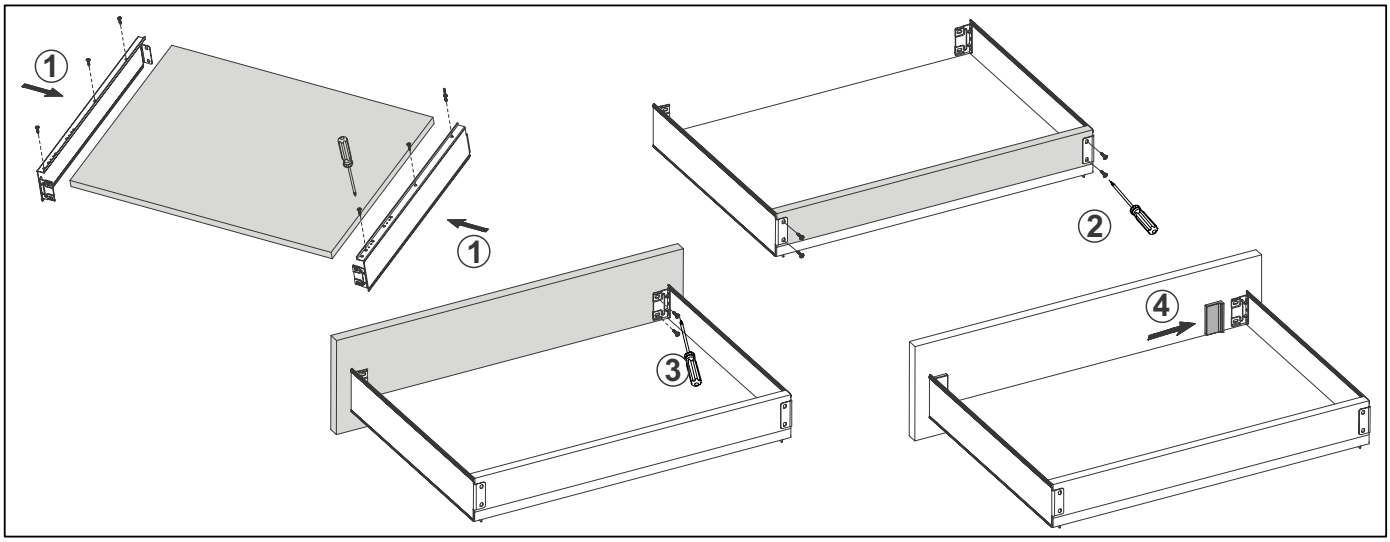

Mocowanie szuflady w korpusie

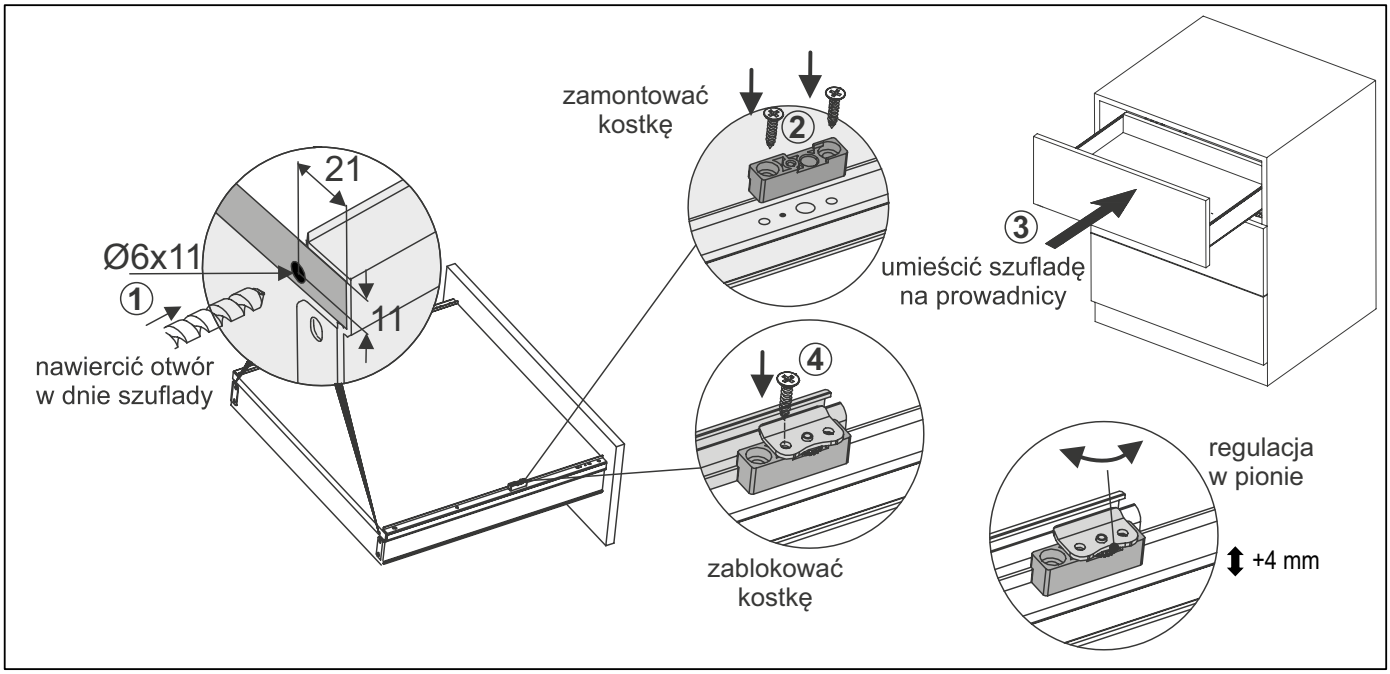

Wysunięcie szuflady

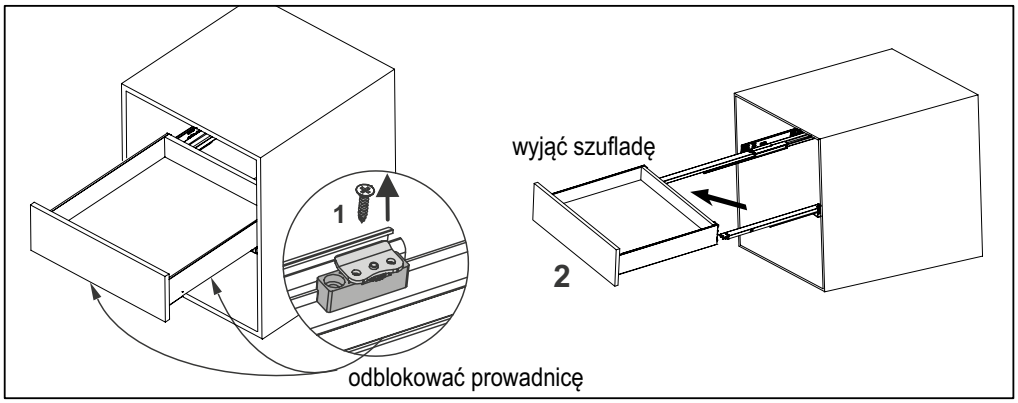

Wzmocnienie szuflady

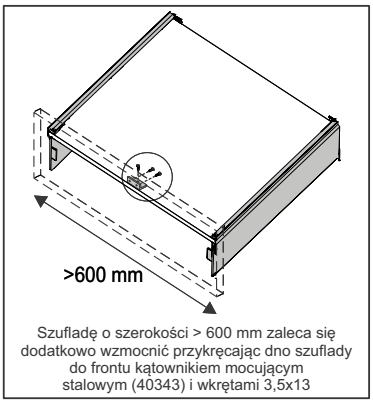

Szufladę o szerokości > 600 mm zaleca się dodatkowo wzmocnić przykręcając dno szuflady do frontu kątownikiem mocującym stalowym (40343) i wkrętami 3,5x13

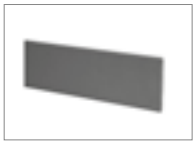

Listwa poprzeczna MIX
do podziału szuflad SLIM

INDEKS	KOLOR	DŁUGOŚĆ (MM)	OPAK. ZBIORCZE	JEDN. MIARY
06756	BIAŁY	1200	20	szt.
06753	GRAFIT	1200	20	szt.

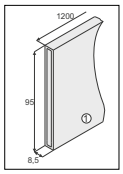



Adapter montażowy MIX
do listwy poprzecznej dla szuflad SLIM

INDEKS	KOLOR	OPAK. ZBIORCZE	JEDN. MIARY
06757	BIAŁY	50	szt.
06754	GRAFIT	50	szt.

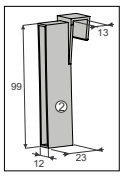



Przegródka MIX
do listwy poprzecznej dla szuflad SLIM

INDEKS	KOLOR	OPAK. ZBIORCZE	JEDN. MIARY
06758	BIAŁY	100	szt.
06755	GRAFIT	100	szt.

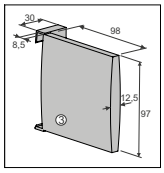

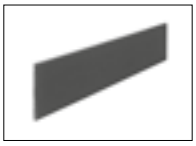

Akcesoria do szuflad-
Przegroda 60 x 2000 mm

Stosować z łącznikami dwu- trój- i czterostronnymi

INDEKS	KOLOR	OPAK. ZBIORCZE	JEDN. MIARY
222965	BIAŁY	20	szt.
222955	GRAFIT	20	szt.
222959	WELWET-SZARY	20	szt.

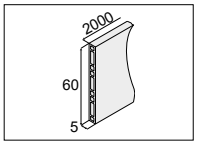

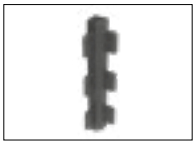

Akcesoria do szuflad-
Łącznik dwustronny

INDEKS	KOLOR	ILOŚĆ W OPAK.	OPAK. ZBIORCZE	JEDN. MIARY
222966	BIAŁY	10 szt.	100	opak.
222956	GRAFIT	10 szt.	100	opak.
222960	WELWET-SZARY	10 szt.	100	opak.

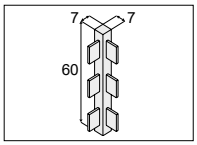

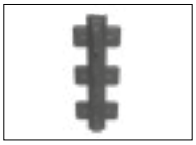

Akcesoria do szuflad-
Łącznik trójstronny

INDEKS	KOLOR	ILOŚĆ W OPAK.	OPAK. ZBIORCZE	JEDN. MIARY
222967	BIAŁY	10 szt.	100	opak.
222957	GRAFIT	10 szt.	100	opak.
222961	WELWET-SZARY	10 szt.	100	opak.

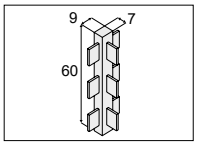

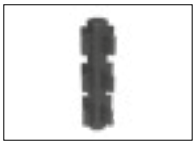

Akcesoria do szuflad-
Łącznik czterostronny

INDEKS	KOLOR	ILOŚĆ W OPAK.	OPAK. ZBIORCZE	JEDN. MIARY
222968	BIAŁY	10 szt.	100	opak.
222958	GRAFIT	10 szt.	100	opak.
222962	WELWET-SZARY	10 szt.	100	opak.

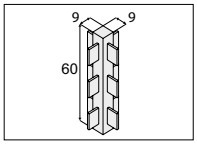



Akcesoria do szuflad-
Wkład na kolczyki 120 x 150 x 50 mm

INDEKS	KOLOR	OPAK. ZBIORCZE	JEDN. MIARY
222963	WELWET-SZARY	100	szt.

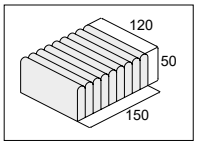



Akcesoria do szuflad-
Wkład samoprzylepny 1000 x 1500 mm

Mata samoprzylepna do wnętrza szuflady

INDEKS	KOLOR	OPAK. ZBIORCZE	JEDN. MIARY
222964	WELWET-SZARY	1	rolka

ORGANIZACJA SZUFLADY

AKCESORIA MIX DO SZUFLAD SLIM

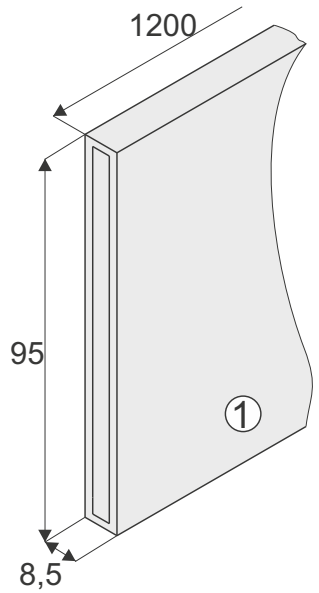

Listwa poprzeczna MIX
do podziału szuflad SLIM

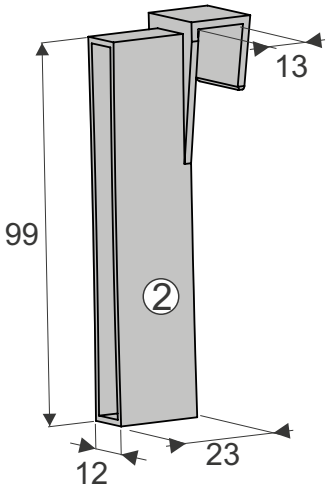

Adapter montażowy MIX
do listwy poprzecznej
dla szuflad SLIM

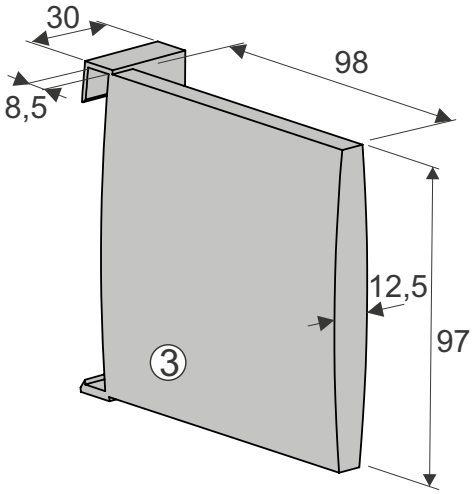

Przegródka MIX
do listwy poprzecznej
dla szuflad SLIM

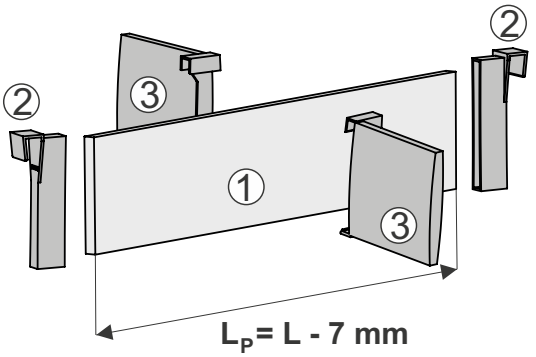

L_P - długość listwy poprzecznej MIX

L - szerokość wnętrza szuflady

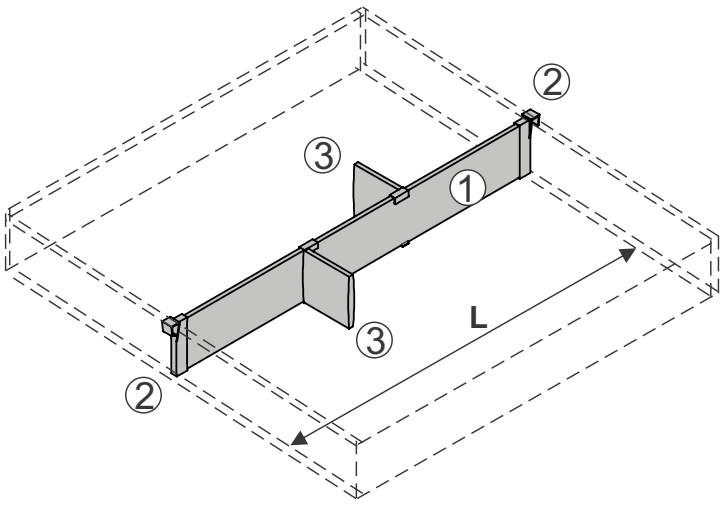

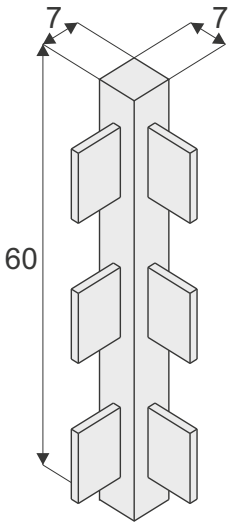

Łącznik dwustronny

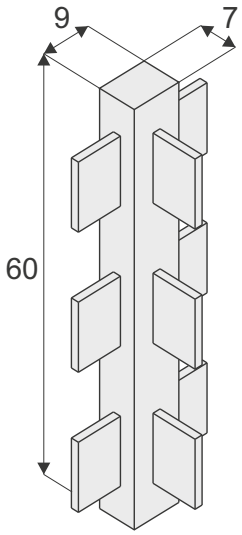

Łącznik trójstronny

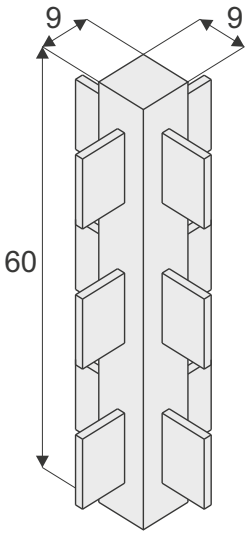

Łącznik czterostronny

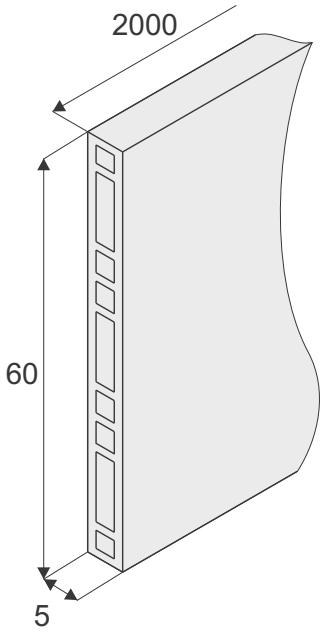

Przegroda 60x2000

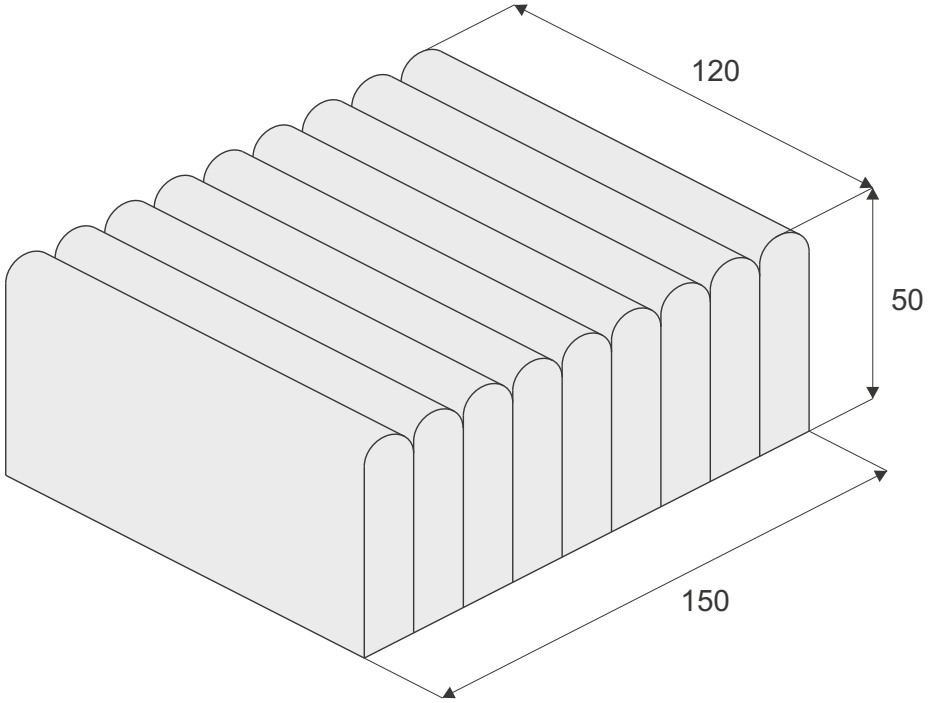

Wkład na kolczyki 120x150x50



Elektryczny mechanizm otwarcia szuflady **SEVROLL DRIVE**

Zestaw zawiera: mechanizm, blaszkę mocującą do wieńca tylnego, łącznik zaciskowy, odbój, zaślepkę kabla, przewód i kpl. wkrętów.

INDEKS	KOLOR	OPAK. ZBIORCZE	JEDN. MIARY
06194	SZARY	50	kpl.



Zasilacz sieciowy do mechanizmu **SEVROLL DRIVE**

INDEKS	KOLOR	OPAK. ZBIORCZE	JEDN. MIARY
06195	CZARNY	50	szt.



Kątownik mocujący stalowy – ocynkowany

Kątownik wzmacniający dno szuflady

INDEKS	KOLOR	WYMIARY (mm)	OPAK. ZBIORCZE	JEDN. MIARY
40343	STALOWY	12 x 21 x 35	40	kpl.

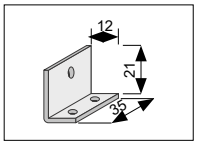

NOTATKI

Elektryczny mechanizm otwarcia szuflady SEVROLL DRIVE

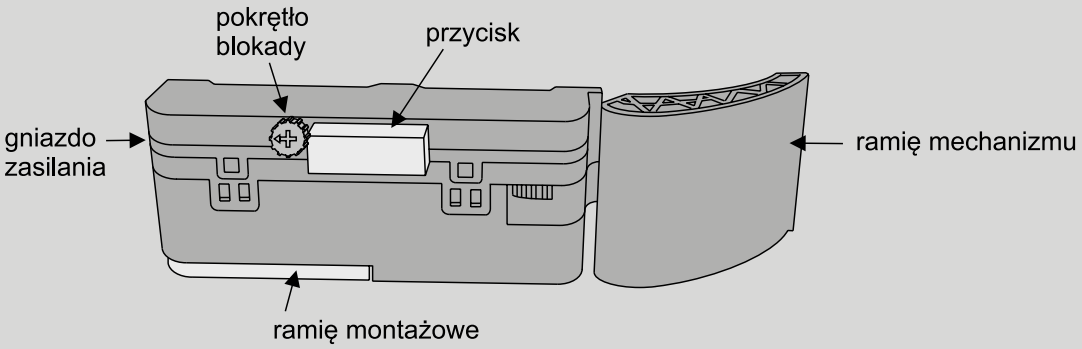

Maksymalne obciążenie szuflady - **30 kg**

Parametry korpusu

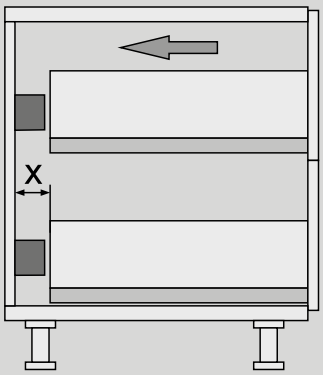

43 ≤ x ≤ 46

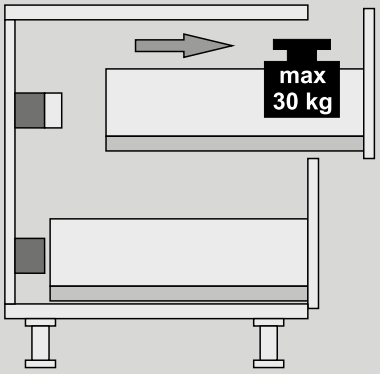



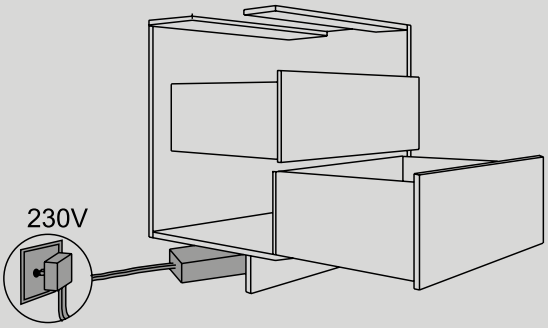

ELEMENTY SKŁADOWE

Elektryczny mechanizm otwarcia szuflady - Sevroll Drive

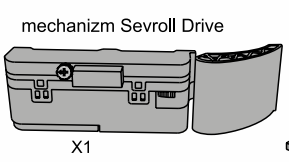

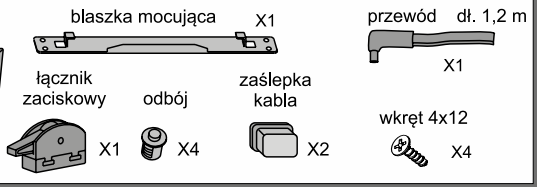

Zasilacz sieciowy do mechanizmu Sevroll Drive

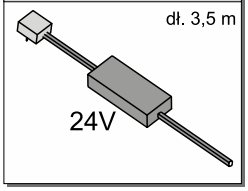

Montaż mechanizmu Sevroll Drive do korpusu szafki za pomocą blaszki mocującej

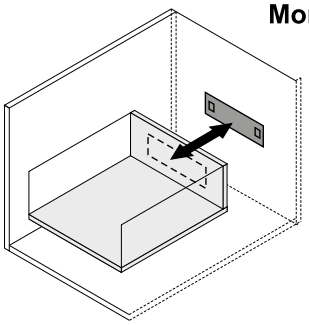

Blaszkę mocującą należy zamontować do pleców szafki na wysokości środka szuflady. Blaszka powinna być wypoziomowana.

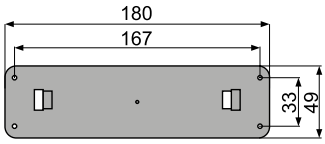

Wymiary blaszki mocującej

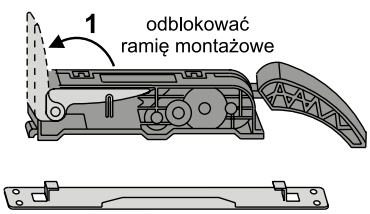

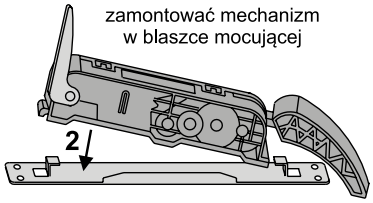

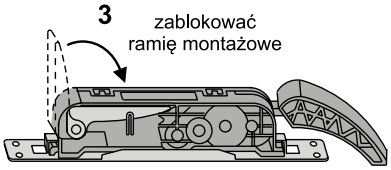

Łączenie mechanizmu Sevroll Drive z zasilaczem za pomocą łącznika zaciskowego

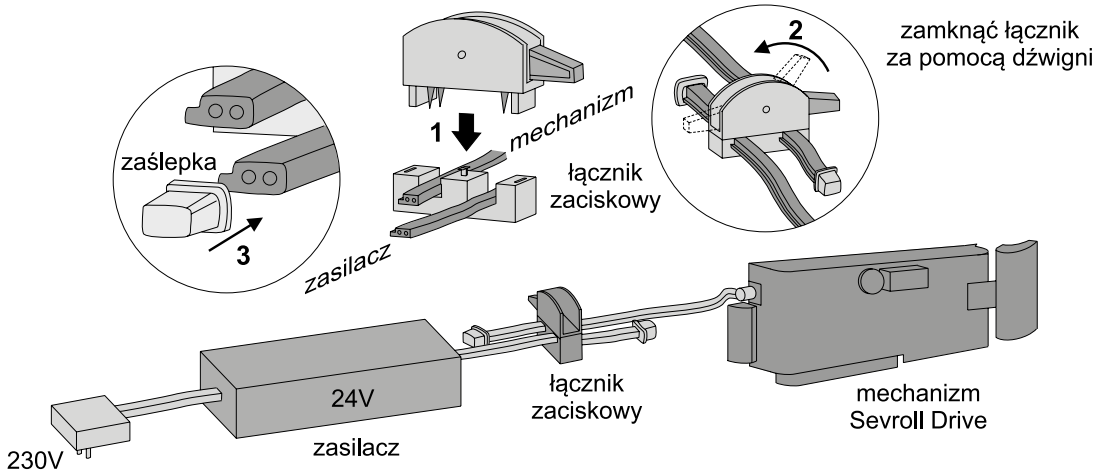

Końce przewodów zasilacza oraz mechanizmu zamontować w łączniku zaciskowym **(1).** Zamknąć łącznik zaciskowy za pomocą dźwigni **(2).** Na końce przewodów nałożyć zaślepki **(3). Poprawnie zmontowany zespół podłączyć do zasilania.**

Montaż odbojów do frontu szuflady

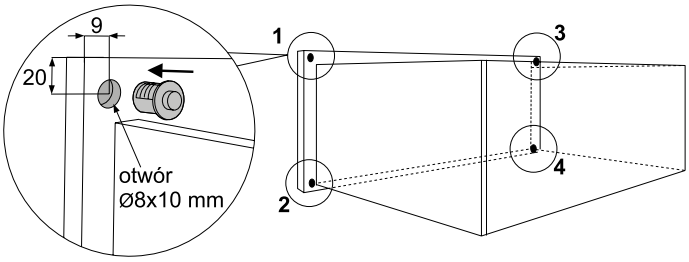

Regulacja wysunięcia przycisku aktywującego mechanizm Sevroll Drive

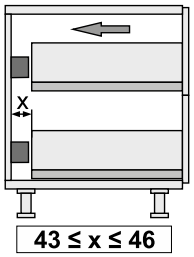

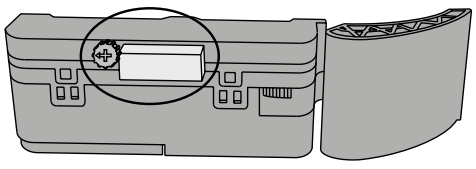

odblokować przycisk

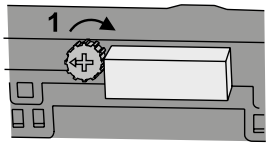

wsunąć/wysunąć przycisk

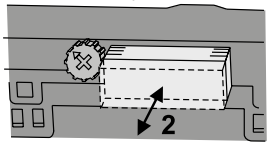

zablokować przycisk

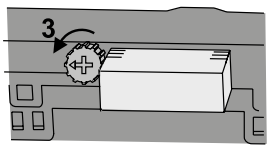

Uwaga! Jeśli przycisk aktywujący zostanie wciśnięty więcej niż 10 razy w ciągu 1 minuty, mechanizm zablokuje się na 1 minutę

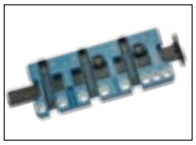

Szablon **uniwersalny regulowany do frontów**

Szablon służy do odznaczania nawiertów pod mocowania frontów szuflad PLATINIUM, V-BOX, SEVROLLBOX SLIM 3D i SEVROLLBOX SLIM.

INDEKS	KOLOR	OPAK. ZBIORCZE	JEDN. MIARY
06669	STAL	1	szt.



Szablon **PLATINIUM i V-BOX do prowadnic**

Szablon służy do odznaczania nawiertów pod prowadnice do szuflad PLATINIUM i V-BOX

INDEKS	KOLOR	OPAK. ZBIORCZE	JEDN. MIARY
06738	STAL	1	szt.

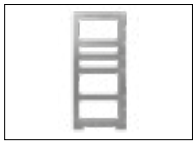

Szablon duży **SEVROLLBOX SLIM i SLIM 3D do prowadnic**

Szablon służy do planowania najbardziej popularnych układów szuflad dla szuflad SEVROLLBOX SLIM 3D oraz SEVROLLBOX SLIM

INDEKS	KOLOR	OPAK. ZBIORCZE	JEDN. MIARY
06069	STAL	1	szt.



Szablon **Sevrollbox SLIM 3D do frontów**

Szablon służy do odznaczania nawiertów pod mocowania frontów do szuflad SEVROLLBOX SLIM 3D

INDEKS	KOLOR	OPAK. ZBIORCZE	JEDN. MIARY
06064	STAL	1	szt.



Szablon **Sevrollbox SLIM 3D do prowadnic**

Szablon służy do odznaczania nawiertów pod prowadnice do szuflady SEVROLLBOX SLIM 3D

INDEKS	KOLOR	OPAK. ZBIORCZE	JEDN. MIARY
06084	STAL	1	szt.



Szablon **Sevrollbox Slim II do frontów**

Szablon służy do odznaczania nawiertów pod mocowania frontów do szuflad SEVROLLBOX SLIM

INDEKS	KOLOR	OPAK. ZBIORCZE	JEDN. MIARY
05338	STAL	1	szt.



Szablon **Sevrollbox Slim II do prowadnic**

Szablon służy do odznaczania nawiertów pod prowadnice do szuflad SEVROLLBOX SLIM

INDEKS	KOLOR	OPAK. ZBIORCZE	JEDN. MIARY
05337	STAL	1	szt.

SZABLON UNIWERSALNY REGULOWANY DO FRONTÓW
PLATINIUM - 18 4D SLIM

Szuflady z frontami **nakładanymi**

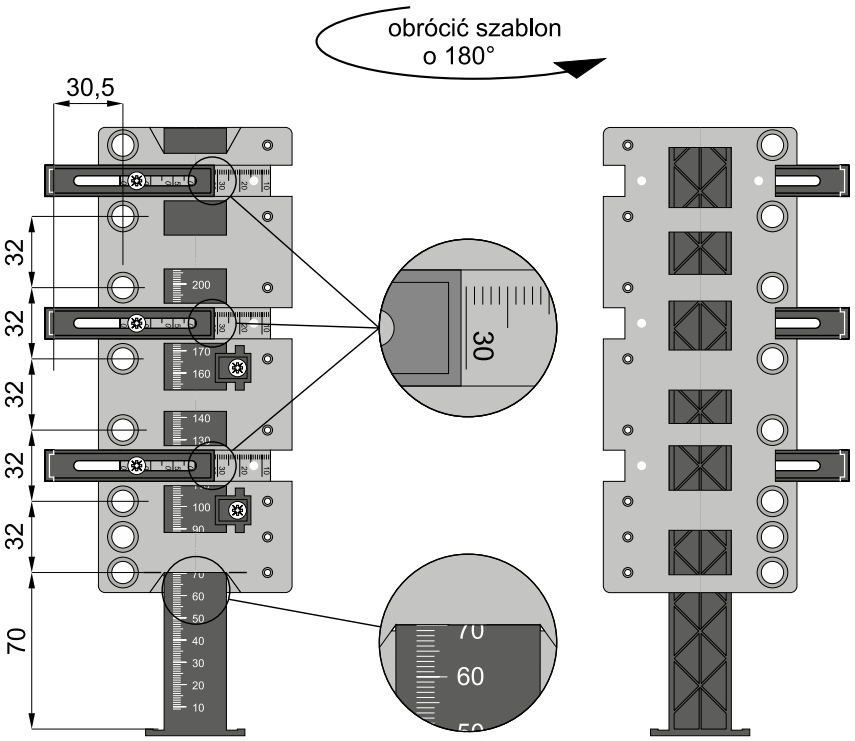

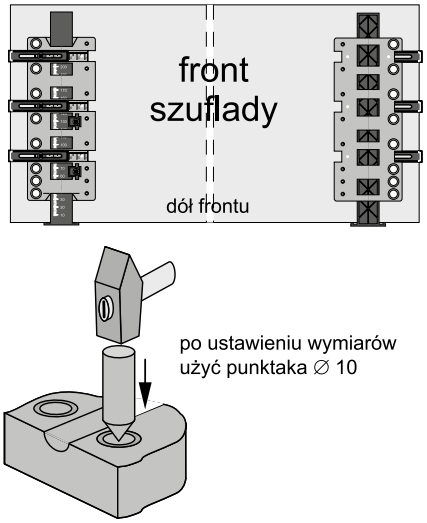

wyznaczanie otworów do montażu zaczepów
frontów nakładanych w szufladach **dolnych**

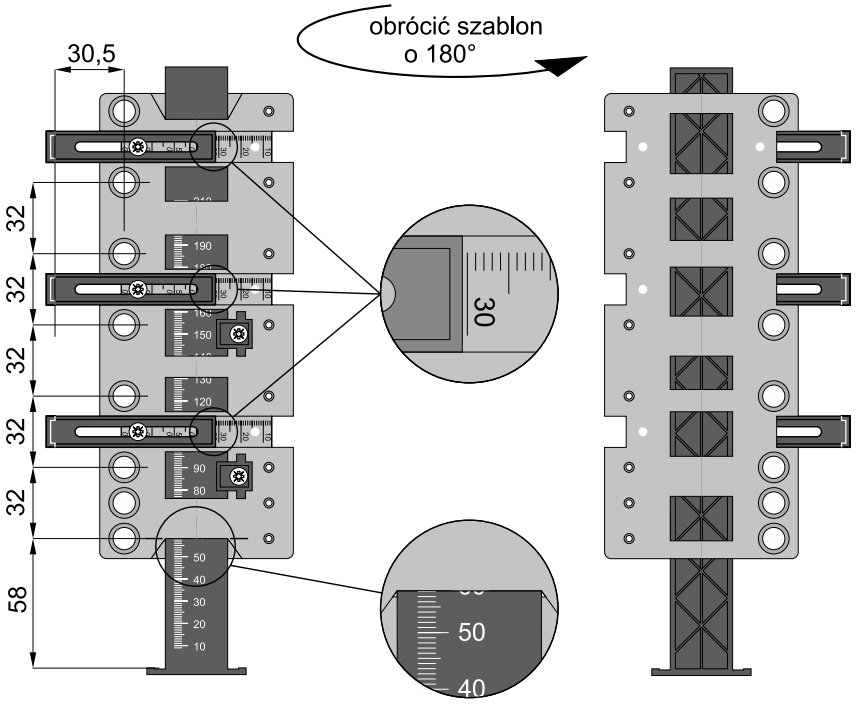

wyznaczanie otworów do montażu zaczepów
frontów nakładanych w szufladach **środkowych**

szerokość frontów nakładanych

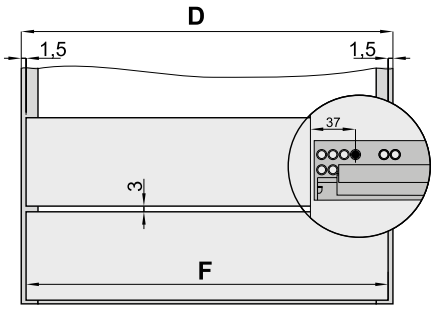

D - szerokość zewnętrza korpusu
F - szerokość frontu

F = D - 3 mm

obliczanie położenie prowadnic szuflad
z frontami nakładanymi

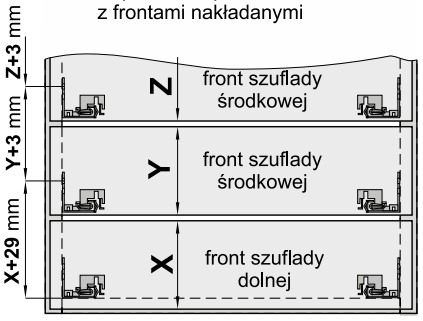

SZABLON UNIWERSALNY REGULOWANY DO FRONTÓW
PLATINIUM - 18 4D SLIM

Szuflady z frontami **wpuszczanymi**

szerokość frontów wpuszczanych

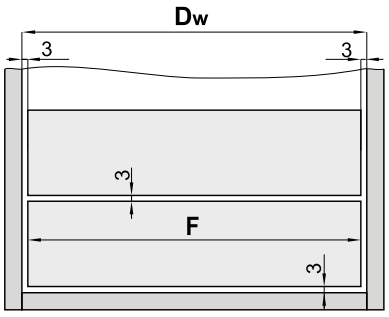

Dw - szerokość wnętrza korpusu

F - szerokość frontu

F = Dw - 6 mm

obliczanie położenia prowadnic szuflad z frontami wpuszczanymi

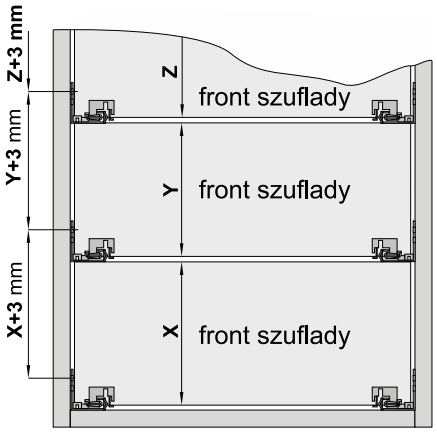

zamontowć prowadnice
w sposób pokazany na rysunku

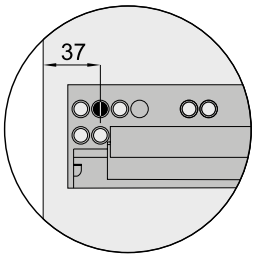

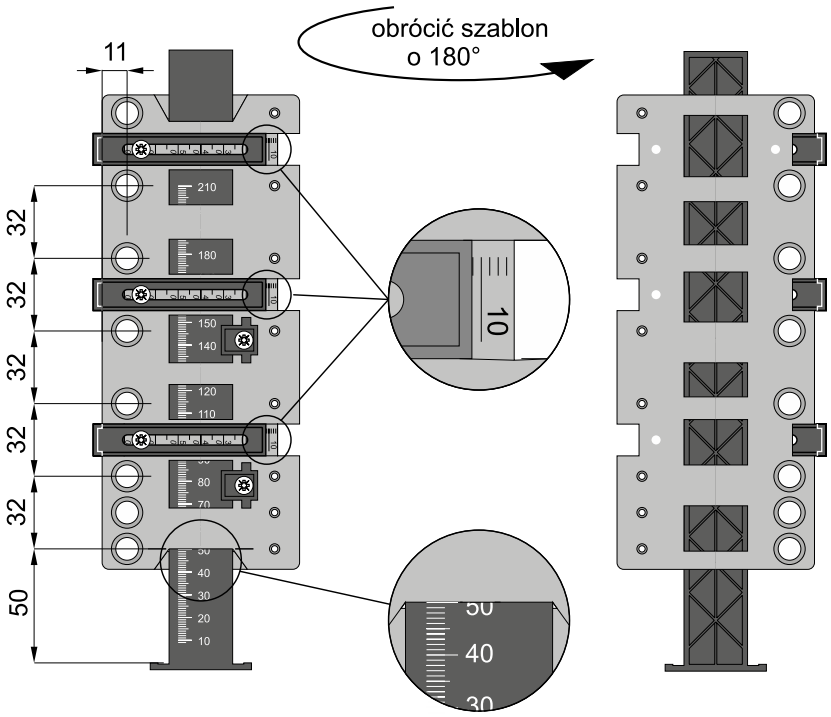

wyznaczanie otworów do montażu
zaczepów frontów wpuszczanych

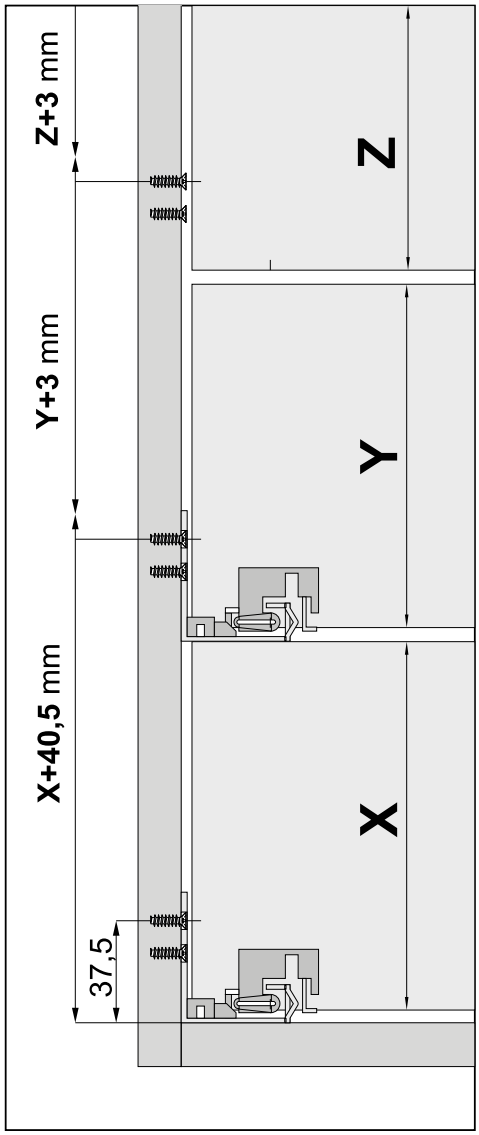

Uwaga! Wyznaczanie otworów możliwe jest za pomocą punktaka bądź wiertła.
W zależności od sposobu wyznaczania, plastikowe ograniczniki należy zamontować w szablonie z odpowiedniej strony (LEWA - otwory pod punktak, PRAWA - otwory pod wiertło)

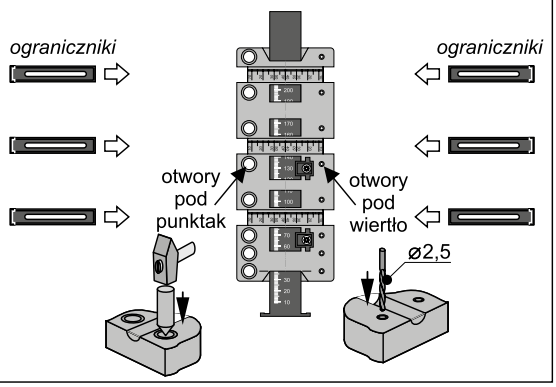

SZABLON UNIWERSALNY REGULOWANY DO FRONTÓW V-BOX 3D SLIM

Szuflady z frontami **nakładanymi**

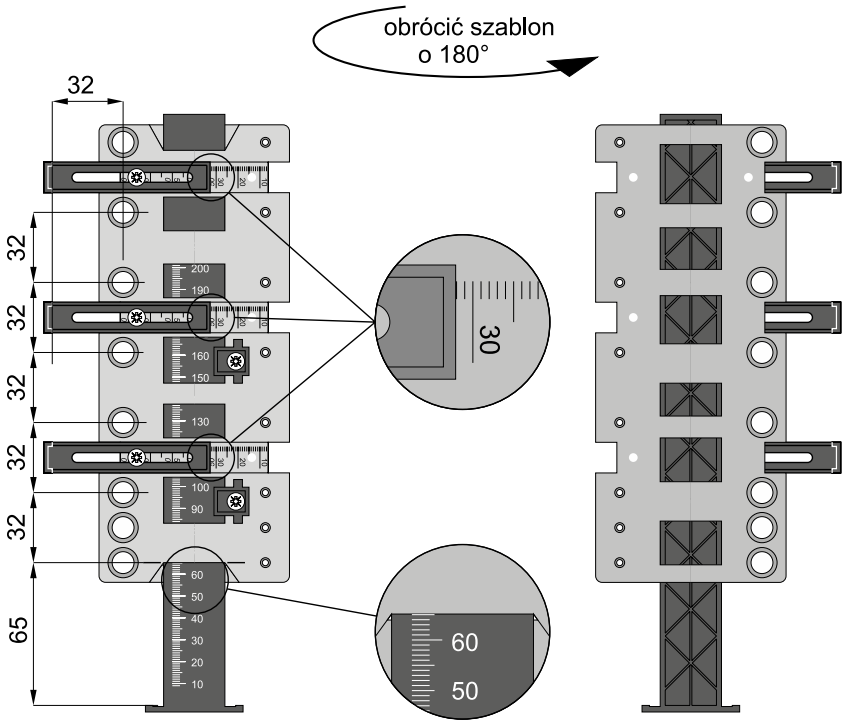

wyznaczanie otworów do montażu zaczepów frontów nakładanych w szufladach **dolnych**

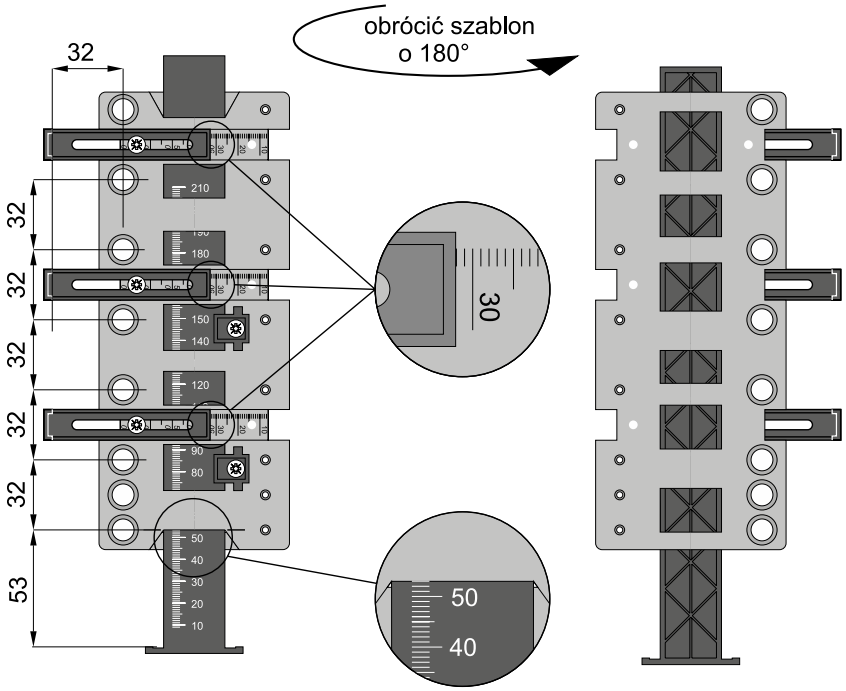

wyznaczanie otworów do montażu zaczepów frontów nakładanych w szufladach **środkowych**

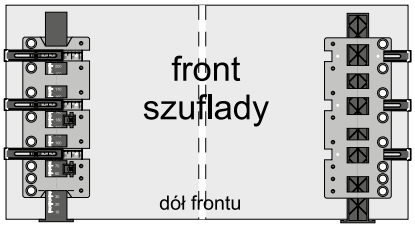

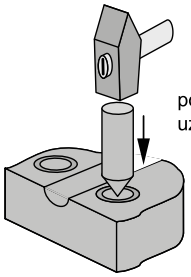

po ustawieniu wymiarów
użyć punktaka ∅ 10

szerokość frontów nakładanych

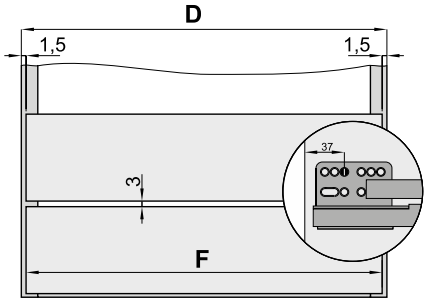

D - szerokość zewnętrza korpusu
F - szerokość frontu

F = D - 3 mm

obliczanie położenie prowadnic szuflad
z frontami nakładanymi

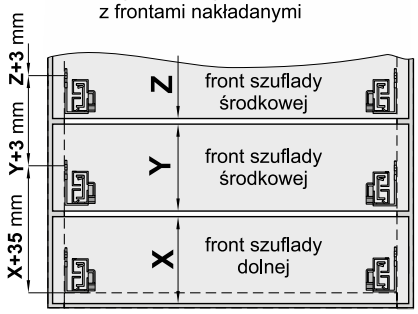

Szuflady z frontami **wpuszczanymi**

szerokość frontów wpuszczanych

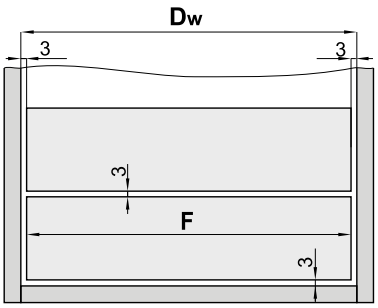

Dw - szerokość wnętrza korpusu
F - szerokość frontu

F = Dw - 6 mm

obliczanie położenia prowadnic szuflad z frontami wpuszczanymi

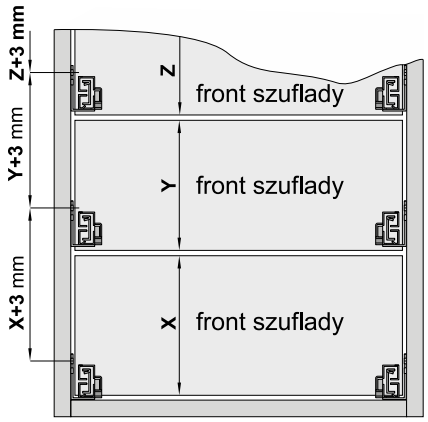

zamontować prowadnice
w sposób pokazany na rysunku

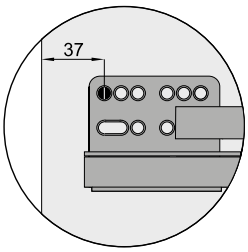

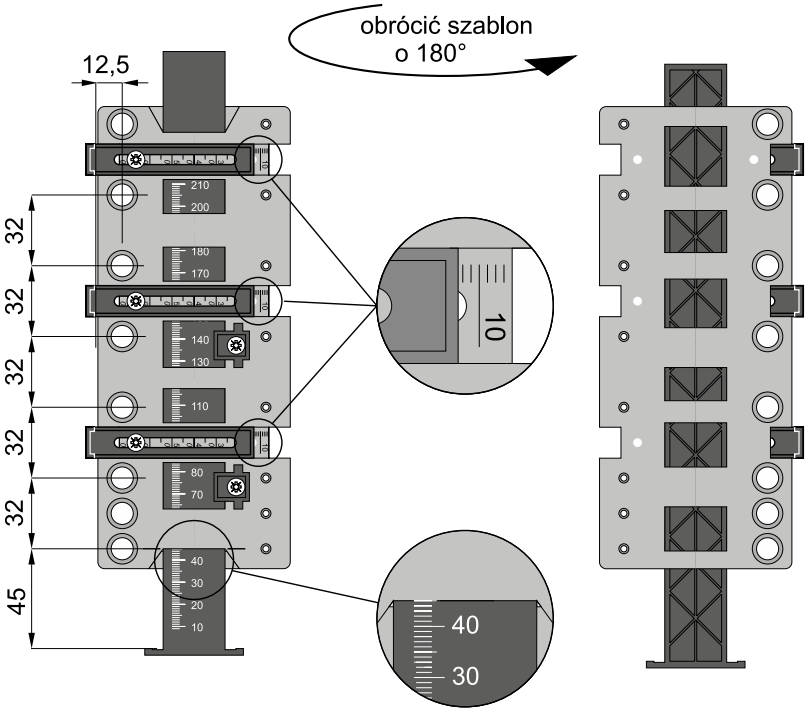

wyznaczanie otworów do montażu
zaczepów frontów wpuszczanych

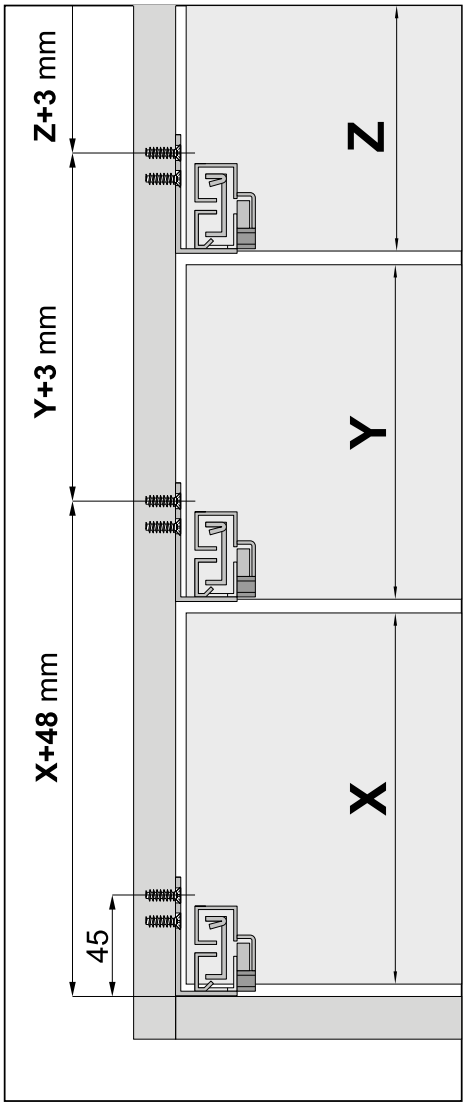

Uwaga! Wyznaczanie otworów możliwe jest za pomocą punktaka bądź wiertła.
W zależności od sposobu wyznaczania, plastikowe ograniczniki należy zamontować w szablonie z odpowiedniej strony (LEWA - otwory pod punktak, PRAWA - otwory pod wiertło)

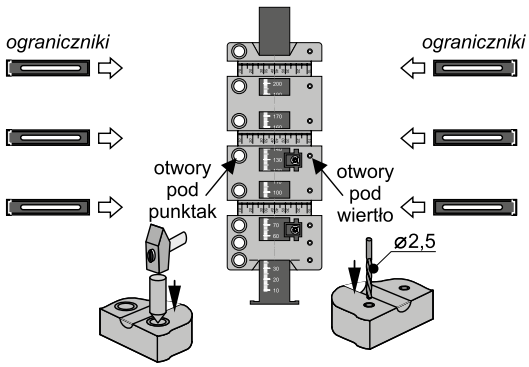

SZABLON UNIWERSALNY REGULOWANY DO FRONTÓW SEVROLLBOX SLIM 3D

Szuflady z frontami **nakładanymi**

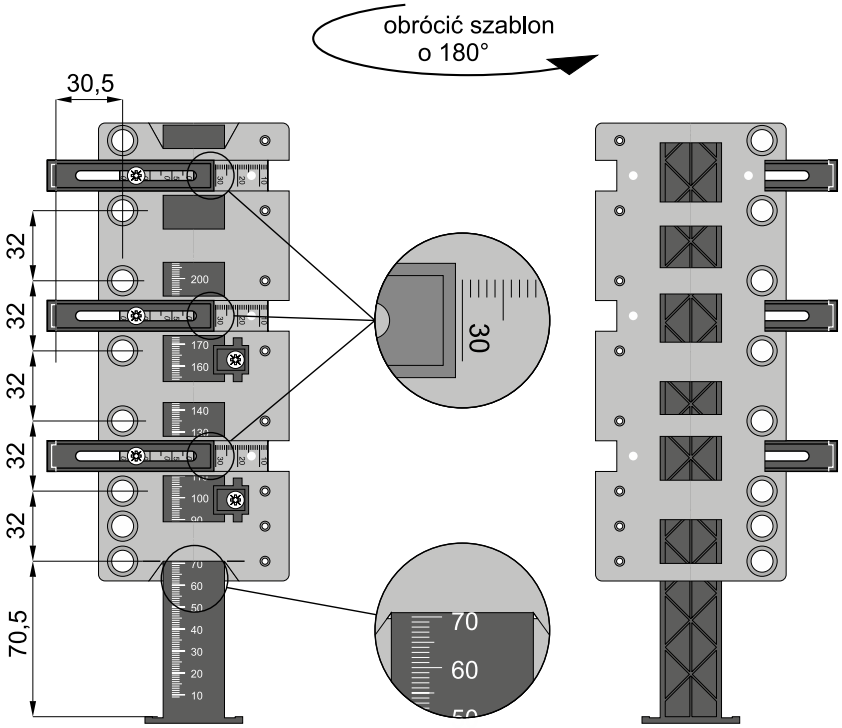

wyznaczanie otworów do montażu zaczepów frontów nakładanych w szufladach **dolnych**

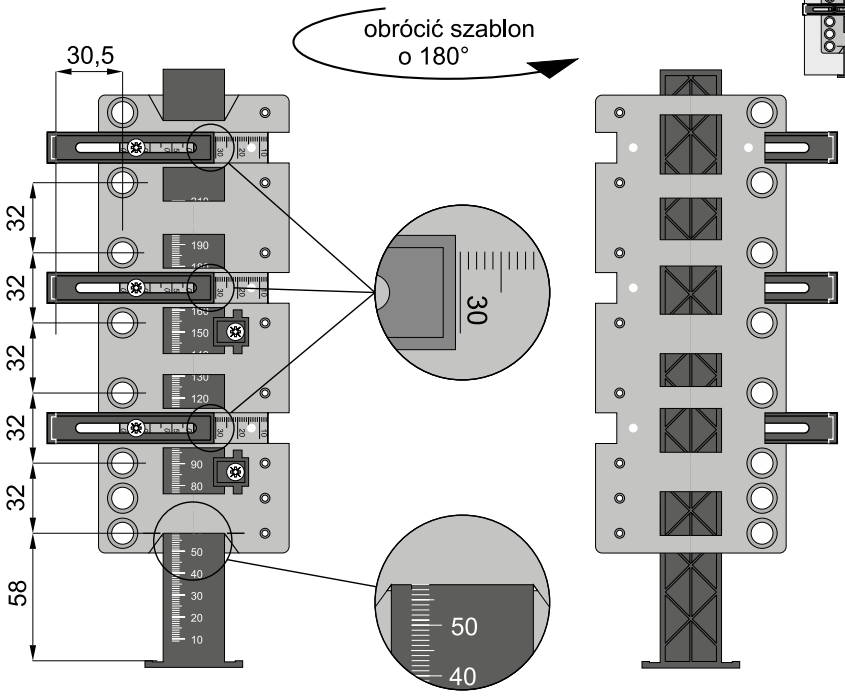

wyznaczanie otworów do montażu zaczepów frontów nakładanych w szufladach **środkowych**

szerokość frontów nakładanych

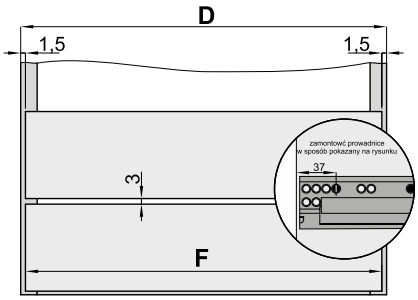

D - szerokość zewnętrza korpusu
F - szerokość frontu

F = D - 3 mm

obliczanie położenie prowadnic szuflad z frontami nakładanymi

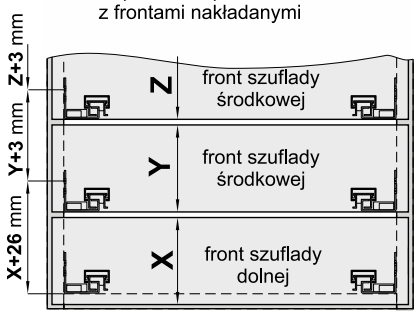

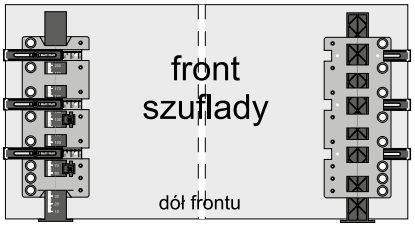

po ustawieniu wymiarów użyć punktaka ∅ 10

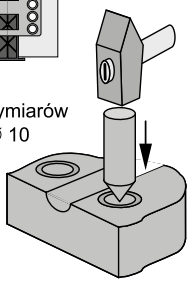

ważna informacja

W ofercie firmy Sevroll znajdują się również szablony: **Sevrollbox Slim 3D do prowadnic** (**index: 06084**), oraz **szablon duży SEVROLLBOX SLIM i SLIM 3D do prowadnic** (**index: 06069**) służące do łatwego i precyzyjnego wyznaczania otworów do montażu prowadnic.

06084



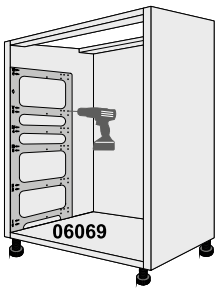

Szuflady z frontami **wpuszczanymi**

szerokość frontów wpuszczanych

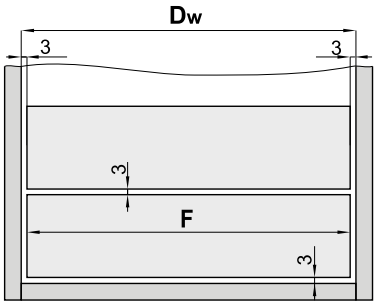

Dw - szerokość wnętrza korpusu

F - szerokość frontu

F = Dw - 6 mm

obliczanie położenia prowadnic szuflad z frontami wpuszczanymi

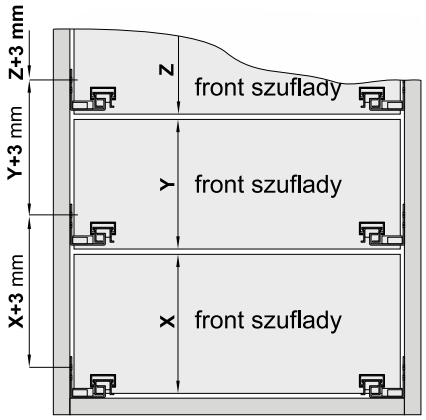

zamontowć prowadnice
w sposób pokazany na rysunku

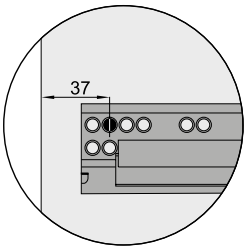

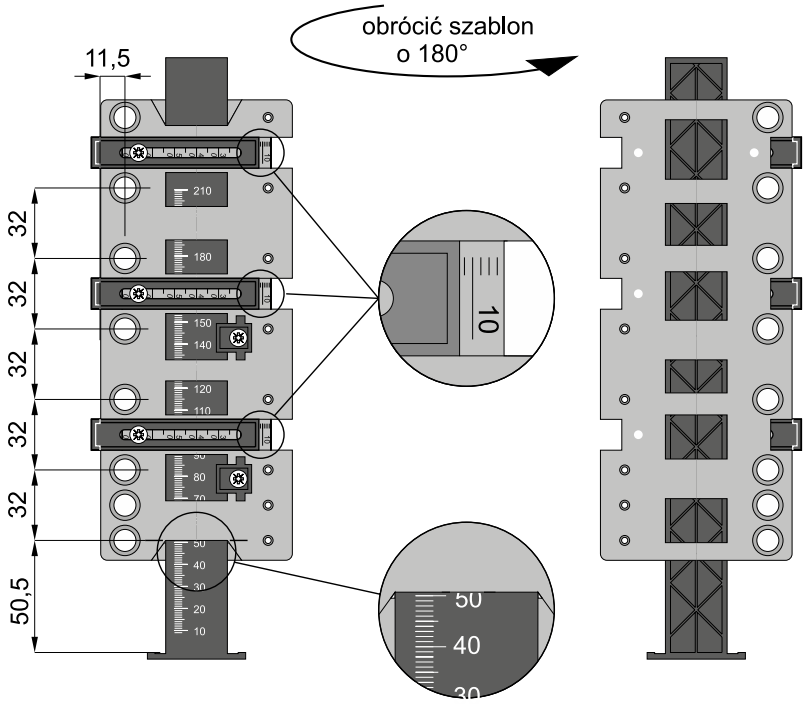

wyznaczanie otworów do montażu
zaczepów frontów wpuszczanych

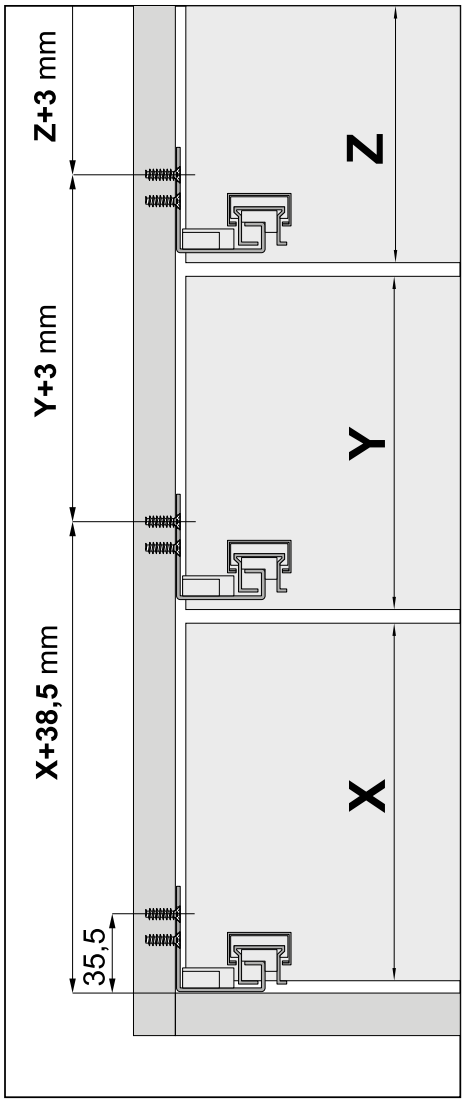

Uwaga! Wyznaczanie otworów możliwe jest za pomocą punktaka bądź wiertła.
W zależności od sposobu wyznaczania, plastikowe ograniczniki należy zamontować w szablonie z odpowiedniej strony (LEWA - otwory pod punktak, PRAWA - otwory pod wiertło)

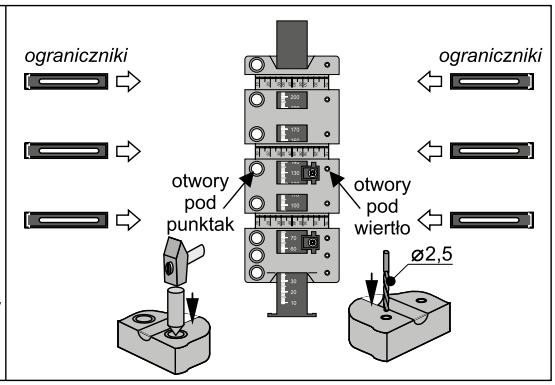

SZABLON UNIWERSALNY REGULOWANY DO FRONTÓW SEVROLLBOX SLIM

Szuflady z frontami **nakładanymi**

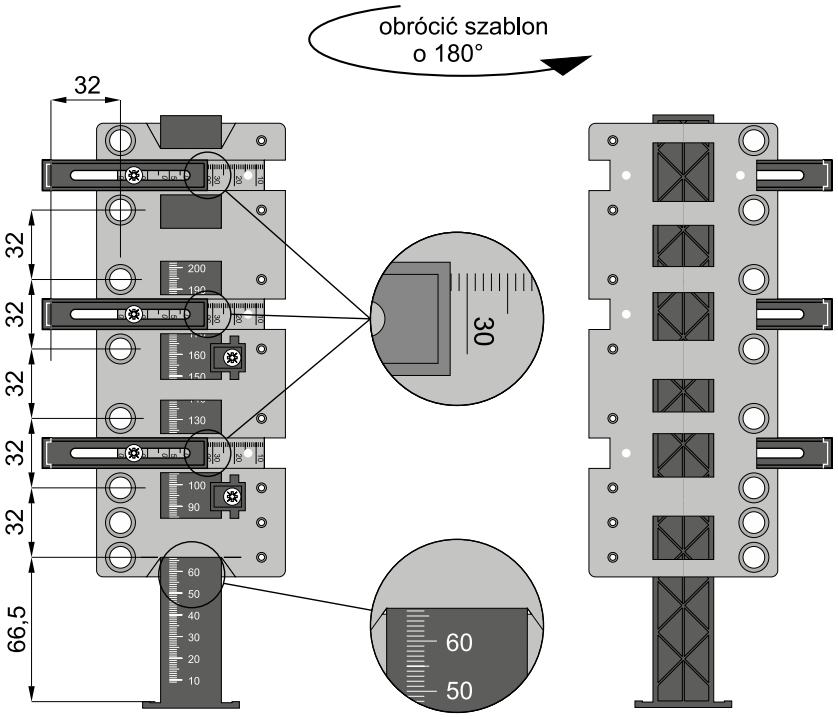

wyznaczanie otworów do montażu zaczepów frontów nakładanych w szufladach **dolnych**

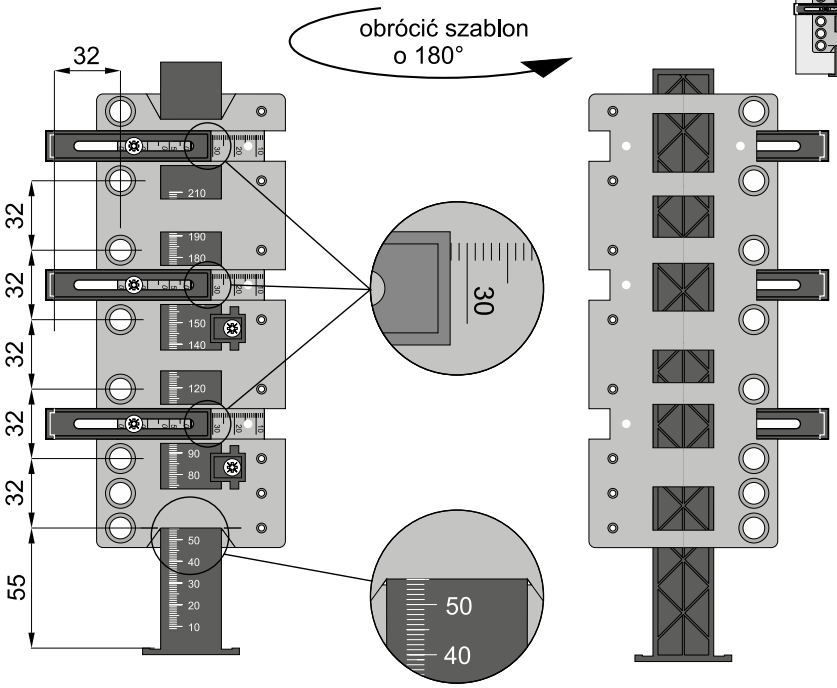

wyznaczanie otworów do montażu zaczepów frontów nakładanych w szufladach **środkowych**

szerokość frontów nakładanych

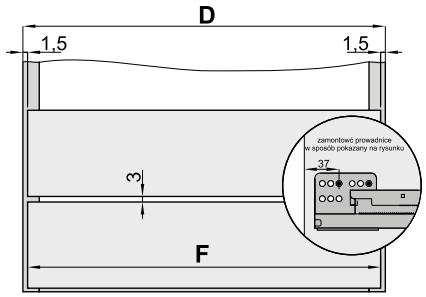

D - szerokość zewnętrza korpusu
F - szerokość frontu

F = D - 3 mm

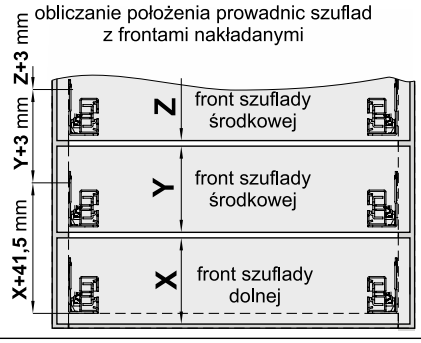

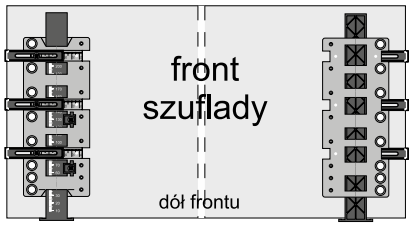

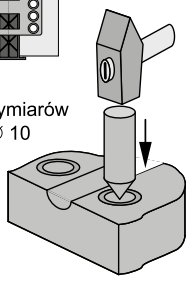

ważna informacja

W ofercie firmy Sevroll znajdują się również szablony: **Sevrollbox Slim do prowadnic** (**index: 05337**), oraz **szablon duży SEVROLLBOX SLIM i SLIM 3D do prowadnic** (**index: 06069**) służące do łatwego i precyzyjnego wyznaczania otworów do montażu prowadnic.

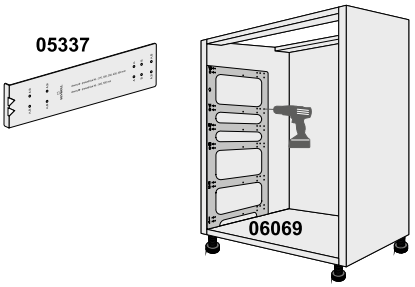

SZABLON UNIWERSALNY REGULOWANY DO FRONTÓW
SEVROLLBOX SLIM

Szuflady z frontami **wpuszczanymi**

szerokość frontów wpuszczanych

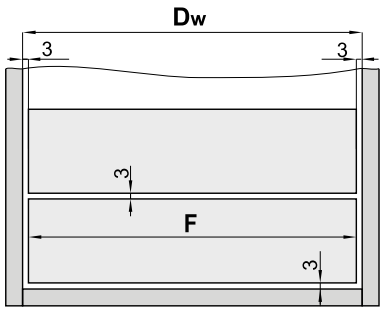

Dw - szerokość wnętrza korpusu

F - szerokość frontu

F = Dw - 6 mm

obliczanie położenia prowadnic szuflad z frontami wpuszczanymi

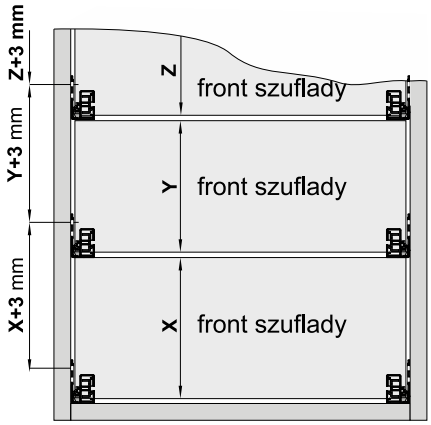

zamontowć prowadnice
w sposób pokazany na rysunku

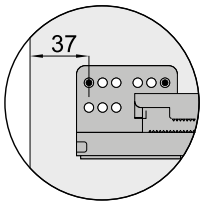

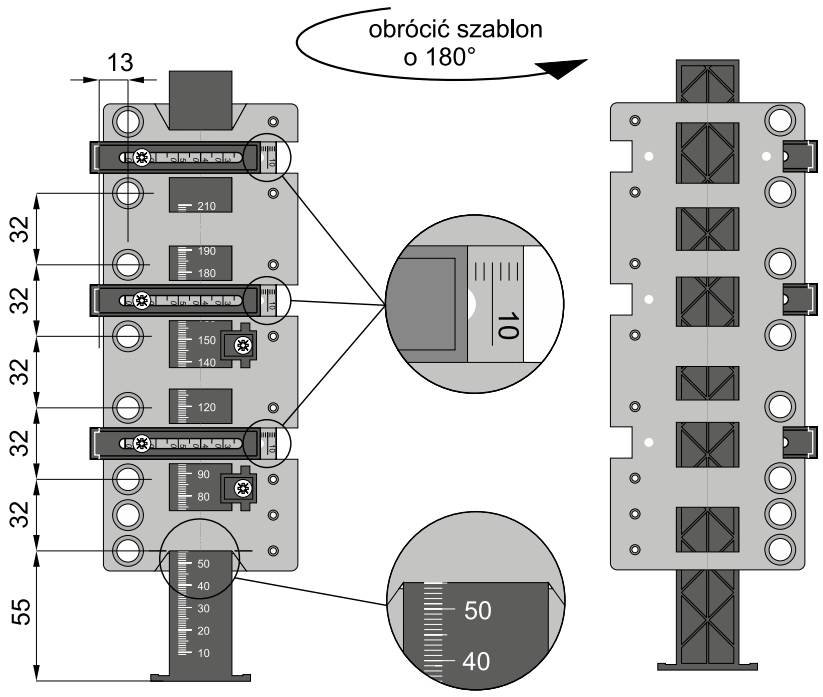

wyznaczanie otworów do montażu
zaczepów frontów wpuszczanych

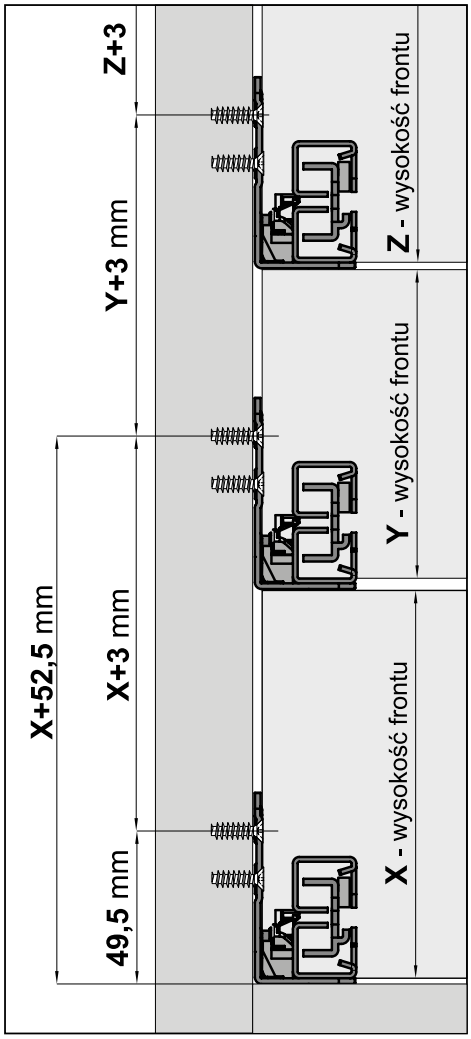

Uwaga! Wyznaczanie otworów możliwe jest za pomocą punktaka bądź wiertła.
W zależności od sposobu wyznaczania, plastikowe ograniczniki należy zamontować w szablonie z odpowiedniej strony (LEWA - otwory pod punktak, PRAWA - otwory pod wiertło)

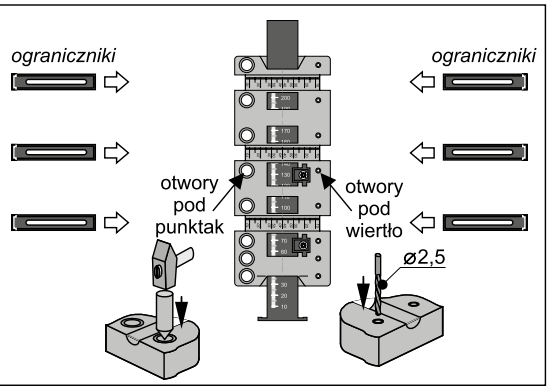

SZABLON PLATINIUM, V-BOX DO PROWADNIC

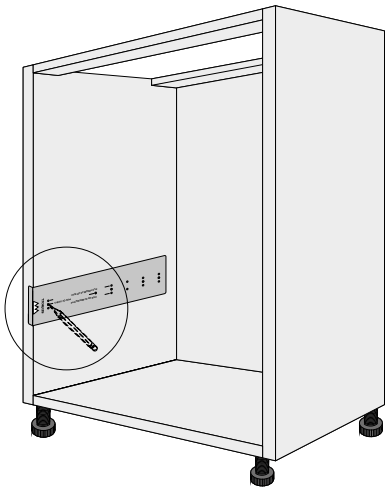

Szablon PLATINIUM, V-BOX
do prowadnic

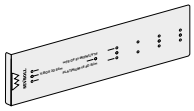

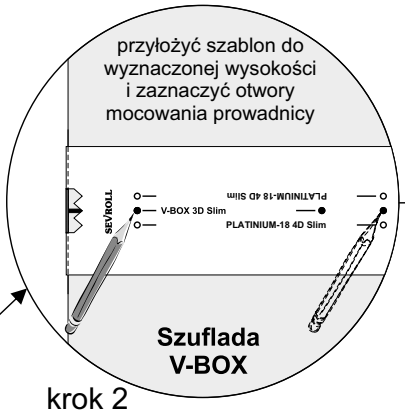

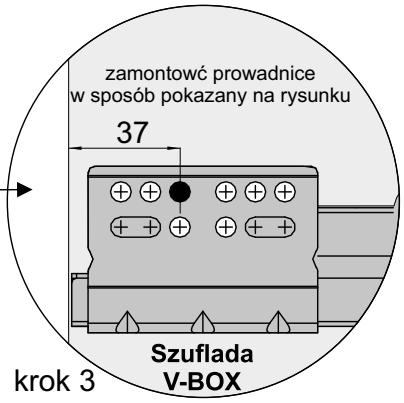

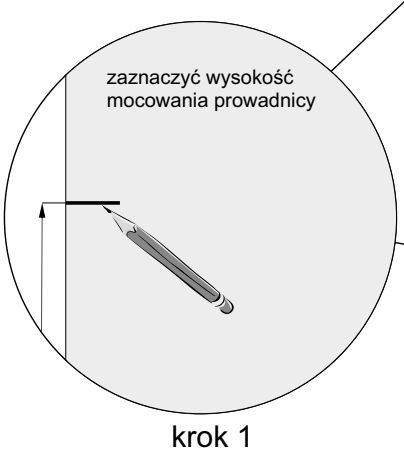



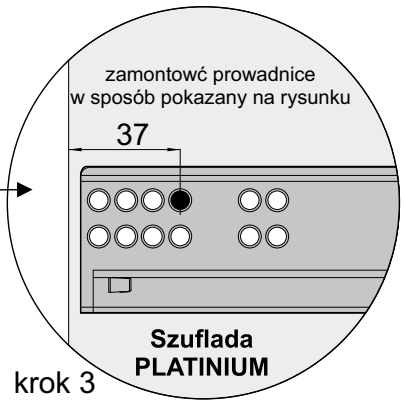

Szuflada V-BOX	Szuflada PLATINIUM

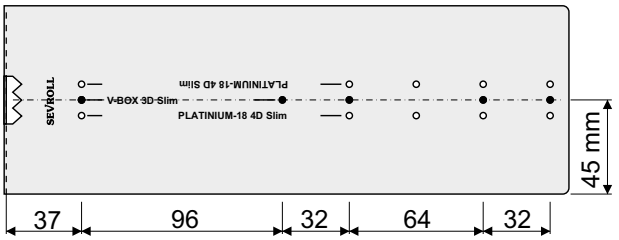

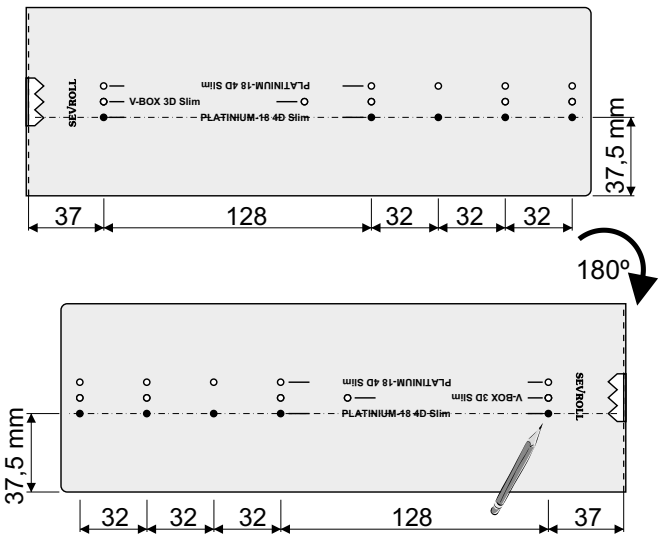

SEVROLLBOX SLIM I SLIM 3D DO PROWADNIC

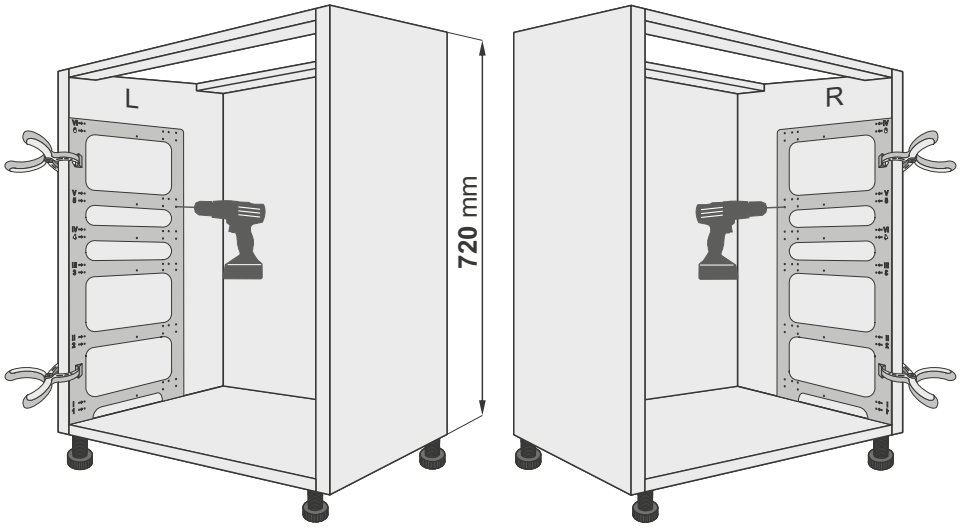

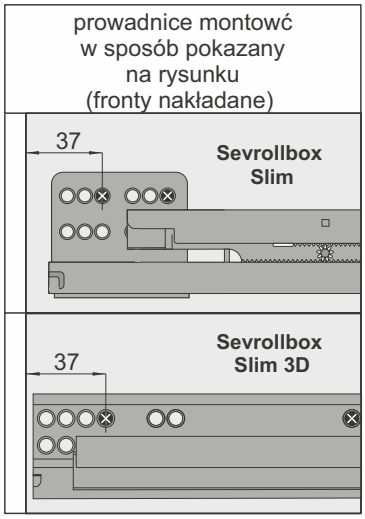

1. szablon przykładamy do boku korpusu w sposób pokazany na rysunku (można użyć ścisku stolarskiego)
2. w zależności od układu frontów, nawiercamy otwory do mocowania prowadnic na odpowiednich poziomach szablonu (wiertło ⌀2,5 mm)

szuflady **Sevrollbox Slim** - na szablonie otwory na poziomach **I ÷ VI**

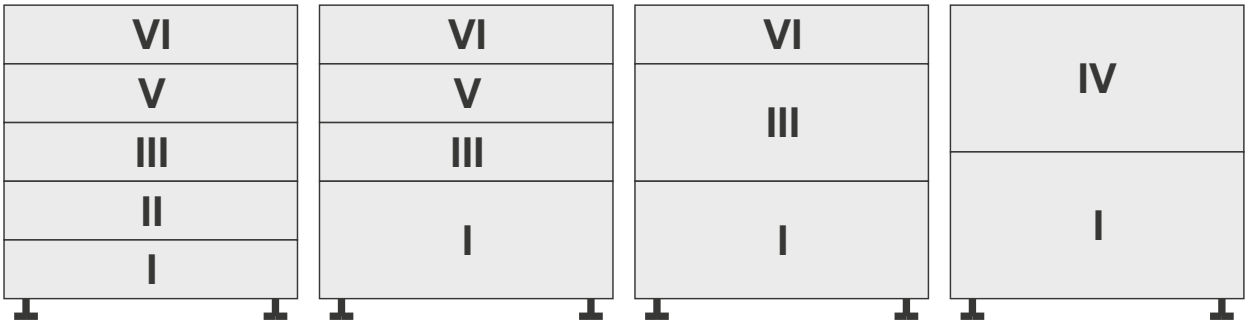

szuflady **Sevrollbox Slim 3D** - na szablonie otwory na poziomach **1 ÷ 6**

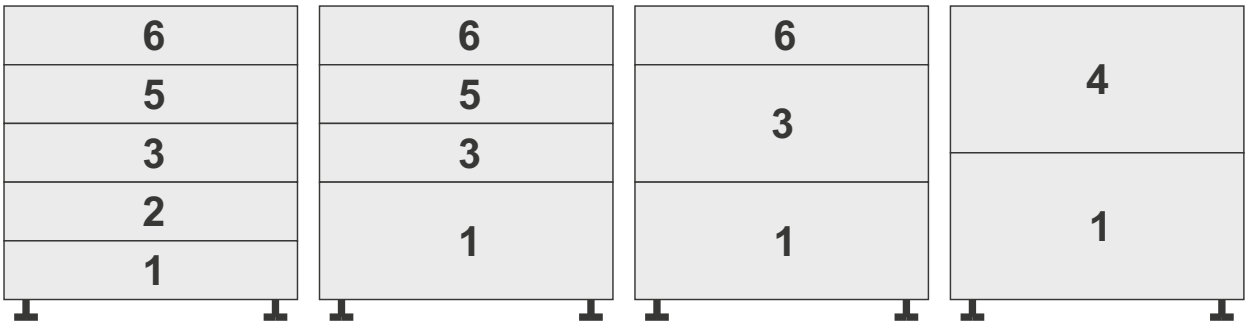

<u>ważna informacja</u>

W ofercie firmy Sevroll-System znajdują się również szablony:
- szablon Sevrollbox Slim do frontów (**Index: 05338**)
- szablon Sevrollbox Slim **3D** do frontów (**Index: 06064**)

Szablony te służą do łatwego i precyzyjnego wyznaczania otworów do <u>montażu zaczepów frontów</u> w szufladach Sevrollbox Slim.

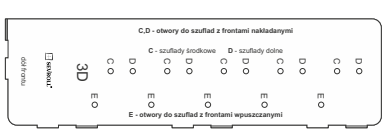

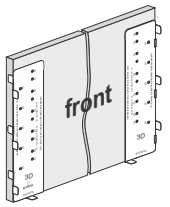

SZABLON DO FRONTÓW SEVROLLBOX SLIM 3D

Szuflady z frontami **nakładanymi**

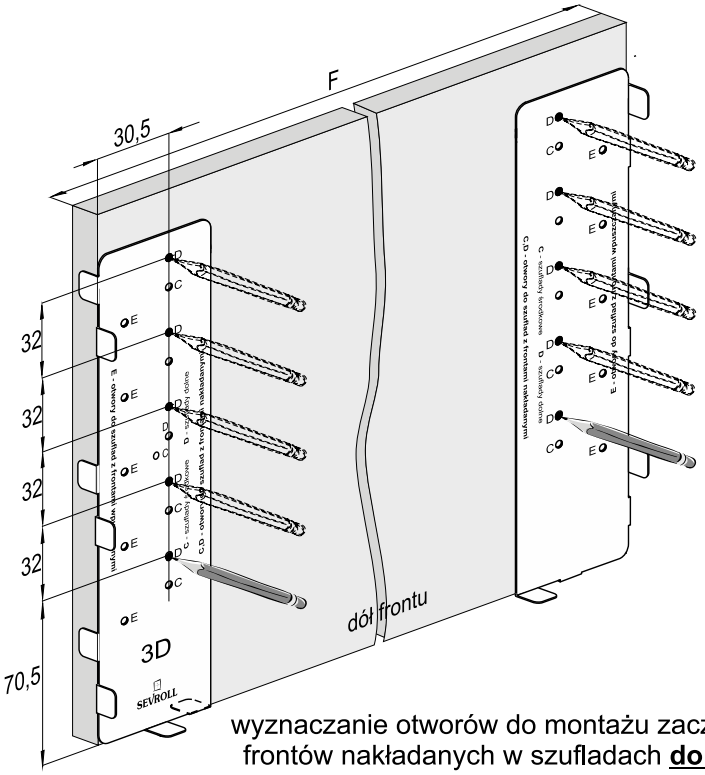

wyznaczanie otworów do montażu zaczepów frontów nakładanych w szufladach **dolnych** (otwory **D**)

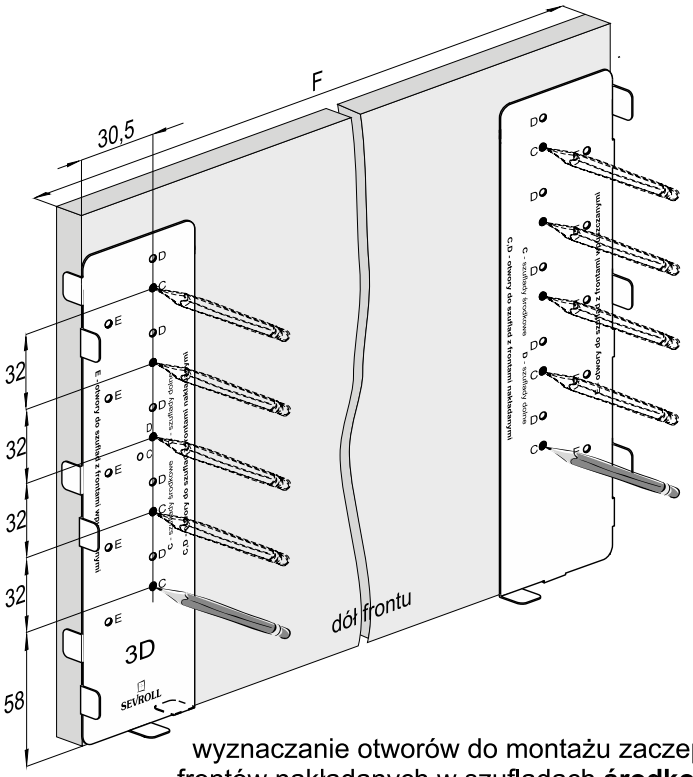

wyznaczanie otworów do montażu zaczepów frontów nakładanych w szufladach **środkowych** (otwory **C**)

szerokość frontów nakładanych

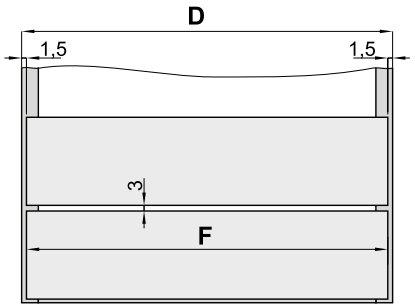

D - szerokość zewnętrza korpusu
F - szerokość frontu

F = D - 3 mm

obliczanie położenie prowadnic szuflad z frontami nakładanymi

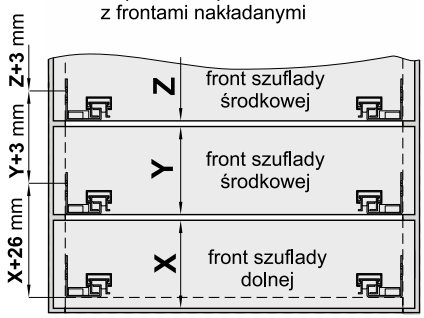

ważna informacja

W ofercie firmy Sevroll znajdują się również szablony: **Sevrollbox Slim 3D do prowadnic** (**index: 06084**), oraz **szablon duży SEVROLLBOX SLIM i SLIM 3D do prowadnic** (**index: 06069**) służące do łatwego i precyzyjnego wyznaczania otworów do montażu prowadnic.

06084





Szuflady z frontami **wpuszczanymi**

szerokość frontów wpuszczanych

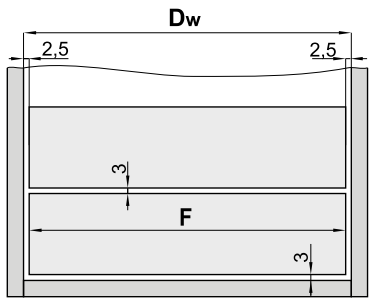

Dw - szerokość wnętrza korpusu

F - szerokość frontu

F = Dw - 6 mm

obliczanie położenia prowadnic szuflad z frontami wpuszczanymi

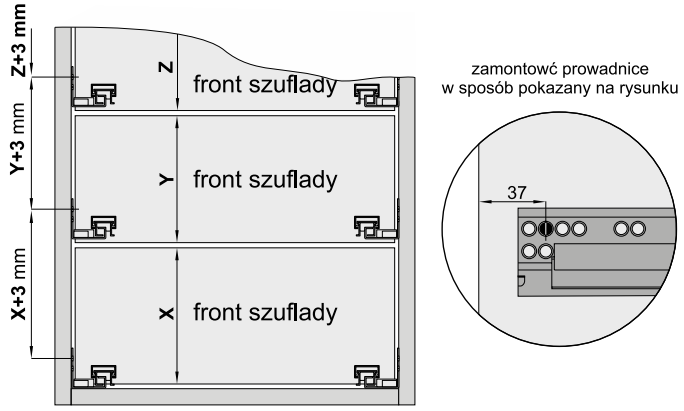

wyznaczanie otworów do montażu zaczepów frontów wpuszczanych (otwory **E**)

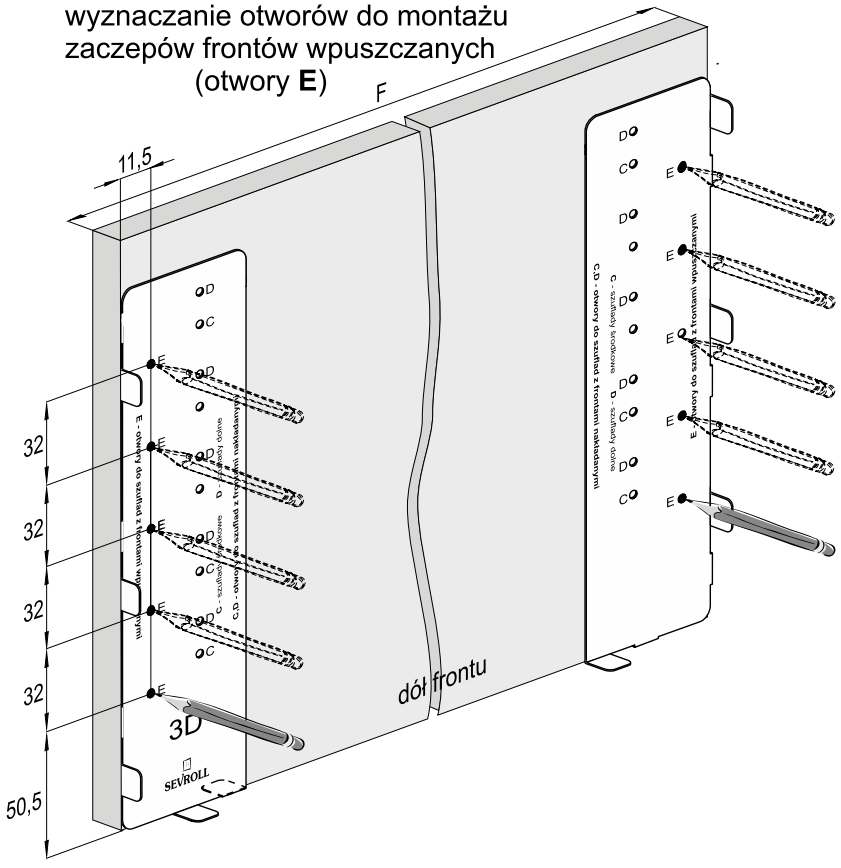

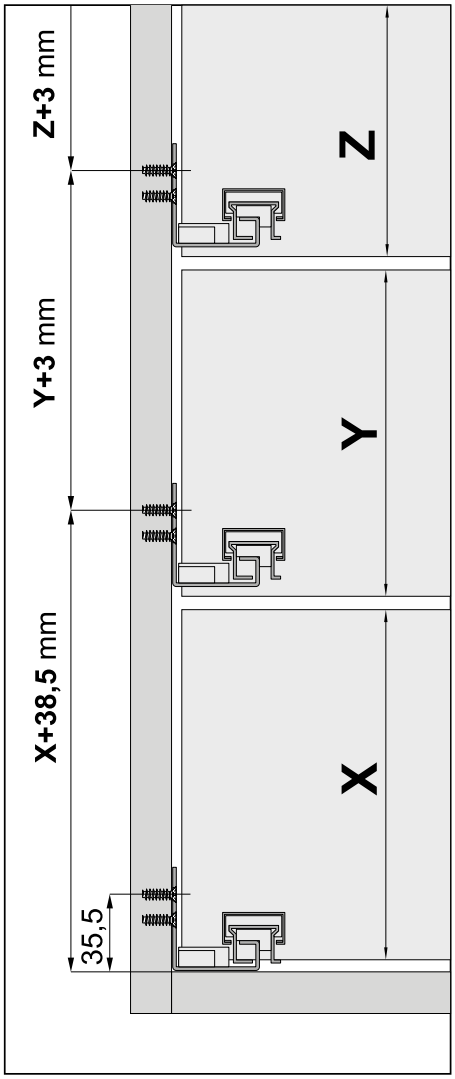

demontaż frontu szuflady

Przy zwalnianiu zaczepów frontu zwrócić uwagę na prawidłowy kierunek obrotu śruby

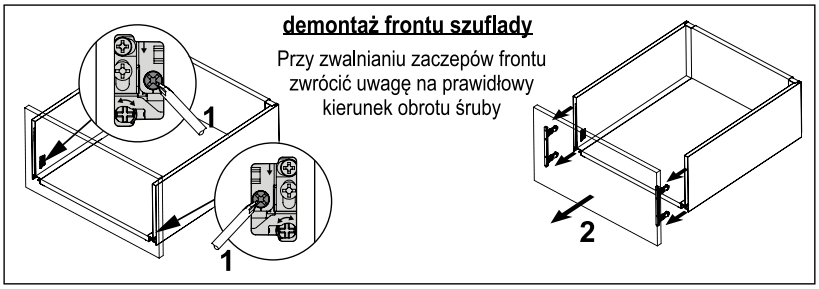

SZABLON DO PROWADNIC SEVROLLBOX SLIM 3D

Wyznaczanie otworów do mocowania prowadnic w szufladach Sevrollbox Slim 3D
z frontami **nakładanymi**

Wysokość położenia prowadnic Sevrollbox Slim 3D w korpusach meblowych (wys. 720 mm)
- 4 warianty

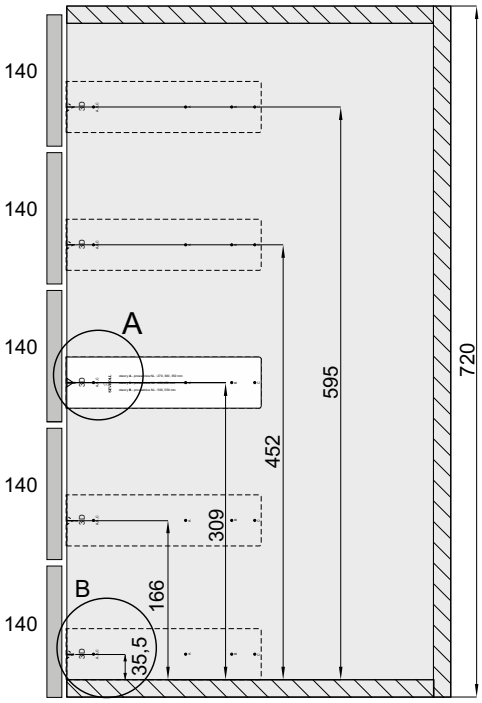

wariant 1- **x5**

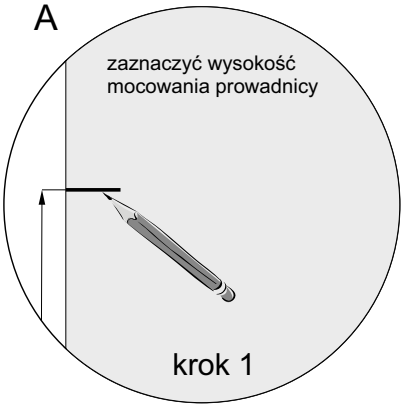

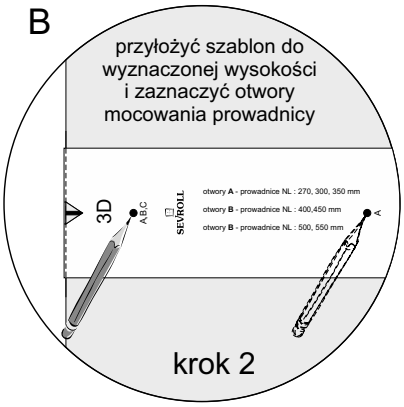

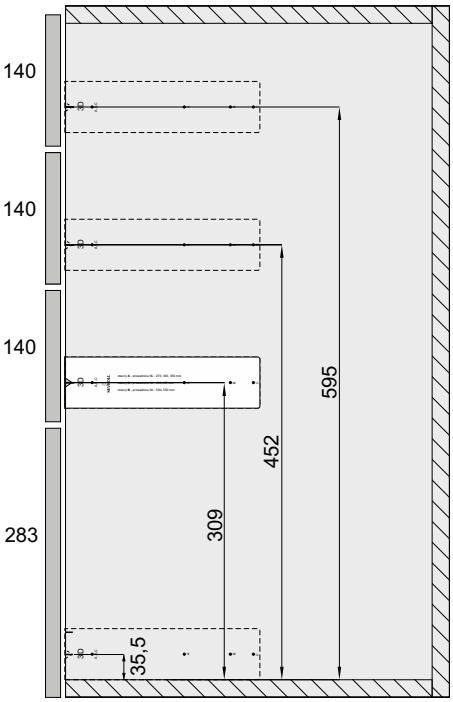

wariant 2 - **3+1**

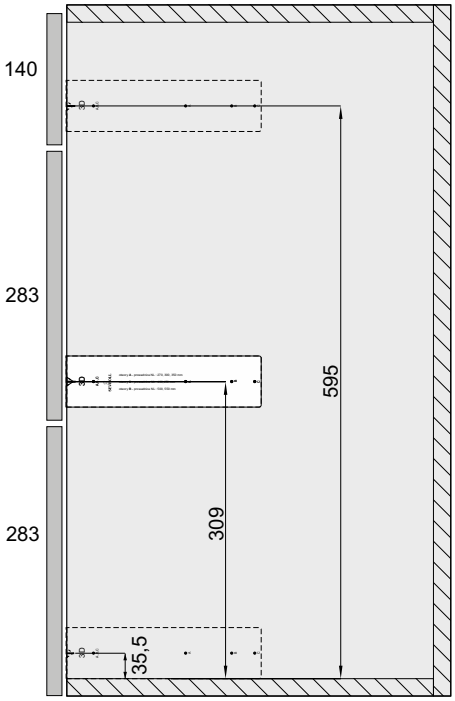

wariant 3 - **1+2**

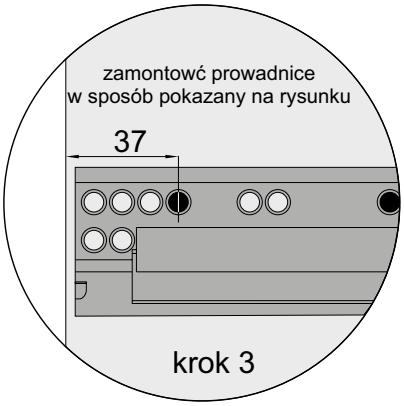

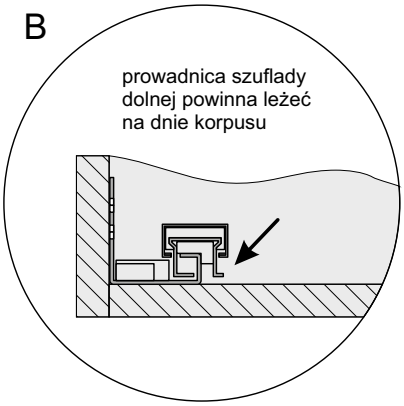

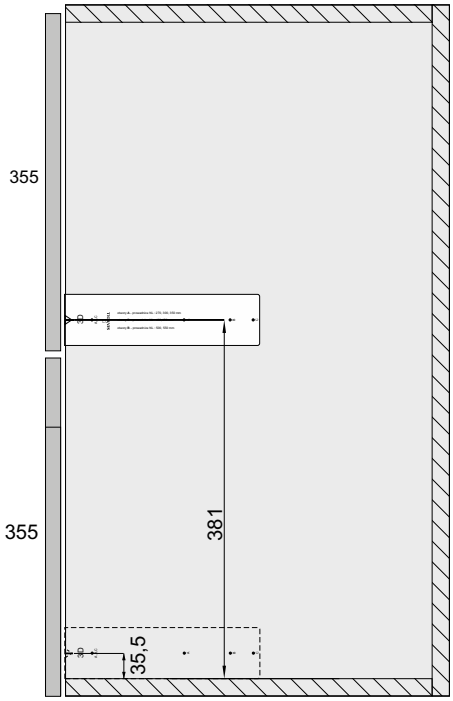

wariant 4 - **x2**

SZABLON DO PROWADNIC SEVROLLBOX SLIM 3D

Wyznaczanie otworów do mocowania prowadnic w szufladach **Sevrollbox Slim 3D** z frontami **nakładanymi**

Dowolna wysokość korpusu, ilość i wysokość frontów szuflad

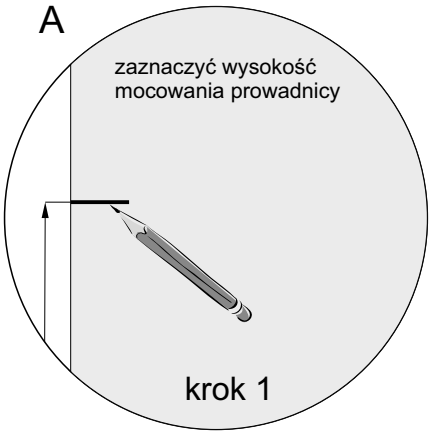

Położenie prowadnic szuflad

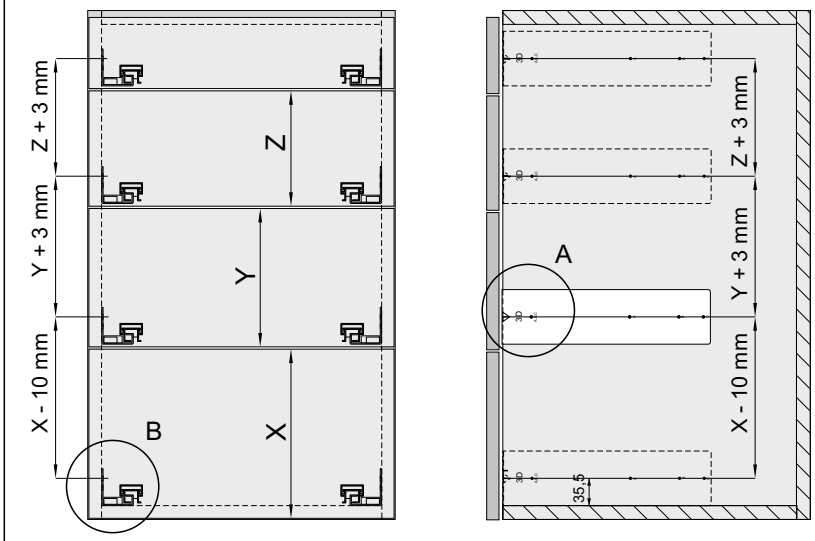

X - wysokość frontu szuflady **dolnej**

Y, Z, ... - wysokości kolejnych frontów szuflad **środkowych**

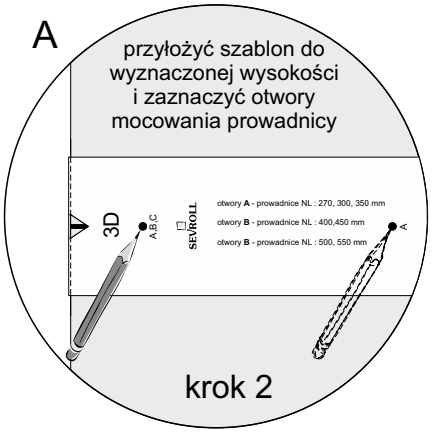

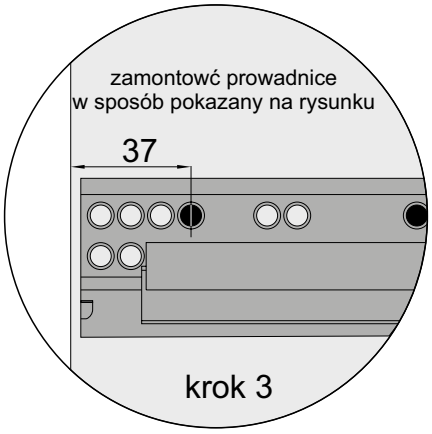

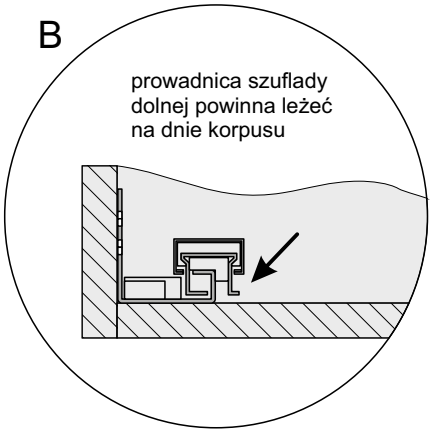

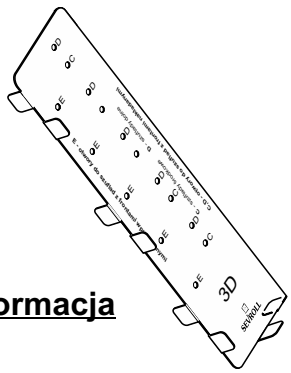

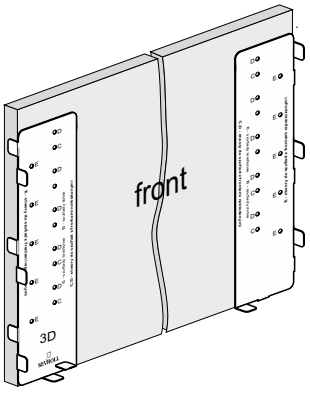

Ważna informacja

W ofercie firmy Sevroll-System znajduje się również szablon Sevrollbox Slim 3D do frontów (**index: 06064**) służący do wyznaczania otworów do montażu zaczepów frontów w szufladach Sevrollbox Slim 3D.

SZABLON DO PROWADNIC SEVROLLBOX SLIM II

wyznaczanie otworów do mocowania prowadnic w szufladach Sevrollbox Slim
z frontami **nakładanymi**

Wysokość położenia prowadnic Sevrollbox Slim w korpusach meblowych (wys. 720 mm)
- 4 warianty

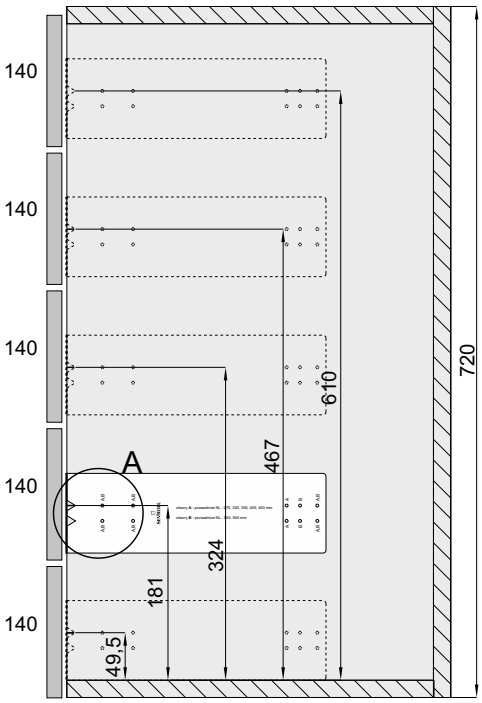

wariant 1- **x5**

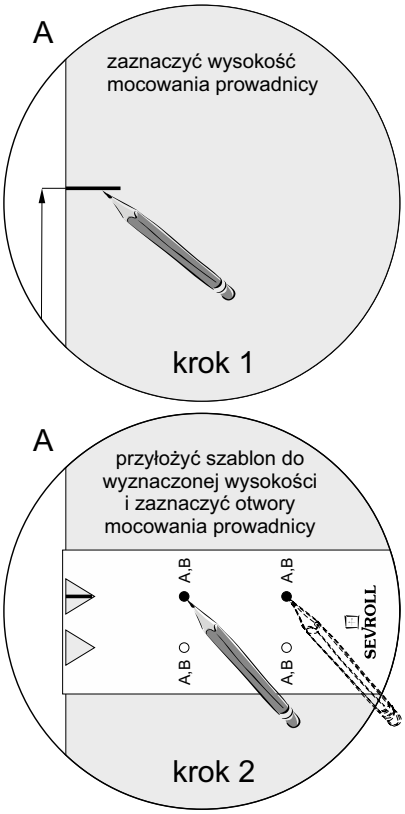

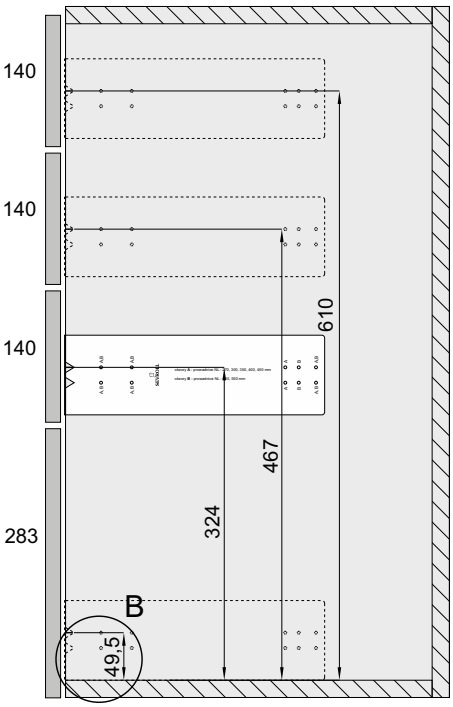

wariant 2 - **3+1**

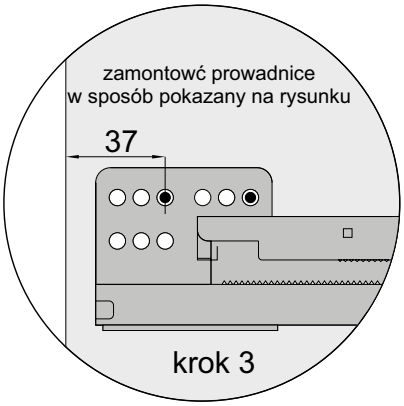

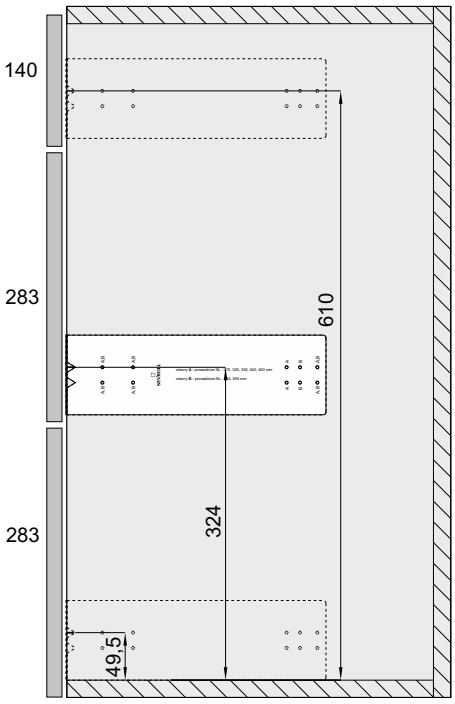

wariant 3 - **1+2**

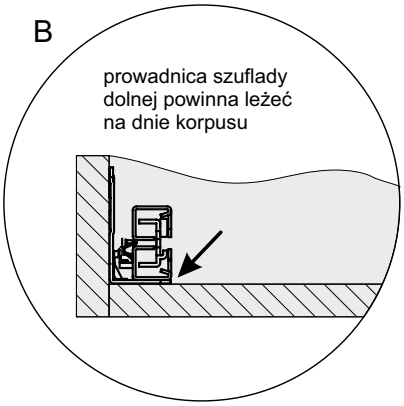

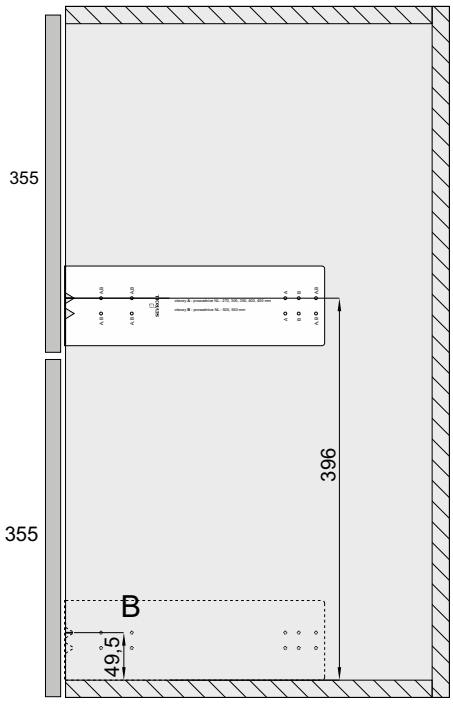

wariant 4 - **x2**

SZABLON DO PROWADNIC SEVROLLBOX SLIM II

Wyznaczanie otworów do mocowania prowadnic w szufladach Sevrollbox Slim
z frontami **nakładanymi**

dowolna wysokość korpusu, ilość i wysokość frontów szuflad

A

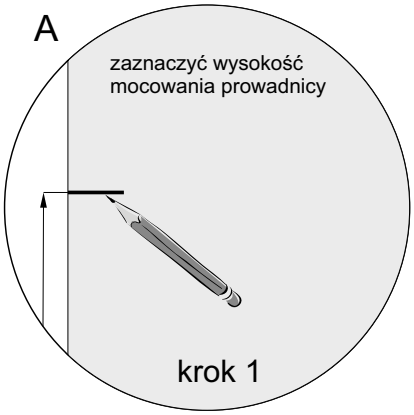

A

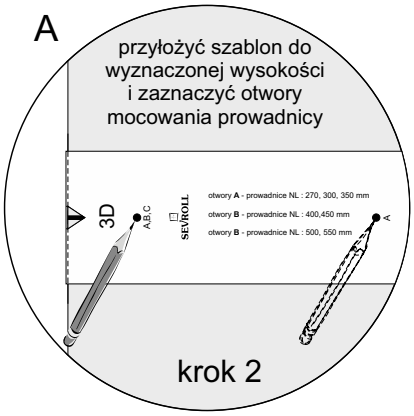

położenie prowadnic szuflad

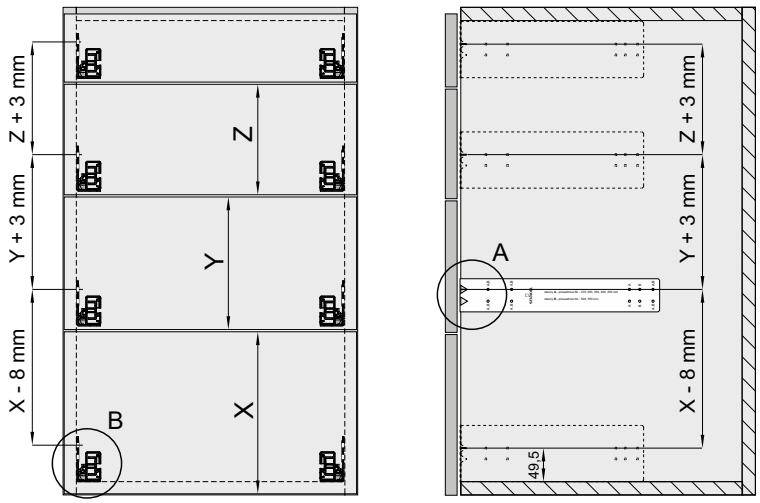

X - wysokość frontu szuflady **dolnej**

Y, Z,..... - wysokości kolejnych frontów szuflad **środkowych**

B

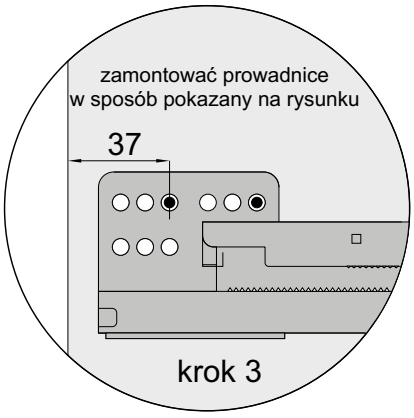

B

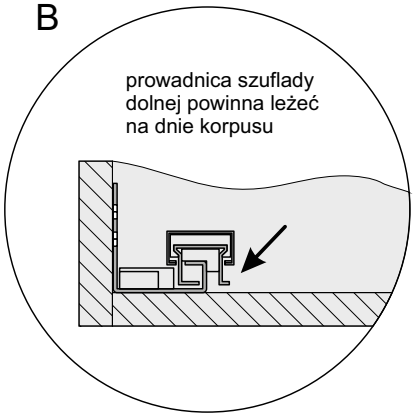

<u>fronty wpuszczane</u>

W przypadku frontów wpuszczanych prowadnice zamontować w sposób pokazany na rysunku

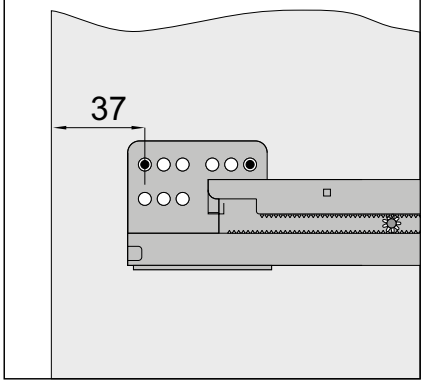

<u>ważna informacja</u>

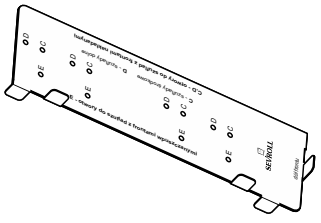

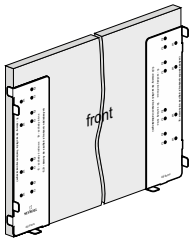

W ofercie firmy Sevroll-System znajduje się również szablon
do frontów Sevrollbox Slim II (**index: 05338**) służący do wyznaczania otworów
<u>do montażu zaczepów frontów</u> w szufladach Sevrollbox Slim.

PROWADNICE DOLNEGO MONTAŻU DX PLATINIUM z miękkim domykiem



CHARAKTERYSTYKA

Przeznaczenie	**Prowadnica do szuflad drewnianych lub z płyty wiórowej**
Wypełnienie	**Dowolny materiał, max 18 mm**
Dostępne długości	**250, 300, 350, 400, 450, 500, 550, 600 mm**
Konstrukcja	**Metalowa ze zintegrowanym systemem miękkiego domyku**
Max. obciążenie	**40 kg**
Ilość cykli	**70000**
Kolorystyka	**N/D**
Program sprzedażowy	**Prowadnice sprzedawane są w kompletach**

ZASTOSOWANIE

Meble skrzyniowe, kuchnie, garderoby, szafy, meble biurowe, archiwa

Prowadnice dolnego montażu DX PLATINIUM 3D z miękkim domykiem

INDEKS	DŁUGOŚĆ (mm)	OPAK. ZBIORCZE	JEDN. MIARY
06353	250	10	kpl.
06354	300	10	kpl.
06355	350	10	kpl.
06356	400	10	kpl.
06357	450	10	kpl.
06358	500	10	kpl.
06359	550	10	kpl.
06360	600	10	kpl.



Prowadnice dolnego montażu DX PLATINIUM 3D z miękkim domykiem

Przedstawiamy nowość – prowadnicę dolnego montażu DX PLATINIUM 3D do mebli drewnianych i wykonanych z płyty o grubości od 16 do 19 mm. Regulacja 3D w trzech płaszczyznach, pozwala na łatwy, szybki i precyzyjny montaż. O komfort użytkowania i doskonałą pracę dba tu pełna synchronizacja wysuwu prowadnicy przy dużym obciążeniu – nawet do 40 kg. DX Platinium 3D cechuje także szeroki wybór dostępnych długości – od 250 do 600 mm. DX Platinium 3D to doskonały wybór do nowoczesnych projektów, w których równie duże znaczenie ma komfortowe korzystanie z mebli, jak i modny minimalistyczny design. Najwyższa klasa wykonania oraz innowacyjne rozwiązania technologiczne sprawiają, że rozwiązanie to daje satysfakcję wygodnego użytkowania mebli przez wiele lat.

Maksymalne obciążenie prowadnic: 40 kg
Długość prowadnic: 250, 300, 350, 400, 450, 500, 550, 600 mm

Regulacja wysokości: 0÷3 mm
Regulacja głębokości: 0÷3 mm
Regulacja szerokości: 0÷1,5 mm

LW - szerokość wewnętrzna korpusu
SKW - szerokość wewnętrzna szuflady

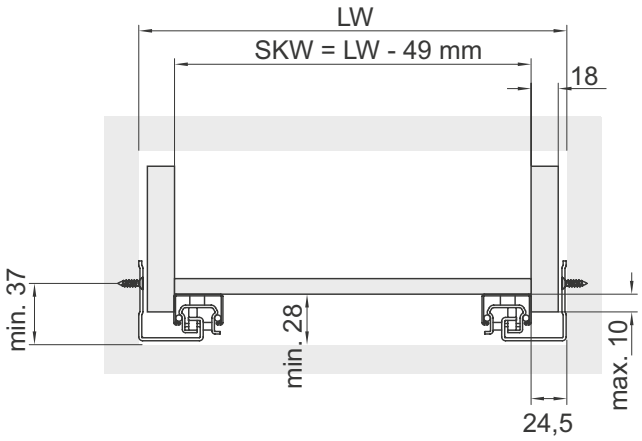

NL - długość nominalna prowadnicy
LT - głębokość wewnętrzna korpusu
Grubość boków szuflady: 18 mm

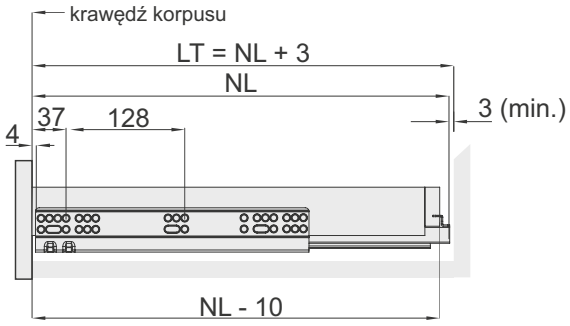

szuflada z frontem nakładanym

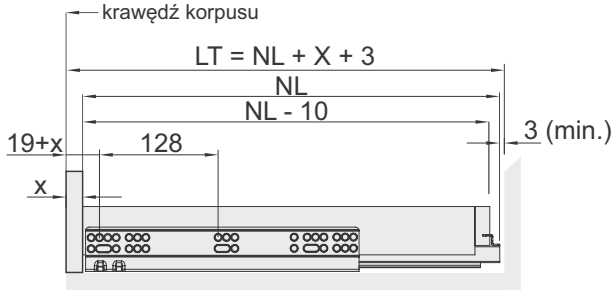

szuflada z frontem wpuszczanym

Mocowanie prowadnicy

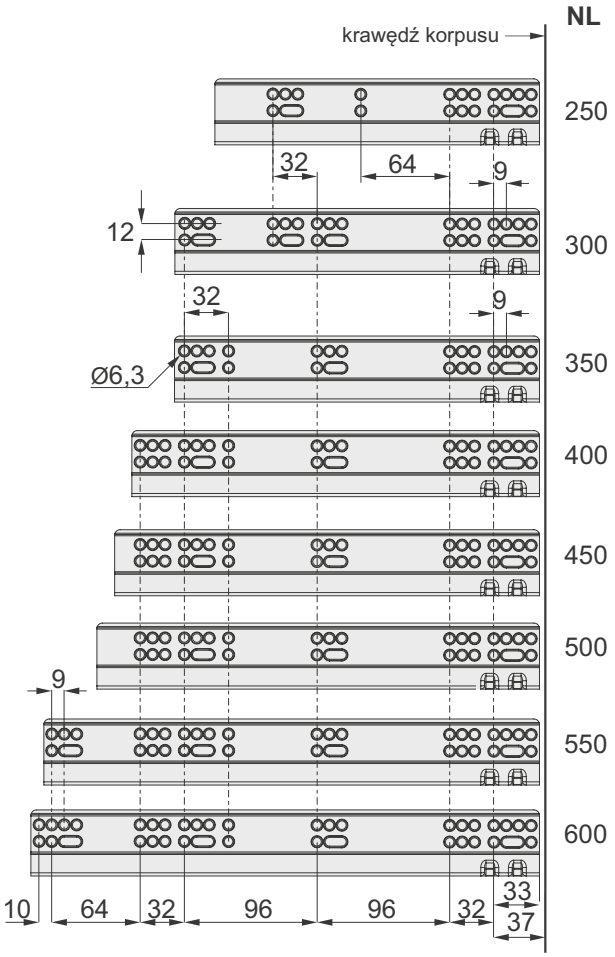

Wymiary prowadnic

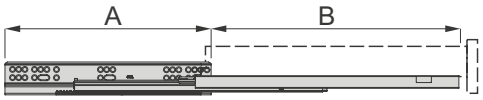

NL	250	300	350	400	450	500	550	600
A	235	264	264	295	308	320	359	369
B	198	248	298	348	398	448	498	548

Wymiary montażowe szuflady

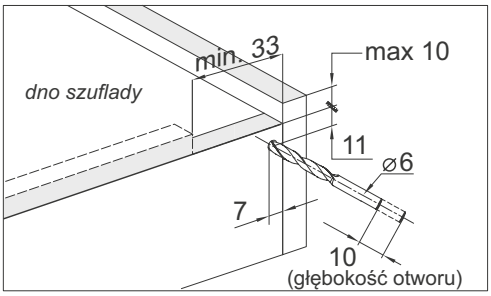

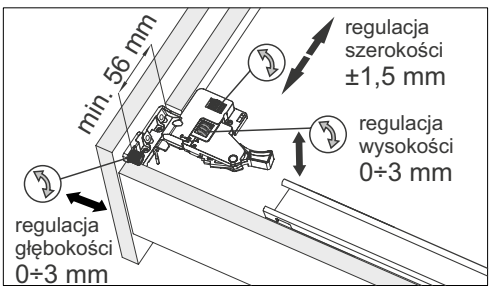

PROWADNICE DOLNEGO MONTAŻU DXS-3D SYNCHRO z miękkim domykiem



CHARAKTERYSTYKA	
Przeznaczenie	**Prowadnica do szuflad drewnianych lub z płyty wiórowej**
Wypełnienie	**Dowolny materiał, max 18 mm**
Dostępne długości	**250, 300, 350, 400, 450, 500, 550, 600 mm**
Konstrukcja	**Metalowa ze zintegrowanym systemem miękkiego domyku**
Max. obciążenie	**35 kg**
Ilość cykli	**70000**
Kolorystyka	**N/D**
Program sprzedażowy	**Prowadnice sprzedawane są w kompletach**

ZASTOSOWANIE

Meble skrzyniowe, kuchnie, garderoby, szafy, meble biurowe, archiwa

Prowadnice dolnego montażu DXS-3D synchro z miękkim domykiem

Prowadnice dolnego montażu DXS-3D synchro pozwolą stworzyć szufladę drewnianą. Nowością w ofercie SEVROLL są prowadnice dolnego montażu DXS-3D synchro, które służą do stworzenia szuflady drewnianej. Zaletą jest możliwość wykorzystania do tego celu płyty wiórowej, sklejki drewnianej, a także samego drewna.
Do głównych zalet należy regulacja 3D (w trzech płaszczyznach) oraz pełna synchronizacja wysuwu prowadnicy. DXS-3D są przeznaczone do płyty o grubości 18 mm (istnieje możliwość zastosowania również w przypadku płyty 16 jak i 19 mm). Łatwy montaż, regulacja nie wymagająca użycia narzędzi, a także system miękkiego domyku sprawiają, że produkt jest niezwykle atrakcyjny dla końcowego użytkownika.



Prowadnice dolnego montażu DXS-3D synchro
z miękkim domykiem

INDEKS	DŁUGOŚĆ (mm)	OPAK. ZBIORCZE	JEDN. MIARY
05569	250	10	kpl.
05407	300	10	kpl.
05408	350	10	kpl.
05409	400	10	kpl.
05410	450	10	kpl.
05411	500	10	kpl.
05412	550	10	kpl.
05626	600	10	kpl.

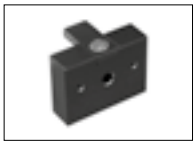

Przyrząd wiertarski do szuflad
z prowadnicą dolnego montażu **DXS i DXP**

INDEKS	ZASTOSOWANIE
20415	Wyznaczanie położenia otworów pod przednie i tylne zaczepy prowadnicy

PROWADNICE DOLNEGO MONTAŻU DXS-3D SYNCHRO Z MIĘKKIM DOMYKIEM

Maksymalne obciążenie prowadnic: 35 kg
Długość prowadnic: 250, 300, 350, 400, 450, 500, 550, 600 mm

Regulacja wysokości: 0 ÷ 2 mm
Regulacja głębokości: 0 ÷ 5 mm
Regulacja szerokości: 0 ÷ 1,5 mm

NL - długość nominalna prowadnicy
LT - głębokość wewnętrzna korpusu
Grubość boków szuflady: 18 mm

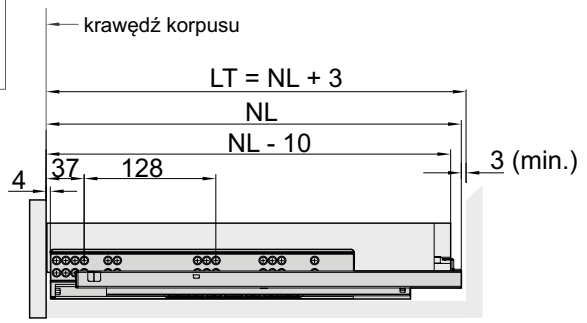

szuflada z frontem nakładanym

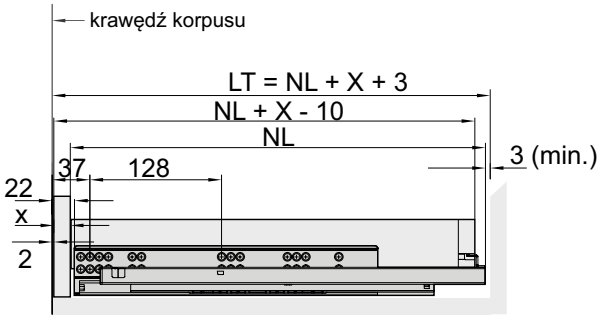

szuflada z frontem wpuszczanym

LW - szerokość wewnętrzna korpusu
SKW - szerokość wewnętrzna szuflady

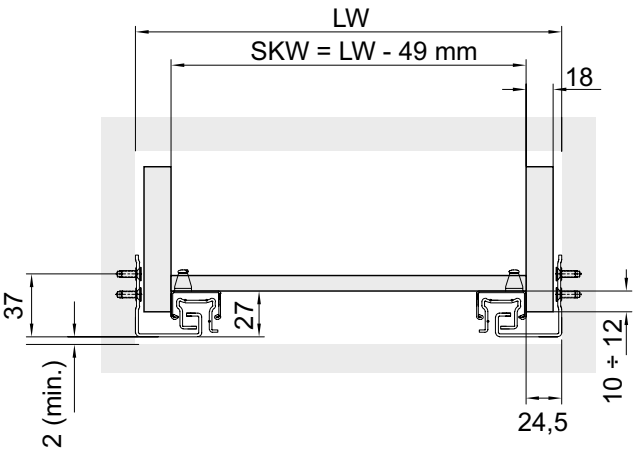

Mocowanie prowadnicy

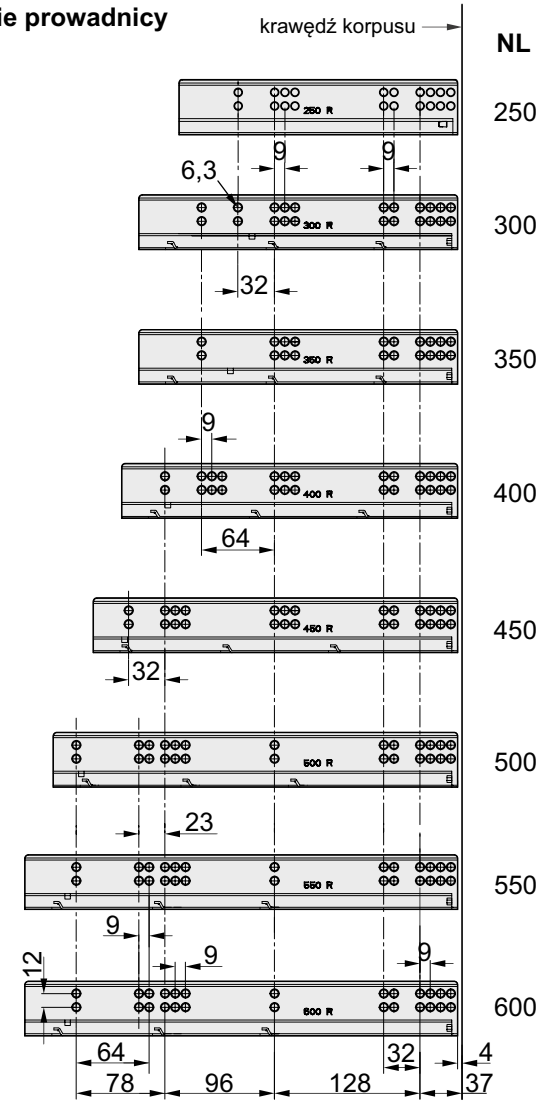

Wymiary prowadnic

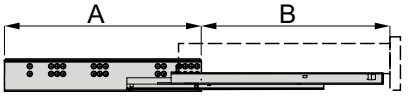

NL	250	300	350	400	450	500	550	600
A	250	280	280	295	320	355	380	380
B	200	270	320	370	420	470	520	570

Wymiary montażowe szuflady

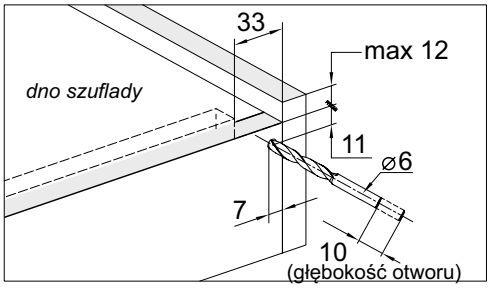

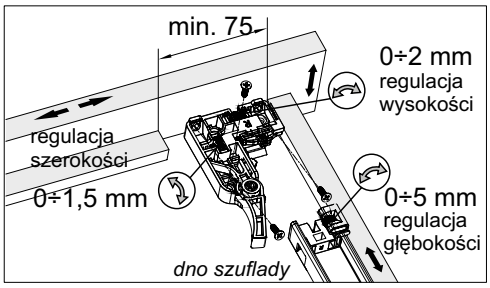

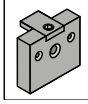

Do dokładnego wyznaczenia położenia otworów w korpusie szuflady zaleca się stosować przyrząd wiertarski do szuflad z prowadnicą dolnego montażu (ind. 20415)

otwory do montażu sprzęgieł - wiertło ∅2

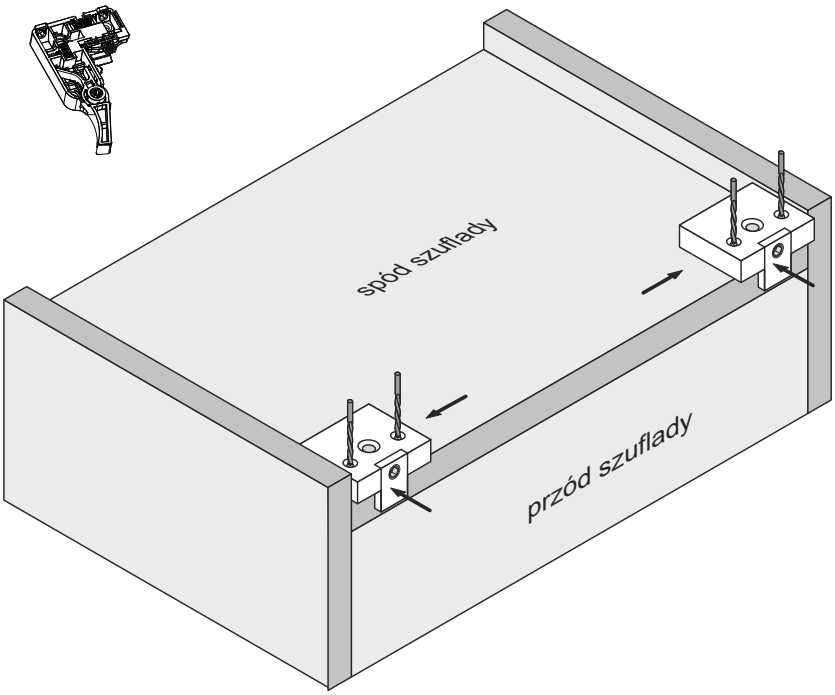

otwory pod tylny zaczep prowadnicy - wiertło ∅6

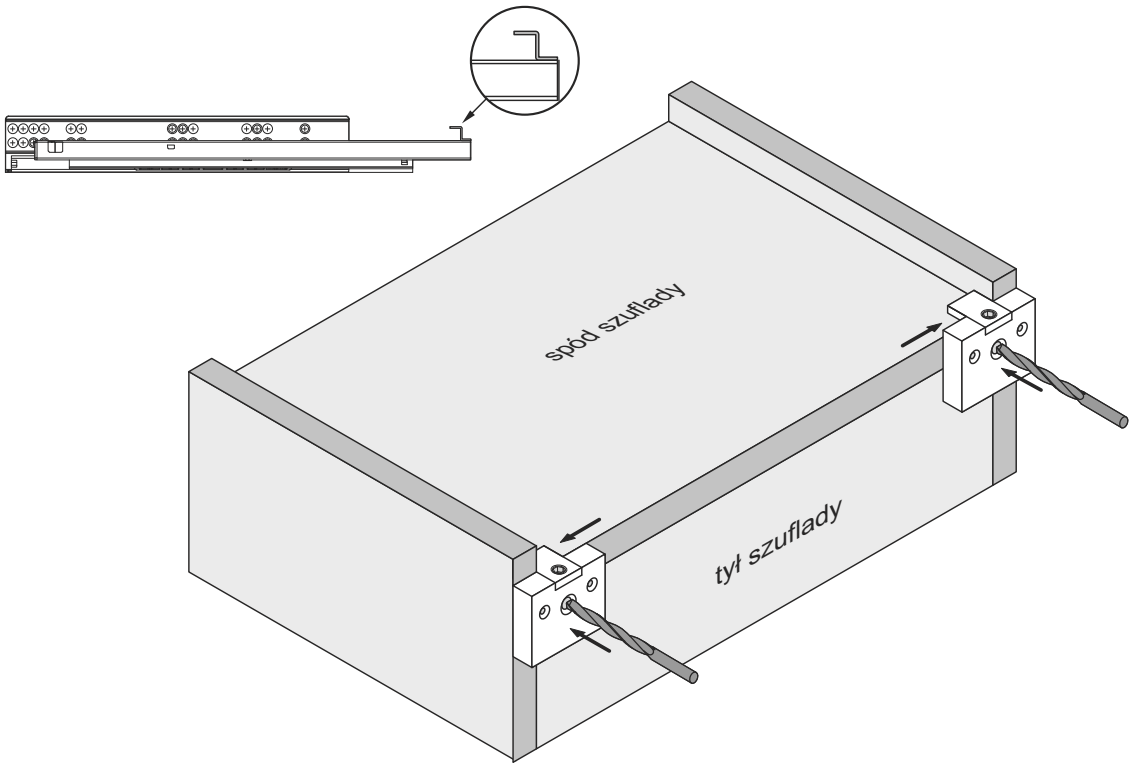

PROWADNICE DOLNEGO MONTAŻU DXP-3D SYNCHRO z systemem PUSH



CHARAKTERYSTYKA

Przeznaczenie	**Prowadnica do szuflad drewnianych lub z płyty wiórowej**
Wypełnienie	**Dowolny materiał, max 18 mm**
Dostępne długości	**250, 300, 350, 400, 450, 500, 550 mm**
Konstrukcja	**Metalowa ze zintegrowanym systemem PUSH**
Max. obciążenie	**30 kg**
Ilość cykli	**70000**
Kolorystyka	**N/D**
Program sprzedażowy	**Prowadnice sprzedawane są w kompletach**

ZASTOSOWANIE

Meble skrzyniowe, kuchnie, garderoby, szafy, meble biurowe, archiwa

Prowadnica dolnego montażu DXP-3D synchro z systemem PUSH, którą można zastosować z szufladami drewnianymi w meblach, nieposiadających klasycznych uchwytów a otwieranie frontu realizowanie jest przez jego naciśnięcie.
Do głównych zalet prowadnicy należy regulacja 3D oraz pełna synchronizacja wysuwu prowadnicy. Prowadnica DXP przeznaczona jest do szuflad drewnianych wykonanych z materiału o grubości 18 mm. Łatwy montaż i regulacja stanowią komfortowe rozwiązanie zarówno dla stolarza jak i końcowego użytkownika.



Prowadnice dolnego montażu DXP-3D synchro
z systemem PUSH

INDEKS	DŁUGOŚĆ (mm)	OPAK. ZBIORCZE	JEDN. MIARY
05629	250	10	kpl.
05630	300	10	kpl.
05631	350	10	kpl.
05632	400	10	kpl.
05633	450	10	kpl.
05634	500	10	kpl.
05635	550	10	kpl.



Przyrząd wiertarski do szuflad z prowadnicą dolnego montażu DXS i DXP

Instrukcja montażu przyrządu wiertarskiego znajduje się na stronie 629.

INDEKS	ZASTOSOWANIE
20415	Wyznaczanie położenia otworów pod przednie i tylne zaczepy prowadnicy

PROWADNICE DOLNEGO MONTAŻU DXP-3D SYNCHRO Z SYSTEMEM PUSH

Maksymalne obciążenie prowadnic: 30 kg
Długość prowadnic: 250, 300, 350, 400, 450, 500, 550 mm

Regulacja wysokości: 0 ÷ 3 mm
Regulacja głębokości: 0 ÷ 4 mm
Regulacja szerokości: 0 ÷ 1,5 mm

NL - długość nominalna prowadnicy
LT - głębokość wewnętrzna korpusu
Grubość boków szuflady: 18 mm

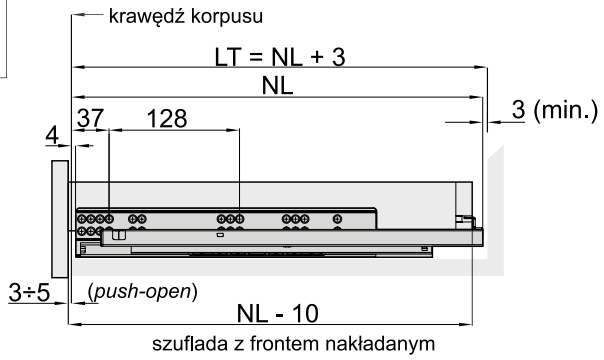

szuflada z frontem nakładanym

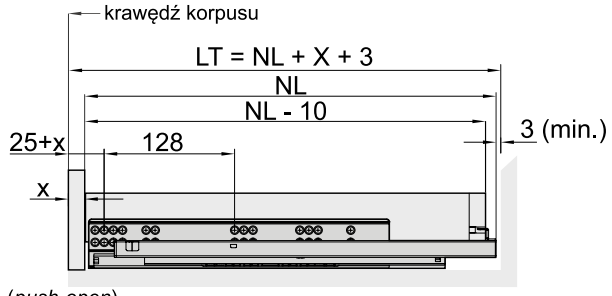

szuflada z frontem wpuszczanym

LW - szerokość wewnętrzna korpusu
SKW - szerokość wewnętrzna szuflady

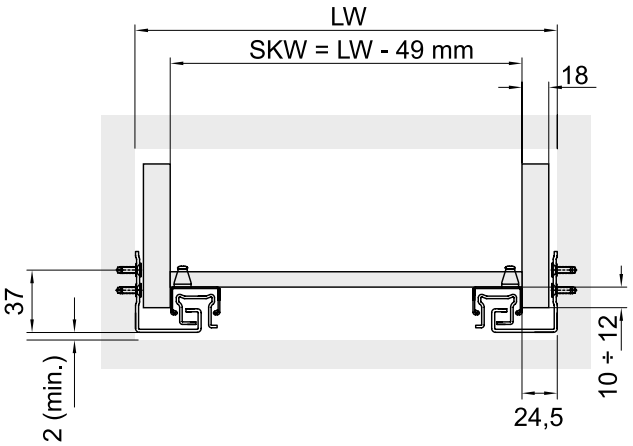

Mocowanie prowadnicy

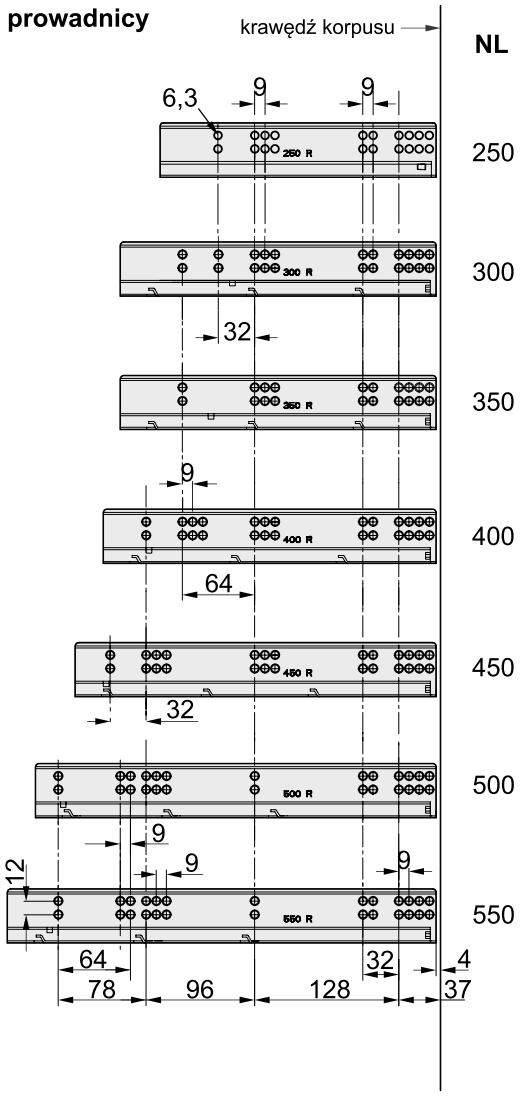

Wymiary prowadnic

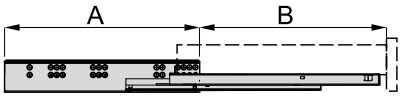

NL	250	300	350	400	450	500	550
A	250	280	280	295	320	355	380
B	200	270	320	370	420	470	520

Wymiary montażowe szuflady

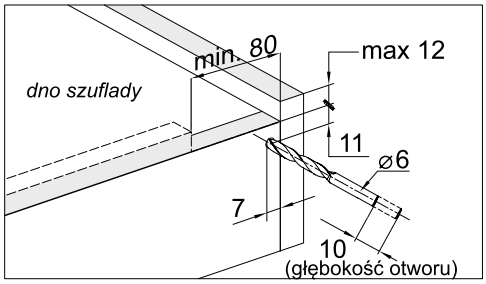

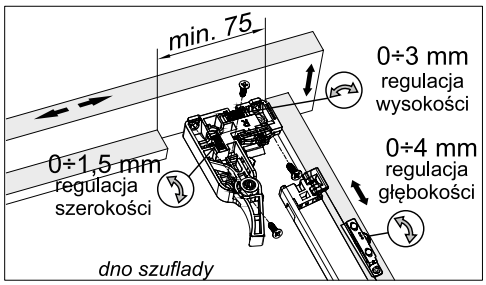

Do dokładnego wyznaczenia położenia otworów w korpusie szuflady zaleca się stosować przyrząd wiertarski do szuflad z prowadnicą dolnego montażu (ind.20415)

NOTATKI

PROWADNICE DOLNEGO MONTAŻU DXP-D2-3D SYNCHRO
z systemem PUSH z mocowaniem pod drążek synchronizacji



CHARAKTERYSTYKA	
Przeznaczenie	**Prowadnica do szuflad drewnianych lub z płyty wiórowej**
Wypełnienie	**Dowolny materiał, max 18 mm**
Dostępne długości	**250, 300, 350, 400, 450, 500, 550 mm**
Konstrukcja	**Metalowa ze zintegrowanym systemem push z mocowaniem pod drążek synchronizacji**
Max. obciążenie	**30 kg**
Ilość cykli	**70000**
Kolorystyka	**N/D**
Program sprzedażowy	**Prowadnice sprzedawane są w kompletach**

ZASTOSOWANIE

Meble skrzyniowe, kuchnie, garderoby, szafy, meble biurowe, archiwa

Prowadnica dolnego montażu DXP-D2-3D synchro z systemem PUSH z mocowaniem pod drążek synchronizacji.
Znajduje zastosowanie w szufladach nieposiadających klasycznych uchwytów, a otwieranie frontu odbywa się poprzez jego naciśnięcie.
Do głównych zalet produktu należy regulacja 3D, a zastosowanie drążka stabilizuje i zwiększa powtarzalność pracy prowadnicy, dzięki czemu otwieranie szuflady jest możliwe poprzez naciśniecie frontu w dowolnym miejscu.
Prowadnica DXP-D2-3D synchro przeznaczona jest do szuflad wykonanych z materiału o grubości 18 mm. Zastosowanie drążka zaleca się w szufladach o szerokości większej niż 600 mm.
Łatwy montaż i regulacja stanowią komfortowe rozwiązanie zarówno dla stolarza jak i końcowego użytkownika.



Prowadnice dolnego montażu DXP-D2-3D synchro z systemem PUSH z mocowaniem pod drążek synchronizacji

INDEKS	DŁUGOŚĆ (mm)	OPAK. ZBIORCZE	JEDN. MIARY
06705	250	10	kpl.
06706	300	10	kpl.
06699	350	10	kpl.
06700	400	10	kpl.
06701	450	10	kpl.
06702	500	10	kpl.
06703	550	10	kpl.



Drążek synchronizujący do szuflady Platinium PUSH oraz prowadnicy DXP-D2-3D

INDEKS	DŁUGOŚĆ (mm)	OPAK. ZBIORCZE	JEDN. MIARY
06704	1100	20	kpl.

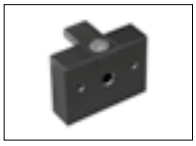

Przyrząd wiertarski do szuflad z prowadnicą dolnego montażu DXS i DXP

i *Instrukcja montażu przyrządu wiertarskiego znajduje się na stronie 629.*

INDEKS	ZASTOSOWANIE
20415	Wyznaczanie położenia otworów pod przednie i tylne zaczepy prowadnicy

PROWADNICE DOLNEGO MONTAŻU DXP-D2-3D SYNCHRO Z SYSTEMEM PUSH Z MOCOWANIEM POD DRĄŻEK SYNCHRONIZACJI

Maksymalne obciążenie prowadnic: 30 kg
Długość prowadnic: 250, 300, 350, 400, 450, 500, 550 mm

Regulacja wysokości: 0 ÷ 3 mm
Regulacja głębokości: 0 ÷ 4 mm
Regulacja szerokości: 0 ÷ 1,5 mm

NL - długość nominalna prowadnicy
LT - głębokość wewnętrzna korpusu
Grubość boków szuflady: 18 mm

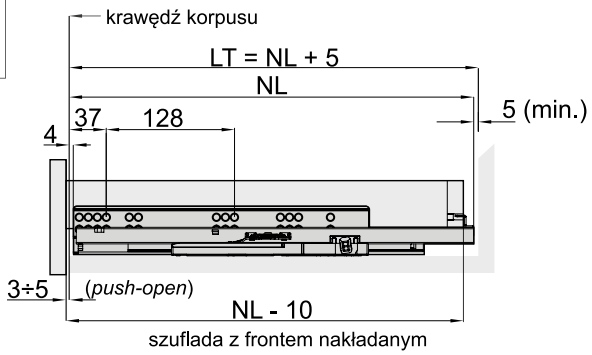

szuflada z frontem nakładanym

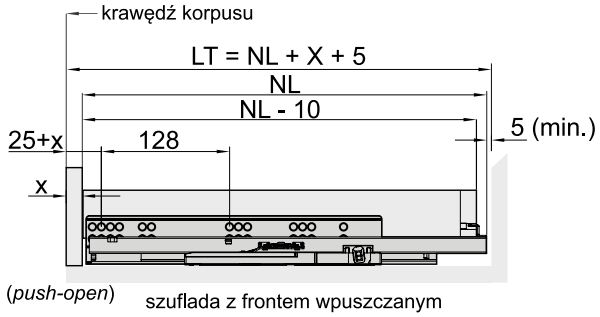

(push-open) szuflada z frontem wpuszczanym

LW - szerokość wewnętrzna korpusu
SKW - szerokość wewnętrzna szuflady

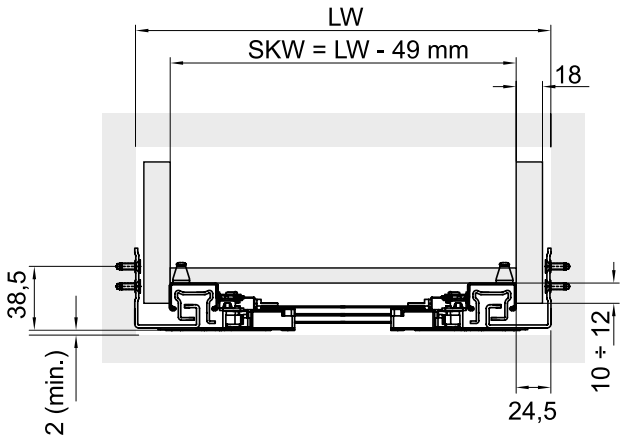

Mocowanie prowadnicy

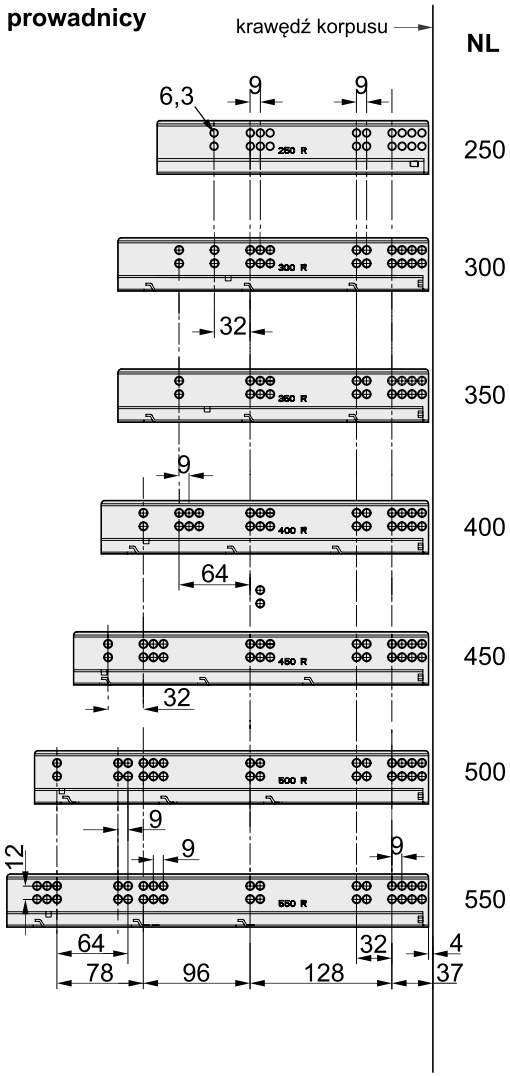

Wymiary prowadnic

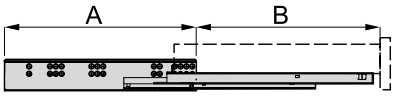

NL	250	300	350	400	450	500	550
A	250	280	280	295	320	355	380
B	200	270	320	370	420	470	520

Wymiary montażowe szuflady

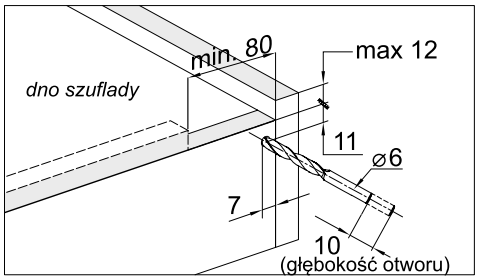

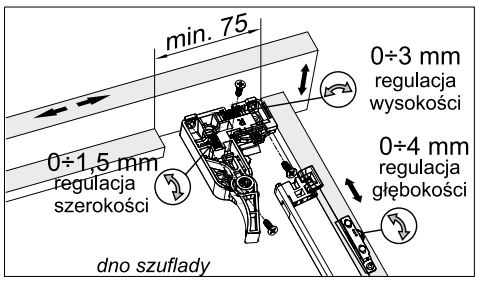

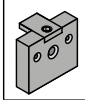
Do dokładnego wyznaczenia położenia otworów w korpusie szuflady zaleca się stosować przyrząd wiertarski do szuflad z prowadnicą dolnego montażu (ind.20415)

Montaż podstawy drążka do prowadnicy DXP-D2-3D

podstawa znajduje się w zestawie z prowadnicą

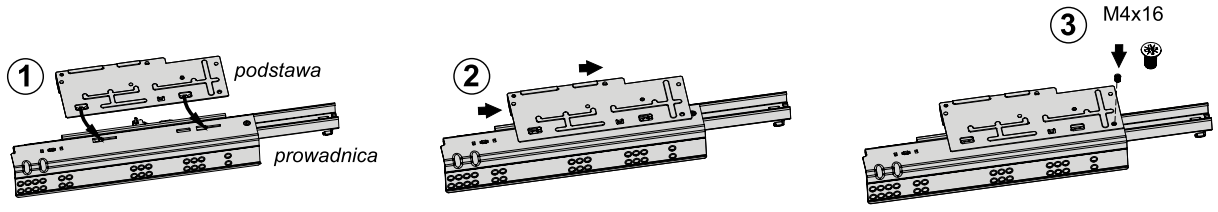

Montaż drążka

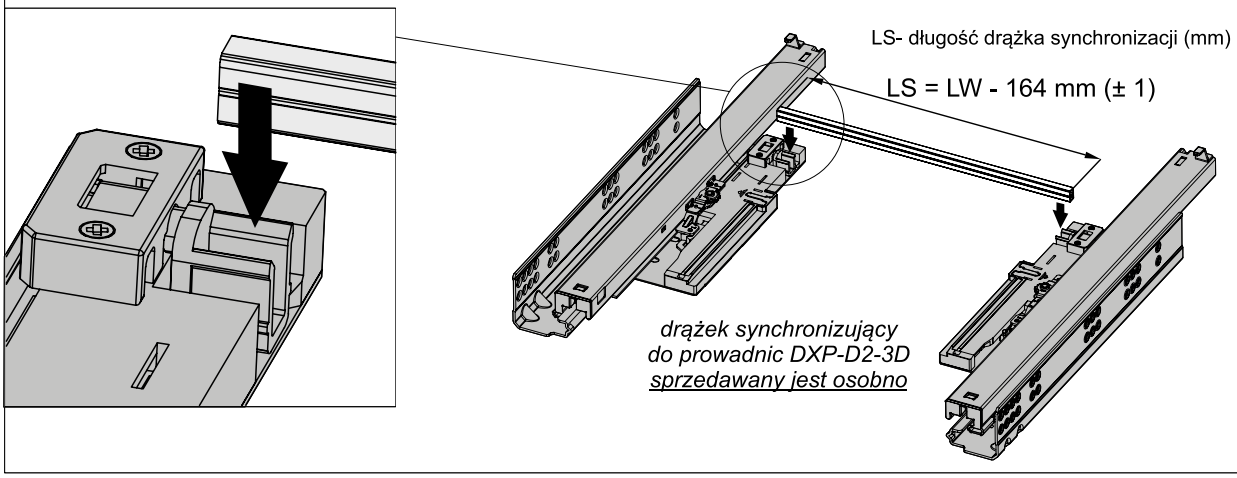

Regulacja głębokości szuflady

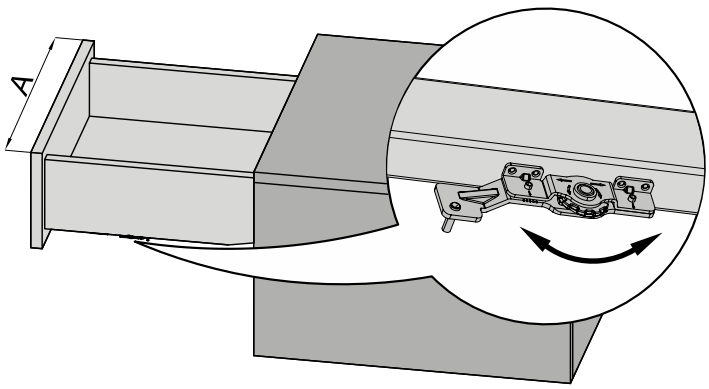

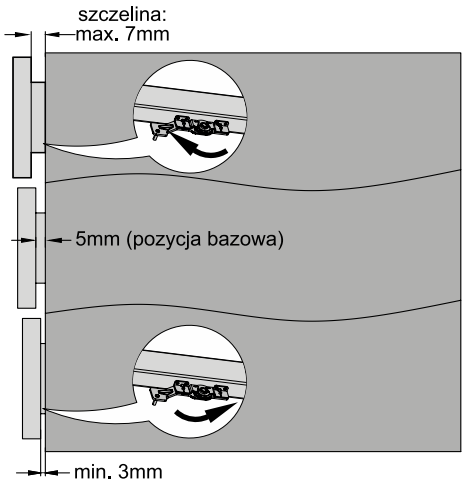

Optymalna szczelina pomiędzy frontem, a korpusem:

A < 650mm - szczelina (3 ÷ 3,5 mm)
700mm < **A** < 900mm - szczelina (4 ÷ 4,5 mm)
1000mm < **A** < 1200mm - szczelina (4,5 ÷ 5 mm)

PROWADNICE DOLNEGO MONTAŻU DXR

niepełny wysuw z miękkim domykiem



CHARAKTERYSTYKA

Przeznaczenie	**Prowadnica do szuflad drewnianych lub z płyty wiórowej**
Wypełnienie	**Płyta 16 mm**
Dostępne długości	**300, 350, 400, 450, 500, 550 mm**
Konstrukcja	**Metalowa ze zintegrowanym systemem miękkiego domyku**
Max. obciążenie	**25 kg**
Ilość cykli	**50000**
Kolorystyka	**N/D**
Program sprzedażowy	**Prowadnice sprzedawane są w kompletach**

ZASTOSOWANIE

Meble skrzyniowe, kuchnie, garderoby, szafy, meble biurowe, archiwa

INDEKS	DŁUGOŚĆ (mm)	OPAK. ZBIORCZE	JEDN. MIARY
06324	300	15	kpl.
06325	350	15	kpl.
06326	400	15	kpl.
06327	450	15	kpl.
06328	500	15	kpl.
06329	550	15	kpl.



Wśród nowości Sevroll-System warto wyróżnić element systemu szuflad DXR – prowadnicę dolnego montażu DXR. Prowadnicę cechuje system miękkiego domyku, który pozwala na wygodne otwieranie i zamykanie szuflady oraz komfortowe użytkowanie mebla nawet przy obciążeniu do 25 kg. Prowadnica dolnego montażu DXR dostępna jest w zróżnicowanych długościach od 300 do 550 mm. Można ją zastosować z bokami szuflady DXR o wysokości 78, 118 oraz 150 mm lub wykorzystać same prowadnice do szuflad drewnianych lub wykonanych z płyty wiórowej. To gotowy przepis na nowoczesny system przechowywania w meblach do salonu, sypialni, szafach, garderobach czy meblach biurowych i archiwach.

Maksymalne obciążenie prowadnic: 25 kg
Długość prowadnic: 300, 350, 400, 450, 500, 550 mm

Regulacja wysokości: 0 ÷ 4 mm

LW - szerokość wewnętrzna korpusu
SKW - szerokość wewnętrzna szuflady

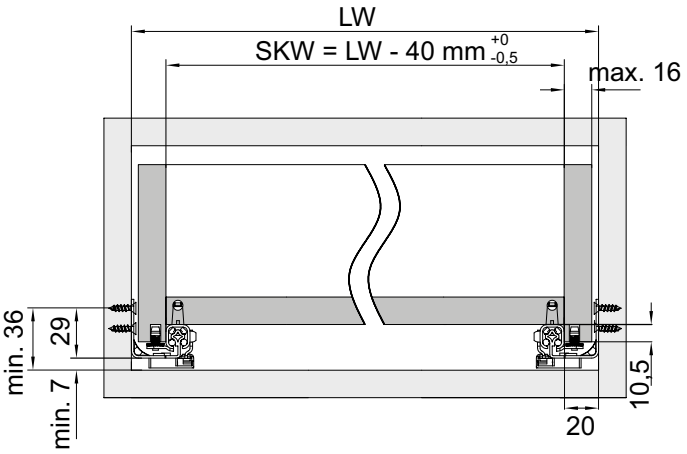

NL - długość nominalna prowadnicy
LT - minimalna głębokość wewnętrzna korpusu
SKL - głębokość szuflady
Grubość boków szuflady: max. 16 mm

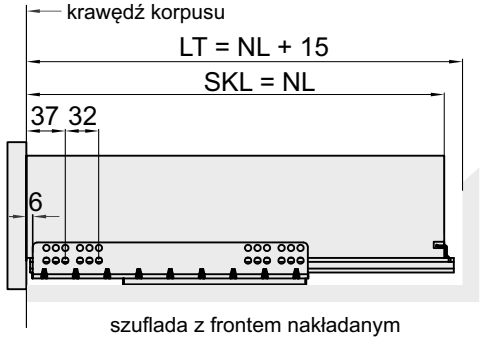

szuflada z frontem nakładanym

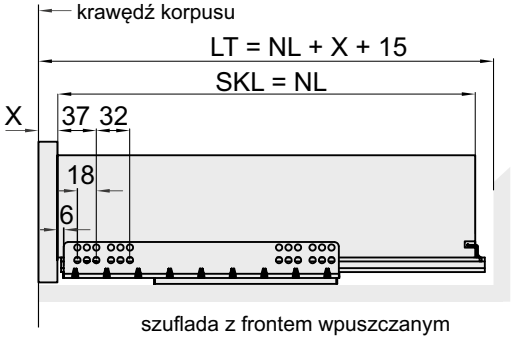

szuflada z frontem wpuszczanym

Mocowanie prowadnicy

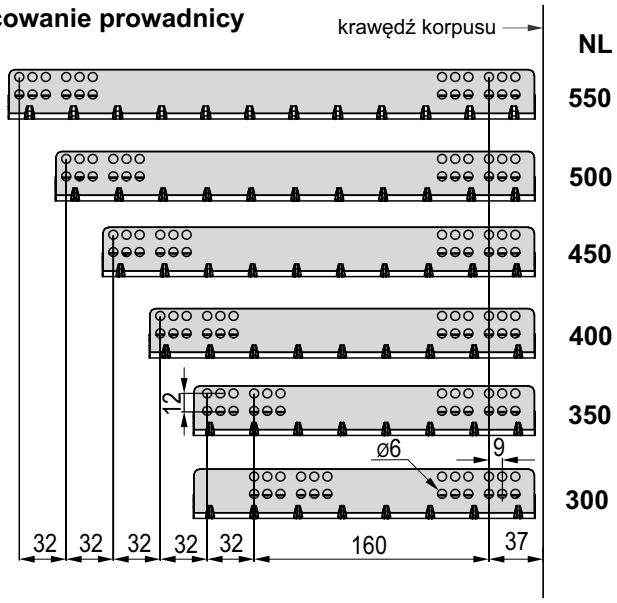

Wymiary prowadnic

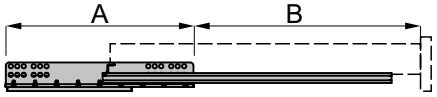

NL	300	350	400	450	500	550
A	233	235	263	295	327	359
B	238	276	314	352	390	440

Wymiary montażowe pleców szuflady

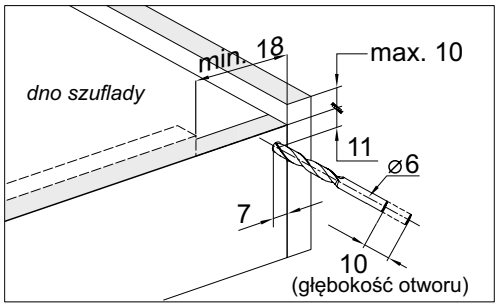

Wymiary montażowe dna szuflady

NL	300	350	400	450	500	550
X1	188,5	221,5	249,5	283,5	309,5	338,5

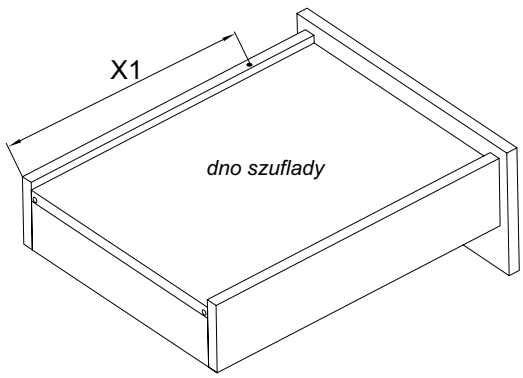

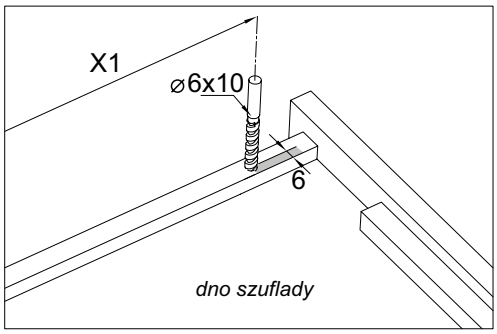

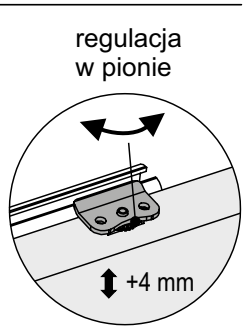

PROWADNICE KULKOWE SVQ

z systemem miękkiego domyku



CHARAKTERYSTYKA

Przeznaczenie	**Prowadnica do szuflad drewnianych lub z płyty wiórowej**
Wypełnienie	**Dowolny materiał**
Dostępne długości	**300, 350, 400, 450, 500, 550, 600, 700**
Konstrukcja	**Metalowa ze zintegrowanym systemem miękkiego domyku**
Max. obciążenie	**35 kg**
Ilość cykli	**50 000**
Kolorystyka	**Czarna**
Program sprzedażowy	**Prowadnice sprzedawane są w kompletach**

ZASTOSOWANIE

Meble skrzyniowe, kuchnie, garderoby, szafy, meble biurowe, archiwa

INDEKS	KOLOR	DŁUGOŚĆ (mm)	OPAK. ZBIORCZE	JEDN. MIARY
06345	CZARNY	300	15	kpl.
06346	CZARNY	350	15	kpl.
06347	CZARNY	400	15	kpl.
06348	CZARNY	450	15	kpl.
06349	CZARNY	500	15	kpl.
06350	CZARNY	550	15	kpl.
06351	CZARNY	600	15	kpl.
06352	CZARNY	700	15	kpl.



Prowadnica kulkowa SVQ

Jeśli szukasz nowoczesnego i uniwersalnego rozwiązania do wielu różnorodnych mebli, sprawdź nowość Sevroll-System – prowadnicę kulkową SVQ. Nadają się do szuflad drewnianych oraz wykonanych z płyty wiórowej. Dzięki zintegrowanemu systemowi miękkiego domyku codzienne korzystanie z szuflady jest komfortowe nawet przy wielokrotnym otwieraniu jej i zamykaniu. Prowadnica pracuje bezawaryjne przy obciążeniu nawet do 35 kg. Dostępna jest w kolorze czarnym oraz w szerokim zakresie długości – od 300 aż do 700 mm. To trwałe i uniwersalne rozwiązanie do nowoczesnych mebli różnego typu i znajdzie zastosowanie w szafach, komodach, garderobach oraz innych meblach do przechowywania w salonie, jadalni czy sypialni. Prowadnice kulkowe SVQ będą także niezastąpione w przestrzeniach biurowych oraz w organizacji archiwów.

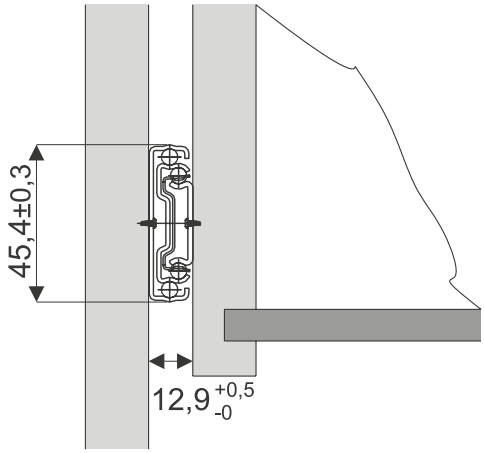

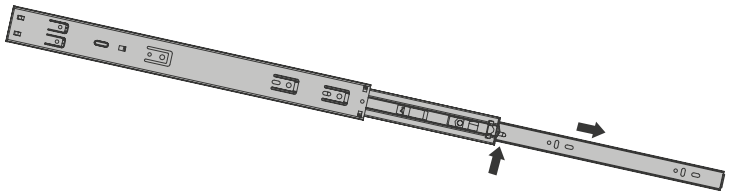

Wymiary prowadnic

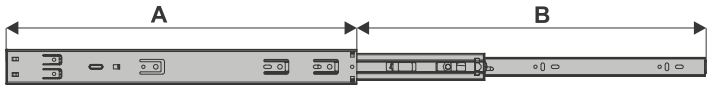

A	300	350	400	450	500	550	600	700
B	264±3	335±3	400±3	450±3	500±3	550±3	600±3	700±3

Mocowanie prowadnic do korpusu

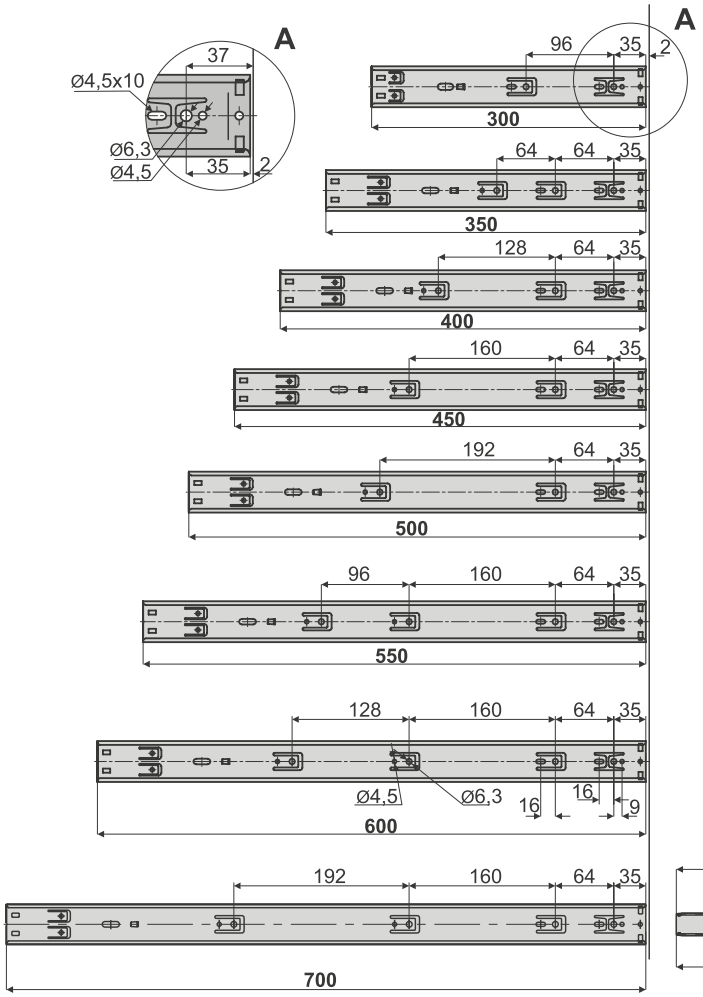

Mocowanie prowadnic do szuflady

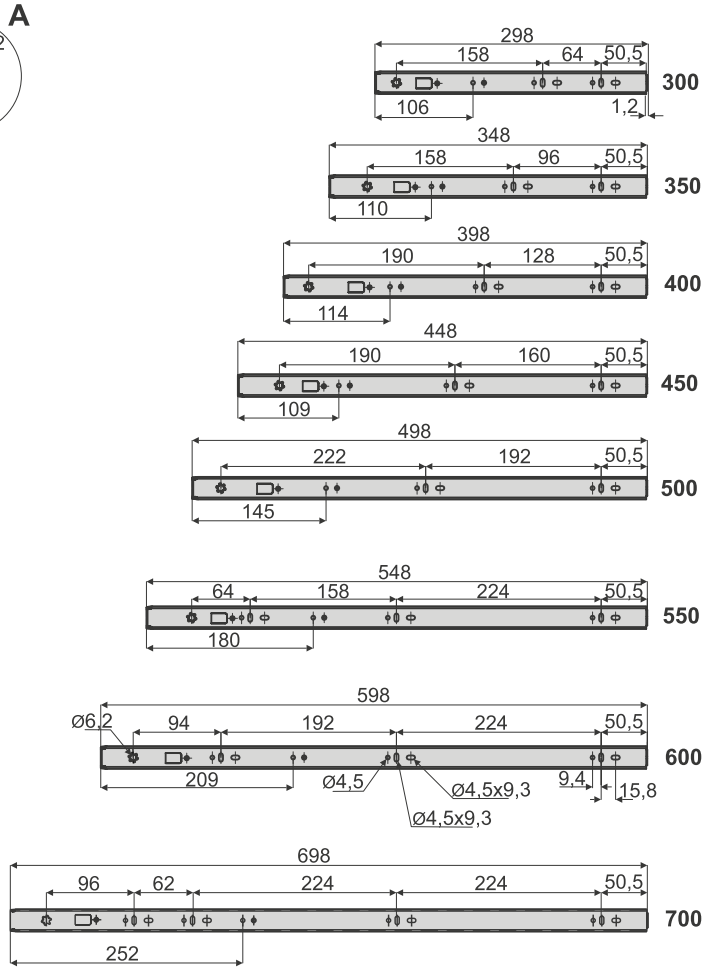

PROWADNICE KULKOWE DO DUŻYCH OBCIĄŻEŃ

H-53 mm



CHARAKTERYSTYKA	
Przeznaczenie	**Prowadnica do szuflad drewnianych lub z płyty wiórowej**
Wypełnienie	**Dowolny materiał**
Dostępne długości	**100 kg:** 400, 450, 500, 550, 600, 650, 700, 750, 800, 850, 900, 950, 1000, 1100, 1200 **80 kg:** 450, 500, 550, 600, 650, 700, 750, 800, 850, 900, 950, 1000, 1100, 1200
Konstrukcja	**100 kg:** metalowa **80 kg:** metalowa ze zintegrowanym systemem miękkiego domyku
Max. obciążenie	**100 kg, 80 kg**
Ilość cykli	**70 000**
Program sprzedażowy	**Prowadnice sprzedawane są w kompletach**

ZASTOSOWANIE

Meble skrzyniowe, kuchnie, garderoby, szafy, meble biurowe, archiwa

Prowadnice kulkowe do dużych obciążeń H-53

Potrzebujesz trwałego rozwiązania do przechowywania dużych obciążeń? Polecamy nowość Sevroll-System – prowadnice kulkowe do dużych obciążeń H-53. **Obciążenie dla szuflady to aż 100 kg oraz do 80 kg z systemem miękkiego domyku.** Pełny wysuw umożliwia komfortowe korzystanie i łatwy wgląd w zawartość szuflady nawet przy pełnym zagospodarowaniu. Szeroki wybór długości – **od 400 do 1200 mm** – to przepis na różnorodne projekty mebli, dostosowane do oczekiwań i potrzeb ich użytkowników. **Prowadnica sprawdzi się w archiwach zakładowych, biurach i wnętrzach użyteczności publicznej, a także wszędzie tam gdzie potrzebujesz wyjątkowo głębokiego mebla, np. w szufladzie pod schodami.** Prowadnice kulkowe do dużych obciążeń Sevroll są doskonałym sposobem na funkcjonalne i wygodne przechowywanie.

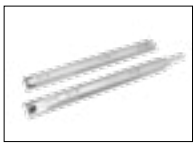

Prowadnice kulkowe do dużych obciążeń H-53 mm 100 kg

INDEKS	DŁUGOŚĆ (mm)	OPAK. ZBIORCZE	JEDN. MIARY
06575	400	5	kpl.
06576	450	5	kpl.
06372	500	5	kpl.
06373	550	5	kpl.
06374	600	5	kpl.
06375	650	5	kpl.
06376	700	5	kpl.
06377	750	5	kpl.
06378	800	5	kpl.
06379	850	5	kpl.
06380	900	5	kpl.
06381	950	5	kpl.
06382	1000	5	kpl.
06634	1100	5	kpl.
06635	1200	5	kpl.



Prowadnice kulkowe do dużych obciążeń z systemem miękkiego domyku H-53mm 80kg

INDEKS	DŁUGOŚĆ (mm)	OPAK. ZBIORCZE	JEDN. MIARY
6713	450	5	kpl.
6714	500	5	kpl.
6715	550	5	kpl.
6716	600	5	kpl.
6717	650	5	kpl.
6718	700	5	kpl.
6719	750	5	kpl.
6720	800	5	kpl.
6721	850	5	kpl.
6722	900	5	kpl.
6723	950	5	kpl.
6724	1000	5	kpl.
6725	1100	5	kpl.
6726	1200	5	kpl.

PROWADNICE KULKOWE DO DUŻYCH OBCIĄŻEŃ H-53 100 KG

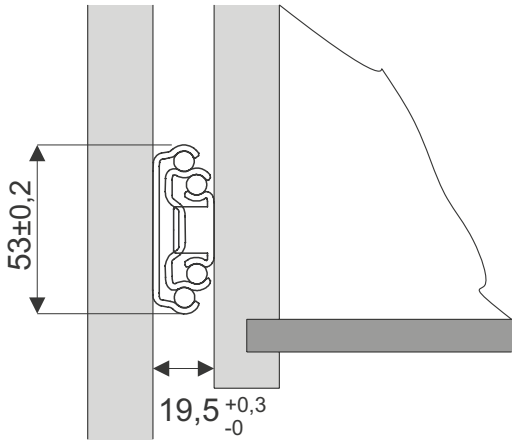

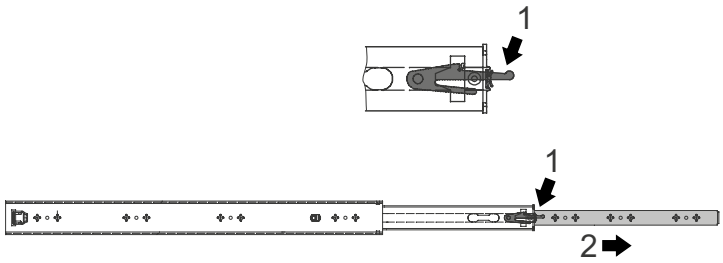

Wymiary prowadnic

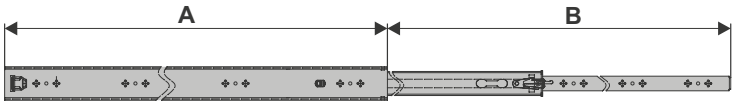

A	400	450	500	550	600	650	700	750	800	850	900	950	1000	1100	1200
B±3	400	450	500	550	600	650	700	750	800	850	900	950	1000	1100	1200

Mocowanie prowadnic do korpusu

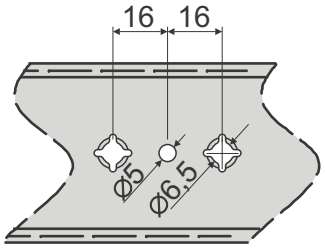

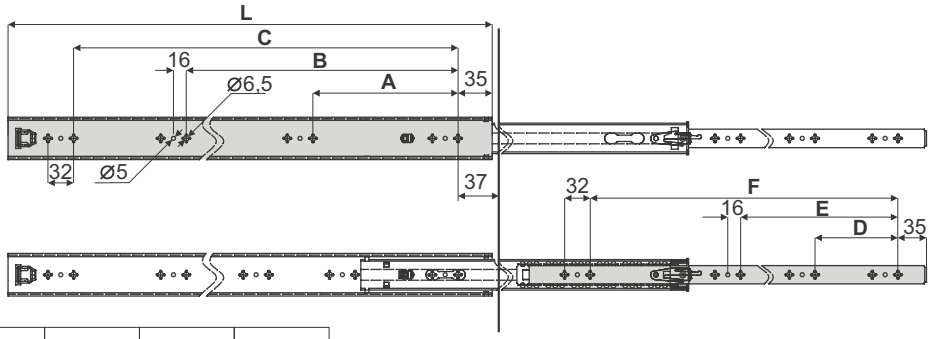

Mocowanie prowadnic do szuflady

L	A	B	C	D	E	F
400	128	288	-	96	288	-
450	160	320	-	128	320	-
500	192	384	-	160	384	-
550	192	416	-	192	416	-
600	128	288	480	192	352	480
650	160	320	512	192	384	544
700	192	384	576	192	384	576
750	192	384	576	192	416	608
800	224	448	672	224	448	672
850	224	448	672	224	448	672
900	256	512	768	256	512	768
950	256	544	832	256	544	832
1000	288	576	864	288	576	864
1100	288	608	928	288	608	928
1200	352	704	1056	320	672	1024

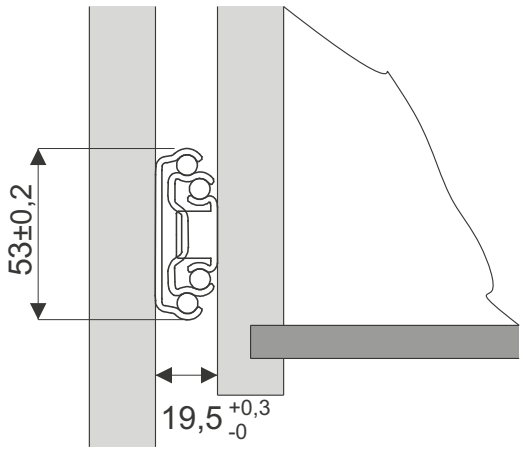

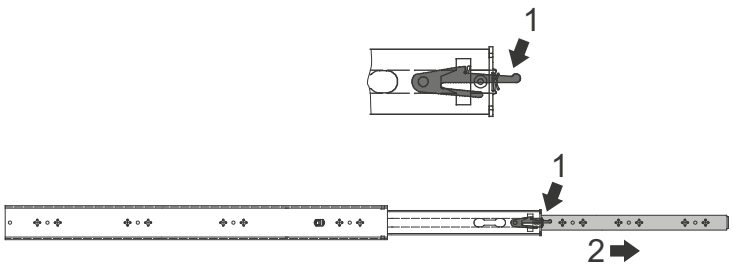

Wymiary prowadnic

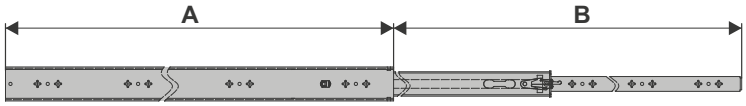

A	450	500	550	600	650	700	750	800	850	900	950	1000	1100	1200
B±3	450	500	550	600	650	700	750	800	850	900	950	1000	1100	1200

Mocowanie prowadnic do korpusu

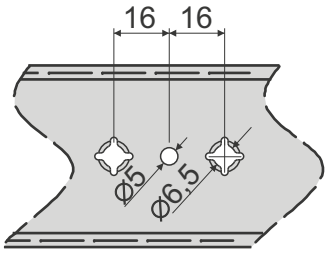

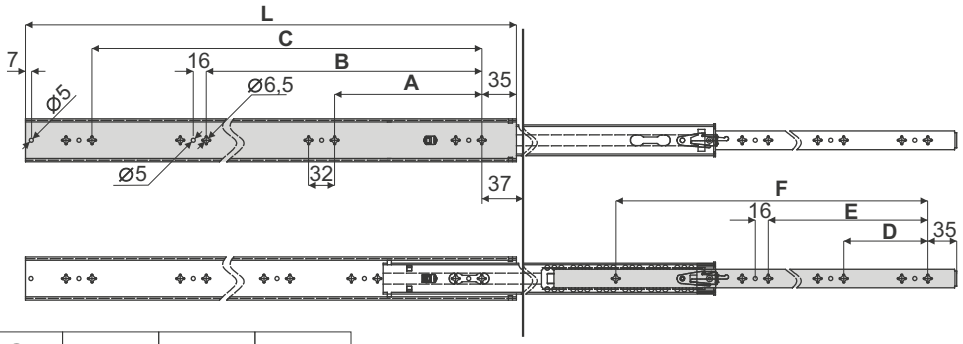

Mocowanie prowadnic do szuflady

L	A	B	C	D	E	F
450	192	-	-	160	-	366
500	192	-	-	160	-	416
550	192	288	-	192	-	466
600	128	320	-	192	384	516
650	160	352	-	192	416	566
700	192	416	-	224	448	616
750	192	448	-	256	512	666
800	224	480	-	256	544	716
850	224	544	-	288	576	766
900	256	544	-	288	608	816
950	256	608	-	320	640	866
1000	320	672	-	320	672	916
1100	352	736	-	384	768	1016
1200	288	576	896	384	800	1116

PROWADNICE KULKOWE



CHARAKTERYSTYKA	
Przeznaczenie	**Prowadnica do szuflad drewnianych lub z płyty wiórowej**
Wypełnienie	**Dowolny materiał**
Dostępne długości	**250, 300, 350, 400, 450, 500, 550, 600 mm**
Konstrukcja	**Metalowa ze zintegrowanym systemem miękkiego domyku**
Max. obciążenie	**35 kg**
Ilość cykli	**70000**
Kolorystyka	**N/D**
Program sprzedażowy	**Prowadnice sprzedawane są w kompletach**

ZASTOSOWANIE

Meble skrzyniowe, kuchnie, garderoby, szafy, meble biurowe, archiwa

Prowadnice kulkowe pełnego wysuwu
z systemem miękkiego domyku

INDEKS	DŁUGOŚĆ (mm)	WYSOKOŚĆ (mm)	OPAK. ZBIORCZE	JEDN. MIARY
04896	250	45	15	kpl.
04897	300	45	15	kpl.
04898	350	45	15	kpl.
04899	400	45	15	kpl.
04900	450	45	15	kpl.
04901	500	45	15	kpl.
04902	550	45	15	kpl.
04903	600	45	15	kpl.



Nowoczesne i niezawodne prowadnice Sevroll

Prowadnice kulkowe pełnego wysuwu z systemem miękkiego domyku to kolejny innowacyjny produkt firmy Sevroll. Zastosowano tu kompaktową budowę o wysokości 45 mm przy zachowaniu dużej nośności. Konstrukcja została wykonana z metalu odpornego na odkształcenia. System miękkiego domyku realizowany jest poprzez mechanizm z podwójną sprężyną oraz mosiężnym cylindrem amortyzatora.

Prowadnica posiada 5 segmentów łożysk, w każdym z nich znajduje się 5 kulek. Szeroki zakres długości prowadnic (250-600 mm) sprawia, że będą doskonałym wyborem w przypadku mebli kuchennych, jak i biurowych umożliwiając stworzenie pojemnych i wytrzymałych szuflad.

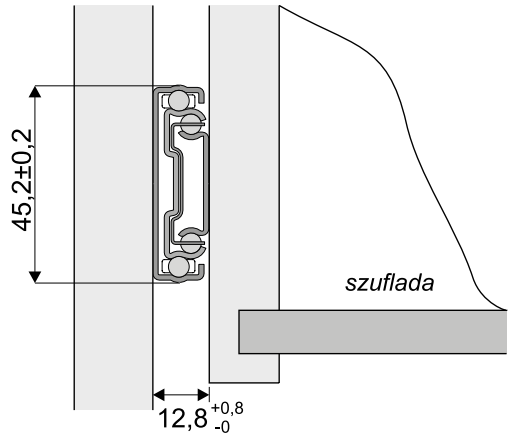

Wymiary prowadnic

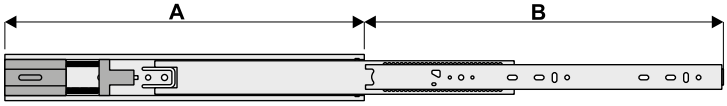

A	250	300	350	400	450	500	550	600
B	192±2	268±2	343±2	382±2	452±2	503±2	550±2	600±2

Wypinanie prowadnicy

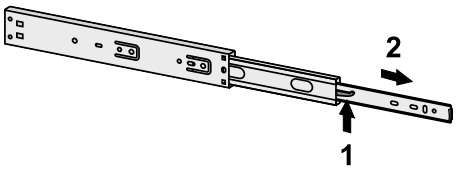

Mocowanie prowadnic do korpusu

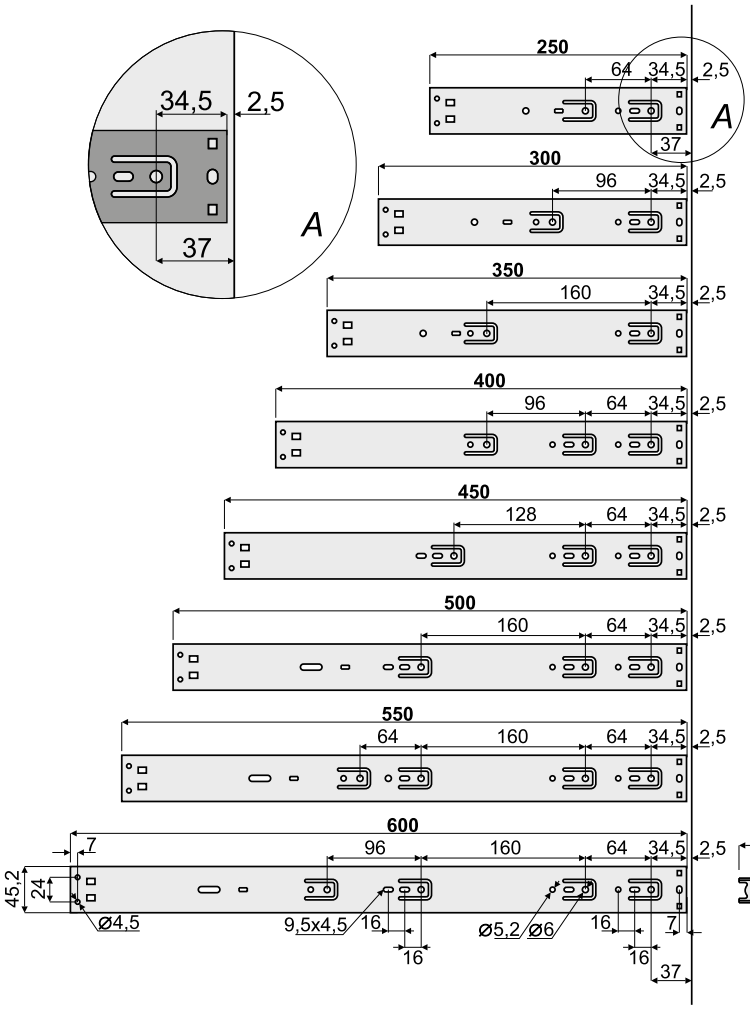

Mocowanie prowadnic do szuflady

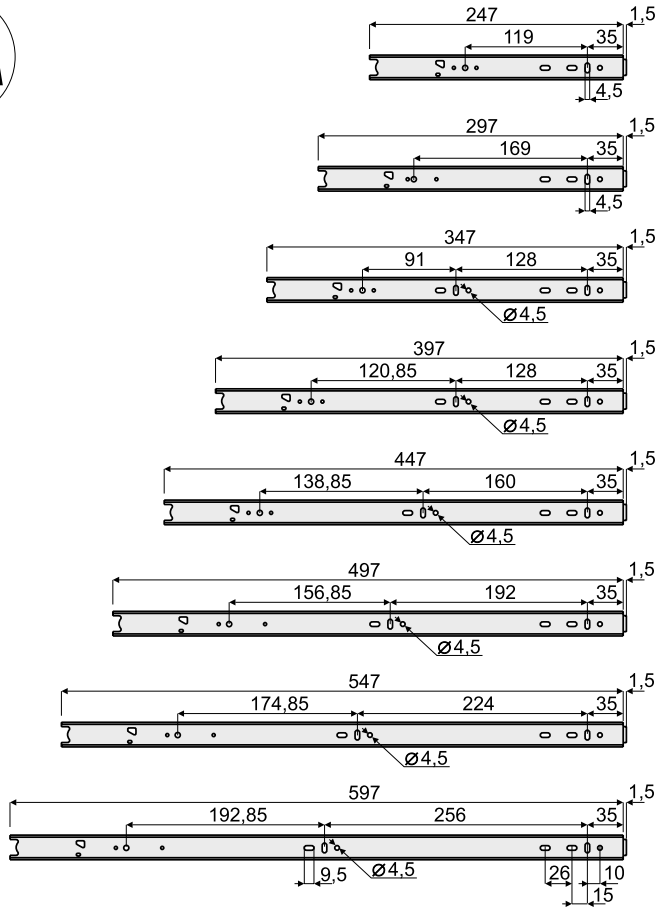

PROWADNICE KULKOWE SVS

pełnego wysuwu bez dociągu / z systemem miękkiego domyku / z systemem PUSH



Nowoczesne i niezawodne prowadnice Sevroll

Prowadnice kulkowe pełnego wysuwu z systemem miękkiego domyku to kolejny innowacyjny produkt firmy Sevroll. Zastosowano tu kompaktową budowę o wysokości 45 mm przy zachowaniu dużej nośności. Konstrukcja została wykonana z metalu odpornego na odkształcenia. System miękkiego domyku realizowany jest poprzez mechanizm z podwójną sprężyną oraz mosiężnym cylindrem amortyzatora.
Prowadnica posiada 5 segmentów łożysk, w każdym z nich znajduje się 5 kulek. Szeroki zakres długości prowadnic (250-600 mm) sprawia, że będą doskonałym wyborem w przypadku mebli kuchennych, jak i biurowych umożliwiając stworzenie pojemnych i wytrzymałych szuflad.

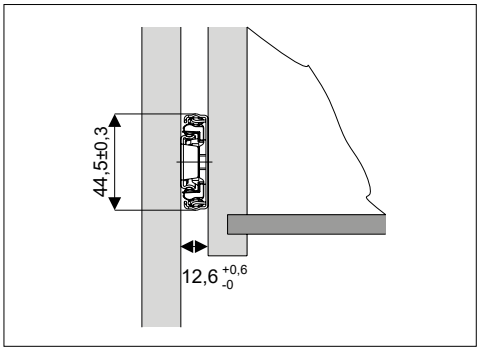



CHARAKTERYSTYKA	
Przeznaczenie	**Prowadnica do szuflad drewnianych lub z płyty wiórowej**
Wypełnienie	**Dowolny materiał**
Dostępne długości	**250, 300, 350, 400, 450, 500, 550 mm**
Konstrukcja	**metalowa, zespolona ze zintegrowaną funkcją**
Max. obciążenie	**Bez dociągu do 30 kg / z systemem PUSH do 25 kg / z systemem miękkiego domyku do 25 kg**
Ilość cykli	**60000**
Kolorystyka	**Srebrna, czarna**
Program sprzedażowy	**Prowadnice sprzedawane są w kompletach**

ZASTOSOWANIE
Garderoby, szafy, meble biurowe, archiwa



Prowadnice kulkowe pełnego wysuwu SVS

INDEKS	KOLOR	DŁUGOŚĆ (mm)	WYSOKOŚĆ (mm)	OPAK. ZBIORCZE	JEDN. MIARY
06130	SREBRNY	250	45	15	kpl.
06131	SREBRNY	300	45	15	kpl.
06132	SREBRNY	350	45	15	kpl.
06133	SREBRNY	400	45	15	kpl.
06134	SREBRNY	450	45	15	kpl.
06135	SREBRNY	500	45	15	kpl.
06136	SREBRNY	550	45	15	kpl.
06173	CZARNY	250	45	15	kpl.
06174	CZARNY	300	45	15	kpl.
06175	CZARNY	350	45	15	kpl.
06176	CZARNY	400	45	15	kpl.
06177	CZARNY	450	45	15	kpl.
06178	CZARNY	500	45	15	kpl.
06179	CZARNY	550	45	15	kpl.



Prowadnice kulkowe pełnego wysuwu SVS z systemem miękkiego domyku

INDEKS	KOLOR	DŁUGOŚĆ (mm)	WYSOKOŚĆ (mm)	OPAK. ZBIORCZE	JEDN. MIARY
06137	SREBRNY	250	45	15	kpl.
06138	SREBRNY	300	45	15	kpl.
06139	SREBRNY	350	45	15	kpl.
06140	SREBRNY	400	45	15	kpl.
06141	SREBRNY	450	45	15	kpl.
06142	SREBRNY	500	45	15	kpl.
06143	SREBRNY	550	45	15	kpl.
06180	CZARNY	250	45	15	kpl.
06181	CZARNY	300	45	15	kpl.
06182	CZARNY	350	45	15	kpl.
06183	CZARNY	400	45	15	kpl.
06184	CZARNY	450	45	15	kpl.
06185	CZARNY	500	45	15	kpl.
06186	CZARNY	550	45	15	kpl.



Prowadnice kulkowe pełnego wysuwu SVS z systemem PUSH

INDEKS	KOLOR	DŁUGOŚĆ (mm)	WYSOKOŚĆ (mm)	OPAK. ZBIORCZE	JEDN. MIARY
06144	SREBRNY	250	45	15	kpl.
06145	SREBRNY	300	45	15	kpl.
06146	SREBRNY	350	45	15	kpl.
06147	SREBRNY	400	45	15	kpl.
06148	SREBRNY	450	45	15	kpl.
06149	SREBRNY	500	45	15	kpl.
06150	SREBRNY	550	45	15	kpl.
06187	CZARNY	250	45	15	kpl.
06188	CZARNY	300	45	15	kpl.
06189	CZARNY	350	45	15	kpl.
06190	CZARNY	400	45	15	kpl.
06191	CZARNY	450	45	15	kpl.
06192	CZARNY	500	45	15	kpl.
06193	CZARNY	550	45	15	kpl.

PROWADNICE KULKOWE SVS

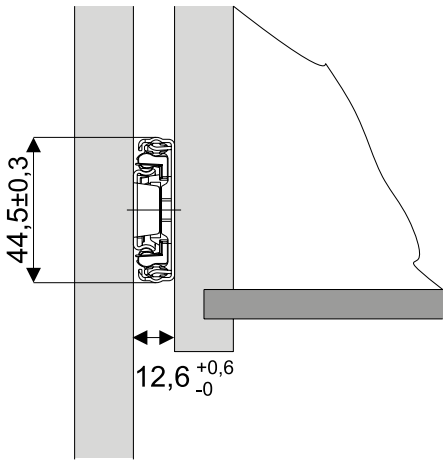

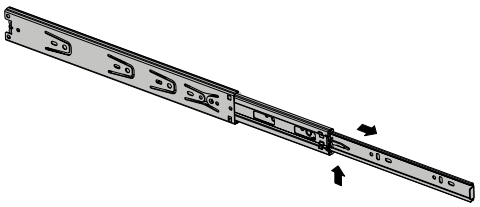

Wymiary prowadnic

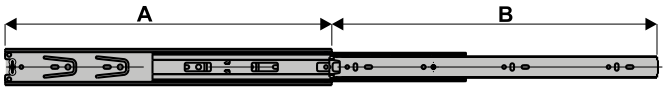

A	250	300	350	400	450	500	550
B	247±2	298±2	348±2	398±2	448±2	497±2	548±2

Mocowanie prowadnic do korpusu

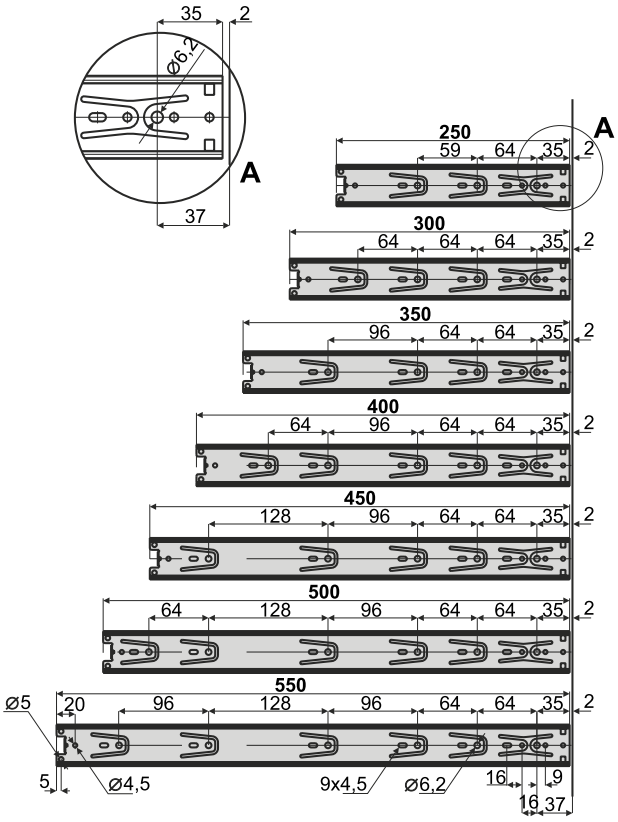

Mocowanie prowadnic do szuflady

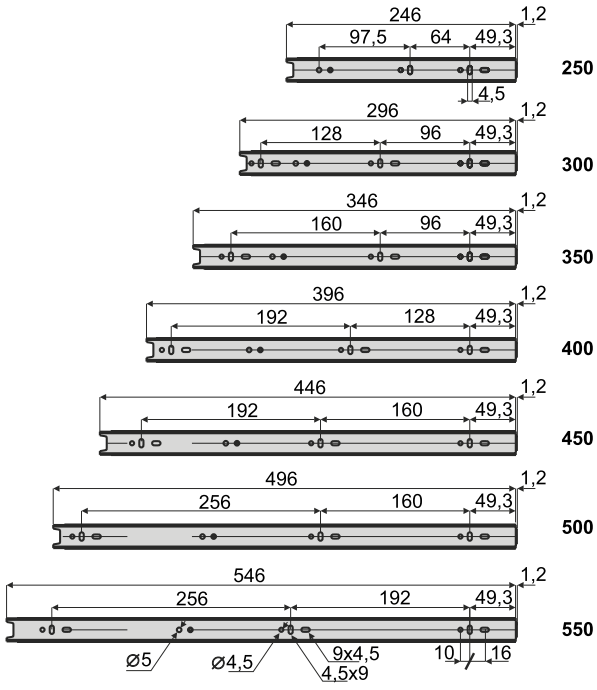

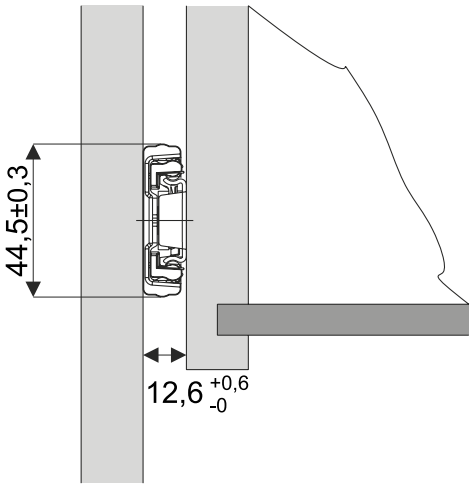

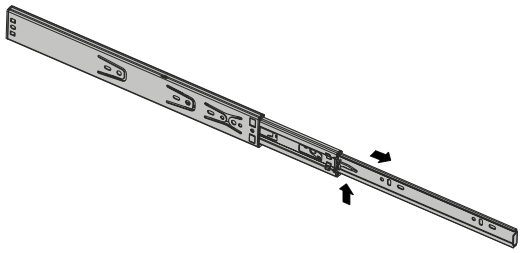

Wymiary prowadnic

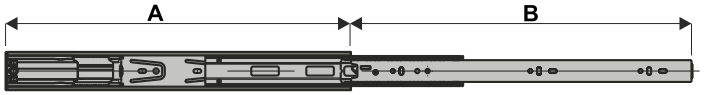

A	250	300	350	400	450	500	550
B	210±2	288±2	338±2	396±2	444±2	492±2	546±2

Mocowanie prowadnic do korpusu

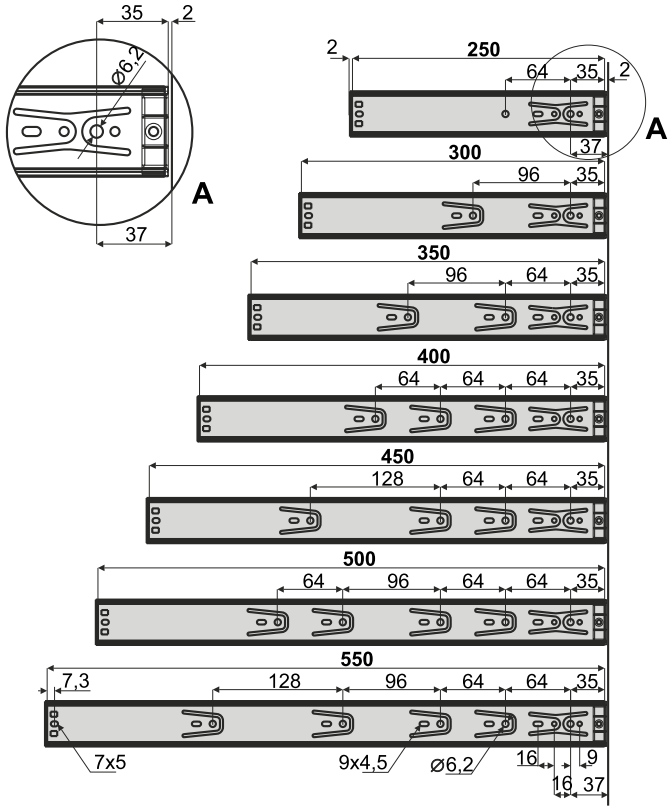

Mocowanie prowadnic do szuflady

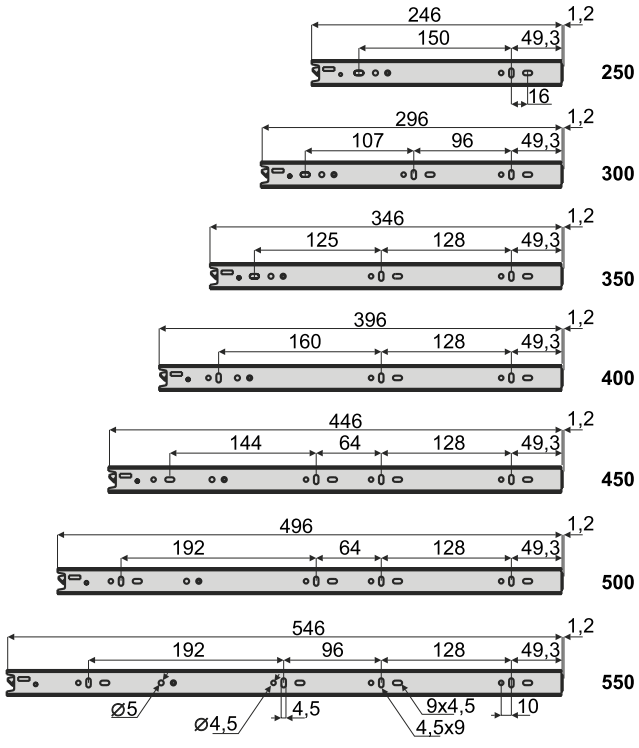

ZAWIASY NIEWIDOCZNE SECRET

do ramek aluminiowych i drzwi drewnianych, z miękkim domykiem



Zawiasy niewidoczne SECRET to nowy rodzaj zawiasów w ofercie Sevroll. Konstrukcja wpuszczana w korpus i w skrzydło drzwiowe sprawia, że po zamontowaniu zawias jest właściwie niewidoczny. Mały kompaktowy wymiar pozwala na niemal perfekcyjne wkomponowanie w bryłę mebla. Produkt znajduje zastosowanie w drewnianych skrzydłach drzwiowych lub wykonanych na profilu ramkowym, a unikalna czarna kolorystyka pozwala na dostosowanie do każdego projektu.



CHARAKTERYSTYKA	
Przeznaczenie	**Montaż drzwi mebli skrzyniowych**
Materiał drzwi	**Profil aluminiowy do ramek, np. profil Sevroll S06 lub płyta meblowa 18 mm**
Konstrukcja	**wysokogatunkowy stop stali**
Grubość frontu	**min. 18 mm**
Ilość cykli	**50 000**
Program sprzedaży	**Zawiasy sprzedawane są w kompletach**

ZASTOSOWANIE
Meble skrzyniowe – montaż drzwi

Zawias **nakładany niewidoczny SECRET**
do ramek aluminiowych i drzwi drewnianych
z miękkim domykiem (zestaw 2 szt.)

i Zestaw zawiera 2 zawiasy i kpl. wkrętów.
i Współpracuje z profilem ramkowym S06 Sevroll.



INDEKS	KOLOR	OPAK. ZBIORCZE	JEDN. MIARY
223267	SREBRNY	24	kpl.
223266	CZARNY METALICZNY	24	kpl.

Kątownik montażowy dla zawiasu **SECRET**
(Zestaw 4 szt.)

i Zestaw zawiera 4 kątowniki i kpl. wkrętów.



INDEKS	OPAK. ZBIORCZE	JEDN. MIARY
223268	50	kpl.

Profil ramkowy **S06**

i Dedykowany do zawiasu SECRET.



INDEKS	KOLOR	DŁUGOŚĆ (mm)	OPAK. ZBIORCZE	JEDN. MIARY
06473	SREBRNY	4000	12	szt.
06474	CZARNY ANODOWANY	4000	12	szt.

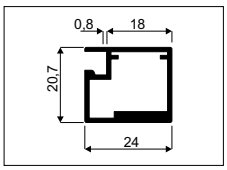

Uszczelka do profili ramkowych **typ II S01/S02/S04/S05/S06**

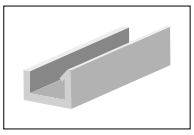

INDEKS	KOLOR	OPAK. ZBIORCZE	JEDN. MIARY
20167	SZARY	100	mb.
20421	CZARNY	200	mb.

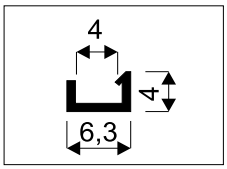

Zawiasy nakładane niewidoczne SECRET

D - grubość boku korpusu
A - nałożenie (A = D - S)
K - odsunięcie puszki zawiasu (3÷6 mm)
S - szczelina drzwi

S	D=18	D=20	D=22	D=24	D=26	D=28	D=30	D=32
K=3	0	0,2	0,6	1	2,3	4,9	7,5	10
K=4	0	0,2	0,6	1	1,5	3,9	6,5	9
K=5	0	0,2	0,6	1	1,5	2,9	5,5	8
K=6	0	0,2	0,6	1	1,5	1,9	4,5	7

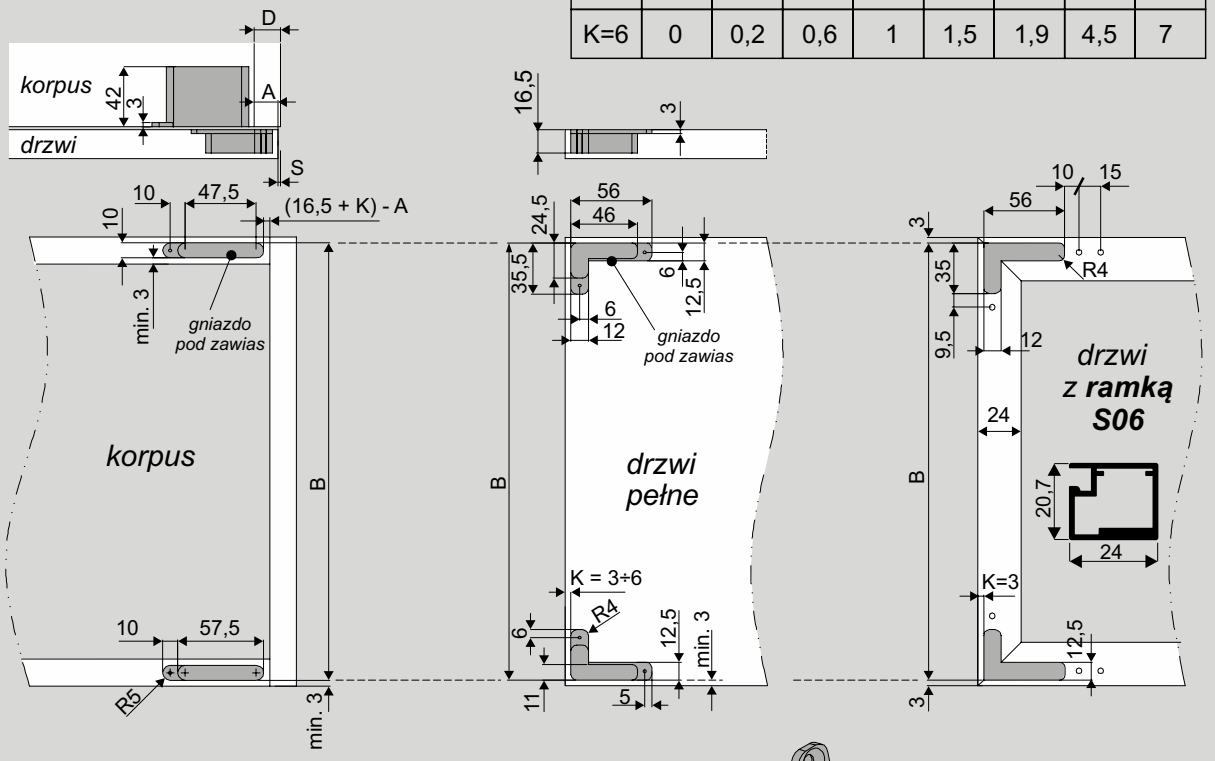

Zawias nakładany, z miękkim domykiem

Maksymalny ciężar drzwi 25 kg

Kąt otwarcia 105°

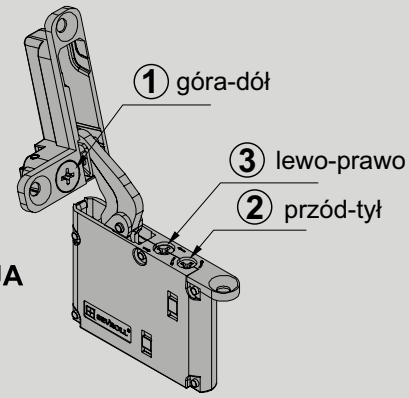

REGULACJA

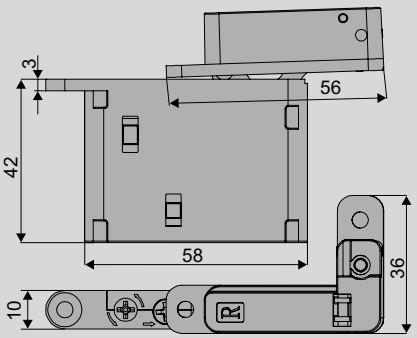

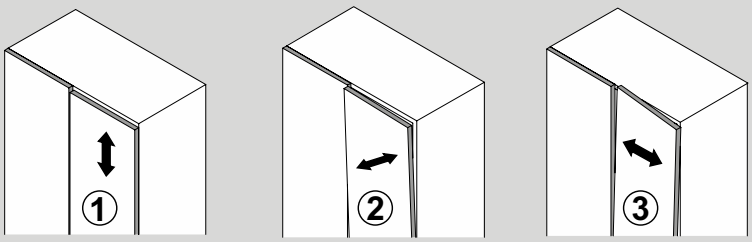

góra-dół
± 1,3 mm

przód-tył
± 2 mm

lewo-prawo
± 2 mm

ELEMENTY SKŁADOWE

Zawias nakładany niewidoczny SECRET do ramek aluminiowych i drzwi drewnianych, z miękkim domykiem



Kątownik montażowy dla zawiasu SECRET i ramki S06

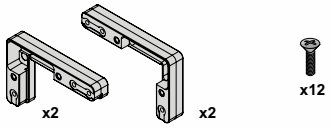

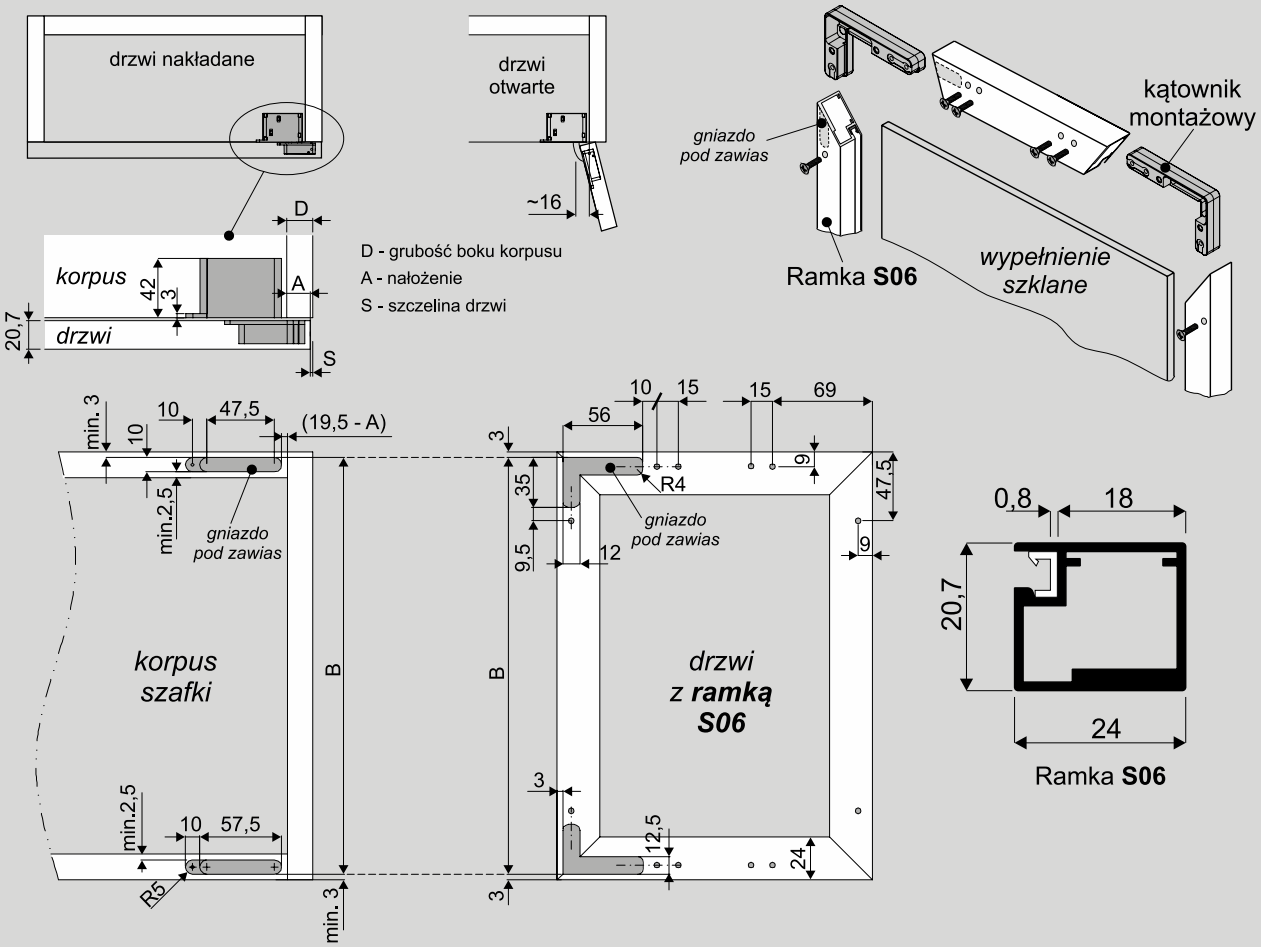

Zawias nakładany, z miękkim domykiem

Maksymalny ciężar drzwi 25 kg

Kąt otwarcia 105°

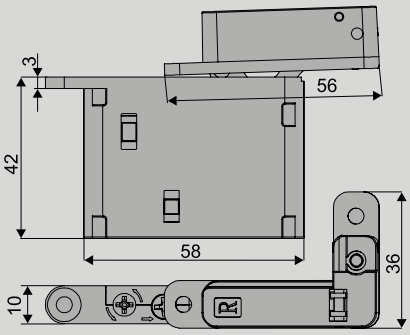

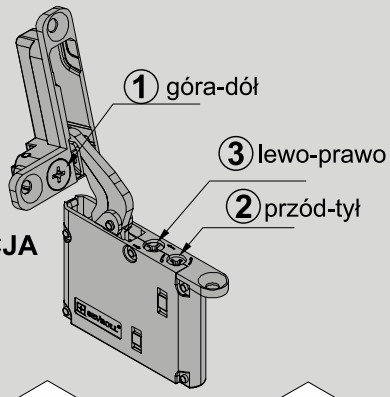

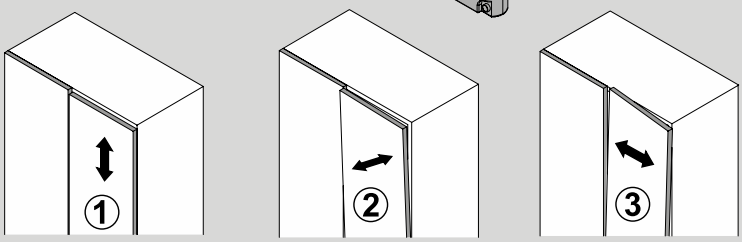

góra-dół ± 1,3 mm

przód-tył ± 2 mm

lewo-prawo ± 2 mm

ELEMENTY SKŁADOWE

Profil ramkowy S06	Uszczelka do profili ramkowych typ II S01, S02, S04, S05, S06	Kątownik montażowy dla zawiasu SECRET i ramki S06	Zawias nakładany niewidoczny SECRET do ramek aluminiowych i drzwi drewnianych, z miękkim domykiem
dł.:4,00m S06	(20167)	x12 x2 x2	x1 x1 x6 x4

ZAWIASY ZATRZASKOWE DO RAMEK ALUMINIOWYCH

Zawiasy 3D do ramek aluminiowych, zatrzaskowe z cichym domykiem



Nowe **zawiasy Sevroll do ramek aluminiowych** przeznaczone są do skrzydeł drzwiowych wykonanych na wąskim profilu ramkowym, np profilu ramkowym S01 Sevroll. Regulacja w 3 płaszczyznach ułatwia precyzyjny montaż, a zintegrowany system miękkiego domyku podnosi komfort użytkowania mebla na co dzień. Dostępność produktu w czarnym kolorze, sprawia że staje się on dodatkowym elementem dekoracyjnym wnętrza.



CHARAKTERYSTYKA

Przeznaczenie	**Montaż drzwi mebli skrzyniowych**
Materiał drzwi	**Wąski profil aluminiowy do ramek, np. profil Sevroll S01**
Konstrukcja	**Wysokogatunkowy stop stali**
Grubość frontu	**Od 20 mm do 23 mm**
Ilość cykli	**50 000**
Program sprzedaży	**Zawiasy sprzedawane są w kompletach**

ZASTOSOWANIE

Meble skrzyniowe – montaż drzwi i klap

Zawias **NAKŁADANY 3D** do ramek aluminiowych zatrzaskowy
z cichym domykiem (zestaw 2 szt.)



INDEKS	KOLOR	OPAK. ZBIORCZE	JEDN. MIARY
223222	SREBRNY	50	kpl.
223225	CZARNY METALICZNY	50	kpl.

Zawias **POŁÓWKOWY 3D** do ramek aluminiowych zatrzaskowy
z cichym domykiem (zestaw 2 szt.)



INDEKS	KOLOR	OPAK. ZBIORCZE	JEDN. MIARY
223223	SREBRNY	25	kpl.
223226	CZARNY METALICZNY	25	kpl.

Zawias **WPUSZCZANY 3D** do ramek aluminiowych zatrzaskowy
z cichym domykiem (zestaw 2 szt.)



INDEKS	KOLOR	OPAK. ZBIORCZE	JEDN. MIARY
223224	SREBRNY	25	kpl.
223227	CZARNY METALICZNY	25	kpl.

- Zestaw zawiera 2 zawiasy, 2 prowadniki z regulacją wysokości i kpl. zaślepek.
- Wygodna regulacja w trzech płaszczyznach.
- Współpracuje z profilem ramkowym S01 Sevroll.

Profil ramkowy **S01 II**

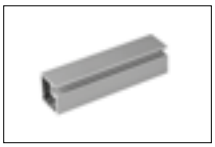

INDEKS	KOLOR	DŁUGOŚĆ (mm)	OPAK. ZBIORCZE	JEDN. MIARY
04187	SREBRNY	4000	24	szt.
04321-Y	JASNY BRĄZ SZCZOTK.	4000	24	szt.
05819	CZARNY ANODOWANY	4000	24	szt.
06111	ZŁOTY/MOSIĄDZ	4000	24	szt.
06207	CZARNY LAK. STRUKTUR.	4000	24	szt.

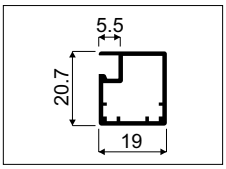

Uszczelka do profili ramkowych **typ II S01/S02/S04/S05/S06**

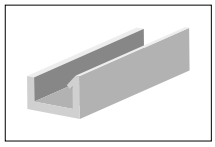

INDEKS	KOLOR	OPAK. ZBIORCZE	JEDN. MIARY
20167	SZARY	100	mb.
20421	CZARNY	200	mb.

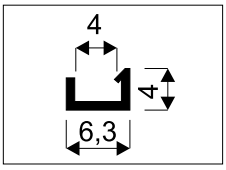

Kątownik montażowy **S01** (16x45mm)

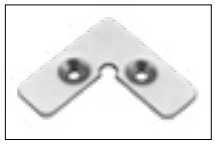

INDEKS	OPAK. ZBIORCZE	JEDN. MIARY
20008	1000	kpl.

Zawiasy zatrzaskowe do ramek aluminiowych

zatrzaskowe z cichym domykiem

Zawias nakładany 3D do ramek aluminiowych

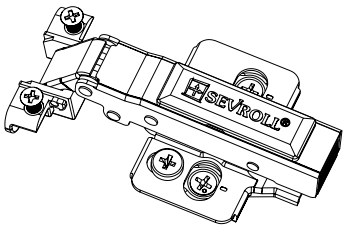

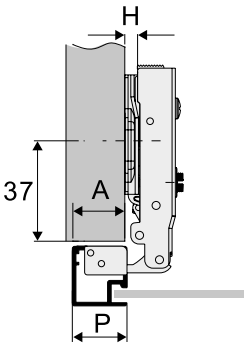

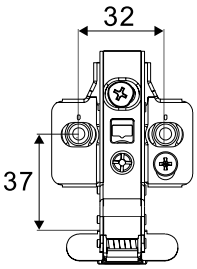

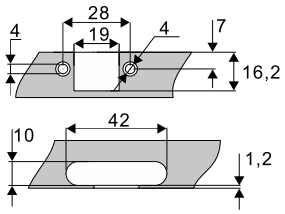

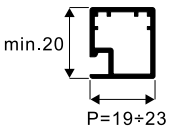

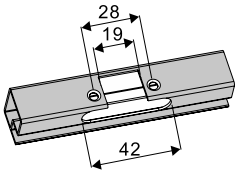

Prowadnik H=0

P	19	20	21	22	23
A	17	18	19	20	21

P - szerokość ramki
A - nałożenie

Zawias połówkowy 3D do ramek aluminiowych

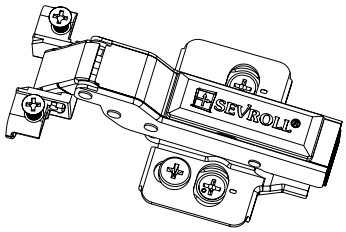

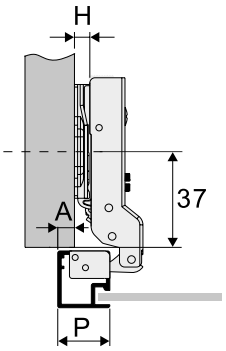

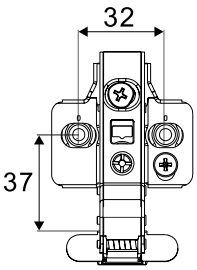

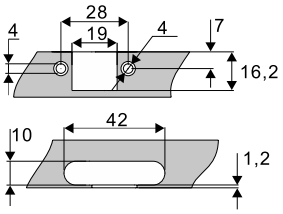

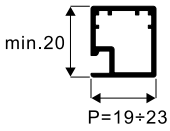

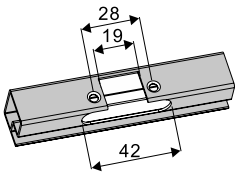

Prowadnik H=0

P	19	20	21	22	23
A	7	8	9	10	11

P - szerokość ramki
A - nałożenie

Zawias wpuszczany 3D do ramek aluminiowych

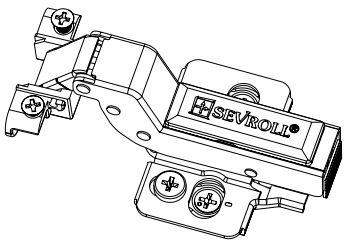

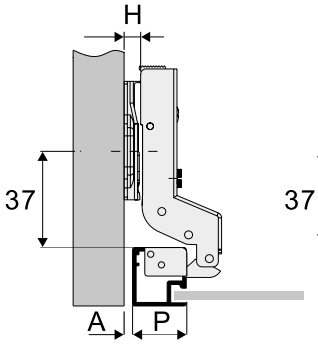

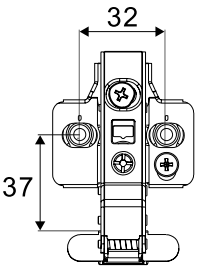

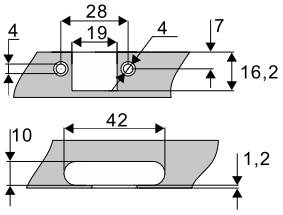

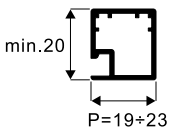

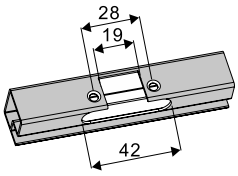

Prowadnik H=0

P	19	20	21	22	23
A	1	0	-1	-2	-3

P - szerokość ramki
A - szczelina



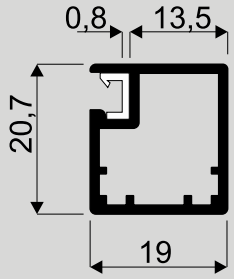

Ramka **S01 II**

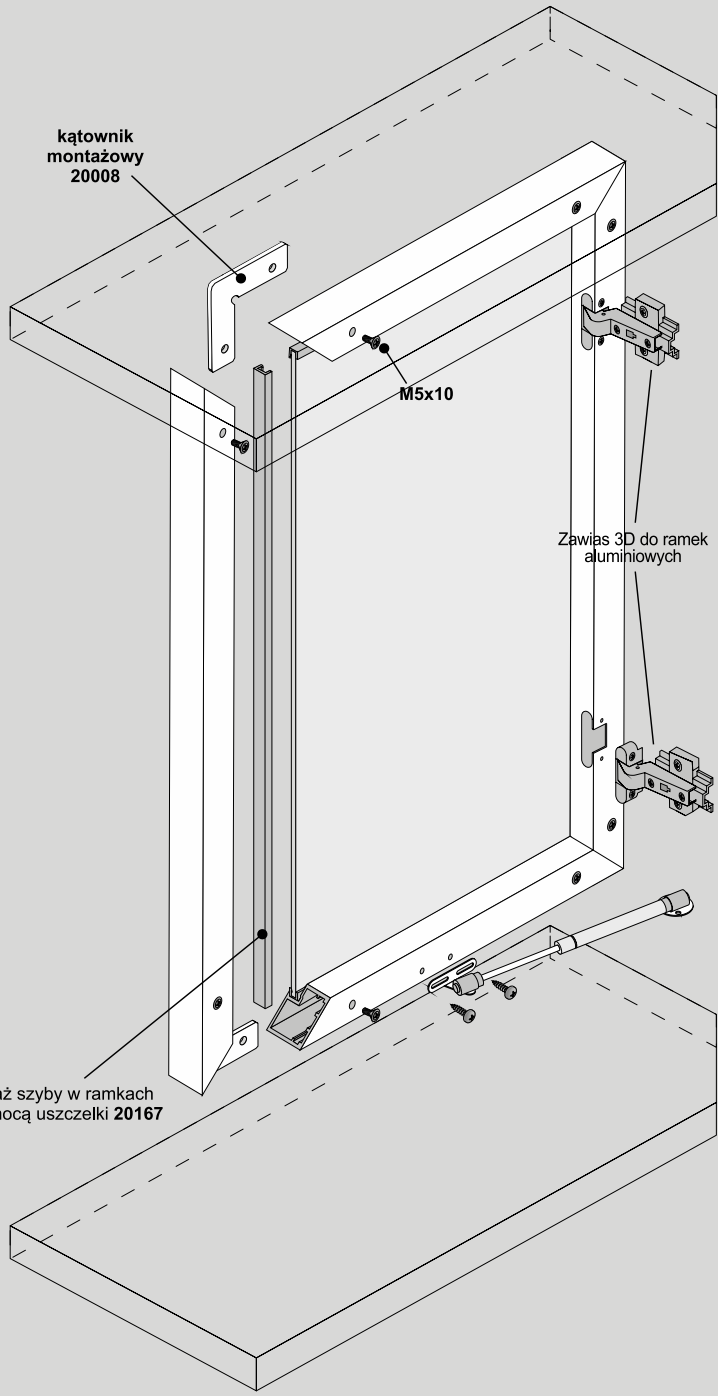

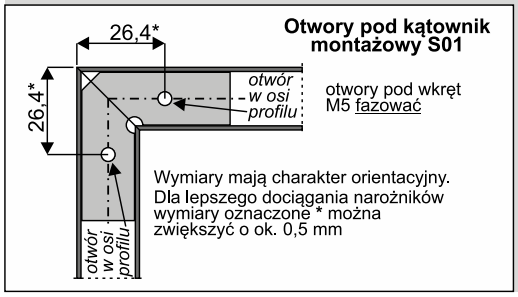

ELEMENTY SKŁADOWE

Profil ramkowy	Zawias 3D do ramek aluminiowych	Kątownik montażowy S01 (16x45)	Uszczelka do profili ramkowych typ II S01, S02, S04, S05, S06	Siłownik
dł.:4,00m S01 II	wpuszczany półwkowy nakładany	S01 (20008)	(20167)	

UWAGA! Zdejmij folię zabezpieczającą z elementów aluminiowych (rączek, torów, łączników, itp.) przed ich docięciem pod dany wymiar. Zdjęcie folii pozwoli stwierdzić ewentualne wady jakościowe (np. zarysowania).

ZAWIASY PRO ZATRZASKOWE Z CICHYM DOMYKIEM

Zawiasy zatrzaskowe z cichym domykiem



Zawiasy PRO to zaawansowane technologicznie rozwiązanie, które spełnia najwyższe wymagania w zakresie precyzji, wytrzymałości i funkcjonalności. Dzięki zastosowaniu **przekładni ślimakowej** w wariancie 3D, umożliwiającej **zwiększony zakres regulacji w trzech płaszczyznach** – pionie, poziomie i głębokości – montaż i ustawienie frontów staje się szybkie, łatwe i niezwykle dokładne. Innowacyjna konstrukcja pozwala na **aktywację mechanizmu cichego domykania już przy minimalnym otwarciu frontu**, zapewniając maksymalny komfort użytkowania.

Zawiasy PRO charakteryzują się **wyjątkową sztywnością**, co sprawia, że świetnie sprawdzają się przy **większych i cięższych frontach**, zapewniając ich stabilność i trwałość. Możliwość regulacji bez konieczności odkręcania wkrętów kontrujących znacząco ułatwia późniejsze korekty, oszczędzając czas i wysiłek. Kompatybilność z frontami o grubości od 15 do 22 mm czyni je uniwersalnym rozwiązaniem, idealnym zarówno dla nowoczesnych, jak i klasycznych projektów.

Zawiasy PRO Sevroll to synonim **niezawodności i perfekcji** – wybór profesjonalistów, którzy stawiają na jakość bez kompromisów.

CHARAKTERYSTYKA	
Przeznaczenie	**Montaż drzwi mebli skrzyniowych**
Materiał drzwi	**Płyta meblowa i MDF od 15 mm**
Konstrukcja	**wysokogatunkowy stop stali**
Grubość frontu	**od 15 mm do 22 mm**
Ilość cykli	**80 000**
Program sprzedaży	**Zawiasy sprzedawane są w kompletach**

ZASTOSOWANIE
Meble skrzyniowe – montaż drzwi i klap

ZAWIASY 3D PRO Z REGULACJĄ MIMOŚRODOWĄ – ROZSTAW 45 MM Ø 35 MM



ZAWIAS **NAKŁADANY 3D PRO** z regulacją mimośrodową -
rozstaw 45mm fi 35mm zatrzaskowy - z cichym domykiem (zestaw 2 szt.)

INDEKS	KOLOR	OPAK. ZBIORCZE	JEDN. MIARY
223736	SREBRNY	50	kpl.



ZAWIAS **WPUSZCZANY 3D PRO** z regulacją mimośrodową -
rozstaw 45mm fi 35mm - zatrzaskowy z cichym domykiem (zestaw 2 szt.)

INDEKS	KOLOR	OPAK. ZBIORCZE	JEDN. MIARY
223738	SREBRNY	50	kpl.



ZAWIAS **POŁÓWKOWY 3D PRO** z regulacją mimośrodową -
rozstaw 45mm fi 35mm - zatrzaskowy z cichym domykiem (zestaw 2 szt.)

INDEKS	KOLOR	OPAK. ZBIORCZE	JEDN. MIARY
223737	SREBRNY	50	kpl.

i Zestaw zawiera 2 zawiasy, 2 prowadniki z regulacją wysokości i kpl. zaślepek.
i Wygodna regulacja w trzech płaszczyznach.

ZAWIASY PRO - ROZSTAW 45 MM Ø35 MM

ZAWIAS **NAKŁADANY PRO**
- rozstaw 45mm fi 35mm - zatrzaskowy z cichym domykiem (zestaw 2 szt.)



INDEKS	KOLOR	OPAK. ZBIORCZE	JEDN. MIARY
223733	SREBRNY	50	kpl.

ZAWIAS **WPUSZCZANY PRO**
- rozstaw 45mm fi 35mm - zatrzaskowy z cichym domykiem (zestaw 2 szt.)



INDEKS	KOLOR	OPAK. ZBIORCZE	JEDN. MIARY
223735	SREBRNY	50	kpl.

ZAWIAS **POŁÓWKOWY PRO**
- rozstaw 45mm fi 35mm - zatrzaskowy z cichym domykiem (zestaw 2 szt.)



INDEKS	KOLOR	OPAK. ZBIORCZE	JEDN. MIARY
223734	SREBRNY	50	kpl.

i Zestaw zawiera 2 zawiasy, dwa prowadniki z regulacją wysokości i kpl. zaślepek.

Zawiasy PRO zatrzaskowe z cichym domykiem

Zawias nakładany 3D PRO

Prowadnik H=0

K	3	4	5	6	7
A	18	19	20	21	22

K - odległość puszki
A - nałożenie

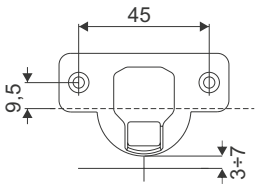

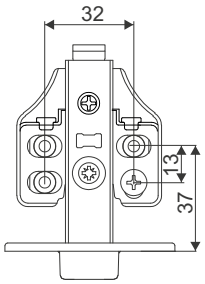

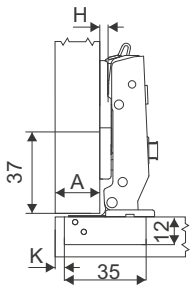

Zawias połówkowy 3D PRO

Prowadnik H=0

K	3	4	5	6	7
A	8	9	10	11	12

K - odległość puszki
A - nałożenie

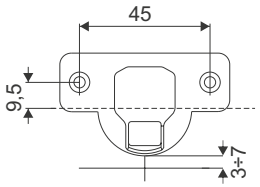

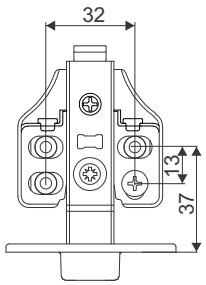

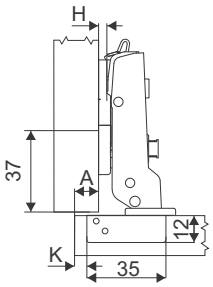

Zawias wpuszczany 3D PRO

Prowadnik H=0

K	3	4	5	6	7
A	1	0	-1	-2	-3

K - odległość puszki
A - szczelina

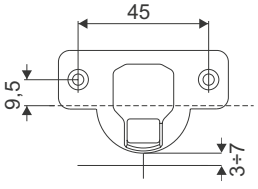

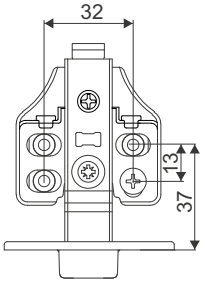

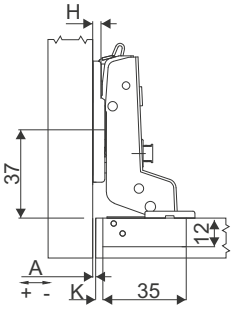

Zawias nakładany PRO

Prowadnik H=0

K	3	4	5	6	7
A	17	18	19	20	21

K - odległość puszki
A - nałożenie

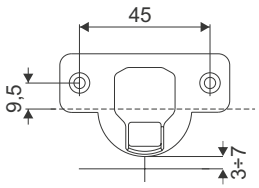

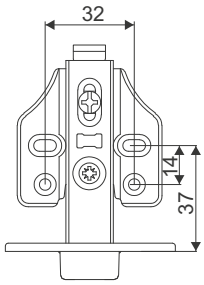

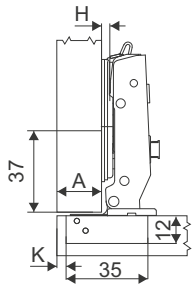

Zawias połówkowy PRO

Prowadnik H=0

K	3	4	5	6	7
A	8	9	10	11	12

K - odległość puszki
A - nałożenie

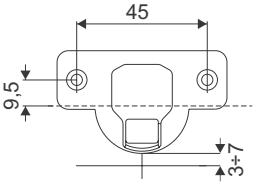

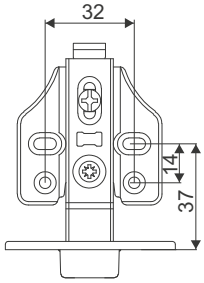

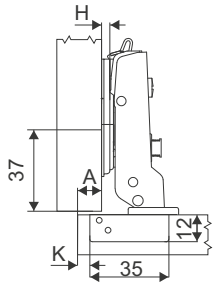

Zawias wpuszczany PRO

Prowadnik H=0

K	3	4	5	6	7
A	1	0	-1	-2	-3

K - odległość puszki
A - szczelina

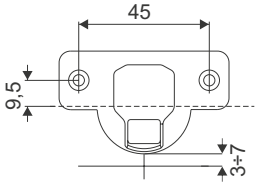

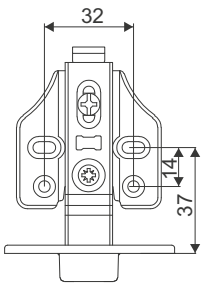

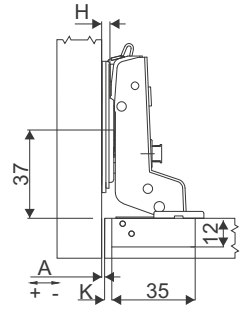

ZAWIASY ZATRZASKOWE Z CICHYM DOMYKIEM

Zawiasy zatrzaskowe z cichym domykiem



Zawiasy Sevroll – pewne rozwiązania do mocowania drzwi

Cichy domyk to opcja podnosząca komfort użytkowania mebli.
Zastosowanie zawiasów zatrzaskowych z cichym domykiem sprawia, że drzwi nie wymagają już konieczności asekurowania przed głośnym trzaskaniem. System buforu dociągu obejmuje końcową fazę otwarcia – osłabiony dociąg w fazie pełnego otwarcia zapobiega uderzaniu lekkich frontów.
Pełną ofertę zawiasów stanowią standardowe zawiasy z prowadnikiem mocowanym na 4 wkręty, co pozwala montować duże i ciężkie fronty. Ofertę uzupełniają rozwiązania z prowadnikiem na eurowkręty oraz zawiasy z regulacją mimośrodową, pozwalającą na łatwiejszą i dokładniejszą regulację.
Sevroll zawsze stawia na jakość wykonania oraz sprawdzone materiały, dlatego zawiasy posiadają gwarancję 80 000 cykli otwórz-zamknij. W praktyce zapewnia to wiele lat niezawodnej eksploatacji z zachowaniem pełnych parametrów użytkowych.





CHARAKTERYSTYKA	
Przeznaczenie	**Montaż drzwi mebli skrzyniowych**
Materiał drzwi	**Płyta meblowa i MDF od 15 mm**
Konstrukcja	**wysokogatunkowy stop stali**
Grubość frontu	**od 15 mm do 24 mm**
Ilość cykli	**80 000**
Program sprzedaży	**Zawiasy sprzedawane są w kompletach i jako elementy**

ZASTOSOWANIE
Meble skrzyniowe – montaż drzwi i klap

ZAWIASY 3D Z REGULACJĄ MIMOŚRODOWĄ – ROZSTAW 45 MM Ø35 MM

Zawias **NAKŁADANY 3D** z regulacją mimośrodową – rozstaw 45 mm ø 35 mm – zatrzaskowy z cichym domykiem (zestaw 2 szt.)



INDEKS	KOLOR	OPAK. ZBIORCZE	JEDN. MIARY
223112	SREBRNY	50	kpl.

i Dostępny ogranicznik kąta otwarcia.

Zawias **POŁÓWKOWY 3D** z regulacją mimośrodową – rozstaw 45 mm ø 35 mm – zatrzaskowy z cichym domykiem (zestaw 2 szt.)



INDEKS	KOLOR	OPAK. ZBIORCZE	JEDN. MIARY
223113	SREBRNY	50	kpl.

Zawias **WPUSZCZANY 3D** z regulacją mimośrodową – rozstaw 45 mm ø 35 mm – zatrzaskowy z cichym domykiem (zestaw 2 szt.)



INDEKS	KOLOR	OPAK. ZBIORCZE	JEDN. MIARY
223114	SREBRNY	50	kpl.

i Zestaw zawiera 2 zawiasy, 2 prowadniki z regulacją wysokości i kpl. zaślepek. Wygodna regulacja w trzech płaszczyznach.

ZAWIASY, ROZSTAW 45 MM Ø35 MM

Zawias **NAKŁADANY**, rozstaw 45 mm ø35 mm – zatrzaskowy z cichym domykiem (2 szt.)

i Dostępny ogranicznik kąta otwarcia.



INDEKS	KOLOR	OPAK. ZBIORCZE	JEDN. MIARY
223032	SREBRNY	50	kpl.

Zawias **POŁÓWKOWY**, rozstaw 45 mm ø35 mm – zatrzaskowy z cichym domykiem (2 szt.)



INDEKS	KOLOR	OPAK. ZBIORCZE	JEDN. MIARY
223033	SREBRNY	50	kpl.

Zawias **WPUSZCZANY**, rozstaw 45 mm ø35 mm – zatrzaskowy z cichym domykiem (2 szt.)



INDEKS	KOLOR	OPAK. ZBIORCZE	JEDN. MIARY
223034	SREBRNY	50	kpl.

i Zestaw zawiera 2 zawiasy, dwa prowadniki i kpl. zaślepek

KORPUSY ZAWIASÓW Z REGULACJĄ MIMOŚRODOWĄ, ROZSTAW 45 MM Ø35 MM

Zawias **NAKŁADANY Z REGULACJĄ MIMOŚRODOWĄ NA RAMIENIU** – korpus – rozstaw 45 mm ø35 mm zatrzaskowy z cichym domykiem (1 szt.)

i Dostępny ogranicznik kąta otwarcia.



INDEKS	KOLOR	OPAK. ZBIORCZE	JEDN. MIARY
223115	SREBRNY	100	szt.

Zawias **POŁÓWKOWY Z REGULACJĄ MIMOŚRODOWĄ NA RAMIENIU** – korpus – rozstaw 45 mm ø35 mm zatrzaskowy z cichym domykiem (1 szt.)



INDEKS	KOLOR	OPAK. ZBIORCZE	JEDN. MIARY
223116	SREBRNY	100	szt.

Zawias **WPUSZCZANY Z REGULACJĄ MIMOŚRODOWĄ NA RAMIENIU** – korpus – rozstaw 45 mm ø35 mm zatrzaskowy z cichym domykiem (1 szt.)



INDEKS	KOLOR	OPAK. ZBIORCZE	JEDN. MIARY
223117	SREBRNY	100	szt.

i Korpus zawiasu sprzedawany na sztuki

i Do powyższych zawiasów należy wybrać prowadnik ze strony 139

KORPUSY ZAWIASÓW, ROZSTAW 45 MM Ø35 MM

Zawias **NAKŁADANY** - korpus - rozstaw 45 mm ø35 mm – zatrzaskowy z cichym domykiem (1 szt.)

i Dostępny ogranicznik kąta otwarcia.



INDEKS	KOLOR	OPAK. ZBIORCZE	JEDN. MIARY
222969	SREBRNY	100	szt.

Zawias **POŁÓWKOWY** - korpus - rozstaw 45 mm ø35 mm – zatrzaskowy z cichym domykiem (1 szt.)



INDEKS	KOLOR	OPAK. ZBIORCZE	JEDN. MIARY
222970	SREBRNY	100	szt.

Zawias **WPUSZCZANY** - korpus - rozstaw 45 mm ø35 mm – zatrzaskowy z cichym domykiem (1 szt.)



INDEKS	KOLOR	OPAK. ZBIORCZE	JEDN. MIARY
222971	SREBRNY	100	szt.

i Korpus zawiasu sprzedawany na sztuki i bez prowadnika

i Do powyższych zawiasów należy wybrać prowadnik ze strony 139

PROWADNIKI DO ZAWIASÓW, ZAŚLEPKI

Prowadnik zawiasu **UNIWERSALNY Z EUROWKRĘTEM**



INDEKS	KOLOR	OPAK. ZBIORCZE	JEDN. MIARY
222974	SREBRNY	100	szt.

Prowadnik zawiasu **UNIWERSALNY-KRZYŻAKOWY NA 4 OTWORY, SYMETRYCZNY**

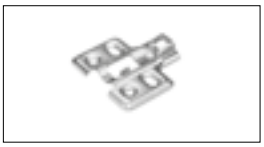

INDEKS	KOLOR	OPAK. ZBIORCZE	JEDN. MIARY
223031	SREBRNY	100	szt.

Prowadnik zawiasu **UNIWERSALNY - Z REGULACJĄ MIMOŚRODOWĄ WYSOKOŚCI**



INDEKS	KOLOR	OPAK. ZBIORCZE	JEDN. MIARY
223018	SREBRNY	400	szt.

i Prowadnik zawiasu sprzedawany na sztuki

Zawias **NAKŁADANY BEZ SPRĘŻYNY**,
rozstaw 45 mm ø35 mm (zestaw 2 szt.)

i Dostępny ogranicznik kąta otwarcia.



INDEKS	KOLOR	OPAK. ZBIORCZE	JEDN. MIARY
223132	SREBRNY	50	kpl.

Zawias **POŁÓWKOWY BEZ SPRĘŻYNY**,
rozstaw 45 mm ø35 mm (zestaw 2 szt.)



INDEKS	KOLOR	OPAK. ZBIORCZE	JEDN. MIARY
223218	SREBRNY	50	kpl.

Zawias **WPUSZCZANY BEZ SPRĘŻYNY**,
rozstaw 45 mm ø35 mm (zestaw 2 szt.)



INDEKS	KOLOR	OPAK. ZBIORCZE	JEDN. MIARY
223219	SREBRNY	50	kpl.

Zawias **KĄTOWY 155° NAKŁADANY BEZ SPRĘŻYNY,**
z zerowym uskokiem, rozstaw 45 mm ø35mm zatrzaskowy (zestaw 2 szt.)



INDEKS	KOLOR	OPAK. ZBIORCZE	JEDN. MIARY
223743	SREBRNY	100	kpl.

i Zestaw zawiera 2 zawiasy, 2 prowadniki i kpl. zaślepek

Zawias **KĄTOWY 30°**, rozstaw 45 ø35 mm
zatrzaskowy z cichym domykiem (2 szt.)



INDEKS	KOLOR	OPAK. ZBIORCZE	JEDN. MIARY
223043	SREBRNY	50	kpl.

Zawias **KĄTOWY 45°**, rozstaw 45 ø35 mm
zatrzaskowy z cichym domykiem (2 szt.)



INDEKS	KOLOR	OPAK. ZBIORCZE	JEDN. MIARY
223044	SREBRNY	50	kpl.

Zawias **KĄTOWY 90°**, rozstaw 45 ø35 mm
zatrzaskowy z cichym domykiem (2 szt.)



INDEKS	KOLOR	OPAK. ZBIORCZE	JEDN. MIARY
223045	SREBRNY	50	kpl.

i Zestaw zawiera 2 zawiasy, 2 prowadniki, kpl. zaślepek i wkrętów. Dodatkowo zawias posiada regulację mimośrodową głębokości.

i Zastosowanie dla grubości frontu od 14 mm do 22 mm

Zawias KĄTOWY 135°, rozstaw 45 ø35 mm
zatrzaskowy (2 szt.)



INDEKS	KOLOR	OPAK. ZBIORCZE	JEDN. MIARY
223046	SREBRNY	50	kpl.

i Zestaw zawiera 2 zawiasy, 2 prowadniki, kpl. zaślepek i wkrętów Zastosowanie dla grubości frontu od 14 mm do 22 mm

Zawias **KĄTOWY 155° NAKŁADANY Z ZEROWYM USKOKIEM**,
rozstaw 45 ø35 mm zatrzaskowy z cichym domykiem (2 szt.)

i Zastosowanie dla grubości frontu od 16 mm do 24 mm



INDEKSXX	KOLOR	OPAK. ZBIORCZE	JEDN. MIARY
223094	SREBRNY	50	kpl.

Zawias **KĄTOWY 165° NAKŁADANY**,
rozstaw 45 ø35 mm zatrzaskowy z cichym domykiem (2 szt.)

i Zastosowanie dla grubości frontu od 14 mm do 26 mm



INDEKS	KOLOR	OPAK. ZBIORCZE	JEDN. MIARY
223047	SREBRNY	50	kpl.

i Zestaw zawiera 2 zawiasy, 2 prowadniki, kpl. zaślepek i wkrętów.
i Dodatkowo zawias posiada regulację mimośrodową głębokości.

ILOŚĆ ZAWIASÓW

POGLĄDOWY SCHEMAT WYKORZYSTANIA ILOŚCI ZAWIASÓW W ZALEŻNOŚCI OD WYSOKOŚCI I CIĘŻARU STOSOWANYCH FRONTÓW

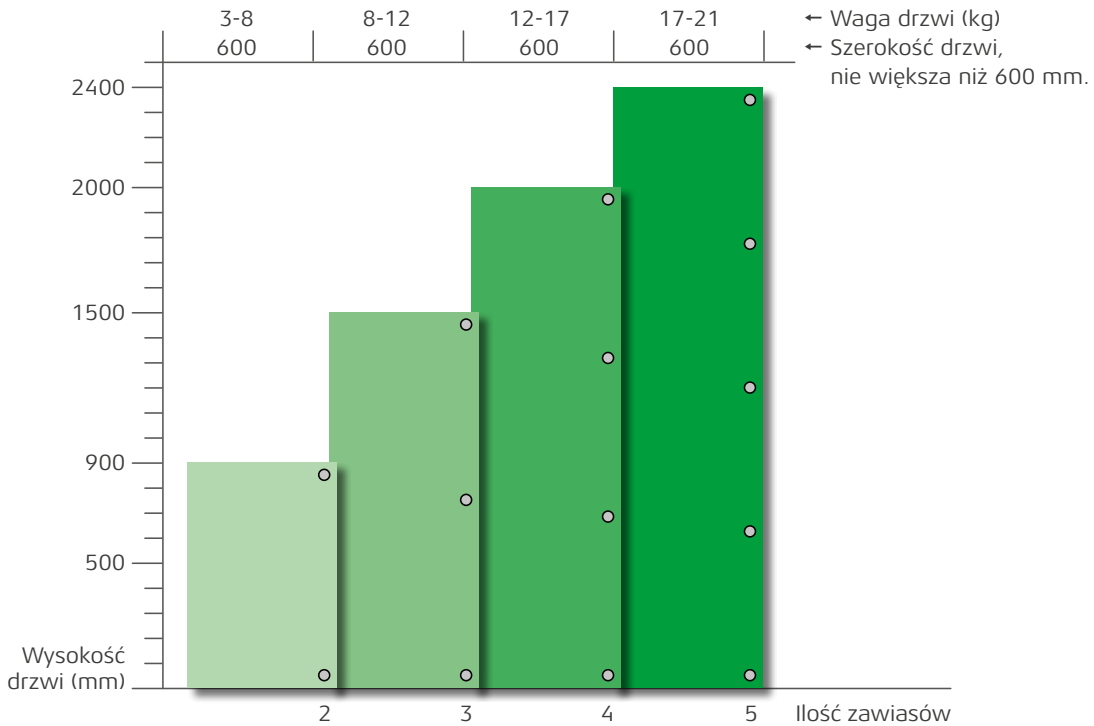

ILOŚĆ ZAWIASÓW ZALEŻY OD:

Szerokości i wysokości drzwi • Ciężaru drzwi • Materiału z jakiego wykonane są drzwi

Przykład: użyj 3 szt. zawiasów, jeśli wysokość drzwi wynosi 1500 mm, a waga wynosi około 8-12 kg.

- **Zawiasy 3D z REGULACJĄ MIMOŚRODOWĄ, rozstaw 45 mm ø35 mm**
- **Zawiasy zatrzaskowe z cichym domykiem, rozstaw 45 mm ø35 mm**
- **Zawiasy zatrzaskowe bez sprężyny, rozstaw 45 mm ø35 mm**

Zawias NAKŁADANY

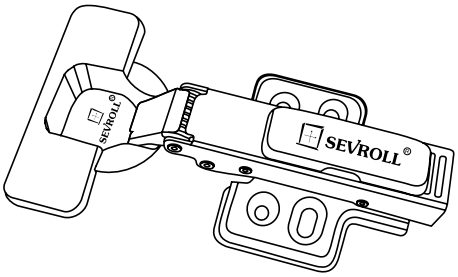

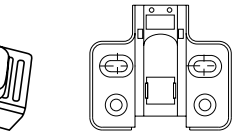

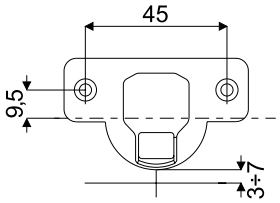

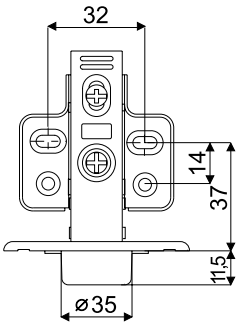

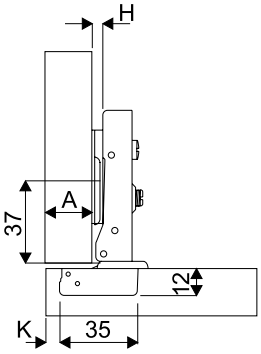

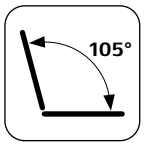

Prowadnik H = 0

K	3	4	5	6	7
A	17	18	19	20	21

K – odległość puszki
A – nałożenie

Zawias POŁÓWKOWY

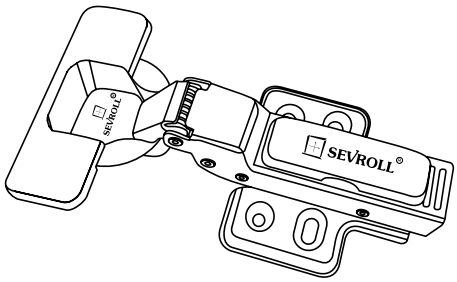

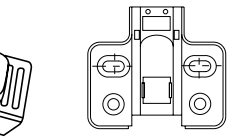

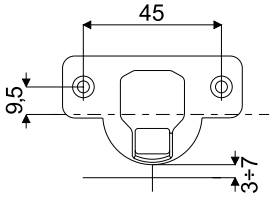

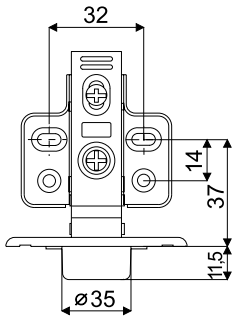

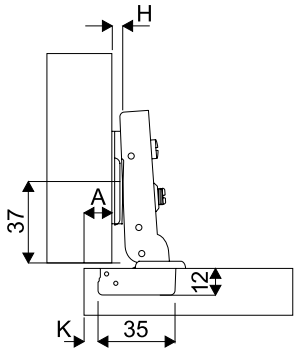

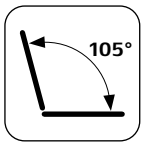

Prowadnik H = 0

K	3	4	5	6	7
A	8	9	10	11	12

K – odległość puszki
A – nałożenie

Zawias WPUSZCZANY

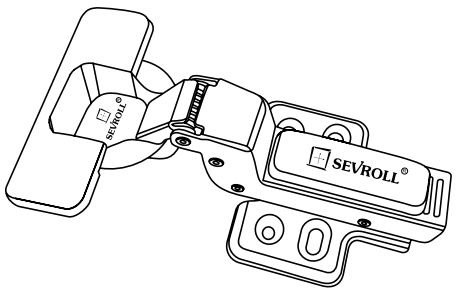

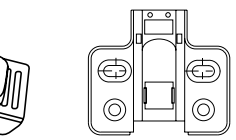

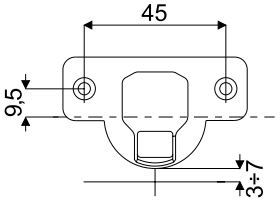

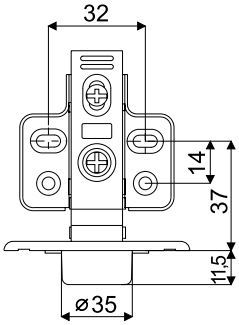

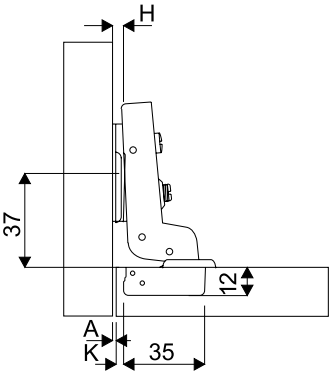

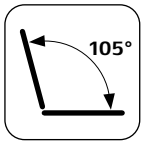

Prowadnik H = 0

K	3	4	5	6	7
A	1,5	0,5	-0,5	-1,5	-2,5

K – odległość puszki
A – szczelina

ZAWIASY ZATRZASKOWE Z CICHYM DOMYKIEM

PROWADNIKI UNIWERSALNE

Prowadnik zawiasu uniwersalny z regulacją mimośrodową wysokości

Prowadniki pasują do zawiasów o indeksie: 222969 / 222970 / 222971 / 223115 / 223117 / 223116

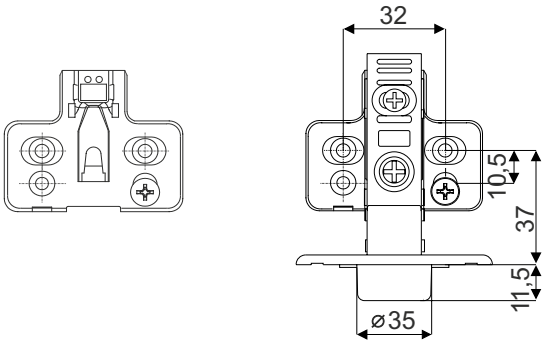

Prowadnik zawiasu uniwersalny krzyżakowy na 4 otwory, symetryczny

Prowadniki pasują do zawiasów o indeksie: 222969 / 222970 / 222971 / 223115 / 223117 / 223116

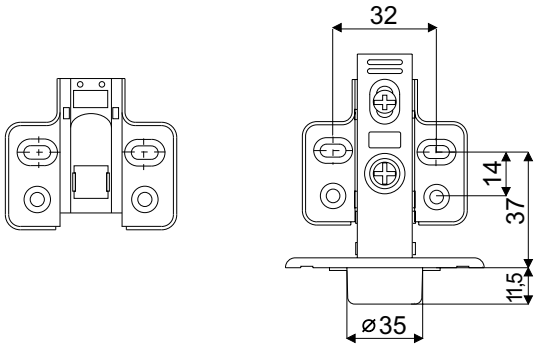

Prowadnik zawiasu uniwersalny z eurowkrętem

Prowadniki pasują do zawiasów o indeksie: 222969 / 222970 / 222971 / 223115 / 223117 / 223116

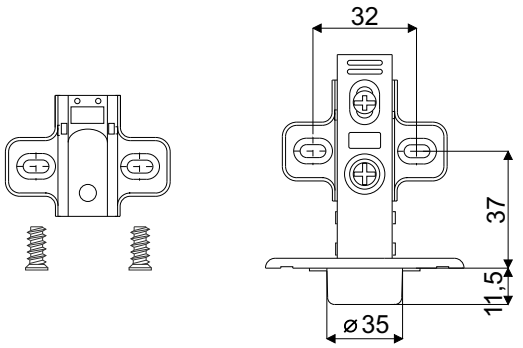

OGRANICZNIK KĄTA OTWARCIA DLA ZAWIASÓW NAKŁADANYCH

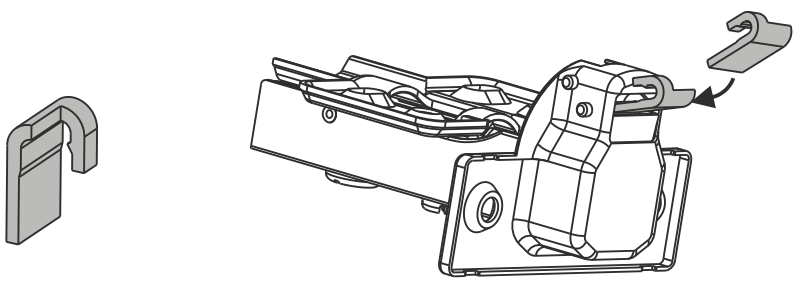

ZAWIASY KĄTOWE, ROZSTAW 45 MM Ø35 MM

Zawias KĄTOWY 30°

Prowadnik H = 0

K	4	5	6	7
A	2,5	3,4	4,3	5,2
X	35	34	33	32

K – odległość puszki
A – nałożenie
X – odległość prowadnika

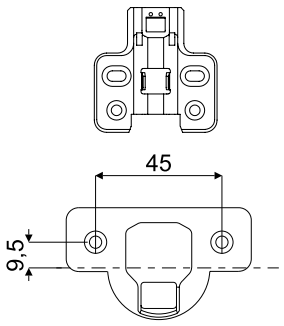

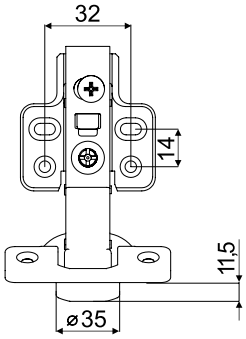

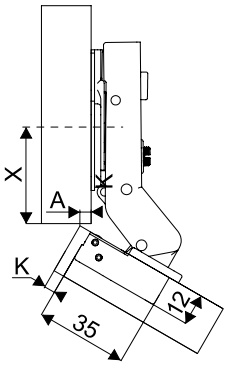

Zawias KĄTOWY 45°

Prowadnik H = 0

K	4	5	6	7
A	4,5	5,4	6,3	7,2
X	37	36	35	34

K – odległość puszki
A – nałożenie
X – odległość prowadnika

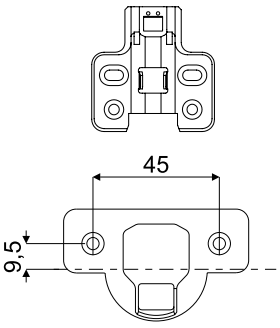

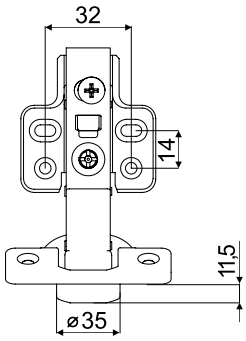

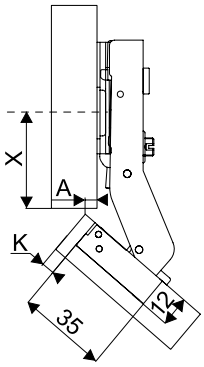

Zawias KĄTOWY 90°

Prowadnik H = 0

K	4	5
A	2,8	2,8
X	20	19

K – odległość puszki
A – nałożenie
X – odległość prowadnika

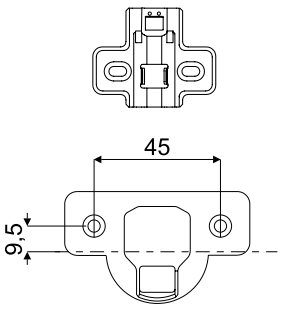

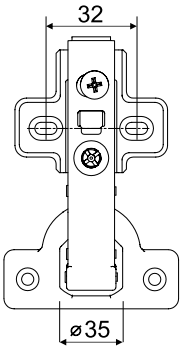

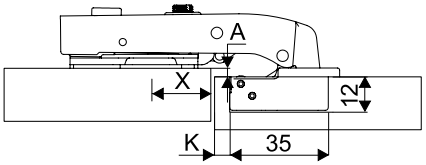

ZAWIASY ZATRZASKOWE KĄTOWE

ZAWIASY KĄTOWE, ROZSTAW 45 MM Ø35 MM

Zawias KĄTOWY 135°

Prowadnik H = 0

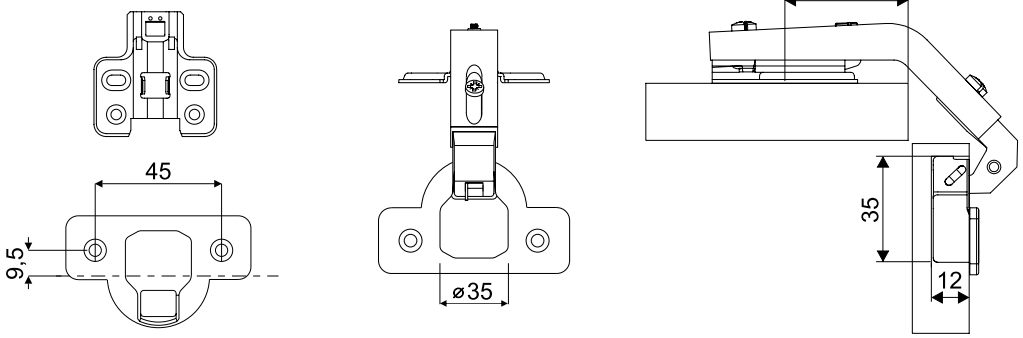

Zawias KĄTOWY 155°

Prowadnik H = 0

K	3	4	5	6	7
A	17	18	19	20	21

K – odległość puszki
A – nałożenie

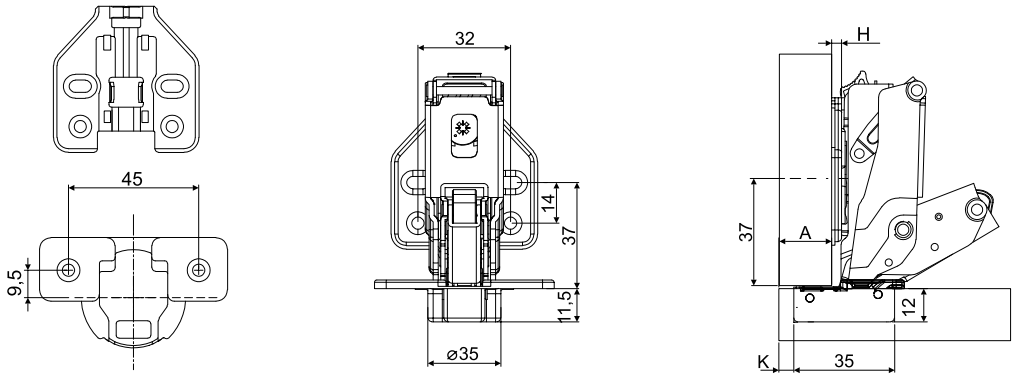

Zawias KĄTOWY 165°

Prowadnik H = 0

K	3	4	5	6	7
A	18	19	20	21	22

K – odległość puszki
A – nałożenie

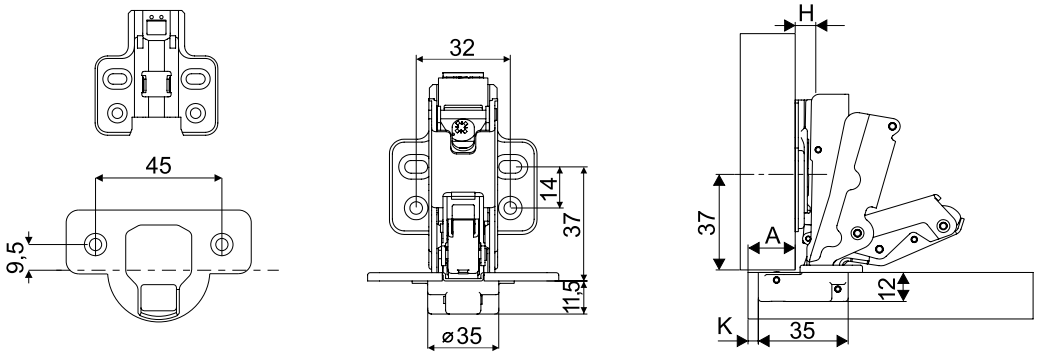

Zawiasy: nakładany, połówkowy, wpuszczany

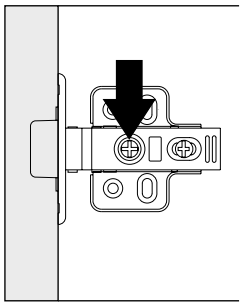

Regulacja: + 5 mm

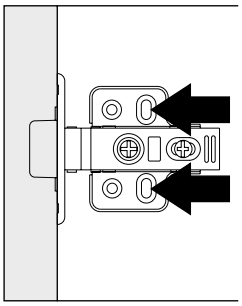

Regulacja: ± 2 mm

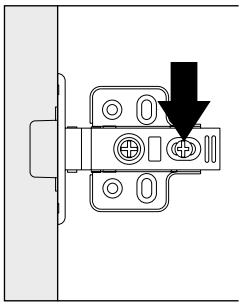

Regulacja: + 5 mm

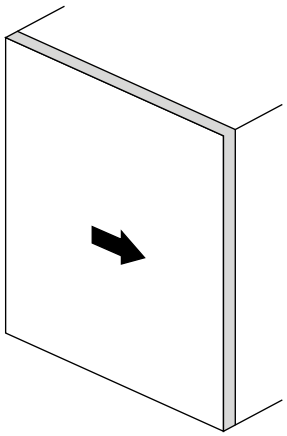

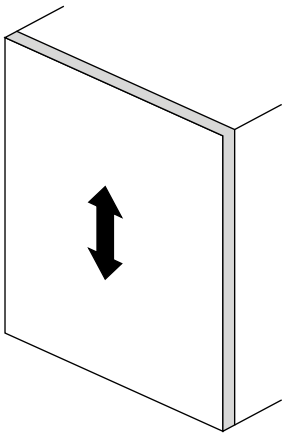

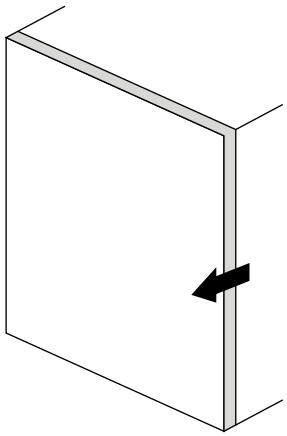

Zawiasy kątowe

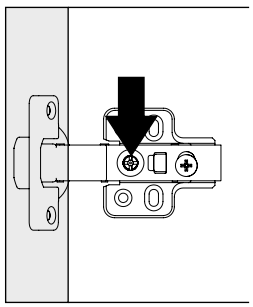

Regulacja: + 6 mm

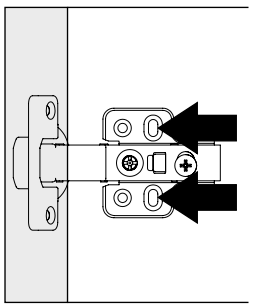

Regulacja: ± 2 mm

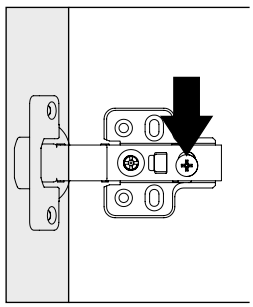

Regulacja: ± 2 mm

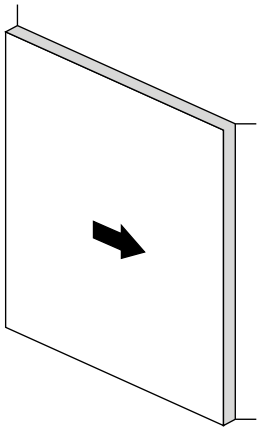

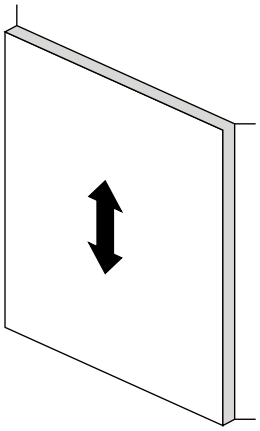

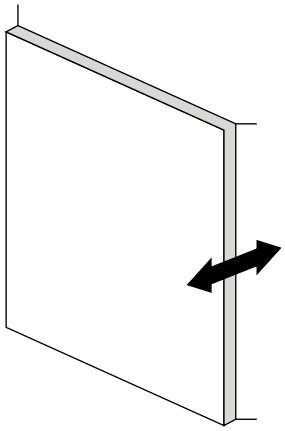

Odbojnik **V-PUSH z adapterem, z końcówką magnetyczną**



Zestaw zawiera: odbojnik, adapter, płytkę magnetyczną oraz kpl. wkrętów.

INDEKS	MOC	KOLOR	OPAK. ZBIORCZE	JEDN. MIARY
223228	20	JASNOSZARY	200	szt.
223641	20	BIAŁY	200	szt.
223229	30	JASNOSZARY	200	szt.
223642	30	BIAŁY	200	szt.

Odbojnik **V-PUSH z adapterem, z końcową silikonową**

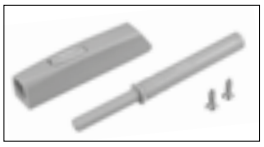

Zestaw zawiera: odbojnik, adapter oraz kpl. wkrętów.

INDEKS	MOC	KOLOR	OPAK. ZBIORCZE	JEDN. MIARY
223739	30	JASNOSZARY	200	szt.
223740	30	BIAŁY	200	szt.

Mechanizm do frontu **PUSH & SOFT**



Zestaw zawiera: mechanizm, prowadnik, odbojnik, zaślepkę, szablon oraz kpl. wkrętów.

INDEKS	MOC	KOLOR	OPAK. ZBIORCZE	JEDN. MIARY
06214	STANDARD	CZARNY	20	szt.
06215	STRONG	CZARNY	20	szt.
06493	SUPER STRONG	CZARNY	20	szt.

Szablon do zawiasów-rozstaw 45 ø35mm



INDEKS	KOLOR	OPAK. ZBIORCZE	JEDN. MIARY
40476	CZERWONY	100	szt.

Ogranicznik kąta otwarcia
dla zawiasów nakładanych



Organicznik kąta otwarcia kompatybilny tylko i wyłącznie z zawiasami nakładanymi o indeksach: 223112, 223032, 223115, 222969, 223132

INDEKS	OPAK. ZBIORCZE	JEDN. MIARY
223756	10 000	SZT.

Montaż odbojnika w adapterze

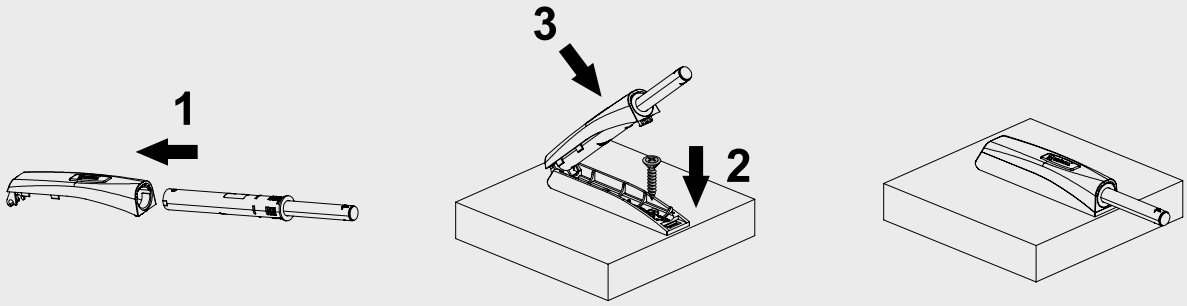

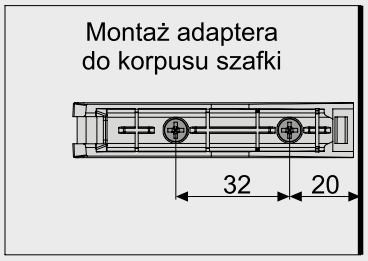

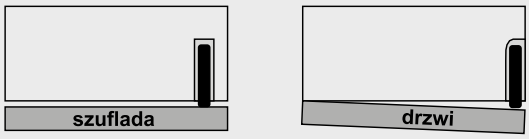

Montaż do szuflady

Montaż do drzwi

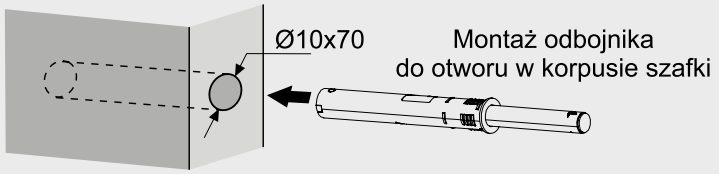

Regulacja

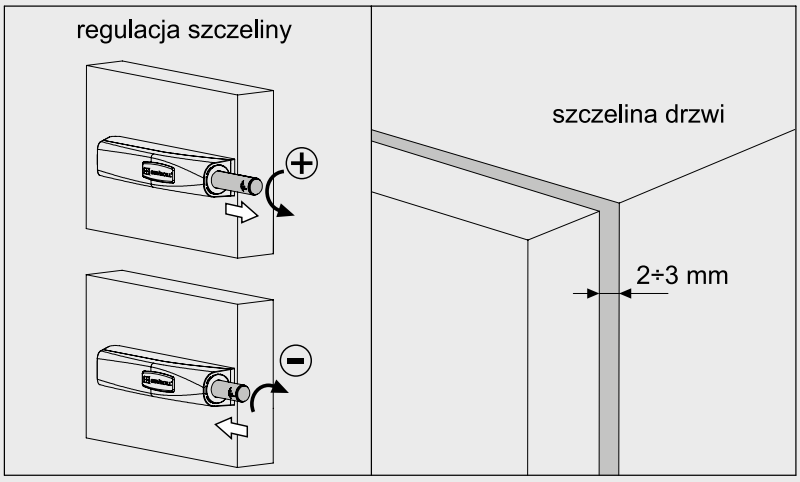

ELEMENTY SKŁADOWE

Odbojnik V-PUSH z adapterem, z końcówką magnetyczną, 20N lub 30N

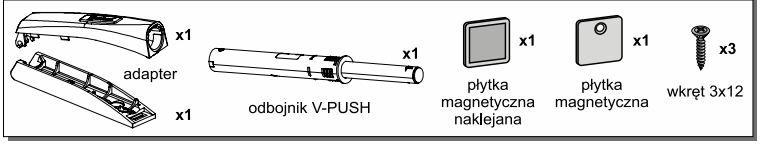

Odbojnik V-PUSH z adapterem, z końcówką silikonową, 30N

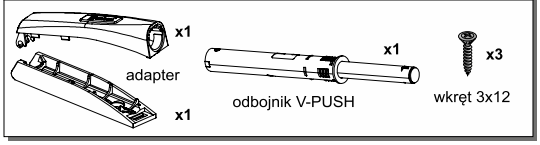

MECHANIZM DO FRONTU PUSH & SOFT

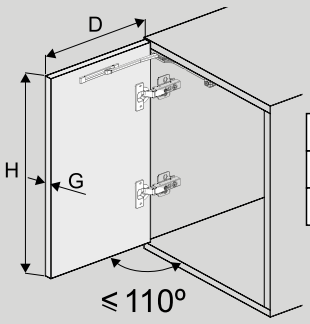

	mechanizm standard	mechanizm strong	mechanizm super strong
waga	⩽ 7,5 kg	⩽ 20 kg	⩽ 25 kg
H	⩽ 700 mm	⩽ 2200 mm	⩽ 2800 mm
D	⩽ 600 mm	⩽ 600 mm	⩽ 600 mm

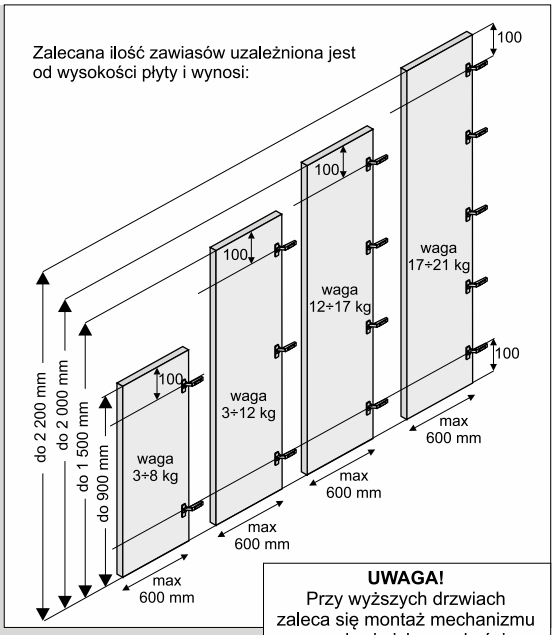

UWAGA!
Przy wyższych drzwiach zaleca się montaż mechanizmu w połowie ich wysokości (np. pod półką)

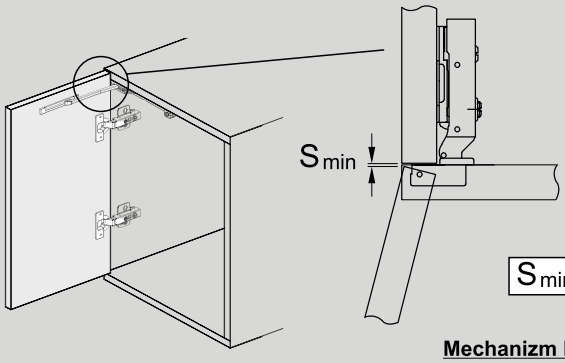

	mechanizm standard	mechanizm strong	mechanizm super strong
S_{min}	⩾2 mm	⩾3 mm	⩾3 mm

Mechanizm Push & Soft należy stosować z zawiasami bez sprężyny

Montaż mechanizmu do wieńca górnego za pomocą płytki montażowej

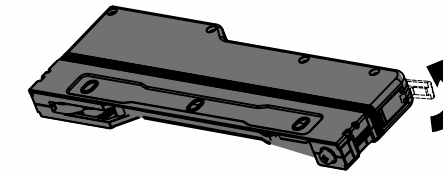

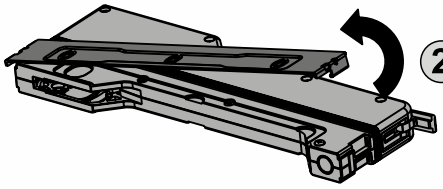

Mechanizm można zamontować zarówno z prawej jak i z lewej strony szafki

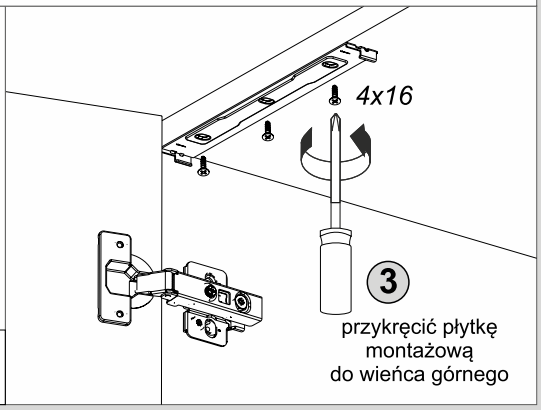

UWAGA!
Można użyć papierowego szablonu załączonego do zestawu

Położenie płytki montażowej w wieńcu górnym

dla drzwi z zawiasem nakładanym	dla drzwi z zawiasem półwkowym	dla drzwi z zawiasem wpuszczanym
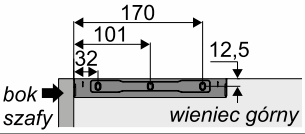	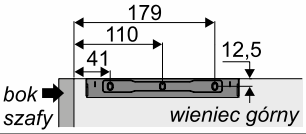	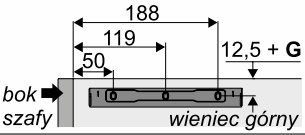

G - grubość drzwi

ELEMENTY SKŁADOWE

Mechanizm do frontu Push & Soft

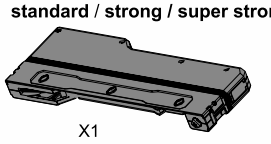



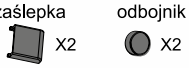

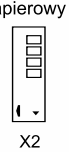



ELEMENTY DODATKOWE

Zawias ø35 bez sprężyny

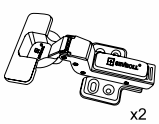

Mocowanie mechanizmu w płytce montażowej

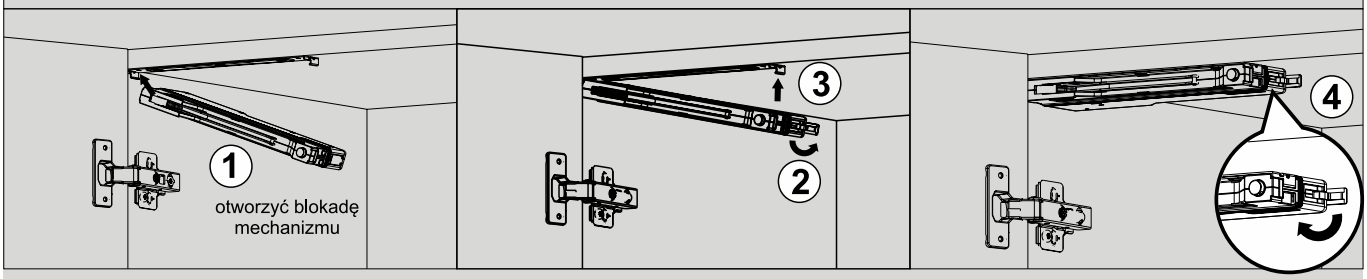

Włożyć mechanizm w pierwszy zaczep płytki montażowej (**1**). Otworzyć blokadę mechanizmu (**2**) i włożyć mechanizm w drugi zaczep płytki montażowej (**3**). Zamknąć blokadę mechanizmu (**4**).

Montaż prowadnika w drzwiach

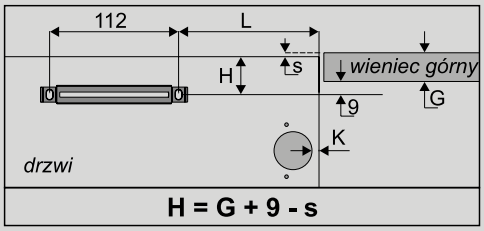

L		A - nałożenie drzwi				
		16	17	18	19	20
K	3	76	77	78	79	80
	4	77	78	79	80	81
	5	78	79	80	81	82

G - grubość wieńca górnego

s - odstęp między górną krawędzią drzwi a górną krawędzią korpusu szafki

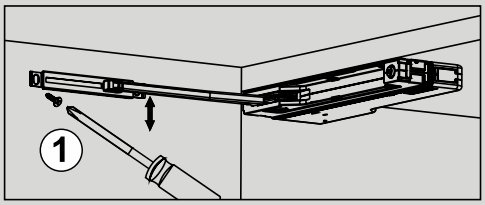

Ustalić położenie prowadnika na podstawie instrukcji bądź szablonu dołączonego do zestawu. Zamontować prowadnik do drzwi za pomocą wkrętów 4x14 i dokonać regulacji położenia góra-dół (**1**). Wysunąć ramię mechanizmu i włożyć je w zaczep prowadnika a następnie zablokować (**2**). Wsunąć zaślepki na oba końce prowadnika (**3**). Otworzyć i zamknąć kilkukrotnie drzwi aby sprawdzić czy push open i soft-close działają poprawnie (**4**). W razie potrzeby wykręcić lub wkręcić śrubę przycisku aktywującego (**5**) aby optymalnie wyregulować szczelinę między drzwiami a korpusem szafy. Na koniec założyć zaślepkę na śrubę przycisku aktywującego (**6**)

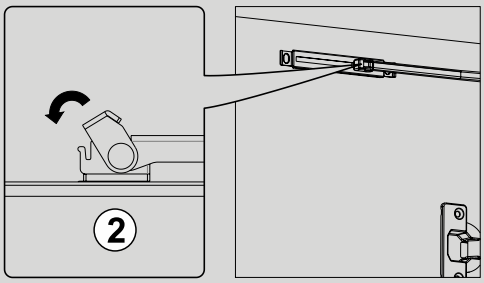

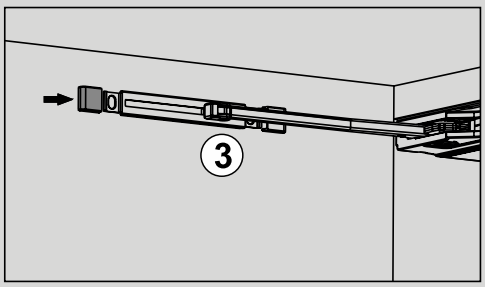

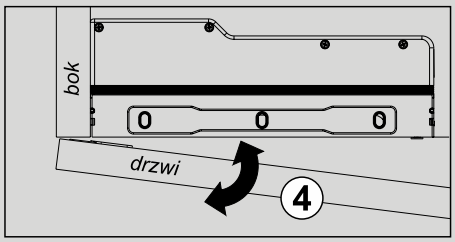

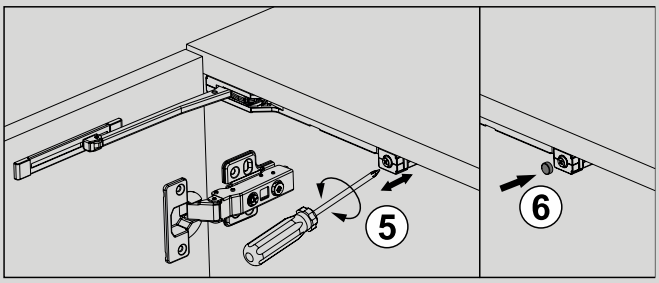

PODNOŚNIKI DO KLAP EASY UP

Podnośniki do klap



Podnośnik Easy Up to nowoczesne rozwiązanie do szafek górnych z pojedynczą klapą wykonaną z materiału o grubości od 16 do 25 mm. Połączenie głównych zalet produktu takich jak szeroki kąt otwarcia do 100 stopni oraz regulacja siły ramienia zapewniają dostęp do całej przestrzeni wewnętrznej mebla i komfort w codziennym użytkowaniu. Podnośnik Easy Up pracuje w połączeniu z zawiasami z systemem miękkiego domyku. Istnieje także możliwość zastosowania podnośnika w meblach bezuchwytowych poprzez dołożenie dodatkowego odbojnika typu PUSH. Dostępność produktu w zróżnicowanych wariantach mocy – LIGHT, MEDIUM oraz STRONG – pozwala na dostosowanie produktu do projektowanego mebla. Łatwy montaż i regulacja stanowią komfortowe rozwiązanie zarówno dla stolarza jak i użytkownika końcowego.

CHARAKTERYSTYKA

Przeznaczenie	**Klapy meblowe w szafkach górnych**
Konstrukcja	**Podnośnik mechaniczny, przeznaczony do współpracy z zawiasami z miękkim domykiem lub systemem PUSH**
Regulacja	**Posiada regulację siły ramienia**
Wypełnienie	**Od 16 do 25 mm**
Szerokość max. klapy	**1400 mm**
Wysokość max. klapy	**550 mm**
Waga klapy	**Od 2 do 10 kg**
Kąt otwarcia klapy	**Do 100 stopni**
Materiał	**Stal**
Kolor	**Chrom-stal**
Siła podnośnika	**Light, medium, strong**
Ilość cykli otwórz/zamknij	**30 000**
Program sprzedaży	**Podnośniki sprzedawane są pojedynczo**

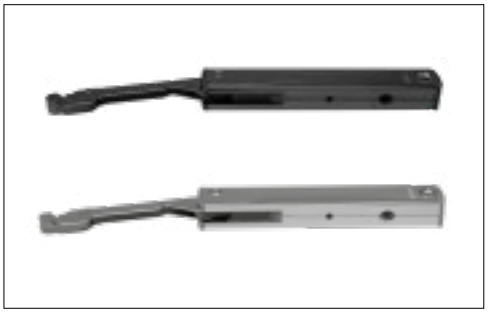

ZASTOSOWANIE

Meble skrzyniowe, szafki, klapy



Podnośnik do klapy - **EASY UP - LIGHT**

INDEKS	KOLOR	OPAK. ZBIORCZE	JEDN. MIARY
06211	SREBRNY	50	szt.
06664	CZARNY	50	szt.



Podnośnik do klapy - **EASY UP - MEDIUM**

INDEKS	KOLOR	OPAK. ZBIORCZE	JEDN. MIARY
06212	SREBRNY	50	szt.
06665	CZARNY	50	szt.



Podnośnik do klapy - **EASY UP - STRONG**

INDEKS	KOLOR	OPAK. ZBIORCZE	JEDN. MIARY
06213	SREBRNY	50	szt.
06666	CZARNY	50	szt.

Zestaw zawiera podnośnik, elementy montażowe do korpusu i do frontu, komplet wkrętów

PODNOŚNIKI DO KLAP EASY UP

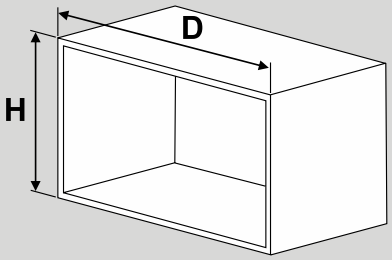

D = max 1400
H = 250 ÷ 550

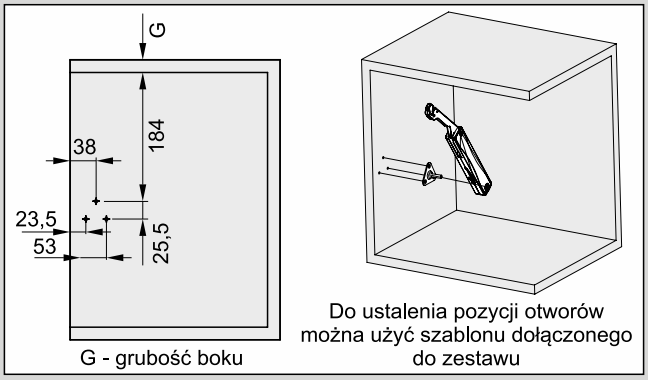

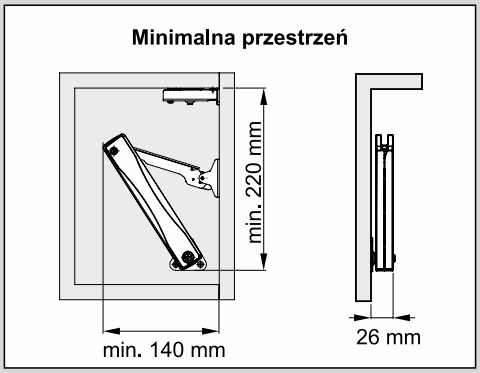

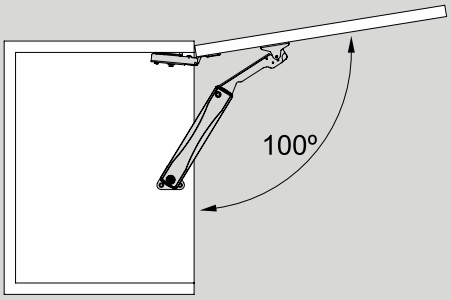

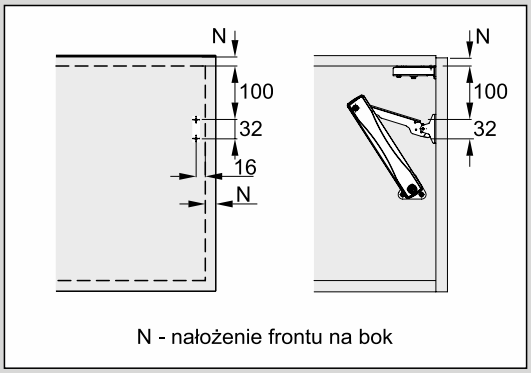

Podnośnik	Waga drzwi [kg]	Liczba podnośników	D -szerokość drzwi [mm]	H - wysokość drzwi [mm]
Light	2 ÷ 3 kg	1	500 ÷ 800	280 ÷ 400 mm
	3 ÷ 4 kg	2	500 ÷ 1000	260 ÷ 400 mm
Medium	3,5 ÷ 4,5 kg	1	500 ÷ 1000	300 ÷ 450 mm
	5,5 ÷ 7,5 kg	2	500 ÷ 1200	300 ÷ 450 mm
Strong	5 ÷ 6 kg	1	500 ÷ 1200	380 ÷ 550 mm
	6,5 ÷ 10 kg	2	500 ÷ 1400	380 ÷ 550 mm

ELEMENTY SKŁADOWE

Podnośnik do klapy Easy Up

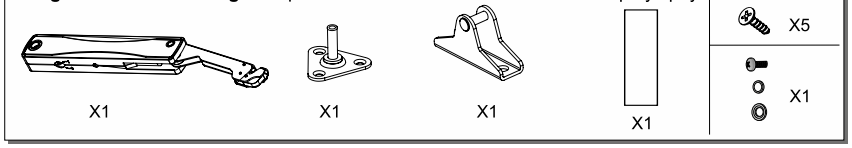

ELEMENTY DODATKOWE

Zawias zatrzaskowy ø35 z cichym domykiem

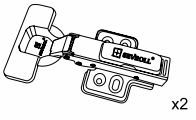

Nakładany

Montaż podnośnika

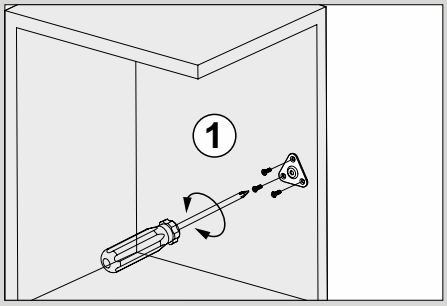

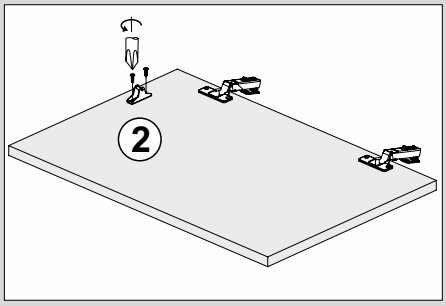

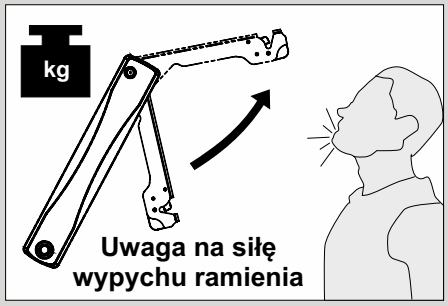

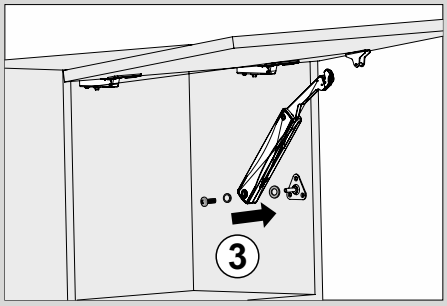

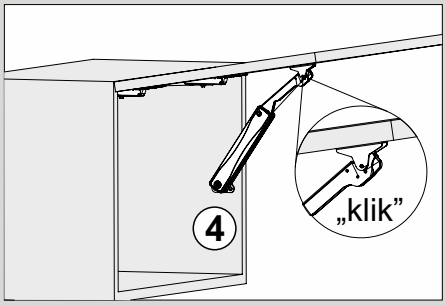

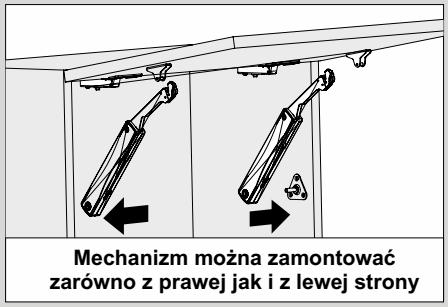

Demontaż podnośnika

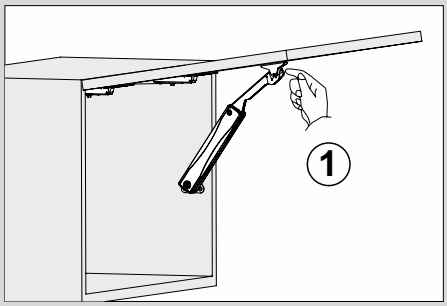

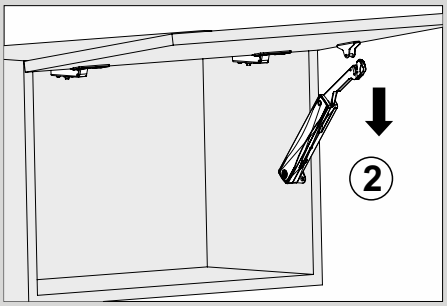

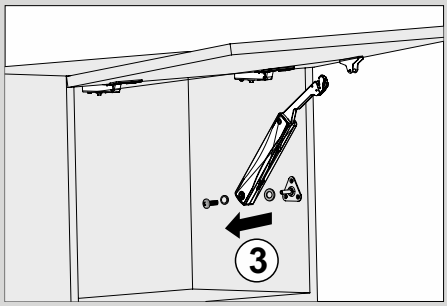

Regulacja siły podnośnika

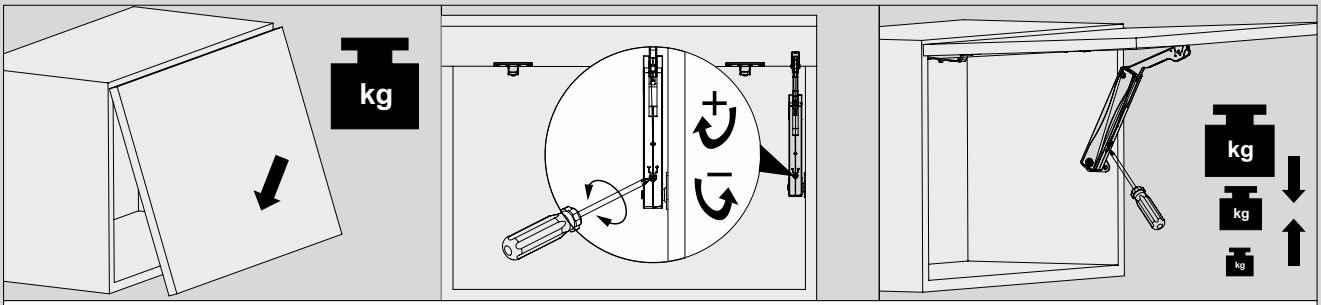

NÓŻKI MEBLOWE

Nóżki meblowe o regulowanej wysokości



Nóżki meblowe Sevroll – duży udźwig oraz wysoka wytrzymałość

Nóżki meblowe o regulowanej wysokości firmy Sevroll to produkt o szerokim zakresie wysokości i jednocześnie dużej wytrzymałości na obciążenia. Produkowane są w wysokościach od 50 do 190 mm. Pewne podparcie mebla zapewnione jest przez powiększoną powierzchnię stopy nóżki, a trwałe tworzywo z którego produkt został wykonany zapewnia jego dużą wytrzymałość statyczną – 450 kg. Prostokątny kształt stopy dodatkowo wzmacnia całą konstrukcję mebla, co powoduje, że nawet przy dużym udźwigu, regulacja wysokości nóżek jest prostsza. Do montażu cokołu stosujemy klips zaczepowy uniwersalny II.



CHARAKTERYSTYKA

Przeznaczenie	**Osadzenie mebli skrzyniowych**
Konstrukcja	**Wytrzymałe tworzywo sztuczne**
Regulacja	**Ręczna, śrubowa**
Max. obciążenie	**450 kg**
Dostępne wysokości	**4 wysokości z regulacją w zakresach: 50-65, 66-85, 85-120, 122-190 mm**
Mocowanie cokołu	**Klips zaczepowy II uniwersalny**

ZASTOSOWANIE

Meble skrzyniowe, szafki dolne z cokołem

Nóżka **regulowana** h = 50-65 mm



INDEKS	OBCIĄŻENIE (kg)	MATERIAŁ	KOLOR	WYSOKOŚĆ (mm)	OPAK. ZBIORCZE	JEDN. MIARY
222934-SV	450	PLASTIK	CZARNY	50-65	100	szt.

Nóżka **regulowana** h = 66-85 mm



INDEKS	OBCIĄŻENIE (kg)	MATERIAŁ	KOLOR	WYSOKOŚĆ (mm)	OPAK. ZBIORCZE	JEDN. MIARY
222937-SV	450	PLASTIK	CZARNY	66-85	100	szt.

Nóżka **regulowana** h = 85-120 mm



INDEKS	OBCIĄŻENIE (kg)	MATERIAŁ	KOLOR	WYSOKOŚĆ (mm)	OPAK. ZBIORCZE	JEDN. MIARY
222935-SV	450	PLASTIK	CZARNY	85-120	100	szt.

Nóżka **regulowana** h = 122-190 mm



INDEKS	OBCIĄŻENIE (kg)	MATERIAŁ	KOLOR	WYSOKOŚĆ (mm)	OPAK. ZBIORCZE	JEDN. MIARY
222936-SV	450	PLASTIK	CZARNY	122-190	100	szt.

Klips **ZACZEPOWY II uniwersalny**



INDEKS	MATERIAŁ	KOLOR	OPAK. ZBIORCZE	JEDN. MIARY
222938	PLASTIK	CZARNY	2000	szt.

Elementy sprzedawane na sztuki

NÓŻKI MEBLOWE

Wymiary montażowe nóżek

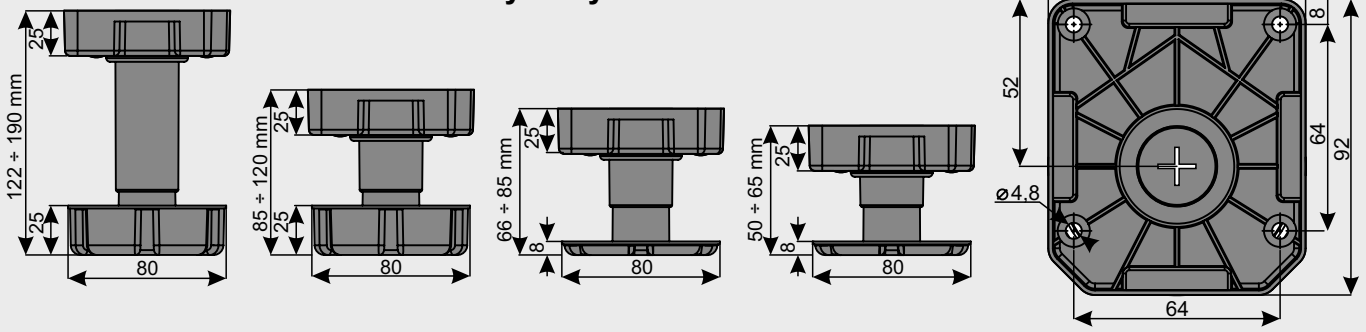

Regulacja wysokości nóżki



Regulacja wkrętakiem od góry
(dobrać odpowiedni wkrętak do gniazda)

Regulacja wkrętakiem od przodu

Regulacja ręczna

Montaż cokołu

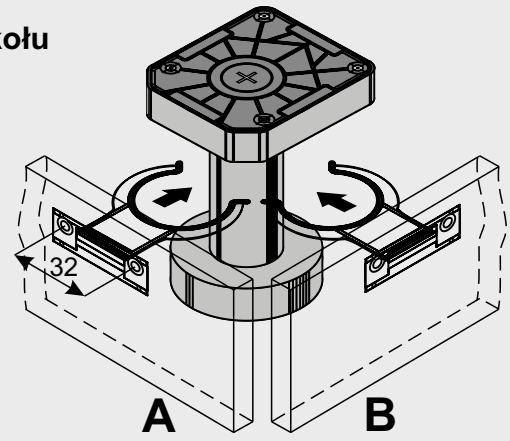

Klip zaczepowy

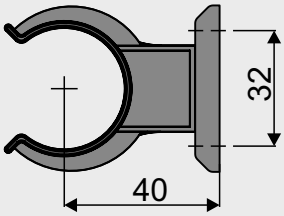

Cokół do nóżki można wczepiać zarówno od frontu (**A**) jak i od boku nóżki (**B**)
Dzięki temu nóżki można zastosować także w zabudowach typu „wyspa”

ELEMENTY SKŁADOWE

Nóżka regulowana h 50-65 mm

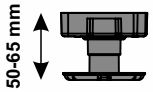

Nóżka regulowana h 66-85 mm

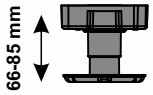

Nóżka regulowana h 85-120 mm

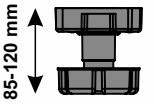

Nóżka regulowana h 122-190 mm

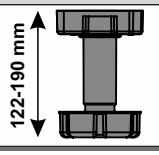

Klip zaczepowy uniwersalny

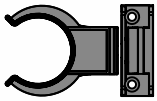



SEVROLL

Innowacje w meblarstwie.





Zestaw wózków
z dożywotnią gwarancją



Prowadnica dolnego
montażu DXP-3D synchro



Zawias 3D PRO
z reg. mimośrodową



Stojak obrotowy
na buty ROYAL

www.sevroll.pl

PANTOGRAFY

Opuszczany wieszak na ubrania



Pantograf to opuszczany drążek teleskopowy do funkcjonalnego wykorzystania przestrzeni wysokich szaf.

Pantografy stalowe Sevroll to praktyczne i uniwersalne rozwiązanie do każdej szafy i garderoby. Jest to rodzaj drążka, który można wygodnie opuścić, by zawiesić lub zdjąć ubranie. Regulowana szerokość drążka umożliwia efektywne zagospodarowanie przestrzeni w szafie. Rozwiązanie takie szczególnie sprawdza się w wysokich szafach, gdzie dostęp do ubrań może być ograniczony. Zastosowanie tego produktu łączy w sobie 2 korzyści: komfortowe użytkowanie i estetykę wyglądu. Dzięki pantografowi Sevroll szafa zyskuje nie tylko nowoczesny wygląd ale również niezwykle użyteczny charakter.



CHARAKTERYSTYKA	
Przeznaczenie	**Wnęki szaf i garderób**
Dopuszczalne obciążenie	**10 kg**
Konstrukcja	**Podnośnik olejowy, ramiona i drążek stalowy, obudowa wykonana z wysokogatunkowego plastiku**
Szerokość drążka	**450-600 mm; 600-830 mm; 830-1150 mm**
Szerokość wnęki	**550-660 mm; 660-890 mm; 890-1210 mm**
Program sprzedaży	**Sprzedawany w kompletach**

ZASTOSOWANIE
Polecany do wysokich szaf i garderób

Pantograf **czarny**



INDEKS	SZEROKOŚĆ DRĄŻKA (mm)	SZEROKOŚĆ WNĘKI (mm)	KOLOR	OPAK. ZBIORCZE	JEDN. MIARY
06218	450-600	550-660	CZARNY	6	szt.
06219	600-830	660-890	CZARNY	6	szt.

Pantograf **biały**



INDEKS	SZEROKOŚĆ DRĄŻKA (mm)	SZEROKOŚĆ WNĘKI (mm)	KOLOR	OPAK. ZBIORCZE	JEDN. MIARY
05429	450-600	550-660	BIAŁY	6	szt.
05430	600-830	660-890	BIAŁY	6	szt.
05431	830-1150	890-1210	BIAŁY	6	szt.



PANTOGRAFY

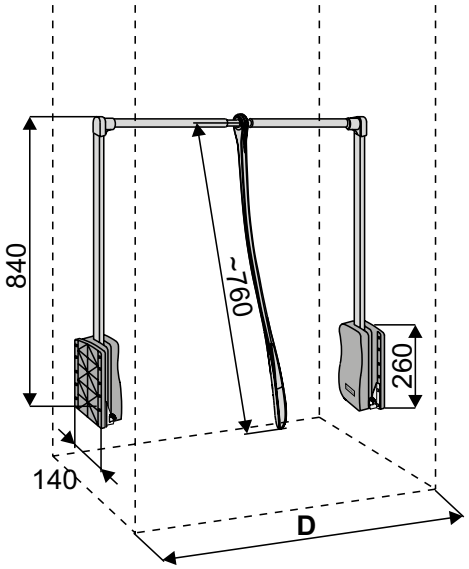

Max. obciążenie pantografu 10 kg



Wymiary montażowe

Pantograf	Szerokość wnęki D
450 ÷ 600	550 ÷ 660
600 ÷ 830	660 ÷ 890
830 ÷ 1150	890 ÷ 1210

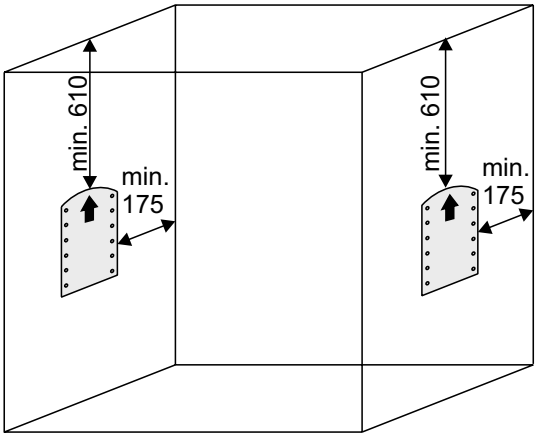

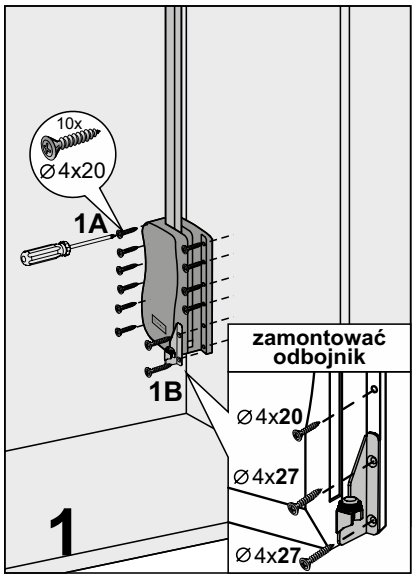

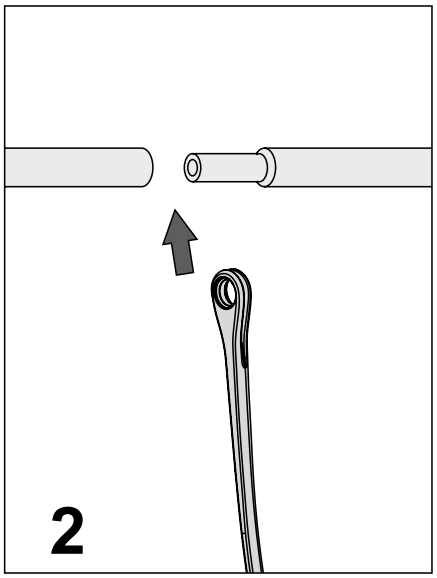

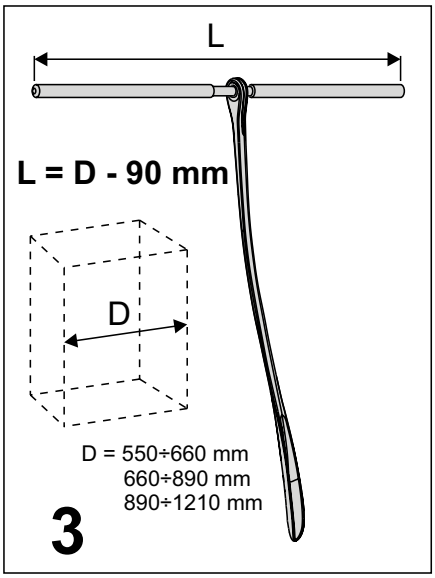

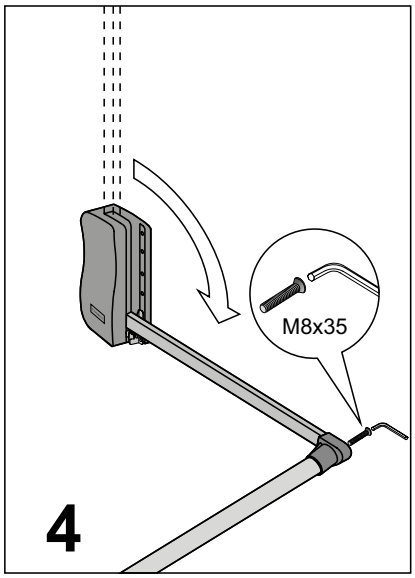

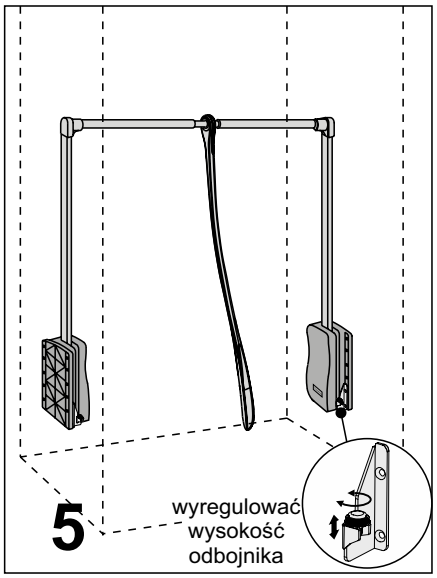

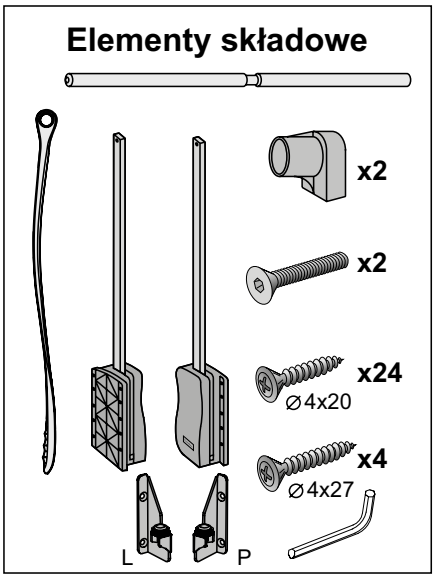

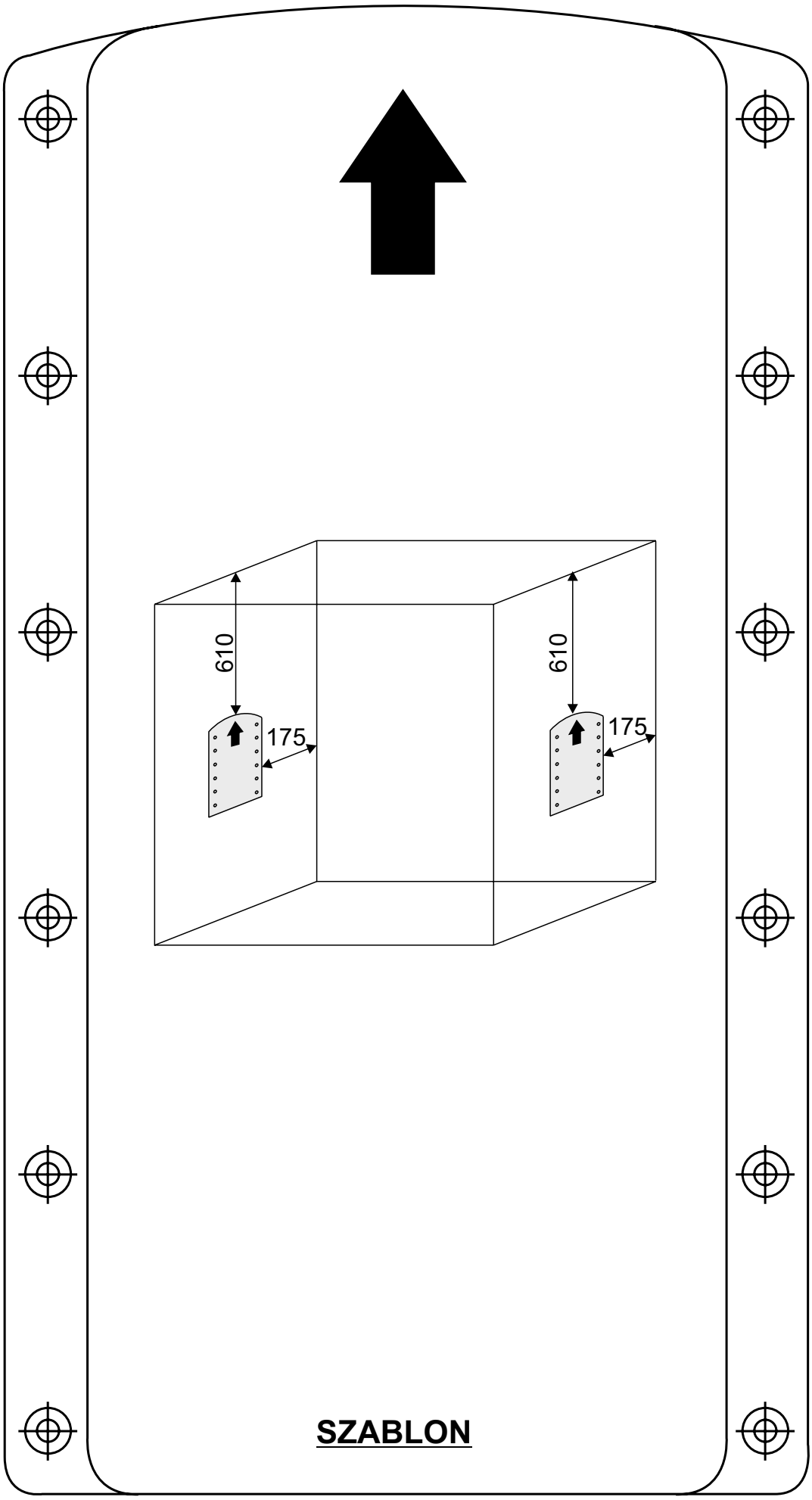

SZABLON





PROFILE WYKOŃCZENIOWE

PROFILE **LED**
PROFILE **GOLA**
PROFILE **RAMKOWE S01, S02, S03, S04, S05, S06**
PROFILE **UCHWYTOWE**

PROFILE LED

Profile aluminiowe LED Sevroll zapewniają estetyczne i subtelne oświetlenie mebli, podkreślając ich nowoczesny design. Oferowane w różnych wariantach – nakładanym, wpuszczanym oraz kątowym – umożliwiają wszechstronne aranżacje. Szeroki wybór kolorów oraz typów kloszy pozwala na dopasowanie do każdej przestrzeni. Prosty montaż zapewniają specjalne klipsy montażowe oraz unikalne zaślepki z otworem na przewód.

PROFILE GOLA

Profile GOLA to system listew międzyszafkowych, które umożliwiają otwieranie frontów bez użycia tradycyjnych uchwytów.
Profil jest wpuszczony i usytuowany za frontem tworząc przestrzeń, która umożliwia swobodne włożenie dłoni i otwarcie frontu. Specjalnie zaprojektowane kątowniki zapewniają szybki i bezproblemowy montaż profili do korpusu. Meble zyskują nowoczesny wygląd, a brak uchwytów stanowi niekwestionowany atut zabudowy i nie zmienia jej funkcjonalności.
Profile GOLA to nowoczesne rozwiązanie, łatwe w montażu i wygodne w użytkowaniu.

PROFILE UCHWYTOWE

Profile uchwytowe osadzone na całej długości frontu to rozwiązanie pozwalające na wygodne otwieranie nawet najszerszych szuflad. Dostępne w ofercie różnorodne kształty profili pozwolą idealnie dopełnić każde wnętrze.

PROFILE ALUMINIOWE LED

Aluminiowe profile meblowe



CHARAKTERYSTYKA

▶ Przeznaczenie	**Meble kuchenne i szafy**
▶ Materiał	**Aluminium**
▶ Kolorystyka	**Srebrny, biały, czarny**
▶ Program sprzedaży	**Poszczególne części dostępne oddzielnie**

ZASTOSOWANIE

▶ Szuflady, szafki w szafach, garderobach i kuchniach



Profil aluminiowy **LED nakładany**

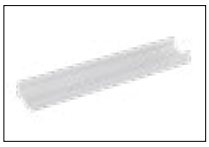

INDEKS	KOLOR	DŁUGOŚĆ (mm)	JEDN. MIARY
06404	SREBRNY	2000	szt.
06405	BIAŁY	2000	szt.
06406	CZARNY	2000	szt.
06409	SREBRNY	3000	szt.
06410	BIAŁY	3000	szt.
06411	CZARNY	3000	szt.

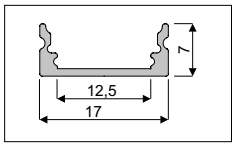

Profil aluminiowy **LED wpuszczany**

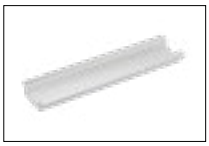

INDEKS	KOLOR	DŁUGOŚĆ (mm)	JEDN. MIARY
06418	SREBRNY	2000	szt.
06420	BIAŁY	2000	szt.
06421	CZARNY	2000	szt.
06423	SREBRNY	3000	szt.
06425	BIAŁY	3000	szt.
06426	CZARNY	3000	szt.

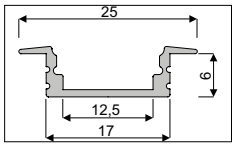

Profil aluminiowy **LED kątowy**



INDEKS	KOLOR	DŁUGOŚĆ (mm)	JEDN. MIARY
06394	SREBRNY	2000	szt.
06395	BIAŁY	2000	szt.
06396	CZARNY	2000	szt.
06397	SREBRNY	3000	szt.
06398	BIAŁY	3000	szt.
06399	CZARNY	3000	szt.

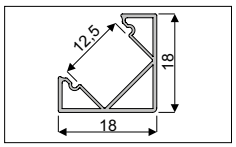

Klosz **transparentny** do profili **LED**

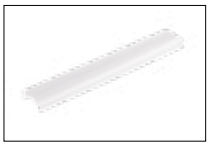

INDEKS	DŁUGOŚĆ (mm)	JEDN. MIARY
06408	2000	szt.
06413	3000	szt.

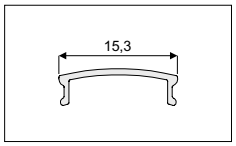

Klosz **mleczny** do profili **LED**

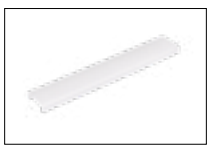

INDEKS	DŁUGOŚĆ (mm)	JEDN. MIARY
06407	2000	szt.
06412	3000	szt.

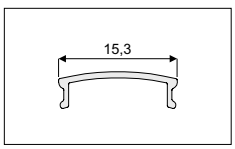

Zaślepka do profilu **LED nakładanego**



INDEKS	KOLOR	JEDN. MIARY
06416	BIAŁY	szt.
06414	SZARY	szt.
06415	CZARNY	szt.

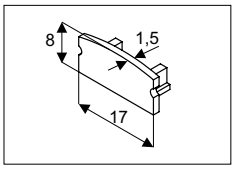

Zaślepka do profilu **LED nakładanego z otworem**



INDEKS	KOLOR	JEDN. MIARY
06416-0	BIAŁY	szt.
06414-0	SZARY	szt.
06415-0	CZARNY	szt.

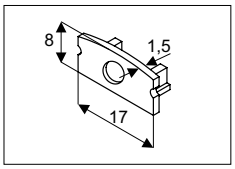

Zaślepka do profilu **LED wpuszczanego**



INDEKS	KOLOR	JEDN. MIARY
06430	BIAŁY	szt.
06428	SZARY	szt.
06429	CZARNY	szt.

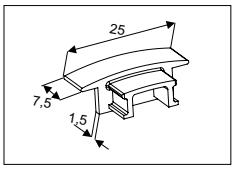

Zaślepka do profilu **LED wpuszczanego z otworem**



INDEKS	KOLOR	JEDN. MIARY
06430-0	BIAŁY	szt.
06428-0	SZARY	szt.
06429-0	CZARNY	szt.

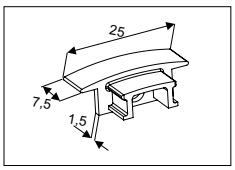

Zaślepka do profilu **LED kątowego**

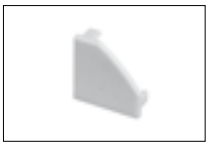

INDEKS	KOLOR	JEDN. MIARY
06402	BIAŁY	szt.
06400	SZARY	szt.
06401	CZARNY	szt.

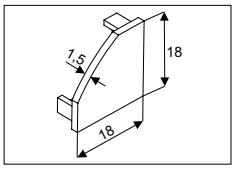

Zaślepka do profilu **LED kątowego z otworem**



INDEKS	KOLOR	JEDN. MIARY
06402-0	BIAŁY	szt.
06400-0	SZARY	szt.
06401-0	CZARNY	szt.

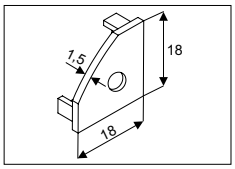

Klips montażowy do profilu **LED nakładanego**



INDEKS	JEDN. MIARY
06417	szt.

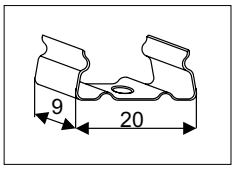

Klips montażowy do profilu **LED kątowego**



INDEKS	JEDN. MIARY
06403	szt.

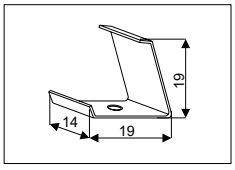

Profil aluminiowy LED nakładany

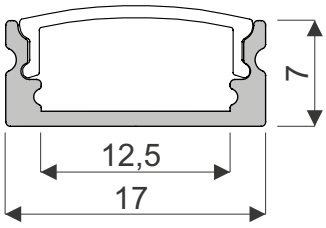

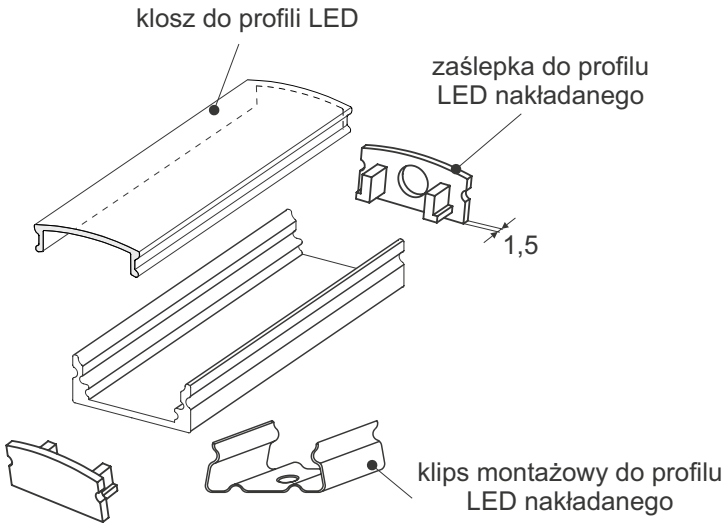

Profil aluminiowy LED wpuszczany

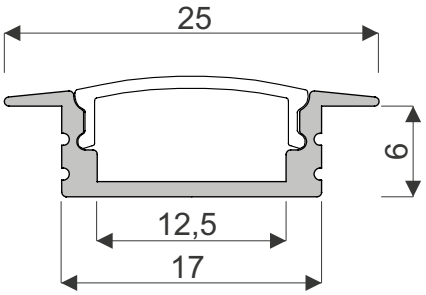

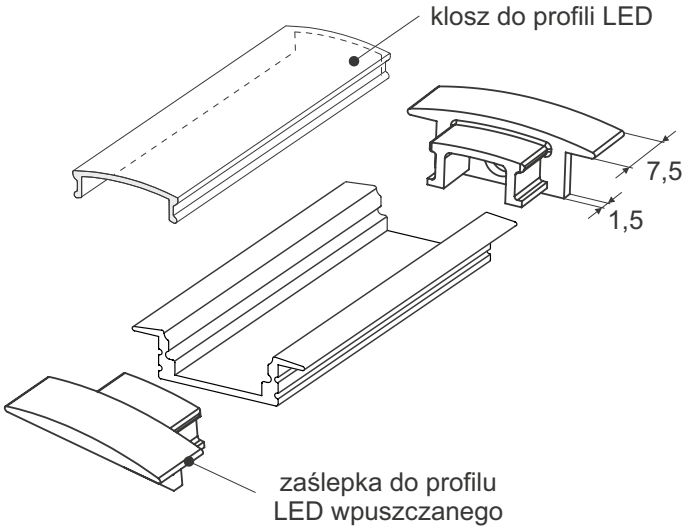

Profil aluminiowy LED kątowy

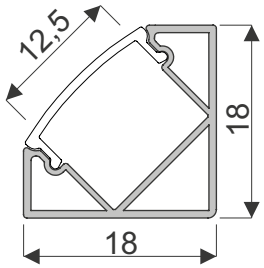

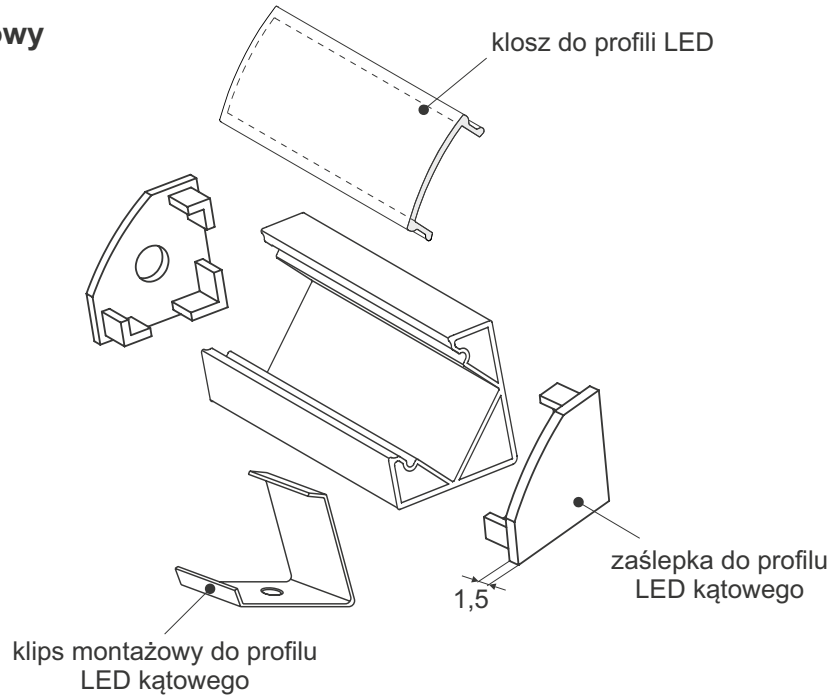

PROFILE GOLA

Aluminiowe profile meblowe



CHARAKTERYSTYKA

Przeznaczenie	**Meble kuchenne i szafy**
Materiał	**Aluminium**
Kolorystyka	**Srebrny, biały połysk, jasny brąz szczotk., czarny szczotk., złoty/mosiądz, czarny lak. strukturalny**
Program sprzedaży	**Poszczególne części dostępne oddzielnie**

ZASTOSOWANIE

Szuflady, szafki w szafach, garderobach i kuchniach

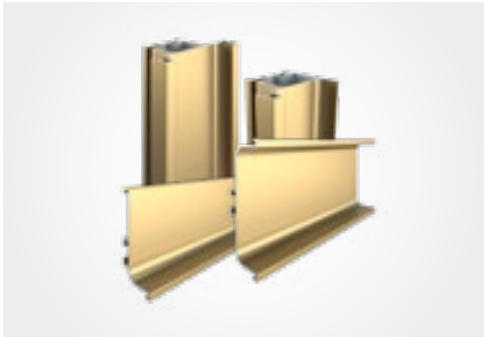



Profil **GOLA C**

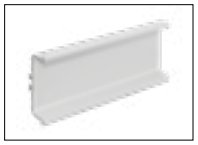

INDEKS	KOLOR	DŁUGOŚĆ (mm)	OPAK. ZBIORCZE	JEDN. MIARY
04959	SREBRNY	4200	12	szt.
04960-Y	JASNY BRĄZ SZCZOTK.	4200	12	szt.
04961	RAL BIAŁY POŁYSK	4200	12	szt.
05109	CZARNY SZCZOTK.	4200	12	szt.
06113	ZŁOTY/MOSIĄDZ	4200	12	szt.
06463	CZARNY LAK. STRUKT.	4200	12	szt.

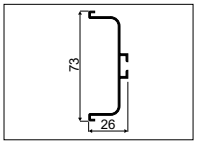

Profil **GOLA L**

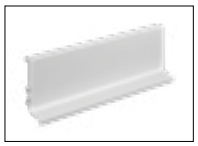

INDEKS	KOLOR	DŁUGOŚĆ (mm)	OPAK. ZBIORCZE	JEDN. MIARY
04956	SREBRNY	4200	12	szt.
04957-Y	JASNY BRĄZ SZCZOTK.	4200	12	szt.
04958	RAL BIAŁY POŁYSK	4200	12	szt.
05110	CZARNY SZCZOTK.	4200	12	szt.
06114	ZŁOTY/MOSIĄDZ	4200	12	szt.
06323	CZARNY LAK. STRUKT.	4200	12	szt.

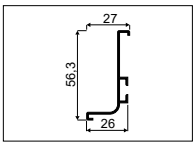

Profil **GOLA pionowy pojedynczy**



INDEKS	KOLOR	DŁUGOŚĆ (mm)	OPAK. ZBIORCZE	JEDN. MIARY
05935	SREBRNY	3000	6	szt.
05933	RAL BIAŁY POŁYSK	3000	6	szt.
05934	CZARNY SZCZOTK.	3000	6	szt.
06116	ZŁOTY/MOSIĄDZ	3000	6	szt.
06578	CZARNY LAK. STRUKT.	3000	6	szt.

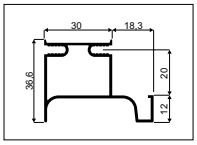

Profil **GOLA pionowy podwójny**



INDEKS	KOLOR	DŁUGOŚĆ (mm)	OPAK. ZBIORCZE	JEDN. MIARY
05932	SREBRNY	3000	6	szt.
05930	RAL BIAŁY POŁYSK	3000	6	szt.
05931	CZARNY SZCZOTK.	3000	6	szt.
06115	ZŁOTY/MOSIĄDZ	3000	6	szt.
06433	CZARNY LAK. STRUKT.	3000	6	szt.
04963-Y	JASNY BRĄZ SZCZOTK.	4700	6	szt.

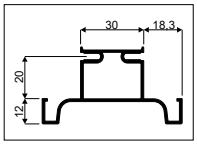

Kątownik montażowy **GOLA**



W komplecie 2 szt. Kątownik stosujemy do montażu profili GOLA C i L

INDEKS	KOLOR	OPAK. ZBIORCZE	JEDN. MIARY
05215	OCYNK	100	kpl.

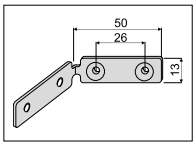

Zakończenie do profilu **GOLA L**



INDEKS	KOLOR		OPAK. ZBIORCZE	JEDN. MIARY
05848	BIAŁY	LEWE	50	szt.
05849	CZARNY	LEWE	50	szt.
05851	SREBRNY	LEWE	50	szt.
05852	ZŁOTY	LEWE	50	szt.
05853	BIAŁY	PRAWE	50	szt.
05854	CZARNY	PRAWE	50	szt.
05856	SREBRNY	PRAWE	50	szt.
05857	ZŁOTY	PRAWE	50	szt.

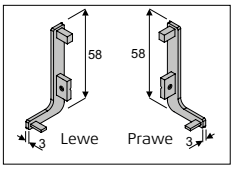

Zakończenie do profilu **GOLA C**



INDEKS	KOLOR	OPAK. ZBIORCZE	JEDN. MIARY
05858	BIAŁY	50	szt.
05859	CZARNY	50	szt.
05861	SREBRNY	50	szt.
05862	ZŁOTY	50	szt.

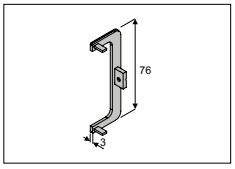

Narożnik zewnętrzny do profilu **GOLA L**



INDEKS	KOLOR	OPAK. ZBIORCZE	JEDN. MIARY
05828	BIAŁY	25	szt.
05829	CZARNY	25	szt.
05831	SREBRNY	25	szt.
05832	ZŁOTY	25	szt.

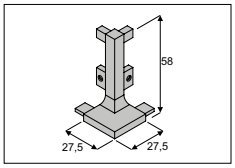

Narożnik wewnętrzny do profilu **GOLA L**



INDEKS	KOLOR	OPAK. ZBIORCZE	JEDN. MIARY
05833	BIAŁY	25	szt.
05834	CZARNY	25	szt.
05836	SREBRNY	25	szt.
05837	ZŁOTY	25	szt.

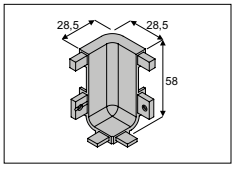

Narożnik zewnętrzny do profilu **GOLA C**



INDEKS	KOLOR	OPAK. ZBIORCZE	JEDN. MIARY
05838	BIAŁY	25	szt.
05839	CZARNY	25	szt.
05841	SREBRNY	25	szt.
05842	ZŁOTY	25	szt.

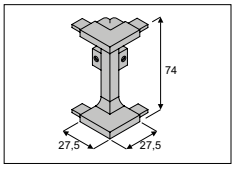

Narożnik wewnętrzny do profilu **GOLA C**



INDEKS	KOLOR	OPAK. ZBIORCZE	JEDN. MIARY
05843	BIAŁY	25	szt.
05844	CZARNY	25	szt.
05846	SREBRNY	25	szt.
05847	ZŁOTY	25	szt.

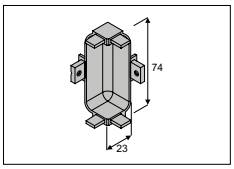

Profil Gola poziomy C

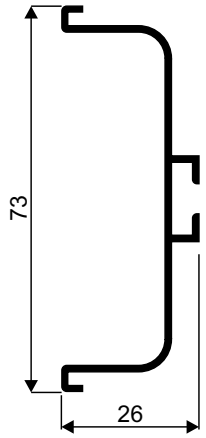

Kątownik montażowy Gola

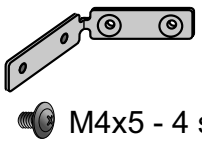

M4x5 - 4 szt.

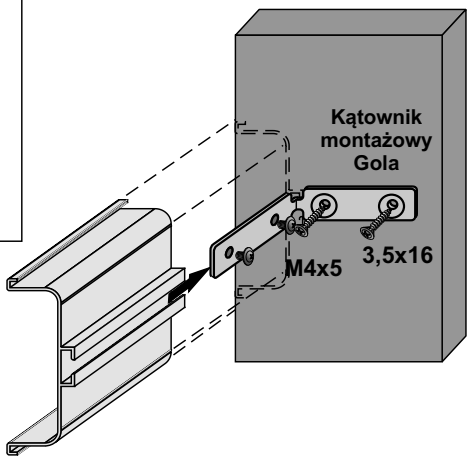

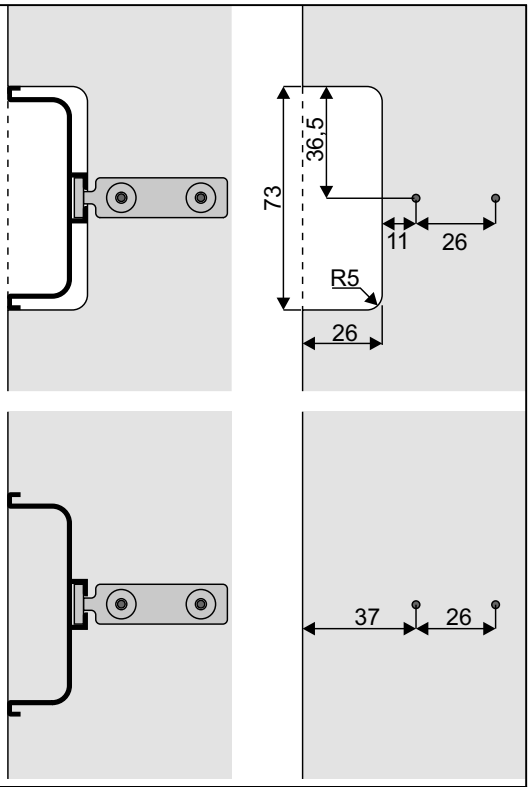

Profil Gola poziomy L

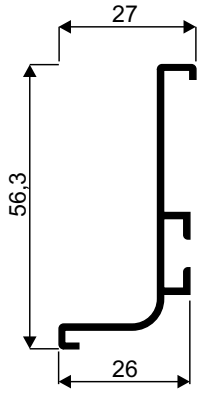

Kątownik montażowy Gola

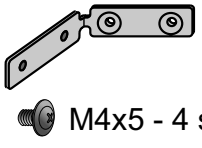

M4x5 - 4 szt.

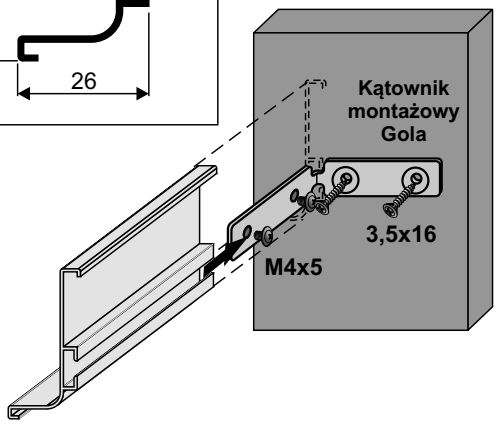

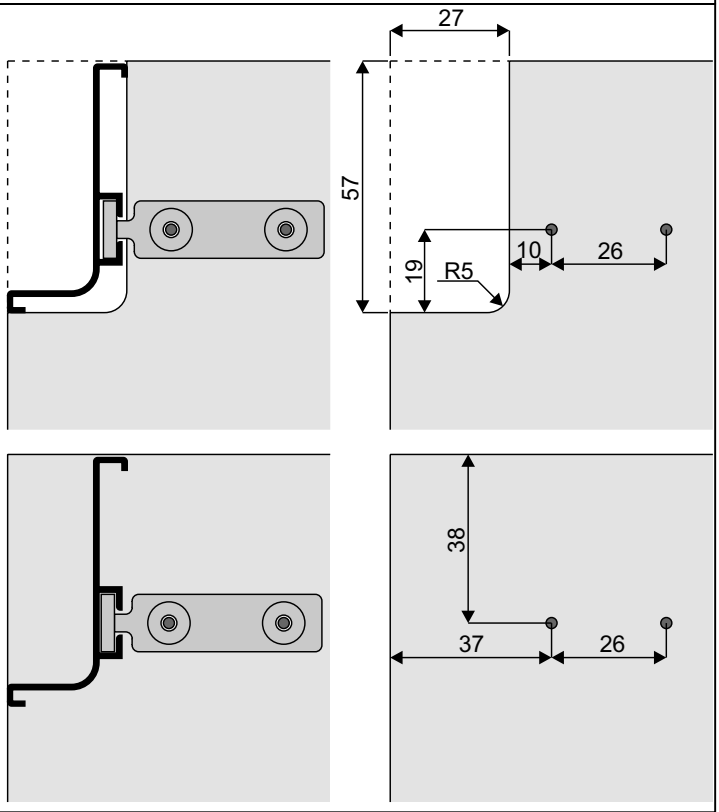

Profil Gola pionowy podwójny

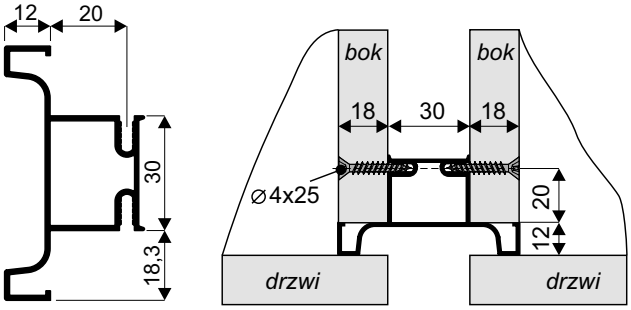

Profil Gola pionowy pojedynczy

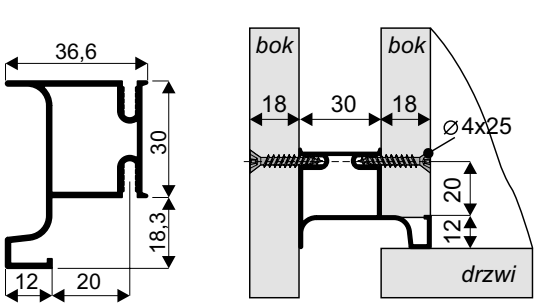

Montaż profili

Profil Gola poziomy C

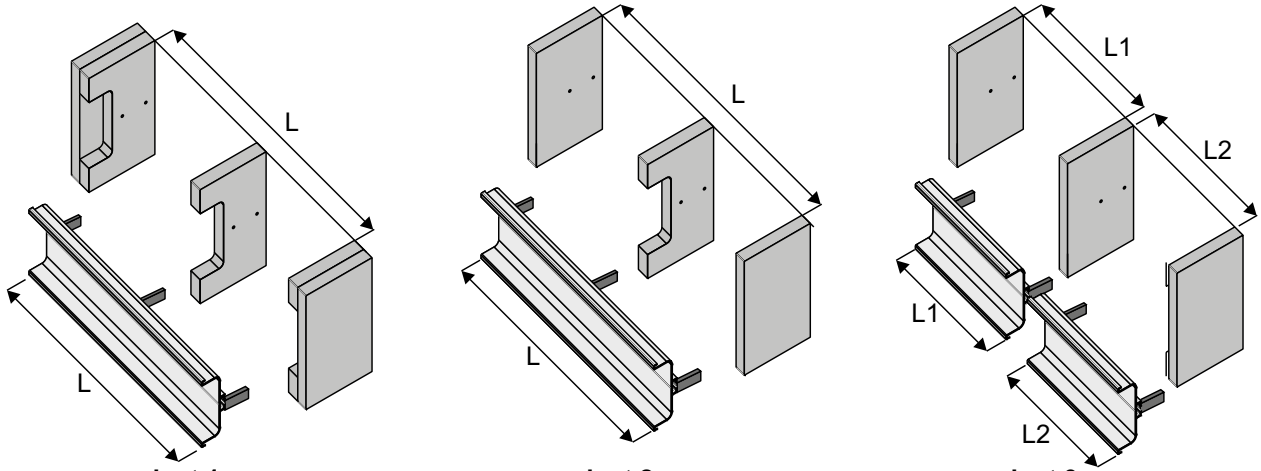

Profil Gola poziomy L

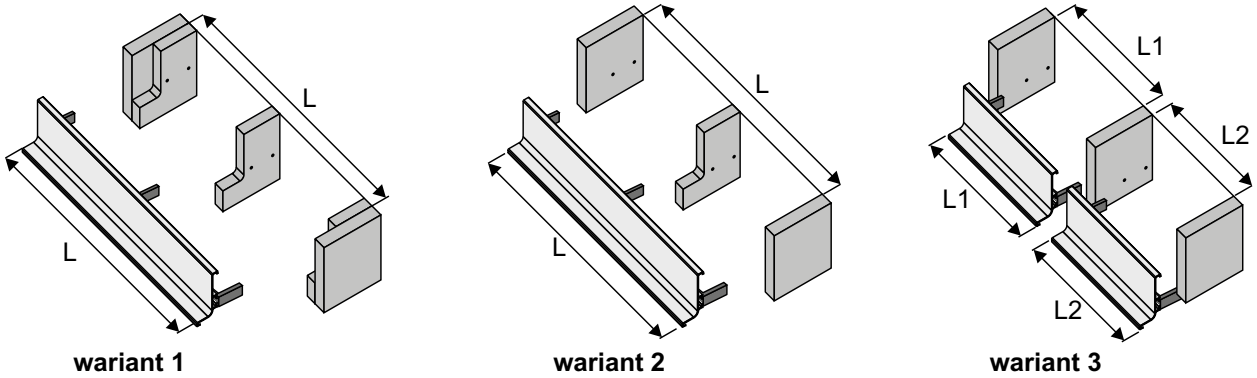

Profil Gola pionowy podwójny

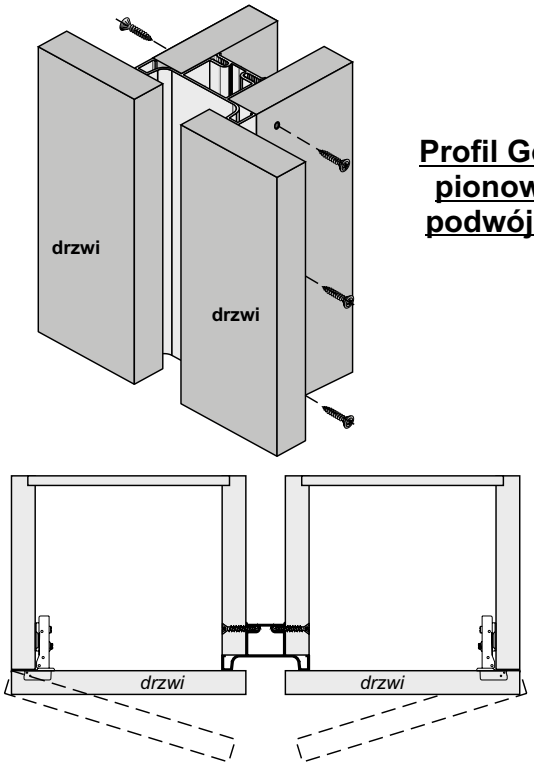

Profil Gola pionowy pojedynczy

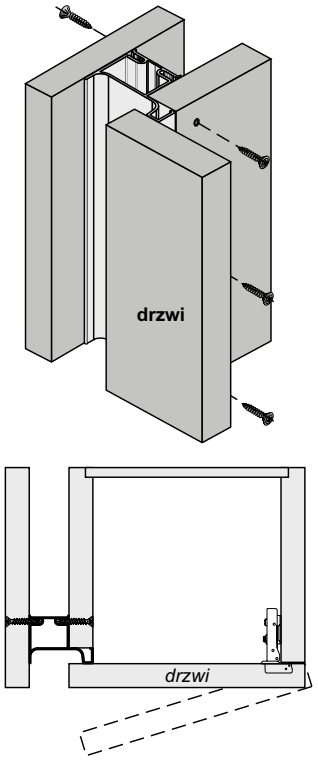

Montaż narożników i zakończeń

Profil Gola poziomy C

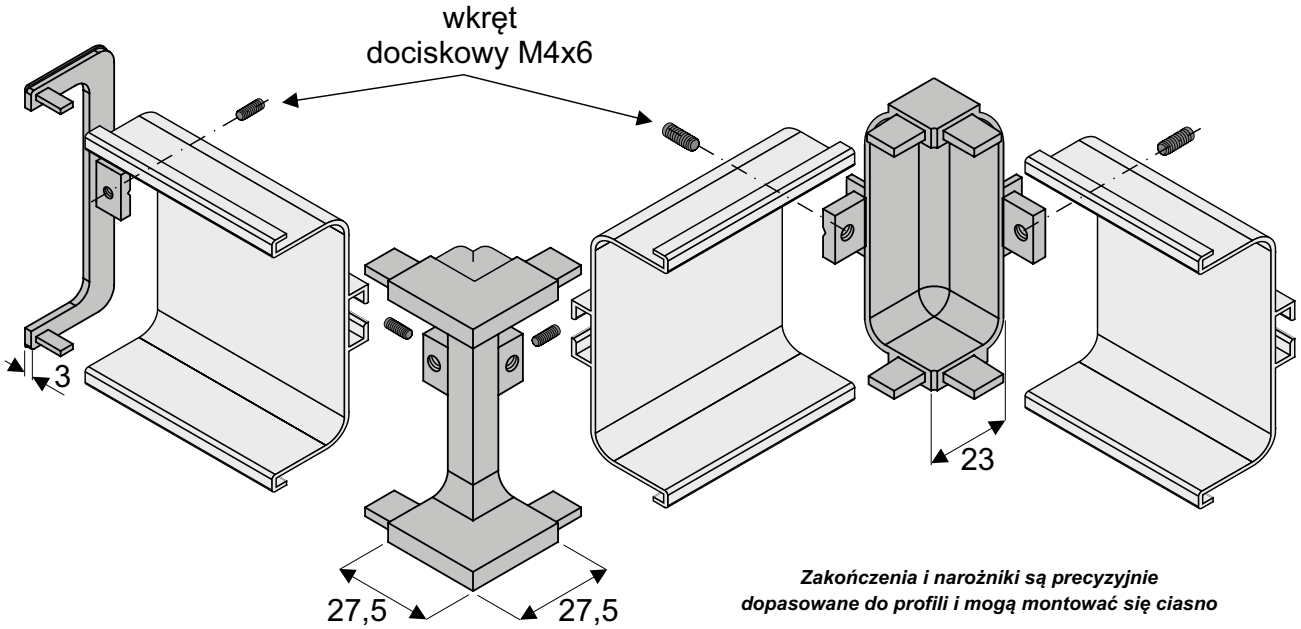

Zakończenia i narożniki są precyzyjnie dopasowane do profili i mogą montować się ciasno

Zakończenie do profilu GOLA C	Narożnik zewnętrzny do profilu GOLA C	Narożnik wewnętrzny do profilu GOLA C	Wkręt dociskowy M4x6
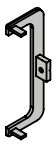	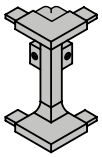		

Profil Gola poziomy L

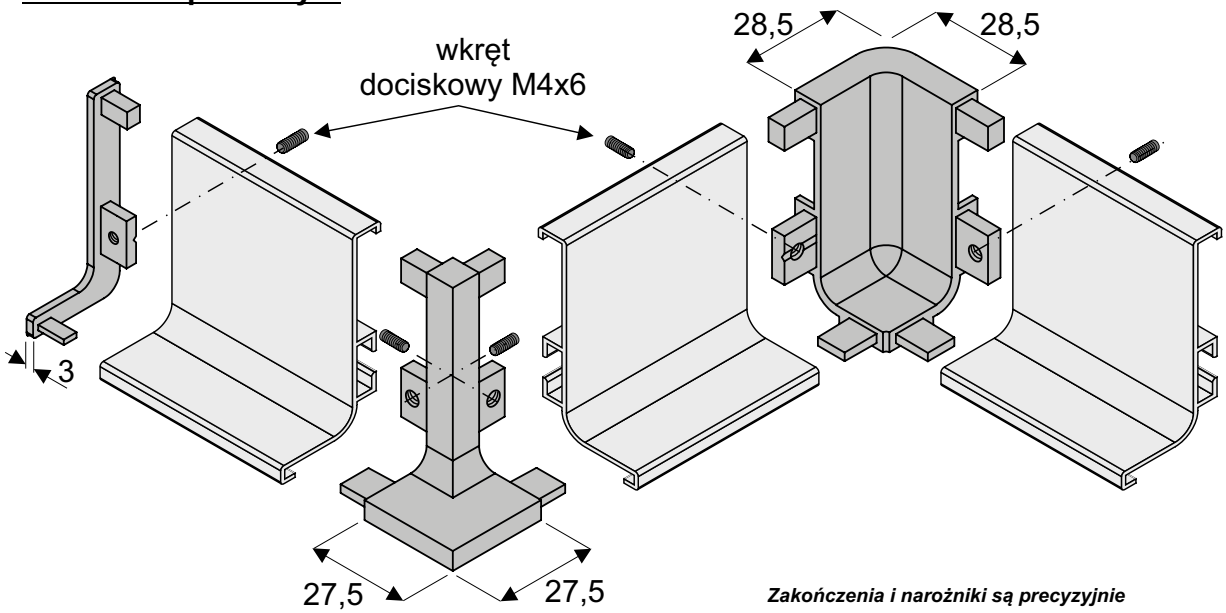

Zakończenia i narożniki są precyzyjnie dopasowane do profili i mogą montować się ciasno

Zakończenie do profilu GOLA L		Narożnik zewnętrzny do profilu GOLA L	Narożnik wewnętrzny do profilu GOLA L	Wkręt dociskowy M4x6
Lewe 	Prawe 	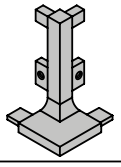	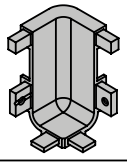	

Profil ramkowy **S01 II**

4 mm lustro | 4,5 mm szyba

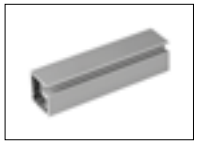

INDEKS	KOLOR	DŁUGOŚĆ (mm)	OPAK. ZBIORCZE	JEDN. MIARY
04187	SREBRNY	4000	24	szt.
04321-Y	JASNY BRĄZ SZCZOTK.	4000	24	szt.
05819	CZARNY	4000	24	szt.
06111	ZŁOTY/MOSIĄDZ	4000	24	szt.
06207	CZARNY LAK. STRUKT.	4000	24	szt.

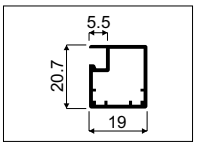

Profil ramkowy **S02 II**

4 mm lustro | 4,5 mm szyba

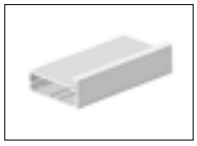

INDEKS	KOLOR	DŁUGOŚĆ (mm)	OPAK. ZBIORCZE	JEDN. MIARY
04193	SREBRNY	4000	12	szt.
04322-Y	JASNY BRĄZ SZCZOTK.	4000	12	szt.
06058	CZARNY	4000	12	szt.
06118	ZŁOTY/MOSIĄDZ	4000	12	szt.

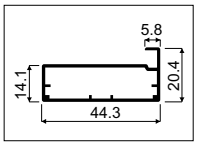

Profil ramkowy **S03 II**

4 mm lustro | 4,5 mm szyba

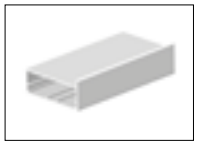

INDEKS	KOLOR	DŁUGOŚĆ (mm)	OPAK. ZBIORCZE	JEDN. MIARY
04189	SREBRNY	4000	12	szt.
04229-Y	JASNY BRĄZ SZCZOTK.	4000	12	szt.
05820	CZARNY	4000	12	szt.
06112	ZŁOTY/MOSIĄDZ	4000	12	szt.

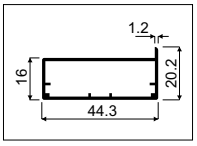

Profil ramkowy **S04 II**

4 mm lustro | 4,5 mm szyba

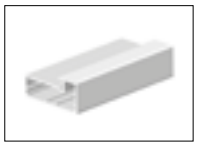

INDEKS	KOLOR	DŁUGOŚĆ (mm)	OPAK. ZBIORCZE	JEDN. MIARY
04192	SREBRNY	4000	12	szt.
04254-Y	JASNY BRĄZ SZCZOTK.	4000	12	szt.
06117	ZŁOTY/MOSIĄDZ	4000	12	szt.
06661	CZARNY	4000	12	szt.

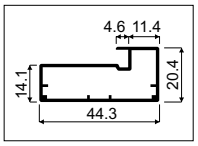

Profil ramkowy **S05**

4 mm lustro | 4,5 mm szyba



INDEKS	KOLOR	DŁUGOŚĆ (mm)	OPAK. ZBIORCZE	JEDN. MIARY
06470	SREBRNY	4000	12	szt.
06471	CZARNY	4000	12	szt.
06472	RAL BIAŁY MAT	4000	12	szt.

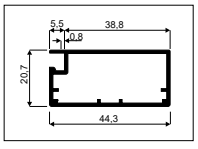

Profil ramkowy **S06**

4 mm lustro | 4,5 mm szyba



INDEKS	KOLOR	DŁUGOŚĆ (mm)	OPAK. ZBIORCZE	JEDN. MIARY
06473	SREBRNY	4000	12	szt.
06474	CZARNY	4000	12	szt.

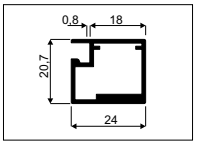

Łącznik **H04 do profili ramkowych S01 i S05**



INDEKS	KOLOR	DŁUGOŚĆ (mm)	OPAK. ZBIORCZE	JEDN. MIARY
06481	SREBRNY	3000		
06482	CZARNY	3000		

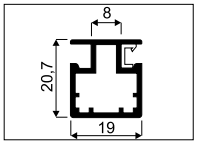

Kątownik montażowy **S01**

Sprzedawany w komplecie z wkrętami

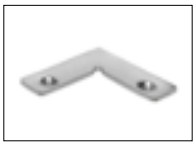

INDEKS	KOLOR	WYMIARY (mm)	OPAK. ZBIORCZE	JEDN. MIARY
20008	SREBRNY	16 x 45	1000	kpl.

Kątownik montażowy
S02, S03, S04, S05

Sprzedawany w komplecie z wkrętami

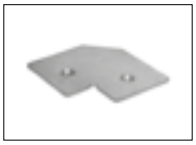

INDEKS	KOLOR	WYMIARY (mm)	OPAK. ZBIORCZE	JEDN. MIARY
20010	SREBRNY	40 x 60	250	kpl.

Listwa montażowa
S01, S02, S03L, S04, S05



INDEKS	KOLOR	WYMIARY (mm)	DŁUGOŚĆ (mm)	OPAK. ZBIORCZE	JEDN. MIARY
06479	SREBRNY	14 x 50	3000	12	szt.
06480	CZARNY	14 x 50	3000	12	szt.
06734-Y	JASNY BRĄZ SZCZOTK.	14 x 50	3000	12	szt.
06735	ZŁOTY/MOSIĄDZ	14 x 50	3000	12	szt.

Płaskownik montażowy mały
do profili ramkowych **S01** i **S05** (2 szt.)

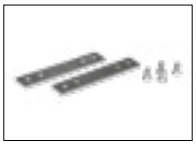

INDEKS	WYMIARY (mm)	JEDN. MIARY
06489	16 x 85	kpl.

Płasownik montażowy duży
do profili ramkowych **S01, S02, S04, S05** (2 szt.)

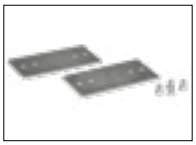

INDEKS	WYMIARY (mm)	JEDN. MIARY
06490	41 x 85	kpl.

Profil uchwytowy **006 II**



INDEKS	KOLOR	DŁUGOŚĆ (mm)	OPAK. ZBIORCZE	JEDN. MIARY
04196	SREBRNY	3000	10	szt.
04195	JASNY BRĄZ	3000	10	szt.

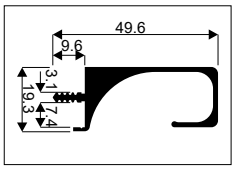

Profil uchwytowy **007 II**

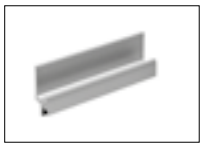

INDEKS	KOLOR	DŁUGOŚĆ (mm)	OPAK. ZBIORCZE	JEDN. MIARY
04198	SREBRNY	3000	20	szt.
04197	JASNY BRĄZ	3000	20	szt.

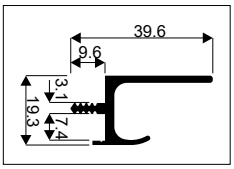

i Możliwość zastosowania końcówek, lewej (222439) i prawej (222438)

Profil uchwytowy **008**



INDEKS	KOLOR	DŁUGOŚĆ (mm)	OPAK. ZBIORCZE	JEDN. MIARY
50414	SREBRNY	3000	20	szt.

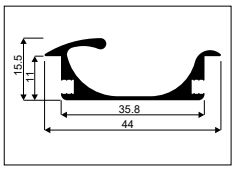

Końcówka do profilu **008**



INDEKS	KOLOR	TYP	OPAK. ZBIORCZE	JEDN. MIARY
222439	SREBRNY	LEWA	100	szt.
222438	SREBRNY	PRAWA	100	szt.

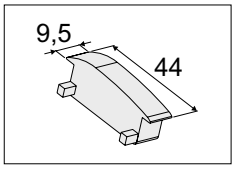

Profil uchwytowy **010**

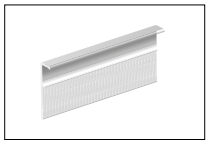

INDEKS	KOLOR	DŁUGOŚĆ (mm)	OPAK. ZBIORCZE	JEDN. MIARY
04212	SREBRNY	3000	40	szt.
04211-Y	JASNY BRĄZ SZCZOTKOWANY	3000	40	szt.

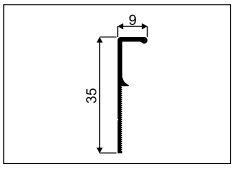

Profil uchwytowy **011**

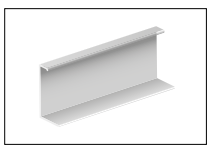

INDEKS	KOLOR	DŁUGOŚĆ (mm)	OPAK. ZBIORCZE	JEDN. MIARY
04214	SREBRNY	3000	40	szt.
04213-Y	JASNY BRĄZ SZCZOTKOWANY	3000	40	szt.

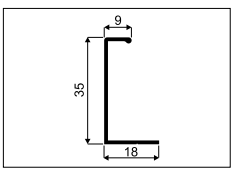

Profil uchwytowy **012**

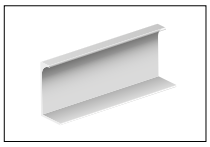

INDEKS	KOLOR	DŁUGOŚĆ (mm)	OPAK. ZBIORCZE	JEDN. MIARY
04216	SREBRNY	3000	40	szt.
04215-Y	JASNY BRĄZ SZCZOTKOWANY	3000	40	szt.
06729	CZARNY LAK. STRUKT.	3000	40	szt.

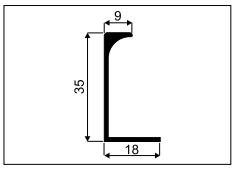

Profil uchwytowy **013**

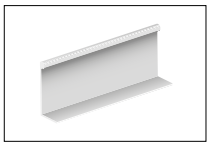

INDEKS	KOLOR	DŁUGOŚĆ (mm)	OPAK. ZBIORCZE	JEDN. MIARY
04218	SREBRNY	3000	40	szt.
04217-Y	JASNY BRĄZ SZCZOTKOWANY	3000	40	szt.

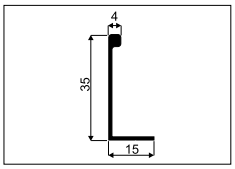

Ceownik **16**

16 mm płyta

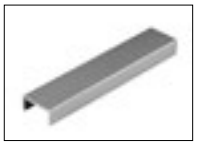

INDEKS	KOLOR	DŁUGOŚĆ (mm)	OPAK. ZBIORCZE	JEDN. MIARY
02033	SREBRNY	3000	50	szt.
02032	JASNY BRĄZ	3000	50	szt.
02034	ZŁOTY	3000	50	szt.

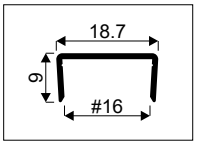

Ceownik **MINI 18**

18 mm płyta



INDEKS	KOLOR	DŁUGOŚĆ (mm)	OPAK. ZBIORCZE	JEDN. MIARY
02334	SREBRNY	3000	50	szt.
02333	JASNY BRĄZ	3000	50	szt.

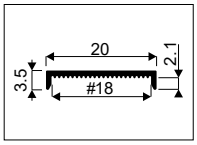

Ceownik **18**

18 mm płyta

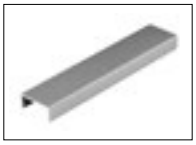

INDEKS	KOLOR	DŁUGOŚĆ (mm)	OPAK. ZBIORCZE	JEDN. MIARY
00031	SREBRNY	3000	50	szt.
00029	JASNY BRĄZ	3000	50	szt.
00032	ZŁOTY	3000	50	szt.
03180-Y	JASNY BRĄZ SZCZOTK.	3000	50	szt.
03472	CZARNY SZCZOTK.	3000	50	szt.
03471	KONIAK SZCZOTK.	3000	50	szt.
04153	RAL BIAŁY POŁYSK	3000	50	szt.
05291	RAL BIAŁY MAT	3000	50	szt.
05292	RAL CZARNY POŁYSK	3000	50	szt.
05295	RAL CZARNY MAT	3000	50	szt.
06033	GRAFIT LAK. STRUKT.	3000	50	szt.
04106	SREBRNY	6000	50	szt.

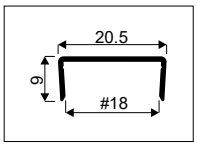

Ceownik **18-Decor**

DECOR

18 mm płyta



INDEKS	KOLOR	DŁUGOŚĆ (mm)	OPAK. ZBIORCZE	JEDN. MIARY
00036	SREBRNY	3000	50	szt.
00035	JASNY BRĄZ	3000	50	szt.

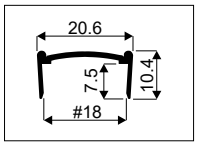

Ceownik **36-Decor**

DECOR

18 mm płyta



INDEKS	KOLOR	DŁUGOŚĆ (mm)	OPAK. ZBIORCZE	JEDN. MIARY
02290	SREBRNY	3000	20	szt.
02289	JASNY BRĄZ	3000	20	szt.

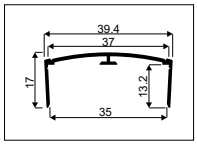

Łącznik **MINI H04/06**

i *Mocowanie wypełnienia za pomocą silikonu*

4 mm szyba



INDEKS	KOLOR	DŁUGOŚĆ (mm)	OPAK. ZBIORCZE	JEDN. MIARY
04208	SREBRNY	3000	120	szt.
04207	JASNY BRĄZ	3000	120	szt.
05901	RAL CZARNY MAT	3000	120	szt.

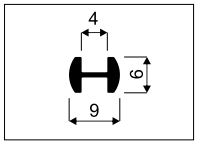

Łącznik **MINI H04/07**

i *Do łącznika należy stosować uszczelkę Typ II (indeks 20167)*

4 mm szyba

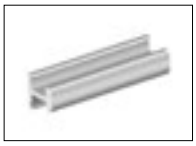

INDEKS	KOLOR	DŁUGOŚĆ (mm)	OPAK. ZBIORCZE	JEDN. MIARY
04210	SREBRNY	3000	60	szt.
04209	JASNY BRĄZ	3000	60	szt.
05902	RAL CZARNY MAT	3000	60	szt.

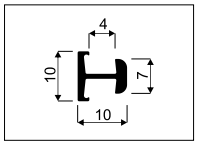

Łącznik **H10**

10 mm płyta | 4 mm lustro | 4,5 mm szyba

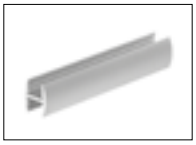

INDEKS	KOLOR	DŁUGOŚĆ (mm)	OPAK. ZBIORCZE	JEDN. MIARY
00207	SREBRNY	3000	30	szt.
00204	JASNY BRĄZ	3000	30	szt.
00208	ZŁOTY	3000	30	szt.
02493-Y	JASNY BRĄZ SZCZOTK.	3000	30	szt.
03103	CZARNY SZCZOTK.	3000	30	szt.
03104	KONIAK SZCZOTK.	3000	30	szt.
04050	RAL BIAŁY POŁYSK	3000	30	szt.
05181	RAL BIAŁY MAT	3000	30	szt.
05182	RAL CZARNY POŁYSK	3000	30	szt.
05303	RAL CZARNY MAT	3000	30	szt.
05971	GRAFIT LAK. STRUKT.	3000	30	szt.

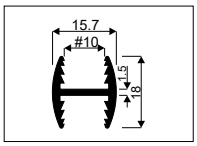

Łącznik **H10-Decor**

DECOR | 4 mm lustro | 4,5 mm szyba | 10 mm płyta

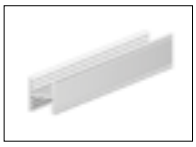

INDEKS	KOLOR	DŁUGOŚĆ (mm)	OPAK. ZBIORCZE	JEDN. MIARY
01617	SREBRNY	3000	30	szt.
01616	JASNY BRĄZ	3000	30	szt.

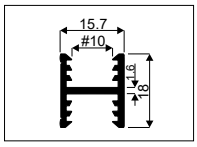

Łącznik **H30-Decor**

DECOR | 10 mm płyta | 4 mm lustro | 4,5 mm szyba



INDEKS	KOLOR	DŁUGOŚĆ (mm)	OPAK. ZBIORCZE	JEDN. MIARY
00222	SREBRNY	3000	20	szt.
00219	JASNY BRĄZ	3000	20	szt.
03212	RAL BIAŁY POŁYSK	3000	20	szt.
03606	RAL CZARNY MAT	3000	20	szt.

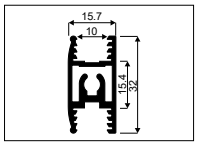

Łącznik **H18 GM 18 FRAME**

DECOR | 18 mm płyta | 4 mm lustro | 4,5 mm szyba

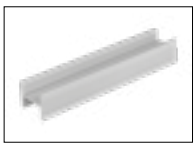

INDEKS	KOLOR	DŁUGOŚĆ (mm)	OPAK. ZBIORCZE	JEDN. MIARY
05804	SREBRNY	3000	30	szt.
05805	JASNY BRĄZ	3000	30	szt.
05924	RAL CZARNY MAT	3000	30	szt.

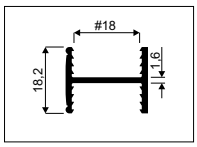

Łącznik **H25 GM 18 FRAME**

DECOR | 18 mm płyta | 4 mm lustro | 4,5 mm szyba



INDEKS	KOLOR	DŁUGOŚĆ (mm)	OPAK. ZBIORCZE	JEDN. MIARY
05806	SREBRNY	3000	20	szt.
05807	JASNY BRĄZ	3000	20	szt.
05926	RAL CZARNY MAT	3000	20	szt.

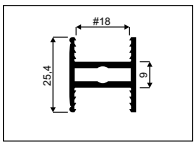

Łącznik **H04/18**

18 mm płyta

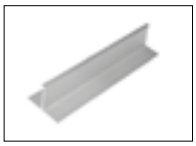

INDEKS	KOLOR	DŁUGOŚĆ (mm)	OPAK. ZBIORCZE	JEDN. MIARY
01710	SREBRNY	3000	60	szt.
01711	JASNY BRĄZ	3000	60	szt.
05908	RAL CZARNY MAT	3000	60	szt.

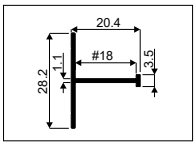

Łącznik **H08/18**

18 mm płyta

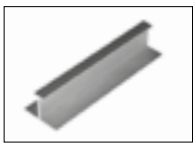

INDEKS	KOLOR	DŁUGOŚĆ (mm)	OPAK. ZBIORCZE	JEDN. MIARY
00199	SREBRNY	3000	60	szt.
01877	JASNY BRĄZ	3000	60	szt.
03890	RAL BIAŁY MAT	3000	60	szt.
05743	RAL CZARNY MAT	3000	60	szt.

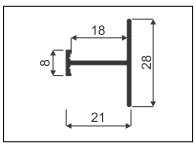

Łącznik **H16-Decor**

DECOR | 16 mm płyta | płyta+ lustro

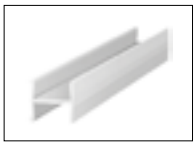

INDEKS	KOLOR	DŁUGOŚĆ (mm)	OPAK. ZBIORCZE	JEDN. MIARY
03937	SREBRNY	3000	60	szt.
03936	JASNY BRĄZ	3000	60	szt.

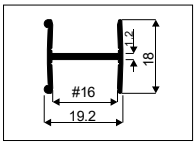

Łącznik **H18-Decor**

DECOR | 18 mm płyta

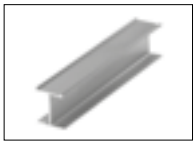

INDEKS	KOLOR	DŁUGOŚĆ (mm)	OPAK. ZBIORCZE	JEDN. MIARY
00215	SREBRNY	3000	60	szt.
00212	JASNY BRĄZ	3000	60	szt.
00216	ZŁOTY	3000	60	szt.
02937-Y	JASNY BRĄZ SZCZOTK.	3000	60	szt.
03466	CZARNY SZCZOTK.	3000	60	szt.
03465	KONIAK SZCZOTK.	3000	60	szt.
04051	RAL BIAŁY POŁYSK	3000	60	szt.
05293	RAL BIAŁY MAT	3000	60	szt.
05294	RAL CZARNY POŁYSK	3000	60	szt.
05304	RAL CZARNY MAT	3000	60	szt.
06041	GRAFIT LAK. STRUKT.	3000	60	szt.

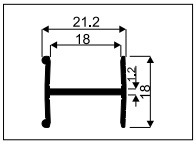

Teownik **04-DECOR**

DECOR płyta+ lustro



INDEKS	KOLOR	DŁUGOŚĆ (mm)	OPAK. ZBIORCZE	JEDN. MIARY
00691	SREBRNY	3000	60	szt.
00688	JASNY BRĄZ	3000	60	szt.

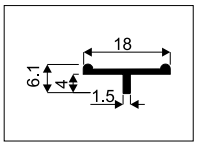

Teownik **18-DECOR**

DECOR 18 mm płyta

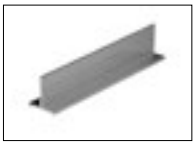

INDEKS	KOLOR	DŁUGOŚĆ (mm)	OPAK. ZBIORCZE	JEDN. MIARY
01373	SREBRNY	3000	60	szt.
01370	JASNY BRĄZ	3000	60	szt.

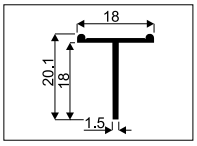

Teownik **ZW**

16 mm płyta | 18 mm płyta | płyta+ lustro

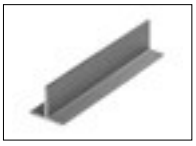

INDEKS	KOLOR	DŁUGOŚĆ (mm)	OPAK. ZBIORCZE	JEDN. MIARY
00706	SREBRNY	3000	60	szt.
00703	JASNY BRĄZ	3000	60	szt.
05742	RAL CZARNY MAT	3000	60	szt.

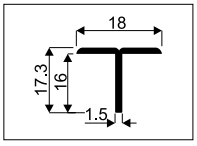

Kątownik **10 x 10**

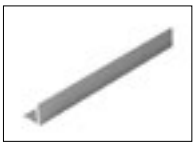

INDEKS	KOLOR	DŁUGOŚĆ (mm)	OPAK. ZBIORCZE	JEDN. MIARY
02446	SREBRNY	3000	120	szt.
02447	JASNY BRĄZ	3000	120	szt.

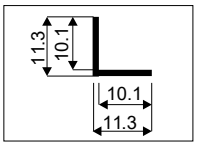

Kątownik **10 x 18**



INDEKS	KOLOR	DŁUGOŚĆ (mm)	OPAK. ZBIORCZE	JEDN. MIARY
02449	SREBRNY	3000	120	szt.
02450	JASNY BRĄZ	3000	120	szt.

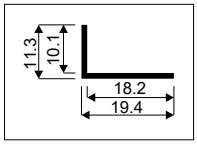

Kątownik **18 x 18**



INDEKS	KOLOR	DŁUGOŚĆ (mm)	OPAK. ZBIORCZE	JEDN. MIARY
02452	SREBRNY	3000	60	szt.
02453	JASNY BRĄZ	3000	60	szt.

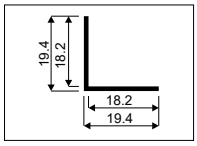

Kątownik **18 x 36**



INDEKS	KOLOR	DŁUGOŚĆ (mm)	OPAK. ZBIORCZE	JEDN. MIARY
02455	SREBRNY	3000	60	szt.
02456	JASNY BRĄZ	3000	60	szt.

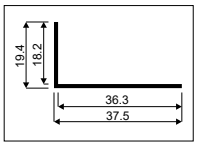

Kątownik **22 x 22**



INDEKS	KOLOR	DŁUGOŚĆ (mm)	OPAK. ZBIORCZE	JEDN. MIARY
02458	SREBRNY	3000	30	szt.
02459	JASNY BRĄZ	3000	30	szt.

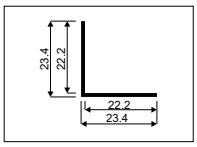

Kątownik **36 x 36**

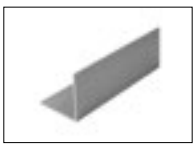

INDEKS	KOLOR	DŁUGOŚĆ (mm)	OPAK. ZBIORCZE	JEDN. MIARY
02461	SREBRNY	3000	30	szt.
02462	JASNY BRĄZ	3000	30	szt.

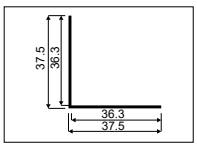

Kątownik **K2-DECOR**

DECOR | 16 mm płyta | 18 mm płyta | płyta+ lustro | program VICTORIA ABC

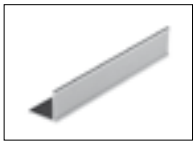

INDEKS	KOLOR	DŁUGOŚĆ (mm)	OPAK. ZBIORCZE	JEDN. MIARY
00078	SREBRNY	1700	60	szt.
00069	JASNY BRĄZ	1700	60	szt.
02934-Y	JASNY BRĄZ SZCZOTK.	1700	60	szt.
03462	CZARNY SZCZOTK.	1700	60	szt.
03459	KONIAK SZCZOTK.	1700	60	szt.
00079	SREBRNY	2350	60	szt.
00070	JASNY BRĄZ	2350	60	szt.
02935-Y	JASNY BRĄZ SZCZOTK.	2350	60	szt.
03463	CZARNY SZCZOTK.	2350	60	szt.
03460	KONIAK SZCZOTK.	2350	60	szt.
00080	SREBRNY	3000	60	szt.
00071	JASNY BRĄZ	3000	60	szt.
02936-Y	JASNY BRĄZ SZCZOTK.	3000	60	szt.
03464	CZARNY SZCZOTK.	3000	60	szt.
03461	KONIAK SZCZOTK.	3000	60	szt.

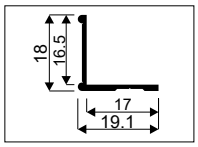

Kątownik **MINI 11 x 17**

16 mm płyta | 18 mm płyta

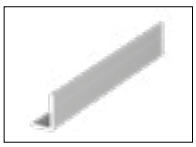

INDEKS	KOLOR	DŁUGOŚĆ (mm)	OPAK. ZBIORCZE	JEDN. MIARY
00102	SREBRNY	1700	120	szt.
00093	JASNY BRĄZ	1700	120	szt.
00108	ZŁOTY	1700	120	szt.
04053	RAL BIAŁY POŁYSK	1700	120	szt.
05136	RAL BIAŁY MAT	1700	120	szt.
05138	RAL CZARNY POŁYSK	1700	120	szt.
05296	RAL CZARNY MAT	1700	120	szt.
06034	GRAFIT LAK. STRUKT.	1700	120	szt.
00103	SREBRNY	2350	120	szt.
00094	JASNY BRĄZ	2350	120	szt.
00109	ZŁOTY	2350	120	szt.
04054	RAL BIAŁY POŁYSK	2350	120	szt.
05137	RAL BIAŁY MAT	2350	120	szt.
05139	RAL CZARNY POŁYSK	2350	120	szt.
05297	RAL CZARNY MAT	2350	120	szt.
06035	GRAFIT LAK. STRUKT.	2350	120	szt.
00104	SREBRNY	3000	120	szt.
00095	JASNY BRĄZ	3000	120	szt.
00110	ZŁOTY	3000	120	szt.
04055	RAL BIAŁY POŁYSK	3000	120	szt.
04066	RAL BIAŁY MAT	3000	120	szt.
05140	RAL CZARNY POŁYSK	3000	120	szt.
05298	RAL CZARNY MAT	3000	120	szt.
06036	GRAFIT LAK. STRUKT.	3000	120	szt.

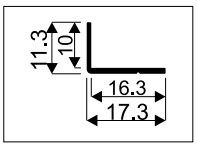

Kątownik **ZW 20x18**

16 mm płyta | 18 mm płyta | płyta+ lustro

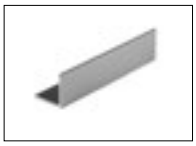

INDEKS	KOLOR	DŁUGOŚĆ (mm)	OPAK. ZBIORCZE	JEDN. MIARY
00058	SREBRNY	1700	60	szt.
00052	JASNY BRĄZ	1700	60	szt.
00059	SREBRNY	2350	60	szt.
00053	JASNY BRĄZ	2350	60	szt.
00060	SREBRNY	3000	60	szt.
00054	JASNY BRĄZ	3000	60	szt.

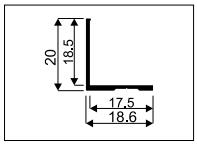

Szpros **S10**

16 mm płyta | 18 mm płyta | 4 mm lustro | 4,5 mm szyba



INDEKS	KOLOR	DŁUGOŚĆ (mm)	OPAK. ZBIORCZE	JEDN. MIARY
02336	SREBRNY	3000	120	szt.
02337	JASNY BRĄZ	3000	120	szt.
05904	RAL CZARNY MAT	3000	120	szt.

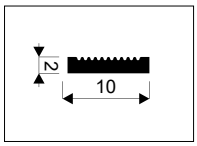

Szpros **S18 z klejem**

16 mm płyta | 18 mm płyta | 4 mm lustro | 4,5 mm szyba



INDEKS	KOLOR	DŁUGOŚĆ (mm)	OPAK. ZBIORCZE	JEDN. MIARY
03900	SREBRNY	3000	60	szt.
03899	JASNY BRĄZ	3000	60	szt.
05928	CZARNY	3000	60	szt.
04184	RAL BIAŁY POŁYSK	3000	60	szt.
05382	RAL BIAŁY MAT	3000	60	szt.
05380	RAL CZARNY POŁYSK	3000	60	szt.
05381	RAL CZARNY MAT	3000	60	szt.
06820	ZŁOTY/MOSIĄDZ	3000	60	szt.

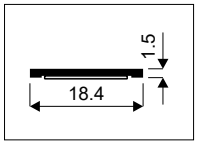

Szpros **S20**

16 mm płyta | 18 mm płyta | 4 mm lustro | 4,5 mm szyba

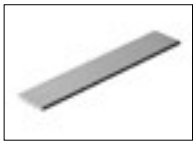

INDEKS	KOLOR	DŁUGOŚĆ (mm)	OPAK. ZBIORCZE	JEDN. MIARY
02293	SREBRNY	3000	60	szt.
02292	JASNY BRĄZ	3000	60	szt.

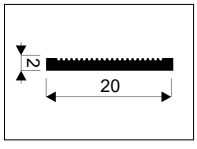

Szpros **S45 z klejem**

16 mm płyta | 18 mm płyta | 4 mm lustro | 4,5 mm szyba



INDEKS	KOLOR	DŁUGOŚĆ (mm)	OPAK. ZBIORCZE	JEDN. MIARY
05036	SREBRNY	3000	60	szt.
05035	JASNY BRĄZ	3000	60	szt.
05219	RAL CZARNY POŁYSK	3000	60	szt.

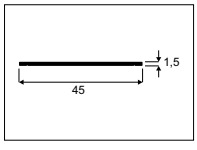

Płaskownik **D20**

16 mm płyta | 18 mm płyta

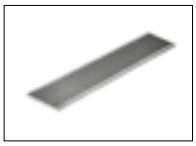

INDEKS	KOLOR	DŁUGOŚĆ (mm)	OPAK. ZBIORCZE	JEDN. MIARY
02296	SREBRNY	3000	60	szt.

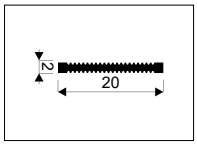

Listwa montażowa



INDEKS	KOLOR	DŁUGOŚĆ (mm)	OPAK. ZBIORCZE	JEDN. MIARY
04318	SREBRNY	3000	12	szt.
04837	RAL CZARNY MAT	3000	12	szt.

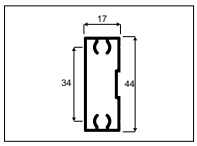

Profil dystansowy **04**

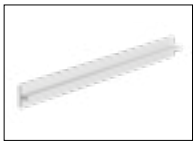

INDEKS	KOLOR	DŁUGOŚĆ (mm)	OPAK. ZBIORCZE	JEDN. MIARY
04319	SREBRNY	3000	120	szt.
04320	RAL BIAŁY POŁYSK	3000	120	szt.
05341	RAL CZARNY MAT	3000	120	szt.

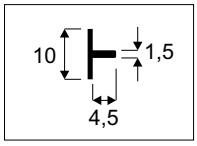

Klucz imbusowy



INDEKS	ZASTOSOWANIE
16169	Regulacja pionowa wózka WD 18C (wkręt dociskowy M4 x 20).

Przyrząd wiertarski **SEVROLL 10**



INDEKS	ZASTOSOWANIE
20173	Wiercenie otworów montażowych w rączkach w systemach GEMINI 10, COMFORT 10, SINGLE 10, TOP 10 bez konieczności mierzenia, trasowania i punktowania.

Przyrząd wiertarski **SEVROLL 18 FRAME**



INDEKS	ZASTOSOWANIE
20425	Wiercenie otworów montażowych w rączkach w systemach GEMINI 18 Frame i SINGLE 18 Frame bez konieczności mierzenia, trasowania i punktowania.

Przyrząd wiertarski **PAX/EDEN**



INDEKS	ZASTOSOWANIE
20340	Przyrząd wiertarski pozwala na szybkie i dokładne wiercenie otworów w rączkach PAX i PAX XL podczas montażu drzwi w systemach GEMINI 4 i EDEN 4.

Przyrząd wiertarski **LINEA**



INDEKS	ZASTOSOWANIE
20291	Dokładne i szybkie wykonanie otworów do mocowania wspornika ścienno-sufitowego.

Przyrząd wiertarski duży



INDEKS	ZASTOSOWANIE
20016	Wiercenie otworów montażowych w rączkach w systemach GEMINI 10, COMFORT 10, SINGLE 10, TOP 10, używając wiertła stopniowego można jednocześnie wywiercać otwór o dwóch średnicach.

Przyrząd wiertarski do szuflad z prowadnicą dolnego montażu DXS i DXP

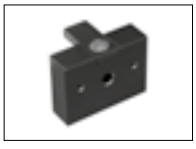

INDEKS	ZASTOSOWANIE
20415	Wyznaczanie położenia otworów pod przednie i tylne zaczepy prowadnicy

Przyrząd ustalający



INDEKS	ZASTOSOWANIE
20015	Wykonanie pozycjonowania wózka dolnego WD 18C na torach dolnych typu Gemini oraz Comfort.

Szablon do wózków WD18



INDEKS	ZASTOSOWANIE
20191	Wyznaczanie obrysu do frezowania gniazda pod wózek WD 18C/V w systemach GEMINI 18, COMFORT 18.

Szablon do wózków **MICRA**



INDEKS	ZASTOSOWANIE
20384	Wyznaczanie otworów do mocowania wózków dolnych i górnych oraz otworu pod sprężynę do wózka górnego w systemie MICRA oraz systemie SMART

Szablon do zawiasów rozstaw 45 ø35 mm



INDEKS	ZASTOSOWANIE
40476	Szablon służy do trasowania, punktowania lub nawiercania otworów montażowych do zawiasów puszkowych, w drzwiach oraz w korpusie.

Wiertło stopniowe 6,5/9,5 mm do aluminium



INDEKS	ZASTOSOWANIE
20144	Wiercenie otworów montażowych w rączkach w systemach GEMINI 10, COMFORT 10, SINGLE 10, TOP 10; stosować z przyrządem wiertarskim dużym.

NOTATKI

Przyrząd wiertarski umożliwia dokładne i szybkie wiercenie otworów w rączkach, przy montażu drzwi w systemach ***Gemini 18 Frame i Single 18 Frame***

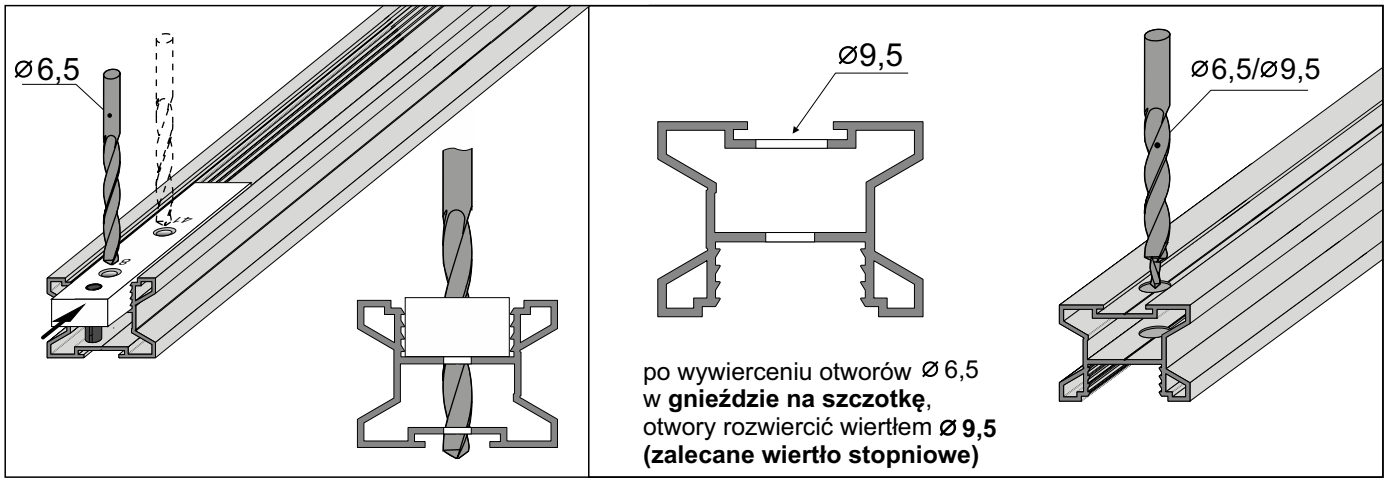

wymiary i przeznaczenie otworów w przyrządzie

otwór **8 - rączka góra i dół**

listwa górna i wózek dolny

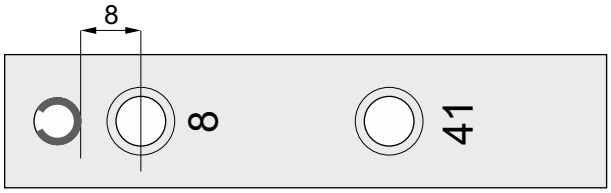

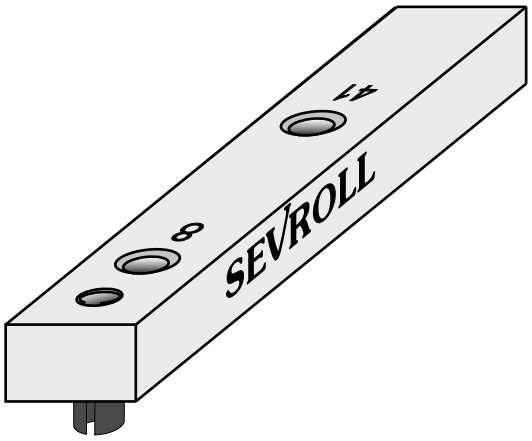

otwór **41 - rączka dół**

listwa dolna

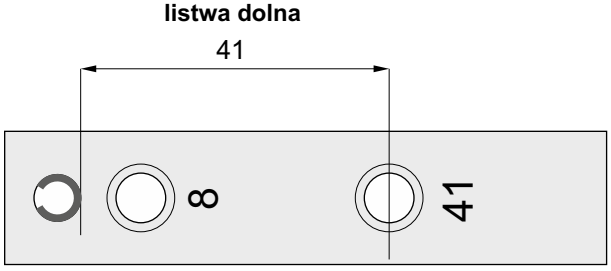

Przyrząd wiertarski do systemu GEMINI 4 i EDEN 4

Dwustronność przyrządu wiertarskiego umożliwia bardzo dokładne i szybkie wiercenie otworów w rączkach, przy montażu drzwi w systemach **GEMINI 4** i **EDEN 4**

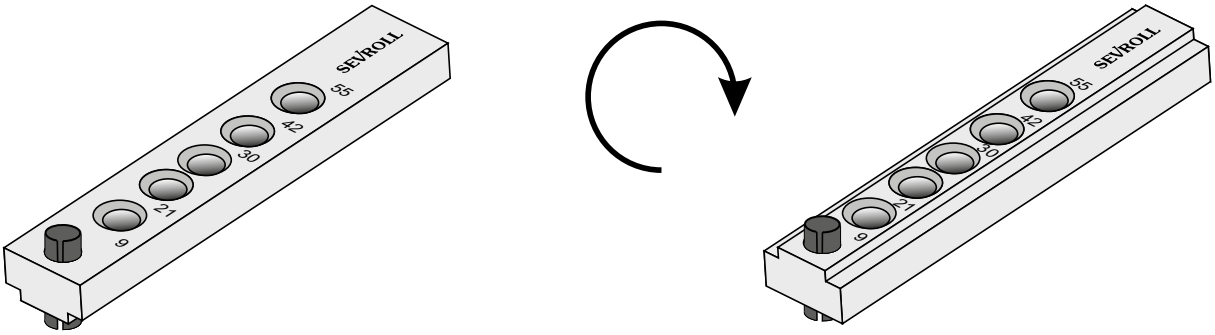

1

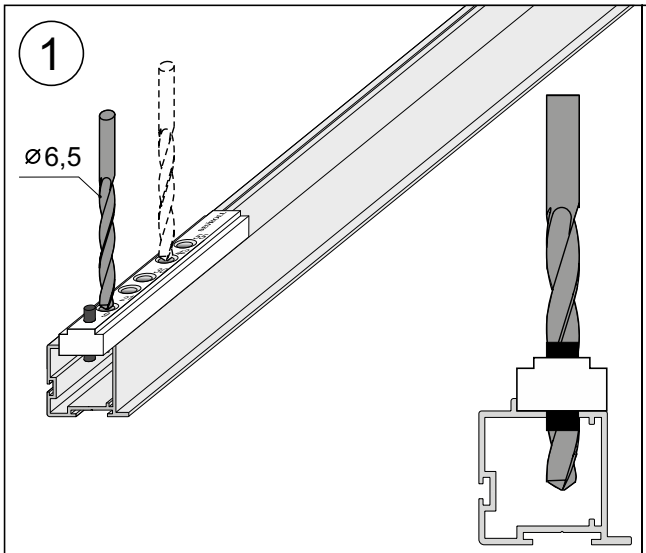

System GEMINI 4 - otwory 9 i 42 mm
System EDEN 4 - otwory 21 i 55 mm

2

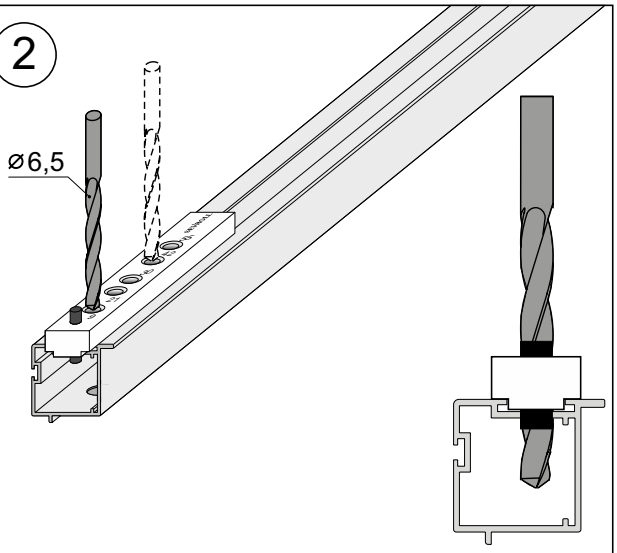

System GEMINI 4 - otwory 9 i 42 mm
System EDEN 4 - otwory 21 i 55 mm

3

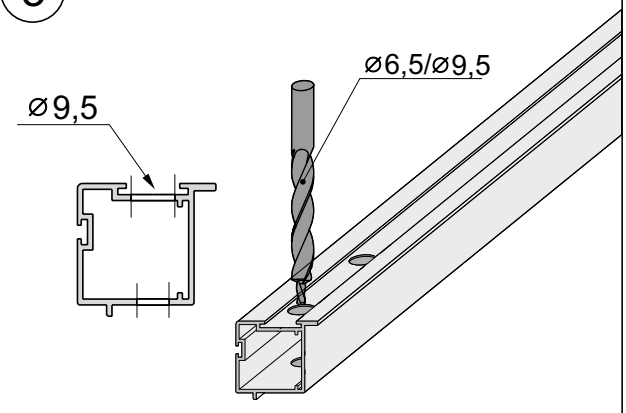

otwory ø6,5
w **gnieździe na szczotkę**
rozwiercić wiertłem ø9,5
(zalecane wiertło stopniowe)

wymiary i przeznaczenie otworów

system GEMINI 4

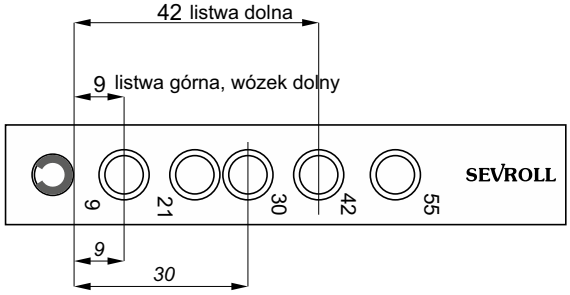

9, 30 mm - zawias dolny/górny (rozwierane)

system EDEN 4 listwa pozioma Eden

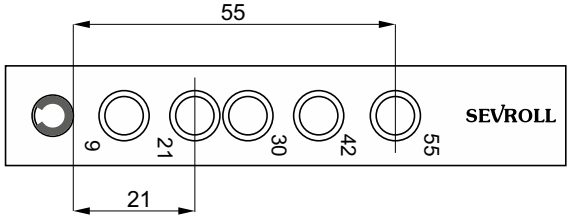

Przyrząd wiertarski umożliwia dokładne i szybkie wiercenie otworów w rączkach, przy montażu wszystkich rodzajów drzwi (**przesuwne, rozwierane, składane**) w systemach **GEMINI 10, COMFORT 10, DR 10, DS 10.**

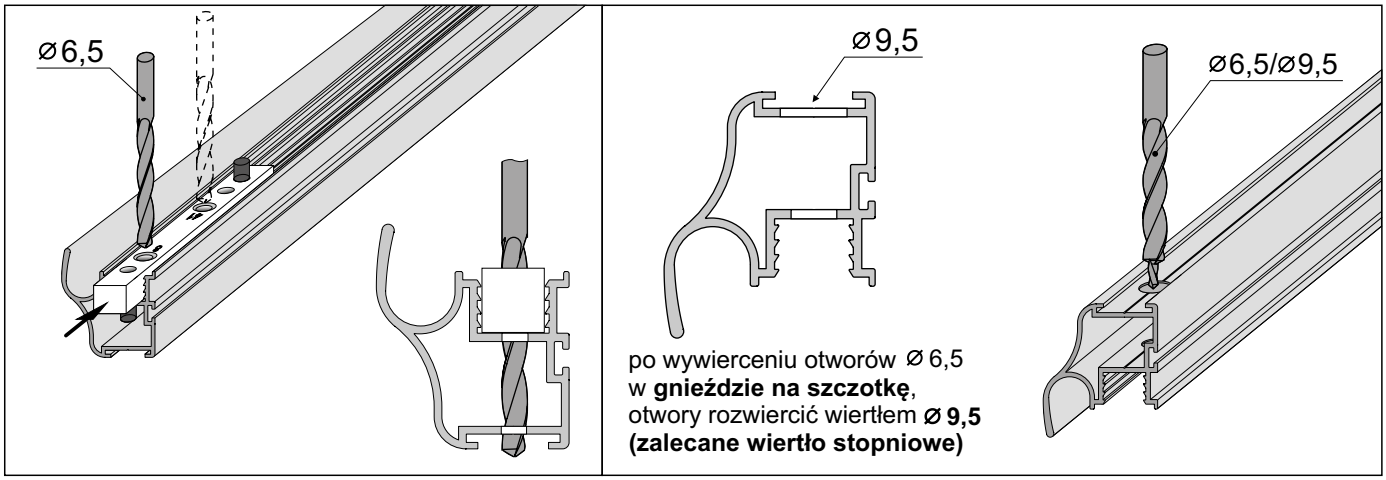

wymiary i przeznaczenie otworów

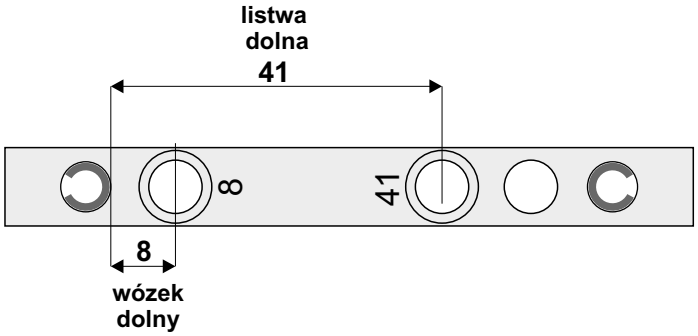

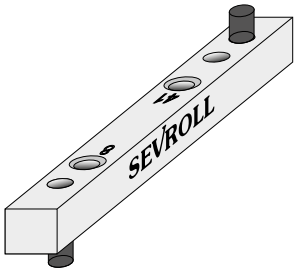

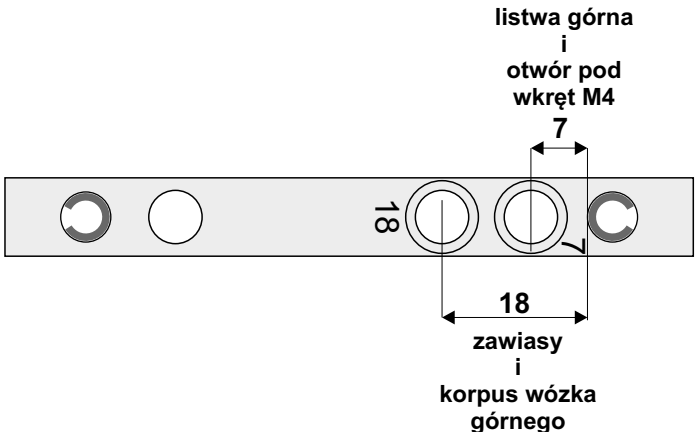

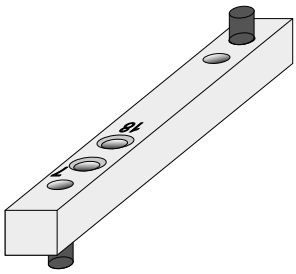

Przyrząd wiertarski DUŻY (do wiertarek stołowych)

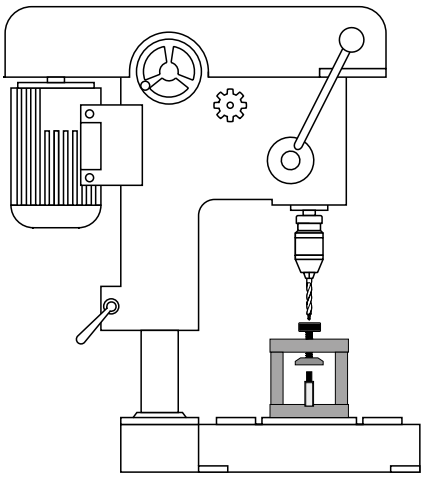

Instrukcja wiercenia

Do wiercenia stosujemy wiertło stopniowe ⌀ 6,5 x 9,5

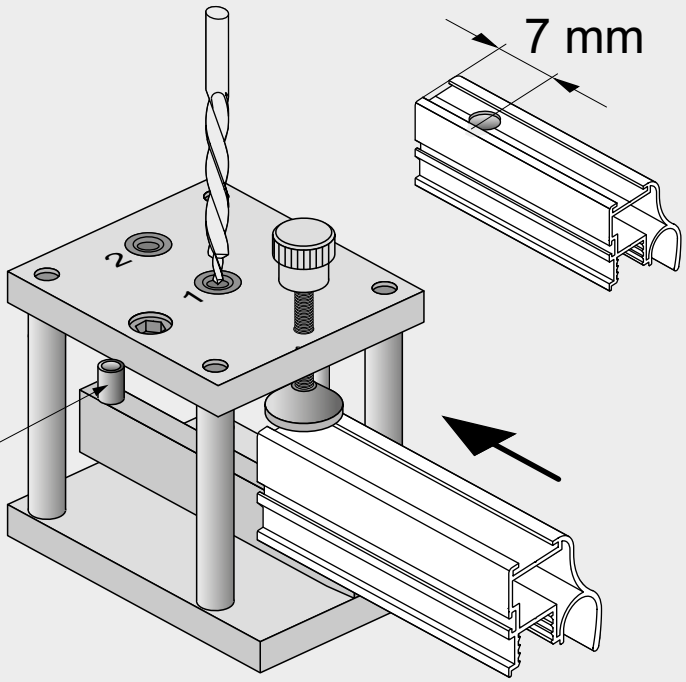

Otwór w odległości **7 mm** od końca rączki (zastosować tulejkę dystansową)

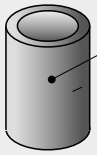

tulejka dystansowa

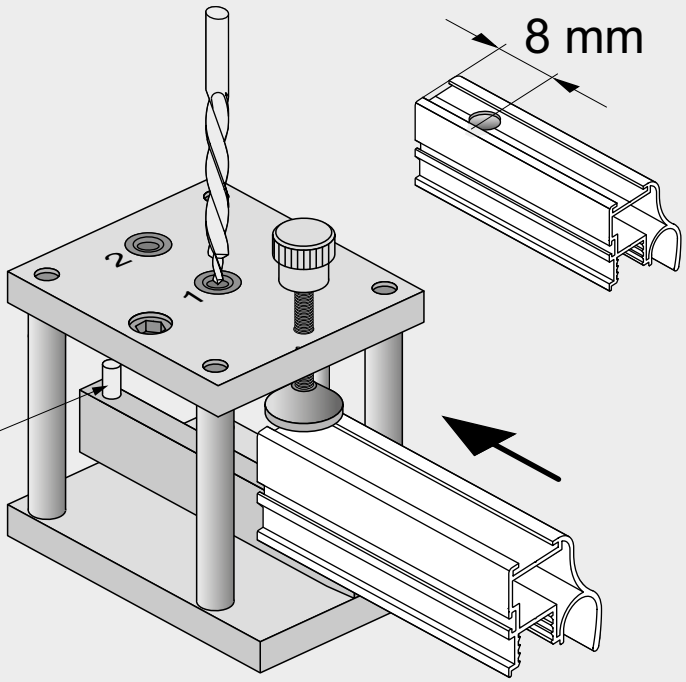

Otwór w odległości **8 mm** od końca rączki (nie stosować tulejki ani kostki dystansowej)

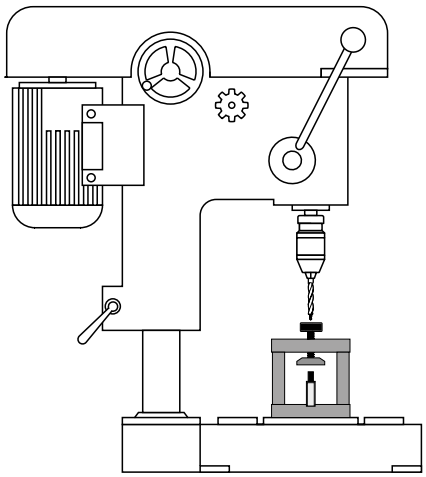

Instrukcja wiercenia

Do wiercenia stosujemy wiertło stopniowe ⌀ 6,5 x 9,5

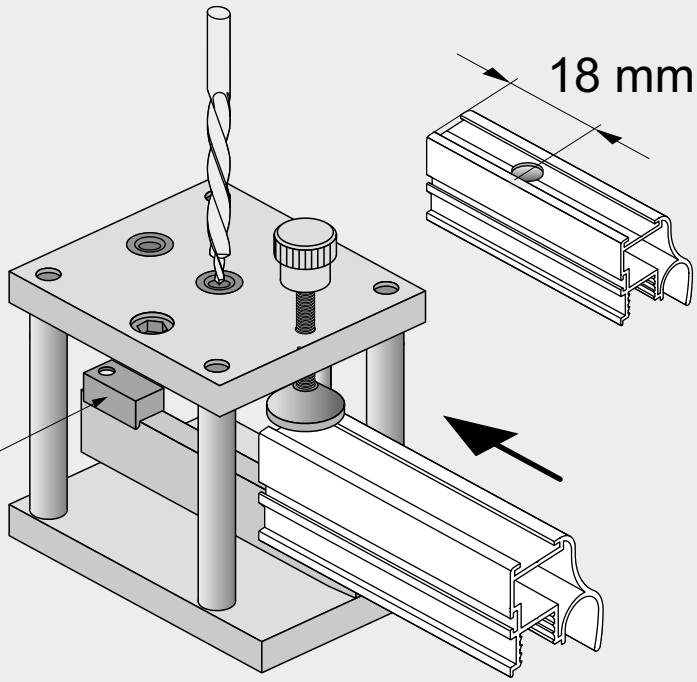

Otwór w odległości **18 mm** od końca rączki (zastosować kostkę dystansową)

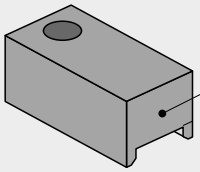

Kostka dystansowa

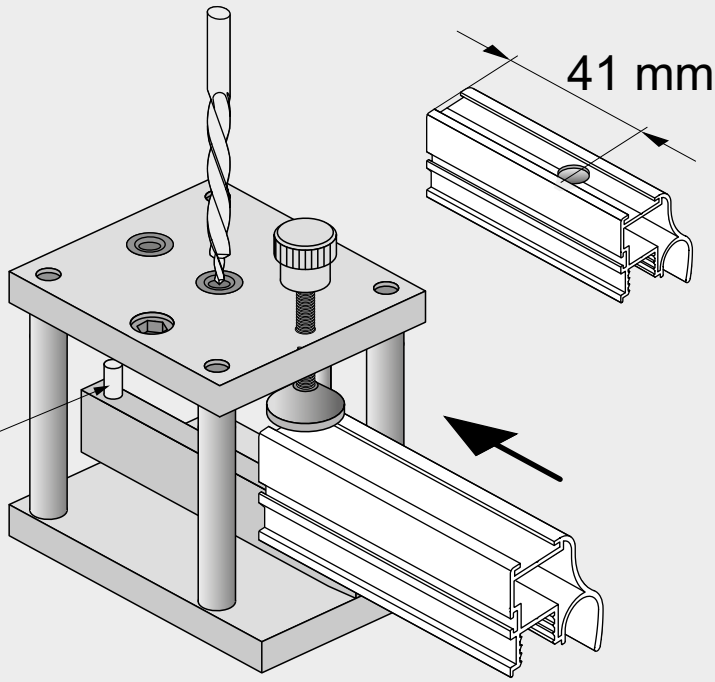

Otwór w odległości **41 mm** od końca rączki (nie stosować tulejki ani kostki dystansowej)

Szablony do mocowania górnych wózków MICRA

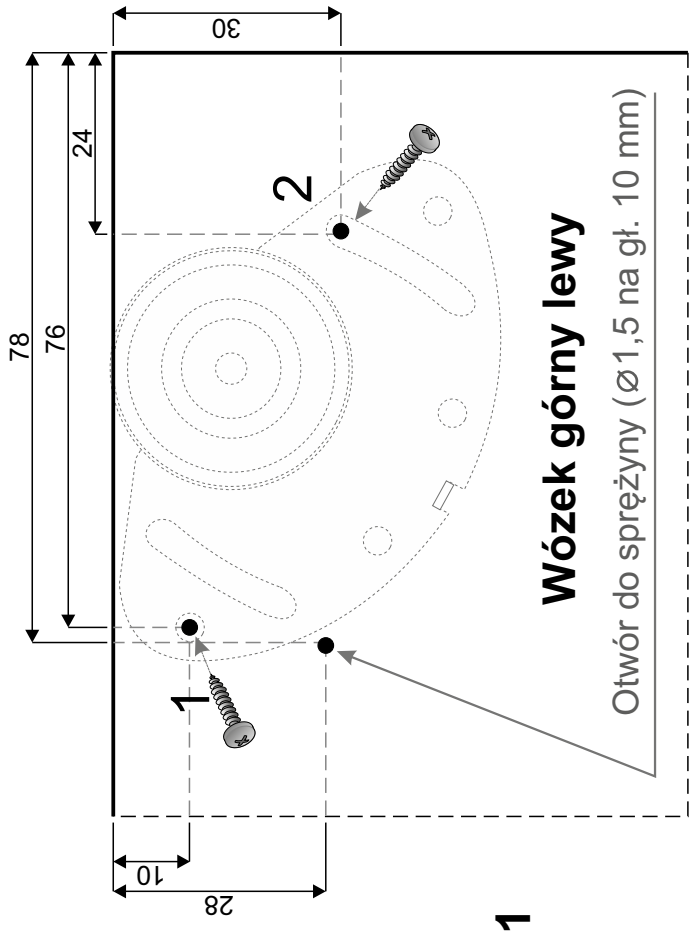

1:1

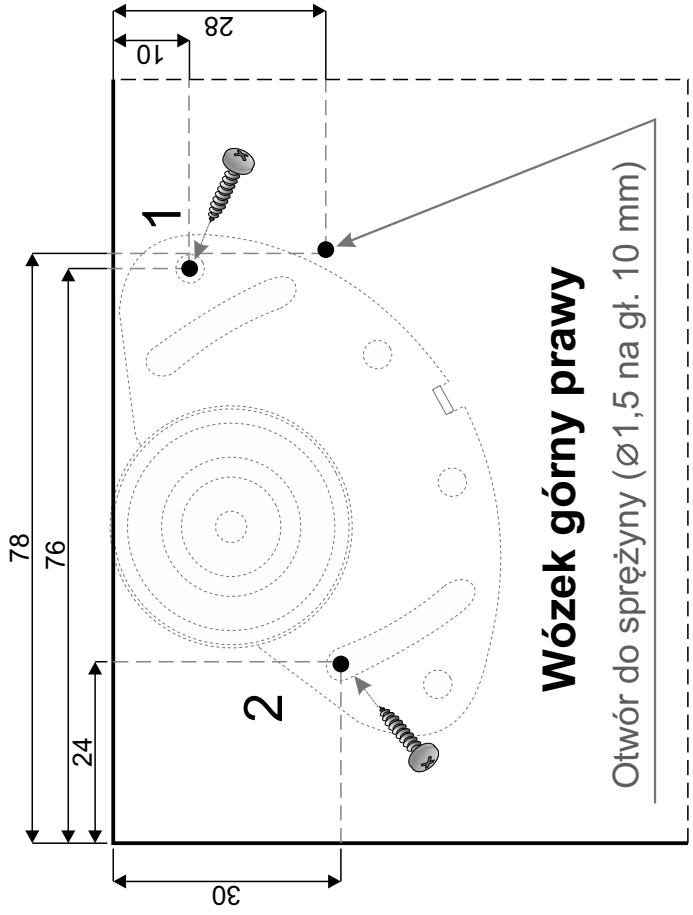

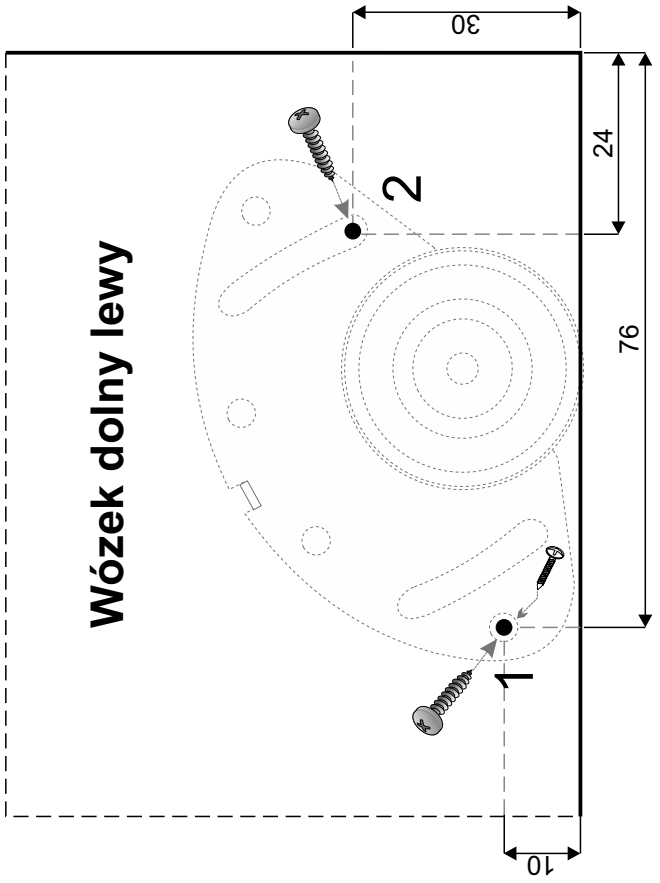

1:1

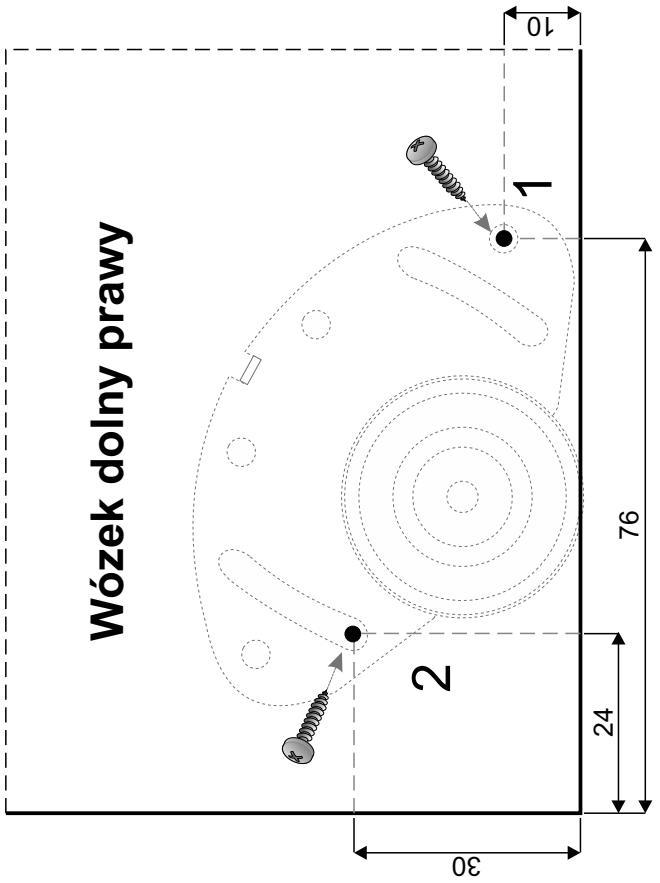

MICRA – instrukcja do szablonu metalowego

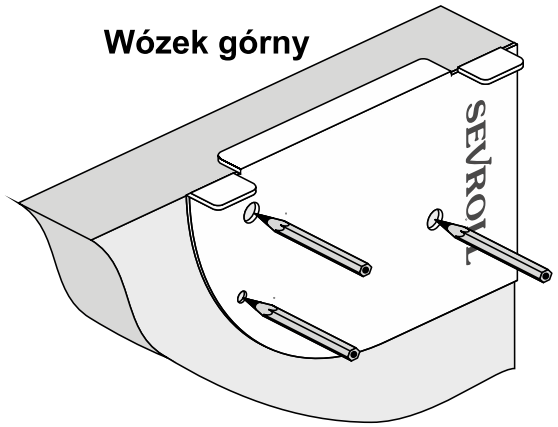

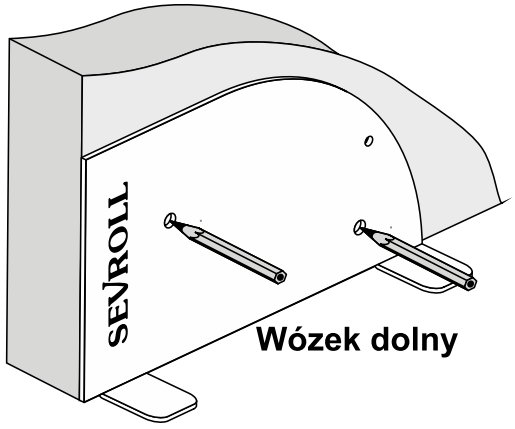

Wózek górny lewy

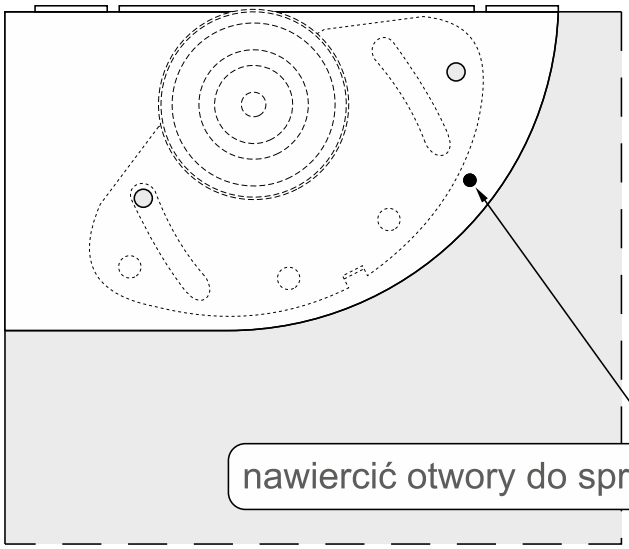

Wózek górny lewy

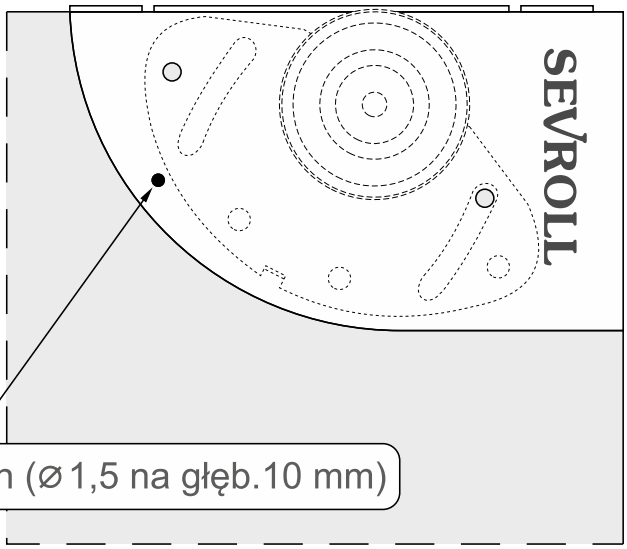

nawiercić otwory do sprężyn (⌀1,5 na głęb.10 mm)

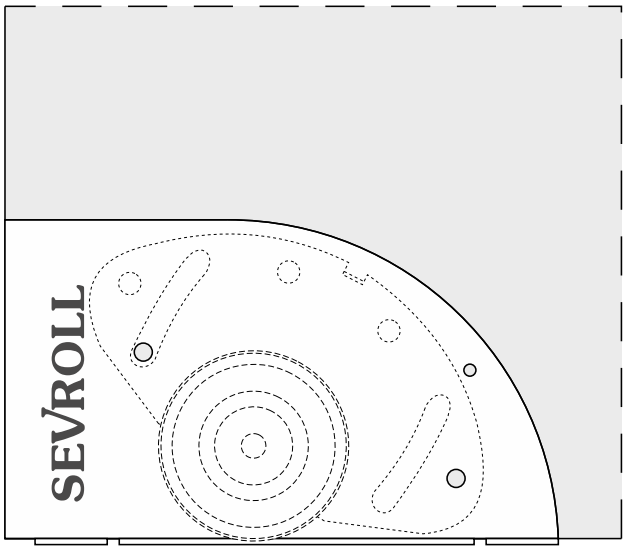

Wózek dolny lewy

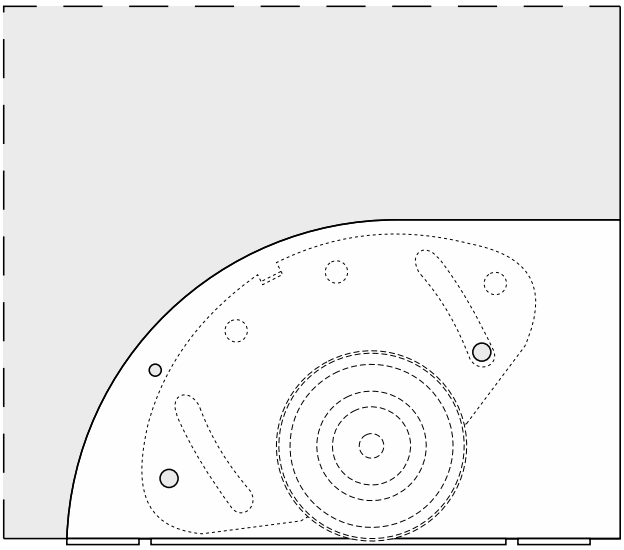

Wózek dolny lewy

OBJAWY	MOŻLIWE PRZYCZYNY	SPOSÓB USUNIĘCIA BŁĘDU
Wygięcie skrzydła #10, #12, #16, #18	Wygięcie wypełnienia – płyty wiórowej wskutek zmian wilgotności pomieszczenia.	Nacięcia odprężające na tylnej stronie płyty. Na #18 ok. 8 mm głębokości, #16 ok. 6 mm, #12 ok. 4 mm a na #10 ok. 3 mm. Zamiast nacięć można użyć systemu do prostowania drzwi. Przypominamy, że producenci płyty zalecają oklejanie wąskich krawędzi nawet tych wpuszczanych w profil aluminiowy. W pomieszczeniach o dużej i nieustabilizowanej wilgotności (przedsionki domów, lokale po niedawnym tynkowaniu, malowaniu) nacięcia odprężające mogą nie pomóc. Sugerujemy stosowanie sztywnego grubego profilu. W skrajnym przypadku można użyć naciągu do prostowania drzwi. Sugerujemy poziomy podział skrzydła drzwi na dwa-trzy arkusze za pomocą łączników H bądź teowników.
	Zbyt duża różnica grubości płyty i szerokości kanalika na płytę w profilu (np. nadwymiarowa płyta 10,2-10,4 mm w podwymiarowym profilu 9,6-9,7 mm).	Frezować lub szlifować krawędź płyty do grubości max 0,1-0,2 mm większej od wymiaru kanału na płytę. Na całej długości czoła płyty wchodzącej w rączkę można naciąć wąski rowek o głębokości około 4 mm.
	Wygięcie płyty wiórowej/mdf wskutek oklejenia (tapetą, fornirem itp.) lub polakierowania tylko jednej strony. Także wskutek dużo grubszej warstwy lakieru na stronie frontowej.	Oklejenie/polakierowanie drugiej strony.
	Przyklejenie lustra/szyby do płyty #12 mm klejem lub silikonem na całej powierzchni (nawet punktowo)	Podstawowo zalecamy stosowanie taśmy dwustronnie klejącej. Sugerujemy stosowanie największej ilości taśmy od dołu drzwi, malejąco ku górze. Przed naklejeniem lustra, płytę 12 mm można podzielić na trzy równe części wąskimi poziomymi rowkami o głębokości około 8 mm. Na całej długości czoła płyty wchodzącej w rączkę można naciąć wąski rowek o głębokości około 4 mm.
Wygięcie skrzydła w konstrukcji ramowej	Wypełnienie docięte bez zachowania kątów prostych. Listwy poziome ramy docięte bez zachowania kąta prostego.	Sprawdzić czy długości przekątnych są równe. Ewentualnie dociąć na nowo. Sprawdzić kąt i ewentualnie dociąć nowe.
Tarcie listwy dolnej (kątownika) o tor dolny	Tor dolny ułożony na nierównej powierzchni. Nie wypoziomowany tor i skrzydła	Wyrównać powierzchnię, ewentualnie wypoziomować tor podkładkami.
Tarcie skrzydła o tor górny	Nierównoległość toru górnego do dolnego w płaszczyźnie pionowej. Wysokość światła otworu w miejscu tarcia niższa od założonej do wyliczenia drzwi.	Wyrównać światło otworu, lub skrócić drzwi.
Drganie wózków dolnych, tarcie skrzydła o tor górny	Nierównoległość toru górnego do dolnego w płaszczyźnie poziomej –„śmigło”	Umocować tory górny i dolny równolegle do siebie.
Hamowanie drzwi z wózkami typu V przy przesuwaniu, wyczuwalny opór	Tor dolny odchylony od położenia poziomego w płaszczyźnie prostopadłej do toru.	Odchyłka poprzeczna od położenia poziomego dla toru V musi być mniejsza niż 0,5 mm. Wózki V są bardzo czułe na takie nierówności. W przypadku braku możliwości prawie idealnego wypoziomowania toru (konieczna krótka dokładna poziomnica) sugerujemy wymianę toru dolnego i wózków na typ C – wielokrotnie mniej wrażliwy na odchyłkę poprzeczną.
Hamowanie drzwi z samodomykaczem przy przesuwaniu, wyczuwalny opór	Źle zamontowany samodomykacz. Źle wyregulowane rolki nastawne samodomykacza.	Poprawić umocowanie samodomykacza. Wyregulować rolki nastawne.
Stukanie wózków dolnych, cięższe przesuwanie	Uszkodzenie lub wgniecenie rolki plastikowej, na ogół na skutek przekroczenia dopuszczalnej wagi drzwi, rzadziej wady tworzywa.	Wymienić wózki na dostosowane do właściwych obciążeń.
	Zanieczyszczenie toru kurzem, piachem itp.	Regularnie odkurzać tor dolny. Oczyścić rolki z nawiniętych drobin kurzu i wbitego piasku. Wózki ze zużytymi rolkami wymienić na nowe.
	Wady kształtu rolki, składu lub struktury jej tworzywa.	Wymienić wózek na dobry.

Uwagi i ostrzeżenia / Waga wypełnień

UWAGI I OSTRZEŻENIA

1. SEVROLL nie ponosi odpowiedzialności za odkształcenia profili spowodowane odkształcaniem się płyty (w wyniku jej złej jakości, złego składowania, przechowywania w nieodpowiedniej wilgotności).
2. Lustro użyte na wypełnienie drzwi należy zabezpieczyć folią ochronną. W przypadku szyby należy użyć szyby bezpiecznej – jest to szyba klejona obustronnie gładka.
3. Należy zdjąć folię zabezpieczającą z elementów aluminiowych (rączek, torów, łączników itp.) przed ich docięciem pod dany wymiar. Zdjęcie folii pozwoli stwierdzić ewentualne wady jakościowe (np. zarysowania)
4. Przed przystąpieniem do realizacji projektu należy zawsze sprawdzić aktualną instrukcję montażu na stronie www.sevroll.pl

RODZAJ WYPEŁNIENIA	GRUBOŚĆ WYPEŁNIENIA	WAGA WYPEŁNIENIA*
PŁYTA WIÓROWA	18 mm	≈ 13,00 kg/m²
	16 mm	≈ 11,00 kg/m²
	12 mm	≈ 9,00 kg/m²
	10 mm	≈ 8,00 kg/m²
SZYBA	12 mm	≈ 30,00 kg/m²
	10 mm	≈ 25,00 kg/m²
	8 mm	≈ 20,00 kg/m²
	6,5 mm	≈ 15,00 kg/m²
	4,5 mm	≈ 10,00 kg/m²
LUSTRO	4 mm	≈ 10,00 kg/m²
PŁYTA MDF	50 mm	≈ 40,00 kg/m²
	38 mm	≈ 28,41 kg/m²
	30 mm	≈ 22,91 kg/m²
	28 mm	≈ 21,40 kg/m²
	25 mm	≈ 19,35 kg/m²
	18 mm	≈ 14,44 kg/m²
	16 mm	≈ 13,00 kg/m²
	10 mm	≈ 8,08 kg/m²
	8 mm	≈ 6,54 kg/m²
	6 mm	≈ 4,97 kg/m²

* wartości podane w tabelce są orientacyjne

Tor pojedynczy

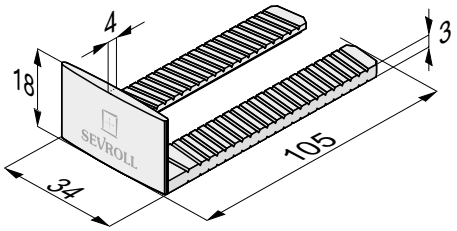

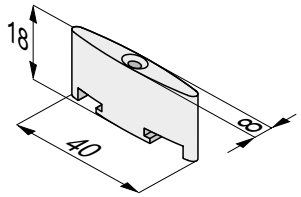

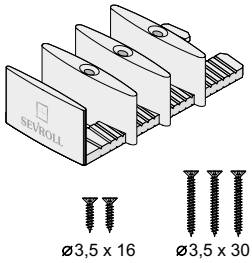

Drzwi z frezowaniem

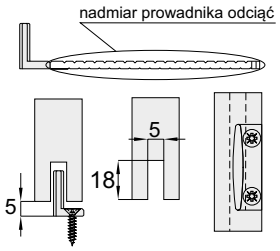

Drzwi bez frezowania

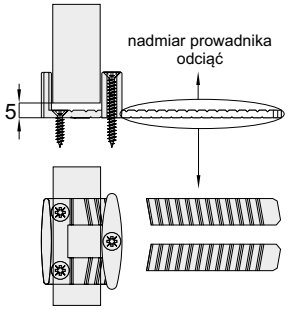

Tor podwójny

Drzwi bez frezowania

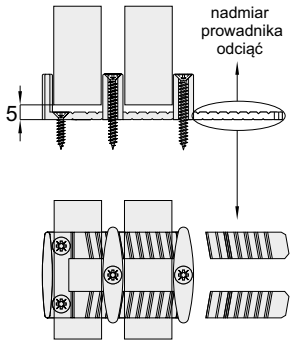

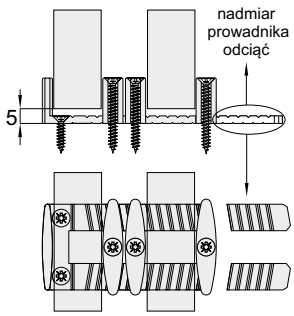

Drzwi z frezowaniem

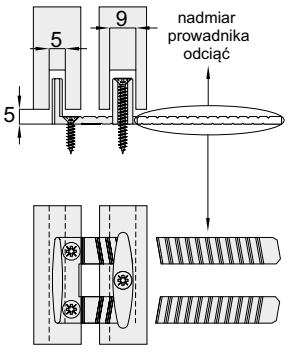

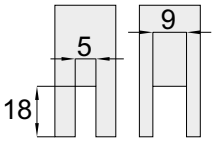

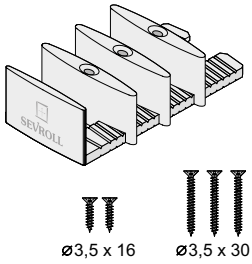

Pozycjoner FIX

Sposób montażu pozycjonera FIX

w systemach COMFORT 10, COMFORT 18

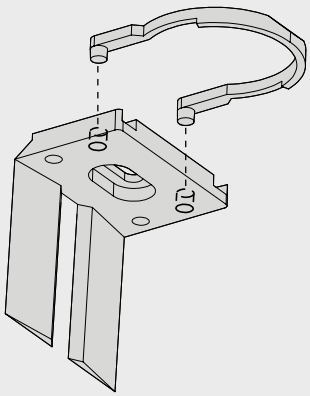

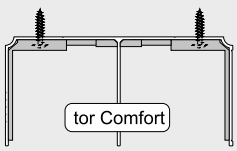

w systemach GEMINI 4, GEMINI 10, GEMINI 18, GEMINI 18 Frame

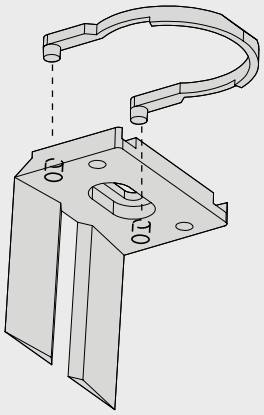

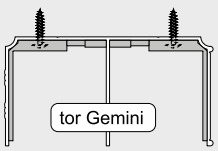

w systemach SINGLE 10, SINGLE 18 Frame, TOP10

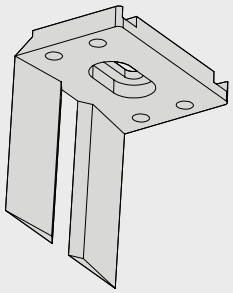

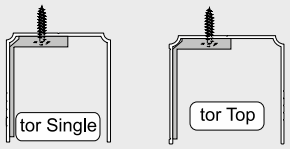

mocowanie pozycjonera w torach górnych

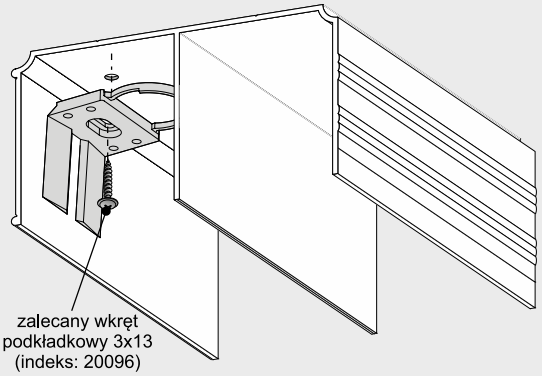

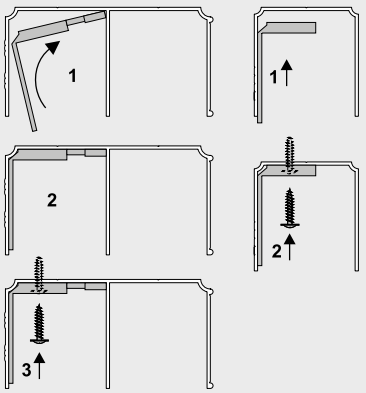

ELEMENTY SKŁADOWE

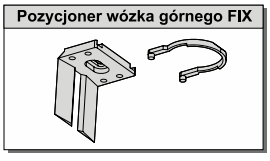

- do płyty 10 mm (linia FOX)

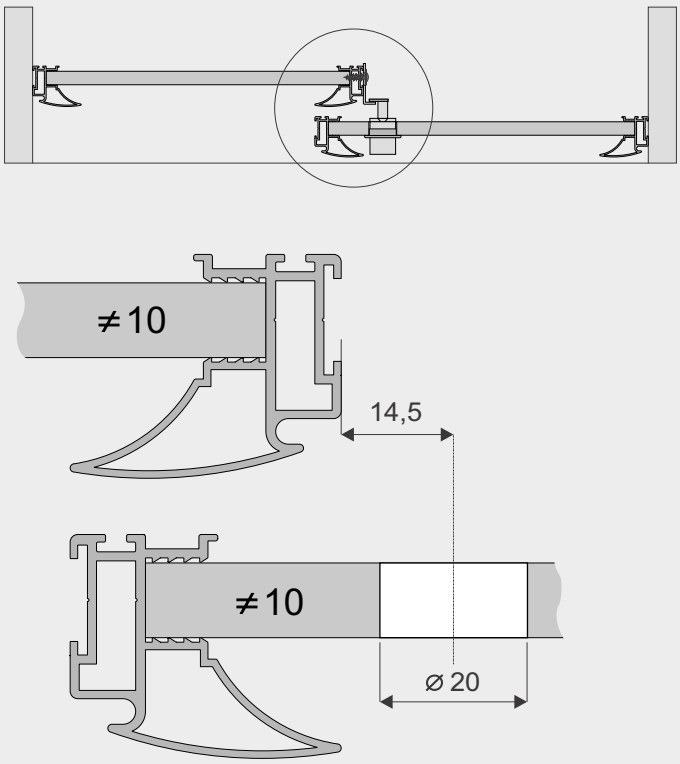

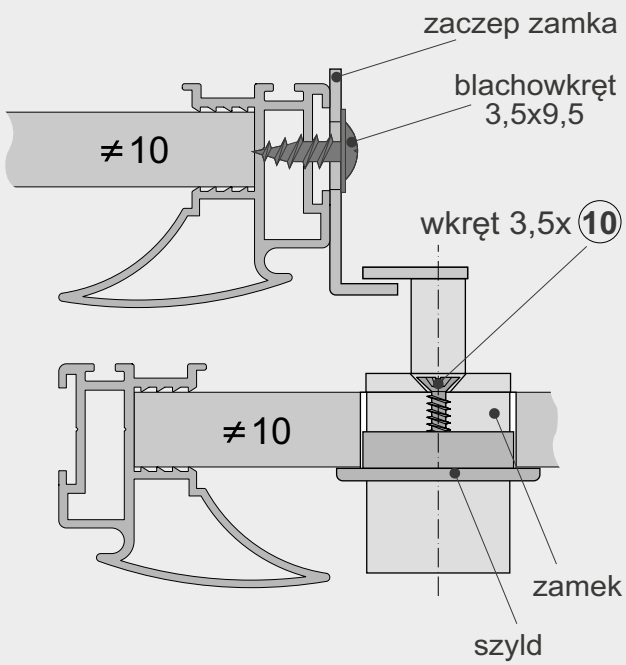

- do płyty 18 mm (linia Universal)

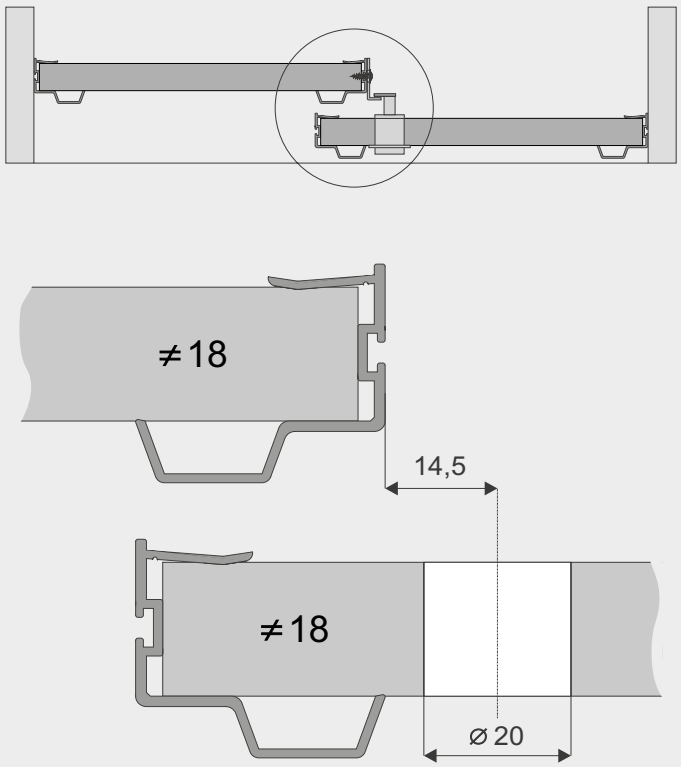

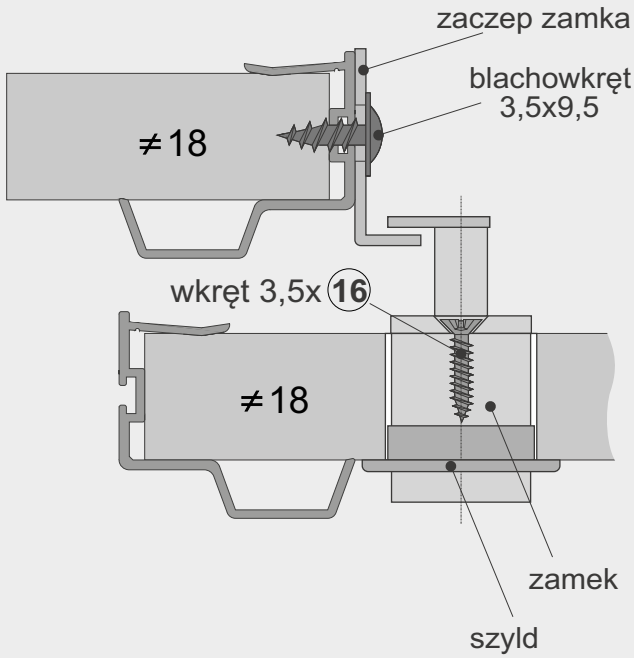

ELEMENTY SKŁADOWE



Zamek do drzwi przesuwnych z wypełnieniem szklanym

Stosować w systemach **GEMINI 10 (linia KARAT)** i **GEMINI 18 Frame (linia PROSPER GM) z wypełnieniem szklanym** oraz **płytowym** (zamek i zaczep zamka mocowany do rączki)

Zamek i zaczep zamka mocowane do rączek

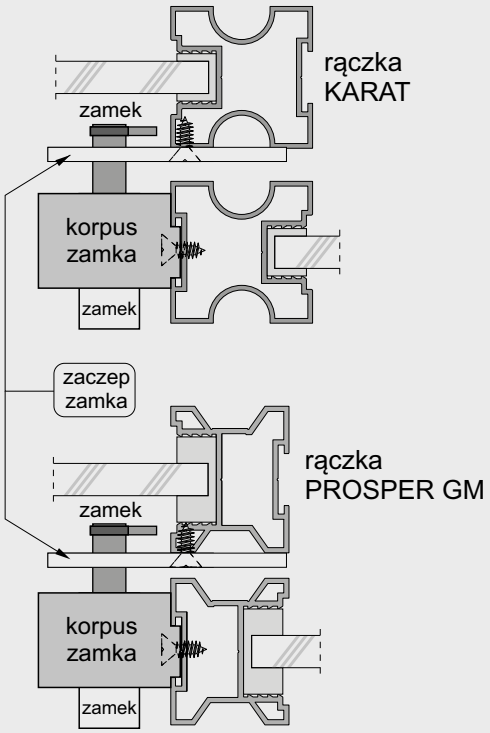

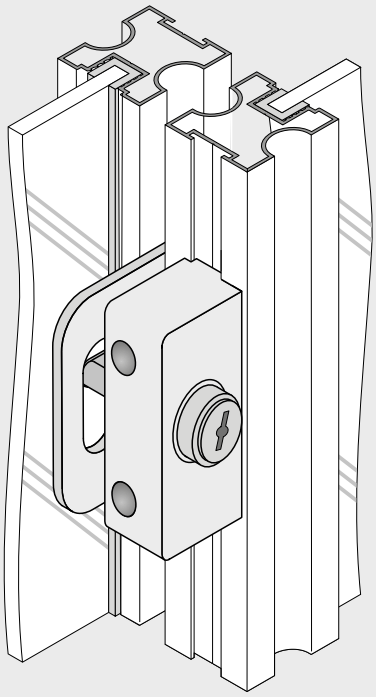

montaż zamka

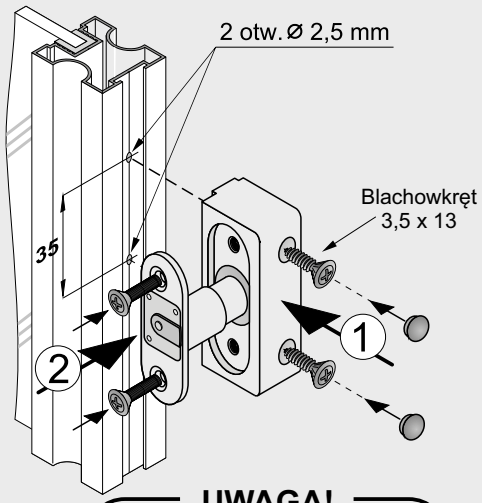

UWAGA!
Bardzo ważna kolejność montażu

montaż zaczepu

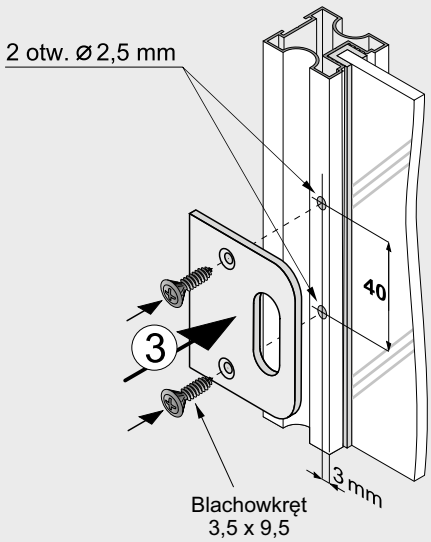

ELEMENTY SKŁADOWE

Zamek	Kluczyk	Korpus zamka (aluminium)	Zaczep zamka	Wkręt M4 x 16	Blachowkręt 3,5 x 9,5	Blachowkręt 3,5 x 13	Zaślepka
1 szt.	2 szt.	1 szt.	1 szt.	2 szt.	2 szt.	2 szt.	2 szt.

Odbojnik gumowy OGUE ze stoperem EXCLUSIVE/URSUS

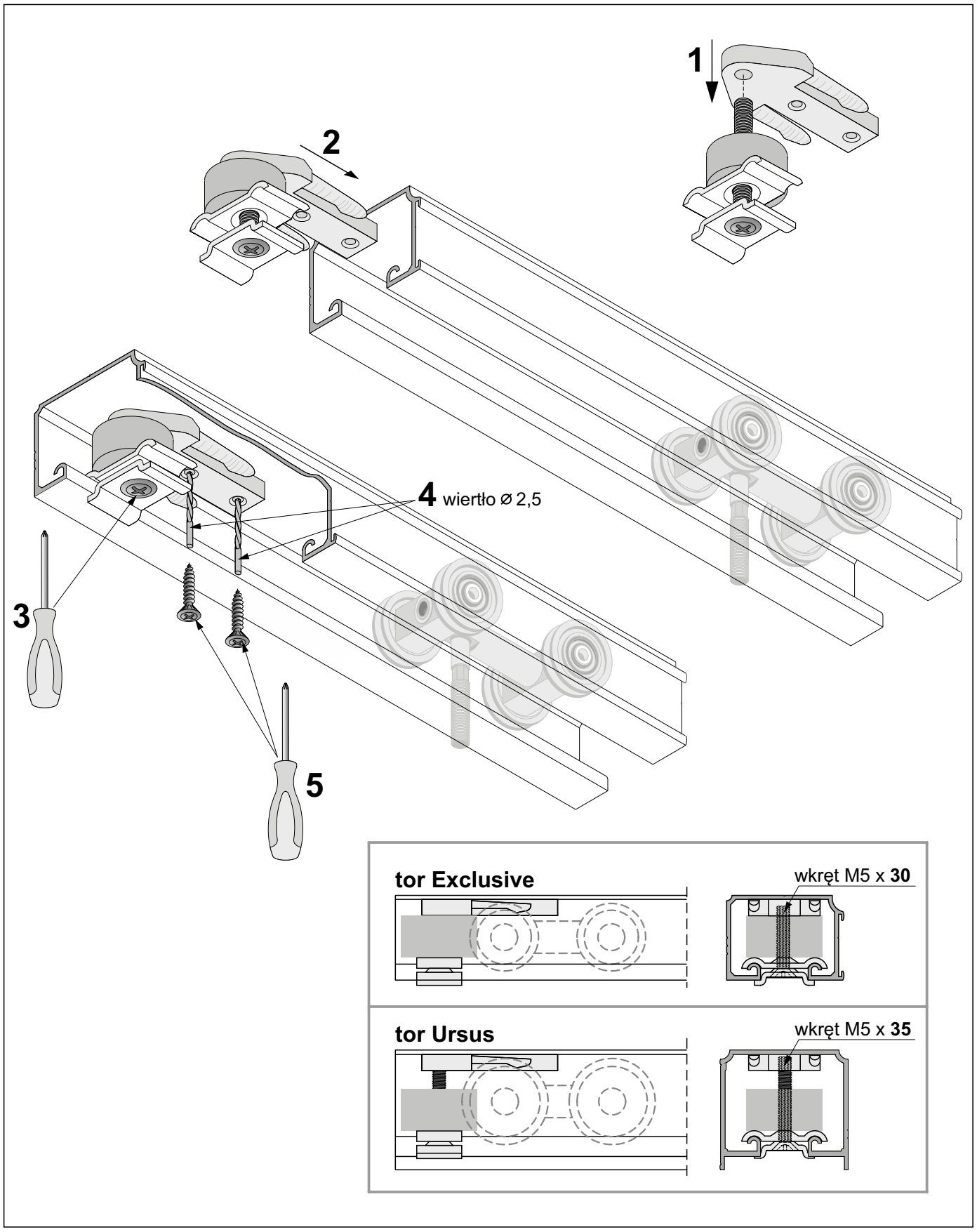

ELEMENTY SKŁADOWE

Odbojnik gumowy **OGUE** ze stoperem Exclusive/Ursus			
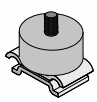	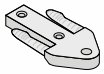	x2  blachowkręt ⌀2,9 x 9,5	 wkręt M5 x 35

Montaż toru dolnego GEMINI-DECOR II za pomocą klipu

Montaż toru dolnego Gemini-Decor II za pomocą klipu

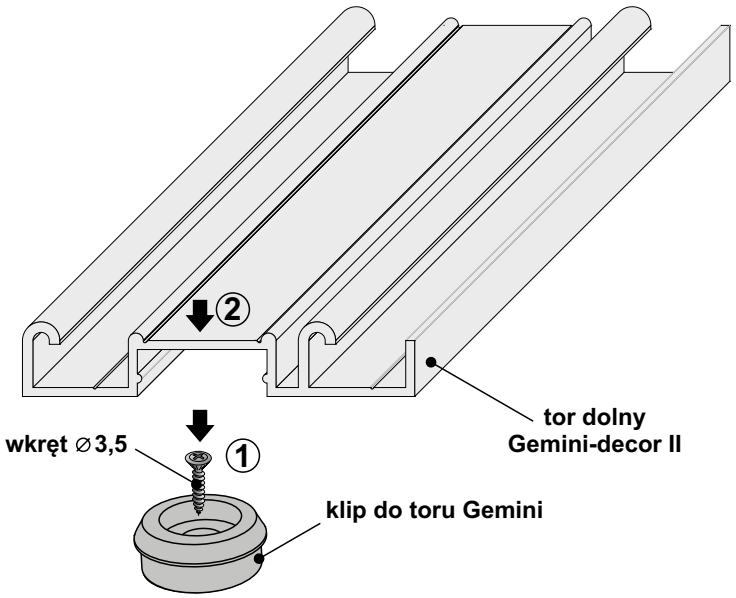

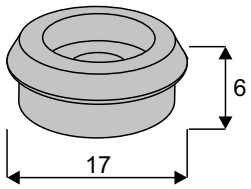

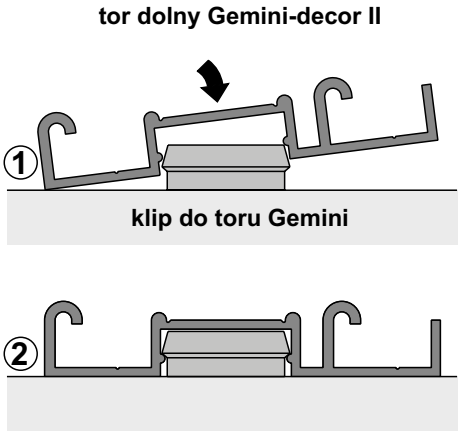

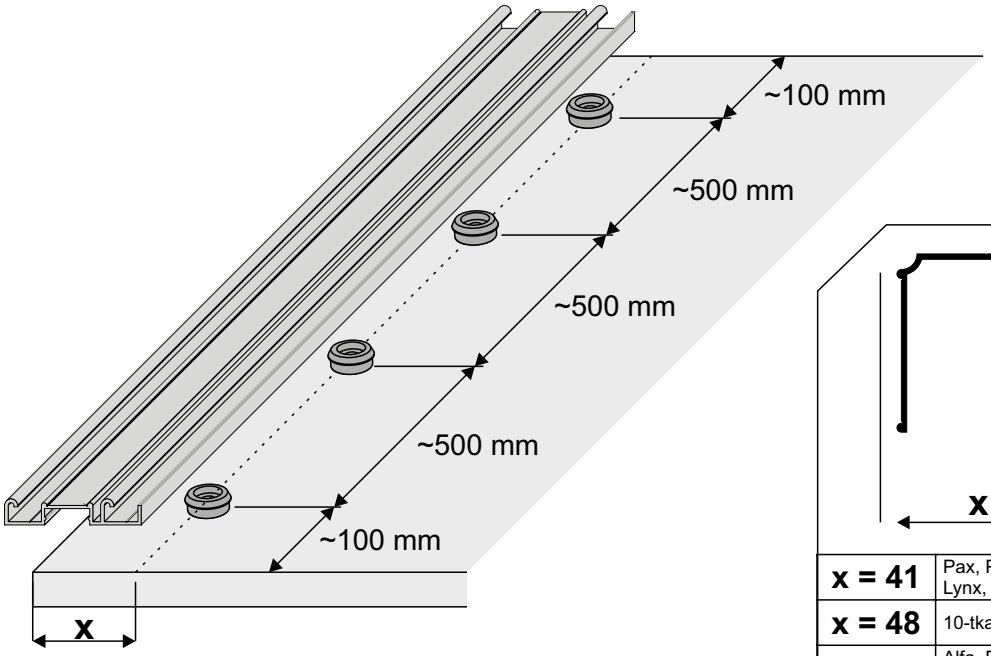

Ważny wymiar

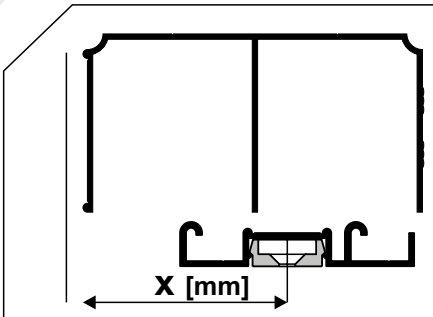

x = 41	Pax, Pax XL, Gemini, Julia, Karat, Lynx, Romeo
x = 48	10-tka, Fox, Vitara
x = 50	Alfa, Beta, Factor, Faworyt, Focus, Universal, Victoria, Secret Line, Slim Line
x = 41	Porto GM, Prosper GM ***(GEMINI 18 Frame)***
x = 45	Porto GM, Prosper GM ***(GEMINI 18)***
x = 45	Arte GM ***(GEMINI 18 Frame)***
x = 48	Arte GM ***(GEMINI 18)***

Zastosowanie wspornika sufitowego do skosów

ELEMENTY

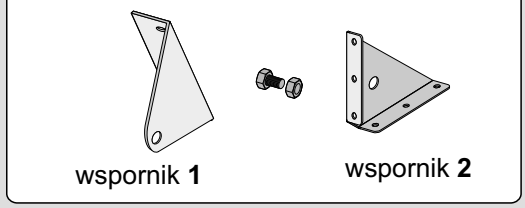

wspornik **1** wspornik **2**

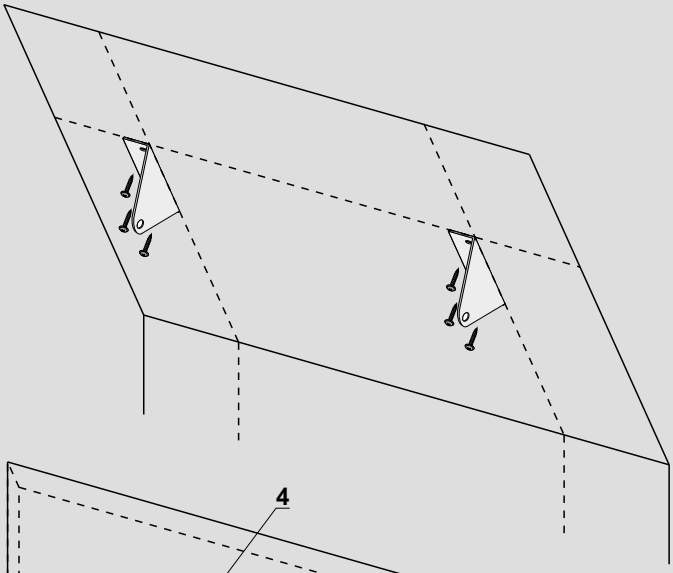

① przykręcić wsporniki **1** do skosu sufitu

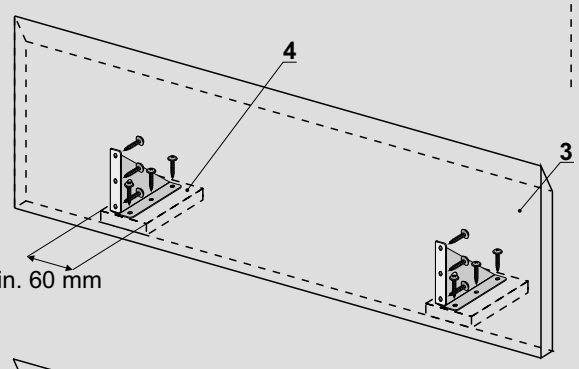

② do wsporników **2** przykręcić maskownicę **3**, oraz płytki **4** (płyta #18 mm) do mocowania toru górnego

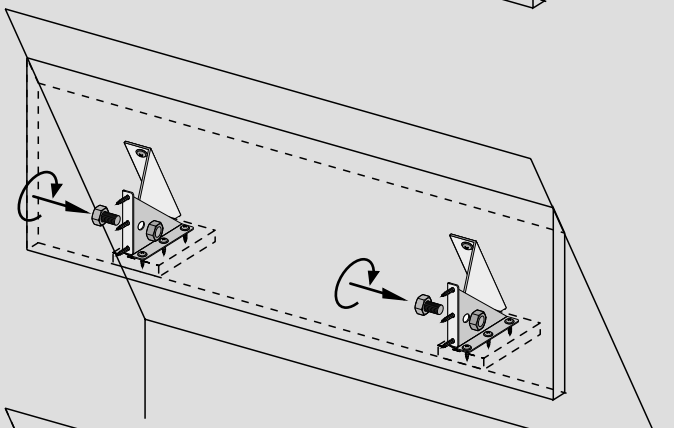

③ do wsporników **1** przykręcić wsporniki **2** z maskownicą

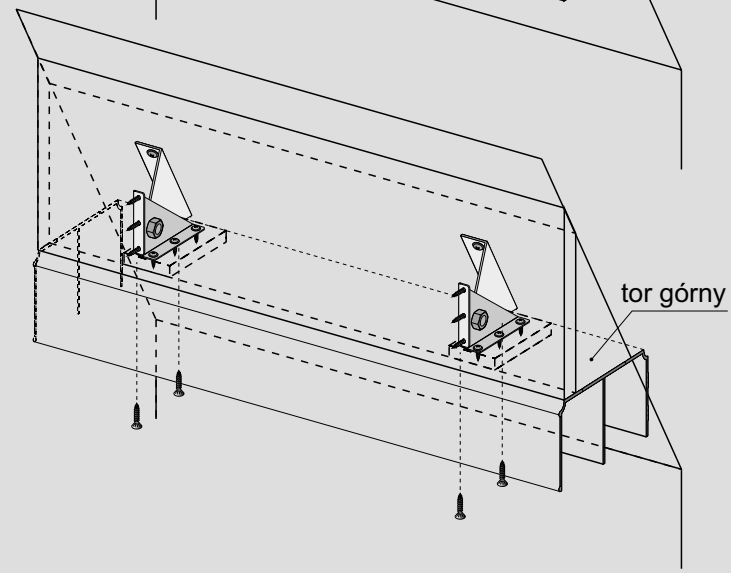

④ tor górny przykręcić do płytek **4**

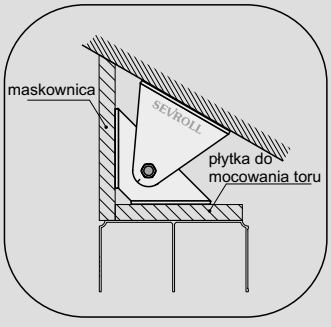

Tory HIDE do różnych podłoży

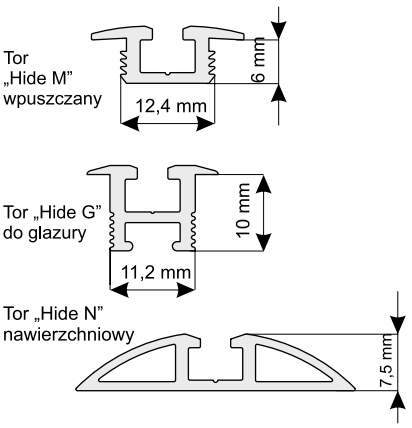

Wysokość skrzydła drzwi w zależności od użytego toru:
(Pozostałe wyliczenia nie ulegają zmianie)

Tor **„HIDE N"** wysokość skrzydła drzwi - h	h = H - 38 mm
Tory **„HIDE M"**, **„HIDE G"** wysokość skrzydła drzwi - h	h = H - 33 mm



Długość
1,7 m, 2,35 m, 3 m, 6 m.



Długość
1,7 m, 2,35 m, 3 m, 6 m.



Długość
1,7 m, 2,35 m, 3 m, 6 m.

Systemy SINGLE 10, SINGLE 18 FRAME i TOP 10 z wózkami dolnymi WD 10V HI-TEC

Światło otworu

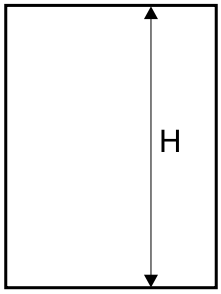

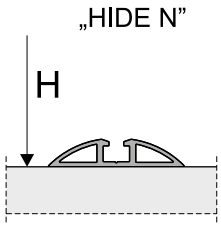

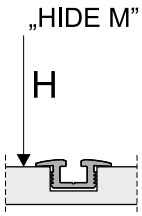

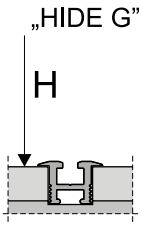

Systemy GEMINI 18, GEMINI 10 z wózkami dolnymi WD 10V HI-TEC i WD 18V HI-TEC

Światło otworu

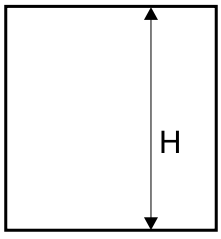

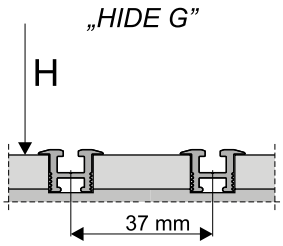

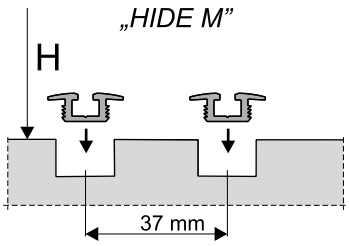

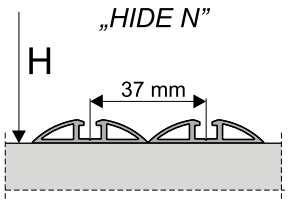

Systemy COMFORT 18 i COMFORT 10 z wózkami dolnymi WD 10V HI-TEC i WD 18V HI-TEC

Światło otworu

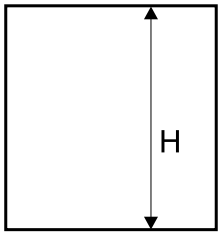

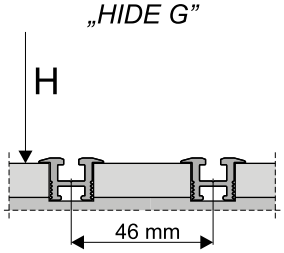

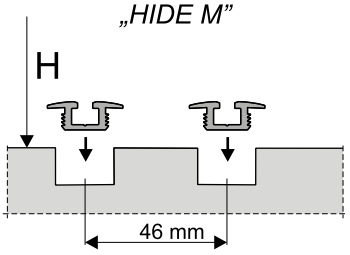

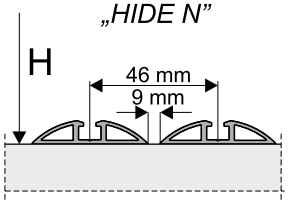

WARTOŚCI JAKIE NALEŻY ODLICZYĆ OD WYMIARÓW WYPEŁNIENIA NA KAŻDY UŻYTY ŁĄCZNIK			
	P/P	P/SZ	SZ/SZ
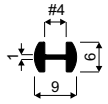 Łącznik **MINI H04/06**	–	–	-1 mm
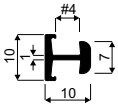 Łącznik **MINI H04/07**	–	–	-3 mm
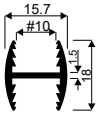 Łącznik **H10**	-2 mm	-4 mm	-6 mm
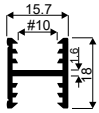 Łącznik **H10 Decor**	-2 mm	-4 mm	-6 mm
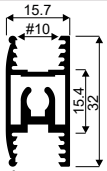 Łącznik **H30 Decor**	-16 mm	-18 mm	-20 mm
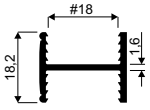 Łącznik **H18 GM 18 FRAME**	-2 mm	-4 mm	-6 mm
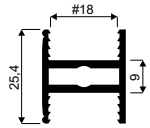 Łącznik **H25 GM 18 FRAME**	-9 mm	-11 mm	-13 mm

P/P – płyta łączona z płytą
P/SZ – płyta łączona ze szkłem
SZ/SZ – szkło łączone ze szkłem

WARTOŚCI JAKIE NALEŻY ODLICZYĆ OD WYMIARÓW WYPEŁNIENIA NA KAŻDY UŻYTY ŁĄCZNIK				
	P16/P16	P18/P18	P18/P12 + SZKŁO	P12 + SZKŁO/ P12 + SZKŁO
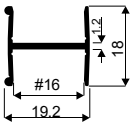 Łącznik **H16 Decor**	-1,5 mm	–	–	–
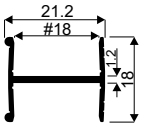 Łącznik **H18 Decor**	–	-1,5 mm	–	–
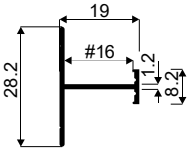 Łącznik **H08/16**	-1,5 mm	–	–	–
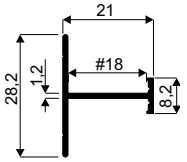 Łącznik **H08/18**	–	-1,5 mm	–	–
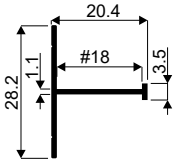 Łącznik **H04/18**	–	-1,5 mm	–	–
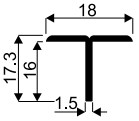 Teownik **ZW**	-2 mm	-2 mm	-2 mm	-2 mm
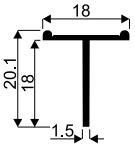 Teownik **18 Decor**	–	-2 mm	–	–
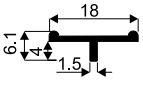 Teownik **04 Decor**	–	–	–	-2 mm

P16/P16 – płyta 16 mm łączona z płytą 16 mm
P18/P18 – płyta 18 mm łączona z płytą 18 mm
P18/P12 + szkło – płyta 18 mm łączona z płytą 12 mm i szkłem
P12 + szkło/P12 + szkło – płyta 12 mm i szkło łączone z płytą 12 mm i szkłem

!

Program lakierowania profili

SEVROLL oferuje lakierowanie proszkowe w pełnej gamie kolorów według palety **RAL**.

Sevroll nie udziela gwarancji na powłokę lakierniczą. Reklamacji podlegają jedynie profile, na których widnieją wady produkcyjne i fabryczne w postaci zarysowań mechanicznych lub odbarwień.



Przykładowy wybór kolorów z palety RAL

9003	8019	8007	7042	7033	7021	7008	7000	6025	6016	6008	6000	5017	5008	4009	4001	3015	3004	2009	1033	1019	1011	1000
9004	8022	8008	7043	7034	7022	7009	7001	6026	6017	6009	6001	5018	5009	5000	4002	3016	3005	2010	1034	1020	1012	1001
9005	8023	8011	7044	7035	7023	7010	7003	6027	6018	6010	6002	5019	5010	5001	4003	3017	3007	2011	2000	1021	1013	1002

simpleblue



35 kg | 10 mm płyta | 4 mm lustro | 4,5 mm szyba | parts

SYSTEM **SIMPLE 10 FRAME**



CHARAKTERYSTYKA	
Przeznaczenie	**Drzwi przesuwne**
Tor	**Podwójny**
Układ jezdny	**Dolny**
Prowadzenie górne	**Wózek z łożyskiem ślizgowym**
Prowadzenie dolne	**Wózek z łożyskiem kulkowym**
Konstrukcja	**Ramowa**
Grubość wypełnienia	**10 mm**
Rodzaj wypełnienia	**Płyta 10 mm, szyba 4,5 mm lub lustro 4 mm**
Max. obciążenie skrzydła	**35 kg**
Max. długość rączki	**2700 mm**
Max. długość toru	**6000 mm**
Szczotki odbojowe	**Tak**
Szczotki przeciwkurzowe	**Nie**
Program sprzedażowy	**Poszczególne części dostępne oddzielnie**
Dekorowanie	**Brak**

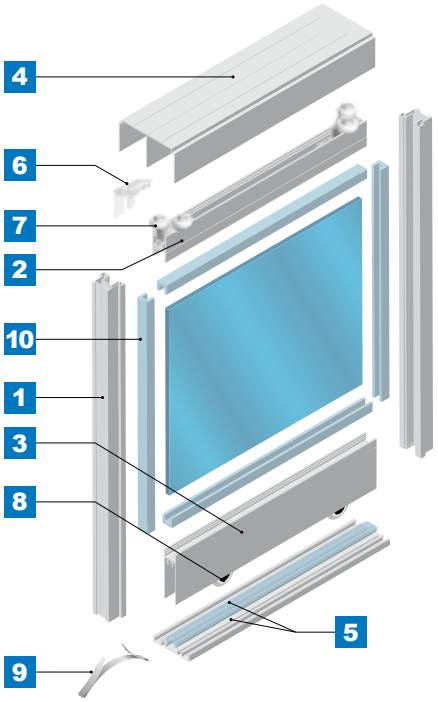

ZASTOSOWANIE

Meble skrzyniowe, zabudowa wnęk, garderoby, szafy

1a Rączka **FALA**

10 mm płyta | 4 mm lustro | 4,5 mm szyba

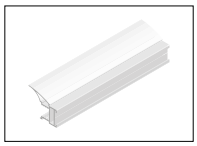

KOD	KOLOR	DŁUGOŚĆ (mm)	OPAK. ZBIORCZE	JEDN. MIARY
03806	SREBRNY	2500	40	szt.
03434	SREBRNY	2700	40	szt.

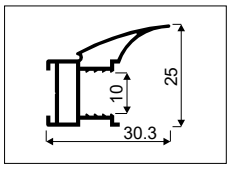

1b Rączka **POLO**

10 mm płyta | 4 mm lustro | 4,5 mm szyba

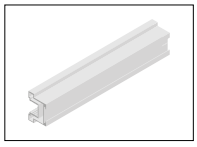

KOD	KOLOR	DŁUGOŚĆ (mm)	OPAK. ZBIORCZE	JEDN. MIARY
03810	SREBRNY	2500	40	szt.
03433	SREBRNY	2700	40	szt.

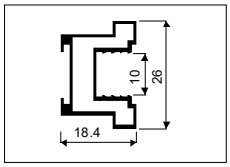

2 Listwa pozioma górna/łącznik **SIMPLE 10**

10 mm płyta | 4 mm lustro | 4,5 mm szyba

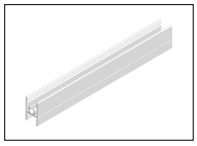

KOD	KOLOR	DŁUGOŚĆ (mm)	OPAK. ZBIORCZE	JEDN. MIARY
03755	SREBRNY	1500	24	szt.
03756	SREBRNY	2000	24	szt.
03757	SREBRNY	2500	24	szt.
03580	SREBRNY	3000	24	szt.

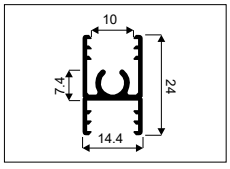

3 Listwa pozioma dolna **SIMPLE 10**

10 mm płyta | 4 mm lustro | 4,5 mm szyba

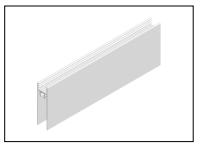

KOD	KOLOR	DŁUGOŚĆ (mm)	OPAK. ZBIORCZE	JEDN. MIARY
03746	SREBRNY	1500	12	szt.
03747	SREBRNY	2000	12	szt.
03748	SREBRNY	2500	12	szt.
03582	SREBRNY	3000	12	szt.

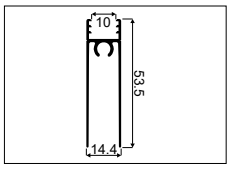

4 Tor górny **SIMPLE**

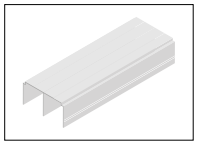

KOD	KOLOR	DŁUGOŚĆ (mm)	OPAK. ZBIORCZE	JEDN. MIARY
03715	SREBRNY	1500	12	szt.
03714	SREBRNY	2000	12	szt.
03726	SREBRNY	2500	12	szt.
03400	SREBRNY	3000	12	szt.
03727	SREBRNY	4000	12	szt.
03469	SREBRNY	6000	12	szt.

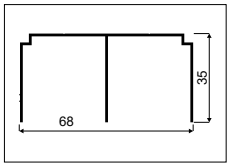

5 Tor dolny **SIMPLE**

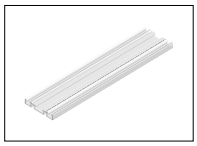

KOD	KOLOR	DŁUGOŚĆ (mm)	OPAK. ZBIORCZE	JEDN. MIARY
03712	SREBRNY	1500	12	szt.
03710	SREBRNY	2000	12	szt.
03728	SREBRNY	2500	12	szt.
03427	SREBRNY	3000	12	szt.
03729	SREBRNY	4000	12	szt.
03470	SREBRNY	6000	12	szt.

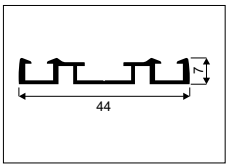

5+ Zaślepka gumowa do toru dolnego

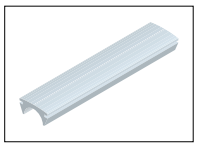

KOD	KOLOR	DŁUGOŚĆ ROLKI	JEDN. MIARY
20233	BEZBARWNY	50 mb	mb

6a Pozycjoner wózka górnego **SIMPLE**

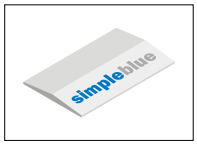

KOD	OPAK. ZBIORCZE	JEDN. MIARY
20240	1	opak. (100 szt.)

6b Pozycjoner wózka górnego **FIX**

i *Zalecany wkręt podkładkowy 3 x 13 (indeks 20096)*



KOD	OPAK. ZBIORCZE	JEDN. MIARY
20326	10	szt.

7a Wózek prowadzący **SIMPLE 10** niesymetryczny (Zestaw 2 szt.)

i *Do rączki FALA. W zestawie wózek lewy i prawy*



KOD	OPAK. ZBIORCZE	JEDN. MIARY
10136	100	opak.

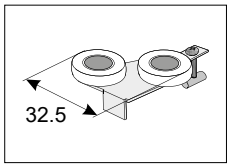

7b Wózek prowadzący **SIMPLE 10** symetryczny (Zestaw 2 szt.)

i *Do rączki POLO. W zestawie wózek lewy i prawy*



KOD	OPAK. ZBIORCZE	JEDN. MIARY
10137	200	opak.

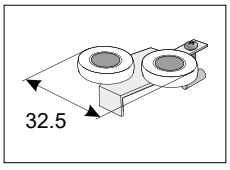

8 Wózek dolny **SIMPLE/BLUE 10V**
(Zestaw 2 szt.)



KOD	OPAK. ZBIORCZE	JEDN. MIARY
10223	50	opak.

9 Stoper **SIMPLE**



KOD	OPAK. ZBIORCZE	JEDN. MIARY
10163	100	szt.

10 Uszczelka **BEZBARWNA**

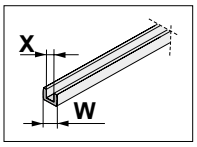

KOD	X (mm)	W (mm)	DŁUGOŚĆ ROLKI	JEDN. MIARY
20031-SV	4	10	100 mb	mb
20032-SV	4,5	10	100 mb	mb

Szczotki **ODBOJOWE**

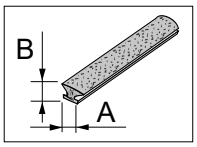

KOD	KOLOR	A (mm)	B (mm)	MONTAŻ	DŁUGOŚĆ ROLKI	OPAK. ZBIORCZE	JEDN. MIARY
20094-SV	SZARY	14	4	bez kleju	200 mb	4 rolki	mb
20224-SV	SZARY	14	4	bez kleju	50 mb	10 rolek	rolka

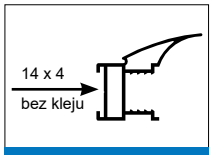

Rączka **FALA**

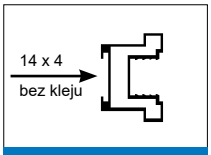

Rączka **POLO**

Wkręty **UNIX** i **BLACHOWKRĘTY**

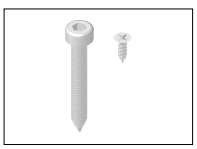

KOD	NAZWA	WYMIARY (mm)	OPAK. ZBIORCZE	JEDN. MIARY
20107	Wkręt UNIX z łbem stożk.	3 x 13	20	opak. (100 szt.)
20096	Wkręt Unix podkł.	3,0 x 13	20	opak. (100 szt.)
20001	Blachowkręt	6,3 x 32	2000	szt.

SYSTEM
SIMPLE 10 FRAME | LINIA FALA i POLO

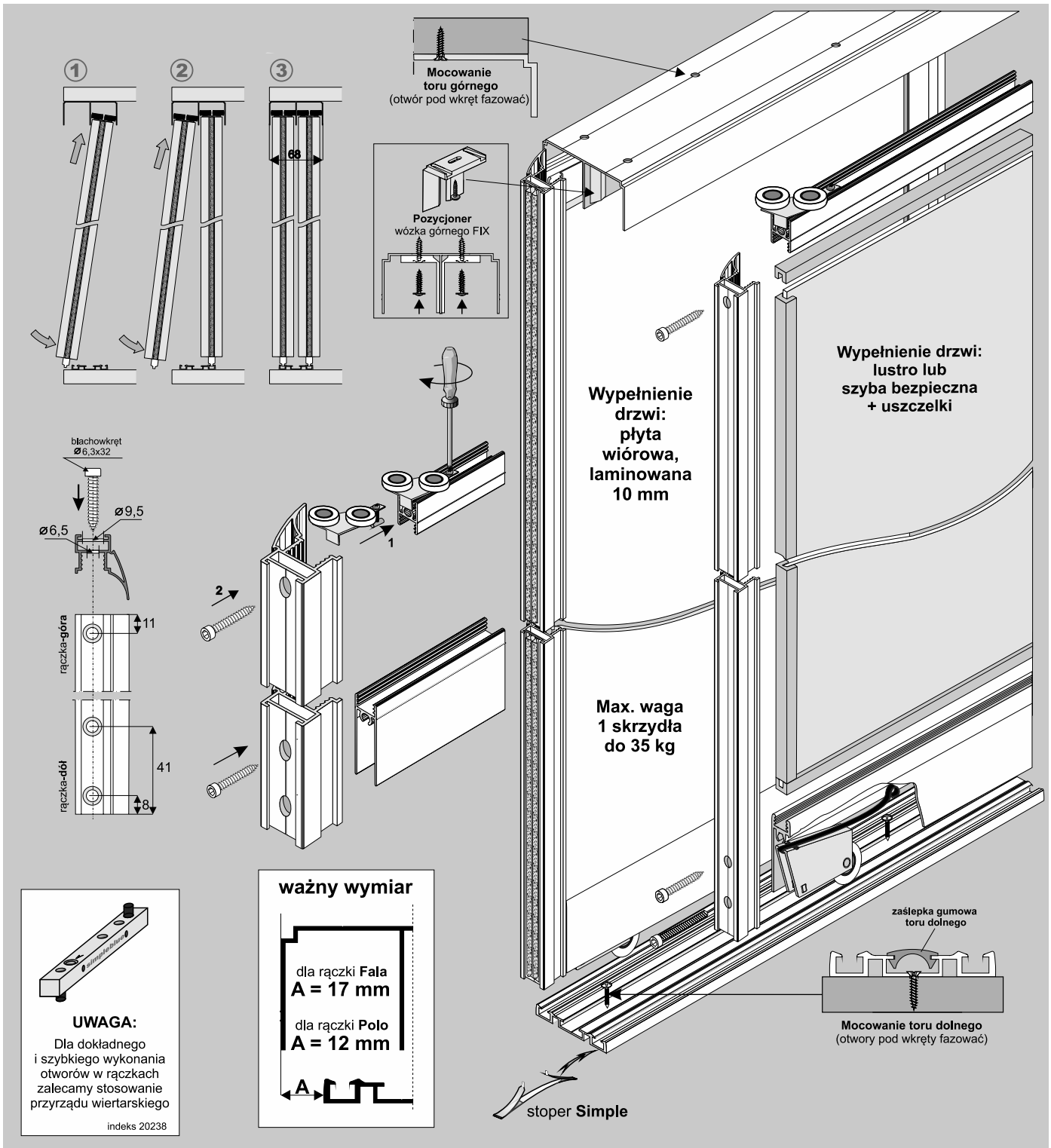

ELEMENTY SKŁADOWE

Rączka
dł.: 2,7 m — Fala
dł.: 2,7 m — Polo

Tor górny Simple
dł.: 1,5 m, 2,0 m, 2,5 m 3,0 m, 4,0 m, 6,0 m
68 mm

Tor dolny Simple
dł.: 1,5 m, 2,0 m, 2,5 m 3,0 m, 4,0 m, 6,0 m
44 mm

Zaślepka gumowa
dł.: 50,0 m

Uszczelka 4 mm
4
10

Uszczelka 4,5 mm
4,5
10

Listwa pozioma górna / łącznik - Simple 10
dł.: 1,5 m, 2,0 m, 2,5 m, 3,0 m

Listwa pozioma dolna Simple 10
dł.: 1,5 m, 2,0 m, 2,5 m, 3,0 m

Wózek dolny Blue/Simple 10 V

Wózek prowadzący Simple 10
niesymetryczny lub symetryczny

Blachowkręt Ø6,3x32

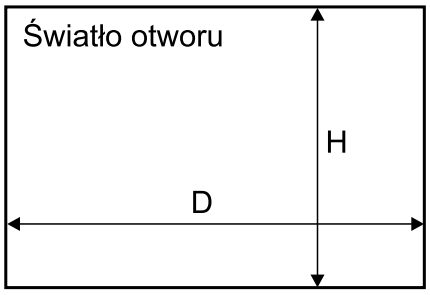

Długość rączki = wysokość skrzydła drzwi				
Rączka **FALA**	**Wózek prowadzący**	Rączka **POLO**	**Wózek prowadzący**
 szczotka odbojowa bez kleju 14 mm x 4 mm	Simple 10 niesymetryczny 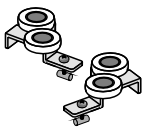	 szczotka odbojowa bez kleju 14 mm x 4 mm	Simple 10 symetryczny 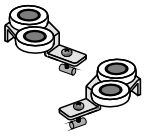

wysokość skrzydła drzwi - h - bez samodomykacza - z samodomykaczem Simple MINI	h = H - 33 mm h = H - 39 mm	h = H - 33 mm h = H - 39 mm
wysokość płyty - hp	hp = h - 65 mm	hp = h - 65 mm
szerokość skrzydła drzwi - d	d = (D - 3 mm + Z) : N	d = (D - 3 mm + Z) : N
szerokość płyty - dp	dp = d - 17 mm	dp = d - 18 mm
długość listwy poziomej - P długość listwy górnej - G	P = G = d - 33,2 mm	P = G = d - 34,2 mm
wysokość lustra - hl	hl = hp	hl = hp
szerokość lustra - dl	dl = dp - 4 mm	dl = dp - 4 mm

ilość skrzydeł - N	2	3	4	5	2	3	4	5
szerokość zakładki - Z	30 mm	60 mm	90 mm	120 mm	18 mm	37 mm	55 mm	73 mm

fasada - 4 skrzydła		
 układ drzwi	d = (D + 87) : 4	d = (D + 52) : 4
 układ drzwi	d = (D : 2 + 27) : 2	d = (D : 2 + 15) : 2

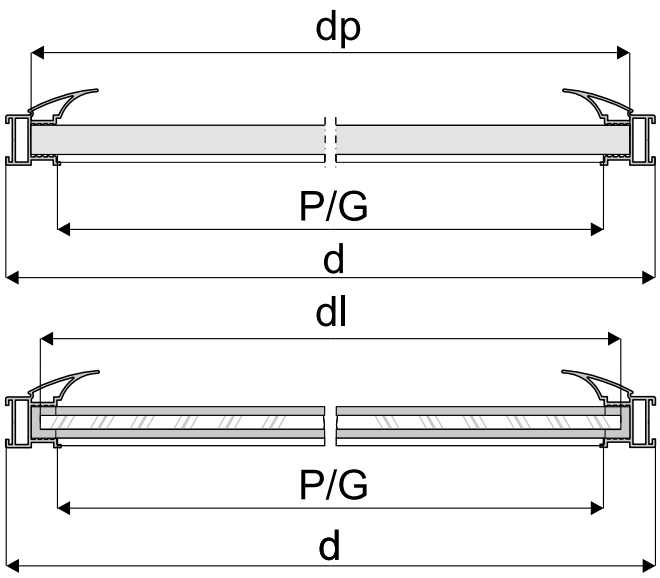

Wymiary przydatne przy montażu szprosów poziomych w systemach Simple 10 Frame

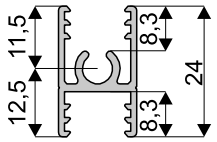

Sposób mocowania płyty 10 mm (rys. A) i lustra 4 mm lub szyby (rys. B)

- w rączce Fala

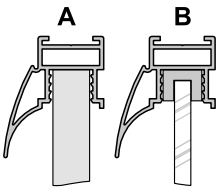

- w rączce Polo

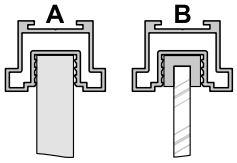

- w listwie poziomej górnej

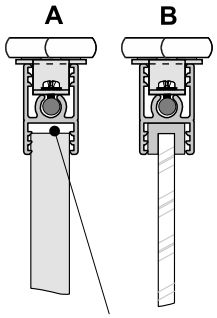

luz konstrukcyjny uwzględniony w wyliczeniu wysokości płyty wiórowej

- w listwie dolnej

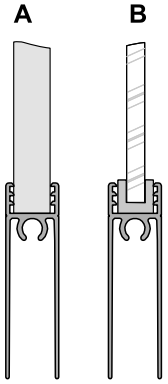

UWAGA!

Lustro użyte na wypełnienie drzwi należy zabezpieczyć folią ochronną. Szyba bezpieczna to szyba klejona obustronnie gładka. Do lustra i szyby stosować uszczelkę.

UWAGA!
Zdejmij folię zabezpieczającą z elementów aluminiowych (rączek, torów, łączników, itp.) przed ich docięciem pod dany wymiar. Zdjęcie folii pozwoli stwierdzić ewentualne wady jakościowe (np. zarysowania).

35 kg | 18 mm płyta | 4 mm lustro | 4,5 mm szyba | parts

SYSTEM **SIMPLE 18 FRAME**



CHARAKTERYSTYKA	
Przeznaczenie	**Drzwi przesuwne**
Tor	**Podwójny**
Układ jezdny	**Dolny**
Prowadzenie górne	**Wózek z łożyskiem ślizgowym**
Prowadzenie dolne	**Wózek z łożyskiem kulkowym**
Konstrukcja	**Ramowa**
Grubość wypełnienia	**18 mm**
Rodzaj wypełnienia	**Płyta 18 mm, szyba 4,5 mm lub lustro 4 mm**
Max. obciążenie skrzydła	**35 kg**
Max. długość rączki	**2700 mm**
Max. długość toru	**6000 mm**
Szczotki odbojowe	**Tak**
Szczotki przeciwkurzowe	**Nie**
Program sprzedażowy	**Poszczególne części dostępne oddzielnie**
Dekorowanie	**Brak**

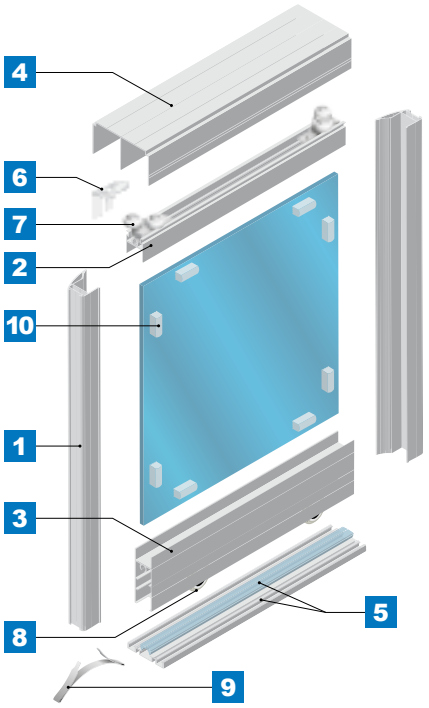

ZASTOSOWANIE
Meble skrzyniowe, zabudowa wnęk, garderoby, szafy

1 Rączka **LIBRA**

18 mm płyta | 4 mm lustro | 4,5 mm szyba

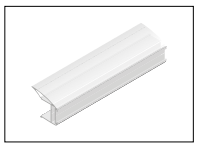

KOD	KOLOR	DŁUGOŚĆ (mm)	OPAK. ZBIORCZE	JEDN. MIARY
03446	SREBRNY	2700	20	szt.

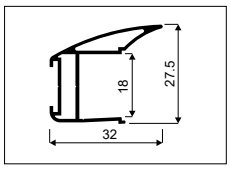

2 Listwa pozioma górna **SIMPLE FRAME II**

18 mm płyta | 4 mm lustro | 4,5 mm szyba

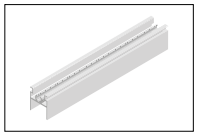

KOD	KOLOR	DŁUGOŚĆ (mm)	OPAK. ZBIORCZE	JEDN. MIARY
04460	SREBRNY	1500	24	szt.
04461	SREBRNY	2000	24	szt.
05749	RAL CZARNY MAT	2000	24	szt.
04462	SREBRNY	2500	24	szt.
04463	SREBRNY	3000	24	szt.
05750	RAL CZARNY MAT	3000	24	szt.

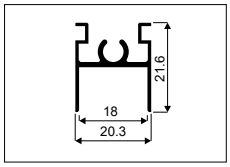

3 Listwa pozioma dolna **SIMPLE FRAME II**

18 mm płyta | 4 mm lustro | 4,5 mm szyba

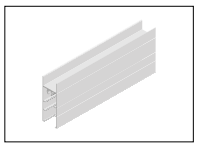

KOD	KOLOR	DŁUGOŚĆ (mm)	OPAK. ZBIORCZE	JEDN. MIARY
04452	SREBRNY	1500	12	szt.
04453	SREBRNY	2000	12	szt.
05747	RAL CZARNY MAT	2000	12	szt.
04454	SREBRNY	2500	12	szt.
04455	SREBRNY	3000	12	szt.
05748	RAL CZARNY MAT	3000	12	szt.

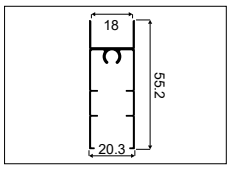

4 Tor górny **SIMPLE**

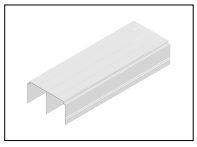

KOD	KOLOR	DŁUGOŚĆ (mm)	OPAK. ZBIORCZE	JEDN. MIARY
03715	SREBRNY	1500	12	szt.
03714	SREBRNY	2000	12	szt.
03726	SREBRNY	2500	12	szt.
03400	SREBRNY	3000	12	szt.
03727	SREBRNY	4000	12	szt.
03469	SREBRNY	6000	12	szt.

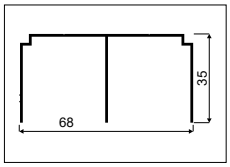

5 Tor dolny **SIMPLE**



KOD	KOLOR	DŁUGOŚĆ (mm)	OPAK. ZBIORCZE	JEDN. MIARY
03712	SREBRNY	1500	12	szt.
03710	SREBRNY	2000	12	szt.
03728	SREBRNY	2500	12	szt.
03427	SREBRNY	3000	12	szt.
03729	SREBRNY	4000	12	szt.
03470	SREBRNY	6000	12	szt.

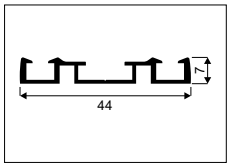

5+ Zaślepka gumowa do toru dolnego

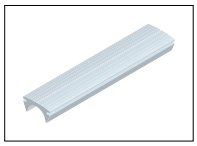

KOD	KOLOR	DŁUGOŚĆ ROLKI	JEDN. MIARY
20233	BEZBARWNY	50 mb	mb

6a Pozycjoner wózka górnego **SIMPLE**

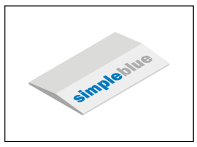

KOD	OPAK. ZBIORCZE	JEDN. MIARY
20240	1	opak. (100 szt.)

6b Pozycjoner wózka górnego **FIX**

i *Zalecany wkręt podkładkowy 3 x 13 (indeks 20096)*



KOD	OPAK. ZBIORCZE	JEDN. MIARY
20326	10	szt.

7 Wózek prowadzący **SIMPLE 18 Frame** (Zestaw 2 szt.)

i *Zestaw zawiera dwa wózki, lewy i prawy*



KOD	OPAK. ZBIORCZE	JEDN. MIARY
10156	200	opak.

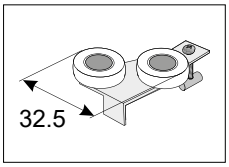

8 Wózek dolny **SIMPLE/BLUE 10V** (Zestaw 2 szt.)



KOD	OPAK. ZBIORCZE	JEDN. MIARY
10223	50	opak.

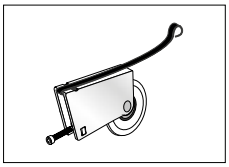

9 Stoper **SIMPLE**



KOD	OPAK. ZBIORCZE	JEDN. MIARY
10163	100	szt.

10 Klin mocujący do szyby **40 mm FRAME**

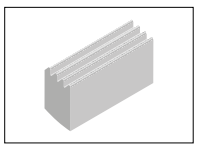

KOD	OPAK. ZBIORCZE	JEDN. MIARY
20234	50	opak. (40 szt.)

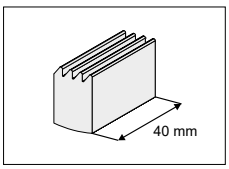

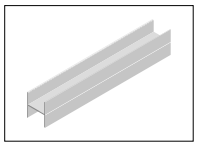

Łącznik **H21/18 SIMPLE**

18 mm płyta | 4 mm lustro | 4,5 mm szyba

KOD	KOLOR	DŁUGOŚĆ (mm)	OPAK. ZBIORCZE	JEDN. MIARY
04447	SREBRNY	3000	30	szt.
05746	RAL CZARNY MAT	3000	30	szt.

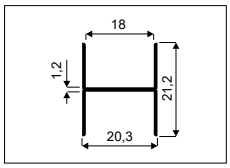

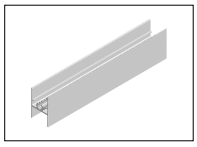

Łącznik **H28/18 SIMPLE**

18 mm płyta | 4 mm lustro | 4,5 mm szyba

KOD	KOLOR	DŁUGOŚĆ (mm)	OPAK. ZBIORCZE	JEDN. MIARY
04445	SREBRNY	3000	30	szt.
06557	RAL CZARNY MAT	3000	30	szt.

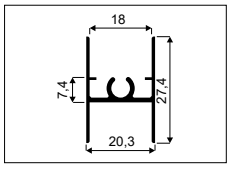

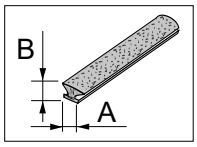

Szczotki odbojowe

KOD	KOLOR	A (mm)	B (mm)	MONTAŻ	DŁUGOŚĆ ROLKI	OPAK. ZBIORCZE	JEDN. MIARY
20094-SV	SZARY	14	4	bez kleju	200 mb	4 rolki	mb
20224-SV	SZARY	14	4	bez kleju	50 mb	10 rolek	rolka

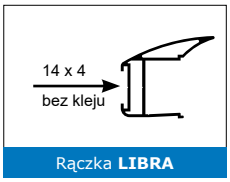

Rączka **LIBRA**

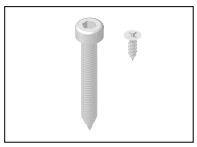

Wkręty **UNIX** i Blachowkręty

KOD	NAZWA	WYMIARY (mm)	OPAK. ZBIORCZE	JEDN. MIARY
20107	Wkręt UNIX z łbem stożk.	3 x 13	20	opak. (100 szt.)
20096	Wkręt Unix podkł.	3,0 x 13	20	opak. (100 szt.)
20001	Blachowkręt	6,3 x 32	2000	szt.

SYSTEM
SIMPLE 18 FRAME | LINIA LIBRA

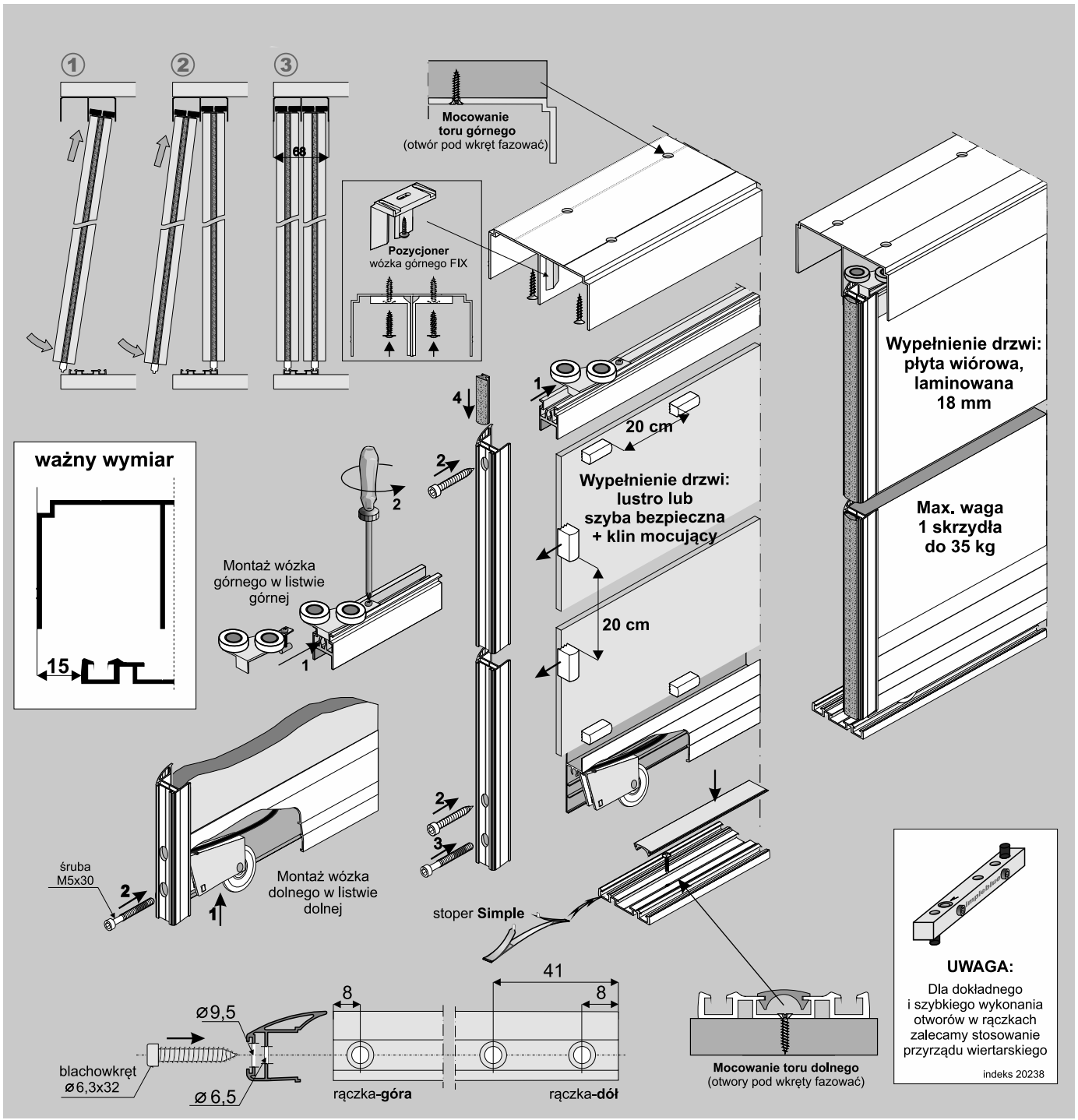

ELEMENTY SKŁADOWE

Rączka Libra
dł.: 2,7 m
szczotka odbojowa bez kleju 14 mm x 4 mm

Tor górny Simple
dł.: 1,5 m, 2,0 m, 2,5 m 3,0 m, 4,0 m, 6,0 m
68 mm

Tor dolny Simple
dł.: 1,5 m, 2,0 m, 2,5 m 3,0 m, 4,0 m, 6,0 m
44 mm

Zaślepka gumowa
dł.: 50,0 m

Łącznik H28 Simple
dł.: 3,0 m

Łącznik H21 Simple
dł.: 3,0 m

Listwa pozioma górna Simple Frame II
dł.: 1,5 m, 2,0 m 2,5 m, 3,0 m

Listwa pozioma dolna Simple Frame II
dł.: 1,5 m, 2,0 m 2,5 m, 3,0 m

Wózek prowadzący Simple18 Frame

Wózek dolny Blue/Simple 10 V

Blachowkręt Ø6,3x32

Klin mocujący do szkła Simple Frame

Światło otworu

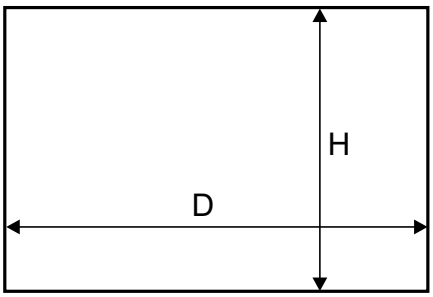

Wymiary przydatne przy montażu szprosów poziomych w systemach Simple-Frame

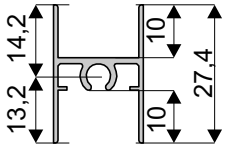

Sposób mocowania płyty 18 mm (rys. A) i lustra 4 mm lub szyby (rys. B)

- w rączce

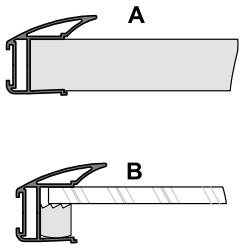

- w listwie górnej

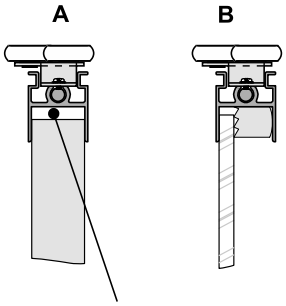

luz konstrukcyjny uwzględniony w wyliczeniu wysokości płyty wiórowej

- w listwie dolnej

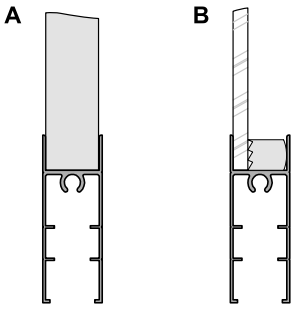

Wypełnienie skrzydła - płyta ≠18 mm, szkło ≠4 mm

wysokość skrzydła drzwi - h - bez samodomykacza - z samodomykaczem Simple MINI i Simple CENTRAL	 h = H - 33 mm h = H - 39 mm
wysokość płyty - hp	hp = h - 60 mm
szerokość skrzydła drzwi - d	d = (D - 3 mm + Z) : N
szerokość płyty - dp	dp = d - 17 mm
długość listwy poziomej - P długość listwy górnej - G	P = G = d - 40,4 mm

ilość skrzydeł - N	2	3
szerokość zakładki - Z	32 mm	64 mm

fasada - 4 skrzydła	
układ drzwi	d = (D + 93) : 4
układ drzwi	d = (D : 2 + 29) : 2

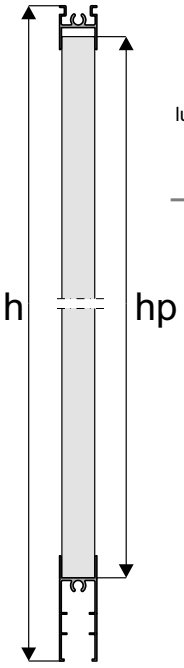

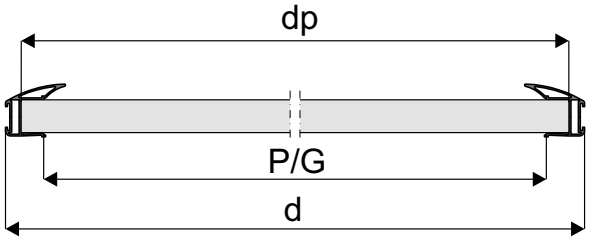

Wypełnienie skrzydła - szyba lub lustro # 4 mm

wysokość lustra hl	hl = hp
szerokość lustra dl	dl = dp - 4 mm

UWAGA !

Lustro (≠ 4 mm) użyte na wypełnienie drzwi należy zabezpieczyć folią ochronną. Szyba bezpieczna to szyba klejona obustronnie gładka (≠4,5 mm).

UWAGA!
Zdejmij folię zabezpieczającą z elementów aluminiowych (rączek, torów, łączników, itp.) przed ich docięciem pod dany wymiar. Zdjęcie folii pozwoli stwierdzić ewentualne wady jakościowe (np. zarysowania).

35 kg | 16 mm płyta | 18 mm płyta | parts

SYSTEM **SIMPLE 18 BOARD**



CHARAKTERYSTYKA	
Przeznaczenie	**Drzwi przesuwne**
Tor	**Podwójny**
Układ jezdny	**Dolny**
Prowadzenie górne	**Wózek z łożyskiem ślizgowym**
Prowadzenie dolne	**Wózek z łożyskiem kulkowym**
Konstrukcja	**Płytowa**
Grubość wypełnienia	**16 mm, 18 mm**
Rodzaj wypełnienia	**Płyta 18 mm, płyta 16 mm**
Max. obciążenie skrzydła	**35 kg**
Max. długość rączki	**2700 mm**
Max. długość toru	**6000 mm**
Szczotki odbojowe	**Tak**
Szczotki przeciwkurzowe	**Nie**
Program sprzedażowy	**Poszczególne części dostępne oddzielnie**
Dekorowanie	**Brak**

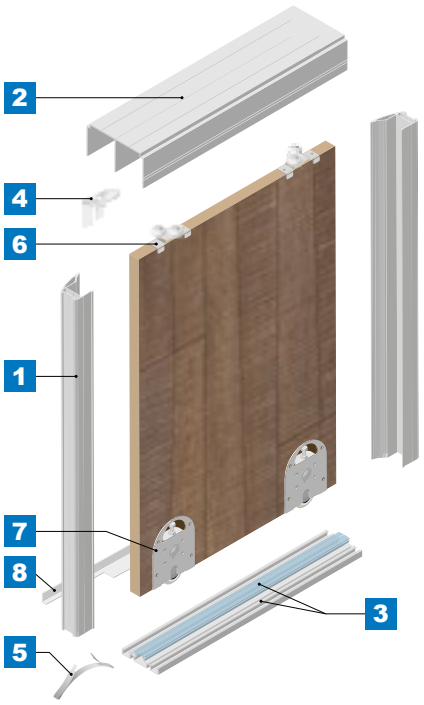

ZASTOSOWANIE

Meble skrzyniowe, zabudowa wnęk, garderoby, szafy

1a Rączka **FOCUS 16**

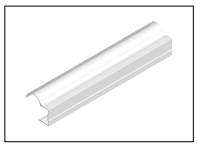

16 mm płyta

KOD	KOLOR	DŁUGOŚĆ (mm)	OPAK. ZBIORCZE	JEDN. MIARY
00483	SREBRNY	2700	20	szt.

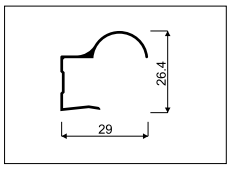

1b Rączka **FOCUS 18**

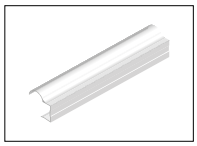

18 mm płyta

KOD	KOLOR	DŁUGOŚĆ (mm)	OPAK. ZBIORCZE	JEDN. MIARY
00490	SREBRNY	2700	20	szt.

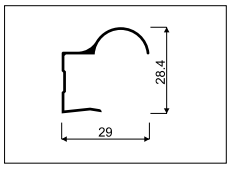

1c Rączka **LIBRA**

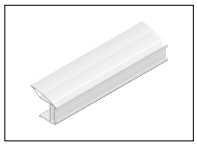

18 mm płyta

KOD	KOLOR	DŁUGOŚĆ (mm)	OPAK. ZBIORCZE	JEDN. MIARY
03446	SREBRNY	2700	20	szt.

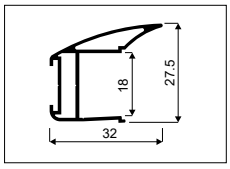

1d Rączka **UNO**

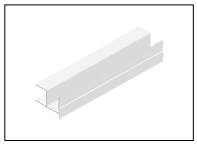

18 mm płyta

KOD	KOLOR	DŁUGOŚĆ (mm)	OPAK. ZBIORCZE	JEDN. MIARY
04163	SREBRNY	2700	20	szt.

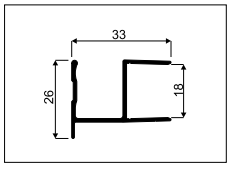

2 Tor górny **SIMPLE**

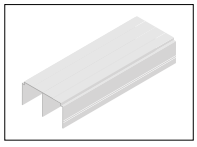

KOD	KOLOR	DŁUGOŚĆ (mm)	OPAK. ZBIORCZE	JEDN. MIARY
03715	SREBRNY	1500	12	szt.
03714	SREBRNY	2000	12	szt.
03726	SREBRNY	2500	12	szt.
03400	SREBRNY	3000	12	szt.
03727	SREBRNY	4000	12	szt.
03469	SREBRNY	6000	12	szt.

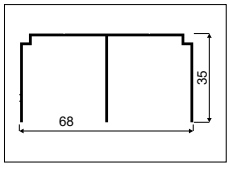

3 Tor dolny **SIMPLE**

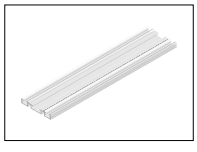

KOD	KOLOR	DŁUGOŚĆ (mm)	OPAK. ZBIORCZE	JEDN. MIARY
03712	SREBRNY	1500	12	szt.
03710	SREBRNY	2000	12	szt.
03728	SREBRNY	2500	12	szt.
03427	SREBRNY	3000	12	szt.
03729	SREBRNY	4000	12	szt.
03470	SREBRNY	6000	12	szt.

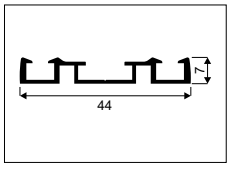

3+ Zaślepka gumowa do toru dolnego

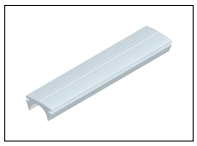

KOD	KOLOR	DŁUGOŚĆ ROLKI	JEDN. MIARY
20233	BEZBARWNY	50	mb

4a Pozycjoner wózka górnego **SIMPLE**

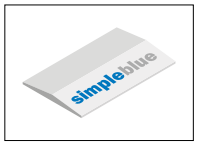

KOD	OPAK. ZBIORCZE	JEDN. MIARY
20240	1	opak. (100 szt.)

4b Pozycjoner wózka górnego **FIX**

i *Zalecany wkręt podkładkowy 3 x 13 (indeks 20096)*



KOD	OPAK. ZBIORCZE	JEDN. MIARY
20326	10	szt.

5 Stoper **SIMPLE**



KOD	OPAK. ZBIORCZE	JEDN. MIARY
10163	100	szt.

6a Wózek prowadzący **SIMPLE 18 BOARD** niesymetryczny (Zestaw 2 szt.)

i *Zestaw zawiera dwa wózki, lewy i prawy*



KOD	OPAK. ZBIORCZE	JEDN. MIARY
10135	100	opak.

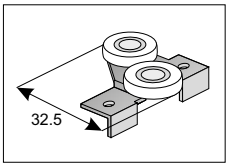

6b Wózek prowadzący **SIMPLE 18 BOARD** symetryczny (Zestaw 2 szt.)



KOD	OPAK. ZBIORCZE	JEDN. MIARY
10184	100	opak.

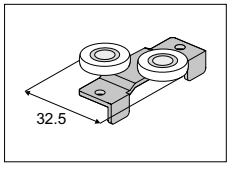

7 Wózek dolny **SIMPLE 18V BOARD** (Zestaw 2 szt.)



KOD	OPAK. ZBIORCZE	JEDN. MIARY
05197	100	kpl.

8 Kątownik **MINI**

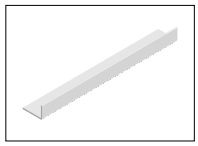

KOD	KOLOR	DŁUGOŚĆ (mm)	OPAK. ZBIORCZE	JEDN. MIARY
00102	SREBRNY	1700	120	szt.
00103	SREBRNY	2350	120	szt.
00104	SREBRNY	3000	120	szt.

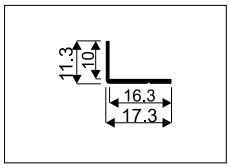

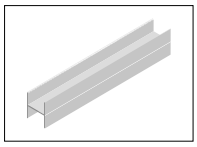

Łącznik **H12/18 SIMPLE**

18 mm płyta

KOD	KOLOR	DŁUGOŚĆ (mm)	OPAK. ZBIORCZE	JEDN. MIARY
04506	SREBRNY	3000	60	szt.
05906	RAL CZARNY MAT	3000	60	szt.

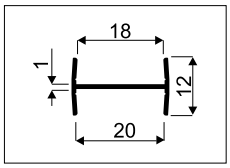

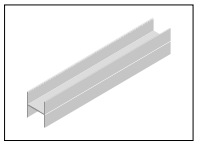

Łącznik **H21/18 SIMPLE**

18 mm płyta

KOD	KOLOR	DŁUGOŚĆ (mm)	OPAK. ZBIORCZE	JEDN. MIARY
04447	SREBRNY	3000	30	szt.
05746	RAL CZARNY MAT	3000	30	szt.

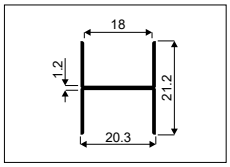

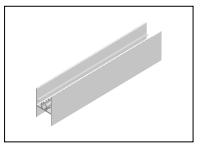

Łącznik **H28/18 SIMPLE**

18 mm płyta

KOD	KOLOR	DŁUGOŚĆ (mm)	OPAK. ZBIORCZE	JEDN. MIARY
04445	SREBRNY	3000	30	szt.
06557	RAL CZARNY MAT	3000	30	szt.

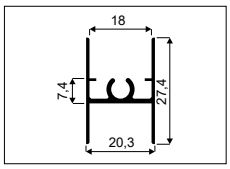

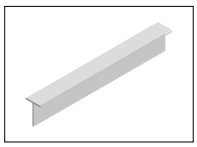

Teownik **12 SIMPLE**

16 mm płyta 18 mm płyta

KOD	KOLOR	DŁUGOŚĆ (mm)	OPAK. ZBIORCZE	JEDN. MIARY
04502	SREBRNY	3000	60	szt.
05907	RAL CZARNY MAT	3000	60	szt.

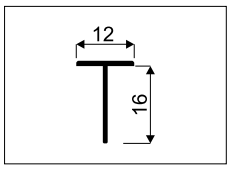

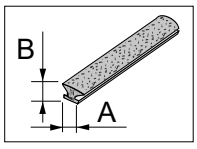

Szczotki odbojowe

KOD	KOLOR	A (mm)	B (mm)	MONTAŻ	DŁUGOŚĆ ROLKI	OPAK. ZBIORCZE	JEDN. MIARY
20094-SV	SZARY	14	4	bez kleju	200 mb	4 rolki	mb
20224-SV	SZARY	14	4	bez kleju	50 mb	10 rolek	rolka
20023-SV	SZARY	4,8	4	z klejem	550 mb	4 rolki	mb
20228-SV	SZARY	4,8	4	z klejem	100 mb	10 rolek	rolka

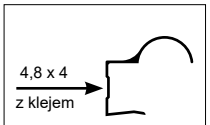

Rączka **FOCUS 16i18**

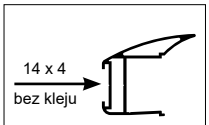

Rączka **LIBRA**

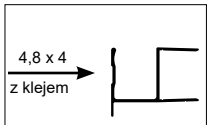

Rączka **UNO**

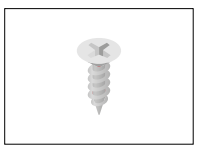

Wkręty **UNIX**

KOD	WYMIARY (mm)	OPAK. ZBIORCZE	JEDN. MIARY
20107	3 x 13	20	opak. (100 szt.)
20096	3 x 13	20	opak. (100 szt.)

SYSTEM
SIMPLE 18 BOARD | LINIA FOCUS, LIBRA, UNO

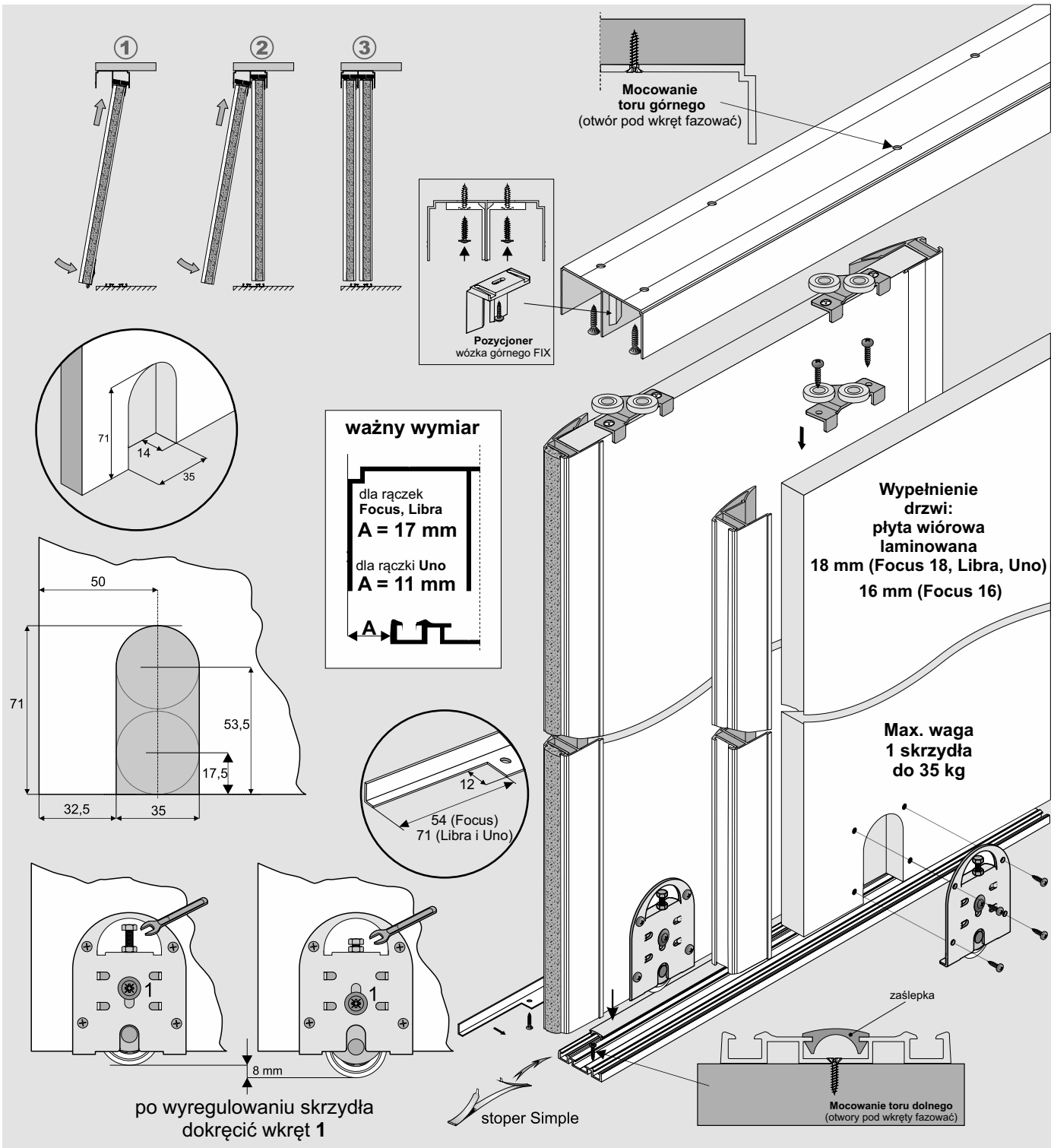

ELEMENTY SKŁADOWE

Rączka



Tor górny Simple

dł.: 1,5 m, 2,0 m, 2,5 m
3,0 m, 4,0 m, 6,0 m

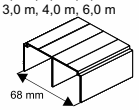

Tor dolny Simple

dł.: 1,5 m, 2,0 m, 2,5 m
3,0 m, 4,0 m, 6,0 m

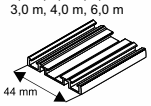

Zaślepka gumowa

dł.: 50,0 m

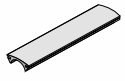

Kątownik Mini

dł.: 1,5 m, 2,35 m, 3,0 m

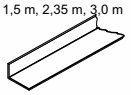

Wózek prowadzący Simple 18 Board

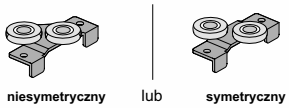

Wózek dolny Simple 18V Board



Światło otworu

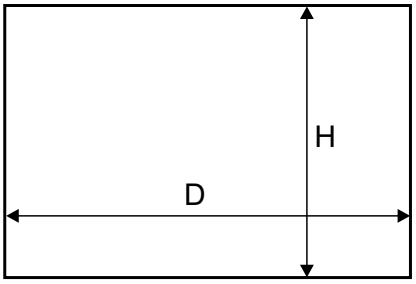

	Długość rączki = wysokość skrzydła drzwi					
	Rączka **FOCUS**	**Wózek prowadzący**	**Rączka LIBRA**	**Wózek prowadzący**	**Rączka UNO**	**Wózek prowadzący**
	#16 i #18 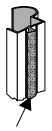 szczotka odbojowa **z klejem 4,8 mm x 4 mm**	**Simple 18 Board niesymetryczny** 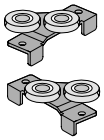	**#18** 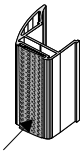 szczotka odbojowa **bez kleju 14 mm x 4 mm**	**Simple 18 Board niesymetryczny** 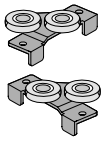	**#18** 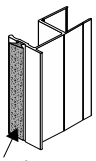 szczotka odbojowa **z klejem 4,8 mm x 4 mm**	**Simple 18 Board symetryczny** 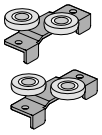
wysokość skrzydła drzwi - h - bez samodomykacza	h = H - 36 mm		h = H - 36 mm		h = H - 36 mm	
- z samodomykaczem Simple MINI i Simple CENTRAL	h = H - 42 mm		h = H - 42 mm		h = H - 42 mm	
wysokość płyty - hp	hp = h - 1 mm		hp = h - 1 mm		hp = h - 1 mm	
szerokość skrzydła drzwi - d	d = (D -3 + Z) : N		d = (D -3 + Z) : N		d = (D -3 + Z) : N	
szerokość płyty - dp	dp = d - 3 mm		dp = d - 17 mm		dp = d - 36 mm	
długość kątownika mini - dk	dk = d - 58 mm		dk = d - 41 mm		dk = d - 66 mm	

ilość skrzydeł - N	2	3	4	5	2	3	4	5	2	3	4	5
szerokość zakładki - Z	29 mm	58 mm	87 mm	116 mm	32 mm	64 mm	96 mm	128 mm	33 mm	66 mm	99 mm	132 mm

fasada - 4 skrzydła			
 układ drzwi	d = (D + 84) : 4	d = (D + 93) : 4	d = (D + 96) : 4
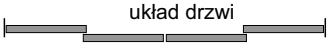 układ drzwi	d = (D : 2 + 26) : 2	d = (D : 2 + 29) : 2	d = (D : 2 + 30) : 2

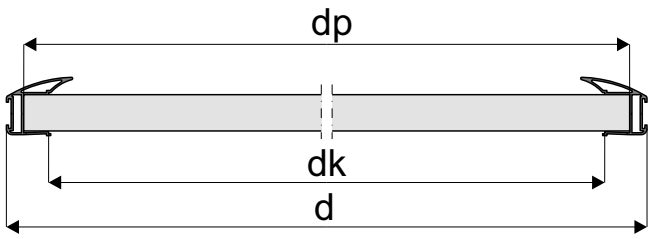

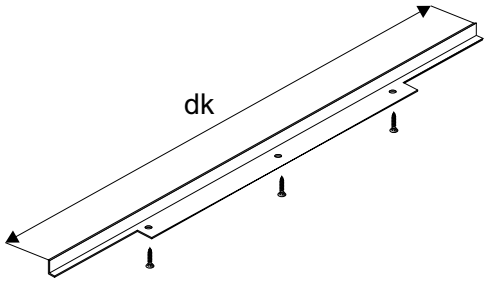

OSTRZEŻENIE

Nie ponosimy odpowiedzialności za odkształcenia profili spowodowane użyciem płyt złej jakości (złe składowanie, nieodpowiednia wilgotność).

FOCUS

Sposób montażu rączki i wózka prowadzącego z płytą # 16 lub # 18 mm

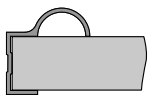

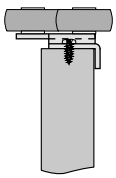

Sposób montażu kątownika Mini 11 x 17

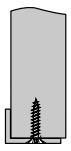

LIBRA

Sposób montażu rączki i wózka prowadzącego z płytą # 18 mm

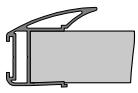

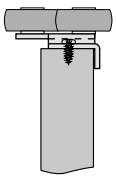

Sposób montażu kątownika Mini 11 x 17

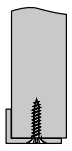

UNO

Sposób montażu rączki i wózka prowadzącego z płytą # 18 mm

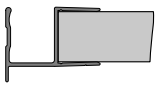

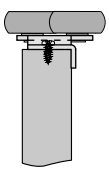

Sposób montażu kątownika Mini 11 x 17

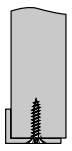

- Przy nabijaniu rączek **nie należy** dodatkowo stosować kleju montażowego

UWAGA!
Zdejmij folię zabezpieczającą z elementów aluminiowych (rączek, torów, łączników, itp.) przed ich docięciem pod dany wymiar. Zdjęcie folii pozwoli stwierdzić ewentualne wady jakościowe (np. zarysowania).

35 kg | 10 mm płyta | 4 mm lustro | 4,5 mm szyba | parts

SYSTEM **BLUE 10 FRAME**



CHARAKTERYSTYKA	
Przeznaczenie	**Drzwi przesuwne**
Tor	**Podwójny**
Układ jezdny	**Dolny**
Prowadzenie górne	**Wózek z łożyskiem kulkowym**
Prowadzenie dolne	**Wózek z łożyskiem kulkowym**
Konstrukcja	**Ramowa**
Grubość wypełnienia	**10 mm**
Rodzaj wypełnienia	**Płyta 10 mm, szyba 4,5 mm lub lustro 4 mm**
Max. obciążenie skrzydła	**35 kg**
Max. długość rączki	**2700 mm**
Max. długość toru	**6000 mm**
Szczotki odbojowe	**Tak**
Szczotki przeciwkurzowe	**Nie**
Program sprzedażowy	**Poszczególne części dostępne oddzielnie**
Dekorowanie	**Brak**

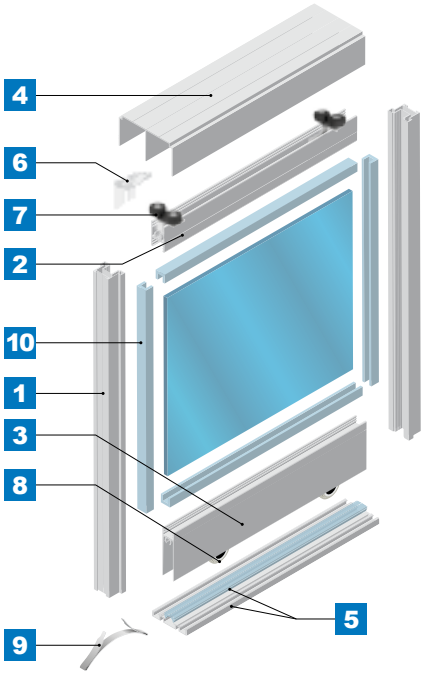

ZASTOSOWANIE

Meble skrzyniowe, zabudowa wnęk, garderoby, szafy

1a Rączka **FALA**

10 mm płyta | 4 mm lustro | 4,5 mm szyba

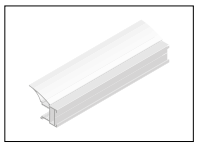

KOD	KOLOR	DŁUGOŚĆ (mm)	OPAK. ZBIORCZE	JEDN. MIARY
03806	SREBRNY	2500	40	szt.
03805	JASNY BRĄZ	2500	40	szt.
03434	SREBRNY	2700	40	szt.
03578	JASNY BRĄZ	2700	40	szt.

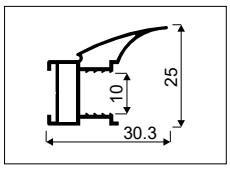

1b Rączka **POLO**

10 mm płyta | 4 mm lustro | 4,5 mm szyba

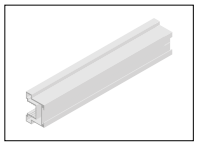

KOD	KOLOR	DŁUGOŚĆ (mm)	OPAK. ZBIORCZE	JEDN. MIARY
03810	SREBRNY	2500	40	szt.
03809	JASNY BRĄZ	2500	40	szt.
03433	SREBRNY	2700	40	szt.
03579	JASNY BRĄZ	2700	40	szt.

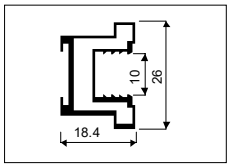

2 Listwa pozioma górna/ łącznik **SIMPLE 10**

10 mm płyta | 4 mm lustro | 4,5 mm szyba

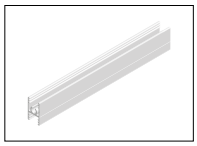

KOD	KOLOR	DŁUGOŚĆ (mm)	OPAK. ZBIORCZE	JEDN. MIARY
03755	SREBRNY	1500	24	szt.
03756	SREBRNY	2000	24	szt.
03759	JASNY BRĄZ	2000	24	szt.
03757	SREBRNY	2500	24	szt.
03760	JASNY BRĄZ	2500	24	szt.
03580	SREBRNY	3000	24	szt.
03581	JASNY BRĄZ	3000	24	szt.

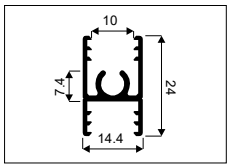

3 Listwa pozioma dolna **SIMPLE 10**

10 mm płyta | 4 mm lustro | 4,5 mm szyba

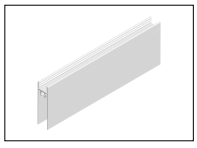

KOD	KOLOR	DŁUGOŚĆ (mm)	OPAK. ZBIORCZE	JEDN. MIARY
03746	SREBRNY	1500	12	szt.
03747	SREBRNY	2000	12	szt.
03748	SREBRNY	2500	12	szt.
03582	SREBRNY	3000	12	szt.
03583	JASNY BRĄZ	3000	12	szt.

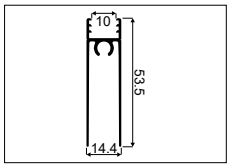

4

Tor górny **BLUE**

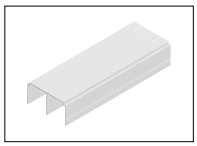

KOD	KOLOR	DŁUGOŚĆ (mm)	OPAK. ZBIORCZE	JEDN. MIARY
04471	SREBRNY	1500	12	szt.
04465	JASNY BRĄZ	1500	12	szt.
06570	RAL CZARNY MAT	1500	12	szt.
04472	SREBRNY	2000	12	szt.
04466	JASNY BRĄZ	2000	12	szt.
05754	RAL CZARNY MAT	2000	12	szt.
04473	SREBRNY	2500	12	szt.
04467	JASNY BRĄZ	2500	12	szt.
04474	SREBRNY	3000	12	szt.
04468	JASNY BRĄZ	3000	12	szt.
05755	RAL CZARNY MAT	3000	12	szt.
04475	SREBRNY	4000	12	szt.
04469	JASNY BRĄZ	4000	12	szt.
05997	RAL CZARNY MAT	5000	12	szt
04476	SREBRNY	6000	12	szt.
04470	JASNY BRĄZ	6000	12	szt.
05756	RAL CZARNY MAT	6000	12	szt.

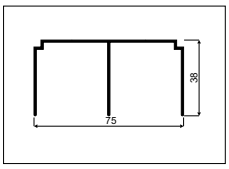

5a

Tor dolny **BLUE-C**

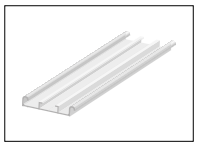

KOD	KOLOR	DŁUGOŚĆ (mm)	OPAK. ZBIORCZE	JEDN. MIARY
04483	SREBRNY	1500	12	szt.
04477	JASNY BRĄZ	1500	12	szt.
04484	SREBRNY	2000	12	szt.
04478	JASNY BRĄZ	2000	12	szt.
04485	SREBRNY	2500	12	szt.
04479	JASNY BRĄZ	2500	12	szt.
04486	SREBRNY	3000	12	szt.
04480	JASNY BRĄZ	3000	12	szt.
04487	SREBRNY	4000	12	szt.
04481	JASNY BRĄZ	4000	12	szt.
04488	SREBRNY	6000	12	szt.
04482	JASNY BRĄZ	6000	12	szt.

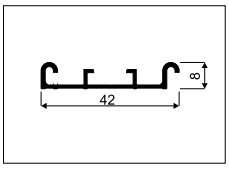

5b

Tor dolny **BLUE-V**

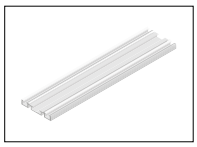

KOD	KOLOR	DŁUGOŚĆ (mm)	OPAK. ZBIORCZE	JEDN. MIARY
04495	SREBRNY	1500	12	szt.
04489	JASNY BRĄZ	1500	12	szt.
06571	RAL CZARNY MAT	1500	12	szt.
04496	SREBRNY	2000	12	szt.
04490	JASNY BRĄZ	2000	12	szt.
05751	RAL CZARNY MAT	2000	12	szt.
04497	SREBRNY	2500	12	szt.
04491	JASNY BRĄZ	2500	12	szt.
04498	SREBRNY	3000	12	szt.
04492	JASNY BRĄZ	3000	12	szt.

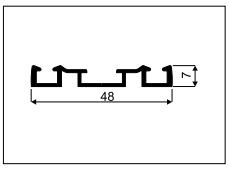

KOD	KOLOR	DŁUGOŚĆ (mm)	OPAK. ZBIORCZE	JEDN. MIARY
05752	RAL CZARNY MAT	3000	12	szt.
04499	SREBRNY	4000	12	szt.
04493	JASNY BRĄZ	4000	12	szt.
05996	RAL CZARNY MAT	5000	12	szt.
04500	SREBRNY	6000	12	szt.
04494	JASNY BRĄZ	6000	12	szt.
05753	RAL CZARNY MAT	6000	12	szt.

5+ Zaślepka gumowa do toru dolnego

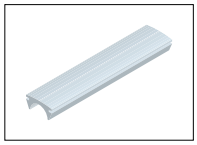

KOD	KOLOR	DŁUGOŚĆ ROLKI	JEDN. MIARY
20233	BEZBARWNY	50	mb

6a Pozycjoner wózka górnego **SIMPLE**

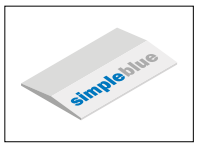

KOD	OPAK. ZBIORCZE	JEDN. MIARY
20240	1	opak. (100 szt.)

6b Pozycjoner wózka górnego **FIX**

i *Zalecany wkręt podkładkowy 3x13 (indeks 20096)*



KOD	OPAK. ZBIORCZE	JEDN. MIARY
20326	10	szt.

7a Wózek prowadzący **BLUE 10 symetryczny** (Zestaw 2 szt.)

i *Zestaw zawiera dwa wózki, lewy i prawy*



KOD	OPAK. ZBIORCZE	JEDN. MIARY
10240	200	opak.

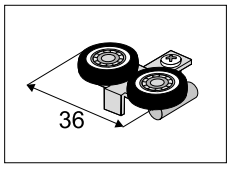

7b Wózek prowadzący **BLUE 10 niesymetryczny** (Zestaw 2 szt.)

i *Zestaw zawiera dwa wózki, lewy i prawy*



KOD	OPAK. ZBIORCZE	JEDN. MIARY
10239	200	opak.

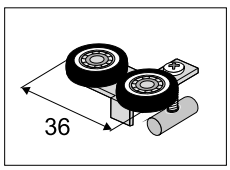

8a Wózek dolny **SIMPLE/BLUE 10V**
(Zestaw 2 szt.)



KOD	OPAK. ZBIORCZE	JEDN. MIARY
10223	50	opak.

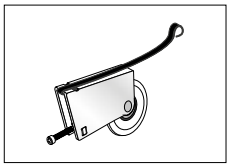

8b Wózek dolny **BLUE 10C** (Zestaw 2 szt.)



KOD	OPAK. ZBIORCZE	JEDN. MIARY
10221	50	opak.

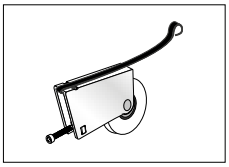

9 Stoper **SIMPLE**



KOD	OPAK. ZBIORCZE	JEDN. MIARY
10163	100	szt.

Szczotki odbojowe

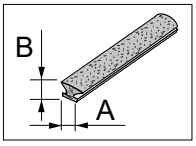

KOD	KOLOR	A (mm)	B (mm)	MONTAŻ	DŁUGOŚĆ	OPAK. ZBIORCZE	JEDN. MIARY
20094-SV	SZARY	14	4	bez kleju	200 mb	4 rolki	mb
20224-SV	SZARY	14	4	bez kleju	50 mb	10 rolek	rolka

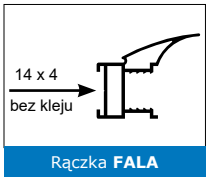

Rączka **FALA**

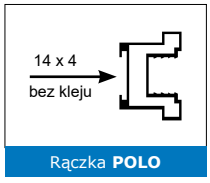

Rączka **POLO**

Uszczelka **BEZBARWNA**

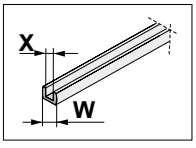

KOD	X (mm)	W (mm)	DŁUGOŚĆ	JEDN. MIARY
20031-SV	4	10	100	mb
20032-SV	4,5	10	100	mb

Wkręty **UNIX** i **Blachowkręty**

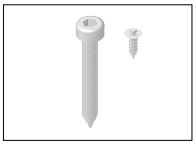

KOD	NAZWA	WYMIARY (mm)	OPAK. ZBIORCZE	JEDN. MIARY
20107	Wkręt UNIX z łbem stożk.	3 x 13	20	opak. (100 szt.)
20096	Wkręt Unix podkł.	3,0 x 13	20	opak. (100 szt.)
20001	Blachowkręt	6,3 x 32	2000	szt.

SYSTEM
BLUE 10 FRAME | LINIA FALA i POLO

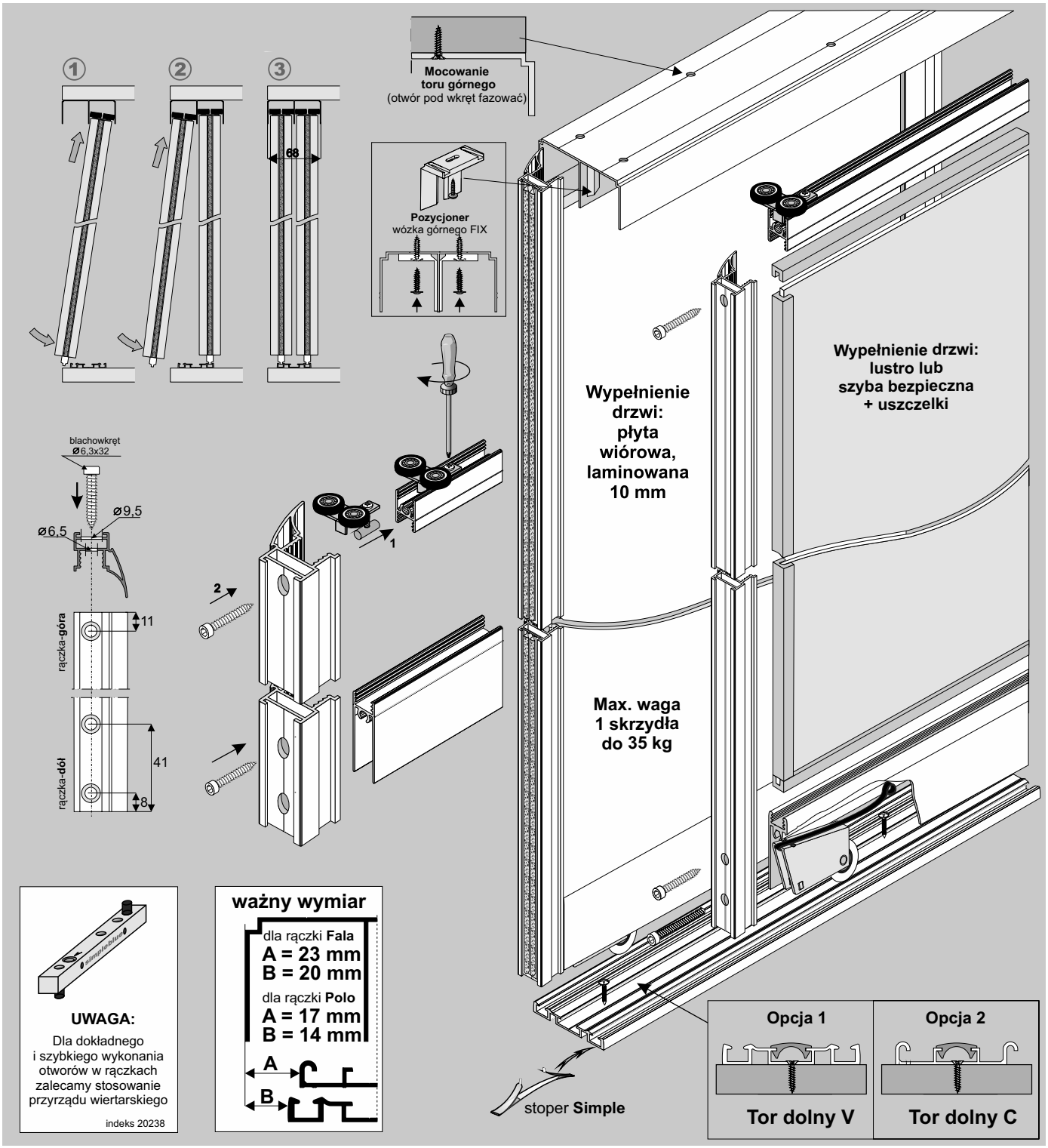

UWAGA:

Dla dokładnego i szybkiego wykonania otworów w rączkach zalecamy stosowanie przyrządu wiertarskiego

indeks 20238

ważny wymiar

dla rączki **Fala**
A = 23 mm
B = 20 mm
dla rączki **Polo**
A = 17 mm
B = 14 mm

ELEMENTY SKŁADOWE

Rączka
dł.: 2,7 m — Fala
dł.: 2,7 m — Polo



Tor górny Blue
dł.: 1,5 m, 2,0 m, 2,5 m
3,0 m, 4,0 m, 6,0 m

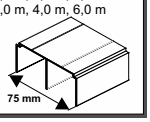

Tor dolny Blue-V
dł.: 1,5 m, 2,0 m, 2,5 m
3,0 m, 4,0 m, 6,0 m

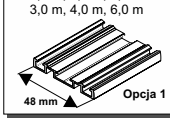

Tor dolny Blue-C
dł.: 1,5 m, 2,0 m, 2,5 m
3,0 m, 4,0 m, 6,0 m

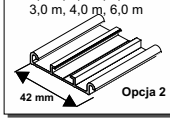

Zaślepka gumowa do toru dolnego
dł.: 50,0 m

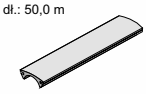

Uszczelka 4 lub 4,5 mm

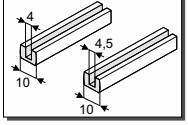

Listwa pozioma górna / łącznik - Simple 10
dł.: 1,5 m, 2,0 m
2,5 m, 3,0 m

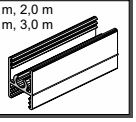

Listwa pozioma dolna Simple 10
dł.: 1,5 m, 2,0 m
2,5 m, 3,0 m

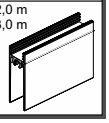

Wózek prowadzący Blue 10

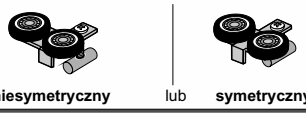

Wózek dolny Blue/Simple 10 V

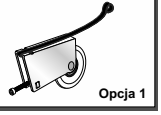

Wózek dolny Blue 10 C

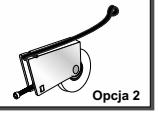

Blachowkręt Ø6,3x32



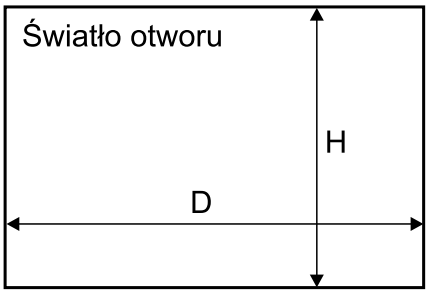

	Długość rączki = wysokość skrzydła drzwi			
	Rączka **FALA**	**Wózek prowadzący**	Rączka **POLO**	**Wózek prowadzący**
	 szczotka odbojowa bez kleju 14 mm x 4 mm	**Blue 10 niesymetryczny** 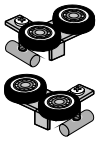	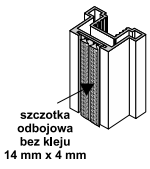 szczotka odbojowa bez kleju 14 mm x 4 mm	**Blue 10 symetryczny** 
wysokość skrzydła drzwi - h - bez samodomykacza	h = H - 35 mm		h = H - 35 mm	
- z samodomykaczem Simple MINI *(wózek dolny **Blue 10 V**)*	h = H - 39 mm		h = H - 39 mm	
- z samodomykaczem Simple MINI *(wózek dolny **Blue 10 C**)*	h = H - 42 mm		h = H - 42 mm	
wysokość płyty - hp	hp = h - 65 mm		hp = h - 65 mm	
szerokość skrzydła drzwi - d	d = (D - 3mm + Z) : N		d = (D - 3mm + Z) : N	
szerokość płyty - dp	dp = d - 17 mm		dp = d - 18 mm	
długość listwy poziomej - P długość listwy górnej - G	P = G = d - 33,2 mm		P = G = d - 34,2 mm	
wysokość lustra - hl	hl = hp		hl = hp	
szerokość lustra - dl	dl = dp - 4 mm		dl = dp - 4 mm	

ilość skrzydeł - N	2	3	4	5	2	3	4	5
szerokość zakładki - Z	30 mm	60 mm	90 mm	120 mm	18 mm	37 mm	55 mm	73 mm

fasada - 4 skrzydła		
 układ drzwi	d = (D + 87) : 4	d = (D + 52) : 4
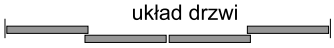 układ drzwi	d = (D : 2 + 27) : 2	d = (D : 2 + 15) : 2

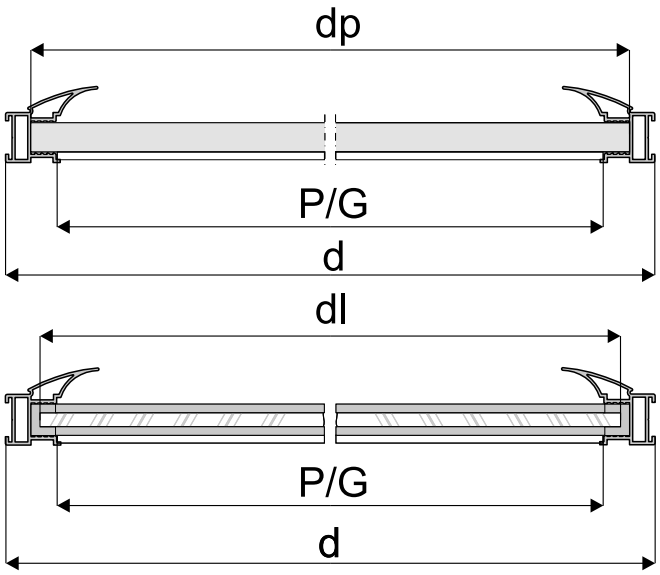

Wymiary przydatne przy montażu szprosów poziomych w systemach Blue 10 Frame

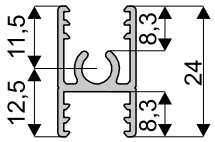

Sposób mocowania płyty 10 mm (rys. A) i lustra 4 mm lub szyby (rys. B)

- w rączce Fala

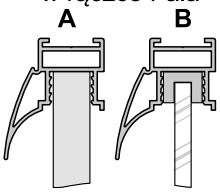

- w rączce Polo

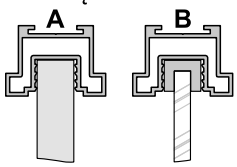

- w listwie poziomej górnej

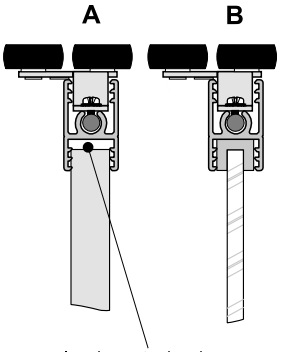

luz konstrukcyjny uwzględniony w wyliczeniu wysokości płyty wiórowej

- w listwie dolnej

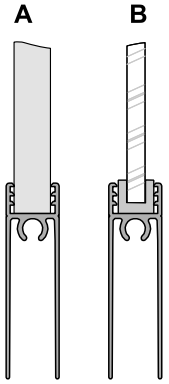

UWAGA!

Lustro użyte na wypełnienie drzwi należy zabezpieczyć folią ochronną. Szyba bezpieczna to szyba klejona obustronnie gładka. Do lustra i szyby stosować uszczelkę.

UWAGA!
Zdejmij folię zabezpieczającą z elementów aluminiowych (rączek, torów, łączników, itp.) przed ich docięciem pod dany wymiar. Zdjęcie folii pozwoli stwierdzić ewentualne wady jakościowe (np. zarysowania).

35 kg | 18 mm płyta | 4 mm lustro | 4,5 mm szyba | parts

SYSTEM **BLUE 18 FRAME**



CHARAKTERYSTYKA

Przeznaczenie	**Drzwi przesuwne**
Tor	**Podwójny**
Układ jezdny	**Dolny**
Prowadzenie górne	**Wózek z łożyskiem kulkowym**
Prowadzenie dolne	**Wózek z łożyskiem kulkowym**
Konstrukcja	**Ramowa**
Grubość wypełnienia	**18 mm**
Rodzaj wypełnienia	**Płyta 18 mm, szyba 4,5 mm lub lustro 4 mm**
Max. obciążenie skrzydła	**35 kg**
Max. długość rączki	**3000 mm**
Max. długość toru	**6000 mm**
Szczotki odbojowe	**Tak**
Szczotki przeciwkurzowe	**Tak**
Program sprzedażowy	**Poszczególne części dostępne oddzielnie**
Dekorowanie	**Brak**

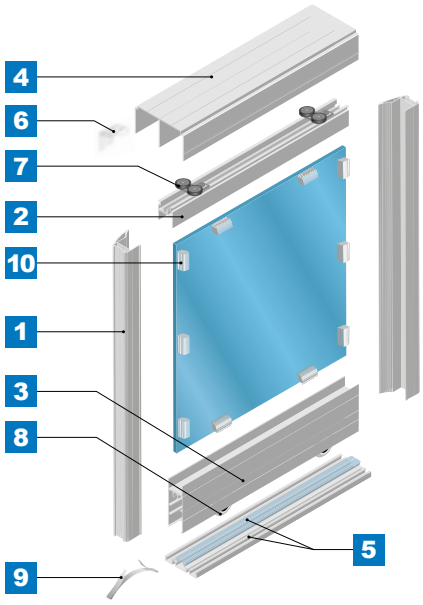

ZASTOSOWANIE

Meble skrzyniowe, zabudowa wnęk, garderoby, szafy

1a Rączka **ERA 16/18**

18 mm płyta | 4 mm lustro | 4,5 mm szyba

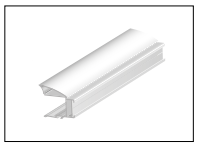

KOD	KOLOR	DŁUGOŚĆ (mm)	OPAK. ZBIORCZE	JEDN. MIARY
04512	SREBRNY	2700	20	szt.
04511	JASNY BRĄZ	2700	20	szt.
04933	RAL BIAŁY POŁYSK	2700	20	szt.
05745	RAL CZARNY MAT	2700	20	szt.
06063	SREBRNY	3000	20	szt.

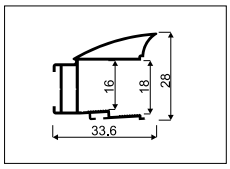

1b Rączka **LIBRA**

18 mm płyta | 4 mm lustro | 4,5 mm szyba

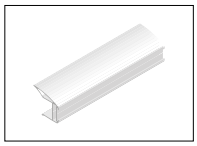

KOD	KOLOR	DŁUGOŚĆ (mm)	OPAK. ZBIORCZE	JEDN. MIARY
03446	SREBRNY	2700	20	szt.
03506	JASNY BRĄZ	2700	20	szt.

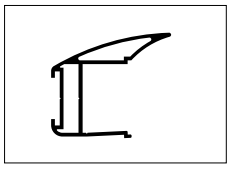

1c Rączka **REKORD 16/18**

18 mm płyta | 4 mm lustro | 4,5 mm szyba

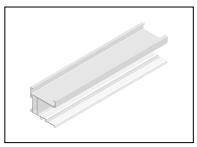

KOD	KOLOR	DŁUGOŚĆ (mm)	OPAK. ZBIORCZE	JEDN. MIARY
04748	SREBRNY	2700	20	szt.
04747	JASNY BRĄZ	2700	20	szt.
05909	RAL CZARNY MAT	2700	20	szt.

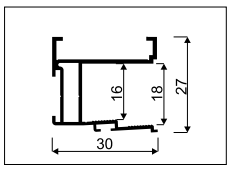

2 Listwa pozioma górna **SIMPLE Frame II**

18 mm płyta | 4 mm lustro | 4,5 mm szyba

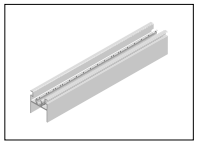

KOD	KOLOR	DŁUGOŚĆ (mm)	OPAK. ZBIORCZE	JEDN. MIARY
04460	SREBRNY	1500	24	szt.
04456	JASNY BRĄZ	1500	24	szt.
04461	SREBRNY	2000	24	szt.
04457	JASNY BRĄZ	2000	24	szt.
04942	RAL BIAŁY POŁYSK	2000	24	szt.
05749	RAL CZARNY MAT	2000	24	szt.
04462	SREBRNY	2500	24	szt.
04458	JASNY BRĄZ	2500	24	szt.
04463	SREBRNY	3000	24	szt.
04459	JASNY BRĄZ	3000	24	szt.
04943	RAL BIAŁY POŁYSK	3000	24	szt.
05750	RAL CZARNY MAT	3000	24	szt.

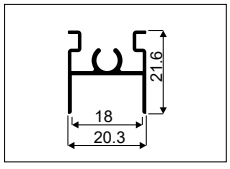

3 Listwa pozioma dolna **SIMPLE Frame II**

18 mm płyta | 4 mm lustro | 4,5 mm szyba

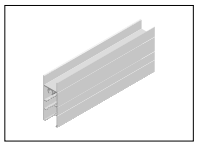

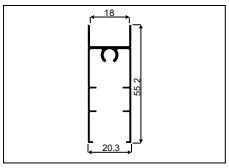

KOD	KOLOR	DŁUGOŚĆ (mm)	OPAK. ZBIORCZE	JEDN. MIARY
04452	SREBRNY	1500	12	szt.
04448	JASNY BRĄZ	1500	12	szt.
04453	SREBRNY	2000	12	szt.
04449	JASNY BRĄZ	2000	12	szt.
04940	RAL BIAŁY POŁYSK	2000	12	szt.
05747	RAL CZARNY MAT	2000	12	szt.
04454	SREBRNY	2500	12	szt.
04450	JASNY BRĄZ	2500	12	szt.
04455	SREBRNY	3000	12	szt.
04451	JASNY BRĄZ	3000	12	szt.
04941	RAL BIAŁY POŁYSK	3000	12	szt.
05748	RAL CZARNY MAT	3000	12	szt.

4 Tor górny **BLUE**

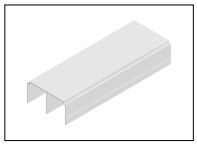

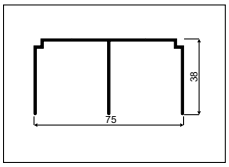

KOD	KOLOR	DŁUGOŚĆ (mm)	OPAK. ZBIORCZE	JEDN. MIARY
04471	SREBRNY	1500	12	szt.
04465	JASNY BRĄZ	1500	12	szt.
06570	RAL CZARNY MAT	1500	12	szt.
04472	SREBRNY	2000	12	szt.
04466	JASNY BRĄZ	2000	12	szt.
04937	RAL BIAŁY POŁYSK	2000	12	szt.
05754	RAL CZARNY MAT	2000	12	szt.
04473	SREBRNY	2500	12	szt.
04467	JASNY BRĄZ	2500	12	szt.
04474	SREBRNY	3000	12	szt.
04468	JASNY BRĄZ	3000	12	szt.
04938	RAL BIAŁY POŁYSK	3000	12	szt.
05755	RAL CZARNY MAT	3000	12	szt.
04475	SREBRNY	4000	12	szt.
04469	JASNY BRĄZ	4000	12	szt.
05997	RAL CZARNY MAT	5000	12	szt
04476	SREBRNY	6000	12	szt.
04470	JASNY BRĄZ	6000	12	szt.
04939	RAL BIAŁY POŁYSK	6000	12	szt.
05756	RAL CZARNY MAT	6000	12	szt.

5a

Tor dolny **BLUE-C**

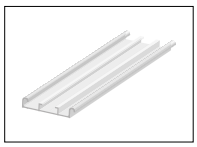

KOD	KOLOR	DŁUGOŚĆ (mm)	OPAK. ZBIORCZE	JEDN. MIARY
04483	SREBRNY	1500	12	szt.
04477	JASNY BRĄZ	1500	12	szt.
04484	SREBRNY	2000	12	szt.
04478	JASNY BRĄZ	2000	12	szt.
04485	SREBRNY	2500	12	szt.
04479	JASNY BRĄZ	2500	12	szt.
04486	SREBRNY	3000	12	szt.
04480	JASNY BRĄZ	3000	12	szt.
04487	SREBRNY	4000	12	szt.
04481	JASNY BRĄZ	4000	12	szt.
04488	SREBRNY	6000	12	szt.
04482	JASNY BRĄZ	6000	12	szt.

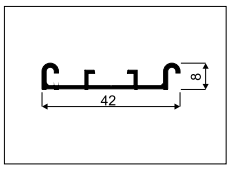

5b

Tor dolny **BLUE-V**

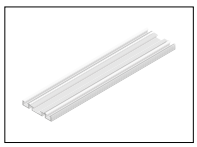

KOD	KOLOR	DŁUGOŚĆ (mm)	OPAK. ZBIORCZE	JEDN. MIARY
04495	SREBRNY	1500	12	szt.
04489	JASNY BRĄZ	1500	12	szt.
06571	RAL CZARNY MAT	1500	12	szt.
04496	SREBRNY	2000	12	szt.
04490	JASNY BRĄZ	2000	12	szt.
04934	RAL BIAŁY POŁYSK	2000	12	szt.
05751	RAL CZARNY MAT	2000	12	szt.
04497	SREBRNY	2500	12	szt.
04491	JASNY BRĄZ	2500	12	szt.
04498	SREBRNY	3000	12	szt.
04492	JASNY BRĄZ	3000	12	szt.
04935	RAL BIAŁY POŁYSK	3000	12	szt.
05752	RAL CZARNY MAT	3000	12	szt.
04499	SREBRNY	4000	12	szt.
04493	JASNY BRĄZ	4000	12	szt.
05996	RAL CZARNY MAT	5000	12	szt.
04500	SREBRNY	6000	12	szt.
04494	JASNY BRĄZ	6000	12	szt.
04936	RAL BIAŁY POŁYSK	6000	12	szt.
05753	RAL CZARNY MAT	6000	12	szt.

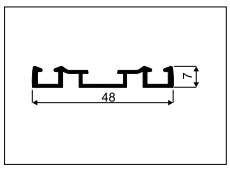

5+

Zaślepka gumowa do toru dolnego

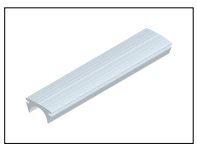

KOD	KOLOR	DŁUGOŚĆ ROLKI	JEDN. MIARY
20233	BEZBARWNY	50	mb

6a Pozycjoner wózka górnego **SIMPLE**

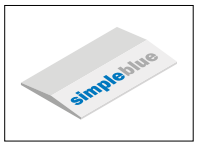

KOD	OPAK. ZBIORCZE	JEDN. MIARY
20240	1	opak. (100 szt.)

6b Pozycjoner wózka górnego **FIX**

i *Zalecany wkręt podkładkowy 3x13 (indeks 20096)*



KOD	OPAK. ZBIORCZE	JEDN. MIARY
20326	10	szt.

7 Wózek prowadzący **BLUE 18 Frame** (Zestaw 2 szt.)

i *Zestaw zawiera dwa wózki, lewy i prawy*



KOD	OPAK. ZBIORCZE	JEDN. MIARY
10218	200	opak.

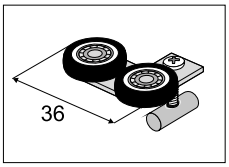

8a Wózek dolny **SIMPLE/BLUE 10V** (Zestaw 2 szt.)



KOD	OPAK. ZBIORCZE	JEDN. MIARY
10223	50	opak.

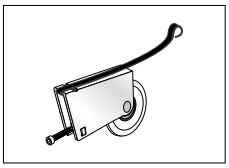

8b Wózek dolny **BLUE 10C** (Zestaw 2 szt.)



KOD	OPAK. ZBIORCZE	JEDN. MIARY
10221	50	opak.

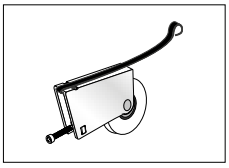

9 Stoper **SIMPLE**



KOD	OPAK. ZBIORCZE	JEDN. MIARY
10163	100	szt.

10a Klin mocujący do szyby
40 mm FRAME

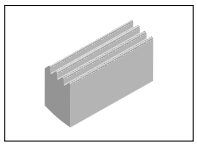

KOD	OPAK. ZBIORCZE	JEDN. MIARY
20234	50	opak. (40 szt.)

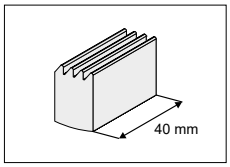

10b Klin mocujący do szyby
40 mm BLUE-FRAME

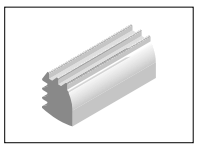

KOD	OPAK. ZBIORCZE	JEDN. MIARY
20361	50	opak. (40 szt.)

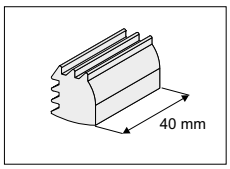

Łącznik **H21/18 Simple**

18 mm płyta | 4 mm lustro | 4,5 mm szyba

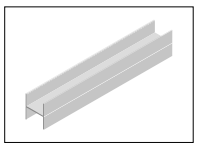

KOD	KOLOR	DŁUGOŚĆ (mm)	OPAK. ZBIORCZE	JEDN. MIARY
04447	SREBRNY	3000	30	szt.
04446	JASNY BRĄZ	3000	30	szt.
04929	RAL BIAŁY POŁYSK	3000	30	szt.
05746	RAL CZARNY MAT	3000	30	szt.

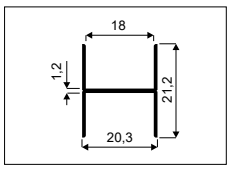

Łącznik **H28/18 Simple**

18 mm płyta | 4 mm lustro | 4,5 mm szyba

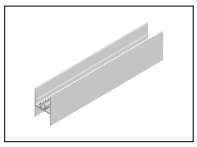

KOD	KOLOR	DŁUGOŚĆ (mm)	OPAK. ZBIORCZE	JEDN. MIARY
04445	SREBRNY	3000	30	szt.
04444	JASNY BRĄZ	3000	30	szt.
04932	RAL BIAŁY POŁYSK	3000	30	szt.
06557	RAL CZARNY MAT	3000	30	szt.

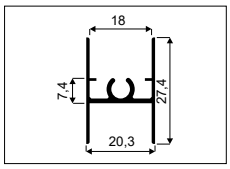

Szczotki odbojowe

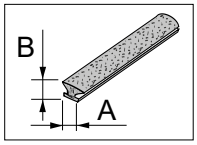

KOD	KOLOR	A (mm)	B (mm)	MONTAŻ	DŁUGOŚĆ	OPAK. ZBIORCZE	JEDN. MIARY
20288-SV	BIAŁY	14	4	bez kleju	50 mb	4 rolki	mb
20428-SV	BIAŁY	14	4	bez kleju	200 mb	10 rolek	rolka
20094-SV	SZARY	14	4	bez kleju	200 mb	4 rolki	mb
20224-SV	SZARY	14	4	bez kleju	50 mb	10 rolek	rolka
20429-SV	CZARNA	14	4	bez kleju	200 mb	4 rolkI	mb
20334-SV	CZARNA	14	4	bez kleju	50 mb	10 rolek	rolka

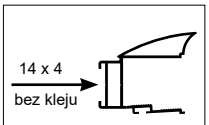

Rączka **Era**

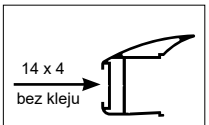

Rączka **LIBRA**

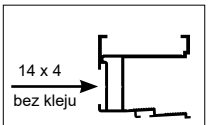

Rączka **REKORD**

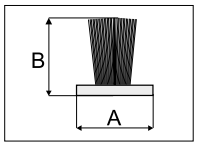

Szczotki przeciwkurzowe

KOD	KOLOR	A (mm)	B (mm)	MONTAŻ	DŁUGOŚĆ ROLKI	OPAK. ZBIORCZE	JEDN. MIARY
20405-SV	BIAŁY	4,8	13	bez kleju	50 mb	10 rolek	rolka
20027-SV	SZARY	6,7	13	z klejem	200 mb	3 rolki	mb
20227-SV	SZARY	6,7	13	z klejem	50 mb	12 rolek	rolka
20024-SV	SZARY	4,8	13	bez kleju	200 mb	4 rolki	mb
20226-SV	SZARY	4,8	13	bez kleju	50 mb	10 rolek	rolka
20423-SV	CZARNA	4,8	13	bez kleju	50 mb	10 rolek	rolka

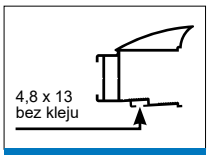

Rączka **Era**

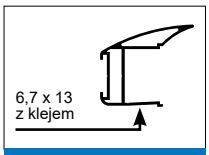

Rączka **LIBRA**

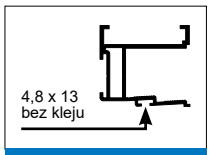

Rączka **REKORD**

Wkręty **UNIX** i **Blachowkręty**

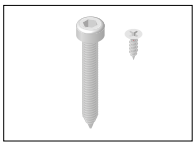

KOD	NAZWA	WYMIARY (mm)	OPAK. ZBIORCZE	JEDN. MIARY
20096	Wkręt UNIX podkł.	3,0 x 13	20	opak. (100 szt.)
20107	Wkręt UNIX z łbem stożk.	3,0 x 13	20	szt.
20001	Blachowkręt	6,3 x 32	2000	szt.
20371	Blachowkręt	6,3 x 45	2000	szt.

SYSTEM
BLUE 18 FRAME | LINIA ERA i REKORD

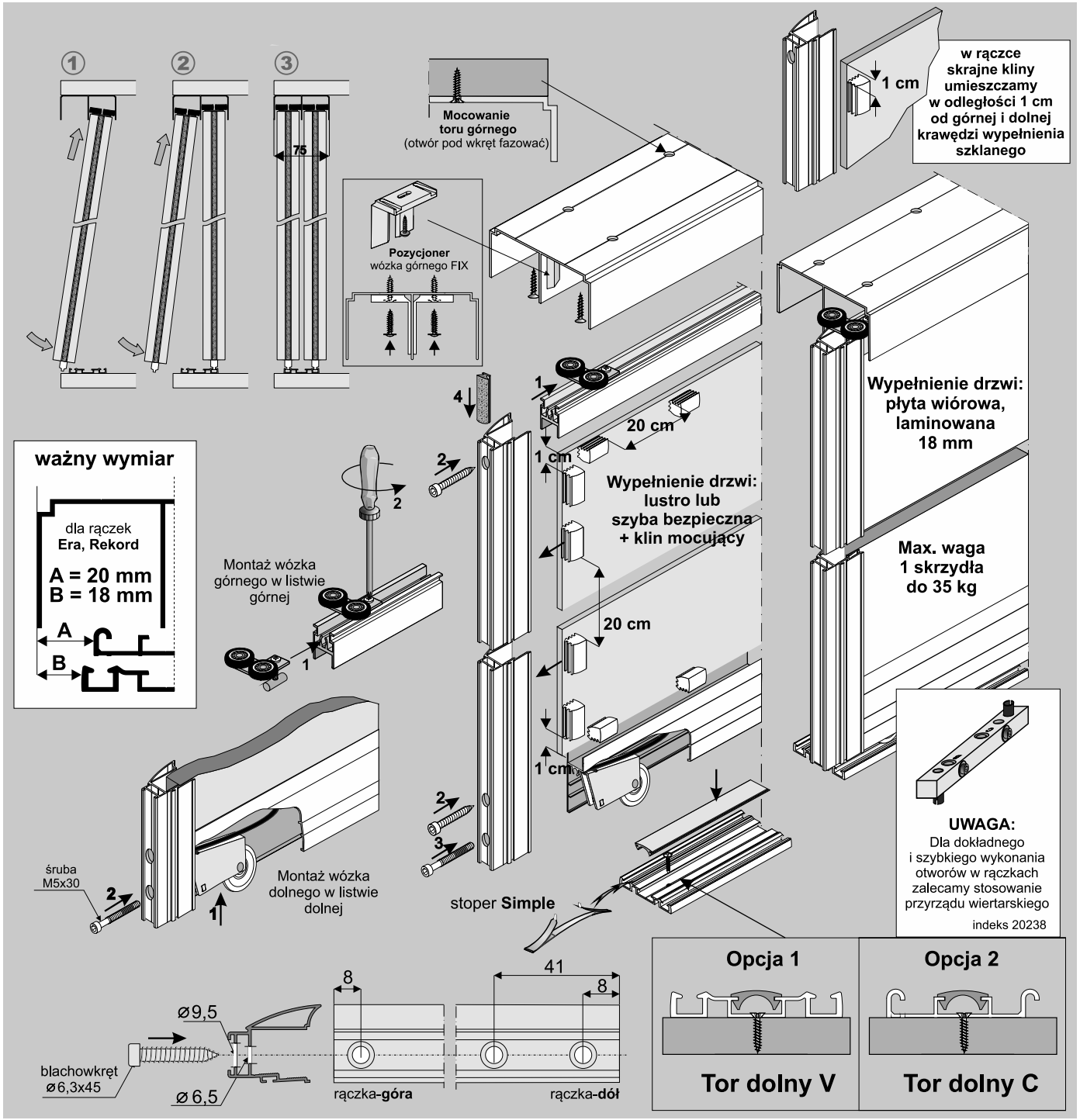

ELEMENTY SKŁADOWE

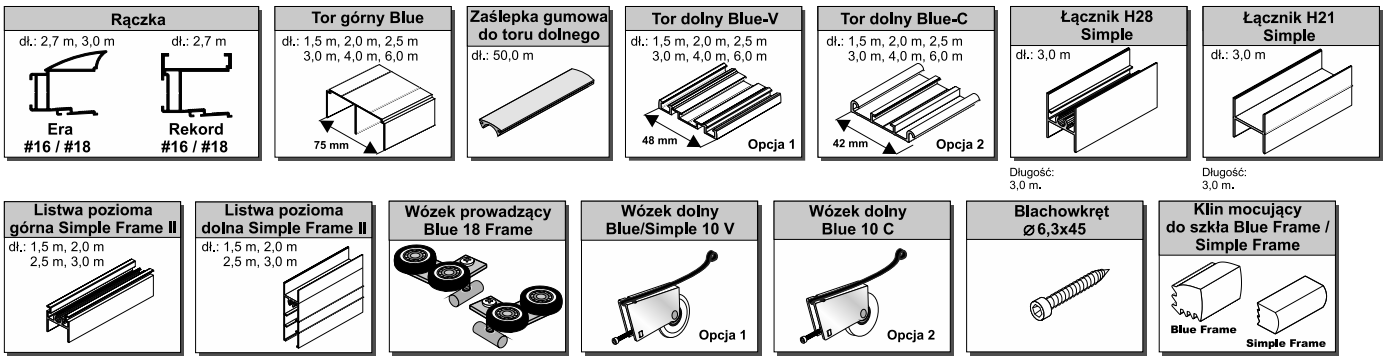

Wypełnienie skrzydła - płyta #18 mm, szkło #4 mm i #4,5 mm

Światło otworu

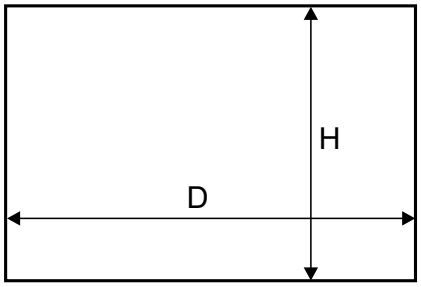

	Długość rączki = wysokość skrzydła drzwi			
	Rączka ERA	Wózek prowadzący	Rączka REKORD	Wózek prowadzący
		Blue 18 Frame 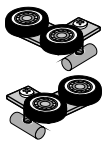		Blue 18 Frame 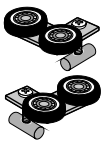
wysokość skrzydła drzwi - h - bez samodomykacza	h = H - 35 mm		h = H - 35 mm	
- z samodomykaczem Simple MINI i Simple Central *(wózek dolny **Blue 10 V**)*	h = H - 39 mm		h = H - 39 mm	
- z samodomykaczem Simple MINI i Simple Central *(wózek dolny **Blue 10 C**)*	h = H - 42 mm		h = H - 42 mm	
wysokość płyty - hp	hp = h - 60 mm		hp = h - 60 mm	
szerokość skrzydła drzwi - d	d = (D - 3 mm + Z) : N		d = (D - 3 mm + Z) : N	
szerokość płyty - dp	dp = d - 37 mm		dp = d - 37 mm	
długość listwy poziomej - P długość listwy górnej - G	P = G = d - 57 mm		P = G = d - 57 mm	
wysokość lustra h	hl = hp		hl = hp	
szerokość lustra dl	dl = dp + 16 mm		dl = dp + 16 mm	

ilość skrzydeł - N	2	3	4	5	2	3	4	5
szerokość zakładki - Z	34 mm	68 mm	102 mm	136 mm	30 mm	60 mm	90 mm	120 mm

fasada - 4 skrzydła		
 układ drzwi	d = (D + 99) : 4	d = (D + 87) : 4
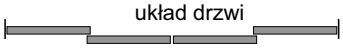 układ drzwi	d = (D : 2 + 31) : 2	d = (D : 2 + 27) : 2

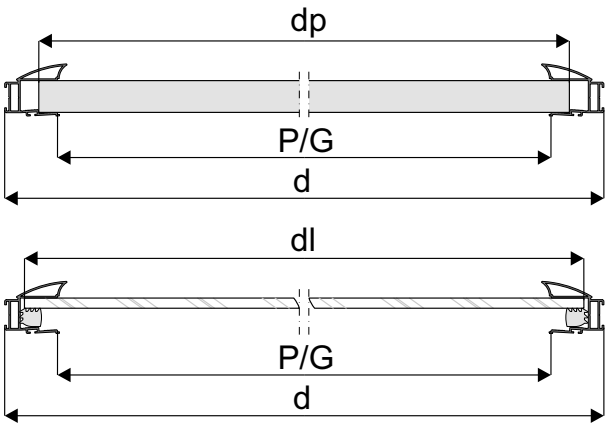

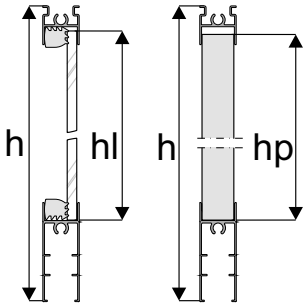

Wymiary przydatne przy montażu szprosów poziomych w systemie Blue 18 Frame

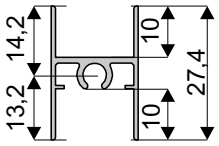

Sposób mocowania płyty 18 mm (rys. A) i lustra 4 mm lub szyby (rys. B i C)

- w rączce

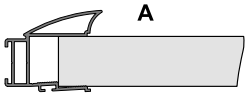

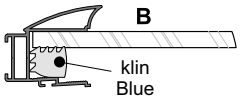

- w listwie górnej

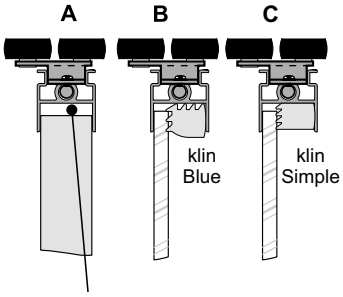

luz konstrukcyjny uwzględniony w wyliczeniu wysokości płyty wiórowej

- w listwie dolnej

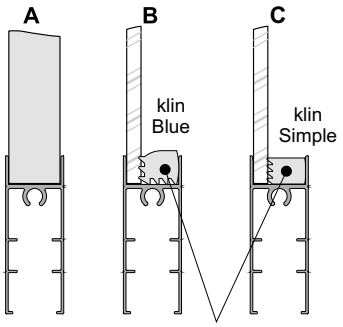

w listwach poziomych można zastosować dwa rodzaje klinów: klin **Blue** (wystaje ponad listwę) lub klin **Simple** (licuje się z listwą)

UWAGA!

Lustro (≠ 4 mm) użyte na wypełnienie drzwi należy zabezpieczyć folią ochronną. Szyba bezpieczna to szyba klejona obustronnie gładka (≠4,5 mm).

! **UWAGA!**
Zdejmij folię zabezpieczającą z elementów aluminiowych (rączek, torów, łączników, itp.) przed ich docięciem pod dany wymiar. Zdjęcie folii pozwoli stwierdzić ewentualne wady jakościowe (np. zarysowania).

SYSTEM
BLUE 18 FRAME | LINIA LIBRA

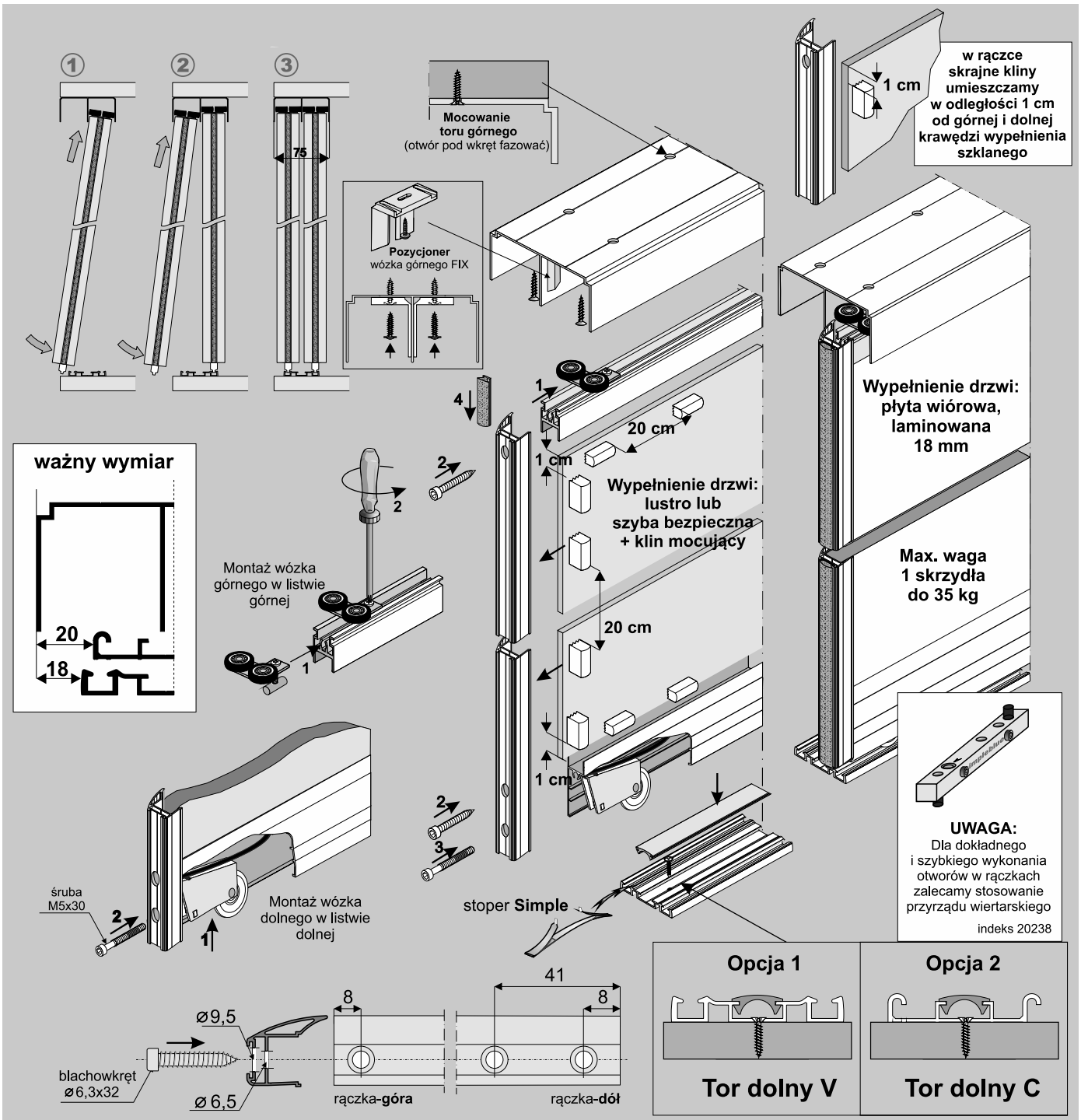

ELEMENTY SKŁADOWE

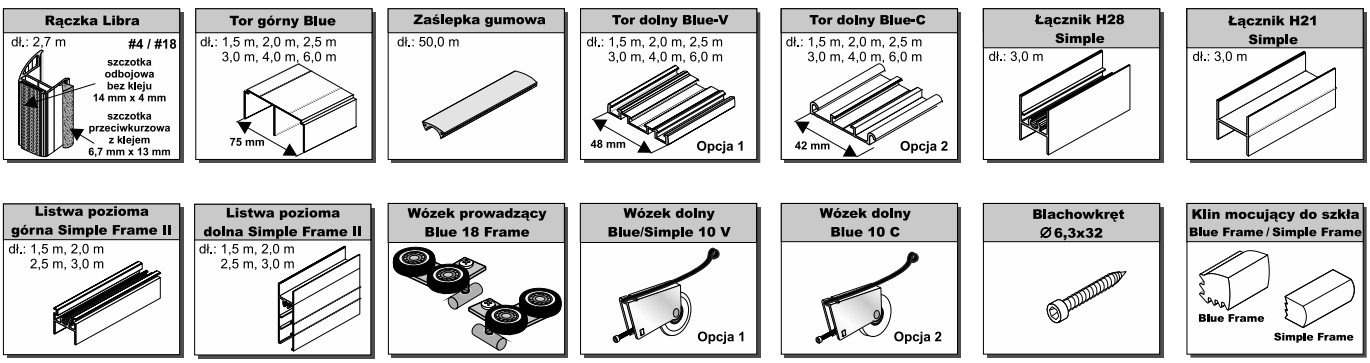

Światło otworu

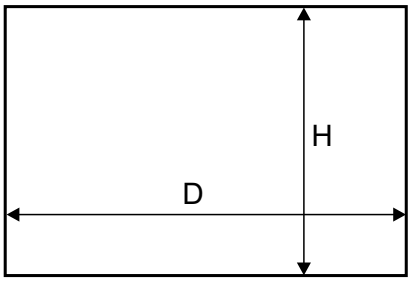

Wymiary przydatne przy montażu szprosów poziomych w systemie Blue-Frame

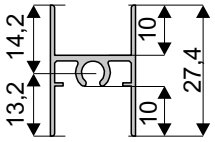

Wypełnienie skrzydła - płyta #18 mm, szkło #4 mm

wysokość skrzydła drzwi - h - bez samodomykacza - z samodomykaczem Simple MINI i Simple Central *(wózek dolny **Blue 10 V**)* - z samodomykaczem Simple MINI i Simple Central *(wózek dolny **Blue 10 C**)*	 h = H - 35 mm h = H - 39 mm h = H - 42 mm
wysokość płyty - hp	hp = h - 60 mm
szerokość skrzydła drzwi - d	d = (D - 3 mm + Z) : N
szerokość płyty - dp	dp = d - 17 mm
długość listwy poziomej - P długość listwy górnej - G	P = G = d - 40,4 mm

ilość skrzydeł - N	2	3
szerokość zakładki - Z	32 mm	64 mm

fasada - 4 skrzydła	
układ drzwi	d = (D + 93) : 4
układ drzwi	d = (D : 2 + 29) : 2

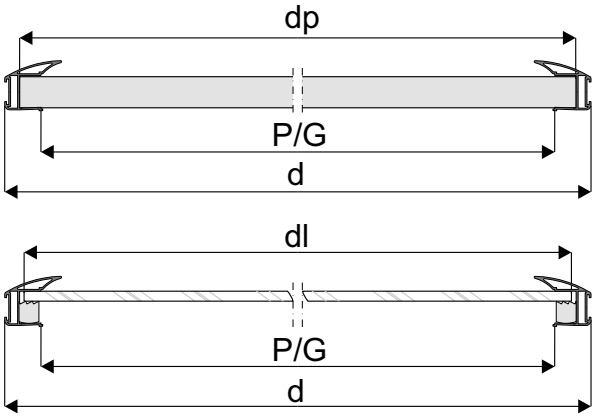

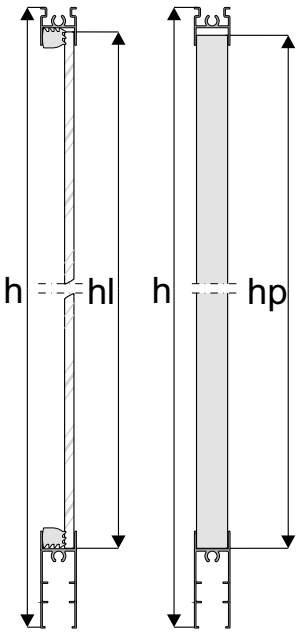

Sposób mocowania płyty 18 mm (rys. A) i lustra 4 mm lub szyby (rys. B)

- w rączce

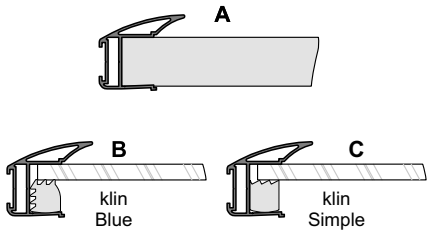

- w listwie górnej

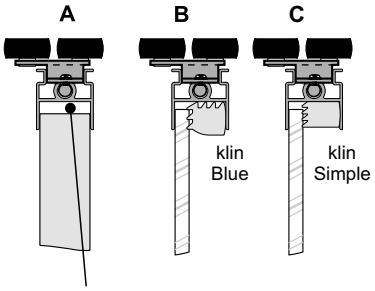

luz konstrukcyjny uwzględniony w wyliczeniu wysokości płyty wiórowej

- w listwie dolnej

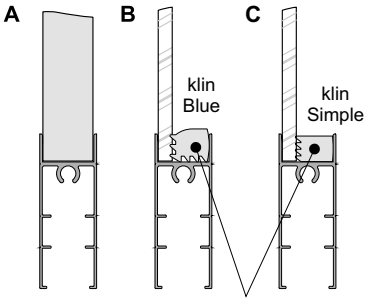

w listwach poziomych można zastosować dwa rodzaje klinów: klin **Blue** (wystaje ponad listwę) lub klin **Simple** (licuje się z listwą)

Wypełnienie skrzydła - szyba lub lustro # 4 mm

wysokość lustra hl	hl = hp
szerokość lustra dl	dl = dp - 4 mm

UWAGA!

Lustro (≠ 4 mm) użyte na wypełnienie drzwi należy zabezpieczyć folią ochronną. Szyba bezpieczna to szyba klejona obustronnie gładka (≠4,5 mm).

UWAGA!
Zdejmij folię zabezpieczającą z elementów aluminiowych (rączek, torów, łączników, itp.) przed ich docięciem pod dany wymiar. Zdjęcie folii pozwoli stwierdzić ewentualne wady jakościowe (np. zarysowania).

35 kg | 16 mm płyta | 18 mm płyta | płyta+ lustro | parts

SYSTEM **BLUE 18 BOARD**



CHARAKTERYSTYKA

Przeznaczenie	**Drzwi przesuwne**
Tor	**Podwójny**
Układ jezdny	**Dolny**
Prowadzenie górne	**Wózek z łożyskiem kulkowym**
Prowadzenie dolne	**Wózek z łożyskiem kulkowym**
Konstrukcja	**Płytowa**
Grubość wypełnienia	**16 lub 18 mm w zależności od rączki**
Rodzaj wypełnienia	**Płyta 16 mm, 18 mm, lub płyta 12 mm + lustro 4 mm**
Max. obciążenie skrzydła	**35 kg**
Max. długość rączki	**3000 mm**
Max. długość toru	**6000 mm**
Szczotki odbojowe	**Tak**
Szczotki przeciwkurzowe	**Tak**
Program sprzedażowy	**Poszczególne części dostępne oddzielnie**
Dekorowanie	**Brak**

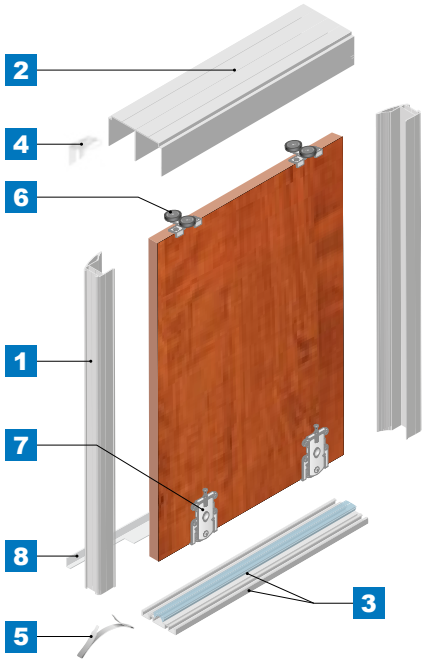

ZASTOSOWANIE

Meble skrzyniowe, zabudowa wnęk, garderoby, szafy

1a Rączka **ERA 16/18**

16 mm płyta | 18 mm płyta | płyta+ lustro

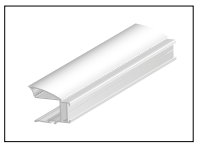

KOD	KOLOR	DŁUGOŚĆ (mm)	OPAK. ZBIORCZE	JEDN. MIARY
04512	SREBRNY	2700	20	szt.
04511	JASNY BRĄZ	2700	20	szt.
04933	RAL BIAŁY POŁYSK	2700	20	szt.
05745	RAL CZARNY MAT	2700	20	szt.
06063	SREBRNY	3000	20	szt.

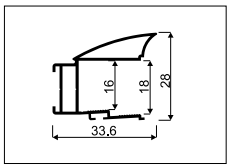

1b Rączka **REKORD 16/18**

16 mm płyta | 18 mm płyta | płyta+ lustro

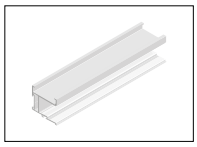

KOD	KOLOR	DŁUGOŚĆ (mm)	OPAK. ZBIORCZE	JEDN. MIARY
04748	SREBRNY	2700	20	szt.
04747	JASNY BRĄZ	2700	20	szt.
05909	RAL CZARNY MAT	2700	20	szt.

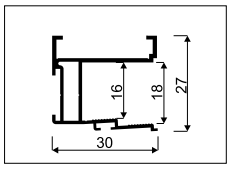

1c Rączka **FOCUS 16**

16 mm płyta

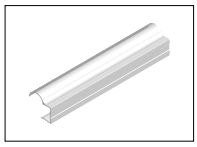

KOD	KOLOR	DŁUGOŚĆ (mm)	OPAK. ZBIORCZE	JEDN. MIARY
00483	SREBRNY	2700	20	szt.

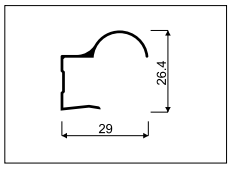

1d Rączka **FOCUS 18**

18 mm płyta

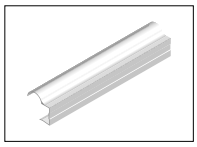

KOD	KOLOR	DŁUGOŚĆ (mm)	OPAK. ZBIORCZE	JEDN. MIARY
03613	JASNY BRĄZ	2400	40	szt.
06461	RAL CZARNY MAT	2400	40	szt.
00490	SREBRNY	2700	20	szt.
00488	JASNY BRĄZ	2700	20	szt.
06712	RAL CZARNY MAT	2700	20	szt.

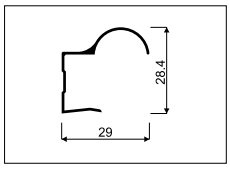

1e Rączka **LIBRA**

18 mm płyta

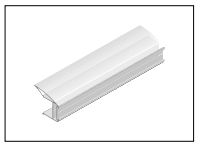

KOD	KOLOR	DŁUGOŚĆ (mm)	OPAK. ZBIORCZE	JEDN. MIARY
03446	SREBRNY	2700	20	szt.
03506	JASNY BRĄZ	2700	20	szt.

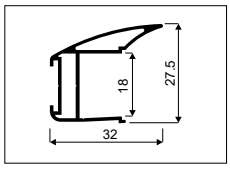

1f Rączka **TRIO 16/18**

18 mm płyta | płyta+ lustro

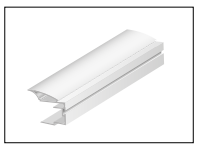

KOD	KOLOR	DŁUGOŚĆ (mm)	OPAK. ZBIORCZE	JEDN. MIARY
04510	SREBRNY	2700	20	szt.
04509	JASNY BRĄZ	2700	20	szt.

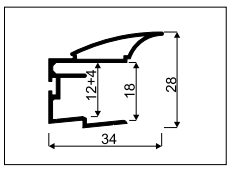

2

Tor górny **BLUE**

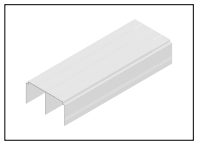

KOD	KOLOR	DŁUGOŚĆ (mm)	OPAK. ZBIORCZE	JEDN. MIARY
04471	SREBRNY	1500	12	szt.
04465	JASNY BRĄZ	1500	12	szt.
06570	RAL CZARNY MAT	1500	12	szt.
04472	SREBRNY	2000	12	szt.
04466	JASNY BRĄZ	2000	12	szt.
04937	RAL BIAŁY POŁYSK	2000	12	szt.
05754	RAL CZARNY MAT	2000	12	szt.
04473	SREBRNY	2500	12	szt.
04467	JASNY BRĄZ	2500	12	szt.
04474	SREBRNY	3000	12	szt.
04468	JASNY BRĄZ	3000	12	szt.
04938	RAL BIAŁY POŁYSK	3000	12	szt.
05755	RAL CZARNY MAT	3000	12	szt.
04475	SREBRNY	4000	12	szt.
04469	JASNY BRĄZ	4000	12	szt.
05997	RAL CZARNY MAT	5000	12	szt
04476	SREBRNY	6000	12	szt.
04470	JASNY BRĄZ	6000	12	szt.
04939	RAL BIAŁY POŁYSK	6000	12	szt.
05756	RAL CZARNY MAT	6000	12	szt.

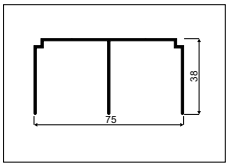

3a

Tor dolny **BLUE-C**

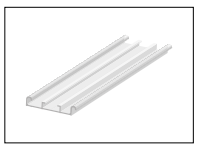

KOD	KOLOR	DŁUGOŚĆ (mm)	OPAK. ZBIORCZE	JEDN. MIARY
04483	SREBRNY	1500	12	szt.
04477	JASNY BRĄZ	1500	12	szt.
04484	SREBRNY	2000	12	szt.
04478	JASNY BRĄZ	2000	12	szt.
04485	SREBRNY	2500	12	szt.
04479	JASNY BRĄZ	2500	12	szt.
04486	SREBRNY	3000	12	szt.
04480	JASNY BRĄZ	3000	12	szt.
04487	SREBRNY	4000	12	szt.
04481	JASNY BRĄZ	4000	12	szt.
04488	SREBRNY	6000	12	szt.
04482	JASNY BRĄZ	6000	12	szt.

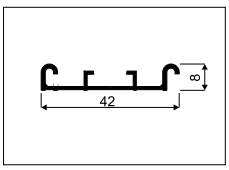

3b

Tor dolny **BLUE-V**

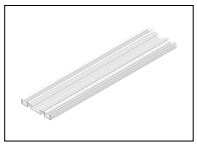

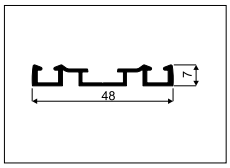

KOD	KOLOR	DŁUGOŚĆ (mm)	OPAK. ZBIORCZE	JEDN. MIARY
04495	SREBRNY	1500	12	szt.
04489	JASNY BRĄZ	1500	12	szt.
06571	RAL CZARNY MAT	1500	12	szt.
04496	SREBRNY	2000	12	szt.
04490	JASNY BRĄZ	2000	12	szt.
04934	RAL BIAŁY POŁYSK	2000	12	szt.
05751	RAL CZARNY MAT	2000	12	szt.
04497	SREBRNY	2500	12	szt.
04491	JASNY BRĄZ	2500	12	szt.
04498	SREBRNY	3000	12	szt.
04492	JASNY BRĄZ	3000	12	szt.
04935	RAL BIAŁY POŁYSK	3000	12	szt.
05752	RAL CZARNY MAT	3000	12	szt.
04499	SREBRNY	4000	12	szt.
04493	JASNY BRĄZ	4000	12	szt.
05996	RAL CZARNY MAT	5000	12	szt.
04500	SREBRNY	6000	12	szt.
04494	JASNY BRĄZ	6000	12	szt.
04936	RAL BIAŁY POŁYSK	6000	12	szt.
05753	RAL CZARNY MAT	6000	12	szt.

3+

Zaślepka gumowa do toru dolnego

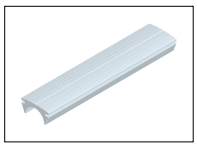

KOD	KOLOR	DŁUGOŚĆ	JEDN. MIARY
20233	BEZBARWNY	50	mb

4a

Pozycjoner wózka górnego **SIMPLE**

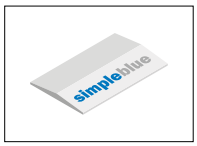

KOD	OPAK. ZBIORCZE	JEDN. MIARY
20240	1	opak. (100 szt.)

4b

Pozycjoner wózka górnego **FIX**

i *Zalecany wkręt podkładkowy 3 x 13 (indeks 20096)*



KOD	OPAK. ZBIORCZE	JEDN. MIARY
20326	10	szt.

5

Stoper **SIMPLE**



KOD	OPAK. ZBIORCZE	JEDN. MIARY
10163	100	szt.

6 Wózek prowadzący **BLUE 18 Board niesymetryczny** (Zestaw 2 szt.)

i *Zestaw zawiera dwa wózki, lewy i prawy*



KOD	OPAK. ZBIORCZE	JEDN. MIARY
10217	200	opak.

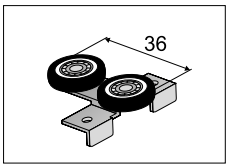

7a Wózek dolny **BLUE 18V Board** (Zestaw 2 szt.)



KOD	OPAK. ZBIORCZE	JEDN. MIARY
10219	50	opak.

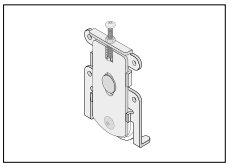

7b Wózek dolny **BLUE 18C Board** (Zestaw 2 szt.)



KOD	OPAK. ZBIORCZE	JEDN. MIARY
10220	50	opak.

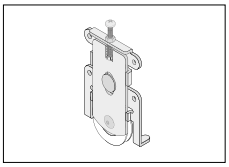

8 Kątownik **MINI**

16 mm płyta | 18 mm płyta | płyta+ lustro

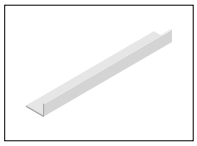

KOD	KOLOR	DŁUGOŚĆ (mm)	OPAK. ZBIORCZE	JEDN. MIARY
00102	SREBRNY	1700	120	szt.
00093	JASNY BRĄZ	1700	120	szt.
04053	RAL BIAŁY POŁYSK	1700	120	szt.
05296	RAL CZARNY MAT	1700	120	szt.
00103	SREBRNY	2350	120	szt.
00094	JASNY BRĄZ	2350	120	szt.
04054	RAL BIAŁY POŁYSK	2350	120	szt.
05297	RAL CZARNY MAT	2350	120	szt.
00104	SREBRNY	3000	120	szt.
00095	JASNY BRĄZ	3000	120	szt.
04055	RAL BIAŁY POŁYSK	3000	120	szt.
05298	RAL CZARNY MAT	3000	120	szt.

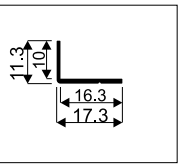

Łącznik **H12/16 SIMPLE**

16 mm płyta

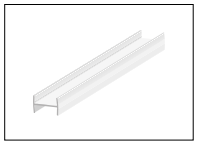

KOD	KOLOR	DŁUGOŚĆ (mm)	OPAK. ZBIORCZE	JEDN. MIARY
04504	SREBRNY	3000	60	szt.

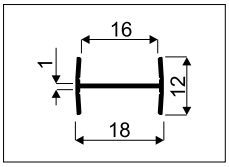

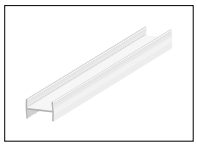

Łącznik **H12/18 SIMPLE**

18 mm płyta

KOD	KOLOR	DŁUGOŚĆ (mm)	OPAK. ZBIORCZE	JEDN. MIARY
04506	SREBRNY	3000	60	szt.
04505	JASNY BRĄZ	3000	60	szt.
05906	RAL CZARNY MAT	3000	60	szt.

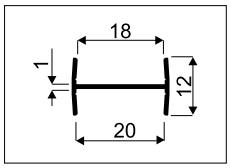

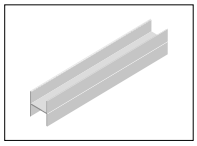

Łącznik **H21/18 SIMPLE**

18 mm płyta

KOD	KOLOR	DŁUGOŚĆ (mm)	OPAK. ZBIORCZE	JEDN. MIARY
04447	SREBRNY	3000	30	szt.
04446	JASNY BRĄZ	3000	30	szt.
04929	RAL BIAŁY POŁYSK	3000	30	szt.
05746	RAL CZARNY MAT	3000	30	szt.

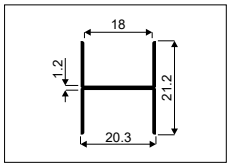

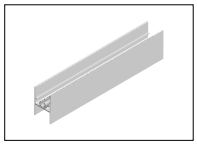

Łącznik **H28/18 SIMPLE**

18 mm płyta

KOD	KOLOR	DŁUGOŚĆ (mm)	OPAK. ZBIORCZE	JEDN. MIARY
04445	SREBRNY	3000	30	szt.
04444	JASNY BRĄZ	3000	30	szt.
04932	RAL BIAŁY POŁYSK	3000	30	szt.
06557	RAL CZARNY MAT	3000	30	szt.

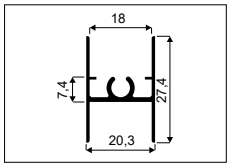

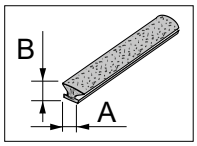

Szczotki odbojowe

KOD	KOLOR	A (mm)	B (mm)	MONTAŻ	DŁUGOŚĆ	OPAK. ZBIORCZE	JEDN. MIARY
20288-SV	BIAŁY	14	4	bez kleju	50 mb	10 rolek	rolka
20094-SV	SZARY	14	4	bez kleju	200 mb	4 rolki	mb
20428-SV	BIAŁY	14	4	bez kleju	200 mb	4 rolki	mb
20224-SV	SZARY	14	4	bez kleju	50 mb	10 rolek	rolka
20334-SV	CZARNY	14	4	bez kleju	50 mb	10 rolek	rolka
20429-SV	CZARNY	14	4	bez kleju	200 mb	4 rolki	mb
20430-SV	BIAŁY	4,8	4	bez kleju	550 mb	4 rolki	mb
20287-SV	BIAŁY	4,8	4	bez kleju	100 mb	10 rolek	rolka
20020-SV	SZARY	4,8	4	bez kleju	550 mb	4 rolki	mb
20225-SV	SZARY	4,8	4	bez kleju	100 mb	10 rolek	rolka
20431-SV	CZARNY	4,8	4	bez kleju	550 mb	4 rolki	mb
20403-SV	CZARNY	4,8	4	bez kleju	100 mb	10 rolek	rolka
20023-SV	SZARY	4,8	4	z klejem	550 mb	4 rolki	mb
20228-SV	SZARY	4,8	4	z klejem	100 mb	10 rolek	rolka

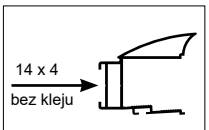

Rączka **Era**

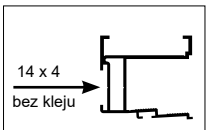

Rączka **REKORD**

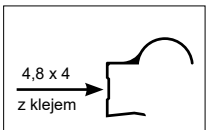

Rączka **FOCUS 16i18**

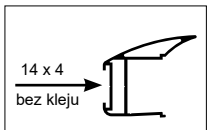

Rączka **LIBRA**

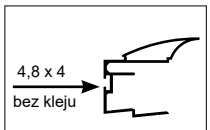

Rączka **TRIO**

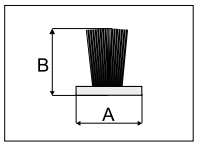

Szczotki przeciwkurzowe

KOD	KOLOR	A (mm)	B (mm)	MONTAŻ	DŁUGOŚĆ	OPAK. ZBIORCZE	JEDN. MIARY
20027-SV	SZARY	6,7	13	z klejem	200 mb	3 rolki	mb
20227-SV	SZARY	6,7	13	z klejem	50 mb	12 rolek	rolka
20424-SV	CZARNY	6,7	13	z klejem	50 mb	12 rolek	rolka
20024-SV	SZARY	4,8	13	bez kleju	200 mb	4 rolki	mb
20405-SV	BIAŁY	4,8	13	bez kleju	50 mb	10 rolek	rolka
20226-SV	SZARY	4,8	13	bez kleju	50 mb	10 rolek	rolka
20423-SV	CZARNY	4,8	13	bez kleju	50 mb	10 rolek	rolka

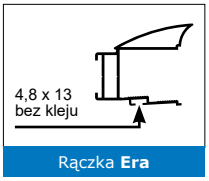

Rączka **Era**

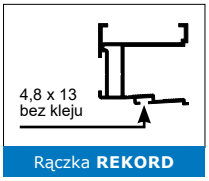

Rączka **REKORD**

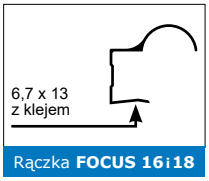

Rączka **FOCUS 16i18**

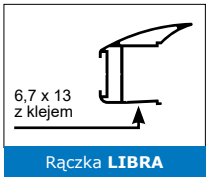

Rączka **LIBRA**

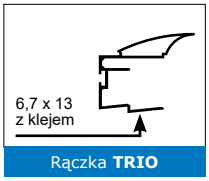

Rączka **TRIO**

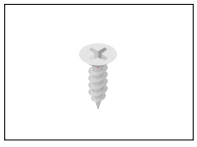

Wkręty **UNIX**

KOD	NAZWA	WYMIARY (mm)	OPAK. ZBIORCZE	JEDN. MIARY
20107	Wkręt UNIX z łbem stożk.	3,0 x 13	20	opak. (100 szt.)
20096	Wkręt Unix podkł.	3,0 x 13	20	opak. (100 szt.)

NOTATKI

SYSTEM
BLUE 18 BOARD | LINIA FOCUS i LIBRA

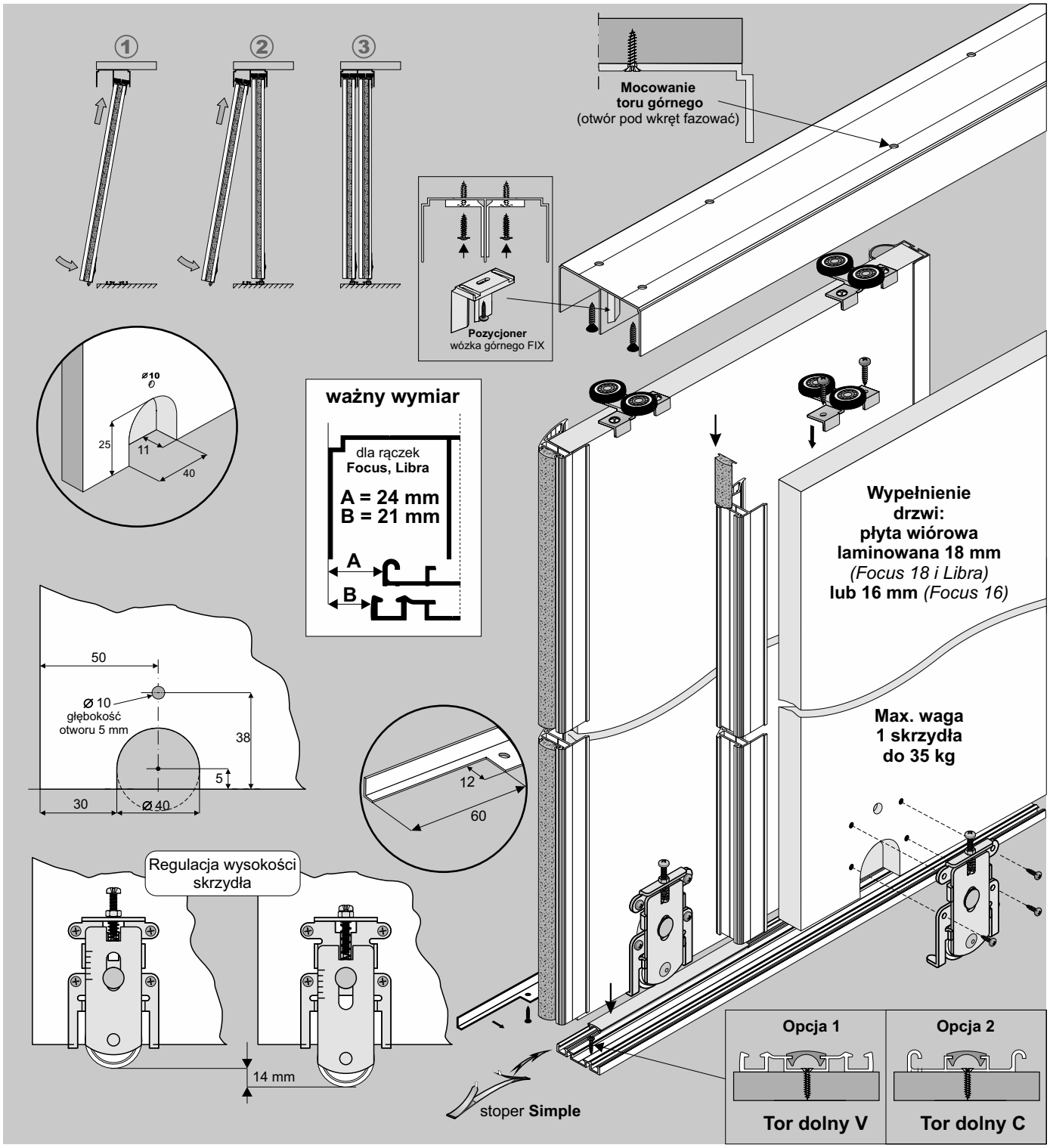

ELEMENTY SKŁADOWE

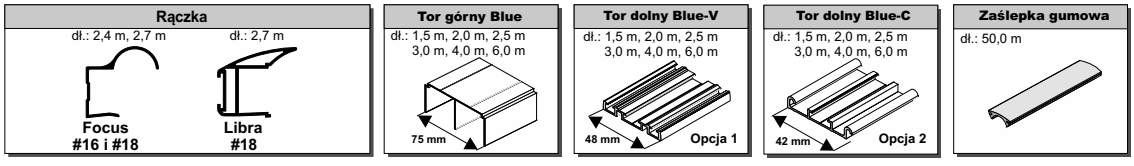

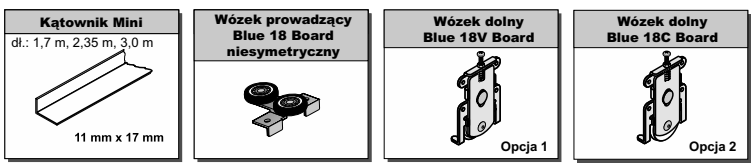

Światło otworu

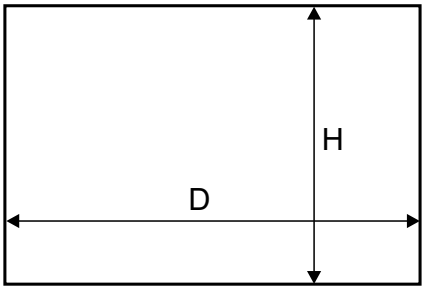

Długość rączki = wysokość skrzydła drzwi			
Rączka FOCUS	**Wózek prowadzący**	**Rączka LIBRA**	**Wózek prowadzący**
#16 i #18 szczotka odbojowa z klejem 4,8 mm x 4 mm 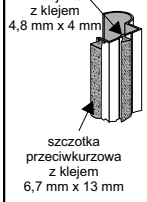 szczotka przeciwkurzowa z klejem 6,7 mm x 13 mm	**Blue 18 Board niesymetryczny** 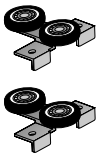	**#18** szczotka odbojowa bez kleju 14 mm x 4 mm 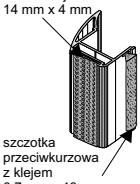 szczotka przeciwkurzowa z klejem 6,7 mm x 13 mm	**Blue 18 Board niesymetryczny** 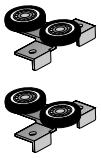

wysokość skrzydła drzwi - h - bez samodomykacza - z samodomykaczem Simple MINI i Simple CENTRAL	h = H - 40 mm h = H - 45 mm	h = H - 40 mm h = H - 45 mm
wysokość płyty - hp	hp = h - 1 mm	hp = h - 1 mm
szerokość skrzydła drzwi - d	d = (D -3 + Z) : N	d = (D -3 + Z) : N
szerokość płyty - dp	dp = d - 3 mm	dp = d - 17 mm
długość kątownika mini - dk	dk = d - 58 mm	dk = d - 41 mm

ilość skrzydeł - N	2	3	4	5	2	3	4	5
szerokość zakładki - Z	29 mm	58 mm	87 mm	116 mm	32 mm	64 mm	96 mm	128 mm

fasada - 4 skrzydła		
układ drzwi	d = (D + 84) : 4	d = (D + 93) : 4
układ drzwi	d = (D : 2 + 26) : 2	d = (D : 2 + 29) : 2

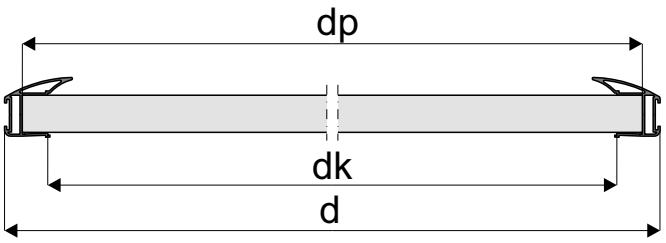

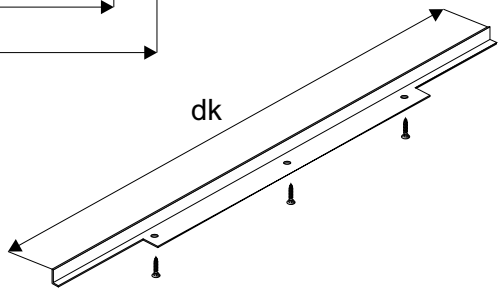

FOCUS

Sposób montażu rączki i wózka prowadzącego z płytą # 16 lub # 18 mm

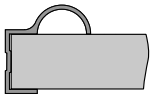

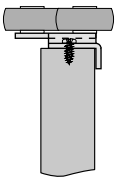

Sposób montażu kątownika Mini 11 x 17

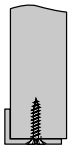

LIBRA

Sposób montażu rączki i wózka prowadzącego z płytą # 18 mm

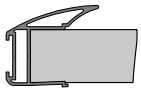

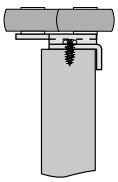

Sposób montażu kątownika Mini 11 x 17

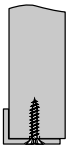

OSTRZEŻENIE

Nie ponosimy odpowiedzialności za odkształcenia profili spowodowane użyciem płyt złej jakości (złe składowanie, nieodpowiednia wilgotność).

- Przy nabijaniu rączek **nie należy** dodatkowo stosować kleju montażowego

UWAGA!
Zdejmij folię zabezpieczającą z elementów aluminiowych (rączek, torów, łączników, itp.) przed ich docięciem pod dany wymiar. Zdjęcie folii pozwoli stwierdzić ewentualne wady jakościowe (np. zarysowania).

SYSTEM
BLUE 18 BOARD | LINIA ERA i REKORD

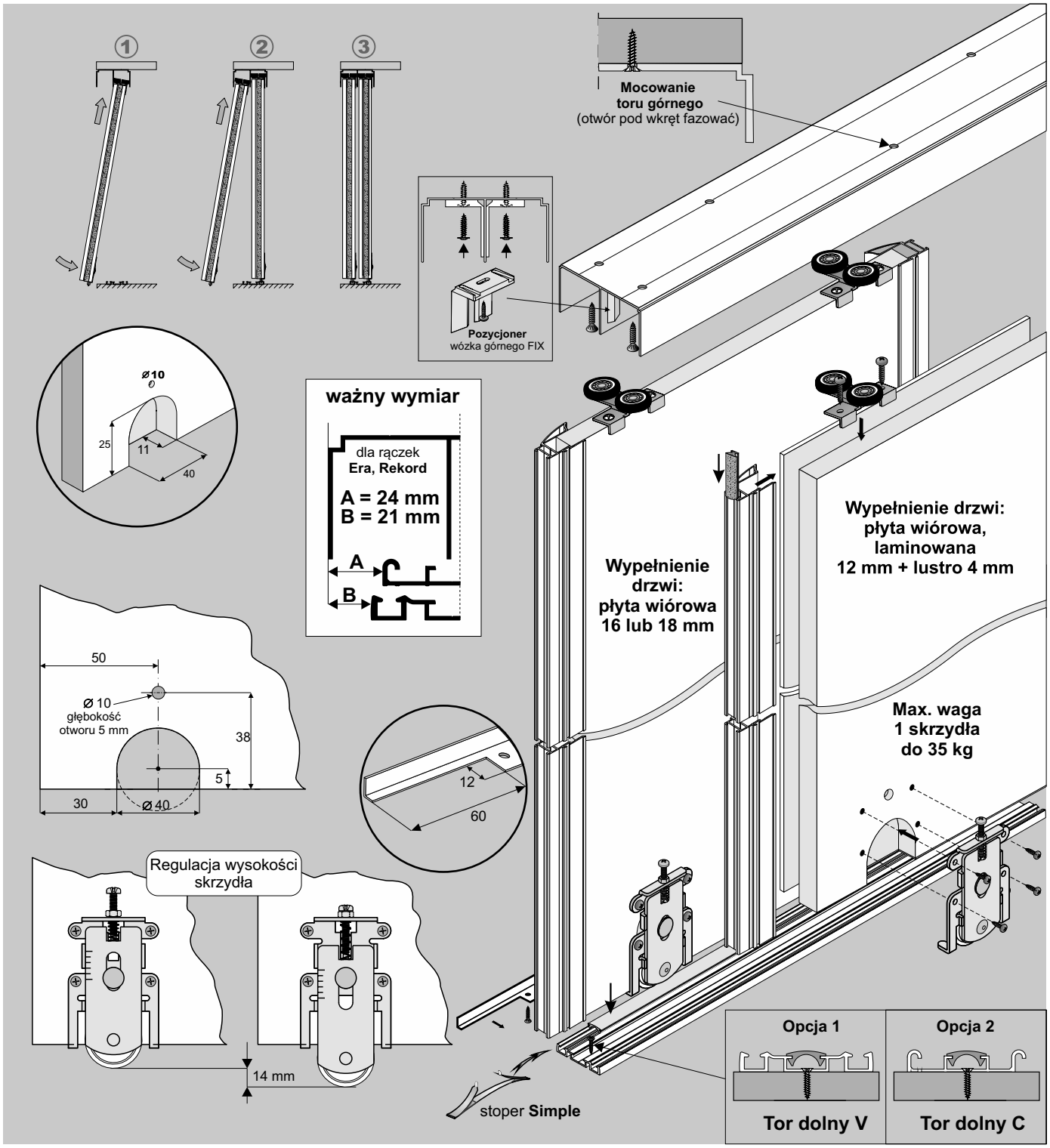

ELEMENTY SKŁADOWE

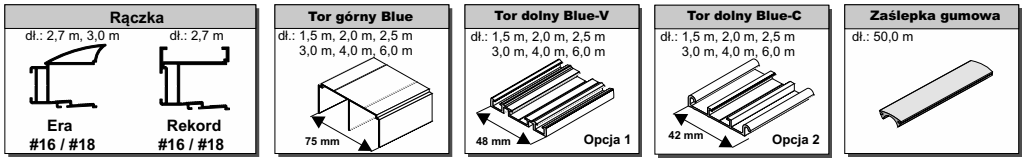

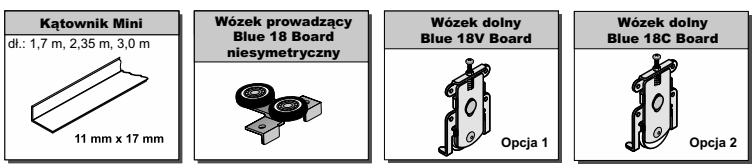

Wypełnienie skrzydła - płyta #18 mm, #16 mm, #12 mm + lustro

Światło otworu

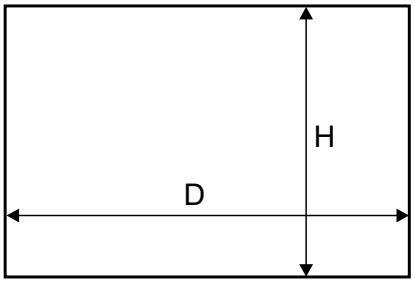

	Długość rączki = wysokość skrzydła drzwi			
	Rączka ERA	Wózek prowadzący	Rączka REKORD	Wózek prowadzący
		Blue 18 Board niesym. 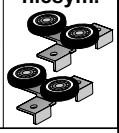		Blue 18 Board niesym. 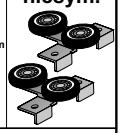
wysokość skrzydła drzwi - h - bez samodomykacza - z samodomykaczem Simple MINI i i Simple CENTRAL	h = H - 40 mm h = H - 45 mm		h = H - 40 mm h = H - 45 mm	
wysokość płyty - hp	hp = h - 1 mm		hp = h - 1 mm	
szerokość skrzydła drzwi - d	d = (D -3 + Z) : N		d = (D -3 + Z) : N	
szerokość płyty **#18** - dp	dp = d - 37 mm		dp = d - 37 mm	
szerokość płyty **#12/#16** - dp_L	dp_L= d - 17 mm		dp_L= d - 17 mm	
długość kątownika mini - dk	dk = d - 57 mm		dk = d - 57 mm	
wysokość lustra - hl	hl = hp - 4 mm		hl = hp - 4 mm	
szerokość lustra - dl	dl = dp_L- 6 mm		dl = dp_L- 6 mm	

ilość skrzydeł - N	2	3	4	5	2	3	4	5
szerokość zakładki - Z	34 mm	68 mm	102 mm	136 mm	30 mm	60 mm	90 mm	120 mm

fasada - 4 skrzydła		
 układ drzwi	d = (D + 99) : 4	d = (D + 87) : 4
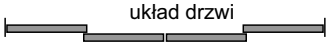 układ drzwi	d = (D : 2 + 31) : 2	d = (D : 2 + 27) : 2

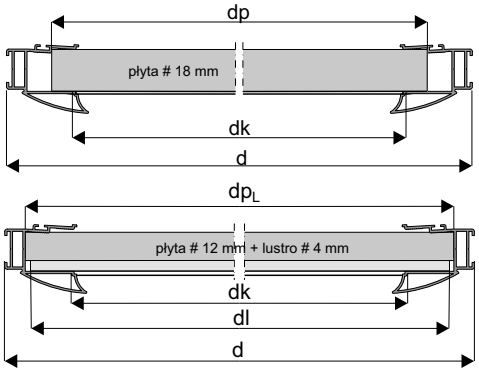

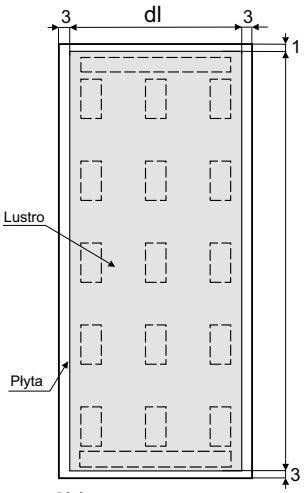

Linią przerywaną zaznaczono miejsca przyklejenia taśmy dwustronnej.

Przy nabijaniu rączek nie należy dodatkowo stosować kleju montażowego

Sposób montażu rączki i wózka prowadzącego z płytą # 18 mm

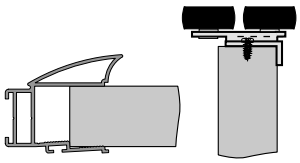

Sposób montażu rączki i wózka prowadzącego z płytą # 16 mm lub płytą # 12 mm i lustrem 4 mm

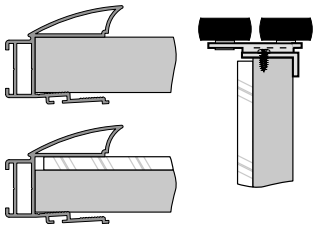

Sposób montażu kątownika 11 mm x 17 mm

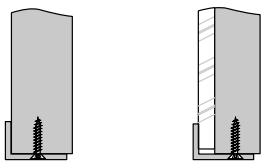

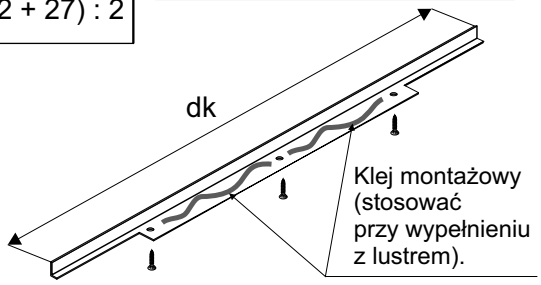

OSTRZEŻENIE

Nie ponosimy odpowiedzialności za odkształcenia profili spowodowane użyciem płyt złej jakości (złe składowanie, nieodpowiednia wilgotność).

UWAGA:
przed naklejeniem taśmy dwustronnej, powierzchnie styku płyty z lustrem należy odtłuścić.

UWAGA!
Zdejmij folię zabezpieczającą z elementów aluminiowych (rączek, torów, łączników, itp.) przed ich docięciem pod dany wymiar. Zdjęcie folii pozwoli stwierdzić ewentualne wady jakościowe (np. zarysowania).

SYSTEM
BLUE 18 BOARD | LINIA TRIO

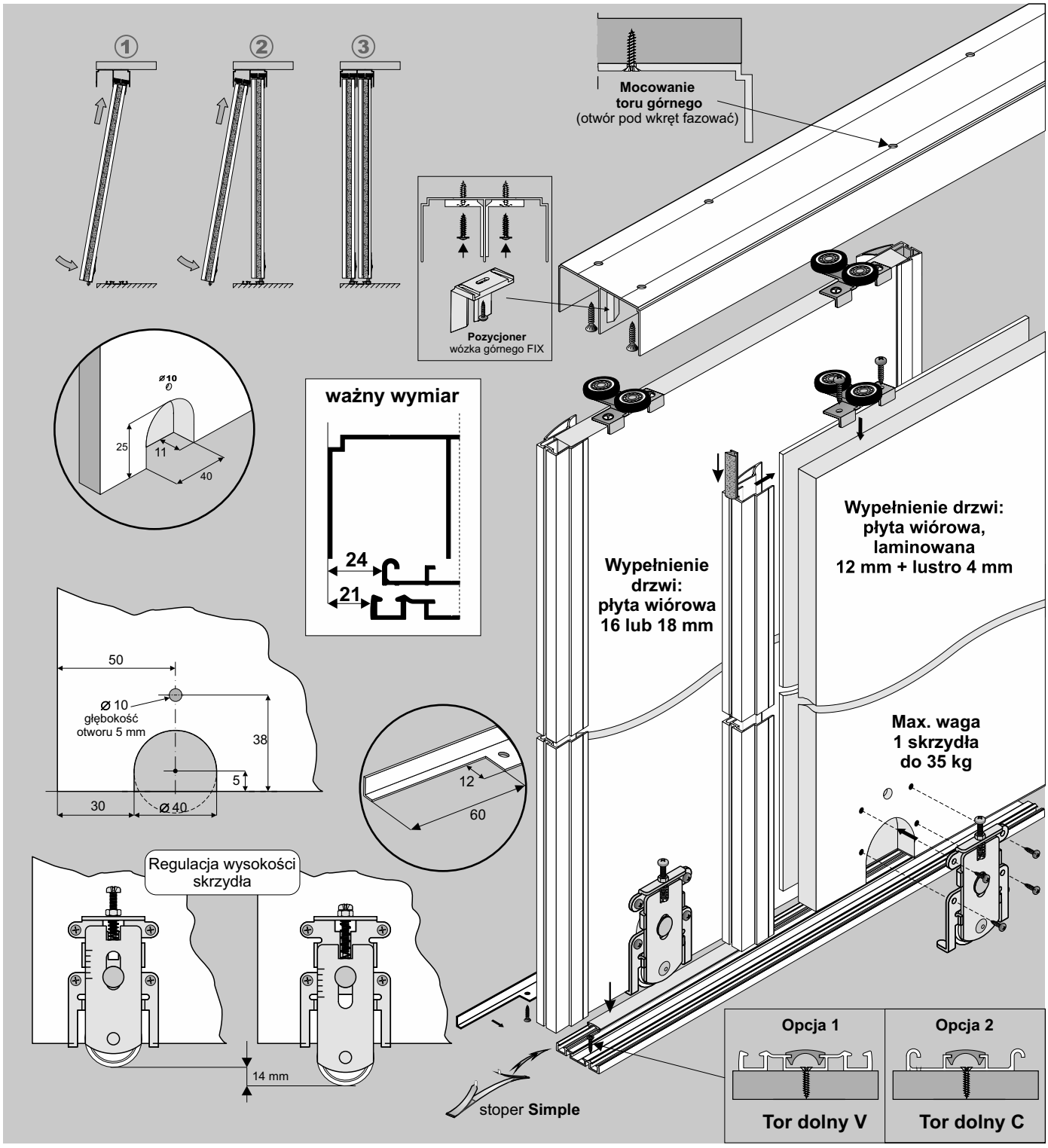

ELEMENTY SKŁADOWE

Rączka Trio
dł.: 2,7 m
#16 / #18
szczotka odbojowa bez kleju 4,8 mm x 4 mm
szczotka przeciwkurzowa z klejem 6,7 mm x 13 mm

Tor górny Blue
dł.: 1,5 m, 2,0 m, 2,5 m
3,0 m, 4,0 m, 6,0 m
75 mm

Tor dolny Blue-V
dł.: 1,5 m, 2,0 m, 2,5 m
3,0 m, 4,0 m, 6,0 m
48 mm
Opcja 1

Tor dolny Blue-C
dł.: 1,5 m, 2,0 m, 2,5 m
3,0 m, 4,0 m, 6,0 m
42 mm
Opcja 2

Zaślepka gumowa
dł.: 50,0 m

Kątownik Mini
dł.: 1,7 m, 2,35 m, 3,0 m
11 mm x 17 mm

Wózek prowadzący Blue 18 Board niesymetryczny

Wózek dolny Blue 18V Board
Opcja 1

Wózek dolny Blue 18C Board
Opcja 2

Światło otworu

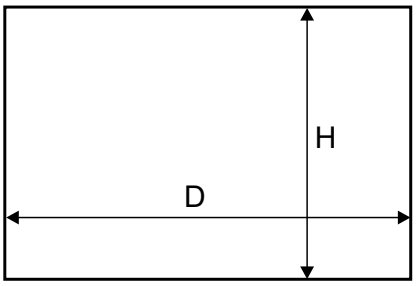

Długość rączki = wysokość skrzydła drzwi

Wypełnienie skrzydła - płyta #18 mm, #12 mm + lustro

wysokość skrzydła drzwi - h - bez samodomykacza - z samodomykaczem Simple MINI i Simple CENTRAL	h = H - 40 mm h = H - 45 mm
wysokość płyty - hp	hp = h - 1 mm
szerokość skrzydła drzwi - d	d = (D -3 + Z) : N
szerokość płyty **#18** - dp	dp = d - 22 mm
szerokość płyty **#12** - dp_L	dp_L= d - 7 mm
długość kątownika mini - dk	dk = d - 46,2

ilość skrzydeł - N	2	3
szerokość zakładki - Z	34 mm	68 mm

fasada - 4 skrzydła	
układ drzwi	d = (D + 99) : 4
układ drzwi	d = (D : 2 + 31) : 2

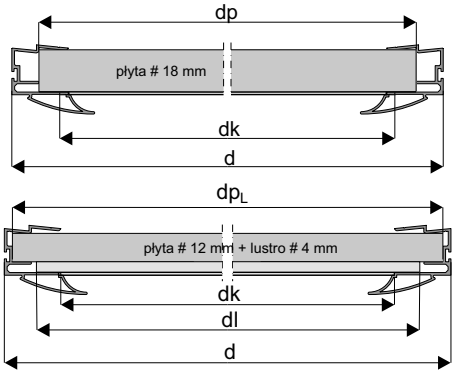

wymiary lustra

wysokość lustra - hl = hp - 4 mm
szerokość lustra - dl = dp_L - 20 mm

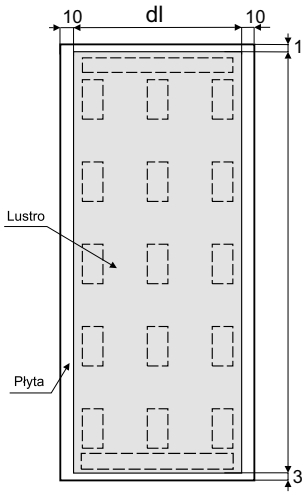

Linią przerywaną zaznaczono miejsca przyklejenia taśmy dwustronnej.

- Przy nabijaniu rączek nie należy dodatkowo stosować kleju montażowego.

Sposób montażu rączki i wózka prowadzącego z płytą # 18 mm

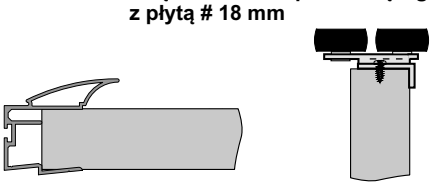

Sposób montażu rączki i wózka prowadzącego z płytą # 12 mm i lustrem 4 mm

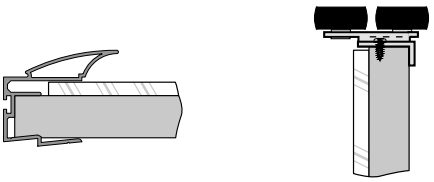

Sposób montażu kątownika 11 mm x 17 mm

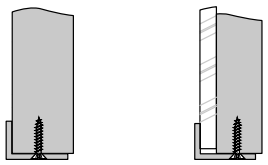

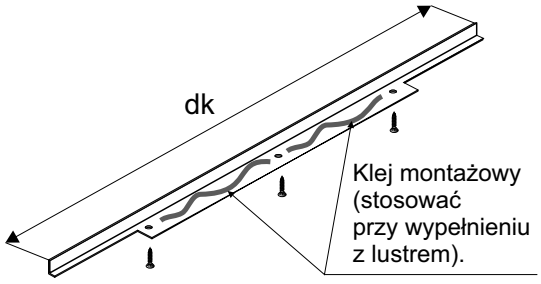

OSTRZEŻENIE

Nie ponosimy odpowiedzialności za odkształcenia profili spowodowane użyciem płyt złej jakości (złe składowanie, nieodpowiednia wilgotność).

UWAGA:
przed naklejeniem taśmy dwustronnej, powierzchnię styku płyty z lustrem należy odtłuścić.

UWAGA!
Zdejmij folię zabezpieczającą z elementów aluminiowych (rączek, torów, łączników, itp.) przed ich docięciem pod dany wymiar. Zdjęcie folii pozwoli stwierdzić ewentualne wady jakościowe (np. zarysowania).

SYSTEM **SIMPLE START**

50 kg | 16-50 mm płyta | parts



CHARAKTERYSTYKA

Przeznaczenie	**Drzwi przesuwne**
Tor	**Pojedynczy**
Układ jezdny	**Dolny**
Prowadzenie górne	**Prowadnik ślizgowy**
Prowadzenie dolne	**Wózek z łożyskiem kulkowym**
Konstrukcja	**Płytowa**
Grubość wypełnienia	**Płyta 16-50 mm**
Rodzaj wypełnienia	**Płyta**
Max. obciążenie skrzydła	**50 kg**
Max. długość rączki	**–**
Max. długość toru	**3000 mm**
Szczotki odbojowe	**–**
Szczotki przeciwkurzowe	**–**
Program sprzedażowy	**Poszczególne części dostępne oddzielnie**
Dekorowanie	**Brak**

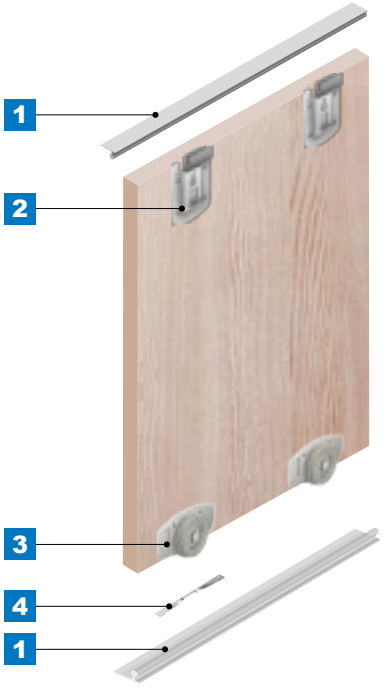

ZASTOSOWANIE

Meble skrzyniowe, zabudowa wnęk, garderoby, szafy

ELEMENTY SYSTEMU

1 Tor **START II**

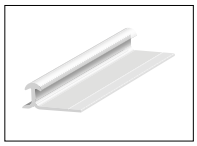

KOD	KOLOR	DŁUGOŚĆ (mm)	OPAK. ZBIORCZE	JEDN. MIARY
50494	SUROWY	2000	50	szt.
50495	SUROWY	2500	50	szt.
50489	SUROWY	3000	50	szt.

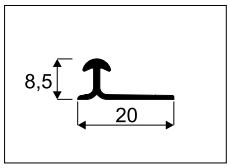

2 Prowadnik górny **SIMPLE START**



KOD	OPAK. ZBIORCZE	JEDN. MIARY
10173	100	szt.

3 Wózek dolny **SIMPLE START**



KOD	OPAK. ZBIORCZE	JEDN. MIARY
10172	100	szt.

4 Stoper **SIMPLE START**



KOD	OPAK. ZBIORCZE	JEDN. MIARY
10174	1000	szt.

5 Zestaw **SIMPLE START** (1 skrzydło)



KOD	OPAK. ZBIORCZE	JEDN. MIARY
10188	25	opak.

i *Elementy składowe zestawu*

NAZWA	ILOŚĆ
Wózek dolny SIMPLE START	2 szt.
Prowadnik górny SIMPLE START	2 szt.
Stoper SIMPLE START	1 szt.
Wkręt 3,5 x 13 podkładkowy	2 szt.
Wkręt 4,0 x 13 z łbem walcowym	16 szt.

Wkręty **UNIX**

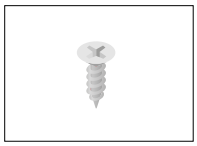

KOD	NAZWA	WYMIARY (mm)	OPAK. ZBIORCZE	JEDN. MIARY
20322	Wkręt UNIX z łbem podkł. – do stoperów START	3,5 x 13	20	opak. (100 szt.)
20323	Wkręt UNIX z łbem walcowym – do wózków START	4,0 x 13	20	opak. (100 szt.)

Kolejność montażu skrzydła drzwi

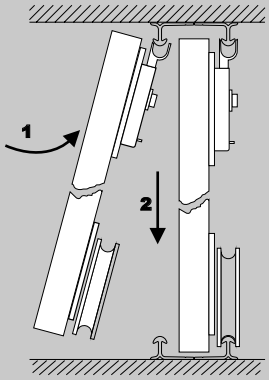

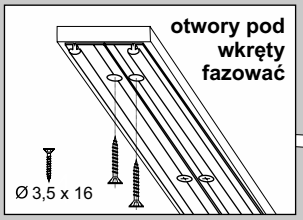

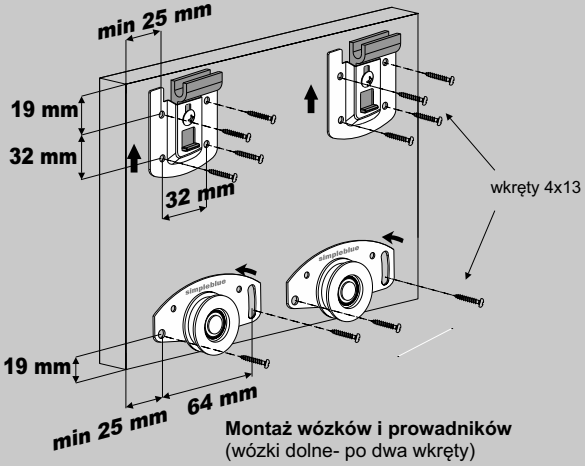

Montaż wózków i prowadników
(wózki dolne- po dwa wkręty)

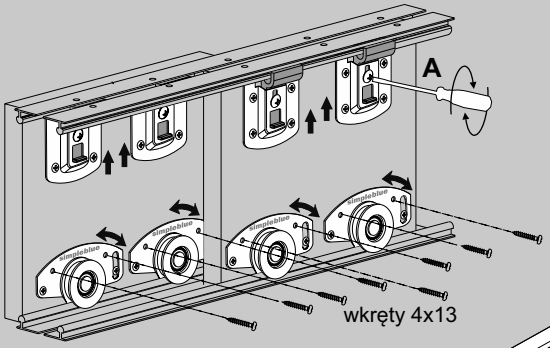

Po wykonaniu regulacji skrzydeł zablokować wózki dolne wkręcając po dwa wkręty 4x13 w pozostałe otwory, ustawić prowadniki górne i zablokować (A)

Wypełnienie drzwi: płyta wiórowa, laminowana #16-50 mm

Max. waga 1-go skrzydła 50 kg

ELEMENTY SKŁADOWE

Tor Start II

dł.: 1,5 m, 2,0 m, 2,5 m, 3,0 m

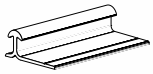

Zestaw Simple START

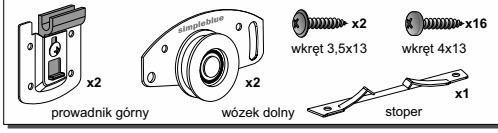

Światło otworu

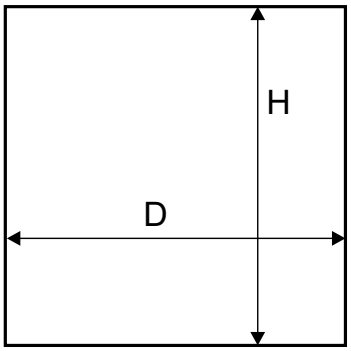

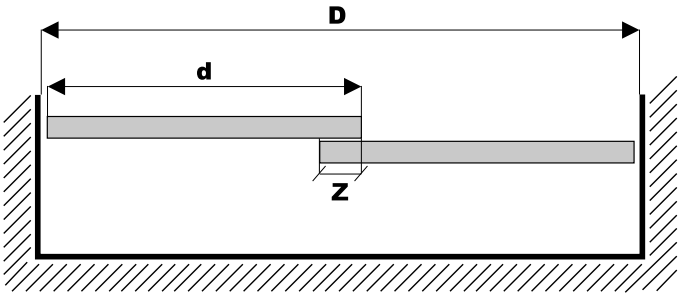

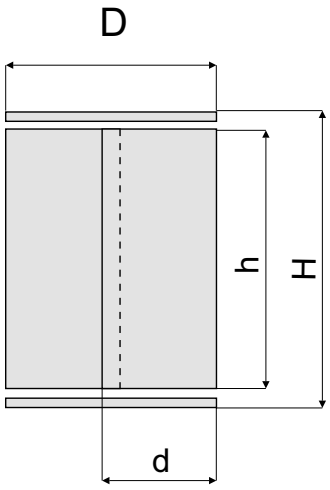

wysokość skrzydła drzwi - h	h = H - 13 mm
szerokość skrzydła drzwi - d	d = (D + Z) : N

ilość skrzydeł - N	2	3
szerokość zakładki - Z	40 mm	80 mm

fasada - 4 skrzydła	
układ drzwi	d = (D + 120) : 4
układ drzwi	d = (D : 2 + 40) : 2

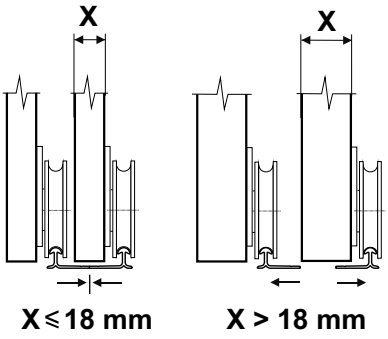

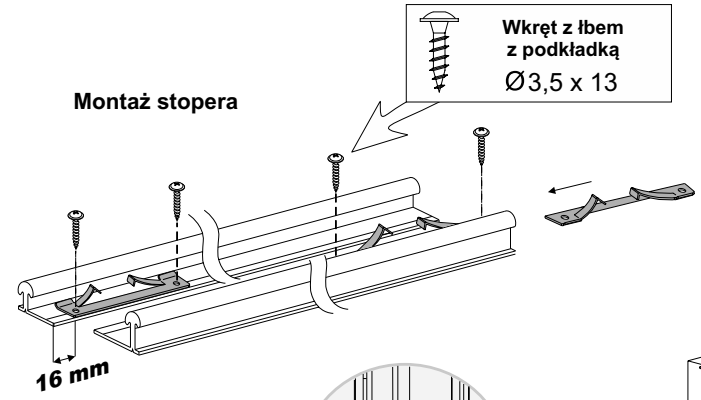

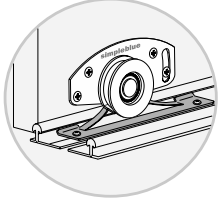

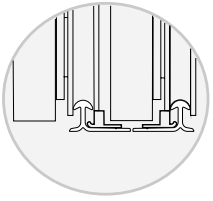

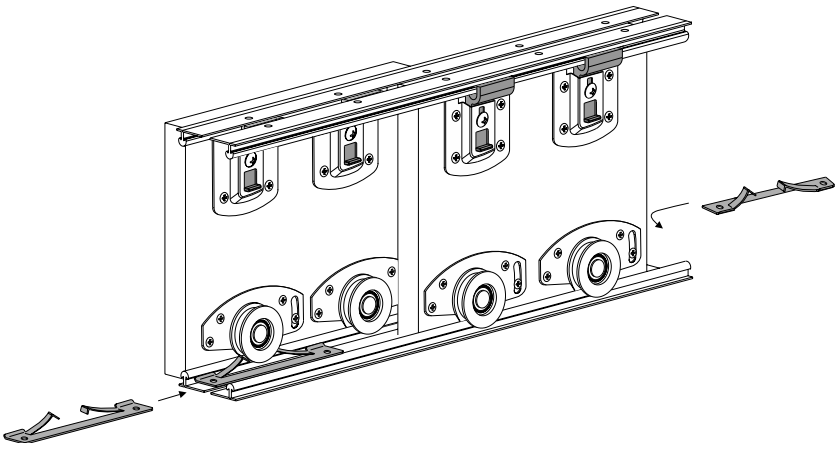

SYSTEM **SIMPLE 18 GALAXY**

50 kg | 18-22 mm płyta | parts



CHARAKTERYSTYKA

Przeznaczenie	**Drzwi przejściowe**
Tor	**Pojedynczy**
Układ jezdny	**Górny**
Prowadzenie górne	**Wózek z łożyskiem kulkowym**
Prowadzenie dolne	**Prowadnik**
Konstrukcja	**Płytowa**
Grubość wypełnienia	**Płyta 18-22 mm**
Rodzaj wypełnienia	**Płyta**
Max. obciążenie skrzydła	**50 kg**
Max. długość rączki	**–**
Max. długość toru	**6000 mm**
Szczotki odbojowe	**–**
Szczotki przeciwkurzowe	**–**
Program sprzedażowy	**Poszczególne części dostępne oddzielnie**
Dekorowanie	**Brak**

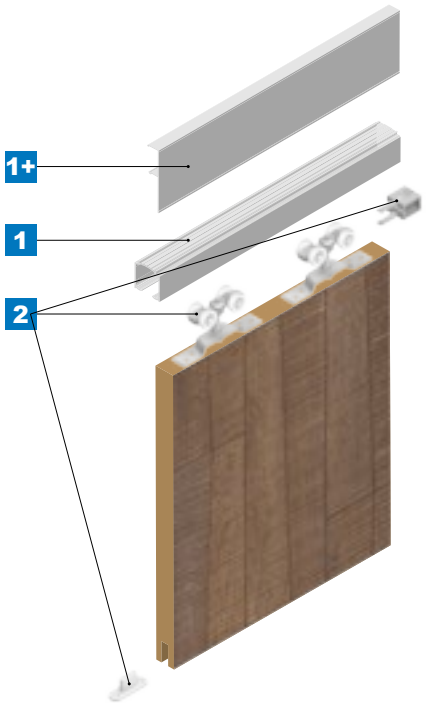

ZASTOSOWANIE

Meble skrzyniowe, zabudowa wnęk, garderoby, szafy

1a

Tor górny **GALAXY** – mocowanie sufitowe

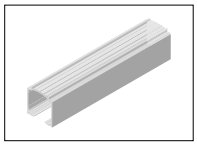

KOD	KOLOR	DŁUGOŚĆ (mm)	OPAK. ZBIORCZE	JEDN. MIARY
50471	SUROWY	1500	12	szt.
50472	SUROWY	2000	12	szt.
50449	SUROWY	3000	12	szt.
50474	SUROWY	4000	12	szt.
50450	SUROWY	6000	12	szt.

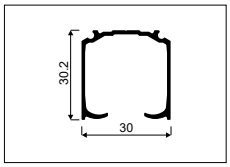

1b

Tor górny **GALAXY** – mocowanie do ściany

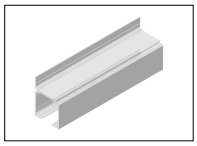

KOD	KOLOR	DŁUGOŚĆ (mm)	OPAK. ZBIORCZE	JEDN. MIARY
50467	SUROWY	1500	12	szt.
50468	SUROWY	2000	12	szt.
50451	SUROWY	3000	12	szt.
50470	SUROWY	4000	12	szt.
50452	SUROWY	6000	12	szt.

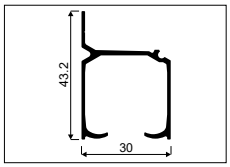

1+

Maskownica **GALAXY** 67 mm

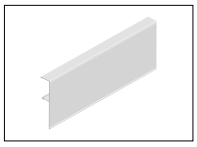

KOD	KOLOR	DŁUGOŚĆ (mm)	OPAK. ZBIORCZE	JEDN. MIARY
03978	SREBRNY	1500	24	szt.
03979	SREBRNY	2000	24	szt.
03980	SREBRNY	2500	24	szt.
03981	SREBRNY	3000	24	szt.
03982	SREBRNY	4000	24	szt.
03983	SREBRNY	6000	24	szt.

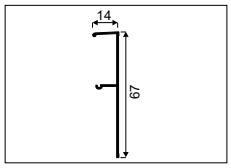

1++

Mocowanie **GALAXY** do maskownicy drewnianej



KOD	OPAK. ZBIORCZE	JEDN. MIARY
05637	250	szt.

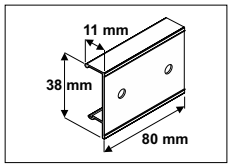

2

Wózek do drzwi przejściowych **GALAXY 18**
ze stoperem i prowadnikiem

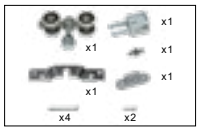

KOD	OPAK. ZBIORCZE	JEDN. MIARY
10212	50	szt.

i *Elementy składowe zestawu*

NAZWA	ILOŚĆ
Wózek do drzwi przejściowych INTER/GALAXY 18	1 szt.
Prowadnik	1 szt.
Stoper	1 szt.
Wkręt dociskowy M6 x 25	1 szt.
Wkręt podkładowy 3 x 16	2 szt.
Wkręt ø3,5 x 40	4 szt.

Samodomykacz **GALAXY**



KOD	KG	OPAK. ZBIORCZE	JEDN. MIARY
06633	35	40	kpl.
04999	50	40	kpl.

i *Elementy składowe zestawu*

NAZWA	ILOŚĆ
Samodomykacz **GALAXY**	1 szt.
Zaczep samodomykacza	1 szt.
Prowadnik dolny	1 szt.
Blachowkręt z łbem stożkowym 2,9 x 16	1 szt.
Blachowkręt z łbem walcowym 2,9 x 9,5	1 szt.
Wkręt z łbem stożkowym 3,5 x 40	4 szt.
Wkręt z łbem podkładkowym 3,0 x 16	2 szt.

NOTATKI

SYSTEM
SIMPLE 18 GALAXY

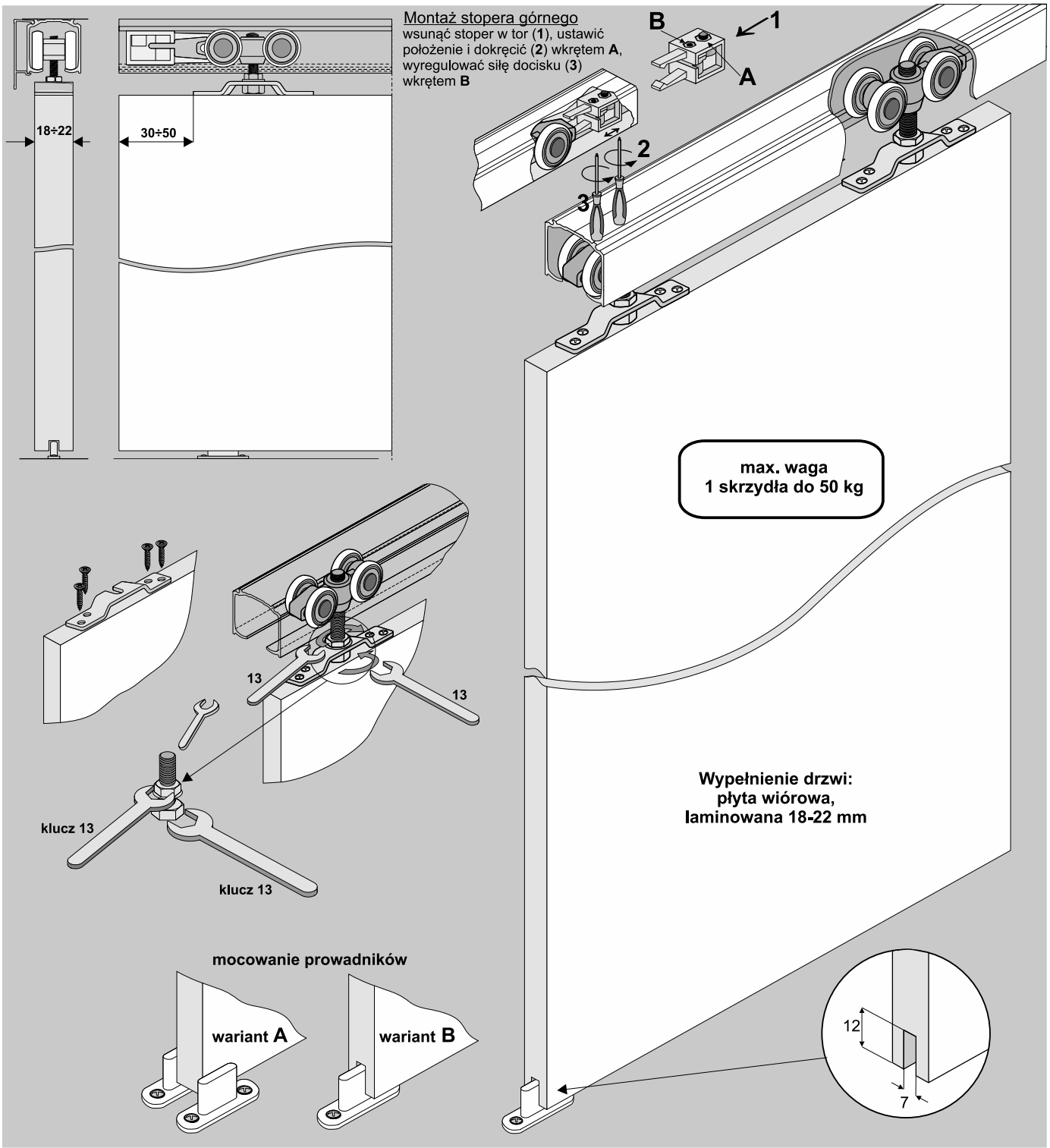

ELEMENTY SKŁADOWE

Tor górny Galaxy mocowanie do sufitu

dł.: 1,5 m, 2,0 m, 2,5 m
3,0 m, 4,0 m, 6,0 m

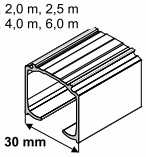

Tor górny Galaxy mocowanie do ściany

dł.: 1,5 m, 2,0 m, 2,5 m
3,0 m, 4,0 m, 6,0 m

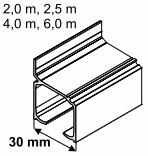

Maskownica toru Galaxy

dł.: 1,5 m, 2,0 m, 2,5 m
3,0 m, 4,0 m, 6,0 m

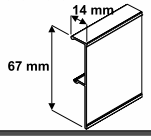

Mocowanie Galaxy do maskownicy drewnianej

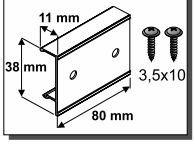

Wózek do drzwi przejściowych Galaxy 18 ze stoperem i prowadnikiem

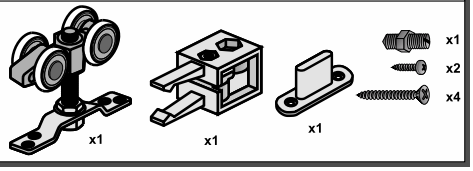

1. Tor w świetle otworu

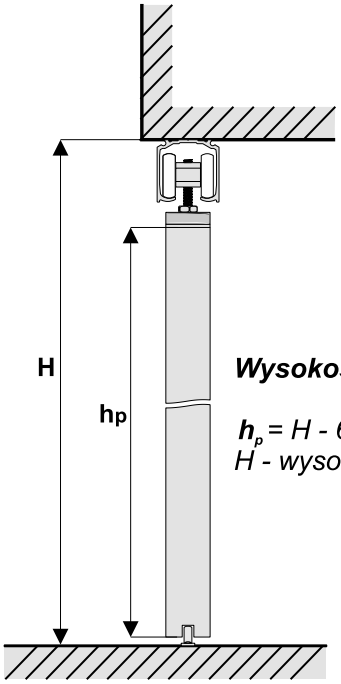

Wysokość płyty h_p

h_p = H - 65 mm
H - wysokość światła otworu

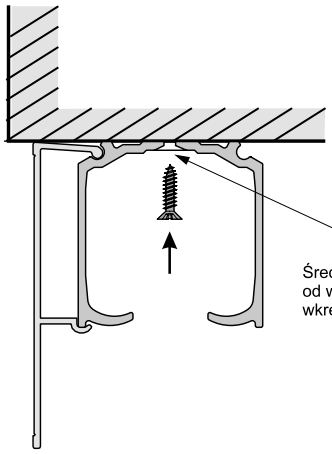

Średnica otworów zależy od wielkości zastosowanych wkrętów. Otwory pod wkręty fazować

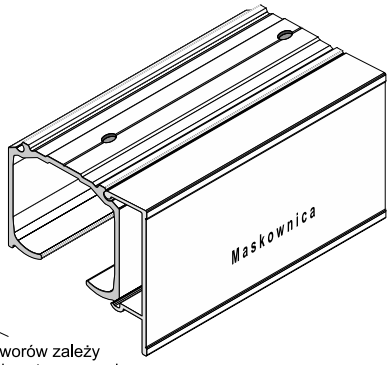

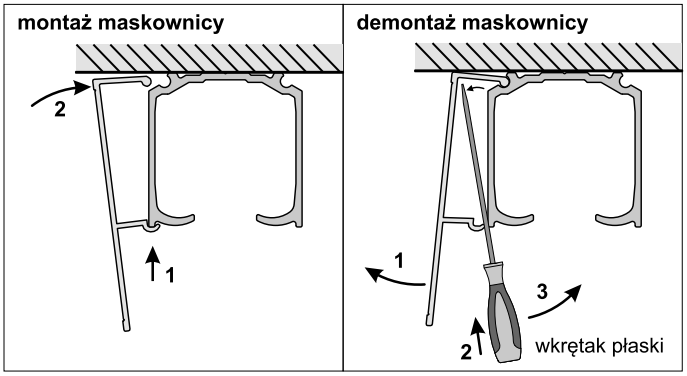

UWAGA!

W przypadku gdy po zamontowaniu toru, nie będzie miejsca do wprowadzenia wózków w tor, należy je wprowadzić przed przykręceniem toru.

2. Tor poza światłem otworu

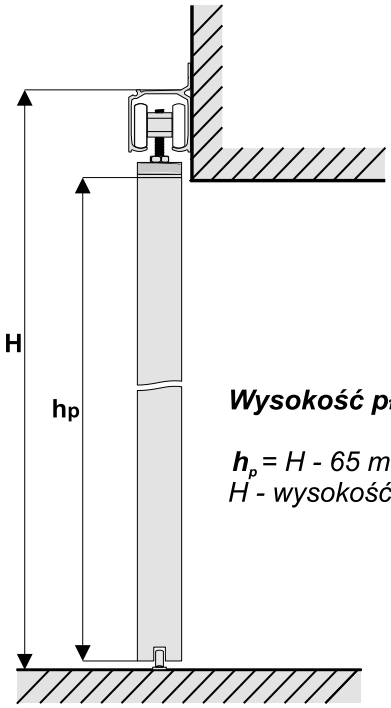

Wysokość płyty h_p

h_p = H - 65 mm
H - wysokość do górnej powierzchni toru

Średnica otworów zależy od wielkości zastosowanych wkrętów. Otwory pod wkręty fazować

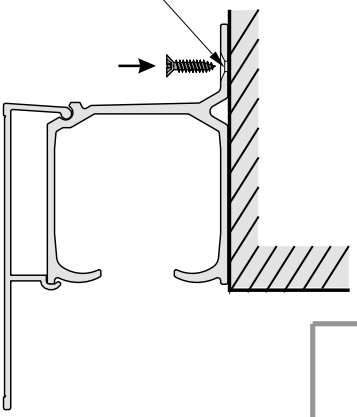

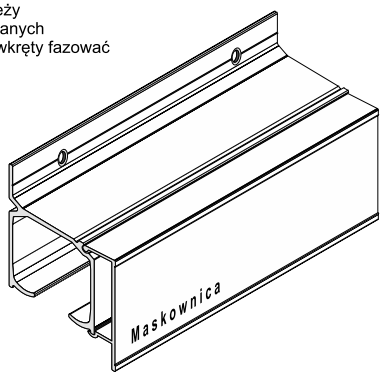

Montaż maskownicy drewnianej

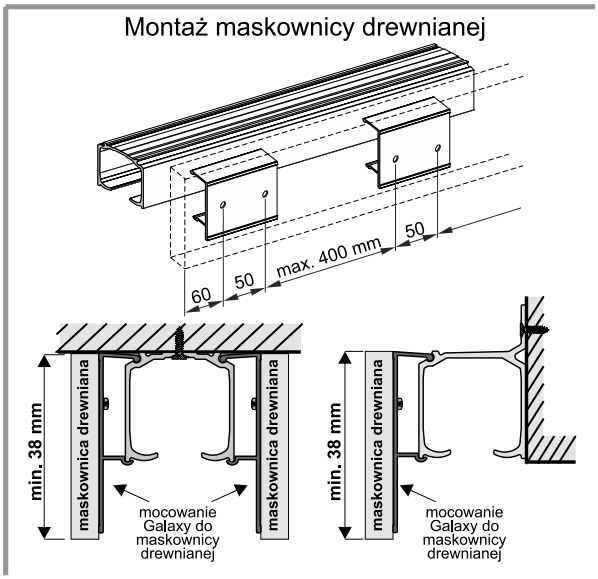

Uniwersalny przyrząd wiertarski do systemów **SIMPLE BLUE**

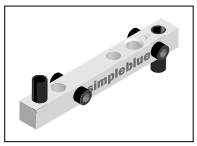

KOD	ZASTOSOWANIE
20238	Dzięki użyciu wkrętów dystansowych, przyrząd wiertarski może być wykorzystywany do wiercenia otworów w profilach pionowych w systemach SIMPLE 10 i 18 FRAME i BLUE 10 i 18 FRAME.

BLUE 18 Frame (rączka **Era** i **Rekord**)

UWAGA!

W rączkach Era i Rekord przyrząd wiertarski wkładamy w **gniazdo szczotki**
Przed zastosowaniem przyrządu wkręcić **śruby z podkładkami**

wymiary i przeznaczenie otworów

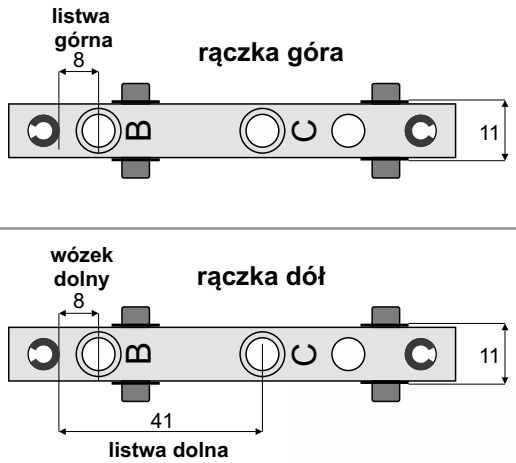

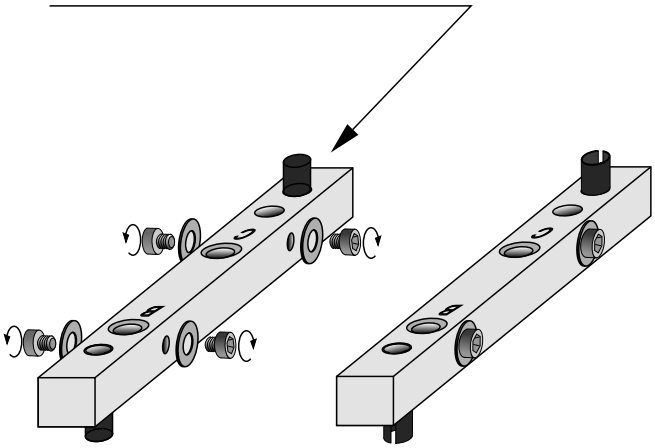

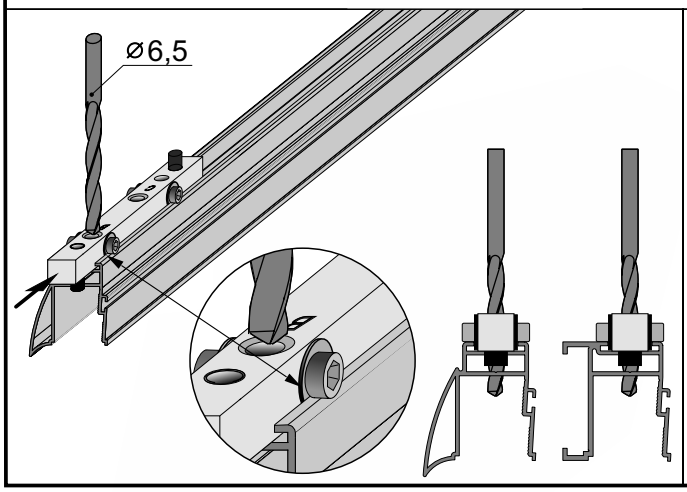

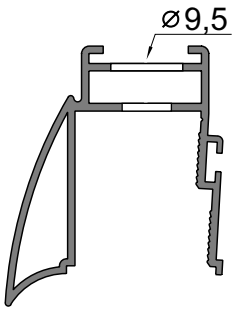

po wywierceniu otworów ⌀ 6,5 w **gnieździe na szczotkę**, otwory rozwiercić wiertłem **⌀ 9,5 (zalecane wiertło stopniowe)**

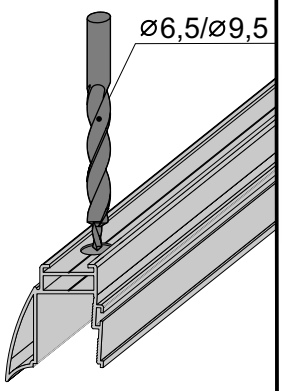

Przyrząd wiertarski umożliwia dokładne i szybkie wiercenie otworów w rączkach, przy montażu systemów **SIMPLE 10 i 18** Frame, **BLUE 10 i 18** Frame

SIMPLE 10 Frame, **BLUE 10** Frame

wymiary i przeznaczenie otworów

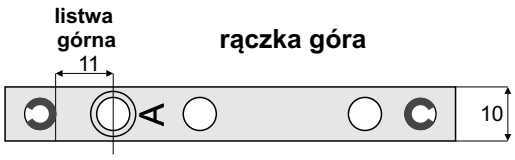

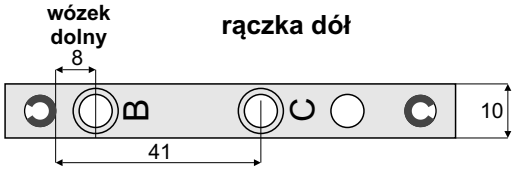

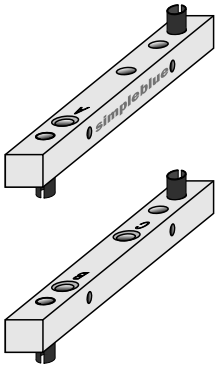

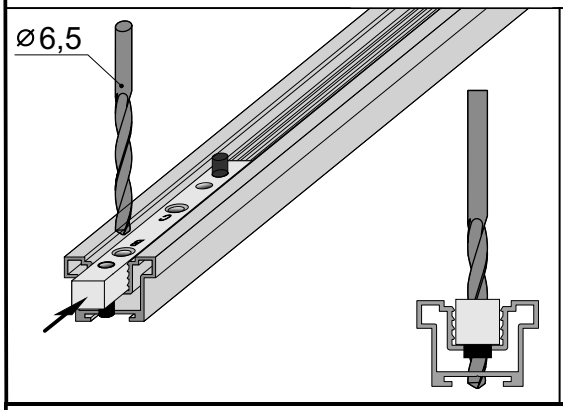

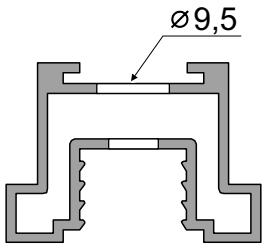

po wywierceniu otworów ⌀ 6,5 w **gnieździe na szczotkę**, otwory rozwiercić wiertłem **⌀ 9,5 (zalecane wiertło stopniowe)**

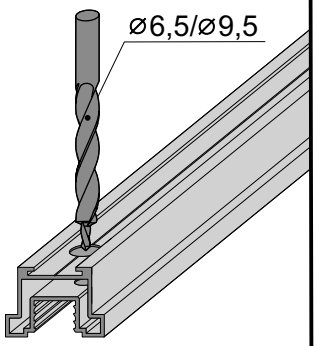

SIMPLE 18 Frame, **BLUE 18** Frame (rączka **Libra**)

UWAGA!
przed zastosowaniem przyrządu do rączki LIBRA wkręcić śruby dystansowe **(bez podkładek!)**

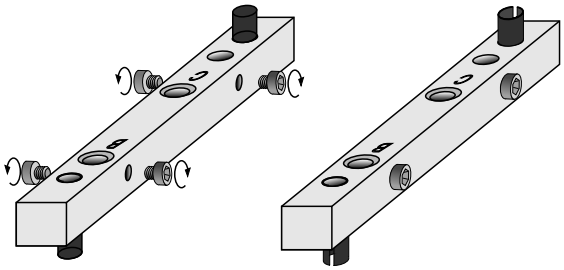

wymiary i przeznaczenie otworów



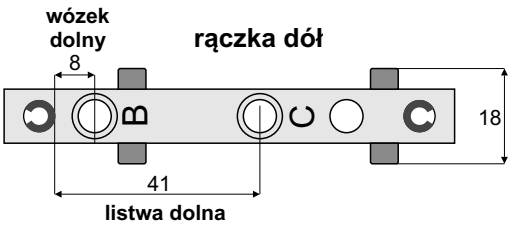

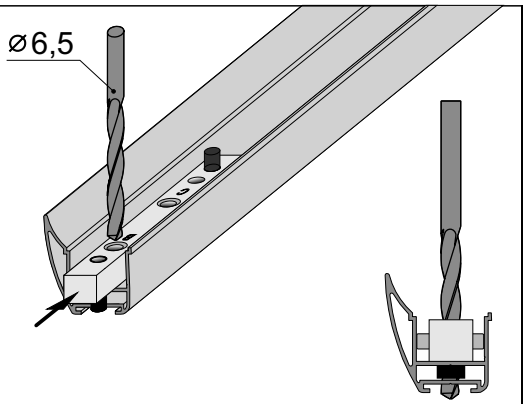

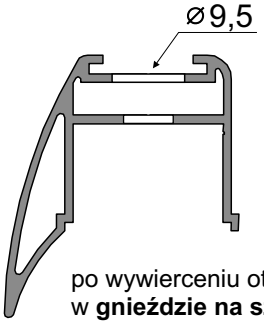

po wywierceniu otworów ⌀ 6,5 w **gnieździe na szczotkę**, otwory rozwiercić wiertłem **⌀ 9,5 (zalecane wiertło stopniowe)**

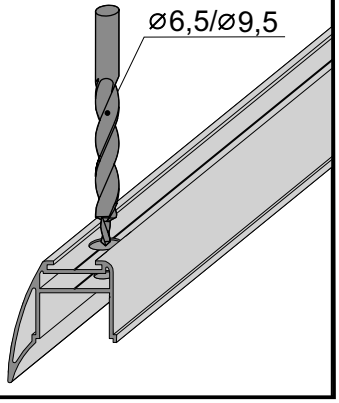

Szablon do wózka **SIMPLE 18V BOARD**

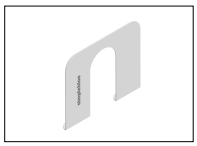

KOD	ZASTOSOWANIE
40265	Wyznaczanie obrysu do frezowania gniazda pod wózek dolny SIMPLE 18V BOARD w systemie **SIMPLE 18 BOARD**

Szablon do wiercenia **LIBRA**



KOD	ZASTOSOWANIE
20338	Szablon do ustalenia otworów montażowych w rączce Libra w systemach **Simple 18 Frame** oraz **Blue 18 Frame**



Samodomykacz **SIMPLE CENTRAL**

Do systemów: SIMPLE 18 FRAME, BLUE 18 FRAME, SIMPLE 18 BOARD, BLUE 18 BOARD

KOD	ZASTOSOWANIE	OPAKOWANIE ZBIORCZE	JEDN. MIARY
20376-BL	**SIMPLE 18 CENTRAL 25** (Zestaw 1 szt.)	24	kpl.
20377-BL	**SIMPLE 18 CENTRAL 40** (Zestaw 1 szt.)	24	kpl.



Samodomykacz **GALAXY**

Do systemu GALAXY

KOD	ZASTOSOWANIE	OPAKOWANIE ZBIORCZE	JEDN. MIARY
04999	**SIMPLE 18 GALAXY**	50	kpl.



Samodomykacz **SIMPLE MINI**

Do systemów: SIMPLE 18 FRAME, BLUE 18 FRAME, SIMPLE 18 BOARD, BLUE 18 BOARD

KOD	ZASTOSOWANIE	OPAKOWANIE ZBIORCZE	JEDN. MIARY
20375-BL	**SIMPLE MINI 25** UNIWERSALNY (Zestaw 2 szt.)	24	kpl.
20296-BL	**SIMPLE MINI 40** UNIWERSALNY (Zestaw 2 szt.)	24	kpl.

SAMODOMYKACZ
SIMPLE CENTRAL

Montaż mechanizmu samodomykacza w systemach SIMPLE 18 Frame, SIMPLE 18 Board BLUE 18 Frame, BLUE 18 Board

UWAGA !

Przy montażu samodomykacza SIMPLE **CENTRAL** wysokości skrzydła drzwi różnią się w zależności od użytego systemu. Wzory na wysokości skrzydeł podane są w instrukcjach montażu danego systemu.

SIMPLE 18 Frame, BLUE 18 Frame

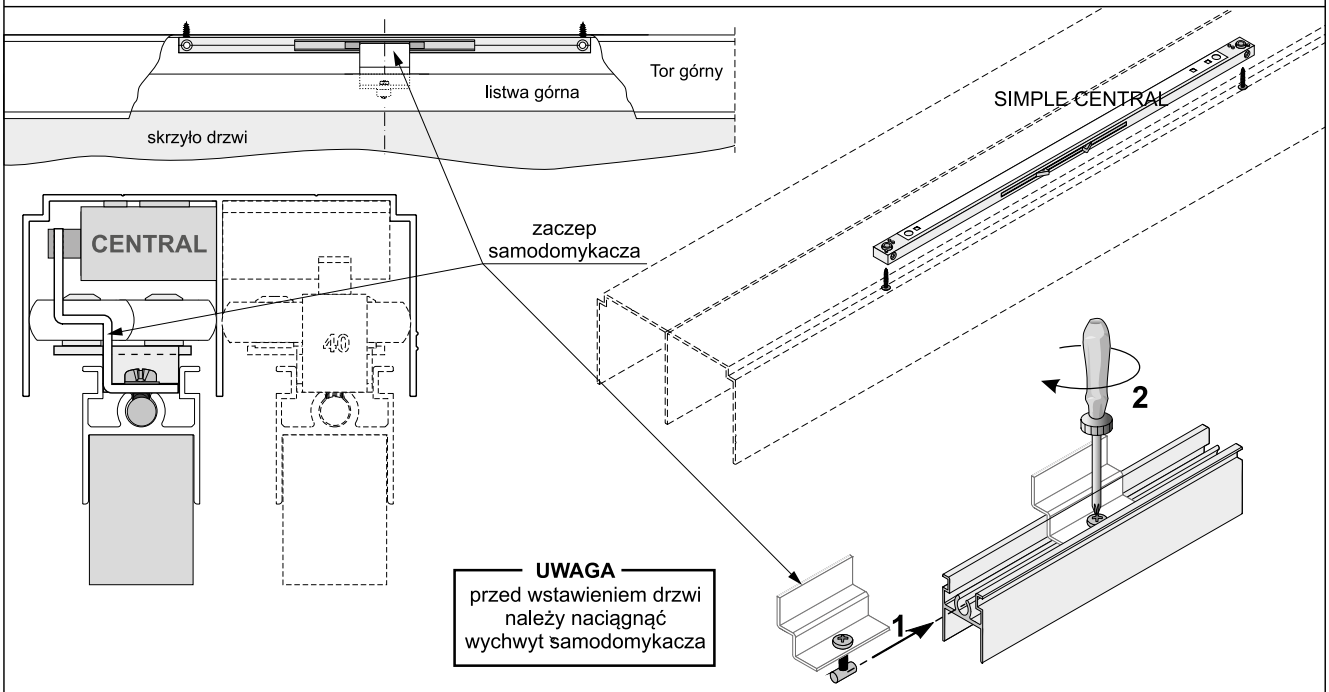

SIMPLE 18 Board, BLUE 18 Board

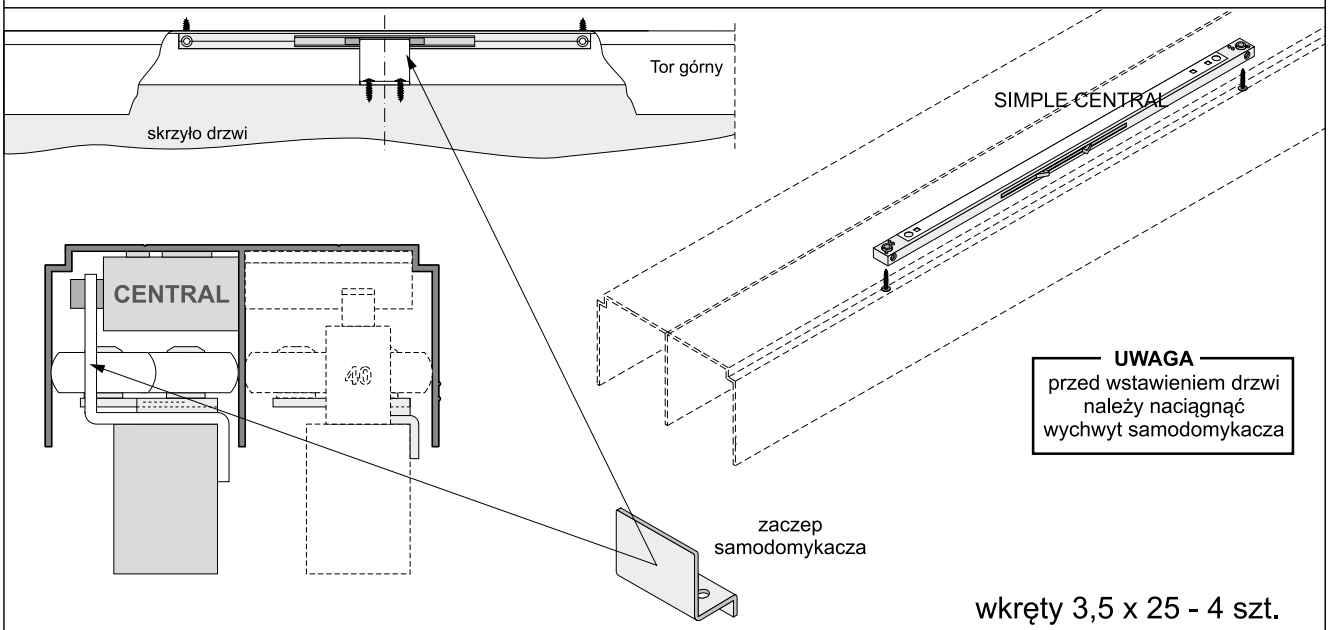

wkręty 3,5 x 25 - 4 szt.

ELEMENTY SKŁADOWE

Samodomykacz do drzwi przesuwnych **Simple CENTRAL 25** (25 kg) i **Simple CENTRAL 40** (40 kg)

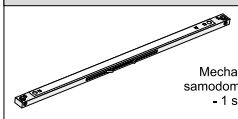

Mechanizm samodomykacza - 1 szt.



zaczep 10 Central - 1 szt.



zaczep 18 Central - 1 szt.

sworzeń mocujący	- 1 szt.	wkręt M 3 x 8	- 1 szt.
podkładka spręż. ø3	- 1 szt.	wkręt 3,5 x 25	- 4 szt.

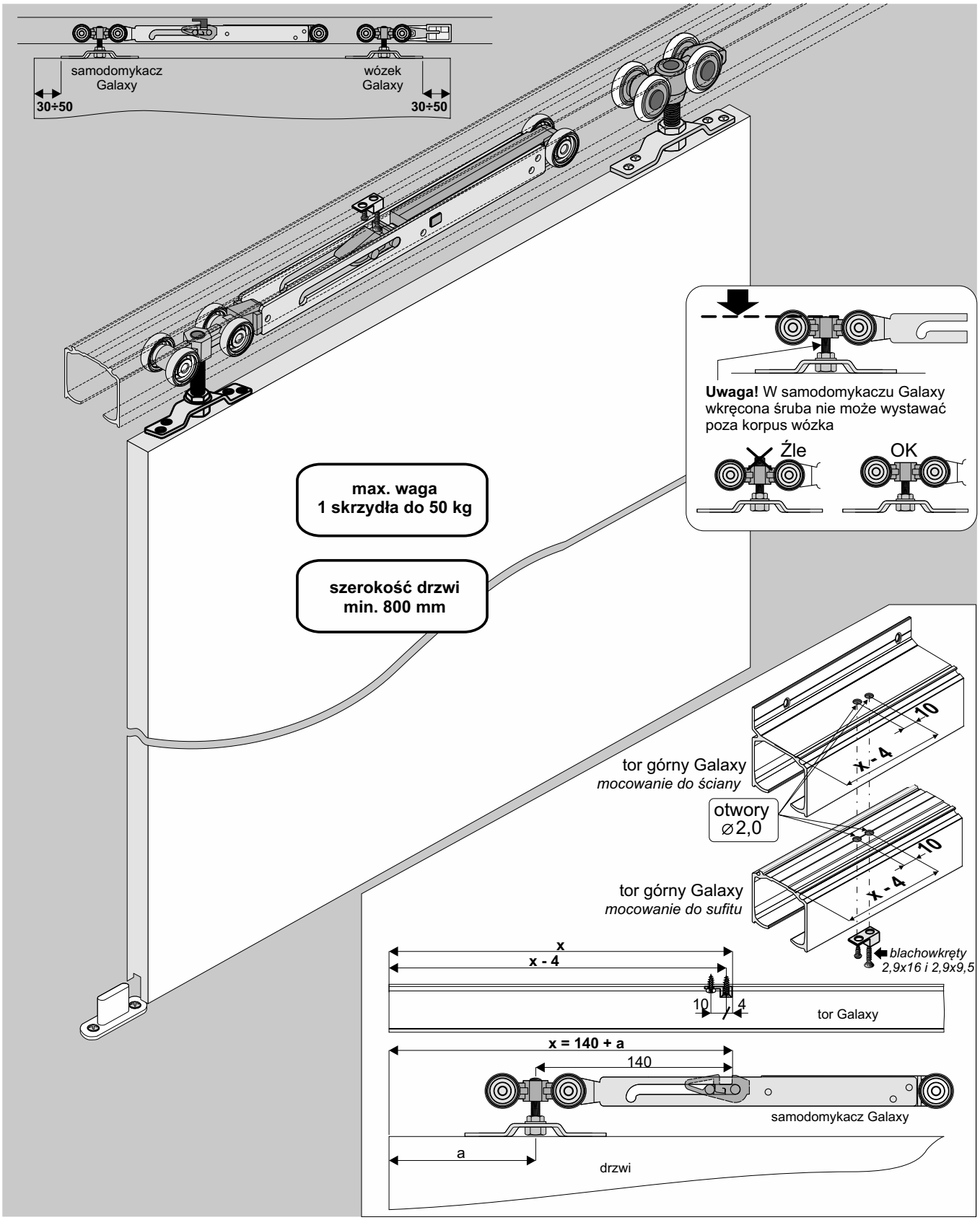

ELEMENTY SKŁADOWE

Samodomykacz Galaxy 35 kg i Galaxy 50 kg

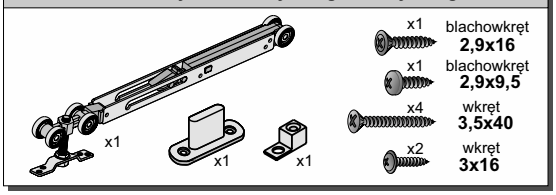

SAMODOMYKACZ
SIMPLE MINI

Montaż mechanizmu samodomykacza w systemach: SIMPLE 10 Frame, SIMPLE 18 Frame, BLUE 10 Frame, BLUE 18 Frame

UWAGA!

Przy montażu samodomykacza **SIMPLE MINI** wysokości skrzydła drzwi różnią się w zależności od użytego systemu. Wzory na wysokości skrzydeł podane są w instrukcjach montażu danego systemu.

SIMPLE 18 Frame
BLUE 18 Frame

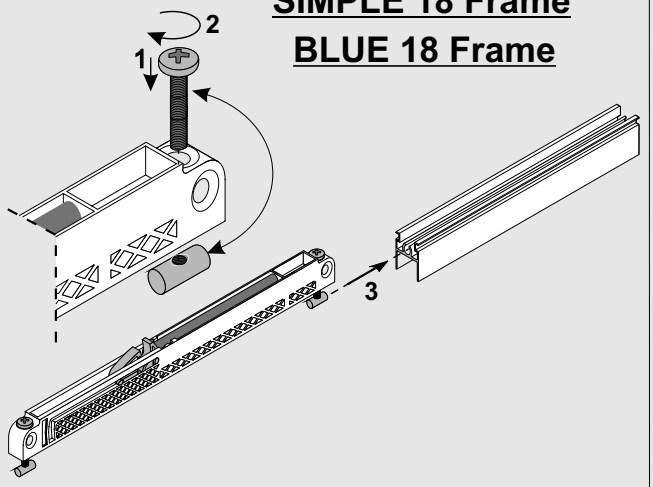

SIMPLE 10 Frame
BLUE 10 Frame

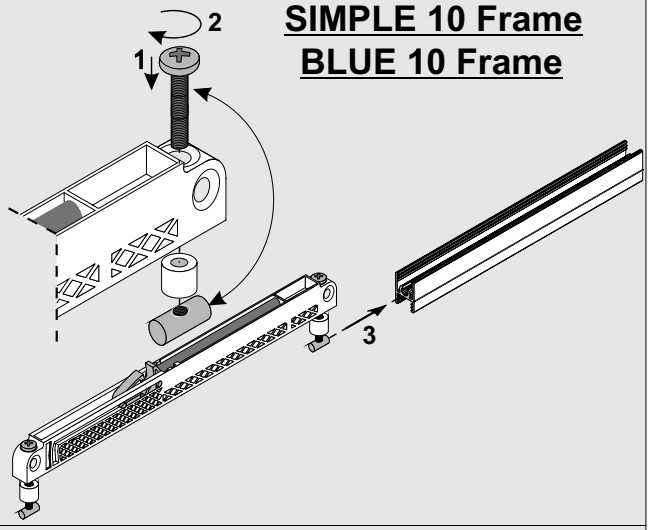

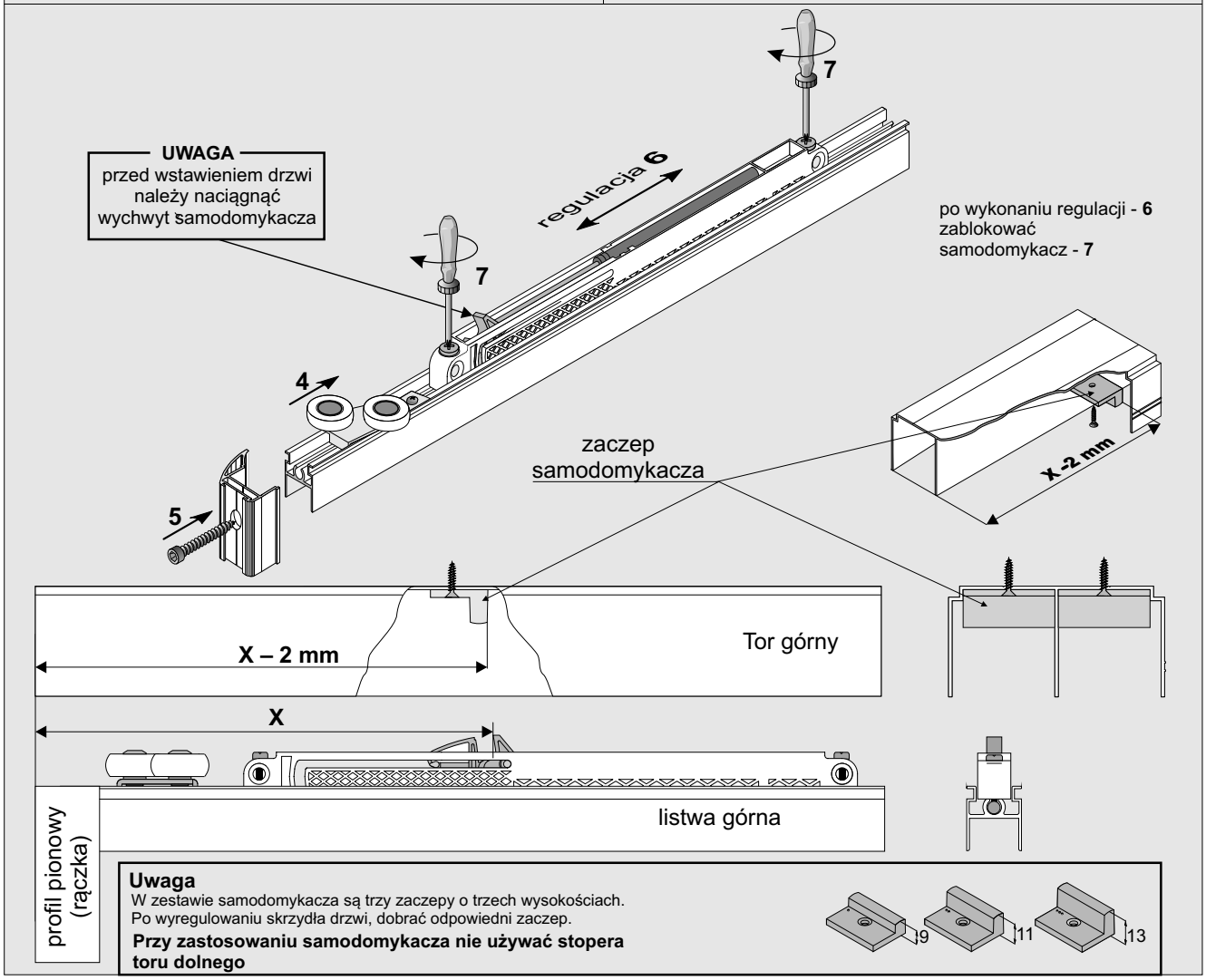

ELEMENTY SKŁADOWE

Samodomykacz do drzwi przesuwnych **Simple MINI 25** (25 kg) i **Simple MINI 40** (40 kg)

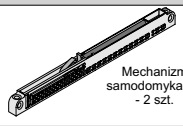
Mechanizm samodomykacza - 2 szt.

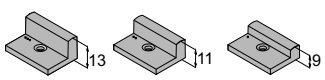

Zaczep samodomykacza - 2 kpl.

sworzeń mocujący	- 4 szt.		tuleja dystansowa	- 4 szt.	
wkręt M 3 x 20	- 4 szt.		wkręt 3,5 x 40	- 4 szt.	
wkręt M 3 x 25	- 4 szt.		wkręt 3 x 16	- 2 szt.	

Montaż mechanizmu samodomykacza w systemach: SIMPLE 18 Board, BLUE 18 Board

UWAGA!

Przy montażu samodomykacza **SIMPLE MINI** wysokości skrzydła drzwi różnią się w zależności od użytego systemu. Wzory na wysokości skrzydeł podane są w instrukcjach montażu danego systemu.

SIMPLE 18 Board
BLUE 18 Board

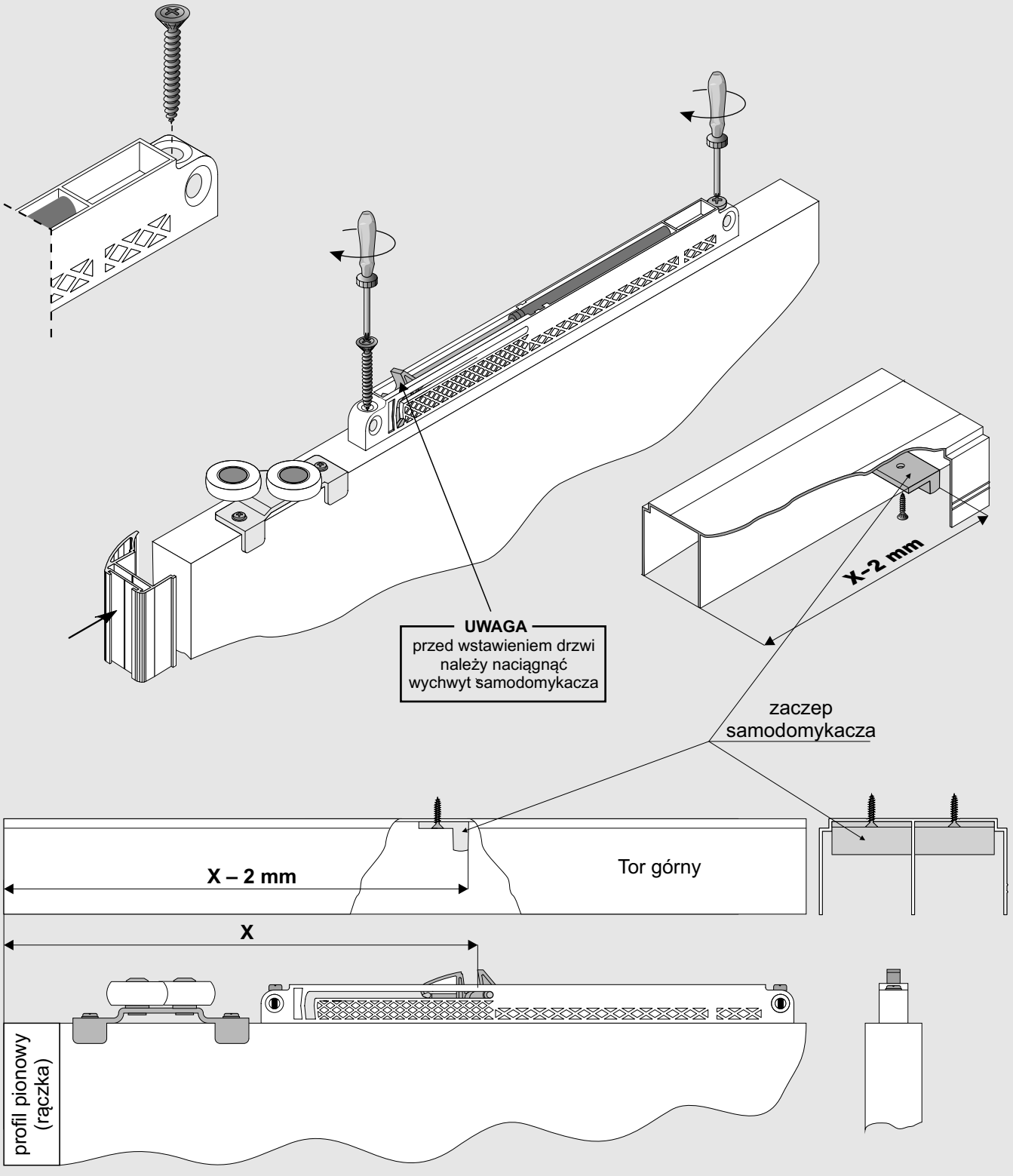



Zawias nakładany BLUE - korpus - rozstaw 45 mm ø35 zatrzaskowy z cichym domykiem (1 szt.)

Korpus zawiasu sprzedawany na sztuki i bez prowadnika

KOD	KOLOR	OPAK. ZBIORCZE	JEDN. MIARY
223727	SREBRNY	200	szt.



Zawias połówkowy BLUE - korpus - rozstaw 45 mm ø35 zatrzaskowy z cichym domykiem (1 szt.)

Korpus zawiasu sprzedawany na sztuki i bez prowadnika

KOD	KOLOR	OPAK. ZBIORCZE	JEDN. MIARY
223728	SREBRNY	200	szt.



Zawias wpuszczany BLUE - korpus - rozstaw 45 mm ø35 zatrzaskowy z cichym domykiem (1 szt.)

Korpus zawiasu sprzedawany na sztuki i bez prowadnika

KOD	KOLOR	OPAK. ZBIORCZE	JEDN. MIARY
223729	SREBRNY	200	szt.



Prowadnik zawiasu BLUE uniwersalny

Prowadnik zawiasu sprzedawany na sztuki

KOD	KOLOR	OPAK. ZBIORCZE	JEDN. MIARY
223730	SREBRNY	200	szt.



Prowadnik zawiasu BLUE uniwersalny z eurowkrętami

Prowadnik zawiasu sprzedawany na sztuki

KOD	KOLOR	OPAK. ZBIORCZE	JEDN. MIARY
223731	SREBRNY	200	szt.

Zawias nakładany BLUE

Prowadnik H=0

K	3	4	5	6	7
A	17	18	19	20	21

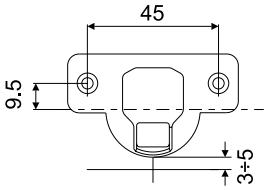

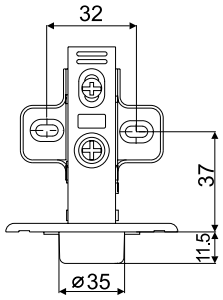

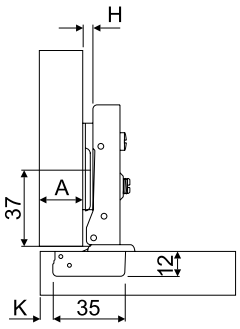

Zawias połówkowy BLUE

Prowadnik H=0

K	3	4	5	6	7
A	8	9	10	11	12

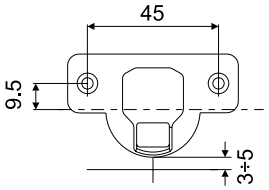

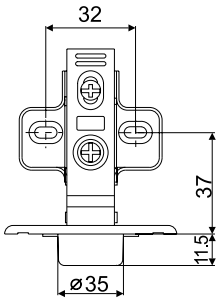

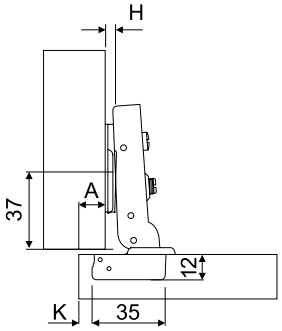

Zawias wpuszczany BLUE

Prowadnik H=0

K	3	4	5	6	7
A	1,5	0,5	-0,5	-1,5	-2,5

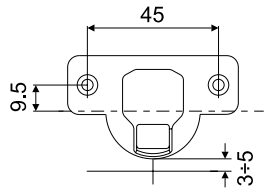

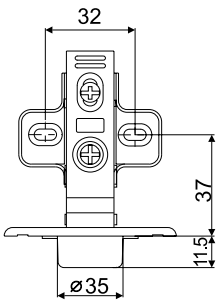

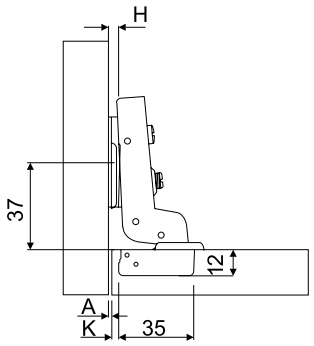

Prowadniki BLUE

Prowadnik zawiasu BLUE uniwersalny z eurowkrętami

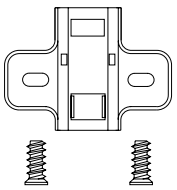

Prowadnik zawiasu BLUE uniwersalny

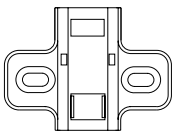

Indeks

A

Akcesoria do szuflad-Łącznik czterostronny 599
Akcesoria do szuflad-Łącznik dwustronny 598
Akcesoria do szuflad-Łącznik trójstronny 599
Akcesoria do szuflad-Przegroda 598
Akcesoria do szuflad-Wkład na kolczyki 599
Akcesoria do szuflad-Wkład samoprzylepny 599

B

Blachowkręty 36, 47, 56, 67, 73, 161, 183, 197, 225, 258, 302, 369, 434, 500
Bok szuflady do prowadnicy DXR (78, 118, 150mm) 595

C

Ceownik 16 713
Ceownik 18 373, 374, 714
Ceownik 18-Decor 714
Ceownik 36-Decor 714
Ceownik MINI 18 713

D

Deska do prasowania ROYAL 430x300x140 mm 507
Drążek owalny 496, 522
Drążek owalny do LED 496
Drążek prostokątny ROYAL 507
Drążek synchronizujący do szuflad Platinium PUSH oraz prowadnic DXP-D2-3D 533, 539, 545, 635
Drążek synchronizujący szuflady V-BOX 3D SLIM PUSH 564
Drążek WILSON 525

E

Elektryczny mechanizm otwarcia szuflady - Sevroll Drive 602

F

Folia ochronna samop. transparentna 501

K

Kątownik 10x10x1,2 717
Kątownik 10x18x1,2 718
Kątownik 18x18x1,2 718
Kątownik 18x36x1,2 718
Kątownik 22x22x1,2 718
Kątownik 36x36x1,2 718
Kątownik K2-Decor 21, 25, 136, 209, 241, 356, 416, 422, 719
Kątownik MINI 11x17 135, 209, 240, 356, 380, 386, 415, 421, 719
Kątownik mocujący stalowy LINEA 522
Kątownik mocujący stalowy - ocynk 497, 602
Kątownik montażowy GOLA 705
Kątownik montażowy S01 657, 711, 447
Kątownik montażowy S02, S03, S04, S05 z wkrętami 447, 711
Kątownik montażowy dla zawiasu Secret 653
Kątownik ZW 20x18 136, 209, 241, 356, 379, 415, 421, 720
Klamra ścienna HERAKLES 85, 95, 97
Klin do płyty (100 szt.) 497
Klip mocujący do toru GEMINI-Decor II 133, 159, 175, 193, 238, 253
Klip mocujący półki WILSON 526
Klips do szczotki (100 szt.) 501
Klips montażowy do profilu LED kątowego 701
Klips montażowy do profilu LED nakładanego 701
Klosz mleczny do profili LED 699
Klosz transparentny do profili LED 699
Klucz Imbusowy SEVROLL 630 87, 97, 105, 117, 230, 266, 275, 283, 291, 368, 391, 433, 473, 480, 722
Końcówka do profilu 139, 712
Kostka do szlifowania aluminium 501

L

Listwa maskująca CAPITOL 291
Listwa maskująca EDEN 300, 327
Listwa montażowa 196, 300, 447, 721
Listwa pozioma dolna-Decor 42, 51, 64, 172, 219, 250, 367, 433
Listwa pozioma dolna-GM 18 FRAME 31, 158,
Listwa pozioma dolna-Lex 173
Listwa pozioma dolna-PAX 192,
Listwa pozioma dolna-PAX XL 192
Listwa pozioma górna-Decor 42, 51, 171, 219, 249
Listwa pozioma górna-GM 18 FRAME 31, 157,
Listwa pozioma górna-Lex 172
Listwa pozioma górna-PAX 191,
Listwa pozioma górna-PAX XL 191
Listwa pozioma-EDEN 299,
Listwa pozioma-EDEN XL 299
Listwa pozioma-OXFORD 439,
Lustro obrotowe ROYAL 506

Ł

Łącznik H04/18 138, 210, 242, 374, 386, 396, 416, 423, 427, 716, 743
Łącznik H08/18 374, 386, 396, 716, 743
Łącznik H10 46, 55, 65, 181, 224, 257, 368, 434, 715, 743,
Łącznik H10-Decor 46, 55, 66, 181, 224, 257, 369, 434, 439, 715, 743
Łącznik H16-Decor 138, 210, 242, 380, 422, 716, 743
Łącznik H04 do profili ramkowych S01 i S05 446, 711
Łącznik H18-Decor 138, 210, 242, 374, 381, 386, 417, 423, 716, 743
Łącznik H18 GM 18 FRAME 34, 72, 161, 715, 743
Łącznik H25 GM 18 FRAME 34, 73, 162, 716, 743
Łącznik H30-Decor 47, 55, 66, 182, 224, 258, 369, 434, 440, 715, 743
Łącznik H55-Lex 182
Łącznik kątowy profili LINEA 521
Łącznik MINI H04/06 46, 55, 65, 181, 257, 714, 743
Łącznik MINI H04/07 46, 55, 65, 181, 224, 257, 714, 743

M

Maskownica toru dolnego COMPACT 229
Maskownica toru górnego COMPACT 229
Maskownica toru HERAKLES 85, 95
Mechanizm do frontu Push & Soft 403, 680
Mocowania drążka synchronizującego do szuflady V-BOX 3D Slim PUSH 564
Mocowanie HERAKLES do maskownicy drewnianej 85, 95
Mocowanie panelu przedniego szuflady wewnętrznej SEVROLLBOX SLIM 3D 577
Mocowanie panelu przedniego szuflady wewnętrznej SEVROLLBOX SLIM 587
Mocowanie panelu przedniego szuflady wewnętrznej PLATINIUM 547
Mocowanie panelu przedniego szuflady wewnętrznej V-BOX 3D SLIM 568
Mocowanie panelu przedniego szuflady wewnętrznej do szkła SEVROLLBOX SLIM 3D 577
Mocowanie panelu przedniego szuflady wewnętrznej do szkła SEVROLLBOX SLIM 587
Mocowanie panelu przedniego szuflady wewnętrznej do szkła PLATINIUM 547
Mocowanie panelu przedniego szuflady wewnętrznej do szkła V-BOX 3D SLIM 568
Mocowanie ścienne/sufitowe LINEA 521

N

Nakrętka M4 522
Narożnik wewnętrzny do profilu Gola C 706
Narożnik wewnętrzny do profilu Gola L 706
Narożnik zewnętrzny do profilu Gola C 706
Narożnik zewnętrzny do profilu Gola L 706

Nóżka LINEA 522
Nóżka regulowana 689
Nóżka regulowana-klips zaczepowy II uniwersalny 689

O

Odbojnik dolny kulisty 64, 72, 79
Odbojnik gumowy OGUE ze stoperem EXCLUSIVE/URSUS 65, 72, 80
Odbojnik V-PUSH z adapterem, z końcówką magnetyczną 680
Odbojnik V-PUSH z adapterem, z końcówką silikonową 680
ONE PACK CONCORDIA 275
ONE PACK HARMONY II 283
ONE PACK PRINCE 374
ONE PACK Zestaw do drzwi przejściowych HERAKLES 88
ONE PACK Zestaw do drzwi przejściowych HERAKLES GLASS 100 kg 97
ONE PACK Zestaw do drzwi przejściowych SECRET DOOR 117
ONE PACK Zestaw do drzwi składanych HERAKLES 409

P

Panel przedni szuflady wewnętrznej do szkła SEVROLLBOX SLIM 3D 577
Panel przedni szuflady wewnętrznej do szkła SEVROLLBOX SLIM 587
Panel przedni szuflady wewnętrznej do szkła PLATINIUM 547
Panel przedni szuflady wewnętrznej do szkła V-BOX 3D SLIM 568
Panel przedni szuflady wewnętrznej SEVROLLBOX SLIM 3D 577
Panel przedni szuflady wewnętrznej SEVROLLBOX SLIM 587
Panel przedni szuflady wewnętrznej PLATINIUM 547
Panel przedni szuflady wewnętrznej V-BOX 3D SLIM 568
Pantograf ROYAL 506
Pantograf stalowy 639
Płaskownik D20 721
Podnośnik do klapy-Easy Up 685
Pozycjoner wózka górnego FIX 498, 748,
Profil aluminiowy LED kątowy 699
Profil aluminiowy LED nakładany 699
Profil aluminiowy LED wpuszczany 699
Profil boczny – OXFORD 439
Profil dystansowy 04 196, 300, 721
Profil GOLA C 705
Profil GOLA L 705
Profil GOLA pionowy podwójny 705,
Profil GOLA pionowy pojedynczy 705
Profil ramkowy S01 II 710, 445, 657
Profil ramkowy S02 II 710, 445
Profil ramkowy S03 II 445, 710,
Profil ramkowy S04 II 445, 710,
Profil ramkowy S05 445, 710
Profil ramkowy S06 446, 653, 710
Profil ramkowy SECRET LINE II 127, 237, 331, 395, 427
Profil ramkowy SLIM LINE 127, 237, 331, 395, 427
Profil uchwytowy 006 II 712
Profil uchwytowy 007 II 712
Profil uchwytowy 008 138, 712
Profil uchwytowy 010 446, 712
Profil uchwytowy 011 446, 712
Profil uchwytowy 012 446, 713
Profil uchwytowy 013 446, 713
Prowadnica dolnego montażu DXP-3D synchro z system PUSH 631

Prowadnica dolnego montażu DXP-D2-3D synchro z system PUSH z mocowaniem pod drążek synchronizacji 635
Prowadnica dolnego montażu DXR niepełny wysuw z miękkim domykiem 595
Prowadnica dolnego montażu DX PLATINIUM 3D z miękkim domykiem 624
Prowadnica dolnego montażu DXS-3D synchro z miękkim domykiem 627
Prowadnica kulkowa pełnego wysuwu z systemem miękkiego domyku 646, 640, 649
PROWADNICE KULKOWE SVQ z systemem miękkiego domyku 640
PROWADNICE KULKOWE SVS z systemem miękkiego domyku i PUSH 649
Prowadnik 102 N 71, 79, 86, 96, 265, 499
Prowadnik dolny regulowany 72, 79, 86, 96, 105, 110, 266, 498
Prowadnik zawiasu uniwersalny - krzyżakowy na 4 otwory symetryczny 671
Prowadnik zawiasu uniwersalny - z eurowkrętem 671
Prowadnik zawiasu uniwersalny - z regulacją mimośrodową wysokości 671
Przyrząd ustalający 723
Przyrząd wiertarski (duży) 722
Przyrząd wiertarski do szuflad z prowadnicą dolnego montażu DXS i DXP 723
Przyrząd wiertarski LINEA 722
Przyrząd wiertarski PAX/EDEN 722
Przyrząd wiertarski SEVROLL 10 722
Przyrząd wiertarski SEVROLL 18 FRAME 722

R

Rączka 10-ka II 169, 367, 433,
Rączka ALFA 16/18 IIC 125, 329,
Rączka ARTE GM 128, 157
Rączka BETA 16 C 125
Rączka BETA 18 C 125, 329
Rączka COMFORT 16 II 205
Rączka COMFORT 18 II 205
Rączka FACTOR 18-Decor IIC 125,329
Rączka FAWORYT 16/18 IIC 126, 330
Rączka FOCUS 16 126
Rączka FOCUS 16 IIC 126
Rączka FOCUS 18 126, 330
Rączka FOCUS 18 IIC 126, 330
Rączka FOX II 169, 249
Rączka FUTURE II 219
Rączka GEMINI-Decor 169, 41, 63
Rączka JULIA II 169, 41, 63
Rączka KARAT 170, 41, 63
Rączka LEX 170
Rączka LYNX 170, 41, 63
Rączka MASTER 219, 51
Rączka MINICOMFORT II 385, 415, 205
Rączka OPTIMA 18 355
Rączka OXFORD 439
Rączka PAX 299, 191
Rączka PAX XL 299, 191
Rączka PORTO GM 31, 71, 128, 157
Rączka PRINCE 01 373, 374
Rączka PRINCE 02 373, 374
Rączka PROSPER GM 31, 71, 128, 157
Rączka ROMEO II 41, 63, 170
Rączka UNICOMFORT 421,
Rączka UNIVERSAL 16 C 127, 237
Rączka UNIVERSAL 18 C 127, 237, 330
Rączka VICTORIA 16/18-Decor IIC 127, 330
Rączka VITARA 170
Reling boczny szuflady PLATINIUM 533, 539, 546
Reling boczny szuflady V-BOX 3D SLIM 559, 564
Reling boczny szuflady SEVROLLBOX SLIM 586
Reling poprzeczny szuflady wewnętrznej PLATINIUM 547
Reling poprzeczny szuflady wewnętrznej SEVROLLBOX SLIM i SLIM 3D 577, 587
Reling poprzeczny szuflady wewnętrznej V-BOX 3D SLIM 568
Rolka dystansowa CAPITOL 292
Rura okrągła ø16x1 522

S

Samodomykacz COMPACT 230
Samodomykacz HERAKLES 87, 96, 473
Samodomykacz LOFT 109, 480,
Samodomykacz MARS MINI 105, 482
Samodomykacz MERKURY CENTRAL 266, 484
Samodomykacz MICRA MINI SV-25 25, 486
Samodomykacz OPTIMA 357, 478,

Samodomykacz SEVROMATIC CENTRAL SV-25, SV-40 135, 163, 180, 195, 208, 222, 302, 328, 345, 469
Samodomykacz SEVROMATIC MINI SV-25, SV-40. SV-60 461
Samodomykacz SEVROMATIC SV-25, SV-50 457,
Samodomykacz SEVROMATIC TOP SV-60, SV-80 465,
Samodomykacz SIMPLE 18 CENTRAL-40 811
Samodomykacz SIMPLE MINI-40 UNIVERSALNY 811
Słup LINEA 521
Słup WILSON 525
Stojak obrotowy na buty ROYAL – profile do ramy + zestaw półek z mocowaniami 506
Stoper do toru HIDE 34, 44, 53
Stoper HI-TEC 21, 33, 44, 53, 133, 160, 179, 194, 207, 221, 239, 256, 498
Stoper MERKURY/MARS 105, 265, 266
Stoper MICRA C z wkrętami 25
System do prostowania płyty 141, 211, 243, 275, 283, 331, 345, 357, 494
Szablon do wózków MICRA 723
Szablon do wózków WD18 723
Szablon do zawiasów-rozstaw 45 ø35 mm 680,
Szablon duży do szuflad SEVROLLBOX SLIM i SLIM 3D 606
Szablon PLATINIUM, V-BOX do prowadnic 606
Szablon SEVROLLBOX-SLIM 3D do frontów 606
Szablon SEVROLLBOX-SLIM 3D do prowadnic 606
Szablon SEVROLLBOX-SLIM II do frontów 607
Szablon SEVROLLBOX-SLIM II do prowadnic 607
Szablon uniwersalny regulowany do frontów 606
Szablon duży do szuflad SEVROLLBOX SLIM i SLIM 3D 606
Szczotki odbojowe i przeciwkurzowe 35, 47, 56, 66, 73, 88, 140, 161, 182, 197, 211, 225, 243, 258, 357, 369, 374, 381, 396, 423, 428, 440, 499
Szpros S10 720
Szpros S18 z klejem 720
Szpros S20 720
Szpros S45 z klejem 720
Szuflada na buty ROYAL 505
Szuflada na spodnie ROYAL 505
Szuflada na ubrania ROYAL 505
Szuflada sejf ROYAL 507
Szuflada PLATINIUM - 18 4D Slim (96mm, 134mm, 181mm) 544
Szuflada PLATINIUM - 18 4D Slim PUSH (96mm, 134mm, 181mm) 545
Szuflada PLATINIUM - 18 4D Slim PUSH szklane boki (96mm, 134mm, 181mm) 539
Szuflada PLATINIUM - 18 4D Slim PUSH szklane boki z podświetleniem LED (96mm, 134mm, 181mm) 533
Szuflada PLATINIUM - 18 4D Slim szklane boki (96mm, 134mm, 181mm) 538
Szuflada PLATINIUM - 18 4D Slim szklane boki z podświetleniem LED (96mm, 134mm, 181mm) 532
Szuflada SEVROLLBOX SLIM 3D (90 mm, 131 mm, 178 mm, 213 mm) 575
Szuflada SEVROLLBOX SLIM (84 mm, 116 mm, 167 mm, 199 mm) 585
Szuflada V-BOX 3D Slim (90mm, 127mm, 178mm, 210mm, 238 mm) 558, 559
Szuflada V-BOX 3D Slim PUSH (90, 127, 178, 210, 238 mm) 562, 563
Szuflada z organizerem ROYAL 505

T

Taboret-podest składany 501
Taśma dwustronna 501,
Taśma dwustronna piankowa 501
Teownik 04-Decor 137, 209, 241, 380, 422, 717, 743
Teownik 18-Decor 137, 209, 241, 380, 416, 422, 717, 743
Teownik ZW 137, 210, 241, 380, 416, 422, 717, 743
Tor do drzwi ze skosami EVEREST 238,251
Tor dolny CAPITOL 291
Tor dolny COMFORT 206,220
Tor dolny COMPACT II 229
Tor dolny DOUBLER-Decor II 206, 220
Tor dolny ELEGANT II-Decor 130, 158, 175, 193, 239, 253
Tor dolny GEMINI-Decor II 132, 159, 174, 193, 238, 252, 300, 327
Tor dolny HIDE G 32, 43, 52
Tor dolny HIDE M 21, 32, 43, 52
Tor dolny HIDE N 33, 43, 52
Tor dolny Line 395
Tor dolny OPTIMA 355
Tor FIRST 367, 433
Tor górny CAPITOL 291
Tor górny COMFORT-Decor 206, 220
Tor górny COMPACT 229,
Tor górny EDEN 300, 327
Tor górny EXCLUSIVE 64, 71, 367, 373, 374, 379, 385
Tor górny GEMINI-Decor 128, 158, 173, 192, 238, 251
Tor górny HERAKLES 85, 88, 95, 97, 409
Tor górny Line 395
Tor górny MARS 105
Tor górny MERKURY 265
Tor górny OPTIMA 355
Tor górny SINGLE 32, 42
Tor górny TOP-Decor 52
Tor górny URSUS-Decor 79
Tor IDEA 345
Tor MICRA 25
Tor SMART 21
Tuleja dystansowa HERAKLES 85

U

Uchwyt drążka owalnego 30x15 plastikowy 496
Uchwyt drążka ROYAL boczny 507
Uchwyt drążka ROYAL górny 507
Uchwyt drążka WILSON 525,
Uchwyt meblowy wpuszczany ø90 mm INOX 139, 328, 391, 497
Uchwyt naklejany 80, 86, 96, 139, 196, 302, 328, 497
Uchwyt naklejany typ C II 80, 86, 96, 139, 196, 302, 329
Uchwyt naklejany typ O 80, 86, 96, 139, 197, 302, 329, 497
Uchwyty do systemów loftowych UL01,UL02 110
Uszczelka 18/4,00mm niesymetryczna 161, 500
Uszczelka 18/4,00mm symetryczna 161
Uszczelka 4,0mm 56, 66, 183, 225, 258, 369, 434, 440, 500
Uszczelka 4,5mm 56, 66, 183, 225, 258, 369, 434, 440, 500
Uszczelka bezbarwna 161, 225, 369, 434, 440, 500
Uszczelka bezbarwna niesymetryczna 161, 500
Uszczelka bezbarwna symetryczna 161, 225, 369, 434, 440, 500
Uszczelka do profili ramkowych typ II S01/S02/S04 47, 56, 67, 183, 197, 225, 258, 449, 500, 653, 657

W

Wiertło stopniowe do aluminium 723
Wieszak wysuwny na spodnie ROYAL 506
Wieszak wysuwny ROYAL 506
Wkręt SMART 21, 36, 47, 56, 140, 161, 183, 197, 211, 225, 243, 258, 500
Wkręt UNIX 36, 47, 56, 73, 140, 161, 183, 197, 211, 225, 243, 258, 302, 331, 428, 500
Wózek dolny WD10C DUO 60 kg 160, 180, 223, 256
Wózek dolny WD10C HI-TEC 160, 180, 196, 223, 256
Wózek dolny WD10V DUO 60 kg 160, 181, 223, 257
Wózek dolny WD10V HI-TEC (bez stopera) 34, 46, 55, 160, 180, 196, 223, 256
Wózek dolny WD18C HI-TEC 208, 240, 135
Wózek dolny WD18V HI-TEC (bez stopera) 135, 240, 208
Wózek górny MARS 105
Wózek górny MERKURY D1/D2/D3 265
Wózek prowadzący 10-ka 179, 256
Wózek prowadzący COMFORT 207
Wózek prowadzący EVEREST 240
Wózek prowadzący FOCUS 240
Wózek prowadzący FUTURE 221
Wózek prowadzący GEMINI 33, 44, 179
Wózek prowadzący GM 18 Frame niesymetryczny 159
Wózek prowadzący GM 18 niesymetryczny 133

Wózek prowadzący GM 18 symetryczny 133
Wózek prowadzący MASTER 53, 221
Wspornik drążka LINEA 521
Wspornik półek WILSON 525
Wspornik półki LINEA 521
Wspornik półki na buty LINEA 521
Wspornik sufitowy do skosów 498
Wspornik ścienny do toru SINGLE 32, 43

Z

Zaczep do samodomykacza „10" i „18" MINI / „10" Top 35, 46, 54, 135, 163, 180, 196, 208, 223, 461, 465
Zaczep do samodomykacza HERAKLES GLASS 97, 473
Zaczep frontu szuflady ROYAL 505
Zamek do drzwi przesuwnych II dopisać (system Gemini 10 i 18) 141, 163, 183, 498
Zamek do drzwi przesuwnych z wypełnieniem szklanym 498
Zakończenie do profilu GOLA C 706
Zakończenie do profilu GOLA L 706
Zasilacz sieciowy do mechanizmu Sevroll Drive 602
Zaślepka do profilu LED kątowego 701
Zaślepka do profilu LED kątowego z otworem 701
Zaślepka do profilu LED nakładanego 700
Zaślepka do profilu LED nakładanego z otworem 700
Zaślepka do profilu LED wpuszczanego 700
Zaślepka do profilu LED wpuszczanego z otworem 700
Zaślepka do rączki PAX 191, 299
Zaślepka do rury ø16 522
Zaślepka do słupa LINEA 522
Zaślepka do toru DOUBLER II 221, 207
Zaślepka do toru ELEGANT II 131, 159, 177, 194, 229, 239, 254
Zaślepka do toru HIDE N 33, 44, 53
Zaślepka do toru SINGLE ze stoperem dolnym i górnym 32, 43
Zaślepka gumowa 496
Zatrzask magnetyczny z podkładką 427, 449
Zatyczka do drążka WILSON 526
Zawiasy kątowe, zatrzaskowe z cichym domykiem 673, 674
Zawias meblowy mosiężny 391,496
Zawias NAKŁADANY 3D do ramek aluminiowych zatrzaskowy z cichym domykiem 448, 657
Zawias NAKŁADANY 3D z regulacją mimośrodową zatrzaskowy z cichym domykiem 667
Zawias NAKŁADANY 3D PRO z regulacją mimośrodową zatrzaskowy z cichym domykiem 661
Zawias NAKŁADANY bez sprężyny 672
Zawias nakładany niewidoczny SECRET do ramek aluminiowych i drzwi drewnianych z miękkim domykiem 448, 653
Zawias NAKŁADANY- zatrzaskowy z cichym domykiem 391, 449, 668
Zawias NAKŁADANY PRO zatrzaskowy z cichym domykiem 662
Zawias POŁÓWKOWY bez sprężyny 672
Zawias POŁÓWKOWY PRO zatrzaskowy z cichym domykiem 662
Zawias POŁÓWKOWY 3D z regulacją mimośrodową zatrzaskowy z cichym domykiem 667
Zawias POŁÓWKOWY 3D do ramek aluminiowych zatrzaskowy z cichym domykiem 667, 448, 657, 661
Zawias POŁÓWKOWY 3D PRO z regulacją mimośrodową zatrzaskowy z cichym domykiem 661
Zawias POŁÓWKOWY - zatrzaskowy z cichym domykiem 449, 668
Zawias sprężynowy 391, 409, 469
Zawias WPUSZCZANY 3D z regulacją mimośrodową - zatrzaskowy z cichym domykiem 667
Zawias WPUSZCZANY 3D do ramek aluminiowych zatrzaskowy z cichym domykiem 657, 667, 448
Zawias WPUSZCZANY 3D PRO z regulacją mimośrodową zatrzaskowy z cichym domykiem 661
Zawias WPUSZCZANY PRO zatrzaskowy z cichym domykiem 662
Zawias WPUSZCZANY bez sprężyny 672
Zawias WPUSZCZANY - zatrzaskowy z cichym domykiem 391, 427, 449, 668
Zestaw B2 rączka FACTOR 16 IIC (Decor) 125
Zestaw COMPACT (1 skrzydło) 230,
Zestaw do drzwi przejściowych ZP-10 II 64
Zestaw do drzwi przejściowych ZPE-10 II (EXCLUSIVE) 64
Zestaw do drzwi przejściowych ZPE-18 (EXCLUSIVE) 72
Zestaw do drzwi przejściowych ZPH-18 (HERAKLES) 80 kg i 120 kg 87
Zestaw do drzwi przejściowych ZPH-GLASS (HERAKLES GLASS) 100 kg 97
Zestaw do drzwi składanych ZSH-18 (Herakles) 409
Zestaw do drzwi przesuwnych CAPITOL na 1 i 2 skrzydła 291, 292
Zestaw do drzwi przesuwnych EDEN na 1 i 2 skrzydła 301, 327, 328
Zestaw do drzwi przesuwnych IDEA na 1 i 2 skrzydła 345
Zestaw do drzwi przesuwnych MARS 105
Zestaw do drzwi przesuwnych MERKURY (1 i 2 skrzydła) 266
Zestaw do drzwi przesuwnych OPTIMA II na (1 i 2 skrzydła) 355, 356
Zestaw do drzwi rozwieranych ZR OXFORD 439
Zestaw do drzwi rozwieranych ZR-10 433
Zestaw do drzwi rozwieranych ZR-18 415,
Zestaw do drzwi rozwieranych ZR-18 UNICOMFORT 421
Zestaw do drzwi składanych FOLD lewy/prawy 391
Zestaw do drzwi składanych LINE 395
Zestaw do drzwi składanych ZSE-10 (EXCLUSIVE) 368
Zestaw do drzwi składanych ZSE-10 PLUS (EXCLUSIVE) 368
Zestaw do drzwi składanych ZSE-18 (EXCLUSIVE) 385
Zestaw do drzwi składanych ZSE-18 PLUS (EXCLUSIVE) 385
Zestaw do drzwi składanych ZSE-18 PLUS PRINCE (EXCLUSIVE) 373
Zestaw do drzwi składanych ZSE-18 PLUS UNICOMFORT (EXCLUSIVE) 379
Zestaw do drzwi ze skosami ZE-FOX II (EVEREST-FOX) 256
Zestaw Loft do drzwi przejściowych ARON 109
Zestaw Loft do drzwi przejściowych GRANT 109
Zestaw Loft do drzwi przejściowych HARRY 109
Zestaw Loft do drzwi przejściowych OSCAR 109
Zestaw MICRA C (1 skrzydło) 25
Zestaw MICRA V (1 skrzydło) 21

B

Blachowkręt 778, 768, 755, 749

K

Kątownik MINI 760,768,
Klin mocujący do szyby 40 mm (40 szt.) BLUE-FRAME 777
Klin mocujący do szyby Frame 754, 777

L

Listwa pozioma dolna-SIMPLE 10 747, 765
Listwa pozioma dolna-SIMPLE FRAME II 753, 774
Listwa pozioma górna/łącznik-SIMPLE 10 747
Listwa pozioma górna-SIMPLE FRAME II 735, 773

Ł

Łącznik H12/16-SIMPLE 788
Łącznik H12/18-SIMPLE 789
Łącznik H21/18-SIMPLE 755, 761, 777, 789
Łącznik H28/18-SIMPLE 777, 761, 755, 789

M

Maskownica GALAXY 67mm 803
Mocowanie GALAXY do maskownicy drewnianej 803

P

Pozycjoner wózka górnego FIX 787, 776, 767, 760, 754, 748
Prowadnik górny SIMPLE START 799
Prowadnik zawiasu BLUE uniwersalny 816
Prowadnik zawiasu BLUE uniwersalny - z eurowkrętami 816
Przyrząd wiertarski SIMPLE/BLUE (mały) 808

R

Rączka ERA 16/18 773, 785,
Rączka FALA 747, 765
Rączka LIBRA 753, 759, 773, 785
Rączka POLO 747, 765
Rączka REKORD 16/18 773, 785
Rączka TRIO 16/18 785
Rączka UNO 759

S

Samodomykacz GALAXY 804, 811
Samodomykacz SIMPLE 18 CENTRAL-25 811
Samodomykacz SIMPLE MINI-25 Universalny 811
Stoper SIMPLE 749, 754, 760, 768, 776, 787
Stoper SIMPLE START 799
Szablon do wiercenia LIBRA 810
Szablon do wózka SIMPLE 18V BOARD 810
Szczotki odbojowe 789, 777, 768, 761, 755, 749
Szczotki przeciwkurzowe 778, 790

T

Teownik 12-SIMPLE 761
Tor dolny BLUE-C 766, 775, 786
Tor dolny BLUE-V 766, 775, 787
Tor dolny SIMPLE 748, 753, 759
Tor górny BLUE 766, 774, 786
Tor górny GALAXY mocowanie do ściany 803
Tor górny GALAXY mocowanie sufitowe 803
Tor górny SIMPLE 747, 753, 759
Tor START II 799

U

Uszczelka bezbarwna 768, 749

W

Wkręt Unix 799, 790, 778, 768, 755, 749
Wózek do drzwi przejściowych INTER/GALAXY 18 ze stoperem i prowadnikiem 804
Wózek dolny BLUE 10 C 768, 776
Wózek dolny BLUE 18 C BOARD 788
Wózek dolny BLUE 18 V BOARD 788
Wózek dolny SIMPLE / BLUE 10 V 749, 754, 760, 768, 776
Wózek dolny SIMPLE 18 V BOARD 760
Wózek dolny SIMPLE START 799
Wózek prowadzący BLUE 10 niesymetryczny 767
Wózek prowadzący BLUE 10 symetryczny 767
Wózek prowadzący BLUE 18 BOARD niesymetryczny 788
Wózek prowadzący BLUE 18 FRAME 776
Wózek prowadzący SIMPLE 10 niesymetryczny 748
Wózek prowadzący SIMPLE 10 symetryczny 748
Wózek prowadzący SIMPLE 18 BOARD niesymetryczny 760
Wózek prowadzący SIMPLE 18 BOARD symetryczny 760
Wózek prowadzący SIMPLE 18 FRAME 754

Z

Zaślepka gumowa do toru dolnego 748, 754, 760, 767, 775, 787
Zawias nakładany BLUE - korpus zatrzaskowy z cichym domykiem 816
Zawias połówkowy BLUE - korpus zatrzaskowy z cichym domykiem 816
Zawias wpuszczany BLUE - korpus zatrzaskowy z cichym domykiem 816
Zestaw SIMPLE START (1 skrzydło) 799