1 DRZWI PRZESUWNE

DRZWI PRZESUWNE Z TOREM POJEDYNCZYM

Drzwi przesuwne z torem pojedynczym z dolnym systemem jezdnym

SYSTEM MICRA 4

SYSTEM SINGLE 10

- LINIA GEMINI 6
- LINIA JULIA 8
- LINIA KARAT 10
- LINIA LYNX 12
- LINIA ROMEO 14

Seria Top

SYSTEM TOP 10

- LINIA MASTER 16
- LINIA STAR 18

SYSTEM TOP 18

- LINIA PORTO 20
- LINIA PROSPER 22

Drzwi przesuwne z torem pojedynczym z górnym systemem jezdnym (podwieszane)

SYSTEM AUTOWALL 24

Seria Exclusive

SYSTEM EXCLUSIVE 10

- LINIA GEMINI 26
- LINIA JULIA 28
- LINIA KARAT 30
- LINIA LYNX 32
- LINIA ROMEO 34

SYSTEM EXCLUSIVE 18 BOARD

- LINIA EXCLUSIVE 36
- LINIA PORTO 38
- LINIA PROSPER 40

SYSTEM URSUS 42

NOWOŚĆ! SYSTEM HERAKLES II 44

Seria Herkules

SYSTEM HERKULES 60,120 46

SYSTEM HERKULES GLASS 48

SYSTEM SYMETRIC 52

SYSTEM SATURN 53

NOWOŚĆ! SYSTEM MARS 54

NOWOŚĆ! SYSTEM LOFT

- LINIA ARON 56
- LINIA GRANT 58
- LINIA HARRY 60
- LINIA OSCAR 62

DRZWI PRZESUWNE Z TOREM PODWÓJNYM

Drzwi przesuwne z torem podwójnym z dolnym systemem jezdnym

Seria Comfort

SYSTEM COMFORT 10

- LINIA FUTURE 64
- LINIA MASTER 66
- LINIA STAR 68

SYSTEM COMFORT 18

- LINIA COMFORT 70
- LINIA MINICOMFORT 72
- LINIA UNICOMFORT 74

SYSTEM COMPACT 76

SYSTEM EKONOMIK 10 78

Seria Gemini

SYSTEM GEMINI 4

- LINIA PAX 80
- LINIA PAX XL 82

SYSTEM GEMINI 10

- LINIA 10-ka 84
- LINIA FOX 86
- LINIA GEMINI 88
- LINIA JULIA 90
- LINIA KARAT 92
- LINIA LYNX 94
- LINIA ROMEO 96
- LINIA VITARA 98

SYSTEM GEMINI 18

- LINIA ALFA 100
- LINIA BETA 102
- LINIA FACTOR 104
- LINIA FAWORYT 106
- LINIA FIESTA 108
- LINIA FOCUS 110
- LINIA FOCUS II 112
- LINIA SECRET LINE 114
- LINIA SLIM LINE 116
- LINIA UNIVERSAL 118
- LINIA VICTORIA 120

Seria Maxim

SYSTEM MAXIM 18

- LINIA PORTO 122
- LINIA PROSPER 124
- LINIA REX 126

SYSTEM MAXIM 18 BOARD

- LINIA PORTO 128
- LINIA PROSPER 130

Drzwi przesuwne ze skosem z dolnym systemem jezdnym

Seria Everest

SYSTEM GEMINI 10 EVEREST
LINIA FOX 132

SYSTEM GEMINI 18 EVEREST
LINIA UNIVERSAL 134

Drzwi przesuwne z torem podwójnym z górnym systemem jezdnym (podwieszane)

SYSTEM AUTOSPRING 136
SYSTEM HORUS 138
NOWOŚĆ! SYSTEM MERKURY 140

Drzwi przesuwne z niewidocznymi torami

SYSTEM CAPITOL 144
SYSTEM EDEN 4
LINIA PAX 148
LINIA PAX XL 158
SYSTEM EDEN 18 BOARD 168
SYSTEM HARMONY 180
SYSTEM IDEA 184
SYSTEM OPTIMA 192

2 DRZWI SKŁADANE

Drzwi składane z górnym systemem jezdnym (podwieszane)

SYSTEM DS APOLLO 200
SYSTEM DS HERKULES PLUS 201
SYSTEM DS EXCLUSIVE
LINIA DS 10-ka 202
LINIA DS PRINCE 204
LINIA DS UNICOMFORT 206
SYSTEM DS FOLD 208
SYSTEM DS LINE
LINIA DS SECRET LINE 210
LINIA DS SLIM LINE 214

3 DRZWI ROZWIERANE

Drzwi rozwierane

SYSTEM DR 10 218
SYSTEM DR 18
LINIA DR MINICOMFORT 220
LINIA DR UNICOMFORT 222
SYSTEM DR FRAME LINE
LINIA DR SECRET LINE 224
LINIA DR SLIM LINE 226
SYSTEM DR FRAME 228
SYSTEM DR OXFORD 230

4 GARDEROBY

System zabudowy wnętrz

SYSTEM ROYAL 232
SYSTEM LINEA 242
SYSTEM WILSON 243

5 AKCESORIA MEBLOWE

SYSTEM szuflad SEVROLLBOX SLIM 244
Mocowanie panelu przedniego szuflady wewnętrznej SEVROLLBOX SLIM 252
NOWOŚĆ! Mocowanie panelu przedniego szuflady wewnętrznej SEVROLLBOX SLIM do szkła 254
NOWOŚĆ! Szablon do prowadnic SEVROLLBOX SLIM II 256
NOWOŚĆ! Szablon do frontów SEVROLLBOX SLIM II 258
Akcesoria do szuflad SEVROLLBOX SLIM 260
Prowadnice kulkowe 261
NOWOŚĆ! Pantograf stalowy 262
NOWOŚĆ! Profile GOLA 264
Zawiasy zatrzaskowe z cichym domykiem 266
System do prostowania płyty 270
Regulowane nóżki meblowe 271

6 SAMODOMYKACZE

SEVROMATIC SV-25, SV-50 272
SEVROMATIC CENTRAL SV-25, SV-40 274
SEVROMATIC MINI SV-25, SV-40, SV-60 276
SEVROMATIC TOP SV-60, SV-80 278
NOWOŚĆ! HERAKLES 280
HERKULES 282
NOWOŚĆ! LOFT 286
OPTIMA 287

INFORMACJE DODATKOWE

Pozycjoner FIX 288
Prowadnik dolny regulowany 289
Montaż toru dolnego GEMINI-Decor II za pomocą klipu 290
Przyrząd wiertarski MAŁY 291
Przyrząd wiertarski do systemu GEMINI 4 i EDEN 292
Przyrząd wiertarski do systemu MAXIM 18 293
Przyrząd wiertarski DUŻY 294
Zamek do drzwi przesuwnych 296
Zamek do drzwi przesuwnych z wypełnieniem szklanym 297
Odbojnik gumowy OGUE ze stoperem EXCLUSIVE/URSUS 298
Zastosowanie wspornika sufitowego do skosów 299
Szablony do mocowania wózków MICRA 300
Łączniki, teowniki, uszczelki 302
Tory HIDE do różnych podłoży 303
Wykaz profili wykończeniowych 304
Narzędzia montażowe 306
ABC montażu drzwi 308
Waga wypełnień 309
Wykaz kolorów rączek 310
Przedstawiciele handlowi, materiały wspomagające sprzedaż 312

Compositor 5

Nowe funkcje i ulepszenia ułatwiające projektowanie fasad meblowych!

- Możliwość projektowania na urządzeniach mobilnych
- Projekt on-line, bezpośrednio przez twoją przeglądarkę internetową
- Nowa, uproszczona szata graficzna
- Możliwość kompozycji dowolnego projektu, nawet z przecinającymi się łącznikami
- Nowa opcja: importuj/eksportuj do Excela i eksportuj do PDF

Darmowa wersja programu COMPOSITOR 5 dostępna na stronie **www.sevroll.pl**

SEVROLL®

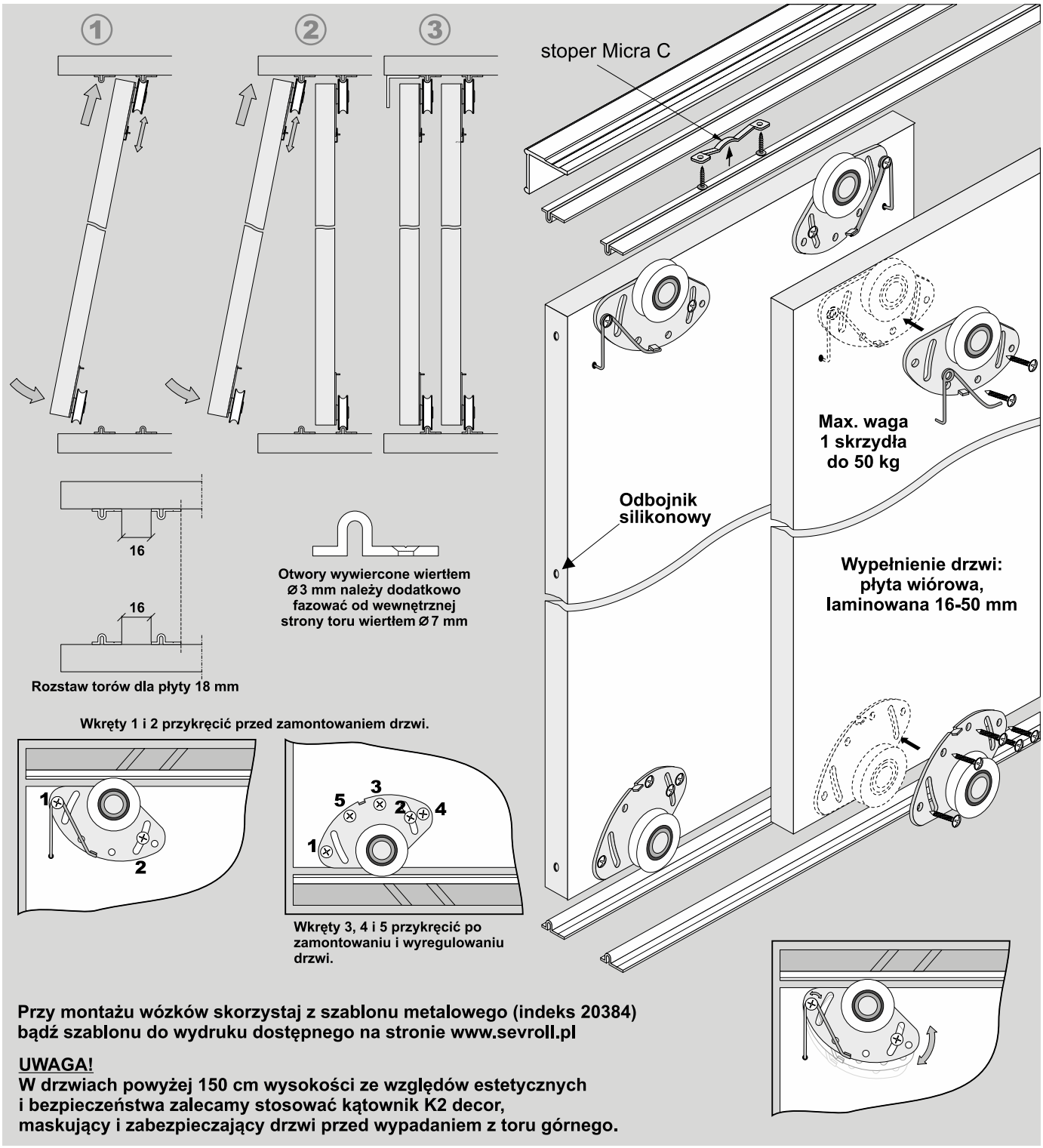

Przy montażu wózków skorzystaj z szablonu metalowego (indeks 20384) bądź szablonu do wydruku dostępnego na stronie www.sevroll.pl

UWAGA!
W drzwiach powyżej 150 cm wysokości ze względów estetycznych i bezpieczeństwa zalecamy stosować kątownik K2 decor, maskujący i zabezpieczający drzwi przed wypadaniem z toru górnego.

ELEMENTY SKŁADOWE

Tor Micra

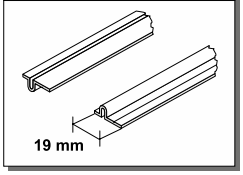

Zestw MICRA C (jedno skrzyło)

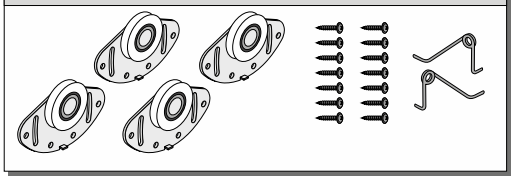

Kątownik K2 decor

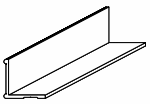

Stoper MICRA C

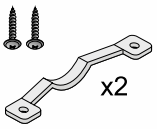

indeks 10231

Światło otworu

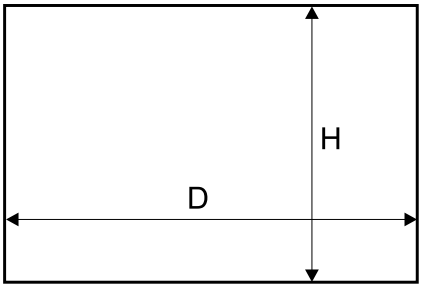

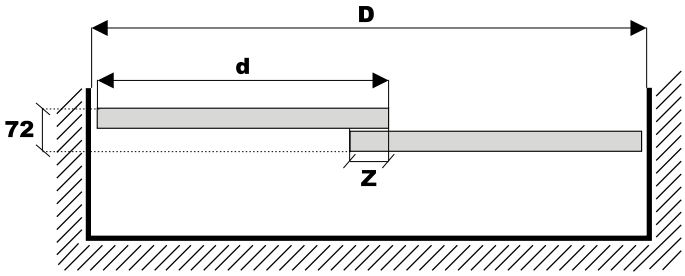

Wymiary skrzydła - płyta #18 mm

wysokość skrzydła drzwi - h	h = H - 13 mm
wysokość płyty *(okleina PCV 1 mm)* - hp	hp = h - 2 mm
szerokość skrzydła drzwi - d	d = (D + Z) : N
szerokość płyty *(okleina PCV 1 mm)* - dp	dp = d - 2 mm

UWAGA!

Przy docinaniu płyty należy uwzględnić grubość okleiny PCV. Do wyliczeń przyjęto okleinę 1 mm.

ilość skrzydeł - N	2	3	4	5
szerokość zakładki - Z	30 mm	60 mm	90 mm	120 mm

UWAGA!
System „MICRA" umożliwia użycie każdej rączki SEVROLL, przystosowanej do wypełnienia o grubości 18 mm

fasada – 4 skrzydła	
układ drzwi	d = (D + 90) : 4
układ drzwi	d = (D : 2 + 30) : 2

montaż stopera MICRA C

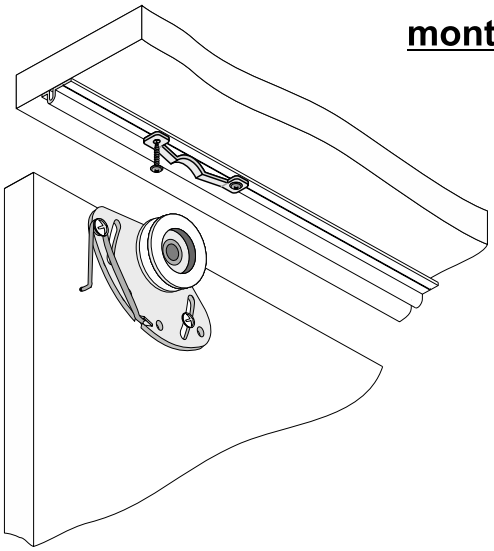

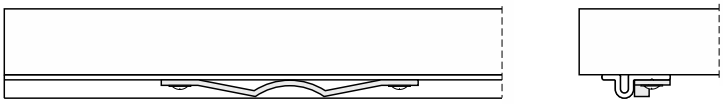

stoper montujemy na torze górnym

stoper można stosować również na torze dolnym

UWAGA! Zdejmij folię zabezpieczającą z elementów aluminiowych (rączek, torów, łączników, itp.) przed ich docięciem pod dany wymiar. Zdjęcie folii pozwoli stwierdzić ewentualne wady jakościowe (np. zarysowania).

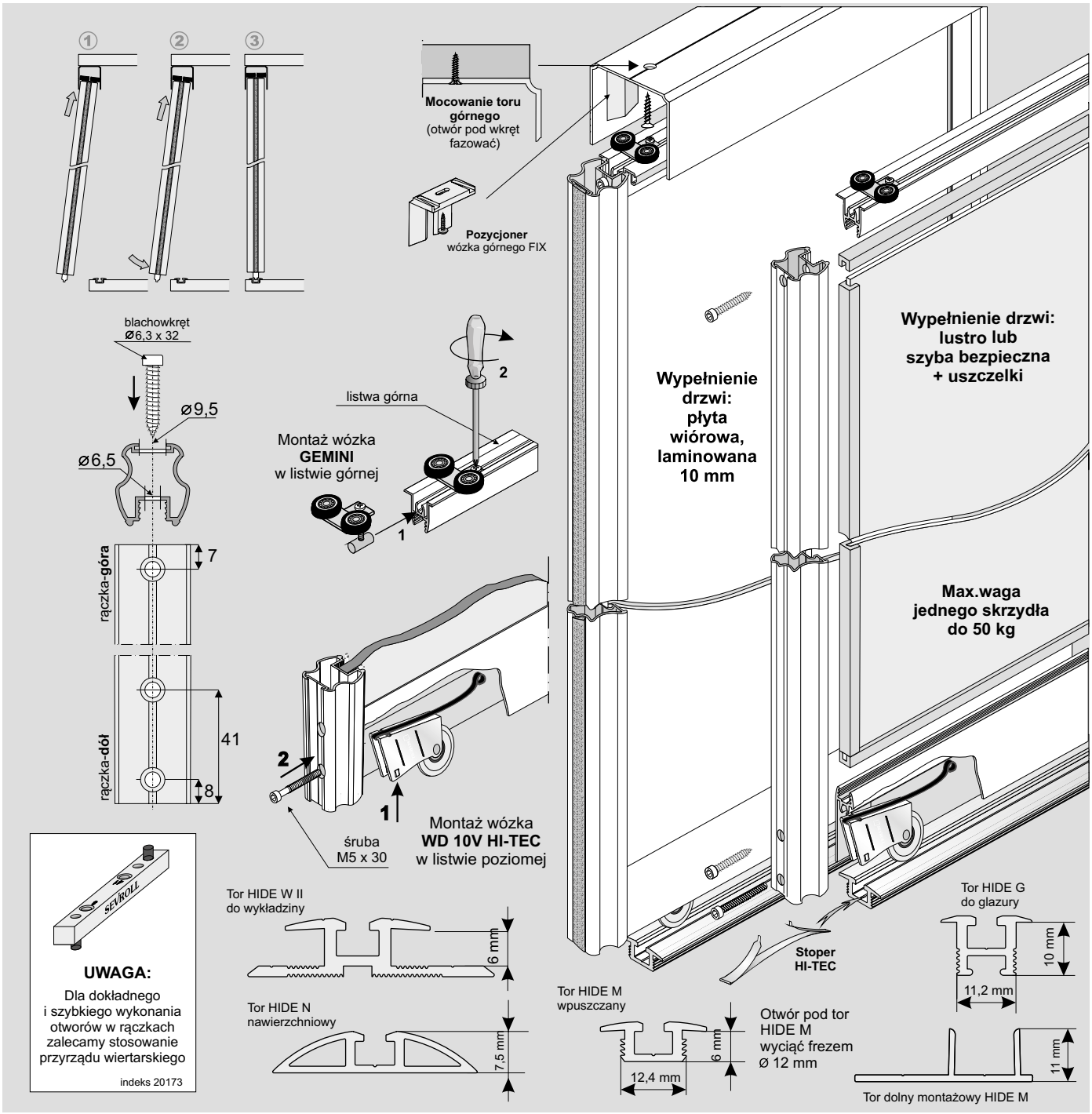

ELEMENTY SKŁADOWE

Rączka GEMINI-DECOR

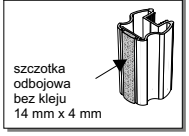

Tor górny SINGLE

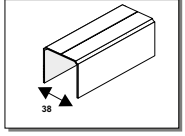

Wózek prowadzący GEMINI

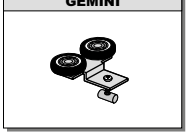

Listwa pozioma dolna Decor (A)
Listwa pozioma górna Decor (B)

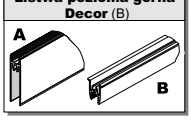

Wózek dolny WD10V HI-TEC

Przy zakupie poszczególnych elementów do montażu należy pamiętać o blachowkrętach (4 szt. / 1 skrzydło), a w przypadku drzwi z szybą lub lustrem – dodatkowo o uszczelkach.

W ZALEŻNOŚCI OD PODŁOŻA ISTNIEJE MOŻLIWOŚĆ WYBORU ODPOWIEDNIEGO TORU DOLNEGO

Tor dolny HIDE M

Tor dolny HIDE G

Tor dolny HIDE W II

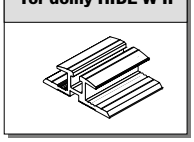

Tor dolny HIDE N

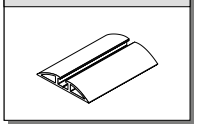

Tor dolny montażowy HIDE M

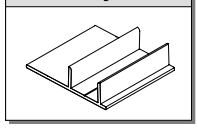

Światło otworu

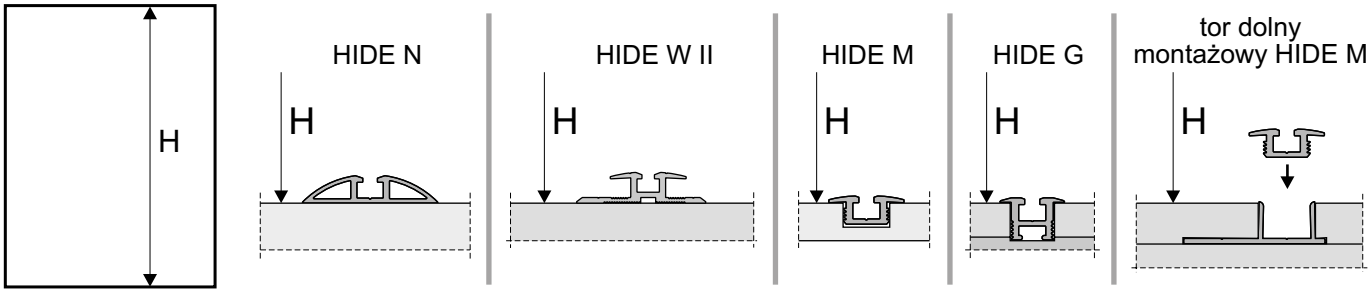

Długość rączki = wysokość skrzydła drzwi

wypełnienie skrzydła - płyta #10 mm, lustro 4 mm lub szyba bezpieczna

Tor **HIDE N** wysokość skrzydła drzwi - h		h = H - 40 mm
wysokość skrzydła drzwi przy montażu samodomykaczy *Tor **HIDE N***	Mini SV25/40/60, SV-25/50	h = H - 40 mm
	Top SV60/80, Central SV25/40	h = H - 44 mm
Tor **HIDE W** wysokość skrzydła drzwi - h		h = H - 42 mm
wysokość skrzydła drzwi przy montażu samodomykaczy *Tor **HIDE W***	Mini SV25/40/60, SV-25/50	h = H - 42 mm
	Top SV60/80, Central SV25/40	h = H - 46 mm
Tory **HIDE M**, **HIDE G**, **montażowy HIDE M** wysokość skrzydła drzwi - h		h = H - 35 mm
wysokość skrzydła drzwi przy montażu samodomykaczy ***HIDE M, HIDE G***	Mini SV25/40/60, SV-25/50	h = H - 35 mm
	Top SV60/80, Central SV25/40	h = H - 39 mm
wysokość płyty - hp		hp = h - 64 mm
założona szerokość skrzydła drzwi		d
szerokość płyty - dp		dp = d - 46 mm
długość listwy dolnej - P długość listwy górnej - G		P = G = d - 63 mm

Sposób mocowania płyty 10 mm (rys. A) i lustra 4 mm lub szyby (rys. B)

- w rączce

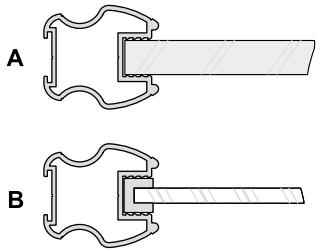

- w listwie poziomej górnej

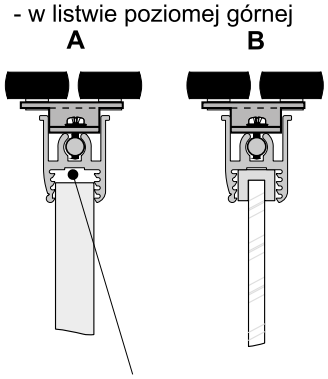

luz konstrukcyjny uwzględniony w wyliczeniu wysokości płyty wiórowej

- w listwie dolnej

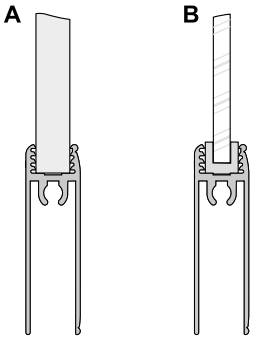

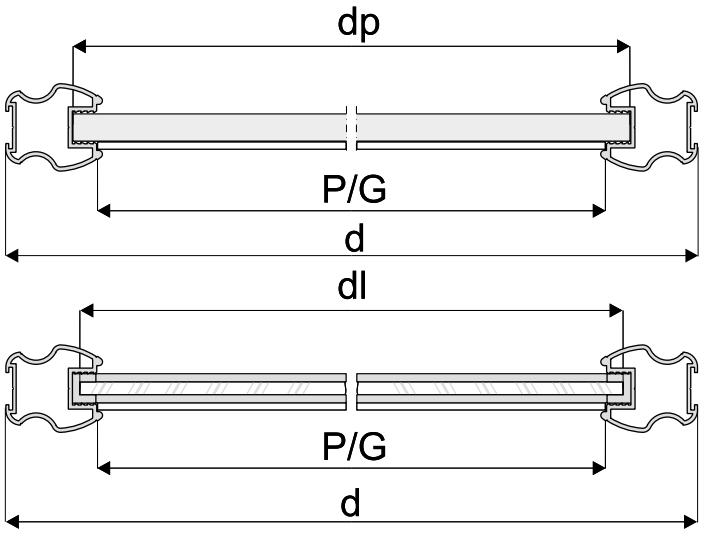

wysokość lustra	hl	hl = hp
szerokość lustra	dl	dl = dp - 4 mm

UWAGA!

Lustro użyte na wypełnienie drzwi należy zabezpieczyć folią ochronną. Szyba bezpieczna to szyba klejona obustronnie gładka. Do lustra i szyby stosować uszczelkę.

UWAGA! Zdejmij folię zabezpieczającą z elementów aluminiowych (rączek, torów, łączników, itp.) przed ich docięciem pod dany wymiar. Zdjęcie folii pozwoli stwierdzić ewentualne wady jakościowe (np. zarysowania).

Mocowanie toru górnego (otwór pod wkręt fazować)

Pozycjoner wózka górnego FIX

listwa górna

Montaż wózka **GEMINI** w listwie górnej

Montaż wózka **WD 10V HI-TEC** w listwie poziomej

śruba M5 x 30

Wypełnienie drzwi: lustro lub szyba bezpieczna + uszczelki

Wypełnienie drzwi: płyta wiórowa, laminowana 10 mm

Max. waga 1-go skrzydła do 50 kg

Stoper HI-TEC

Tor HIDE G do glazury (10 mm, 11,2 mm)

Otwór pod tor HIDE M wyciąć frezem Ø12 mm

Tor HIDE M wpuszczany (6 mm, 12,4 mm)

Tor HIDE N nawierzchniowy (7,5 mm)

Tor HIDE W II do wykładziny (6 mm)

Tor dolny montażowy HIDE M (11 mm)

blachowkręt Ø6,3 x 32

Ø9,5 Ø6,5 7 41 8

rączka-**góra** rączka-**dół**

UWAGA:
Dla dokładnego i szybkiego wykonania otworów w rączkach zalecamy stosowanie przyrządu wiertarskiego

indeks 20173

ELEMENTY SKŁADOWE

Rączka JULIA II — szczotka odbojowa bez kleju 14 mm x 4 mm

Tor górny SINGLE — 38

Wózek prowadzący GEMINI

Listwa pozioma dolna Decor (A)
Listwa pozioma górna Decor (B)

Wózek dolny WD10V HI-TEC

W ZALEŻNOŚCI OD PODŁOŻA ISTNIEJE MOŻLIWOŚĆ WYBORU ODPOWIEDNIEGO TORU DOLNEGO

Tor dolny HIDE M

Tor dolny HIDE G

Tor dolny HIDE W II

Tor dolny HIDE N

Tor dolny montażowy HIDE M

Przy zakupie poszczególnych elementów do montażu należy pamiętać o blachowkrętach (4 szt. / 1 skrzydło), a w przypadku drzwi z szybą lub lustrem – dodatkowo o uszczelkach.

Światło otworu

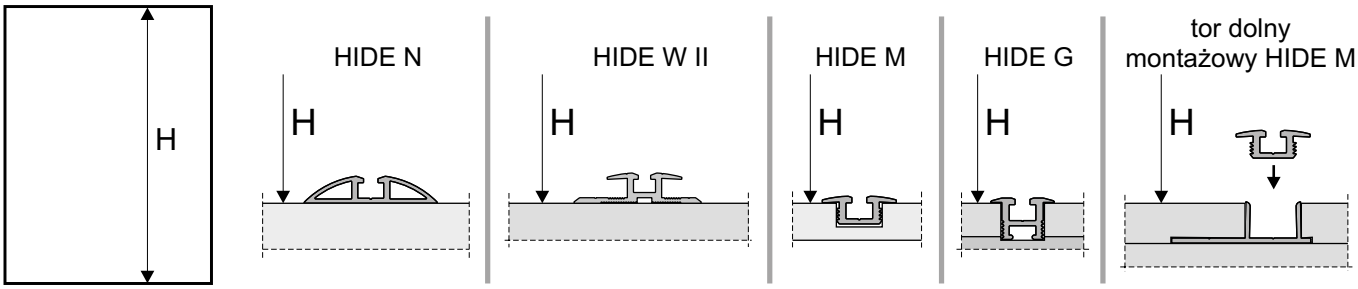

Długość rączki = wysokość skrzydła drzwi

wypełnienie skrzydła - płyta # 10 mm

Tor **HIDE N** wysokość skrzydła drzwi - h		h = H - 40 mm
wysokość skrzydła drzwi przy montażu samodomykaczy *Tor **HIDE N***	Mini SV25/40/60, SV-25/50	h = H - 40 mm
	Top SV60/80, Central SV25/40	h = H - 44 mm
Tor **HIDE W** wysokość skrzydła drzwi - h		h = H - 42 mm
wysokość skrzydła drzwi przy montażu samodomykaczy *Tor **HIDE W***	Mini SV25/40/60, SV-25/50	h = H - 42 mm
	Top SV60/80, Central SV25/40	h = H - 46 mm
Tory **HIDE M**, **HIDE G**, **montażowy HIDE M** wysokość skrzydła drzwi - h		h = H - 35 mm
wysokość skrzydła drzwi przy montażu samodomykaczy ***HIDE M, HIDE G***	Mini SV25/40/60, SV-25/50	h = H - 35 mm
	Top SV60/80, Central SV25/40	h = H - 39 mm
wysokość płyty - hp		hp = h - 64 mm
założona szerokość skrzydła drzwi		d
szerokość płyty - dp		dp = d - 25 mm
długość listwy dolnej - P długość listwy górnej - G		P = G = d - 42 mm

Sposób mocowania płyty 10 mm (rys. A) i lustra 4 mm lub szyby (rys. B)

- w rączce

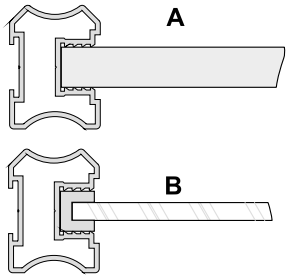

- w listwie górnej

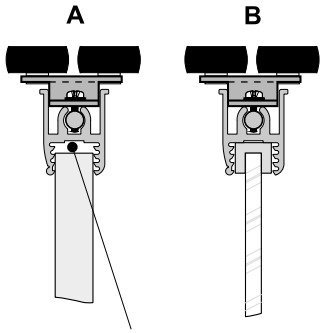

luz konstrukcyjny uwzględniony w wyliczeniu wysokości płyty wiórowej

- w listwie dolnej

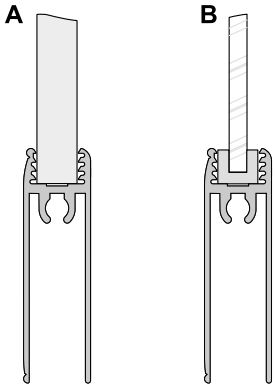

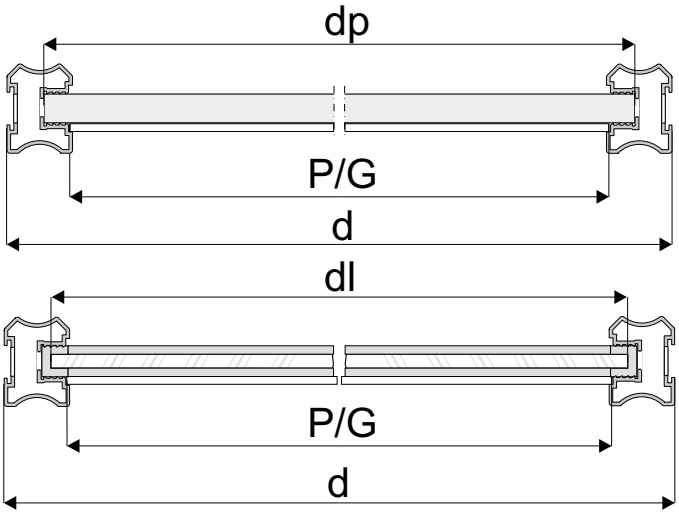

wypełnienie skrzydła - szyba lub lustro # 4 mm

wysokość lustra	hl	hl = hp
szerokość lustra	dl	dl = dp - 4 mm

UWAGA!

Lustro użyte na wypełnienie drzwi należy zabezpieczyć folią ochronną. Szyba bezpieczna to szyba klejona obustronnie gładka. Do lustra i szyby stosować uszczelkę.

UWAGA! Zdejmij folię zabezpieczającą z elementów aluminiowych (rączek, torów, łączników, itp.) przed ich docięciem pod dany wymiar. Zdjęcie folii pozwoli stwierdzić ewentualne wady jakościowe (np. zarysowania).

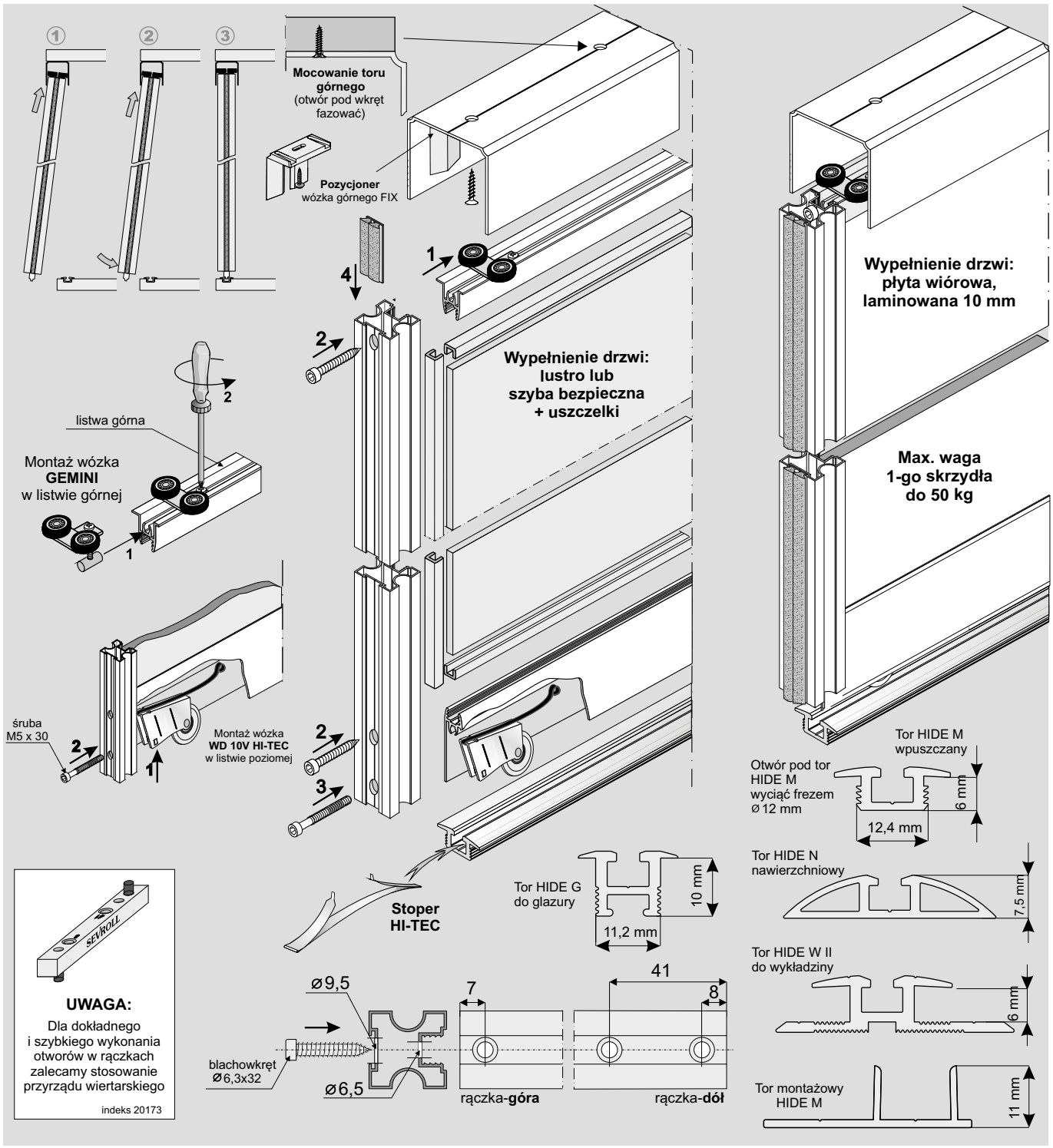

ELEMENTY SKŁADOWE

Rączka KARAT

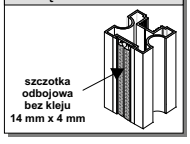

Tor górny SINGLE

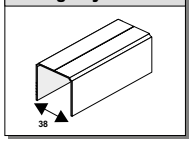

Wózek prowadzący GEMINI

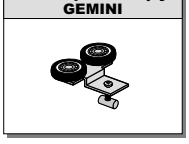

Listwa pozioma dolna Decor (A)
Listwa pozioma górna Decor (B)

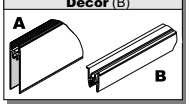

Wózek dolny WD10V HI-TEC

W ZALEŻNOŚCI OD PODŁOŻA ISTNIEJE MOŻLIWOŚĆ WYBORU ODPOWIEDNIEGO TORU DOLNEGO

Tor dolny HIDE M

Tor dolny HIDE G

Tor dolny HIDE W II

Przy zakupie poszczególnych elementów do montażu należy pamiętać o blachowkrętach (4 szt. / 1 skrzydło), a w przypadku drzwi z szybą lub lustrem – dodatkowo o uszczelkach.

Tor dolny HIDE N

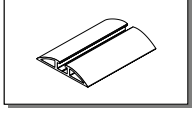

Tor dolny montażowy HIDE M

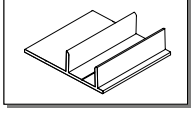

Światło otworu

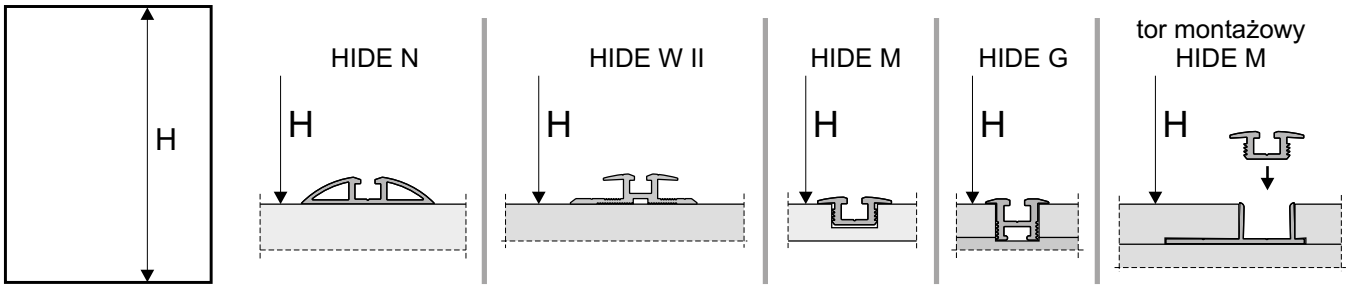

Długość rączki = wysokość skrzydła drzwi

wypełnienie skrzydła - płyta # 10 mm

Tor **HIDE N** wysokość skrzydła drzwi - h		h = H - 40 mm
wysokość skrzydła drzwi przy montażu samodomykaczy *Tor **HIDE N***	Mini SV25/40/60, SV-25/50	h = H - 40 mm
	Top SV60/80, Central SV25/40	h = H - 44 mm
Tor **HIDE W** wysokość skrzydła drzwi - h		h = H - 42 mm
wysokość skrzydła drzwi przy montażu samodomykaczy *Tor **HIDE W***	Mini SV25/40/60, SV-25/50	h = H - 42 mm
	Top SV60/80, Central SV25/40	h = H - 46 mm
Tory **HIDE M**, **HIDE G**, **montażowy HIDE M** wysokość skrzydła drzwi - h		h = H - 35 mm
wysokość skrzydła drzwi przy montażu samodomykaczy ***HIDE M, HIDE G***	Mini SV25/40/60, SV-25/50	h = H - 35 mm
	Top SV60/80, Central SV25/40	h = H - 39 mm
wysokość płyty - hp		hp = h - 64 mm
założona szerokość skrzydła drzwi		d
szerokość płyty - dp		dp = d - 41 mm
długość listwy dolnej - P długość listwy górnej - G		P = G = d - 58 mm

Sposób mocowania płyty 10 mm (rys. A) i lustra 4 mm lub szyby (rys. B)

- w rączce

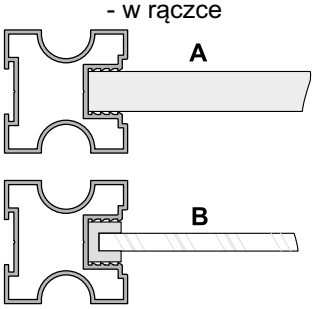

- w listwie górnej

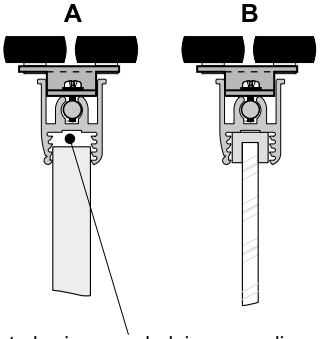

luz konstrukcyjny uwzględniony w wyliczeniu wysokości płyty wiórowej

- w listwie dolnej

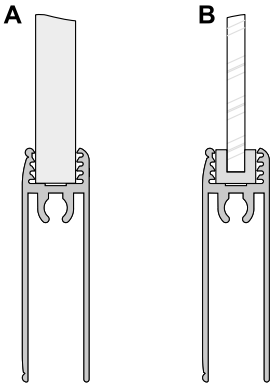

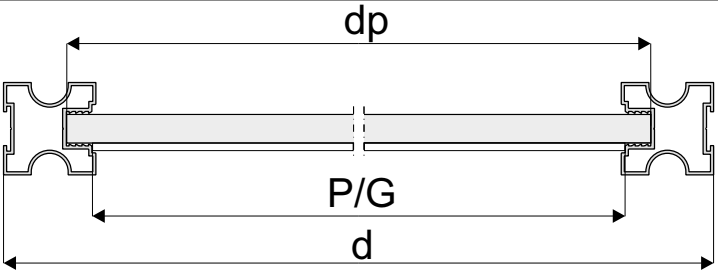

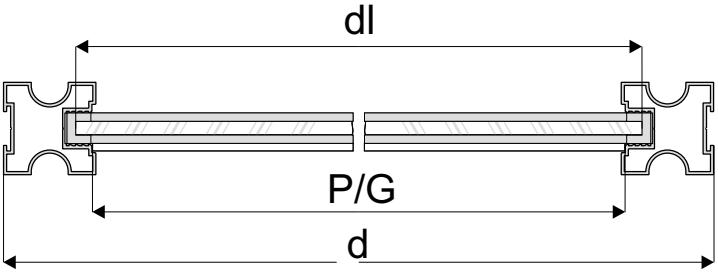

wypełnienie skrzydła - szyba lub lustro # 4 mm

wysokość lustra hl	hl = hp
szerokość lustra dl	dl = dp - 4 mm

UWAGA!

Lustro użyte na wypełnienie drzwi należy zabezpieczyć folią ochronną. Szyba bezpieczna to szyba klejona obustronnie gładka. Do lustra i szyby stosować uszczelkę.

UWAGA! Zdejmij folię zabezpieczającą z elementów aluminiowych (rączek, torów, łączników, itp.) przed ich docięciem pod dany wymiar. Zdjęcie folii pozwoli stwierdzić ewentualne wady jakościowe (np. zarysowania).

Mocowanie toru górnego (otwór pod wkręt fazować)

Pozycjoner wózka górnego FIX

Wypełnienie drzwi: lustro lub szyba bezpieczna + uszczelki

Wypełnienie drzwi: płyta wiórowa, laminowana 10 mm

Max. waga 1-go skrzydła do 50 kg

listwa górna

Montaż wózka **GEMINI** w listwie górnej

śruba M5x30

Montaż wózka **WD 10V HI-TEC** w listwie poziomej

Stoper HI-TEC

Tor HIDE M wpuszczany

Otwór pod tor HIDE M wyciąć frezem ⌀12 mm

12,4 mm

6 mm

Tor HIDE G do glazury

10 mm

11,2 mm

Tor HIDE N nawierzchniowy

7,5 mm

Tor HIDE W II do wykładziny

6 mm

Tor montażowy HIDE M

11 mm

UWAGA:

Dla dokładnego i szybkiego wykonania otworów w rączkach zalecamy stosowanie przyrządu wiertarskiego

indeks 20173

⌀9,5

blachowkręt ⌀6,3x32

⌀6,5

7

41

8

rączka-**góra**

rączka-**dół**

ELEMENTY SKŁADOWE

Rączka LYNX

szczotka odbojowa bez kleju 14 mm x 4 mm

Tor górny SINGLE

38

Wózek prowadzący GEMINI

Listwa pozioma dolna Decor (A)

Listwa pozioma górna Decor (B)

A

B

Wózek dolny WD10V HI-TEC

W ZALEŻNOŚCI OD PODŁOŻA ISTNIEJE MOŻLIWOŚĆ WYBORU ODPOWIEDNIEGO TORU DOLNEGO

Tor dolny HIDE M

Tor dolny HIDE G

Tor dolny HIDE W II

Tor dolny HIDE N

Tor dolny montażowy HIDE M

Przy zakupie poszczególnych elementów do montażu należy pamiętać o blachowkrętach (4 szt. / 1 skrzydło), a w przypadku drzwi z szybą lub lustrem - dodatkowo o uszczelkach.

Światło otworu

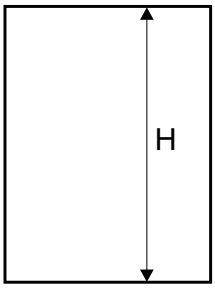

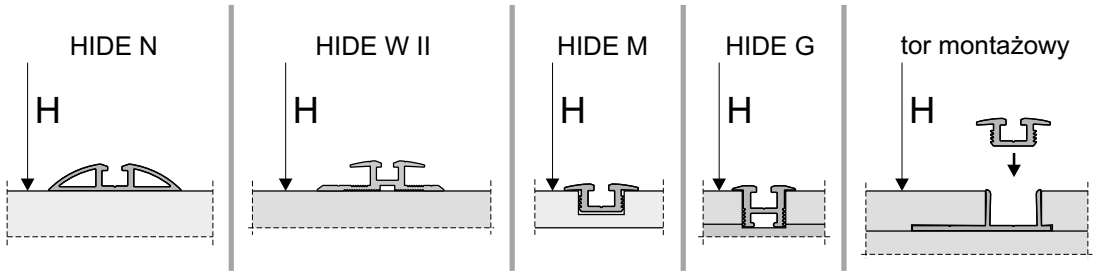

Długość rączki = wysokość skrzydła drzwi

wypełnienie skrzydła - płyta # 10 mm

Tor **HIDE N** wysokość skrzydła drzwi - h		h = H - 40 mm
wysokość skrzydła drzwi przy montażu samodomykaczy *Tor **HIDE N***	Mini SV25/40/60 SV-25/50	h = H - 40 mm
	Top SV60/80, Central SV25/40	h = H - 44 mm
Tor **HIDE W** wysokość skrzydła drzwi - h		h = H - 42 mm
wysokość skrzydła drzwi przy montażu samodomykaczy *Tor **HIDE W***	Mini SV25/40/60 SV-25/50	h = H - 42 mm
	Top SV60/80, Central SV25/40	h = H - 46 mm
Tory **HIDE M**, **HIDE G**, **montażowy** wysokość skrzydła drzwi - h		h = H - 35 mm
wysokość skrzydła drzwi przy montażu samodomykaczy ***HIDE M, HIDE G***	Mini SV25/40/60 SV-25/50	h = H - 35 mm
	Top SV60/80, Central SV25/40	h = H - 39 mm
wysokość płyty - hp		hp = h - 64 mm
założona szerokość skrzydła drzwi		d
szerokość płyty - dp		dp = d - 41 mm
długość listwy dolnej - P długość listwy górnej - G		P = G = d - 58 mm

Sposób mocowania płyty 10 mm (rys. A) i lustra 4 mm lub szyby (rys. B)

- w rączce

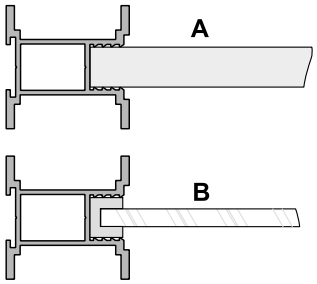

- w listwie górnej

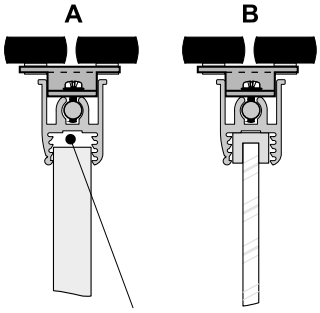

luz konstrukcyjny uwzględniony w wyliczeniu wysokości płyty wiórowej

- w listwie poziomej dolnej

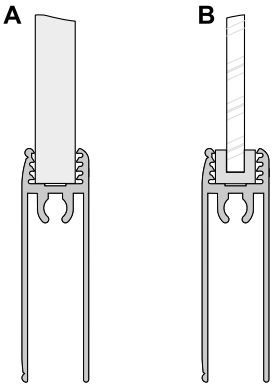

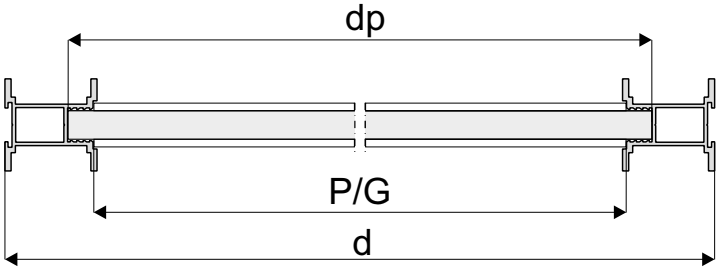

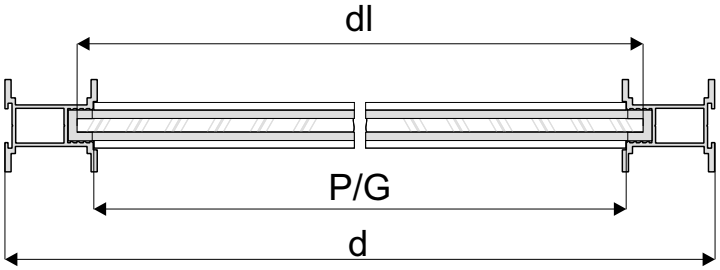

wypełnienie skrzydła - szyba lub lustro # 4 mm

wysokość lustra hl	hl = hp
szerokość lustra dl	dl = dp - 4 mm

UWAGA!

Lustro użyte na wypełnienie drzwi należy zabezpieczyć folią ochronną. Szyba bezpieczna to szyba klejona obustronnie gładka. Do lustra i szyby stosować uszczelkę.

UWAGA! Zdejmij folię zabezpieczającą z elementów aluminiowych (rączek, torów, łączników, itp.) przed ich docięciem pod dany wymiar. Zdjęcie folii pozwoli stwierdzić ewentualne wady jakościowe (np. zarysowania).

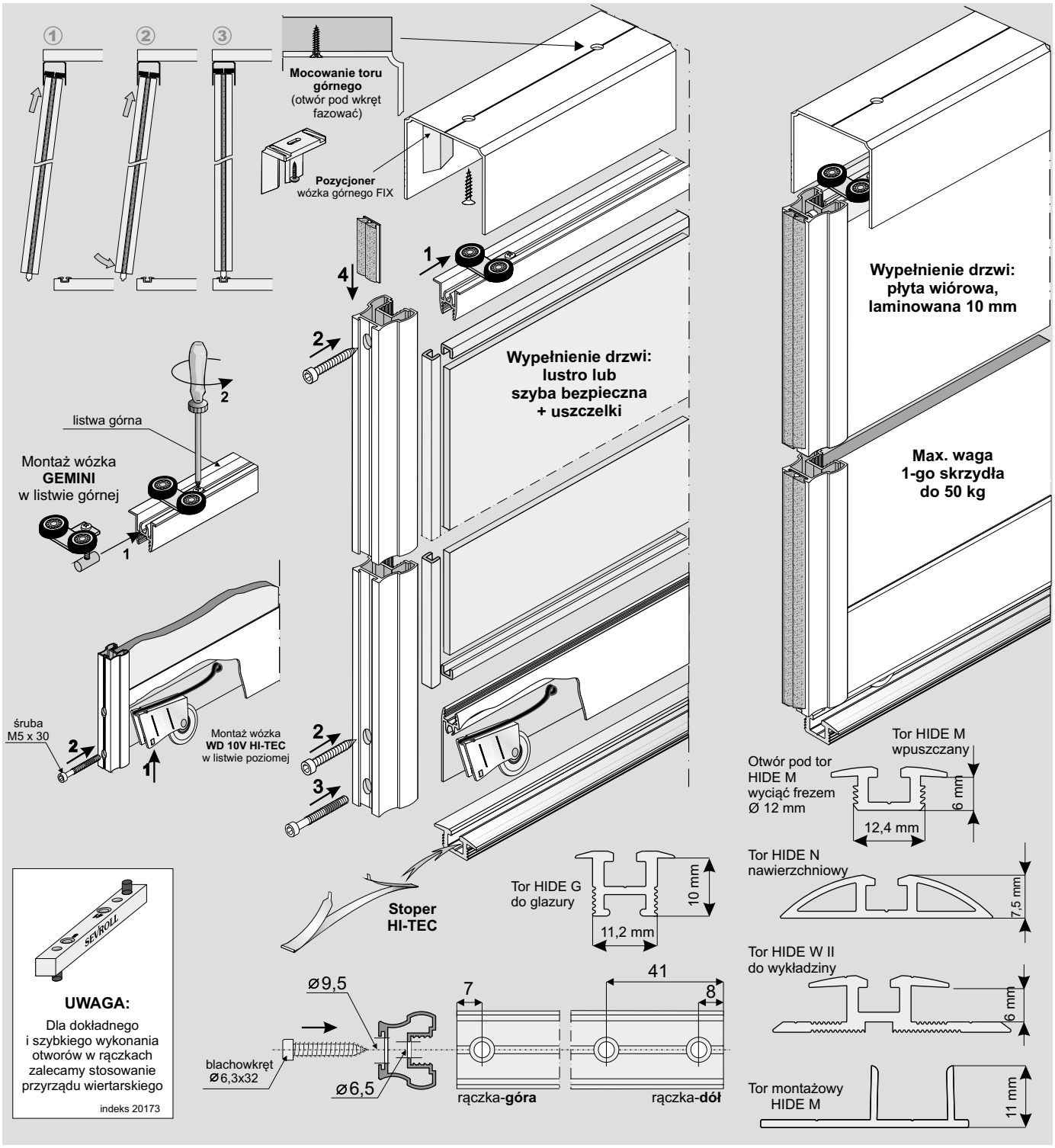

ELEMENTY SKŁADOWE

Rączka ROMEO II

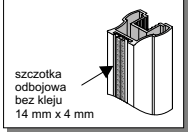

Tor górny SINGLE

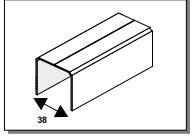

Wózek prowadzący GEMINI

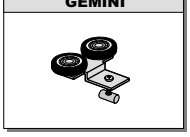

Listwa pozioma dolna Decor (A)
Listwa pozioma górna Decor (B)

Wózek dolny WD10V HI-TEC

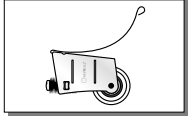

W ZALEŻNOŚCI OD PODŁOŻA ISTNIEJE MOŻLIWOŚĆ WYBORU ODPOWIEDNIEGO TORU DOLNEGO

Tor dolny HIDE M

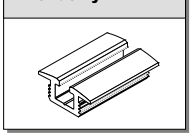

Tor dolny HIDE G

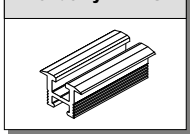

Tor dolny HIDE W II

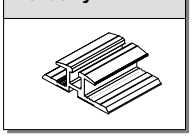

Przy zakupie poszczególnych elementów do montażu należy pamiętać o blachowkrętach (4 szt. / 1 skrzydło), a w przypadku drzwi z szybą lub lustrem – dodatkowo o uszczelkach.

Tor dolny HIDE N

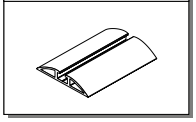

Tor dolny montażowy HIDE M

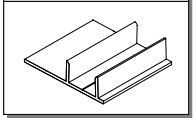

Światło otworu

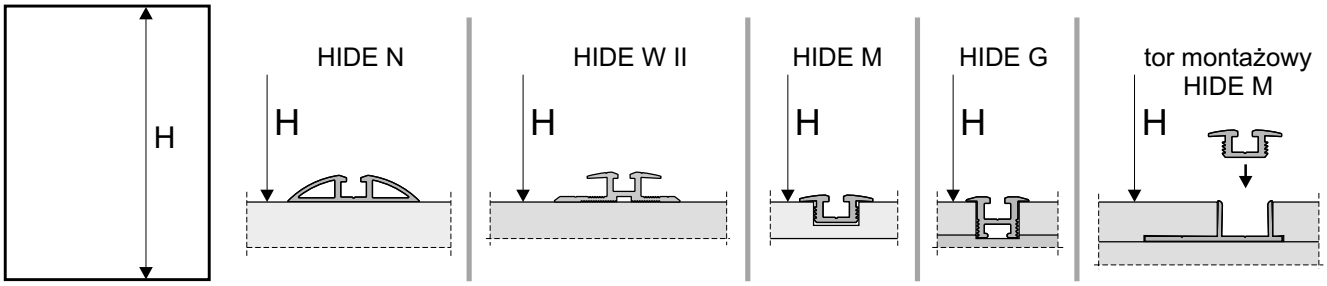

Długość rączki = wysokość skrzydła drzwi

wypełnienie skrzydła - płyta # 10 mm

Tor **HIDE N** wysokość skrzydła drzwi - h		h = H - 40 mm
wysokość skrzydła drzwi przy montażu samodomykaczy *Tor **HIDE N***	Mini SV25/40/60, SV-25/50	h = H - 40 mm
	Top SV60/80, Central SV25/40	h = H - 44 mm
Tor **HIDE W** wysokość skrzydła drzwi - h		h = H - 42 mm
wysokość skrzydła drzwi przy montażu samodomykaczy *Tor **HIDE W***	Mini SV25/40/60, SV-25/50	h = H - 42 mm
	Top SV60/80, Central SV25/40	h = H - 46 mm
Tory **HIDE M**, **HIDE G**, **montażowy HIDE M** wysokość skrzydła drzwi - h		h = H - 35 mm
wysokość skrzydła drzwi przy montażu samodomykaczy ***HIDE M, HIDE G***	Mini SV25/40/60, SV-25/50	h = H - 35 mm
	Top SV60/80, Central SV25/40	h = H - 39 mm
wysokość płyty - hp		hp = h - 64 mm
założona szerokość skrzydła drzwi		d
szerokość płyty - dp		dp = d - 25 mm
długość listwy dolnej - P długość listwy górnej - G		P = G = d - 42 mm

Sposób mocowania płyty 10 mm (rys. A) i lustra 4 mm lub szyby (rys. B)

- w rączce

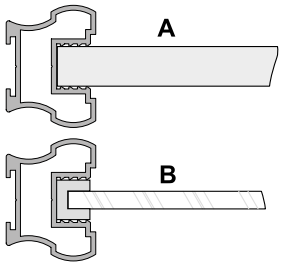

- w listwie górnej

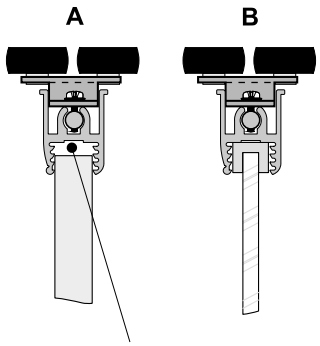

luz konstrukcyjny uwzględniony w wyliczeniu wysokości płyty wiórowej

- w listwie dolnej

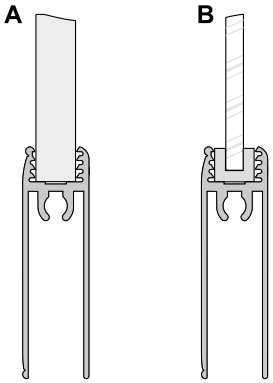

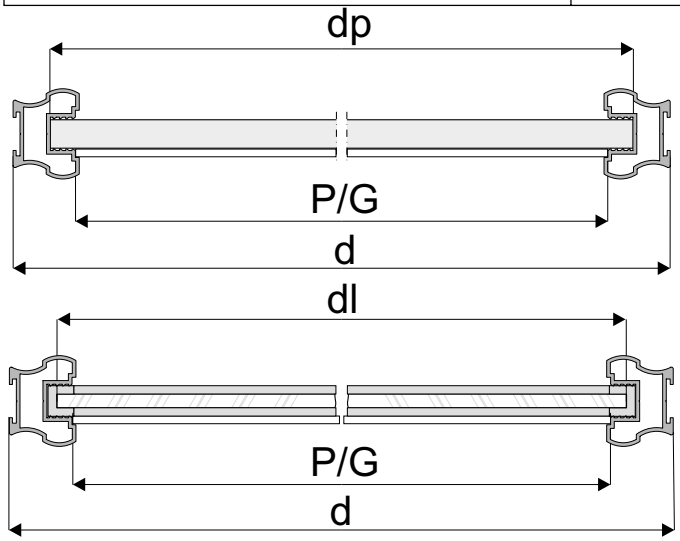

wypełnienie skrzydła - szyba lub lustro # 4 mm

wysokość lustra	hl	hl = hp
szerokość lustra	dl	dl = dp - 4 mm

UWAGA!

Lustro użyte na wypełnienie drzwi należy zabezpieczyć folią ochronną. Szyba bezpieczna to szyba klejona obustronnie gładka. Do lustra i szyby stosować uszczelkę.

UWAGA! Zdejmij folię zabezpieczającą z elementów aluminiowych (rączek, torów, łączników, itp.) przed ich docięciem pod dany wymiar. Zdjęcie folii pozwoli stwierdzić ewentualne wady jakościowe (np. zarysowania).

Mocowanie toru górnego (otwór pod wkręt fazować)

Pozycjoner wózka górnego FIX

Wypełnienie drzwi: lustro lub szyba bezpieczna + uszczelki

Wypełnienie drzwi: płyta wiórowa, laminowana 10 mm

Max. waga 1-go skrzydła do 50 kg

listwa górna

Montaż wózka MASTER w listwie górnej

śruba M5 x 30

Montaż wózka WD 10V HI-TEC w listwie poziomej

Stoper HI-TEC

Tor HIDE G do glazury

10 mm

11,2 mm

Tor HIDE M wpuszczany

Otwór pod tor HIDE M wyciąć frezem Ø 12 mm

6 mm

12,4 mm

Tor HIDE N nawierzchniowy

7,5 mm

Tor HIDE W II do wykładziny

6 mm

Tor montażowy HIDE M

11 mm

41

7

8

ø9,5

ø6,5

blachowkręt ø 6,3 x 32

rączka-**góra**

rączka-**dół**

UWAGA:

Dla dokładnego i szybkiego wykonania otworów w rączkach zalecamy stosowanie przyrządu wiertarskiego

indeks 20173

ELEMENTY SKŁADOWE

Rączka MASTER

szczotka odbojowa bez kleju 14 mm x 4 mm

Tor górny TOP

48

Wózek prowadzący MASTER

Listwa pozioma dolna Decor (A)

Listwa pozioma górna Decor (B)

A

B

Wózek dolny WD10V HI-TEC

W ZALEŻNOŚCI OD PODŁOŻA ISTNIEJE MOŻLIWOŚĆ WYBORU ODPOWIEDNIEGO TORU DOLNEGO

Tor dolny HIDE M

Tor dolny HIDE G

Tor dolny HIDE W II

Tor dolny HIDE N

Tor dolny montażowy HIDE M

Przy zakupie poszczególnych elementów do montażu należy pamiętać o blachowkrętach (4 szt. / 1 skrzydło), a w przypadku drzwi z szybą lub lustrem – dodatkowo o uszczelkach.

Światło otworu

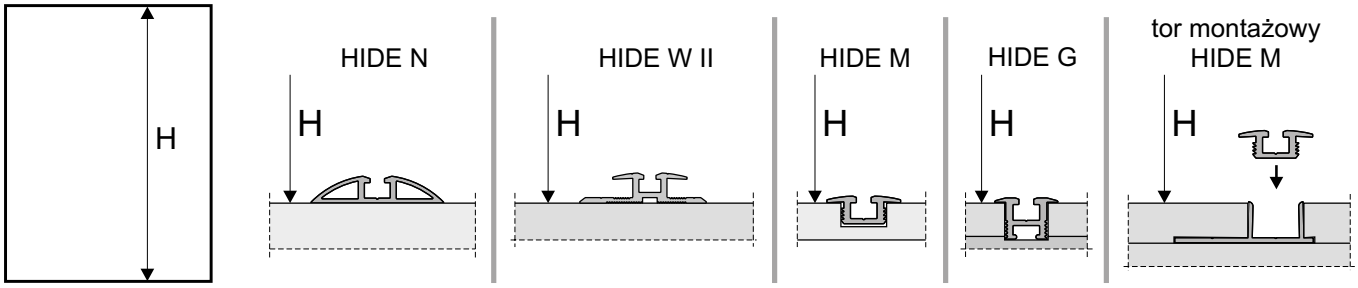

Długość rączki = wysokość skrzydła drzwi

Tor **HIDE N** wysokość skrzydła drzwi - h		h = H - 40 mm
wysokość skrzydła drzwi przy montażu samodomykaczy *Tor **HIDE N***	Mini SV25/40/60, SV-25/50	h = H - 40 mm
	Top SV60/80, Central 25/40	h = H - 44 mm
Tor **HIDE W** wysokość skrzydła drzwi - h		h = H - 42 mm
wysokość skrzydła drzwi przy montażu samodomykaczy *Tor **HIDE W***	Mini SV25/40/60, SV-25/50	h = H - 42 mm
	Top SV60/80, Central 25/40	h = H - 46 mm
Tory **HIDE M**, **HIDE G**, **montażowy HIDE M** wysokość skrzydła drzwi - h		h = H - 35 mm
wysokość skrzydła drzwi przy montażu samodomykaczy ***HIDE M, HIDE G***	Mini SV25/40/60, SV-25/50	h = H - 35 mm
	Top SV60/80, Central 25/40	h = H - 39 mm
wysokość płyty - hp		hp = h - 64 mm
założona szerokość skrzydła drzwi		d
szerokość płyty - dp		dp = d - 25 mm
długość listwy dolnej - P długość listwy górnej - G		P = G = d - 42 mm

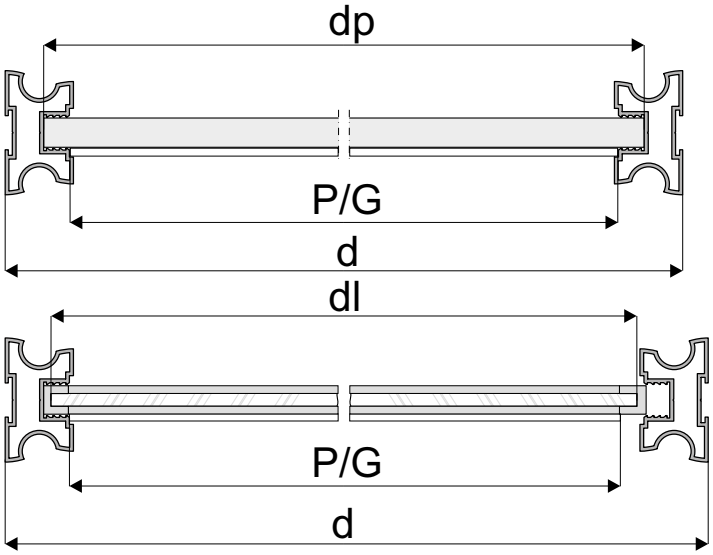

wypełnienie skrzydła - szyba lub lustro # 4 mm

wysokość lustra hl	hl = hp
szerokość lustra dl	dl = dp - 4 mm

wypełnienie skrzydła - płyta # 10 mm

Sposób mocowania płyty 10 mm (rys. A) i lustra 4 mm lub szyby (rys. B)

- w rączce

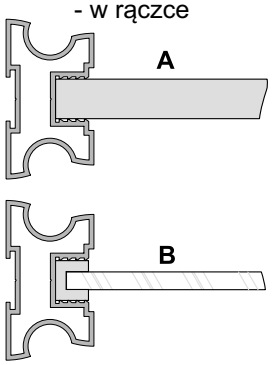

- w listwie górnej

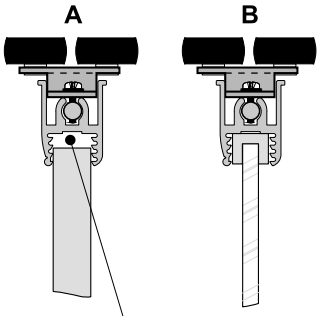

luz konstrukcyjny uwzględniony w wyliczeniu wysokości płyty wiórowej

- w listwie dolnej

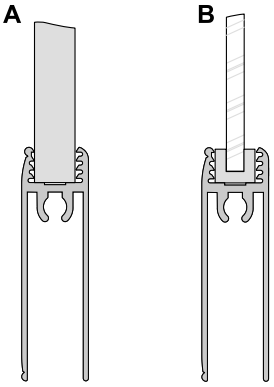

UWAGA!

Lustro użyte na wypełnienie drzwi należy zabezpieczyć folią ochronną. Szyba bezpieczna to szyba klejona obustronnie gładka. Do lustra i szyby stosować uszczelkę.

UWAGA! Zdejmij folię zabezpieczającą z elementów aluminiowych (rączek, torów, łączników, itp.) przed ich docięciem pod dany wymiar. Zdjęcie folii pozwoli stwierdzić ewentualne wady jakościowe (np. zarysowania).

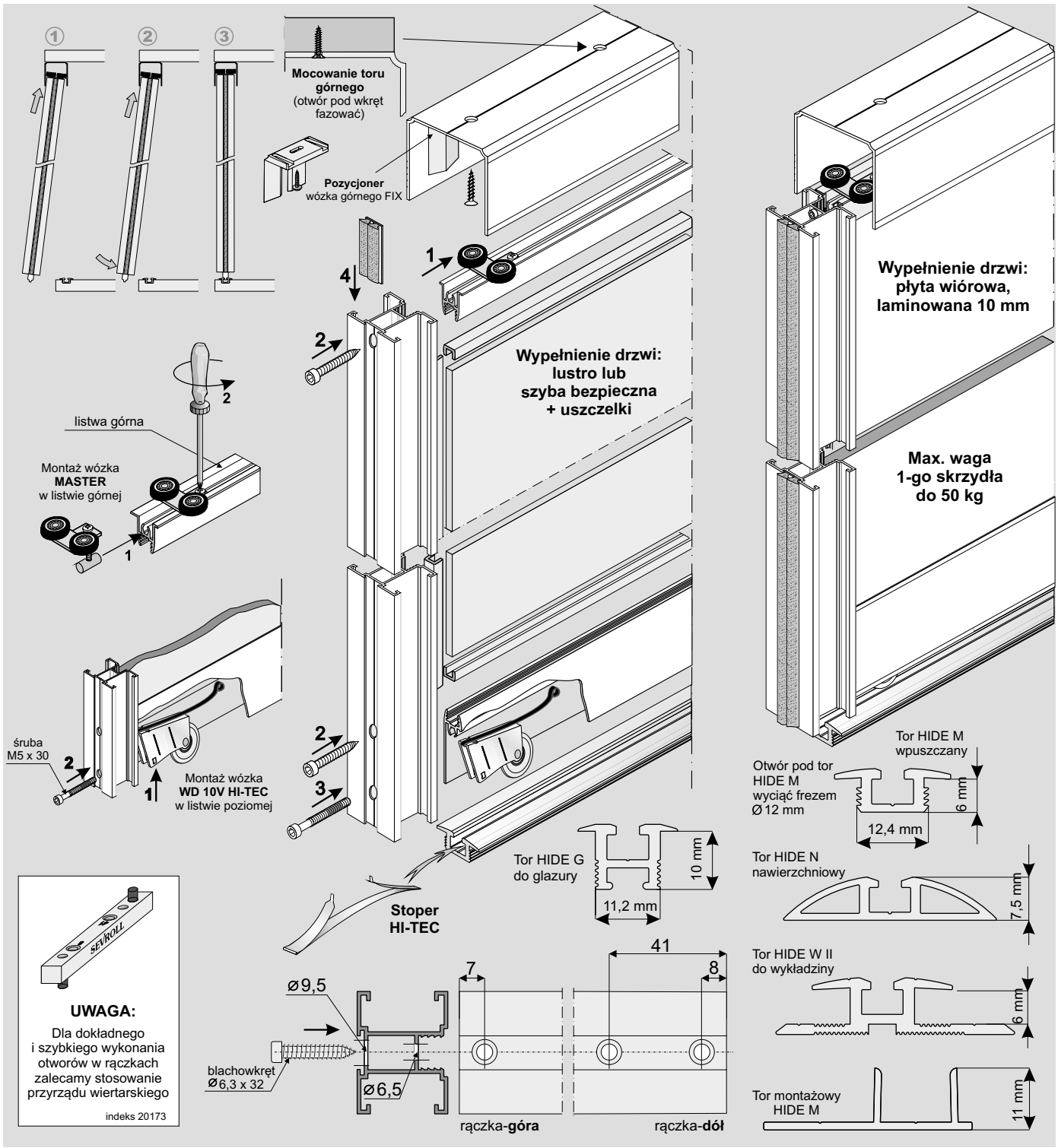

ELEMENTY SKŁADOWE

Rączka STAR

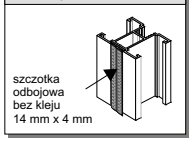

Tor górny TOP

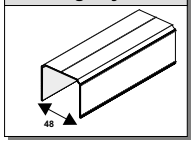

Wózek prowadzący MASTER

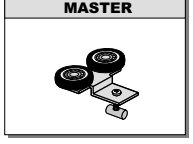

Listwa pozioma dolna Decor (A)
Listwa pozioma górna Decor (B)

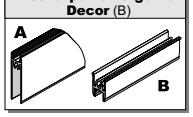

Wózek dolny WD10V HI-TEC

Przy zakupie poszczególnych elementów do montażu należy pamiętać o blachowkrętach (4 szt. / 1 skrzydło), a w przypadku drzwi z szybą lub lustrem – dodatkowo o uszczelkach.

W ZALEŻNOŚCI OD PODŁOŻA ISTNIEJE MOŻLIWOŚĆ WYBORU ODPOWIEDNIEGO TORU DOLNEGO.

Tor dolny HIDE M

Tor dolny HIDE G

Tor dolny HIDE W II

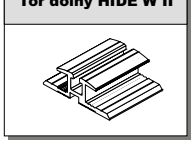

Tor dolny HIDE N

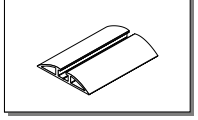

Tor dolny montażowy HIDE M

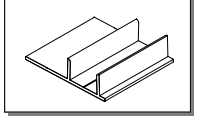

Światło otworu

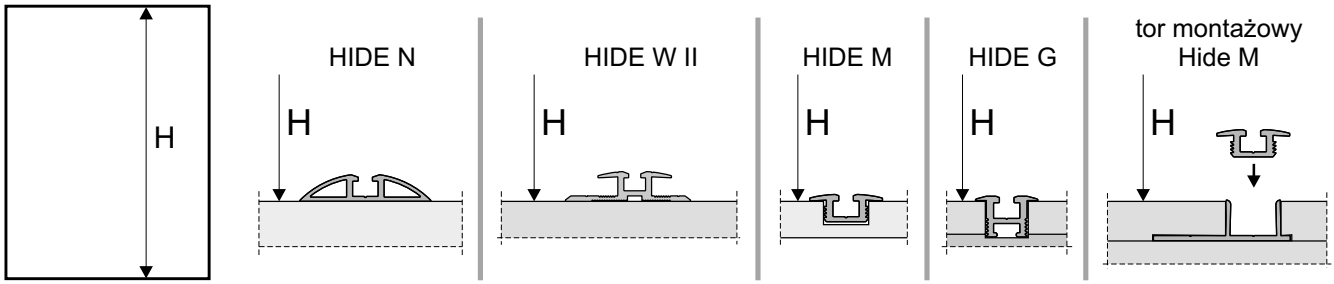

Długość rączki = wysokość skrzydła drzwi

Tor **HIDE N** wysokość skrzydła drzwi - h		h = H - 40 mm
wysokość skrzydła drzwi przy montażu samodomykaczy *Tor **HIDE N***	Mini SV25/40/60, SV-25/50	h = H - 40 mm
	Top SV60/80, Central 25/40	h = H - 44 mm
Tor **HIDE W** wysokość skrzydła drzwi - h		h = H - 42 mm
wysokość skrzydła drzwi przy montażu samodomykaczy *Tor **HIDE W***	Mini SV25/40/60, SV-25/50	h = H - 42 mm
	Top SV60/80, Central 25/40	h = H - 46 mm
Tory **HIDE M**, **HIDE G**, **montażowy HIDE M** wysokość skrzydła drzwi - h		h = H - 35 mm
wysokość skrzydła drzwi przy montażu samodomykaczy ***HIDE M, HIDE G***	Mini SV25/40/60, SV-25/50	h = H - 35 mm
	Top SV60/80, Central 25/40	h = H - 39 mm
wysokość płyty - hp		hp = h - 64 mm
założona szerokość skrzydła drzwi		d
szerokość płyty - dp		dp = d - 40 mm
długość listwy dolnej - P długość listwy górnej - G		P = G = d - 57 mm

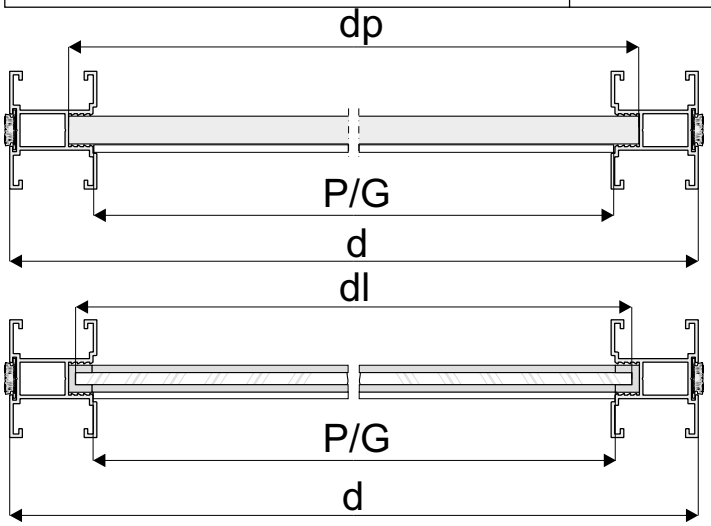

wypełnienie skrzydła - szyba lub lustro # 4 mm

wysokość lustra hl	hl = hp
szerokość lustra dl	dl = dp - 4 mm

wypełnienie skrzydła - płyta # 10 mm

Sposób mocowania płyty 10 mm (rys. A) i lustra 4 mm lub szyby (rys. B)

- w rączce

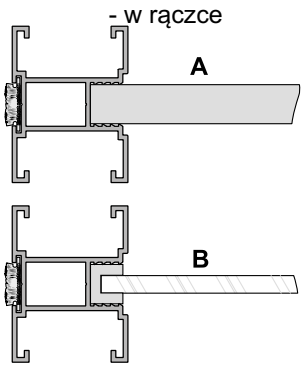

- w listwie górnej

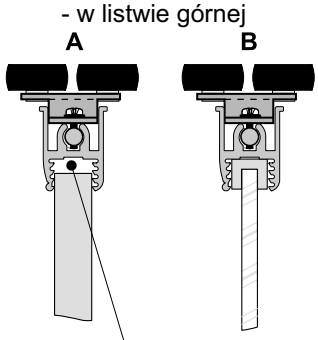

luz konstrukcyjny uwzględniony w wyliczeniu wysokości płyty wiórowej

- w listwie dolnej

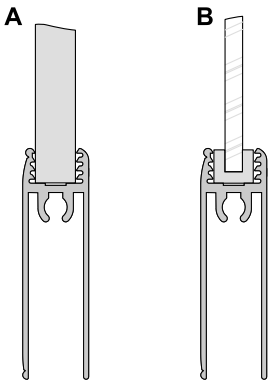

UWAGA!

Lustro użyte na wypełnienie drzwi należy zabezpieczyć folią ochronną. Szyba bezpieczna to szyba klejona obustronnie gładka. Do lustra i szyby stosować uszczelkę.

UWAGA! Zdejmij folię zabezpieczającą z elementów aluminiowych (rączek, torów, łączników, itp.) przed ich docięciem pod dany wymiar. Zdjęcie folii pozwoli stwierdzić ewentualne wady jakościowe (np. zarysowania).

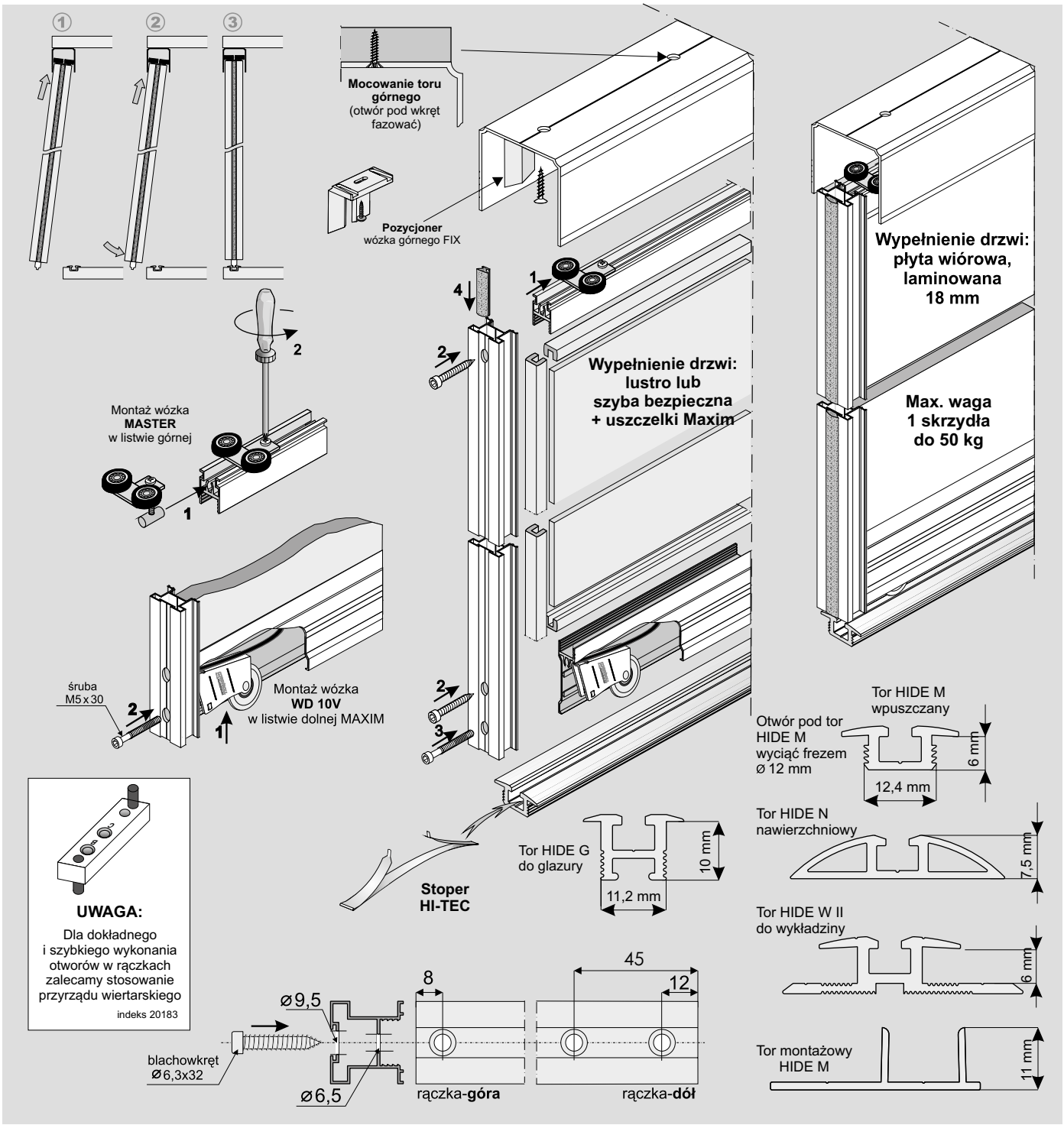

ELEMENTY SKŁADOWE

Rączka PORTO

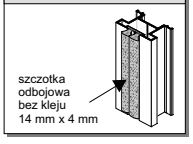

Tor górny TOP

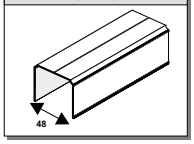

Wózek prowadzący MASTER

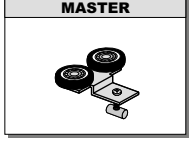

Listwa pozioma dolna Maxim II (A)
Listwa pozioma górna Maxim (B)

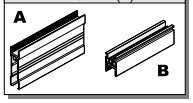

Wózek dolny WD10V HI-TEC

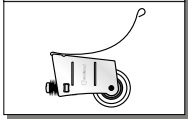

W ZALEŻNOŚCI OD PODŁOŻA ISTNIEJE MOŻLIWOŚĆ WYBORU ODPOWIEDNIEGO TORU DOLNEGO

Tor dolny HIDE M

Tor dolny HIDE G

Tor dolny HIDE W II

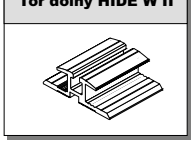

Tor dolny HIDE N

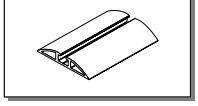

Tor dolny montażowy HIDE M

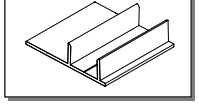

Przy zakupie poszczególnych elementów do montażu należy pamiętać o blachowkrętach (4 szt. / 1 skrzydło), a w przypadku drzwi z szybą lub lustrem – dodatkowo o uszczelkach.

Światło otworu

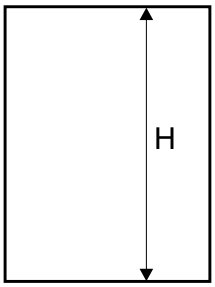

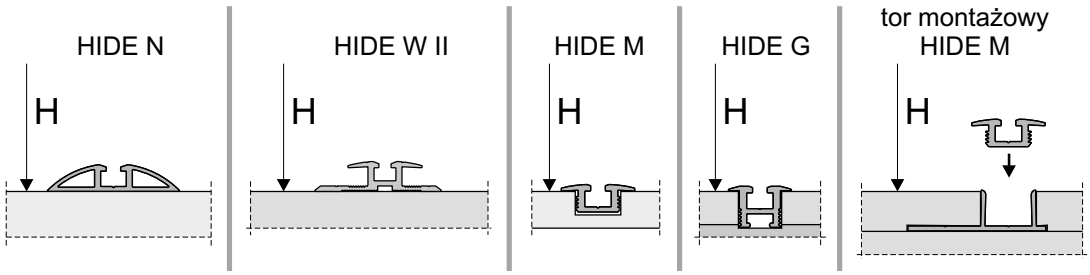

Długość rączki = wysokość skrzydła drzwi

Tor **HIDE N** wysokość skrzydła drzwi - h		h = H - 38 mm
wysokość skrzydła drzwi przy montażu samodomykaczy *Tor **HIDE N***	Mini SV25/40/60, SV-25/50	h = H - 38 mm
	Top SV60/80, Central 25/40	h = H - 40 mm
Tor **HIDE W** wysokość skrzydła drzwi - h		h = H - 40 mm
wysokość skrzydła drzwi przy montażu samodomykaczy *Tor **HIDE W***	Mini SV25/40/60, SV-25/50	h = H - 40 mm
	Top SV60/80, Central 25/40	h = H - 42 mm
Tory **HIDE M**, **HIDE G**, **montażowy HIDE M** wysokość skrzydła drzwi - h		h = H - 33 mm
wysokość skrzydła drzwi przy montażu samodomykaczy ***HIDE M, HIDE G***	Mini SV25/40/60, SV-25/50	h = H - 33 mm
	Top SV60/80, Central 25/40	h = H - 35 mm
wysokość płyty - hp		hp = h - 68 mm
założona szerokość skrzydła drzwi		d
szerokość płyty - dp		dp = d - 41 mm
długość listwy dolnej - P długość listwy górnej - G		P = G = d - 57,4 mm

Sposób mocowania płyty 18 mm (rys. A) i lustra 4 mm lub szyby (rys. B)

- w rączce

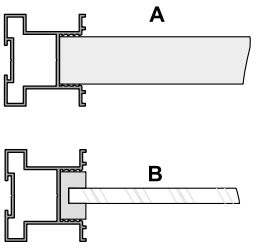

- w listwie górnej

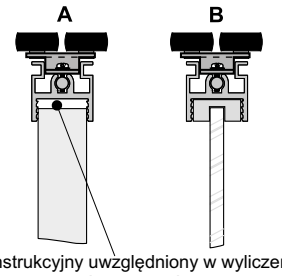

luz konstrukcyjny uwzględniony w wyliczeniu wysokości płyty wiórowej

- w listwie dolnej

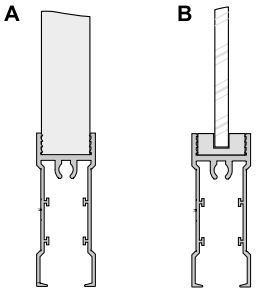

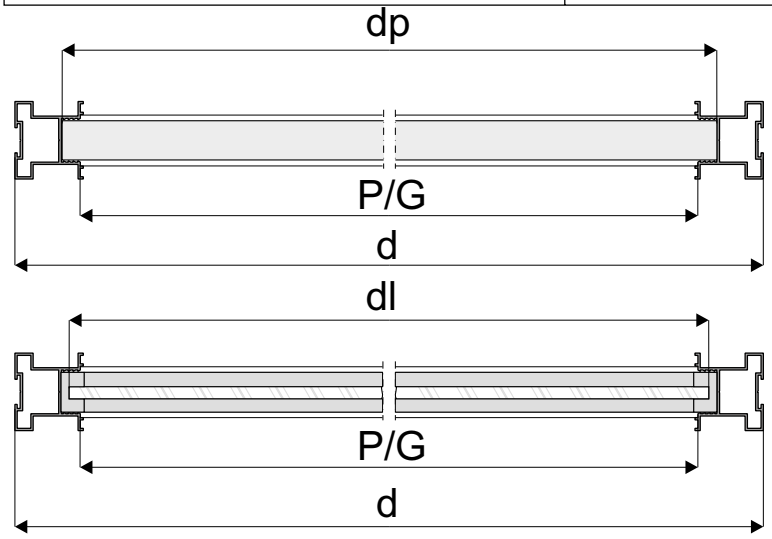

wypełnienie skrzydła - szyba lub lustro # 4 mm

wysokość lustra hl	hl = hp
szerokość lustra dl	dl = dp - 4 mm

UWAGA!

Lustro użyte na wypełnienie drzwi należy zabezpieczyć folią ochronną. Szyba bezpieczna to szyba klejona obustronnie gładka. Do lustra i szyby stosować uszczelkę.

UWAGA! Zdejmij folię zabezpieczającą z elementów aluminiowych (rączek, torów, łączników, itp.) przed ich docięciem pod dany wymiar. Zdjęcie folii pozwoli stwierdzić ewentualne wady jakościowe (np. zarysowania).

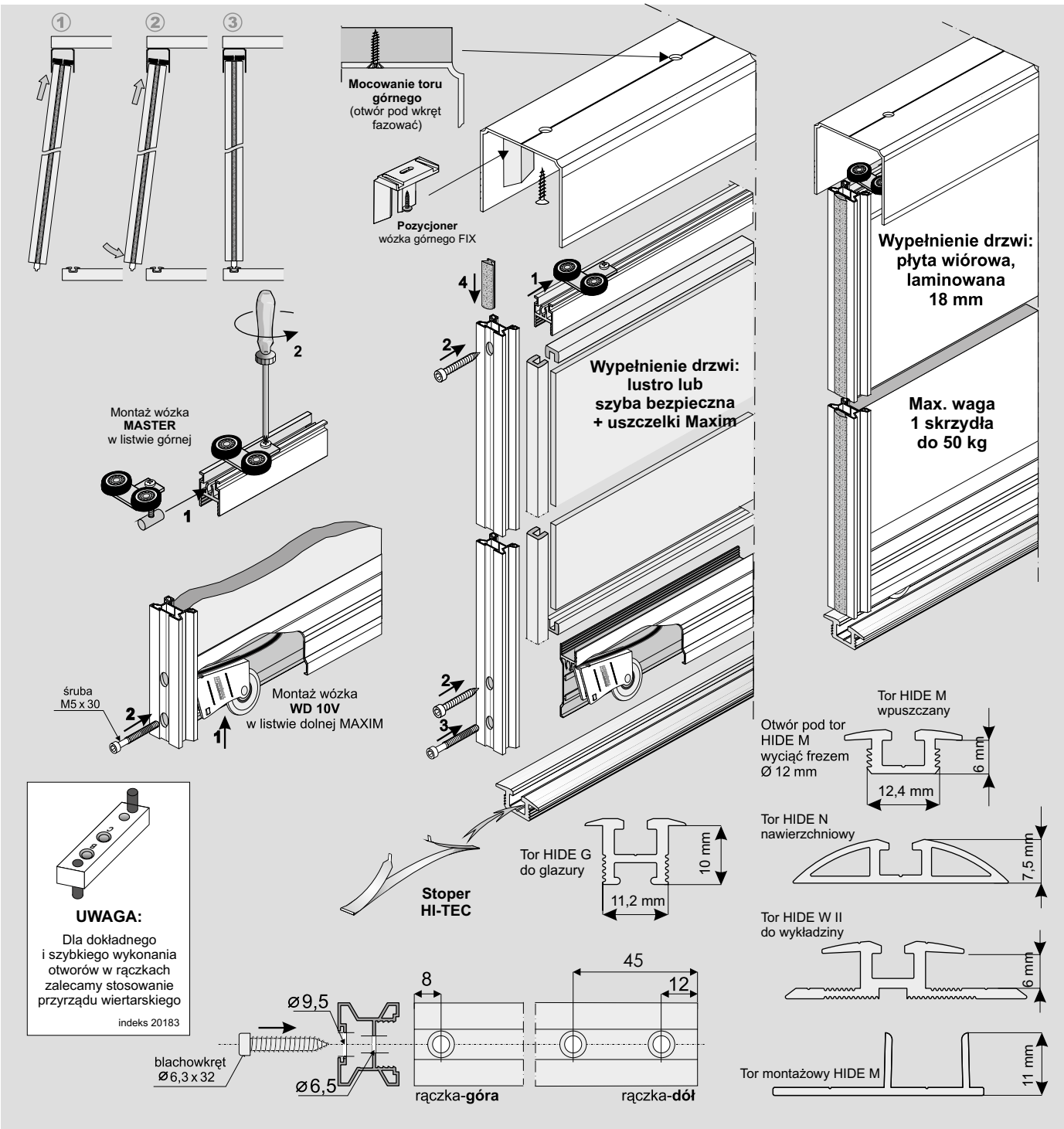

ELEMENTY SKŁADOWE

Rączka PROSPER II

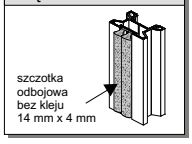

Tor górny TOP

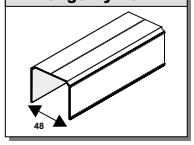

Wózek prowadzący MASTER

Listwa pozioma dolna Maxim II (A)
Listwa pozioma górna Maxim (B)

Wózek dolny WD10V HI-TEC

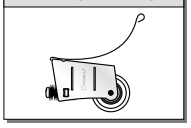

W ZALEŻNOŚCI OD PODŁOŻA ISTNIEJE MOŻLIWOŚĆ WYBORU ODPOWIEDNIEGO TORU DOLNEGO

Tor dolny HIDE M

Tor dolny HIDE G

Tor dolny HIDE W II

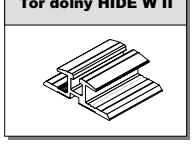

Tor dolny HIDE N

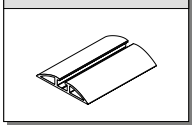

Tor dolny montażowy HIDE M

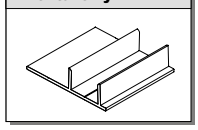

Przy zakupie poszczególnych elementów do montażu należy pamiętać o blachowkrętach (4 szt. / 1 skrzydło), a w przypadku drzwi z szybą lub lustrem – dodatkowo o uszczelkach.

Światło otworu

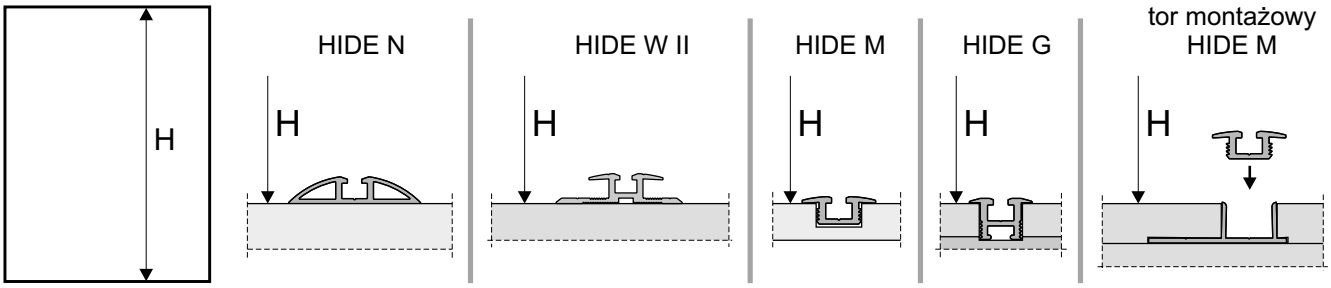

Długość rączki = wysokość skrzydła drzwi

Tor **HIDE N** wysokość skrzydła drzwi - h		h = H - 38 mm
wysokość skrzydła drzwi przy montażu samodomykaczy *Tor **HIDE N***	Mini SV25/40/60, SV-25/50	h = H - 38 mm
	Top SV60/80, Central 25/40	h = H - 40 mm
Tor **HIDE W** wysokość skrzydła drzwi - h		h = H - 40 mm
wysokość skrzydła drzwi przy montażu samodomykaczy *Tor **HIDE W***	Mini SV25/40/60, SV-25/50	h = H - 40 mm
	Top SV60/80, Central 25/40	h = H - 42 mm
Tory **HIDE M**, **HIDE G**, **montażowy HIDE M** wysokość skrzydła drzwi - h		h = H - 33 mm
wysokość skrzydła drzwi przy montażu samodomykaczy ***HIDE M, HIDE G***	Mini SV25/40/60, SV-25/50	h = H - 33 mm
	Top SV60/80, Central 25/40	h = H - 35 mm
wysokość płyty - hp		hp = h - 68 mm
założona szerokość skrzydła drzwi		d
szerokość płyty - dp		dp = d - 31 mm
długość listwy dolnej - P długość listwy górnej - G		P = G = d - 47,4 mm

Sposób mocowania płyty 18 mm (rys. A) i lustra 4 mm lub szyby (rys. B)

- w rączce

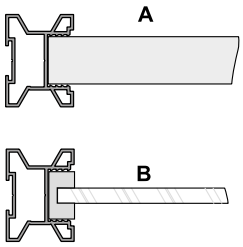

- w listwie górnej

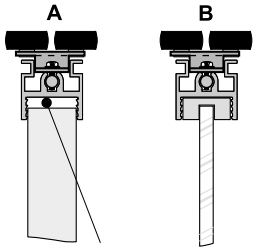

luz konstrukcyjny uwzględniony w wyliczeniu wysokości płyty wiórowej

- w listwie dolnej

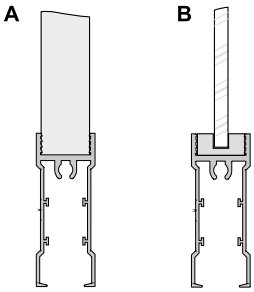

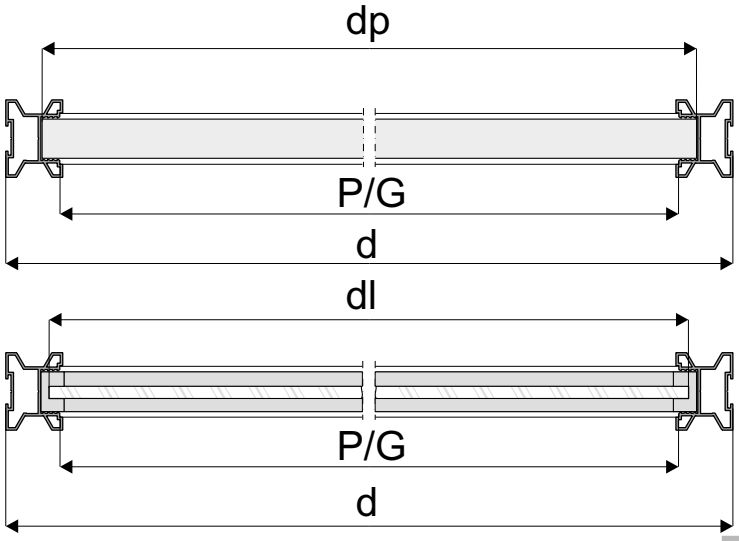

wypełnienie skrzydła - szyba lub lustro # 4 mm

wysokość lustra hl	hl = hp
szerokość lustra dl	dl = dp - 4 mm

UWAGA!

Lustro użyte na wypełnienie drzwi należy zabezpieczyć folią ochronną. Szyba bezpieczna to szyba klejona obustronnie gładka. Do lustra i szyby stosować uszczelkę.

UWAGA! Zdejmij folię zabezpieczającą z elementów aluminiowych (rączek, torów, łączników, itp.) przed ich docięciem pod dany wymiar. Zdjęcie folii pozwoli stwierdzić ewentualne wady jakościowe (np. zarysowania).

SYSTEM
AUTOWALL

1
2 wyregulować wysokość skrzydła
1 odblokować /zablokować/ listwę
regulacja wysokości skrzydła drzwi
ok. 45 mm
32
95
maskownica
26
8
25 mm
860 mm
Max. waga 1 skrzydła do 40 kg
18 ÷ 32 mm
Wypełnienie drzwi: płyta wiórowa, laminowana 18-32 mm
regulacja hamulca oporowego
regulacja siły dociągu
1 wykręć / 3 wkręć wkręty blokujące
2 wyreguluj siłę dociągu drzwi
(lekkie drzwi - duży docisk
ciężkie drzwi - mały docisk)
11 mm
15 mm

ELEMENTY SKŁADOWE

Zestaw AUTOWALL (1 skrzydło) – **Lewy** lub **Prawy**

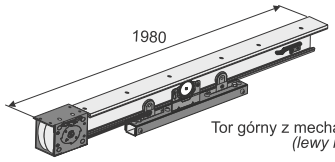

Tor górny z mechanizmem AUTOWALL
(lewy lub prawy)

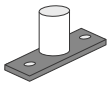
1x Prowadnik

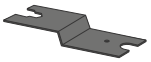
klucz

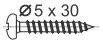
Ø5 x 30 - 10 szt. (do toru i listew)

Ø4 x 16 - 2 szt. (do puszki z mechanizmem dociągu)

Ø3,5 x 20 - 2 szt. (do prowadnika)

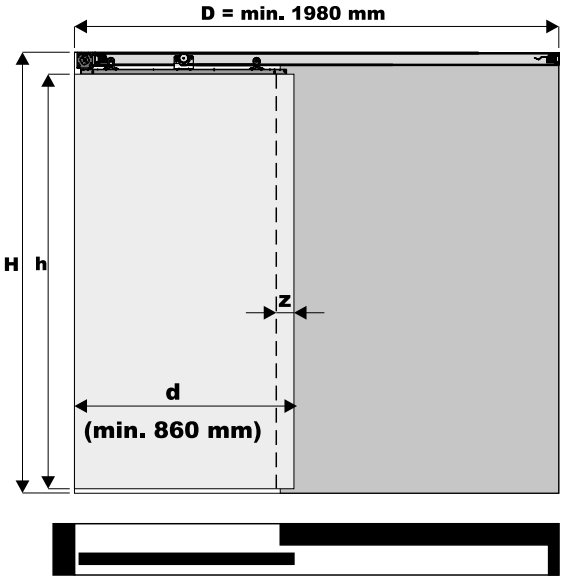

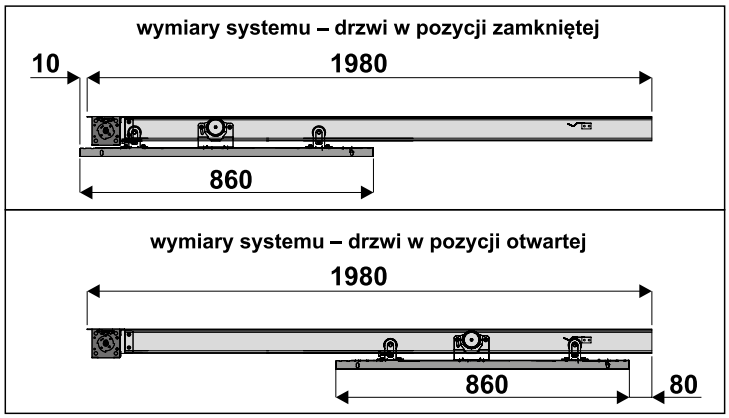

wysokość skrzydła drzwi:
h = H - 103 mm

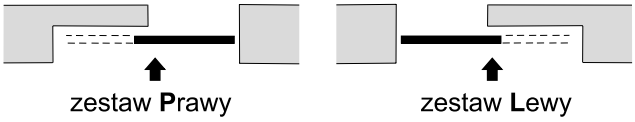

Montaż drzwi

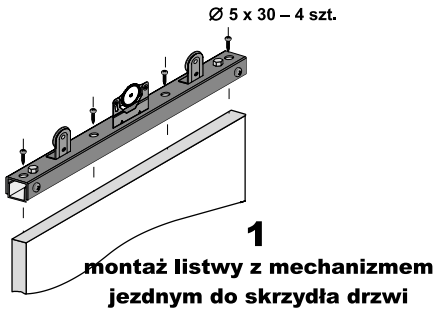

1
montaż listwy z mechanizmem jezdnym do skrzydła drzwi

Uwaga!
skrzydło drzwi przykręcić **symetrycznie** względem listwy

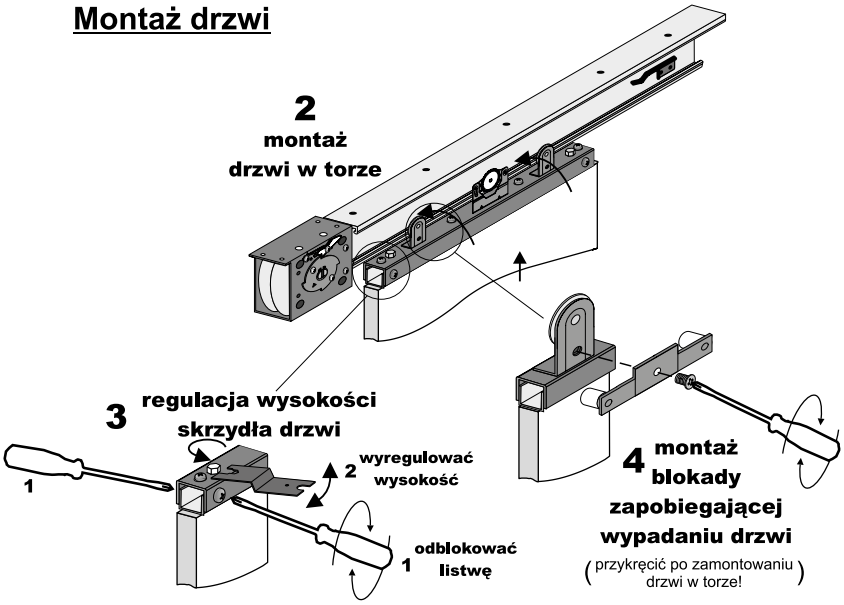

5
montaż linki mechanizmu dociągu

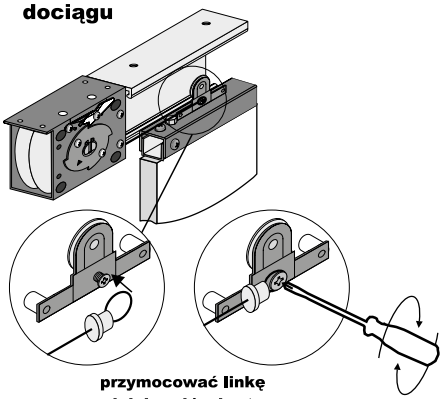

przymocować linkę i dokręcić wkręt

6
regulacja hamulca oporowego

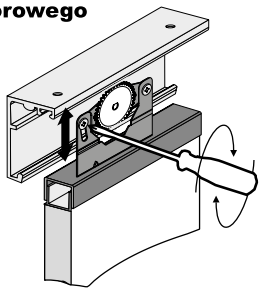

(**lekkie drzwi - duży docisk**
ciężkie drzwi - mały docisk)

7 regulacja siły dociągu

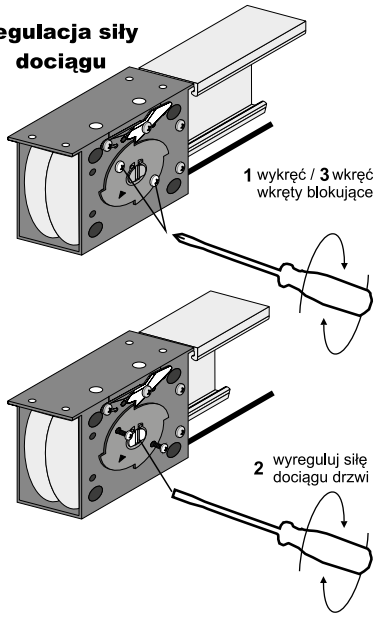

Montaż odbojnika ze stoperem

wkręt M 5 x **30**

1 2 3

Dokręcić po wyregulowaniu skrzydła.

blachowkręt ø6,3 x 32

ø9,5

ø6,5

ø 6,5

rączka-**góra**

7 18 41

rączka-**dół**

41

Dokręcić po wyregulowaniu skrzydła.

ø3,5 x 16

Wypełnienie drzwi: płyta 10, lustro lub szyba bezpieczna + uszczelki

Tor górny mocowany od dołu max. waga 1 skrzydła do 80 kg

Tor górny mocowany z boku, max. waga 1 skrzydła do 50 kg

Wkładkę MDF wkleić w listwę poziomą

UWAGA:
Dla dokładnego i szybkiego wykonania otworów w rączkach zalecamy stosowanie przyrządu wiertarskiego (**nowa wersja przyrządu**)

indeks 20173

ELEMENTY SKŁADOWE

Rączka Gemini-Decor

szczotka odbojowa bez kleju 14 mm x 4 mm

Tor górny Exclusive

44

Listwa pozioma dolna DECOR (A)

Profil MDF-wkładka (B)

A B

Odbojnik dolny kulisty

Odbojnik gumowy OGUE ze stoperem

Zestaw do drzwi przejściowych ZPE-10

4 szt. ø3,5 x 16

Przy zakupie poszczególnych elementów do montażu należy pamiętać o blachowkrętach (4 szt. / 1 skrzydło), a w przypadku drzwi z szybą lub lustrem – dodatkowo o uszczelkach.

1. Tor w świetle otworu

Mocowanie górne toru EXCLUSIVE
- **max. waga skrzydła do 80 kg**

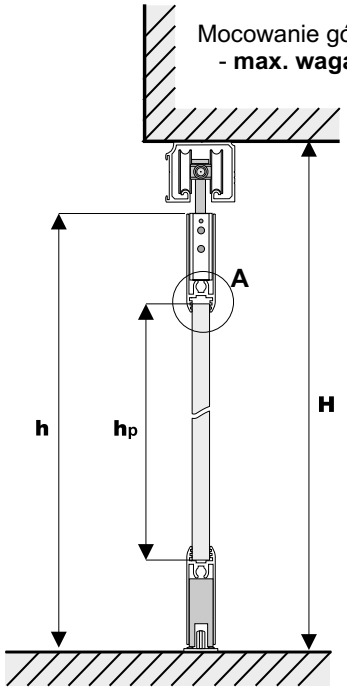

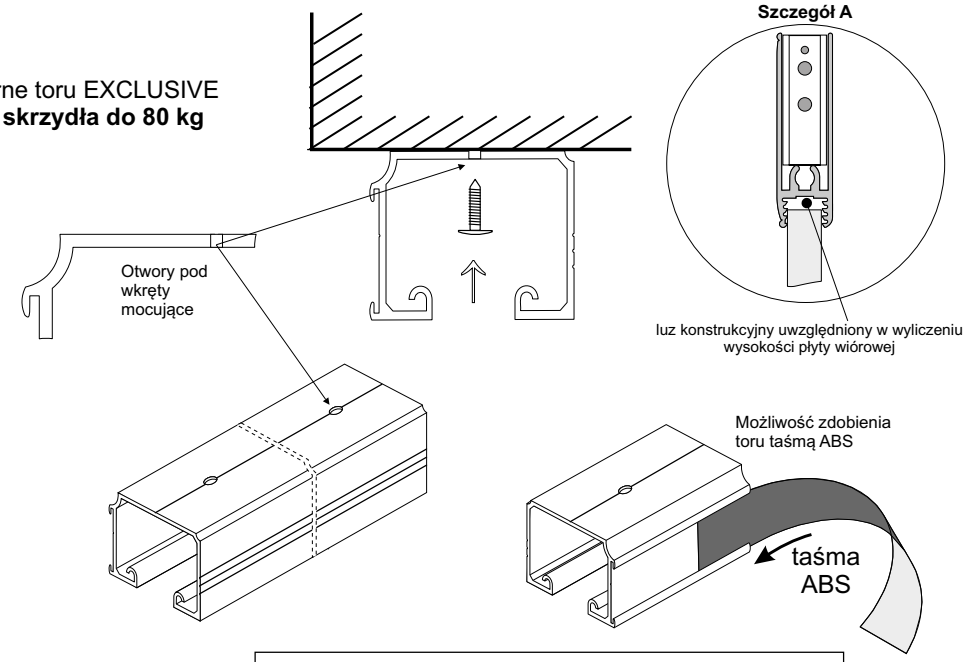

Długość rączki = wysokość skrzydła drzwi

dz - założona szerokość skrzydła drzwi

wysokość skrzydła	- h	h = H - 46 mm
wysokość płyty	- hp	hp = h - 97 mm
szerokość płyty	- dp	dp = dz - 46 mm
długość listwy poziomej	- P	P = dz - 62 mm
wysokość lustra	- hl	hl = hp
szerokość lustra	- dl	dl = dp - 4 mm

2. Tor poza światłem otworu

Mocowanie boczne toru EXCLUSIVE
- **max. waga skrzydła do 50 kg**

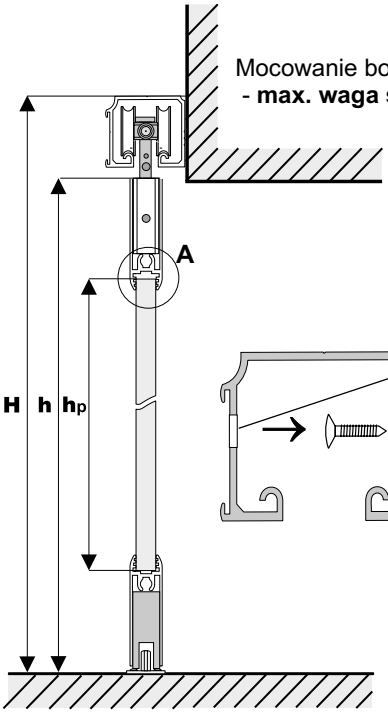

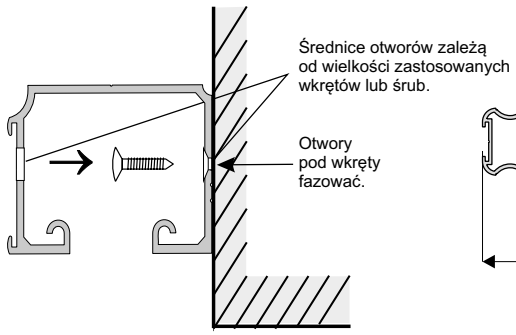

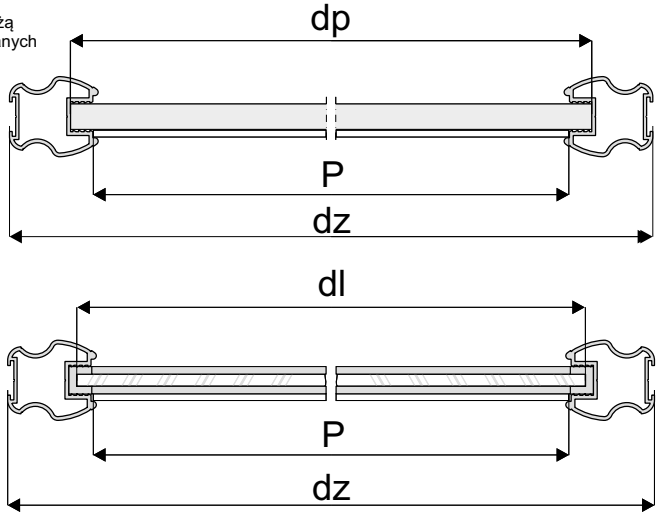

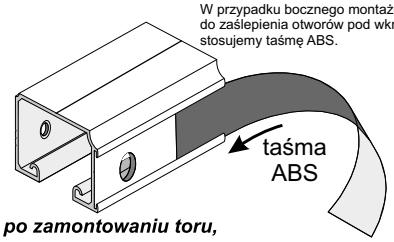

W przypadku gdy po zamontowaniu toru, nie będzie miejsca do wprowadzenia wózków w tor, należy je wprowadzić przed przykręceniem toru.

UWAGA!

Lustro użyte na wypełnienie drzwi należy zabezpieczyć folią ochronną. Szyba bezpieczna to szyba klejona obustronnie gładka. Do lustra i szyby stosować uszczelkę.

UWAGA! Zdejmij folię zabezpieczającą z elementów aluminiowych (rączek, torów, łączników, itp.) przed ich docięciem pod dany wymiar. Zdjęcie folii pozwoli stwierdzić ewentualne wady jakościowe (np. zarysowania).

Montaż odbojnika ze stoperem

wkręt M 5 x **30**

1 2 3

Dokręcić po wyregulowaniu skrzydła.

Wypełnienie drzwi: płyta 10, lustro lub szyba bezpieczna + uszczelki

blachowkręt ⌀6,3 x 32

⌀9,5

⌀6,5

⌀6,5

rączka-**góra**

7 18 41

Tor górny mocowany od dołu max. waga 1 skrzydła do 80 kg

Tor górny mocowany z boku, max. waga 1 skrzydła do 50 kg

Dokręcić po wyregulowaniu skrzydła.

rączka-**dół**

41

Wkładkę MDF wkleić w listwę poziomą

⌀3,5 x 16

UWAGA:
Dla dokładnego i szybkiego wykonania otworów w rączkach zalecamy stosowanie przyrządu wiertarskiego (**nowa wersja przyrządu**)

indeks 20173

ELEMENTY SKŁADOWE

Rączka Julia II

szczotka odbojowa bez kleju 14 mm x 4 mm

Tor górny Exclusive

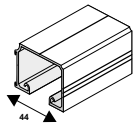

Listwa pozioma dolna DECOR (A)

Profil MDF-wkładka (B)

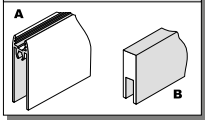

Odbojnik dolny kulisty

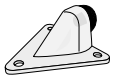

Odbojnik gumowy OGUE ze stoperem

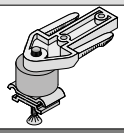

Zestaw do drzwi przejściowych ZPE-10

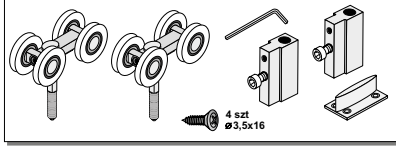

Przy zakupie poszczególnych elementów do montażu należy pamiętać o blachowkrętach (4 szt. / 1 skrzydło), a w przypadku drzwi z szybą lub lustrem – dodatkowo o uszczelkach.

1. Tor w świetle otworu

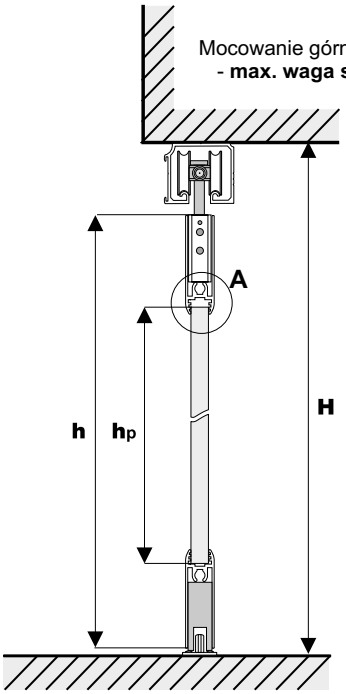

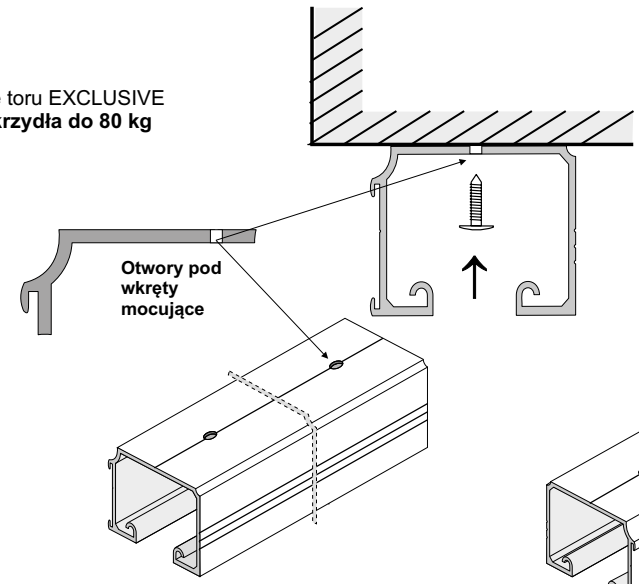

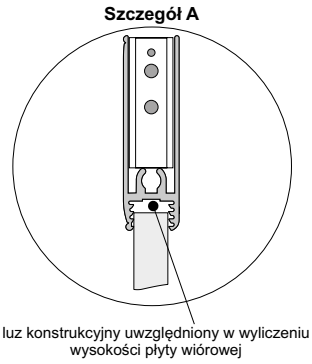

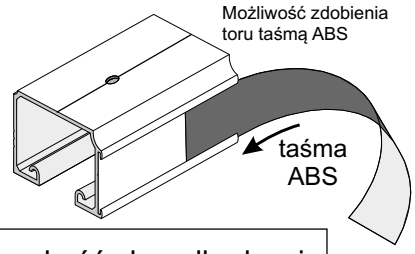

Długość rączki = wysokość skrzydła drzwi

dz - założona szerokość skrzydła drzwi

wysokość skrzydła	- h	h = H - 46 mm
wysokość płyty	- hp	hp = h - 97 mm
szerokość płyty	- dp	dp = dz - 25 mm
długość listwy poziomej	- P	P = dz - 42 mm
wysokość lustra	- hl	hl = hp
szerokość lustra	- dl	dl = dp - 4 mm

2. Tor poza światłem otworu

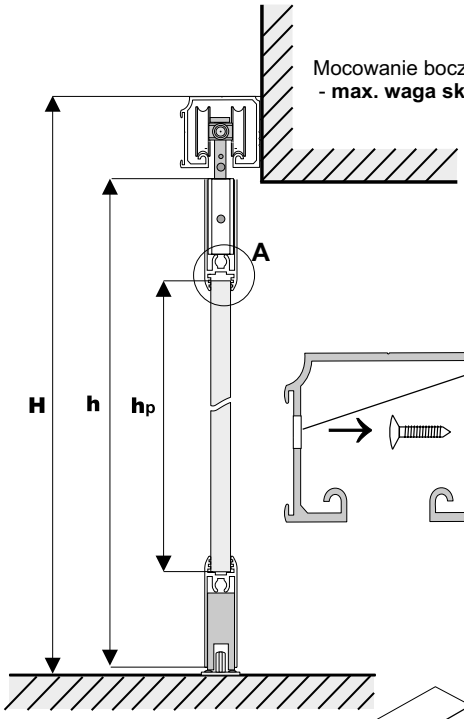

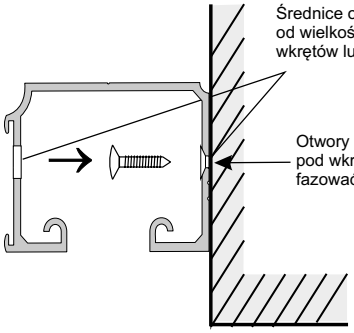

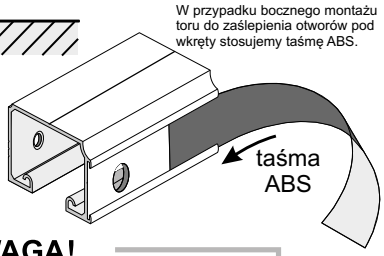

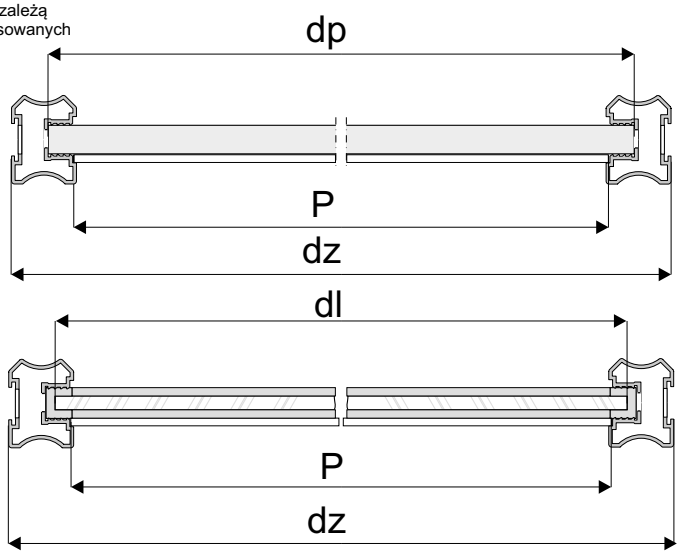

UWAGA!

W przypadku gdy po zamontowaniu toru nie będzie miejsca do wprowadzenia wózków w tor, należy je wprowadzić przed przykręceniem toru.

UWAGA!

Lustro użyte na wypełnienie drzwi należy zabezpieczyć folią ochronną. Szyba bezpieczna to szyba klejona obustronnie gładka. Do lustra i szyby stosować uszczelkę.

UWAGA! Zdejmij folię zabezpieczającą z elementów aluminiowych (rączek, torów, łączników, itp.) przed ich docięciem pod dany wymiar. Zdjęcie folii pozwoli stwierdzić ewentualne wady jakościowe (np. zarysowania).

Montaż odbojnika ze stoperem

wkręt M 5 x **30**

1 2 3

Dokręcić po wyregulowaniu skrzydła.

Wypełnienie drzwi: płyta 10, lustro lub szyba bezpieczna + uszczelki

blachowkręt Ø6,3 x 32

ø9,5

ø6,5

ø6,5

rączka-**góra**

7 18 41

Tor górny mocowany od dołu max. waga 1 skrzydła do 80 kg

Tor górny mocowany z boku, max. waga 1 skrzydła do 50 kg

Dokręcić po wyregulowaniu skrzydła.

rączka-**dół**

41

ø3,5 x 16

Wkładkę MDF wkleić w listwę poziomą

UWAGA:
Dla dokładnego i szybkiego wykonania otworów w rączkach zalecamy stosowanie przyrządu wiertarskiego (**nowa wersja przyrządu**)

indeks 20173

ELEMENTY SKŁADOWE

Rączka Karat

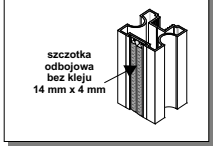

Tor górny Exclusive

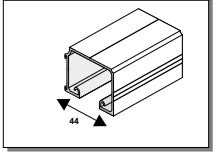

Listwa pozioma dolna DECOR (A)

Profil MDF-wkładka (B)

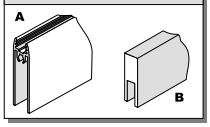

Odbojnik dolny kulisty

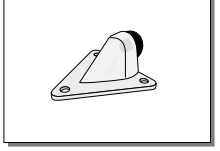

Odbojnik gumowy OGUE ze stoperem

Zestaw do drzwi przejściowych ZPE-10

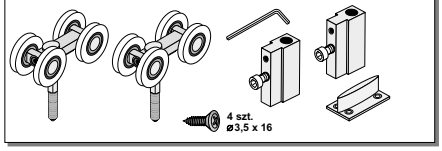

Przy zakupie poszczególnych elementów do montażu należy pamiętać o blachowkrętach (4 szt. / 1 skrzydło), a w przypadku drzwi z szybą lub lustrem – dodatkowo o uszczelkach.

1. Tor w świetle otworu

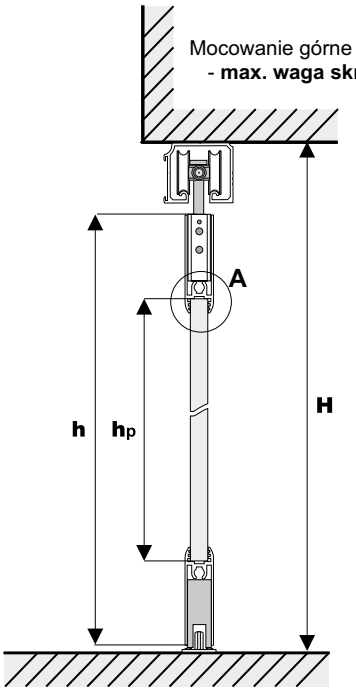

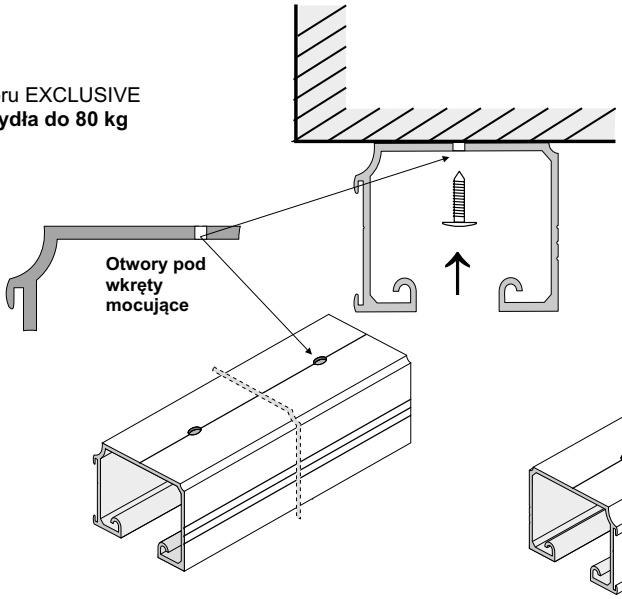

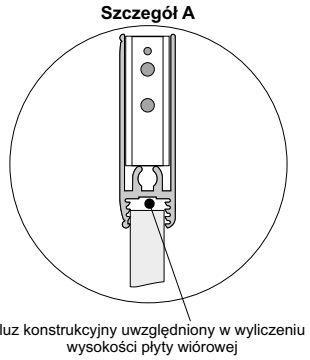

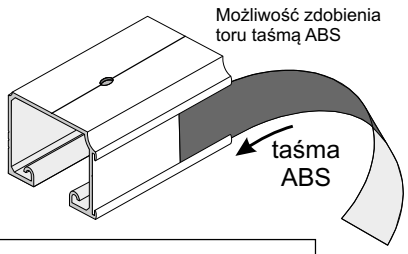

Długość rączki = wysokość skrzydła drzwi

dz - założona szerokość skrzydła drzwi

wysokość skrzydła	- h	h = H - 46 mm
wysokość płyty	- hp	hp = h - 97 mm
szerokość płyty	- dp	dp = dz - 41 mm
długość listwy poziomej	- P	P = dz - 58 mm
wysokość lustra	- hl	hl = hp
szerokość lustra	- dl	dl = dp - 4 mm

2. Tor poza światłem otworu

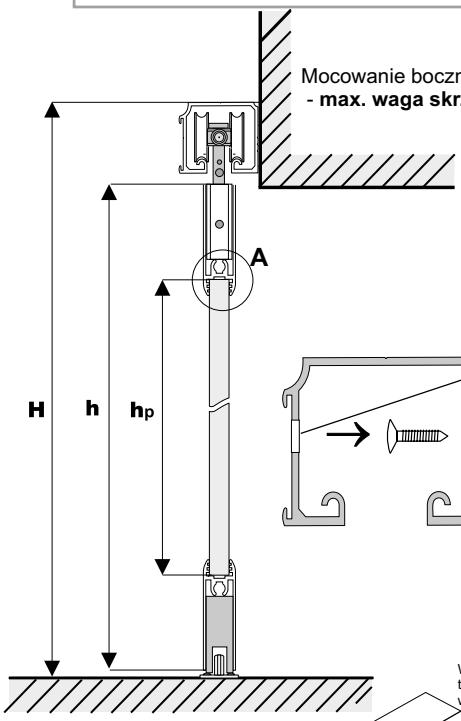

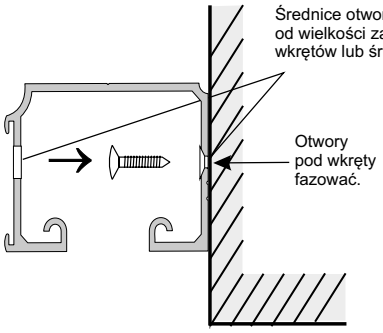

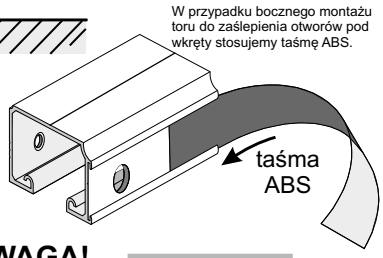

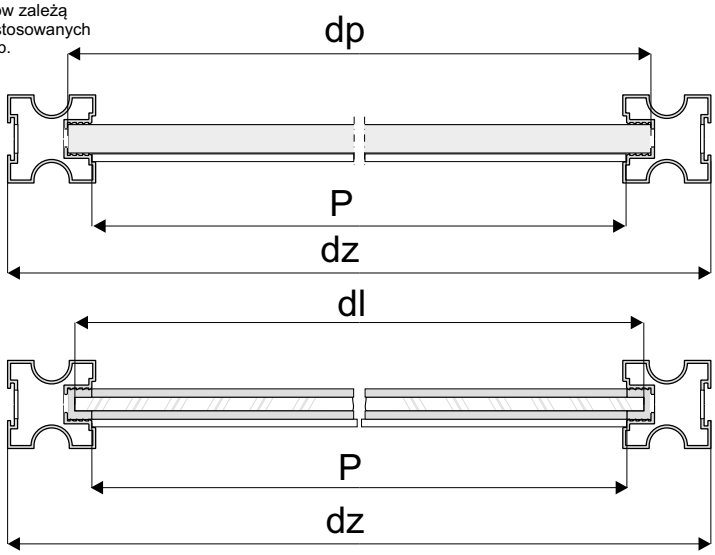

UWAGA!
W przypadku gdy po zamontowaniu toru nie będzie miejsca do wprowadzenia wózków w tor, należy je wprowadzić przed przykręceniem toru.

UWAGA!
Lustro użyte na wypełnienie drzwi należy zabezpieczyć folią ochronną. Szyba bezpieczna to szyba klejona obustronnie gładka. Do lustra i szyby stosować uszczelkę.

UWAGA! Zdejmij folię zabezpieczającą z elementów aluminiowych (rączek, torów, łączników, itp.) przed ich docięciem pod dany wymiar. Zdjęcie folii pozwoli stwierdzić ewentualne wady jakościowe (np. zarysowania).

Montaż odbojnika ze stoperem

wkręt M5 x **30**

1 2 3

Dokręcić po wyregulowaniu skrzydła

Wypełnienie drzwi: płyta 10 mm, lustro lub szyba bezpieczna + uszczelki

blachowkręt ⌀6,3x32

⌀9,5

⌀6,5

⌀6,5

rączka-**góra**

7 18 41

Tor górny mocowany od dołu max. waga 1 skrzydła do 80 kg

Tor górny mocowany z boku, max. waga 1 skrzydła do 50 kg

Dokręcić po wyregulowaniu skrzydła

rączka-**dół**

41

⌀3,5x16

Wkładkę MDF wkleić w listwę poziomą

UWAGA:
Dla dokładnego i szybkiego wykonania otworów w rączkach zalecamy stosowanie przyrządu wiertarskiego (**nowa wersja przyrządu**)
indeks 20173

ELEMENTY SKŁADOWE

Rączka Lynx

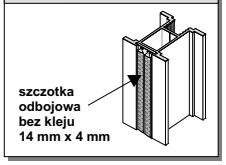

Tor górny Exclusive

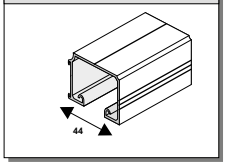

Listwa pozioma dolna DECOR (A)
Profil MDF-wkładka (B)

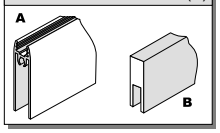

Odbojnik kulisty

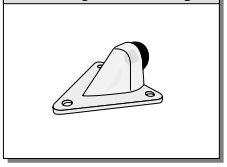

Odbojnik gumowy OGUE ze stoperem

Zestaw do drzwi przejściowych ZPE-10

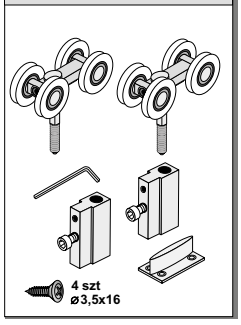

Przy zakupie poszczególnych elementów do montażu należy pamiętać o blachowkrętach (4 szt. / 1 skrzydło), a w przypadku drzwi z szybą lub lustrem - dodatkowo o uszczelkach.

1. Tor w świetle otworu

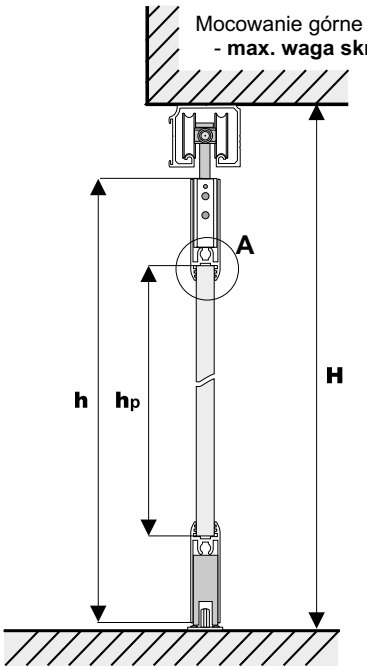

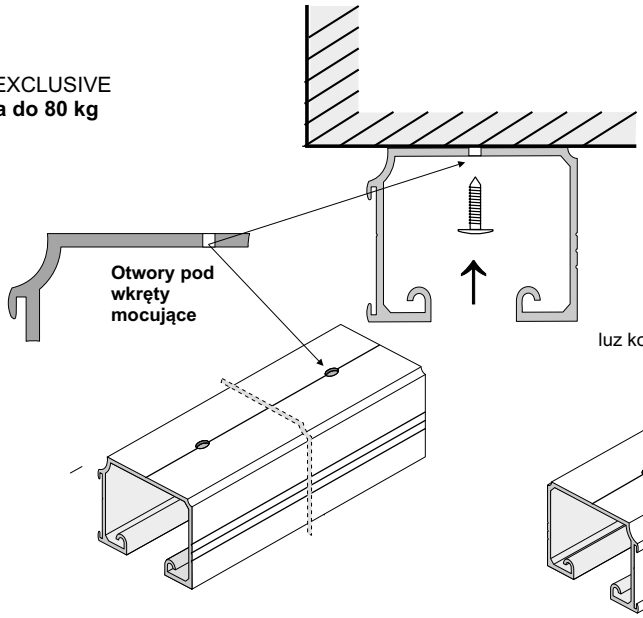

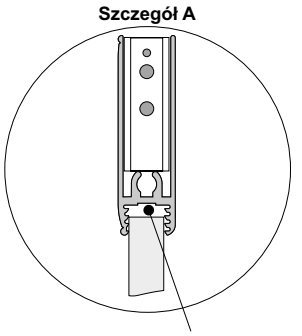

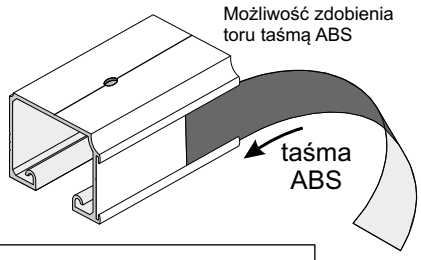

Długość rączki = wysokość skrzydła drzwi

dz - założona szerokość skrzydła drzwi

wysokość skrzydła	- h	h = H - 46 mm
wysokość płyty	- hp	hp = h - 97 mm
szerokość płyty	- dp	dp = dz - 41 mm
długość listwy poziomej	- P	P = dz - 58 mm
wysokość lustra	- hl	hl = hp
szerokość lustra	- dl	dl = dp - 4 mm

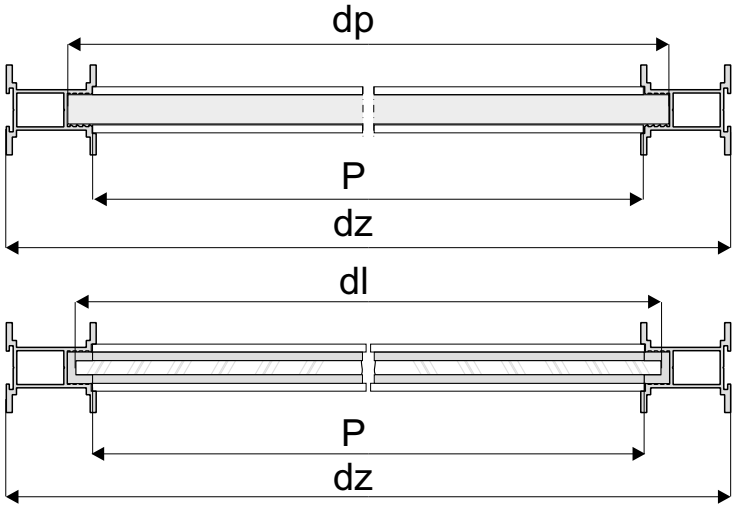

2. Tor poza światłem otworu

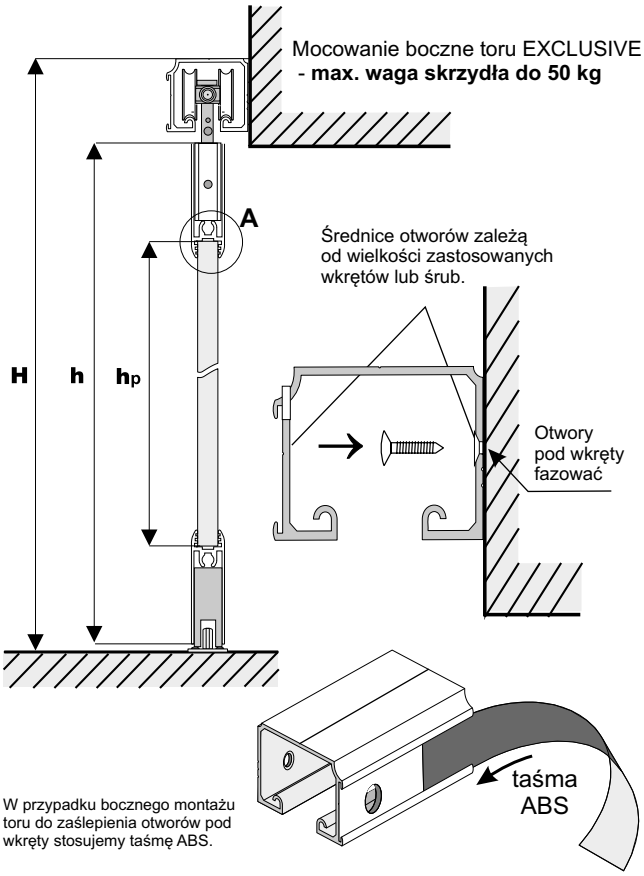

W przypadku bocznego montażu toru do zaślepienia otworów pod wkręty stosujemy taśmę ABS.

UWAGA!

W przypadku gdy po zamontowaniu toru, nie będzie miejsca do wprowadzenia wózków w tor, należy je wprowadzić przed przykręceniem toru.

UWAGA!

Lustro użyte na wypełnienie drzwi należy zabezpieczyć folią ochronną. Szyba bezpieczna to szyba klejona obustronnie gładka. Do lustra i szyby stosować uszczelkę.

Montaż odbojnika ze stoperem

wkręt M 5 x **30**

1 2 3

Dokręcić po wyregulowaniu skrzydła.

Wypełnienie drzwi: płyta 10, lustro lub szyba bezpieczna + uszczelki

blachowkręt ø6,3 x 32

ø9,5

ø6,5

ø6,5

rączka-**góra**

7 18 41

Tor górny mocowany od dołu max. waga 1 skrzydła do 80 kg

Tor górny mocowany z boku, max. waga 1 skrzydła do 50 kg

rączka-**dół**

41

Dokręcić po wyregulowaniu skrzydła.

ø3,5 x 16

Wkładkę MDF wkleić w listwę poziomą

UWAGA:
Dla dokładnego i szybkiego wykonania otworów w rączkach zalecamy stosowanie przyrządu wiertarskiego (**nowa wersja przyrządu**)

indeks 20173

ELEMENTY SKŁADOWE

Rączka Romeo II

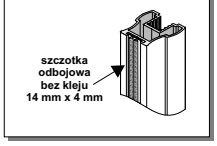

Tor górny Exclusive

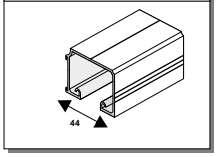

Listwa pozioma dolna DECOR (A)

Profil MDF-wkładka (B)

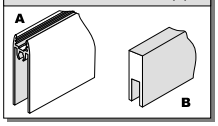

Odbojnik dolny kulisty

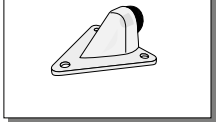

Odbojnik gumowy OGUE ze stoperem

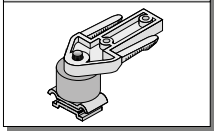

Zestaw do drzwi przejściowych ZPE-10

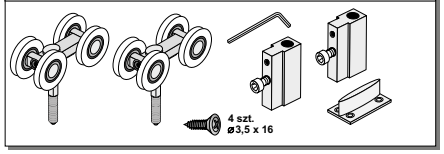

Przy zakupie poszczególnych elementów do montażu należy pamiętać o blachowkrętach (4 szt. / 1 skrzydło), a w przypadku drzwi z szybą lub lustrem – dodatkowo o uszczelkach.

1. Tor w świetle otworu

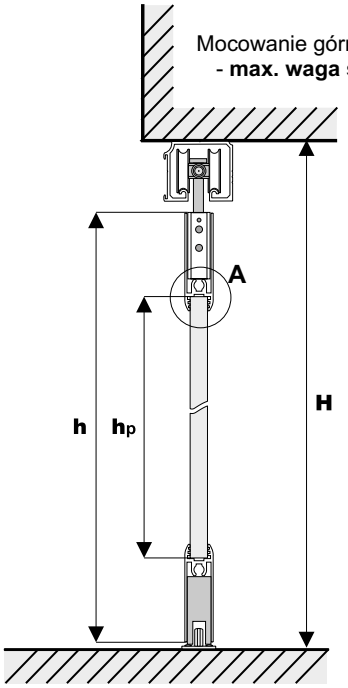

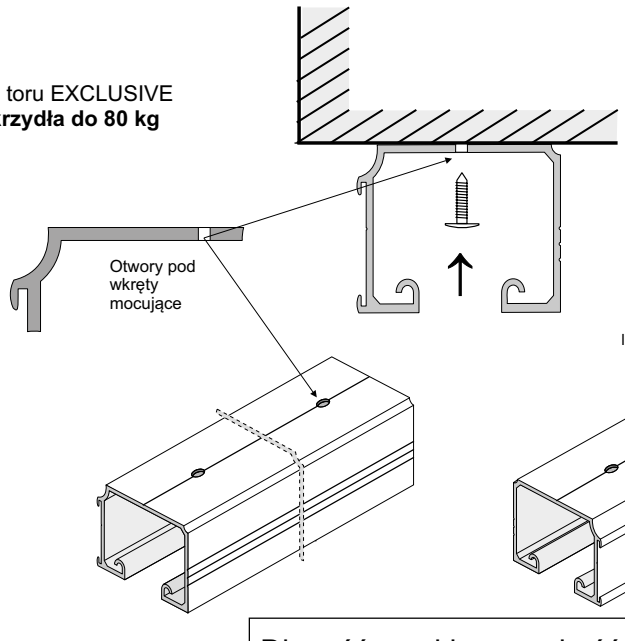

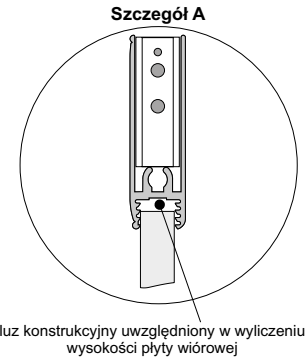

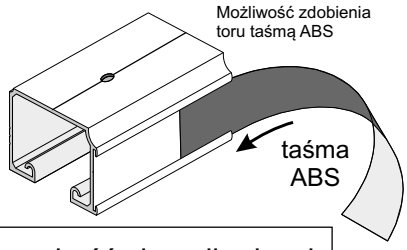

Długość rączki = wysokość skrzydła drzwi

dz - założona szerokość skrzydła drzwi

wysokość skrzydła	- h	h = H - 46 mm
wysokość płyty	- hp	hp = h - 97 mm
szerokość płyty	- dp	dp = dz - 25 mm
długość listwy poziomej	- P	P = dz - 42 mm
wysokość lustra	- hl	hl = hp
szerokość lustra	- dl	dl = dp - 4 mm

2. Tor poza światłem otworu

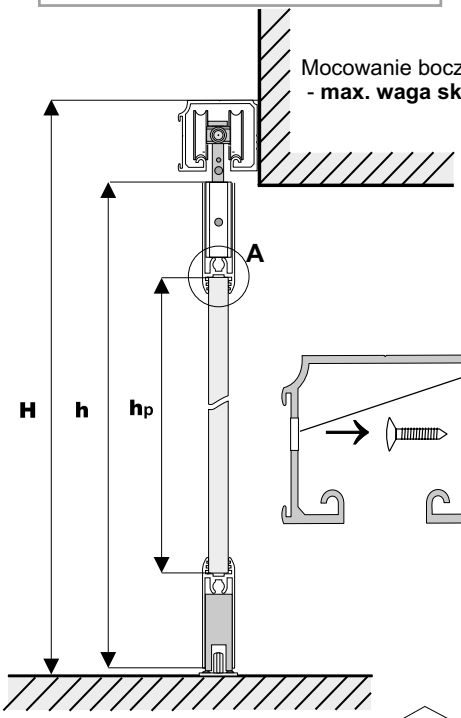

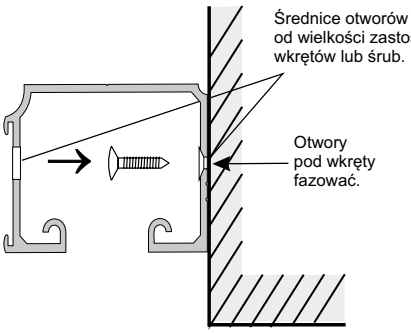

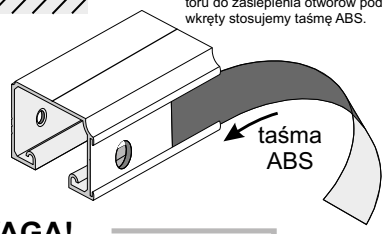

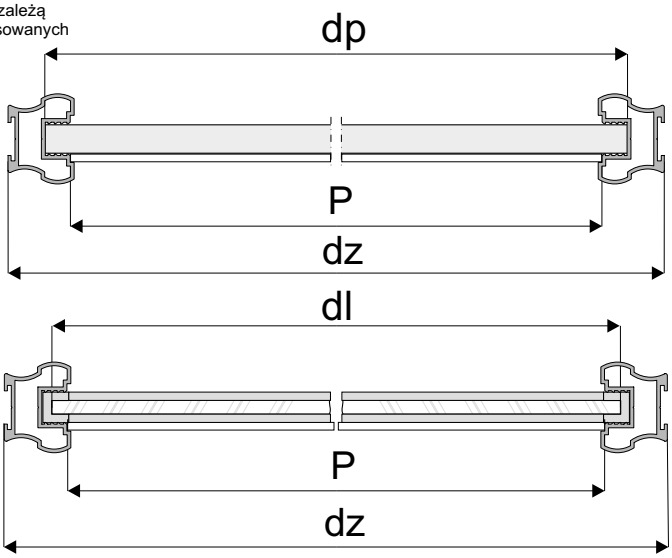

UWAGA!
W przypadku gdy po zamontowaniu toru nie będzie miejsca do wprowadzenia wózków w tor, należy je wprowadzić przed przykręceniem toru.

UWAGA!
Lustro użyte na wypełnienie drzwi należy zabezpieczyć folią ochronną. Szyba bezpieczna to szyba klejona obustronnie gładka. Do lustra i szyby stosować uszczelkę.

UWAGA! Zdejmij folię zabezpieczającą z elementów aluminiowych (rączek, torów, łączników, itp.) przed ich docięciem pod dany wymiar. Zdjęcie folii pozwoli stwierdzić ewentualne wady jakościowe (np. zarysowania).

Maskownica

35÷55

Montaż odbojnika ze stoperem

1 2 3

Masko-wnica

Tor górny mocowany od dołu max. waga 1 skrzydła do 80 kg

Tor górny mocowany z boku, max. waga 1 skrzydła do 50 kg

13

7

Klucz 7

Klucz 13

Wypełnienie drzwi: płyta wiórowa, laminowana 18-40 mm

10

6

Mocowanie odbojników

wkręt M 5 x **30**

w torze górnym

na podłodze

ELEMENTY SKŁADOWE

Tor górny Exclusive

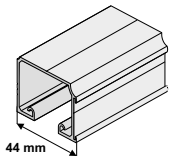

Zestaw do drzwi przejściowych ZPE 18

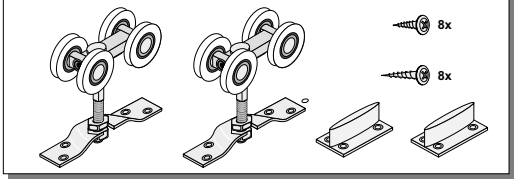

Odbojnik dolny kulisty

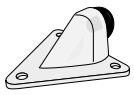

Odbojnik gumowy OGUE ze stoperem

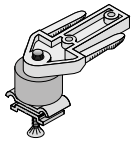

1. Tor w świetle otworu

Mocowanie górne toru EXCLUSIVE
– **max. waga skrzydła do 80 kg**

Wysokość płyty h_p:

h_p = H - 64 mm
H - wysokość światła otworu

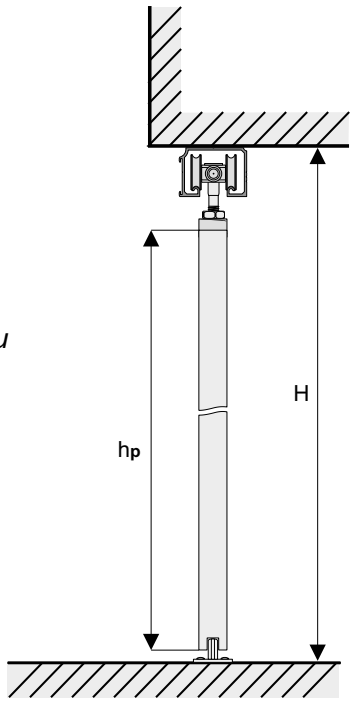

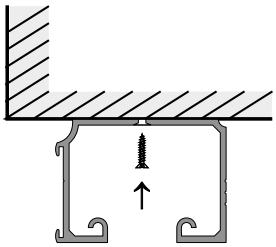

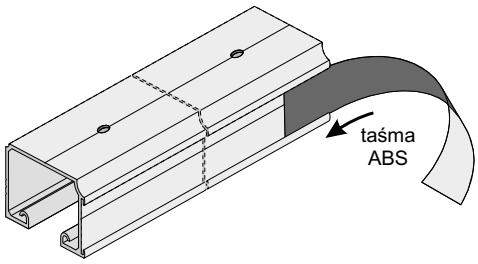

2. Tor poza światłem otworu

Mocowanie boczne toru EXCLUSIVE
– **max. waga skrzydła do 50 kg**

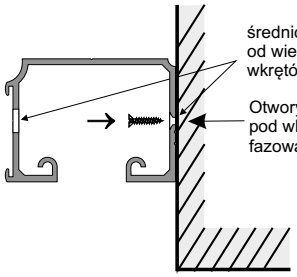

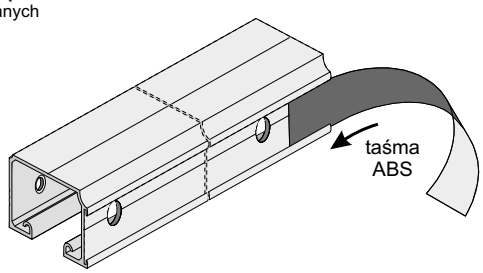

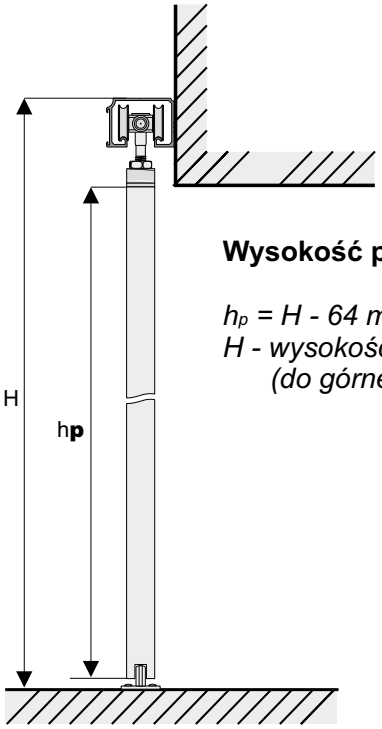

Wysokość płyty h_p:

h_p = H - 64 mm
H - wysokość poza światłem otworu
(do górnej powierzchni toru)

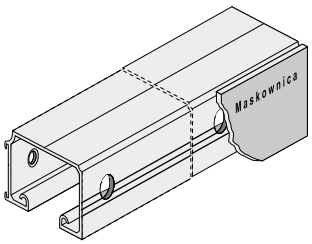

UWAGA!
W przypadku gdy po zamontowaniu toru nie będzie miejsca do wprowadzenia wózków w tor, należy je wprowadzić przed przykręceniem toru.

UWAGA! Zdejmij folię zabezpieczającą z elementów aluminiowych (rączek, torów, łączników, itp.) przed ich docięciem pod dany wymiar. Zdjęcie folii pozwoli stwierdzić ewentualne wady jakościowe (np. zarysowania).

Maskownica

55-75

Montaż odbojnika ze stoperem

1 2 3

Maskownica

Tor górny mocowany od dołu max. waga 1 skrzydła do 80 kg

Tor górny mocowany z boku, max. waga 1 skrzydła do 50 kg

zalecane wkręty Ø4 x 30

13

7

Klucz 7

Klucz 13

10

6

Wypełnienie drzwi: płyta wiórowa, laminowana 18 mm

Mocowanie odbojników

wkręt M 5 x **30**

w torze górnym

na podłodze

ELEMENTY SKŁADOWE

Rączka Porto

szczotka odbojowa bez kleju 14 mm x 4 mm

Tor górny „Exclusive"

44 mm

Zestaw do drzwi przejściowych ZPE 18

8x

8x

Odbojnik dolny kulisty

Odbojnik gumowy OGUE ze stoperem

1. Tor w świetle otworu

Mocowanie górne toru EXCLUSIVE
- **max. waga skrzydła do 80 kg**

Wysokość płyty	- hp	hp = H - 64 mm
szerokość płyty	- dp	dp = dz - 41 mm

H - wysokość światła otworu

dz - założona szerokość skrzydła drzwi

Długość rączki = wysokość płyty

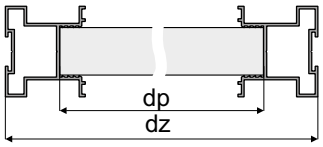

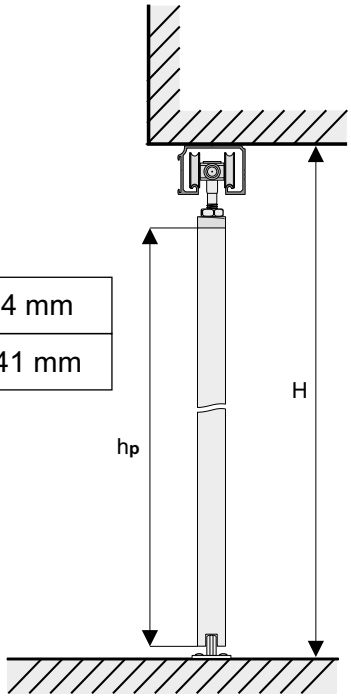

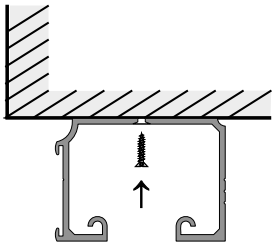

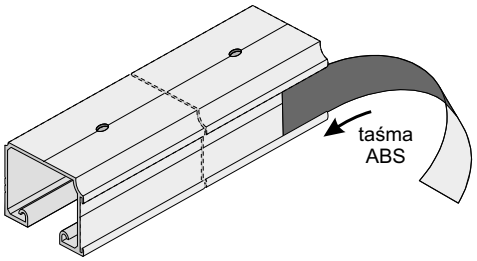

2. Tor poza światłem otworu

Mocowanie boczne toru EXCLUSIVE
- **max. waga skrzydła do 50 kg**

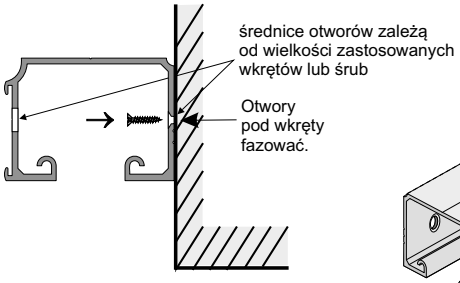

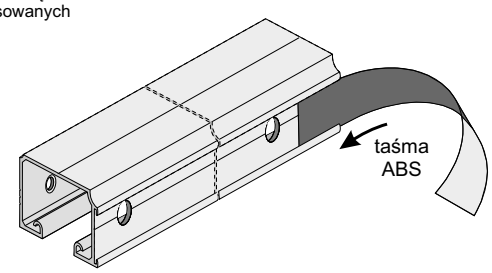

Wysokość płyty	- hp	hp = H - 64 mm
szerokość płyty	- dp	dp = dz - 41 mm

H - wysokość poza światłem otworu

dz - założona szerokość skrzydła drzwi

Długość rączki = wysokość płyty

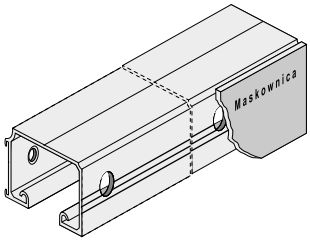

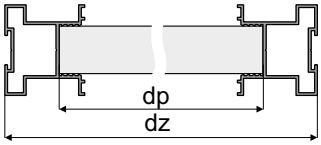

UWAGA!

W przypadku gdy po zamontowaniu toru nie będzie miejsca do wprowadzenia wózków w tor, należy je wprowadzić przed przykręceniem toru.

UWAGA! Zdejmij folię zabezpieczającą z elementów aluminiowych (rączek, torów, łączników, itp.) przed ich docięciem pod dany wymiar. Zdjęcie folii pozwoli stwierdzić ewentualne wady jakościowe (np. zarysowania).

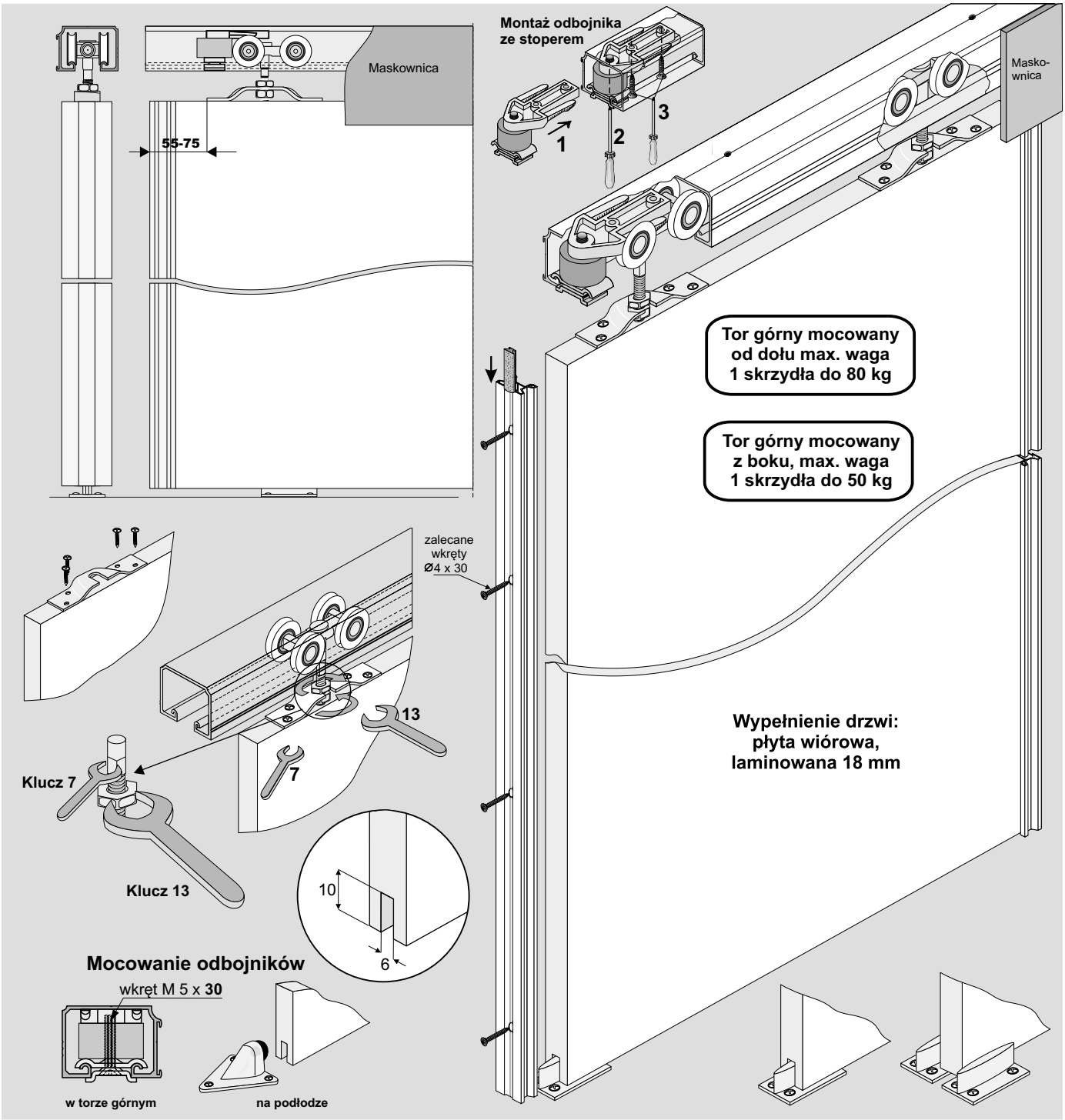

ELEMENTY SKŁADOWE

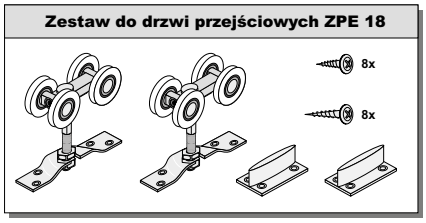

1. Tor w świetle otworu

Mocowanie górne toru EXCLUSIVE
- **max. waga skrzydła do 80 kg**

Wysokość płyty - hp	hp = H - 64 mm
szerokość płyty - dp	dp = dz - 31 mm

H - wysokość światła otworu

dz - założona szerokość skrzydła drzwi

Długość rączki = wysokość płyty

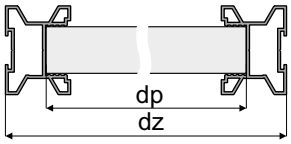

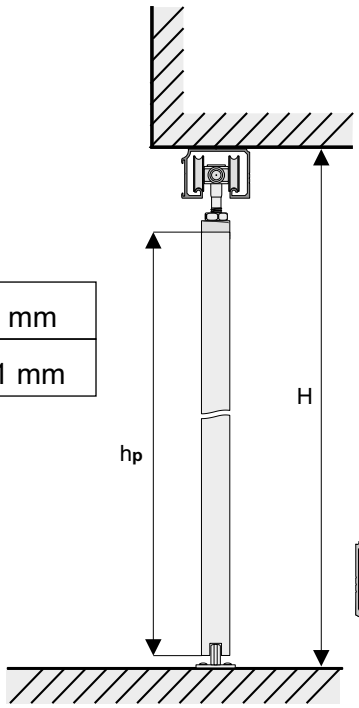

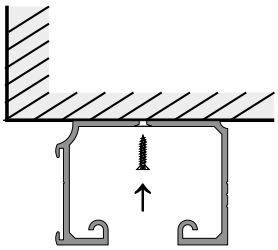

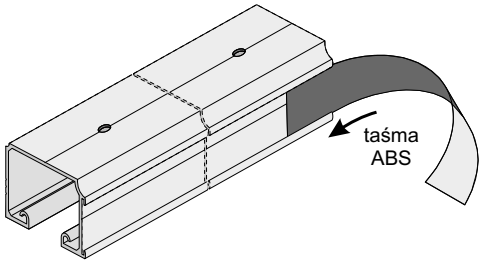

2. Tor poza światłem otworu

Mocowanie boczne toru EXCLUSIVE
- **max. waga skrzydła do 50 kg**

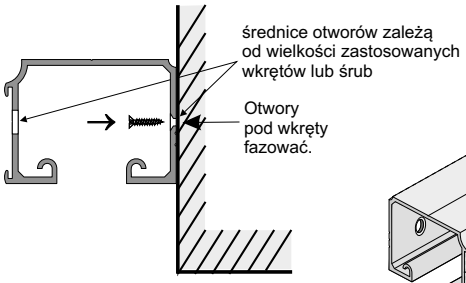

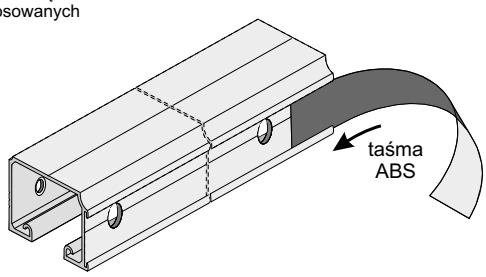

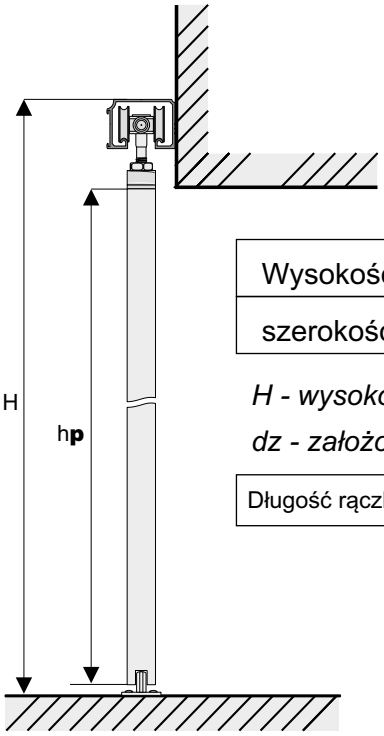

Wysokość płyty - hp	hp = H - 64 mm
szerokość płyty - dp	dp = dz - 31 mm

H - wysokość poza światłem otworu

dz - założona szerokość skrzydła drzwi

Długość rączki = wysokość płyty

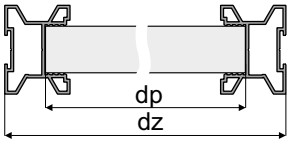

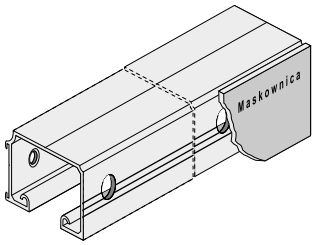

UWAGA!

W przypadku gdy po zamontowaniu toru nie będzie miejsca do wprowadzenia wózków w tor, należy je wprowadzić przed przykręceniem toru.

UWAGA! Zdejmij folię zabezpieczającą z elementów aluminiowych (rączek, torów, łączników, itp.) przed ich docięciem pod dany wymiar. Zdjęcie folii pozwoli stwierdzić ewentualne wady jakościowe (np. zarysowania).

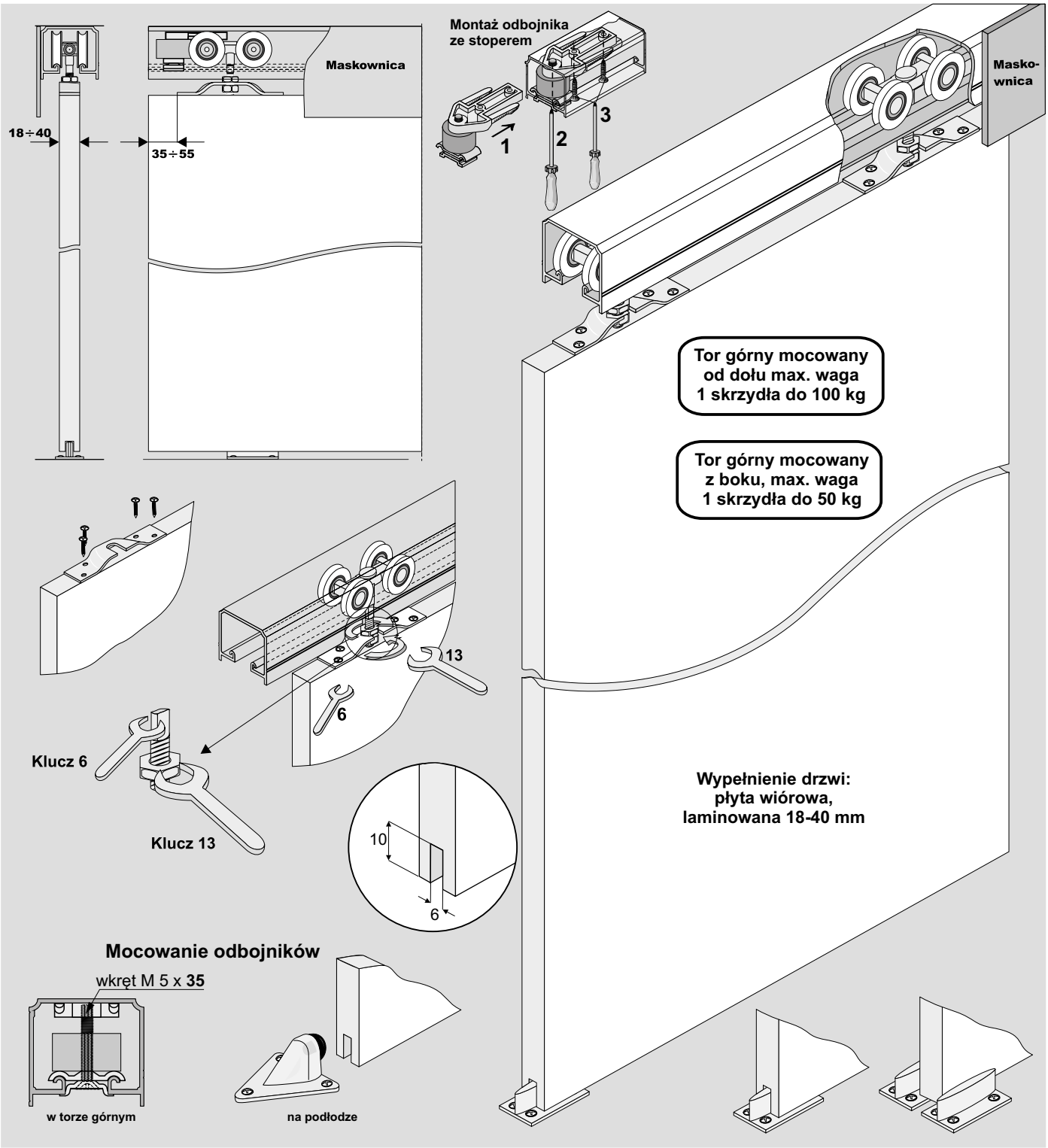

ELEMENTY SKŁADOWE

Tor górny URSUS Decor

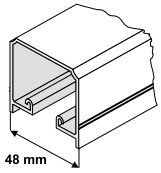

Zestaw do drzwi przejściowych ZP-18

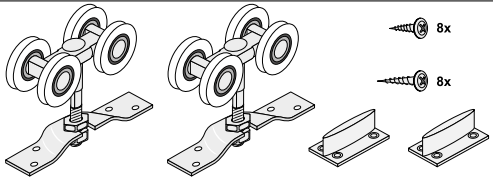

Odbojnik dolny kulisty

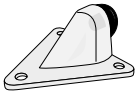

Odbojnik gumowy OGUE ze stoperem

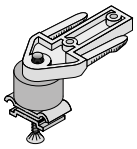

1. Tor w świetle otworu

Wysokość płyty h_p:

h_p = H - 70 mm
H - wysokość światła otworu

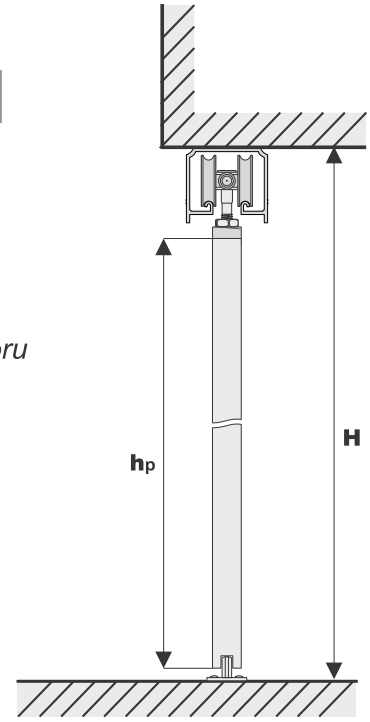

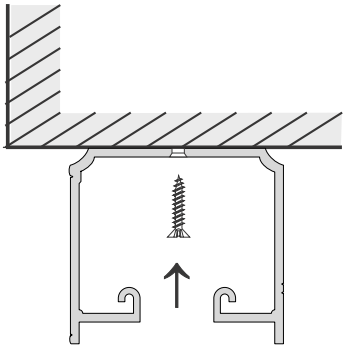

Mocowanie górne toru URSUS - **max. waga skrzydła do 100 kg**

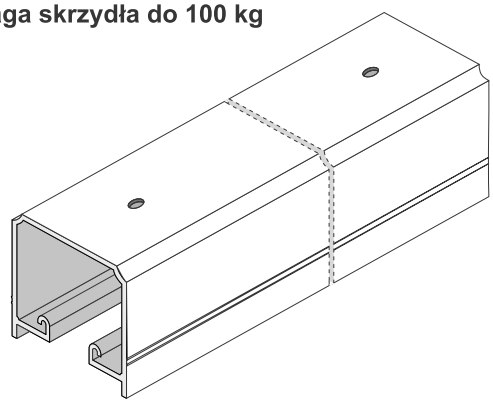

2. Tor poza światłem otworu

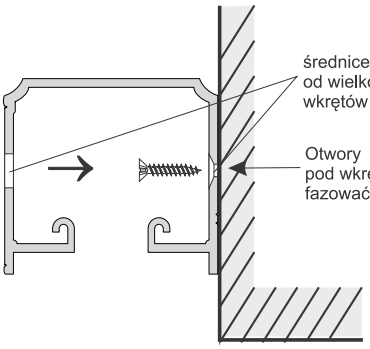

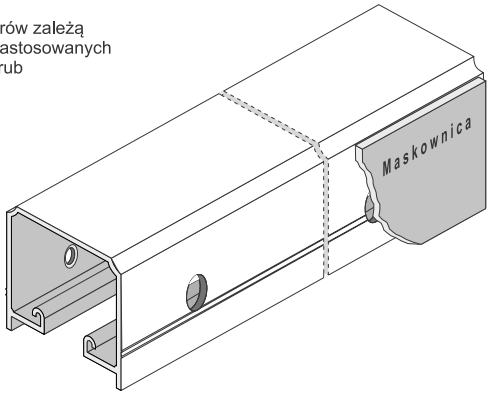

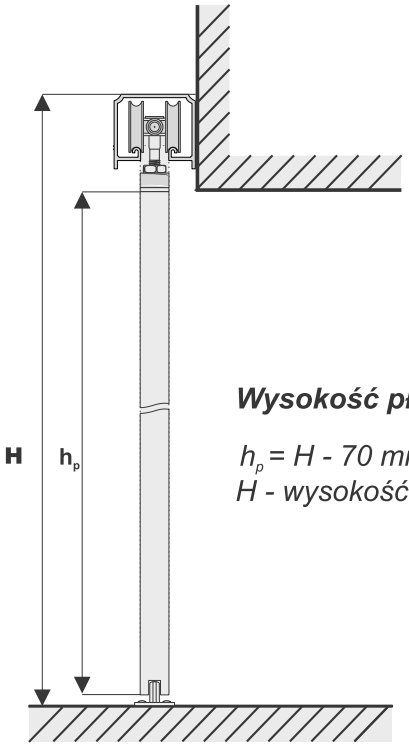

Wysokość płyty h_p

h_p = H - 70 mm
H - wysokość poza światłem otworu

Mocowanie boczne toru URSUS - **max. waga skrzydła do 50 kg**

UWAGA!

W przypadku gdy po zamontowaniu toru nie będzie miejsca do wprowadzenia wózków w tor, należy je wprowadzić przed przykręceniem toru.

UWAGA! Zdejmij folię zabezpieczającą z elementów aluminiowych (rączek, torów, łączników, itp.) przed ich docięciem pod dany wymiar. Zdjęcie folii pozwoli stwierdzić ewentualne wady jakościowe (np. zarysowania).

SYSTEM
HERAKLES II

NOWOŚĆ!

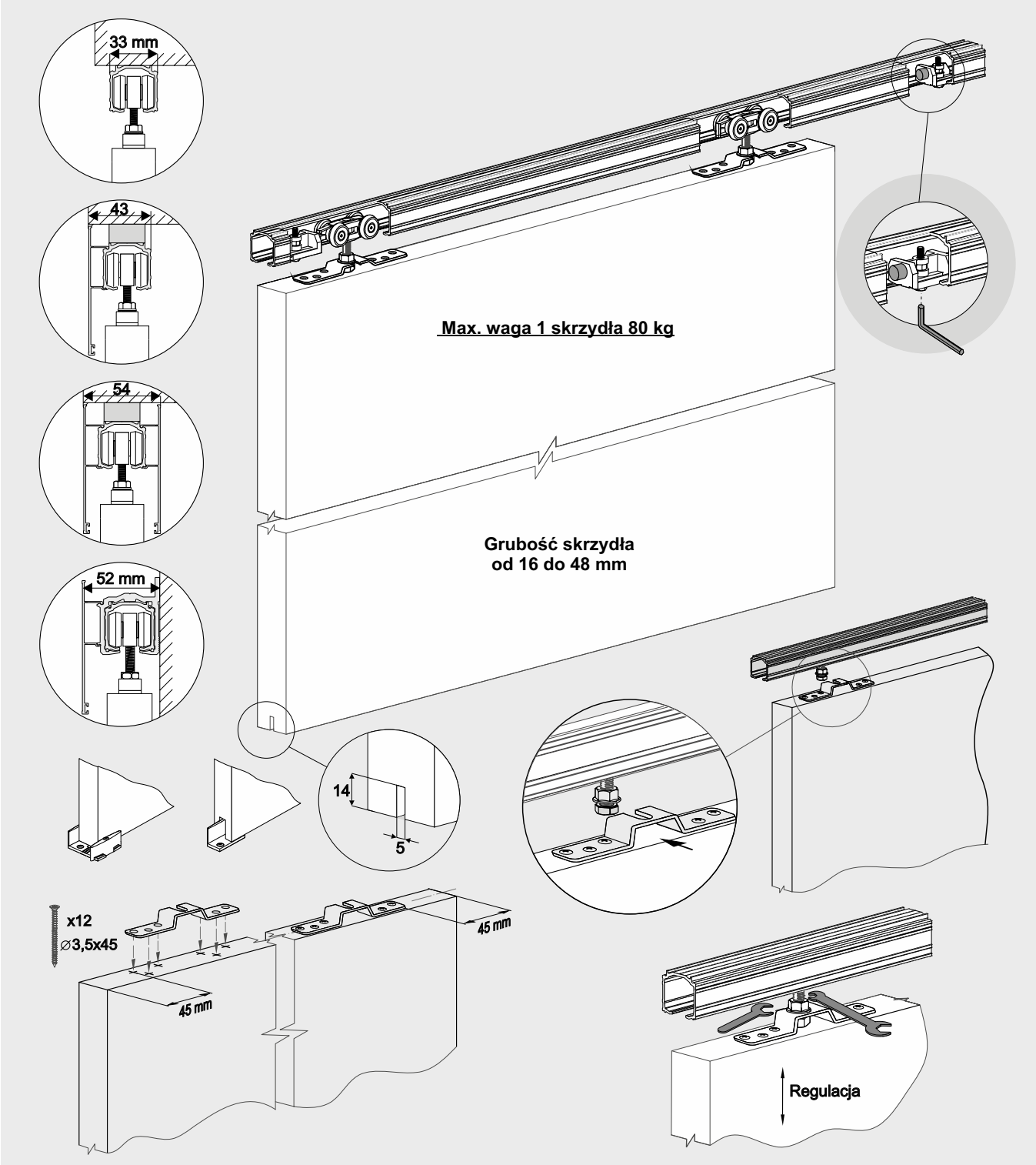

ELEMENTY SKŁADOWE

Tor górny Herakles

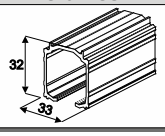

Zestaw do drzwi przejściowych ZPH-18 II (Herakles II)

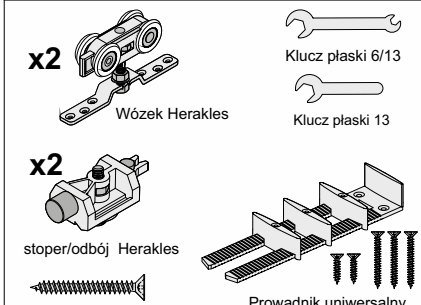

ELEMENTY DODATKOWE

Maskownica toru Herakles

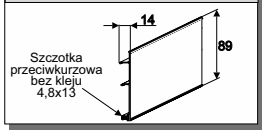

Tuleja dystansowa

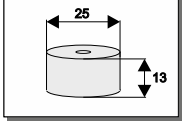

Klamra ścienna Herakles

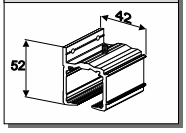

Mocowanie Herakles do maskownicy drewnianej

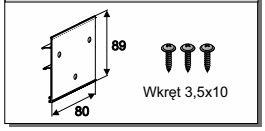

Samodomykacz Herakles

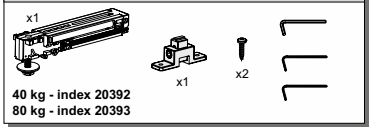

1. Tor w świetle otworu

Wysokość płyty h_p:

h_p = H- 81 mm

H - wysokość światła otworu

Bez tulei dystansowej **T**

h_p = H- 68 mm

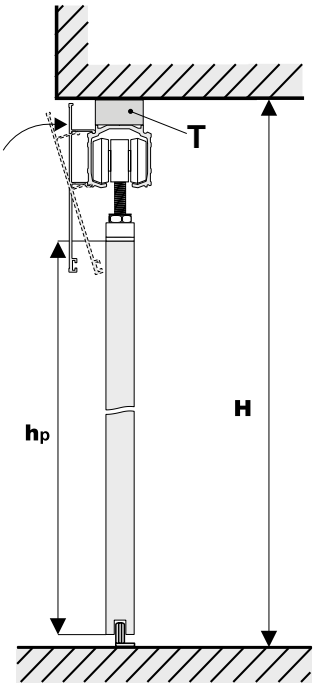

Mocowanie górne toru Herakles max. waga skrzydła 80 kg

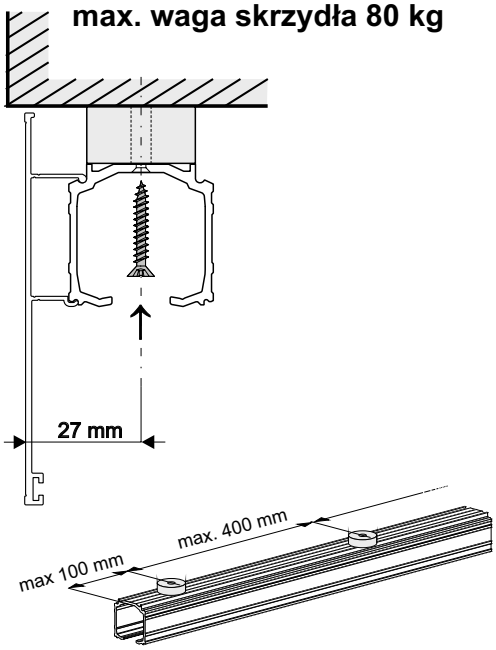

2. Tor poza światłem otworu

Wysokość płyty h_p:

h_p = H- 79 mm

H - wysokość poza światłem otworu

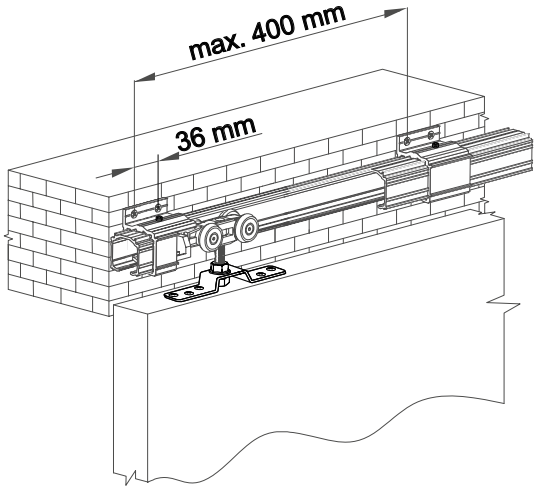

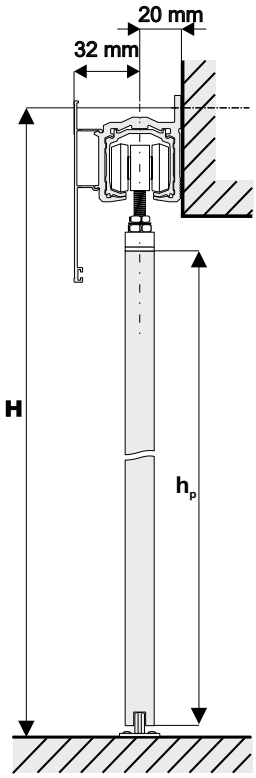

Mocowanie boczne toru Herakles max. waga skrzydła 80 kg

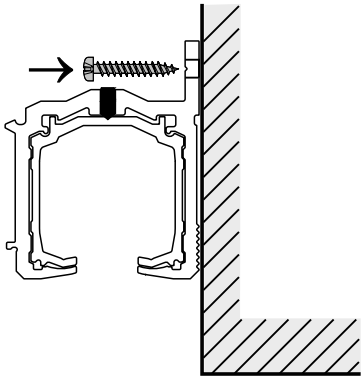

Montaż maskownicy drewnianej

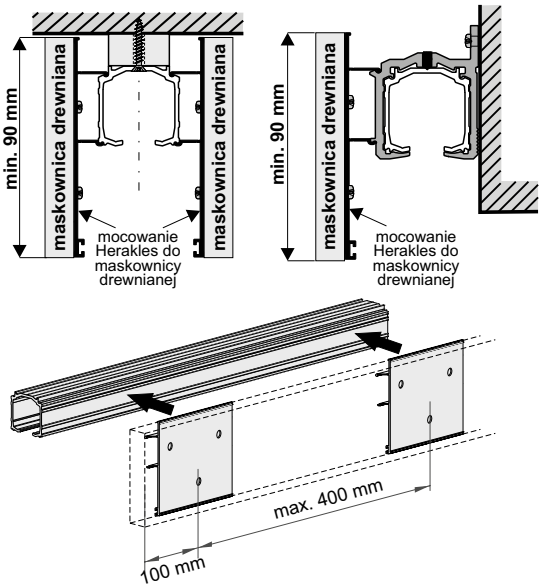

UWAGA!

W przypadku gdy po zamontowaniu toru, nie będzie miejsca do wprowadzenia wózków w tor, należy je wprowadzić przed przykręceniem toru.

UWAGA! Zdejmij folię zabezpieczającą z elementów aluminiowych (rączek, torów, łączników, itp.) przed ich docięciem pod dany wymiar. Zdjęcie folii pozwoli stwierdzić ewentualne wady jakościowe (np. zarysowania).

SYSTEM
HERKULES 60, 120

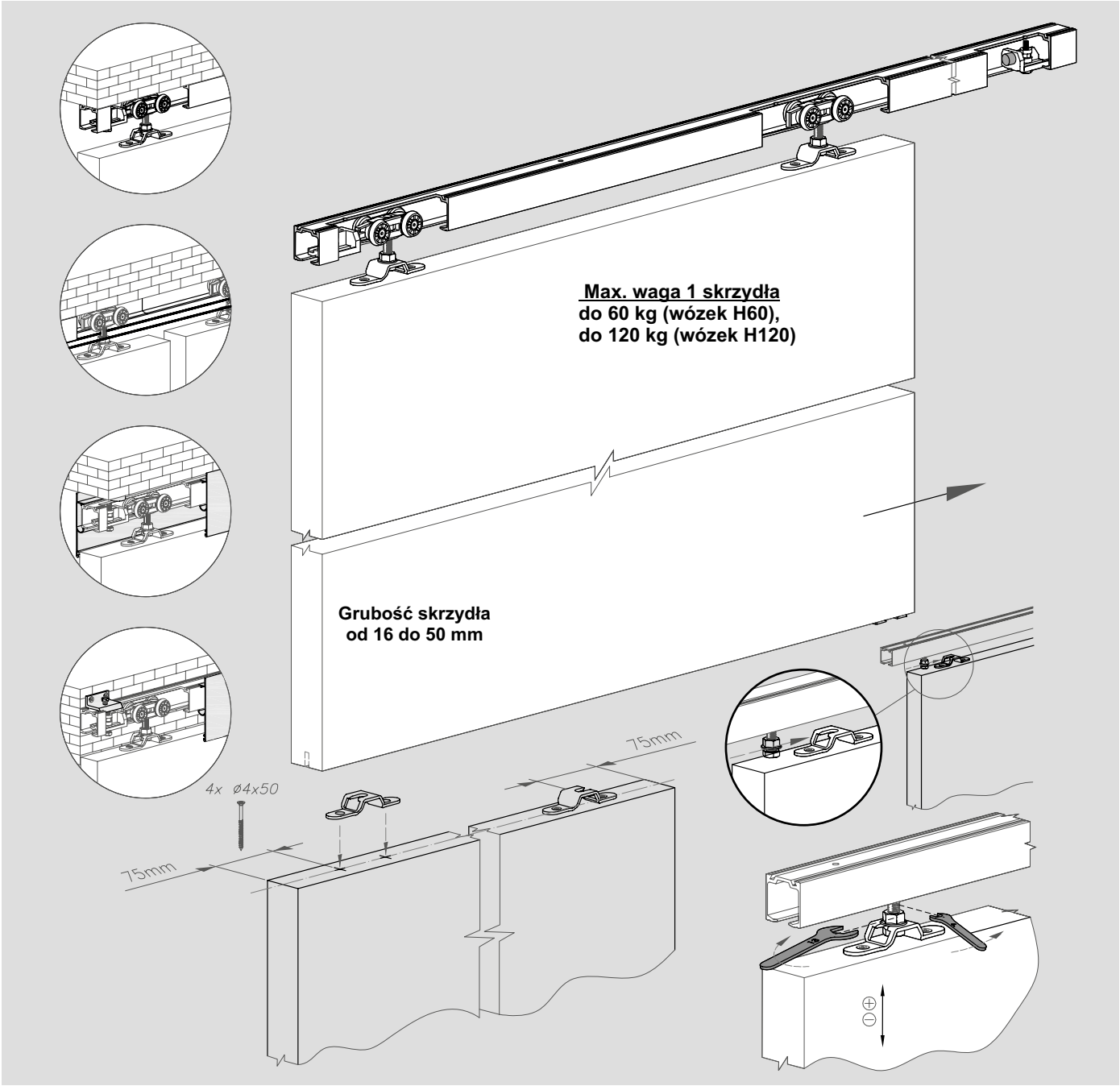

ELEMENTY SKŁADOWE

Prowadnica Herkules 2

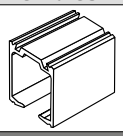

Złączki Herkules 60 lub 120 kg

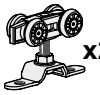

Wózek Herkules **H60** lub **H120**

Klipstoper Herkules

Prowadnik uniwersalny

Stoper II

Wkręt 4 x 16 - 7 szt.

Wkręt 4 x 50 - 4 szt.

ELEMENTY DODATKOWE

Klamra ścienna do drzwi o grub. do 25 mm

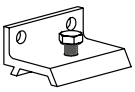

Klamra ścienna do drzwi o grub. do 45 mm

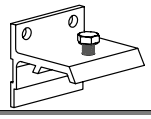

Uchwyty do maskownicy drewnianej

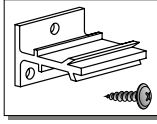

3 szt.

9 szt.

Ceownik stalowy 1109

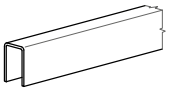

Maskownica Herkules 2

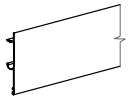

Tulejka dystansowa

Prowadnik z tuleją 1102

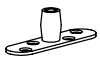

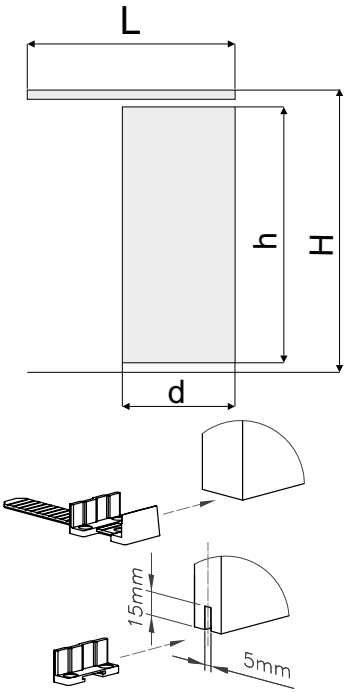

L - długość prowadnicy górnej (L=2d)

wysokość skrzydła drzwi - h	h = H - 70 mm
szerokość skrzydła drzwi - d	d = 1/2 L

sposoby prowadzenia dolnego

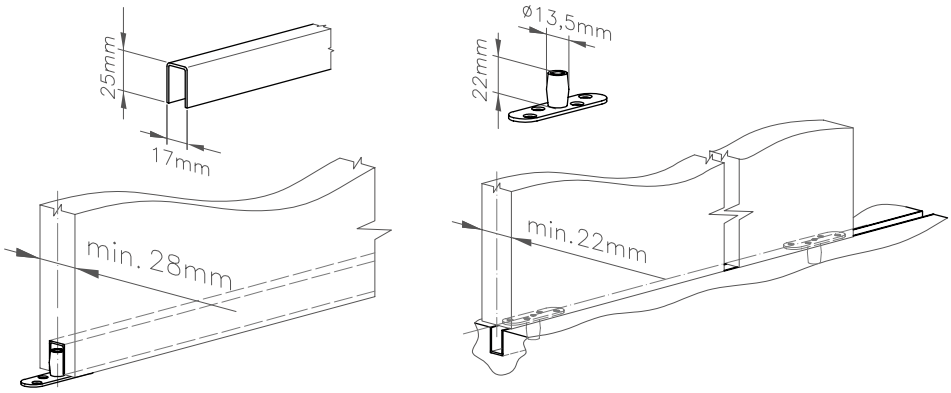

montaż prowadnicy z użyciem klamer ściennych i maskownicy

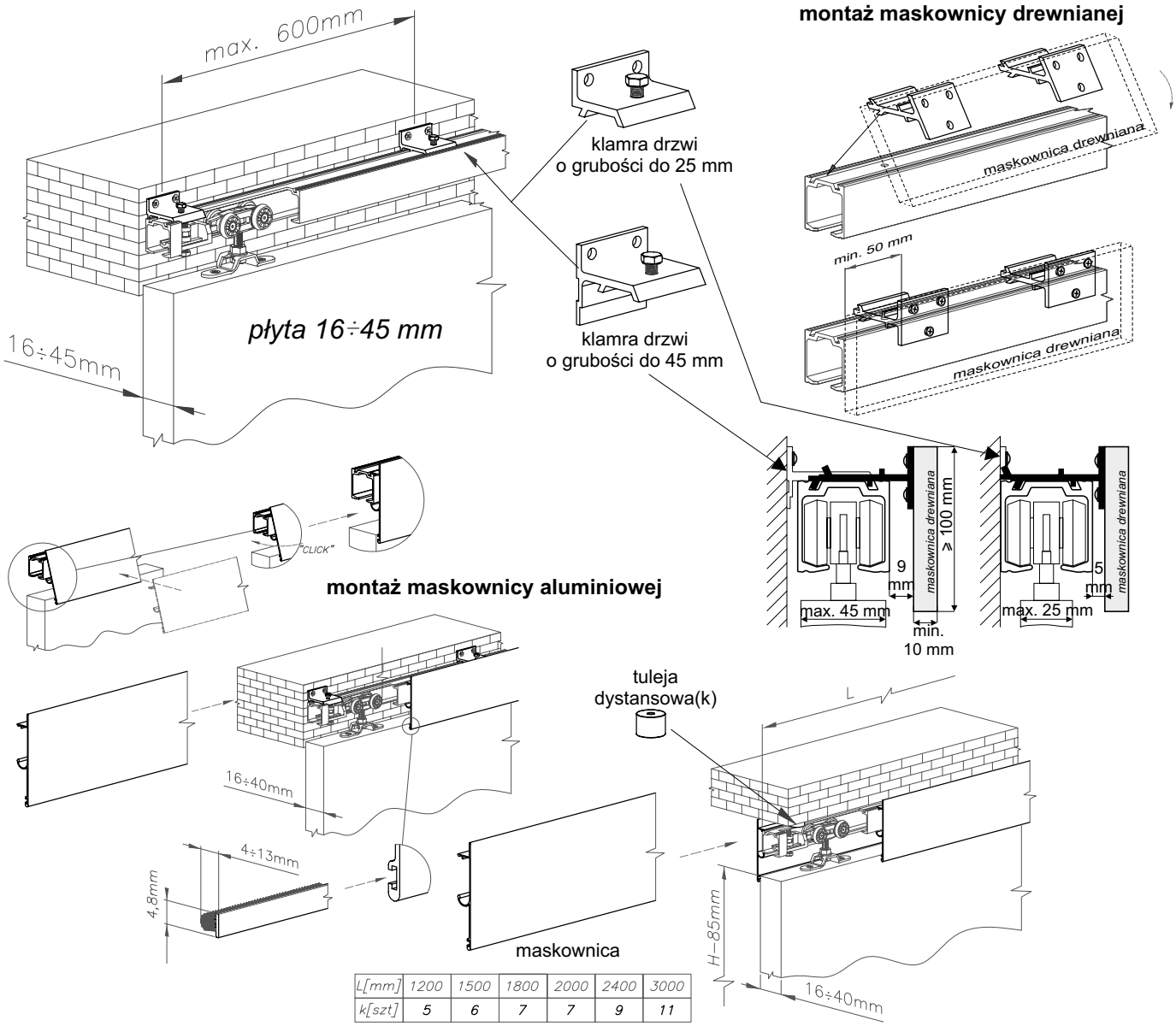

L[mm]	1200	1500	1800	2000	2400	3000
k[szt]	5	6	7	7	9	11

SYSTEM
HERKULES GLASS

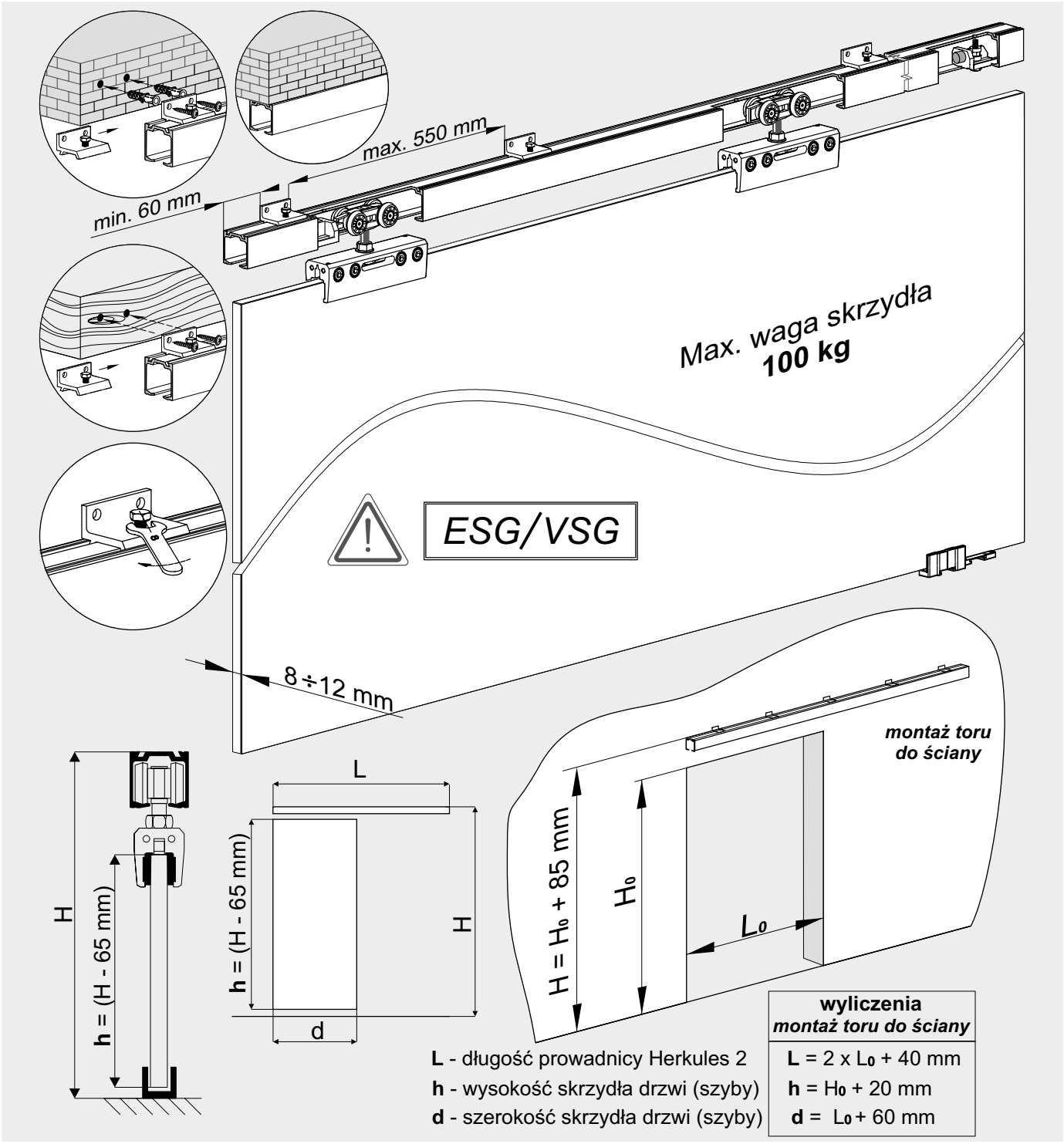

ELEMENTY SKŁADOWE

Prowadnica Herkules 2

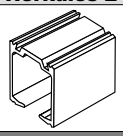

Złączki Herkules Glass – 1 skrzydło

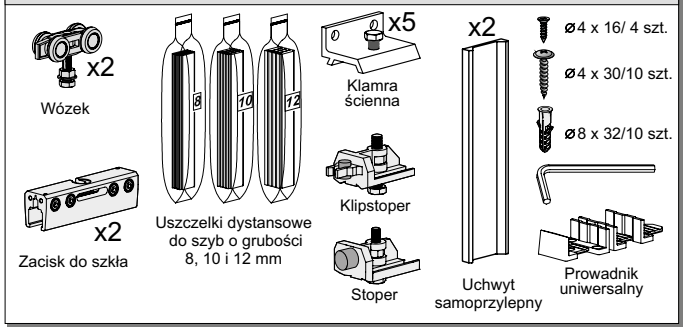

ELEMENTY DODATKOWE

Maskownica Herkules 2 Glass

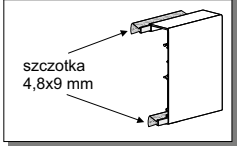

Zaślepka maskownicy

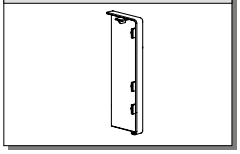

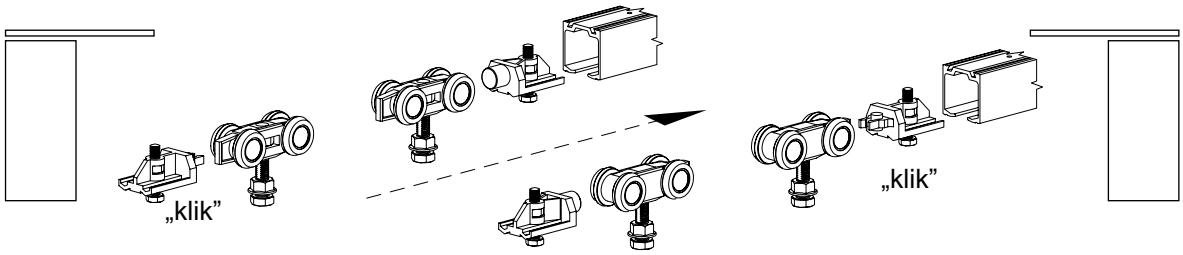

Montaż uszczelek dystansowych w zacisku

Zależnie od grubości szyby (8, 10, lub 12 mm) stosujemy uszczelki 8, 10, lub 12.

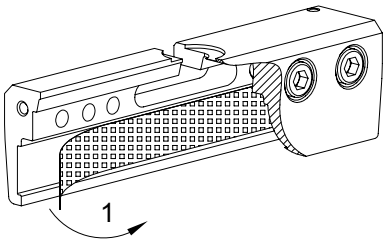

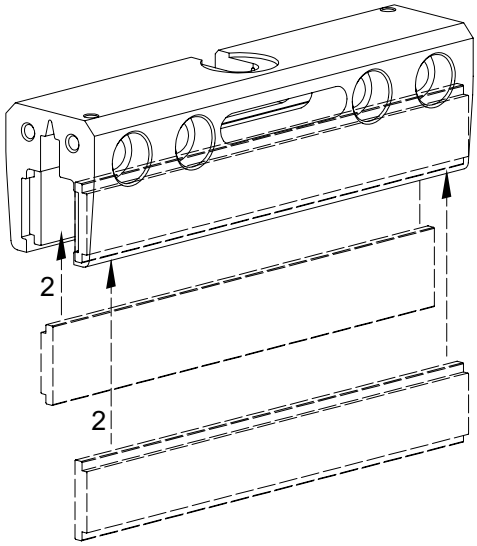

Montaż zacisków na szybie

zachować kolejność przykręcania śrub

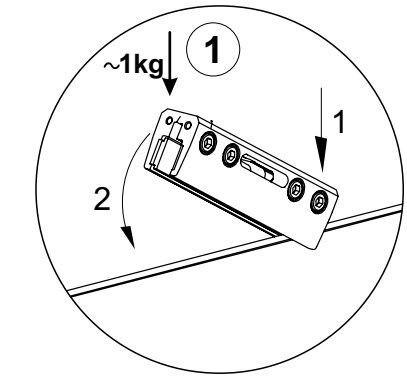

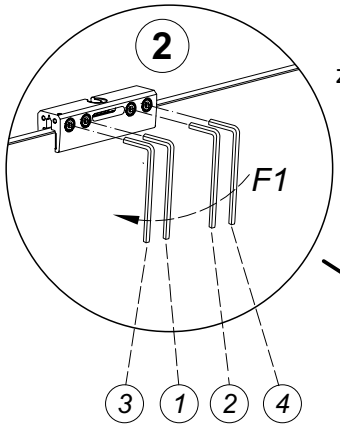

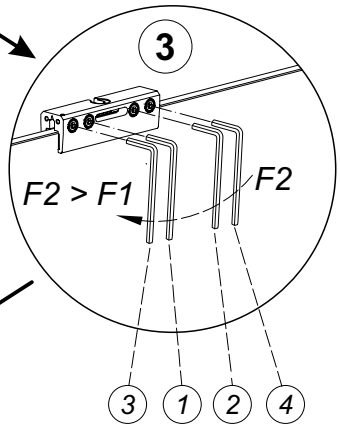

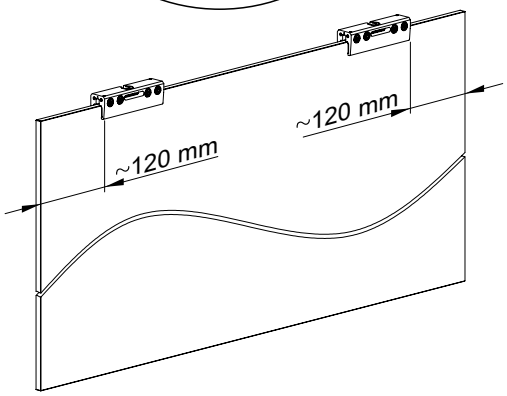

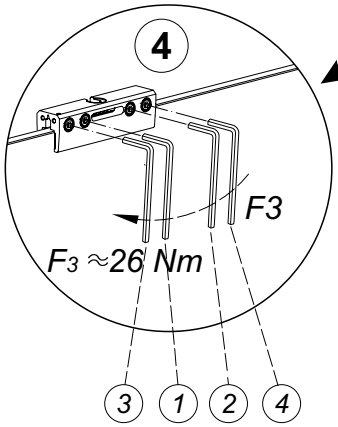

Montaż skrzydła

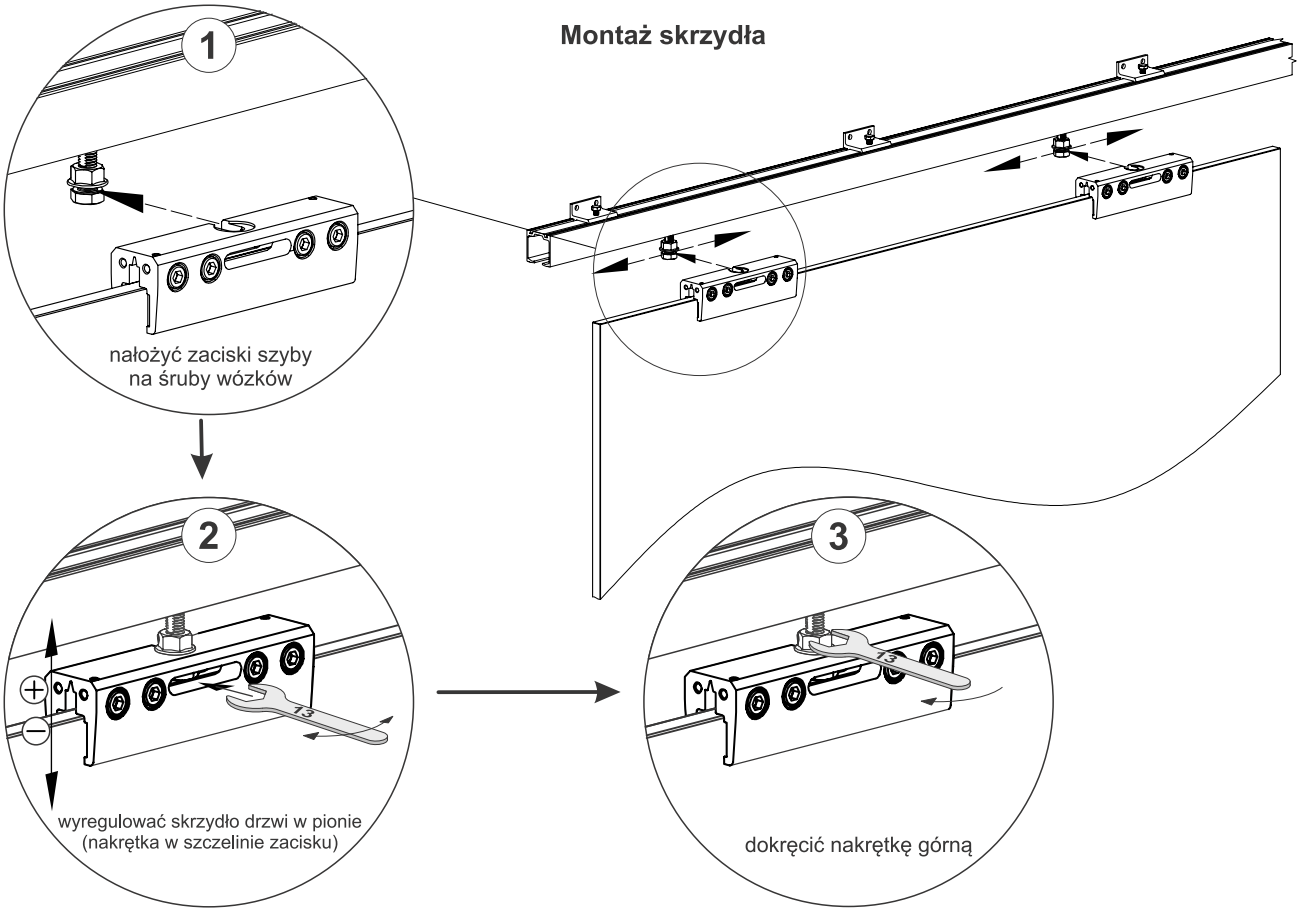

Regulacja ustawienia skrzydła w poziomie

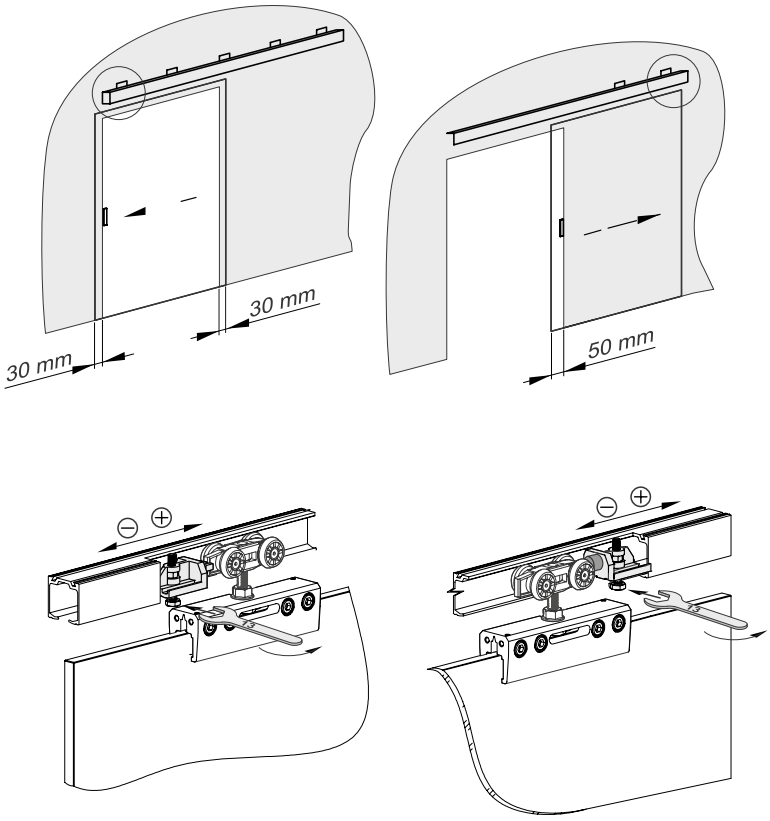

Montaż prowadnika

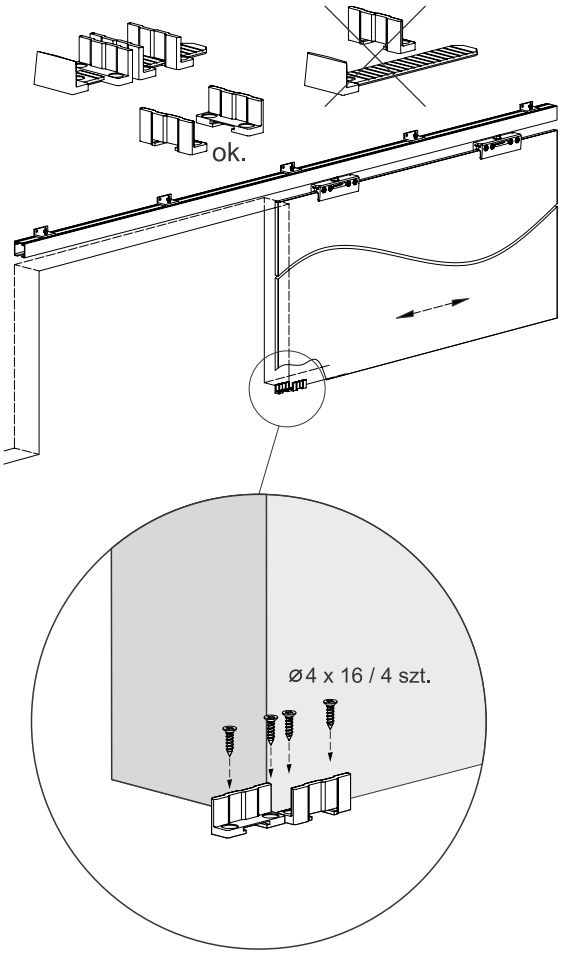

Montaż maskownicy na torze Herkules 2

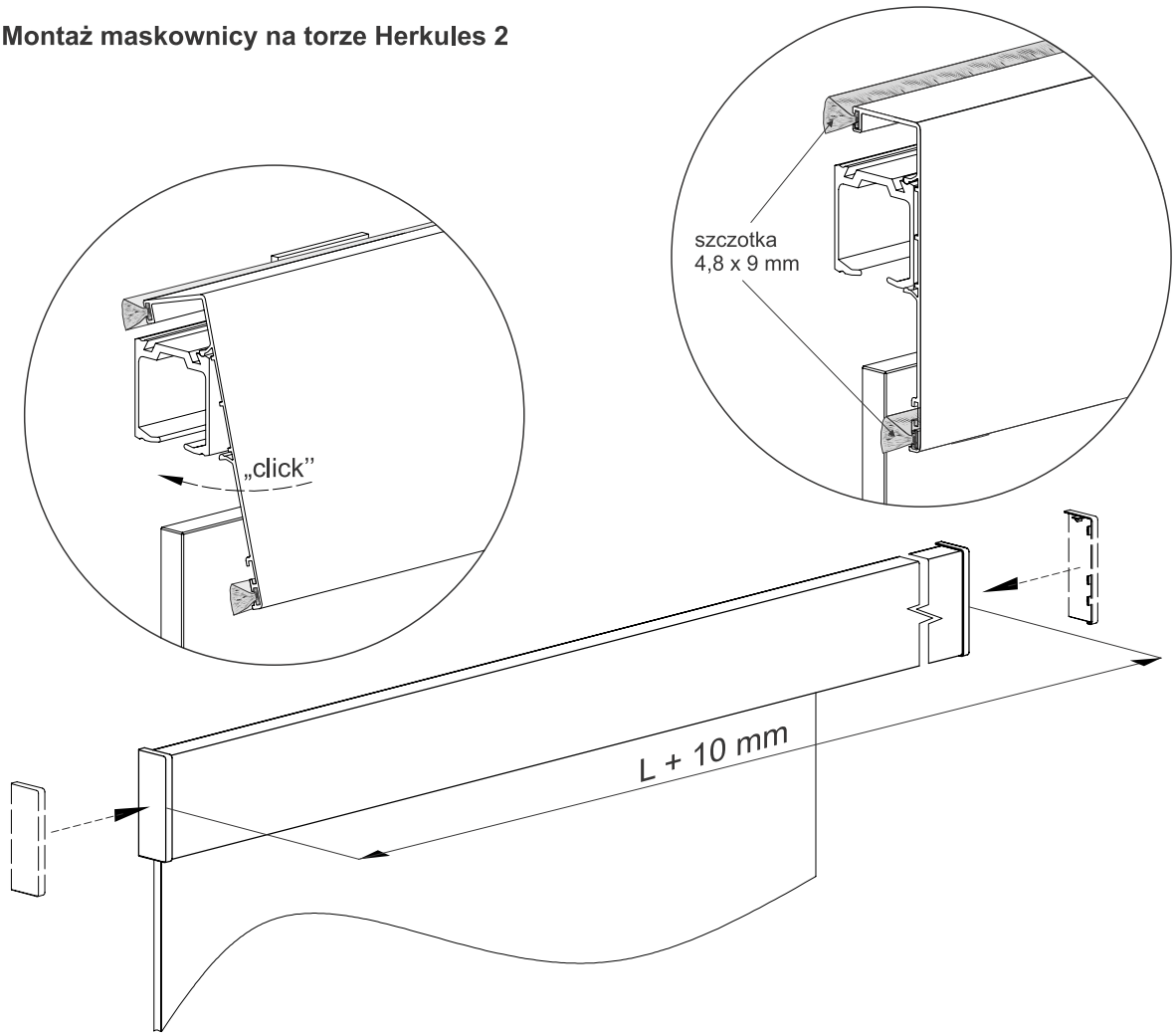

Demontaż zacisków z szyby

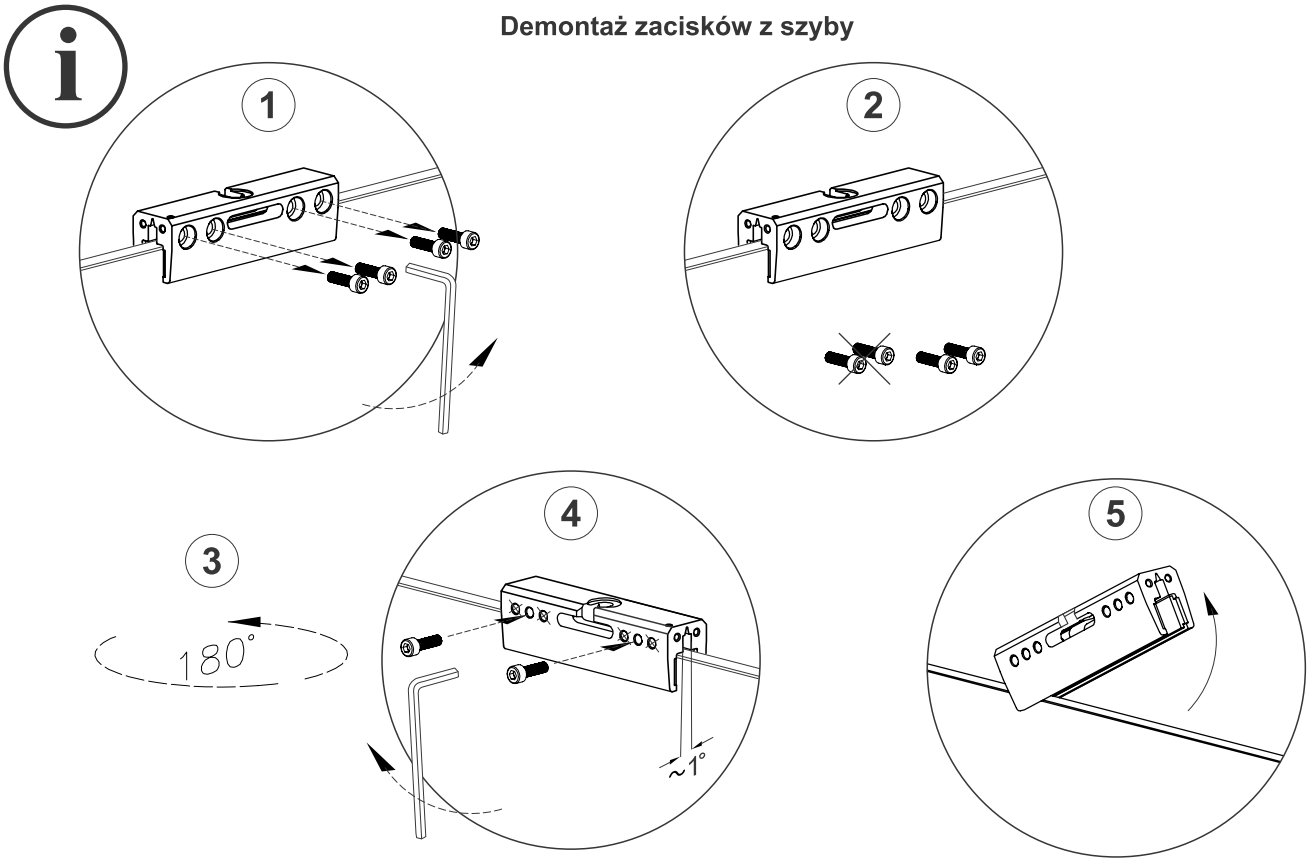

1/2 1/2 1/2 1/2

UWAGA
Prowadnica musi być 2 razy dłuższa od szerokości drzwi

Max. waga 1 skrzydła do 60 kg

HERKULES

HERKULES

ELEMENTY SKŁADOWE

Prowadnica Herkules 2

Złączki Herkules 60 lub 120 kg

x2 Wózek Herkules **H60** lub **H120**

Klipstoper

Stoper

Prowadnik uniwersalny

Wkręt 4 x 16 - 7 szt

Wkręt 4 x 50 - 4 szt

Złączki Symetric – mechanizm jednoczesnego przesuwu

x2 Rolka prowadząca linkę

kątownik mocujący

linka stalowa

Wkręt 4x20-6 szt

Uchwyt linki ze sprężyną

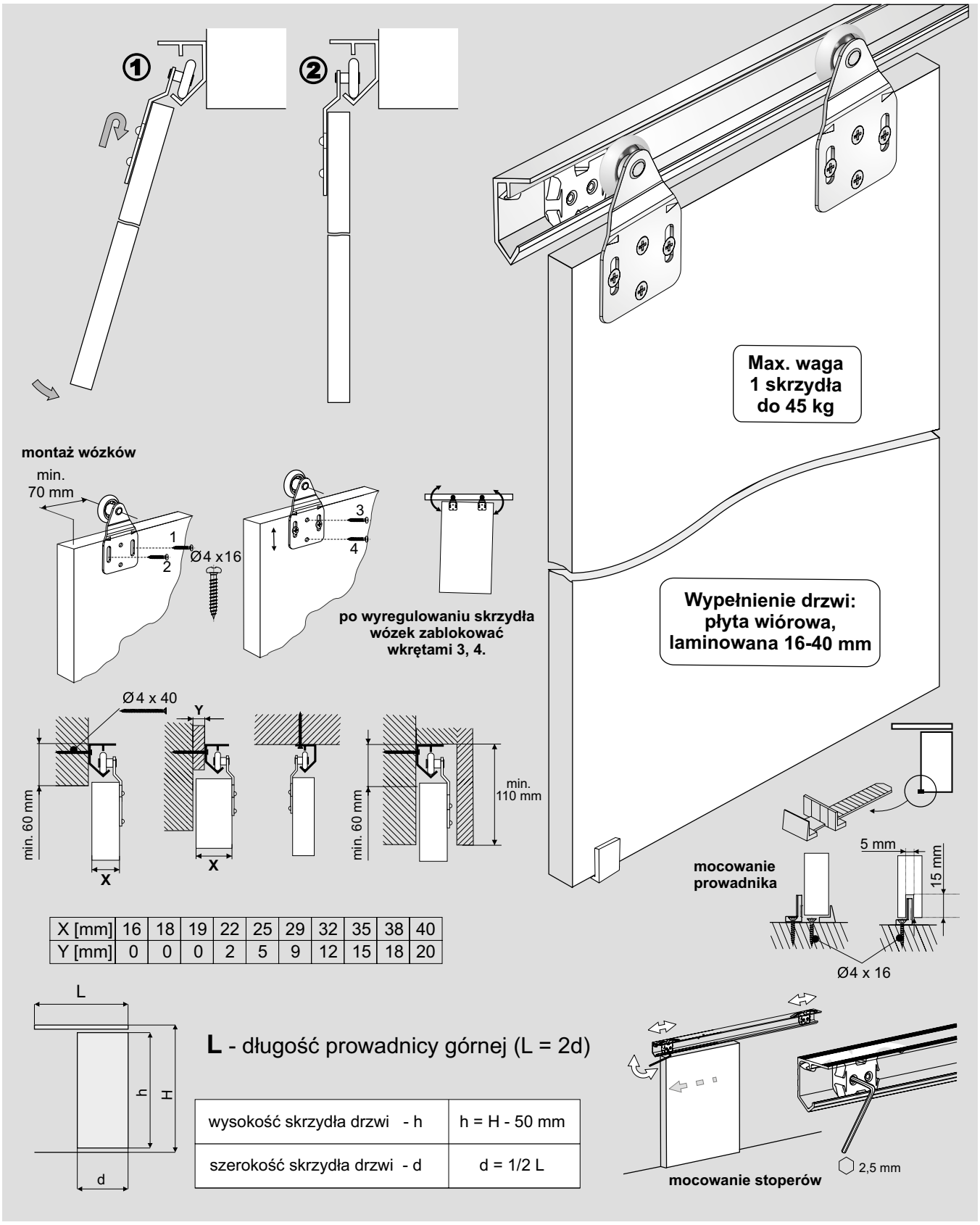

X [mm]	16	18	19	22	25	29	32	35	38	40
Y [mm]	0	0	0	2	5	9	12	15	18	20

wysokość skrzydła drzwi - h	h = H - 50 mm
szerokość skrzydła drzwi - d	d = 1/2 L

ELEMENTY SKŁADOWE

Prowadnica SATURN

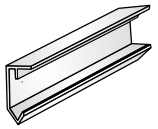

Złączki Saturn

x2
Wózek 20

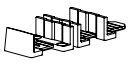

Prowadnik uniwersalny

x2
Stoper

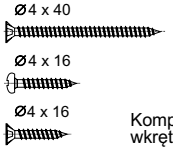

Komplet wkrętów

montaż skrzydeł drzwi

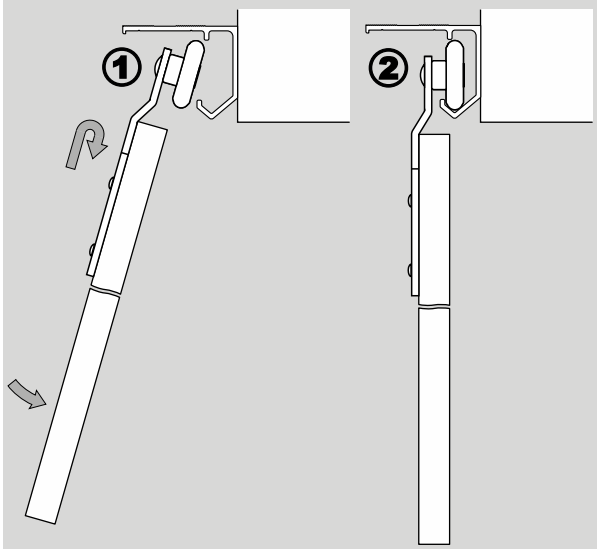

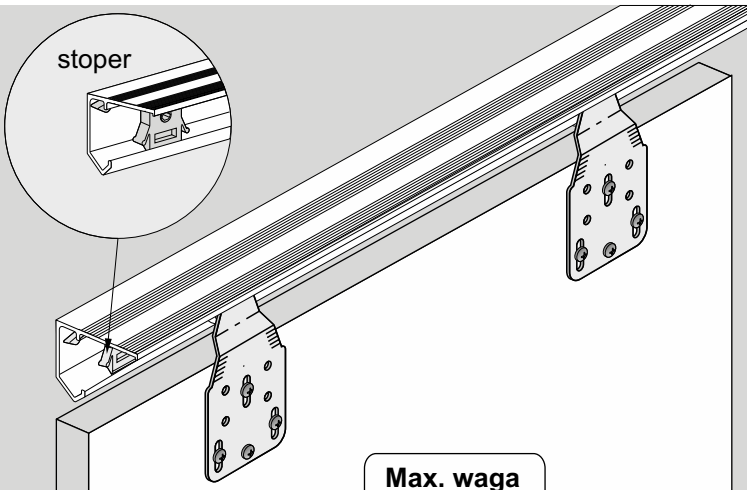

Max. waga 1 skrzydła do 45 kg

Montaż wózków, regulacja skrzydła

70 mm - przy zastosowaniu **stopera**
min **145** mm - przy zastosowaniu **samodomykacza**

po wyregulowaniu skrzydła wózek zablokować wkrętem 4.

Wypełnienie drzwi: płyta wiórowa, laminowana 16-40 mm

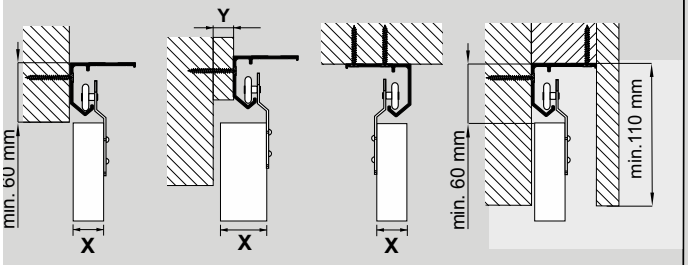

X [mm]	16	18	19	22	25	29	32	35	38	40
Y [mm]	0	0	0	2	5	9	12	15	18	20

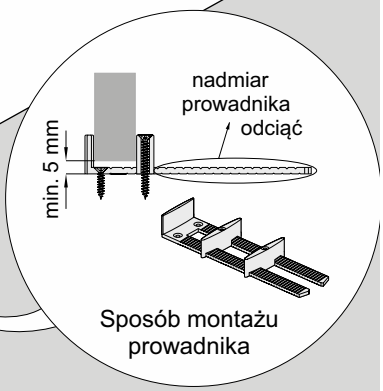

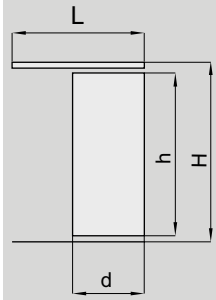

L - długość prowadnicy górnej (L = 2d)

wysokość skrzydła drzwi - h	h = H - 50 mm
szerokość skrzydła drzwi - d	d = 1/2 L

Mocowanie stoperów

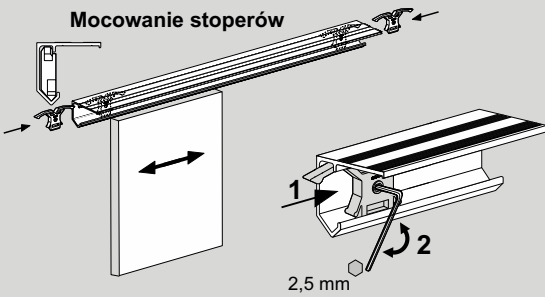

ELEMENTY SKŁADOWE

Tor górny Mars

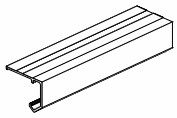

Zestaw do drzwi przesuwnych Mars (1 skrzydło)

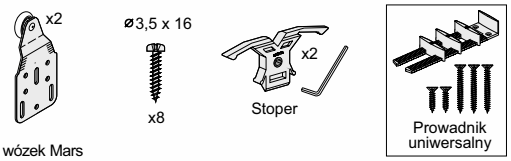

ELEMENTY DODATKOWE

Samodomykacz Mars MINI

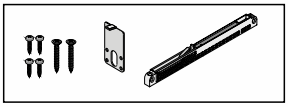

25 kg - indeks **5241**
40 kg - indeks **5242**

montaż samodomykaczy

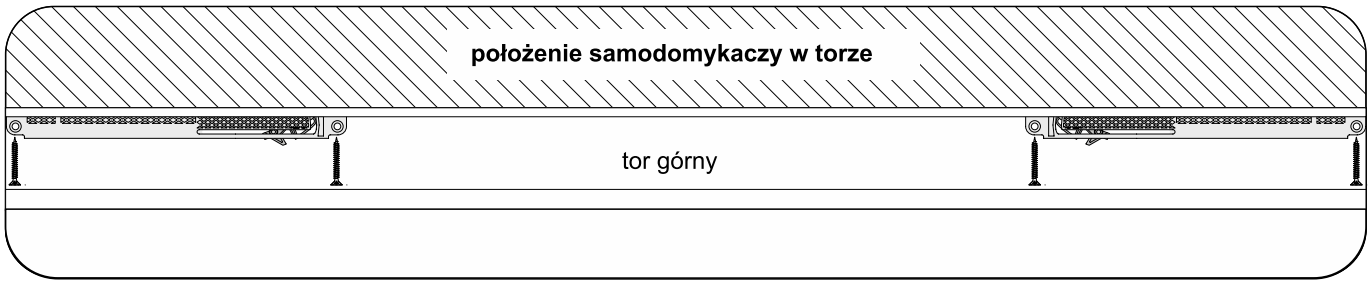

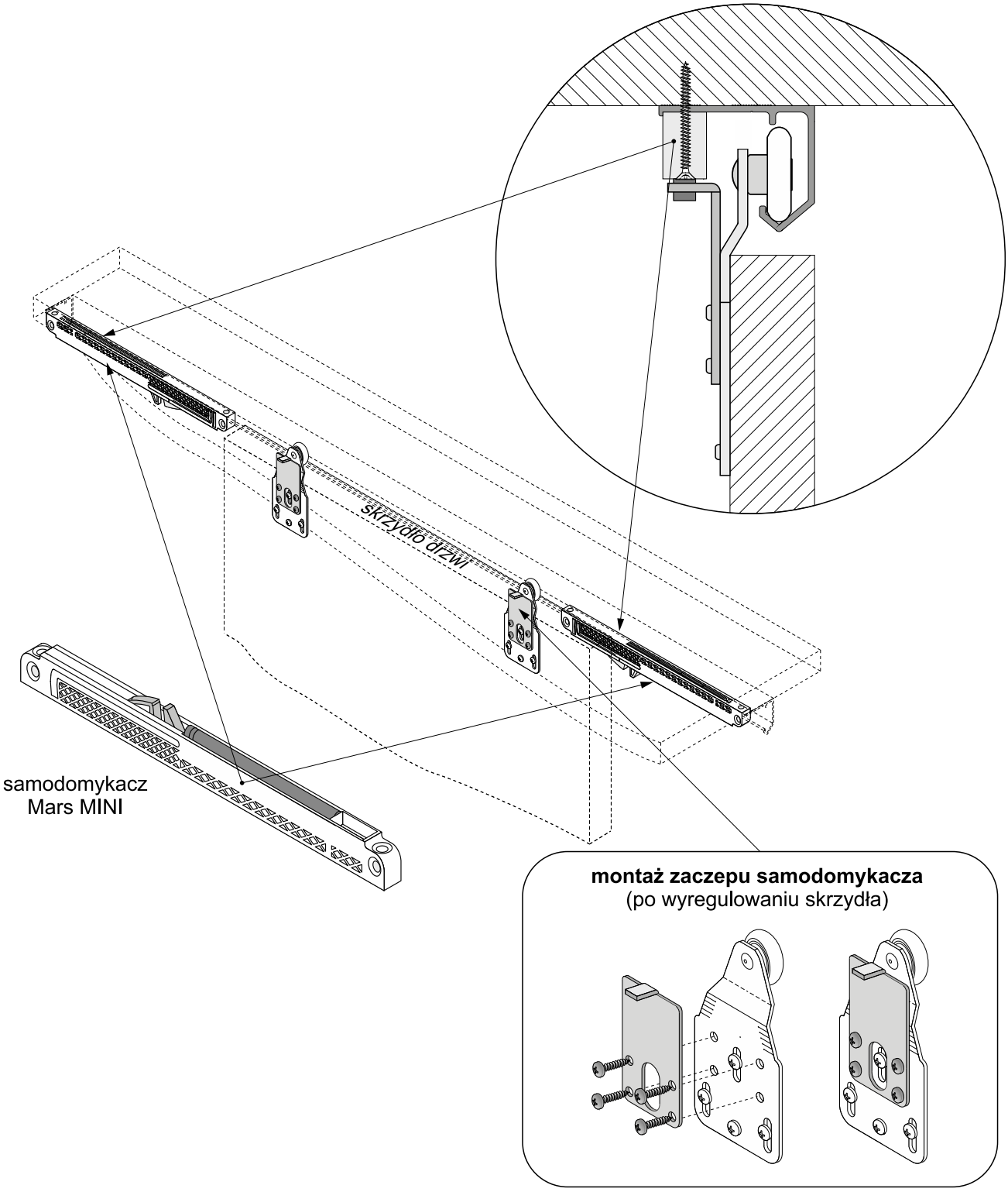

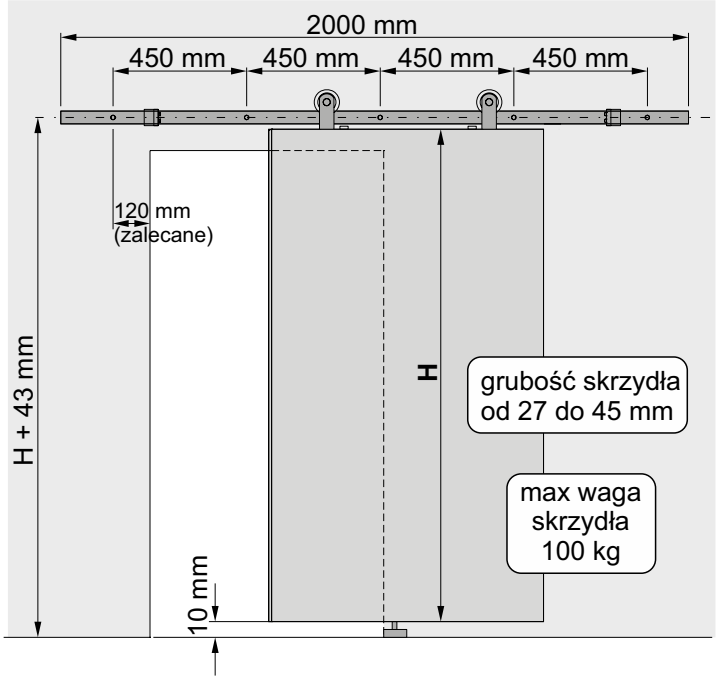

1. Wykonanie otworów w ścianie

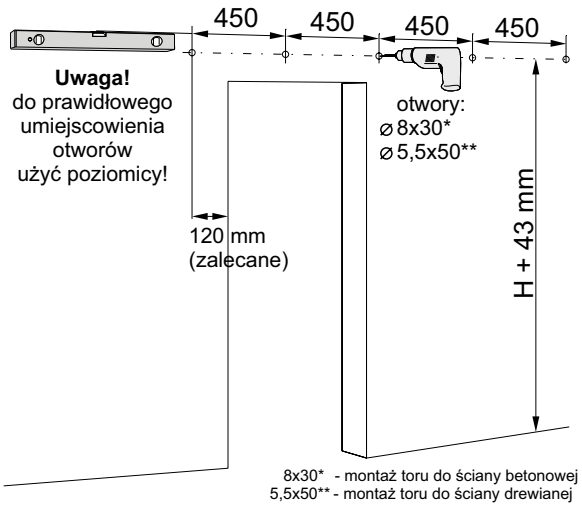

2. Montaż odbojów w torze

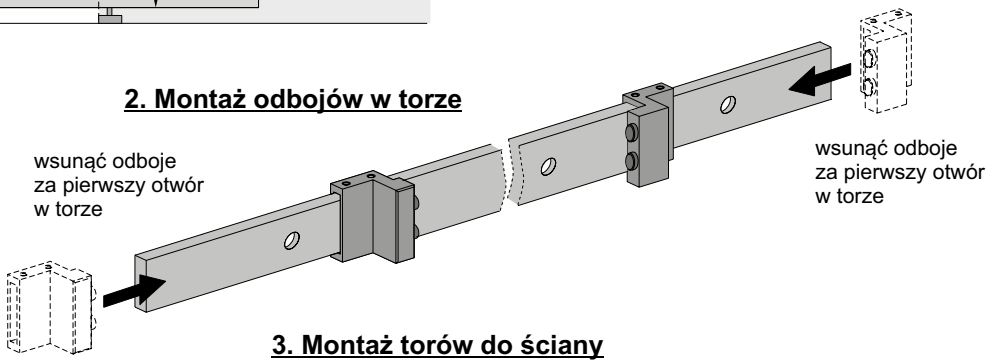

3. Montaż torów do ściany

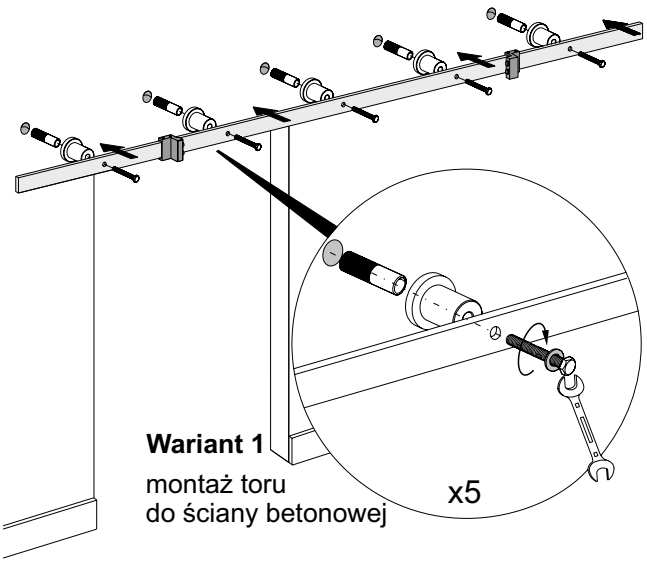

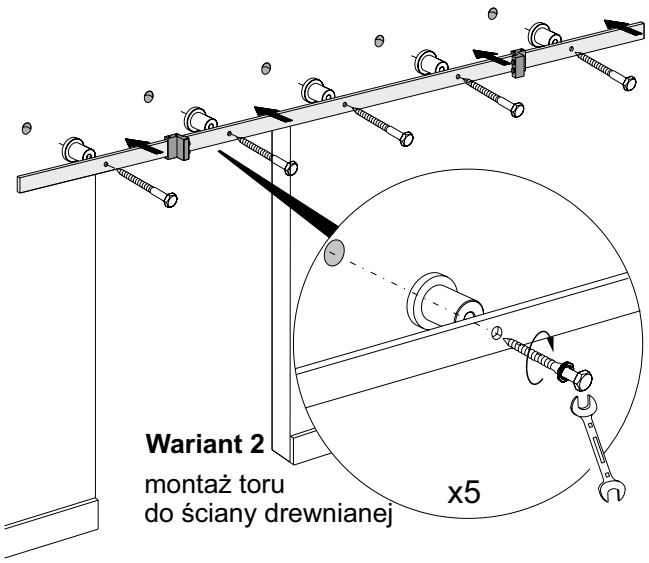

ELEMENTY DODATKOWE

Samodomykacz Loft 80 kg	Prowadnik uniwersalny
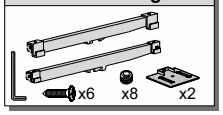	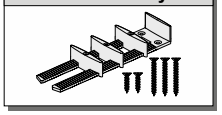

ELEMENTY SKŁADOWE

Zestaw Loft do drzwi przejściowych – ARON

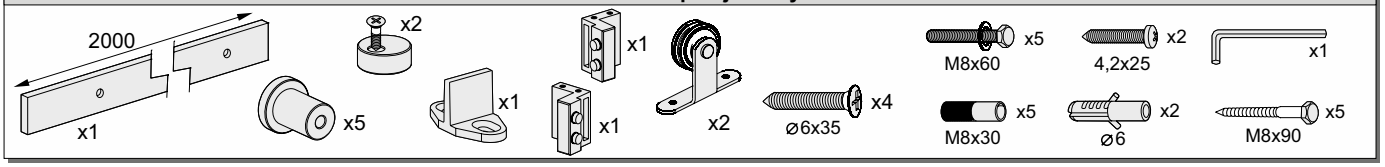

4. Montaż wózków

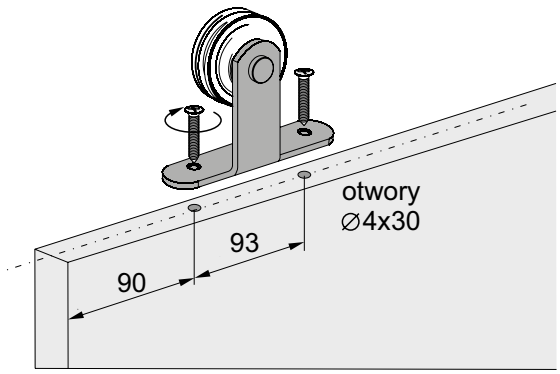

5. Montaż odbojników w drzwiach

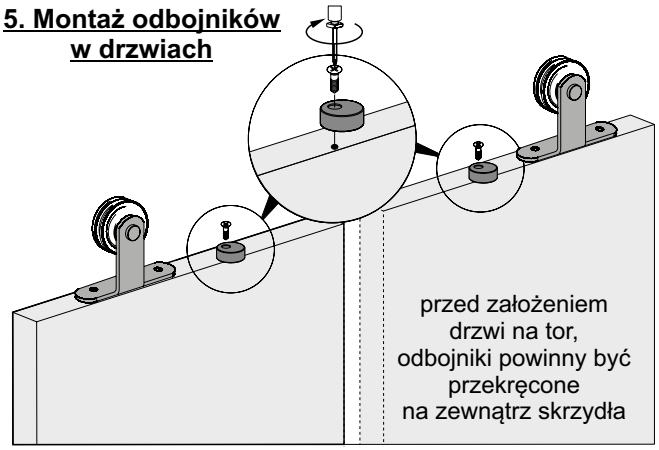

6. Montaż drzwi

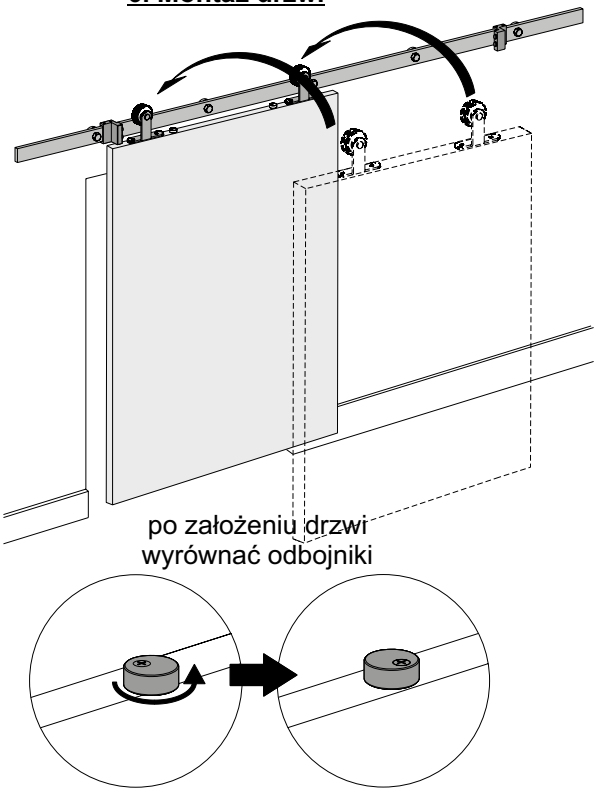

7. Montaż prowadnika

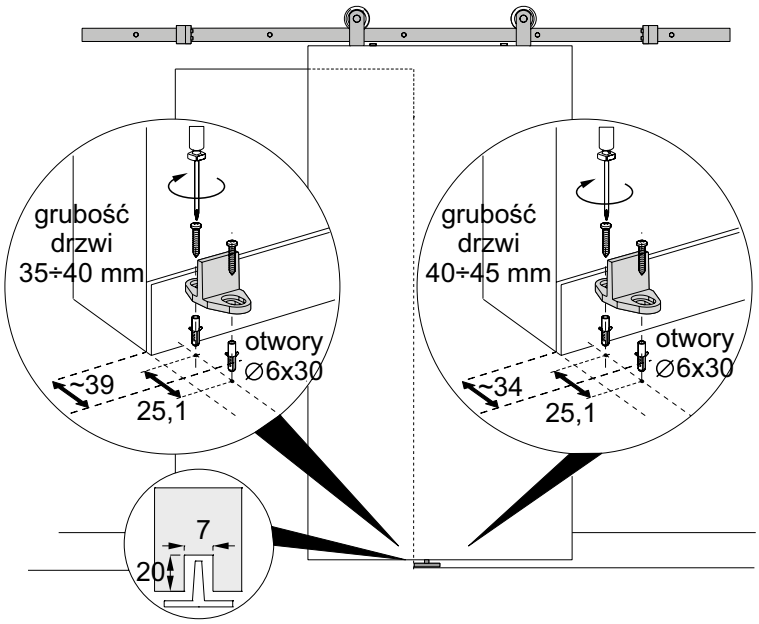

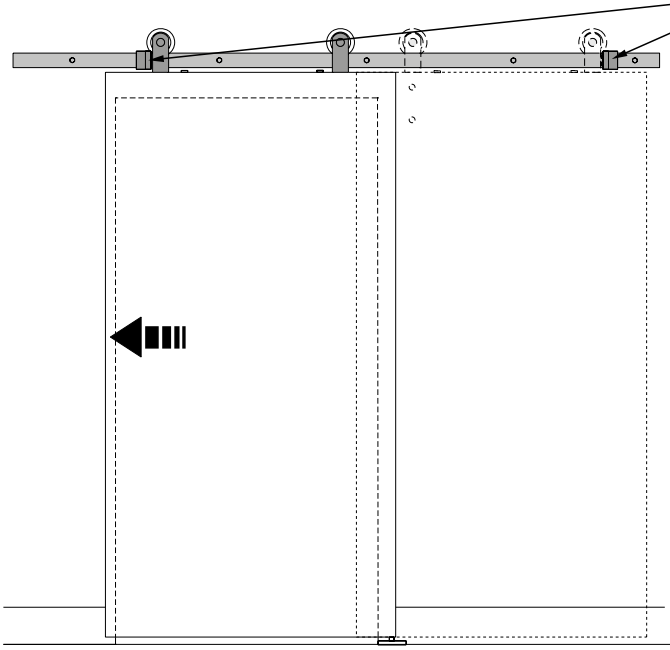

8. Regulacja położenia odbojników na torze

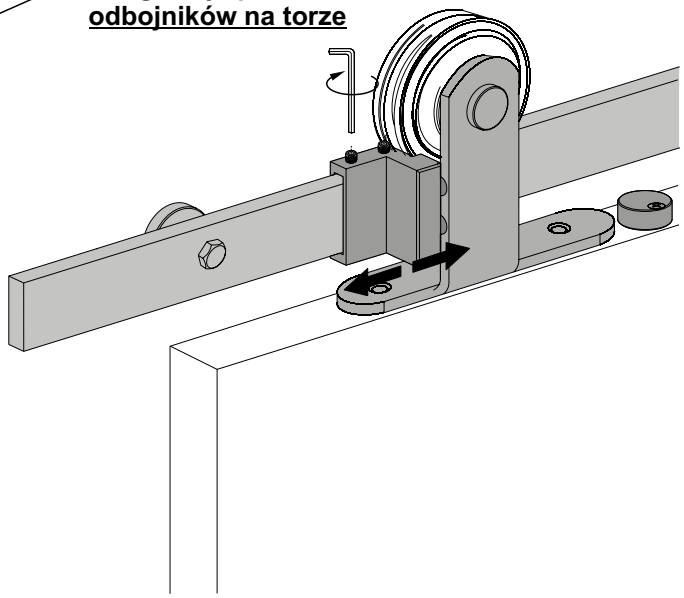

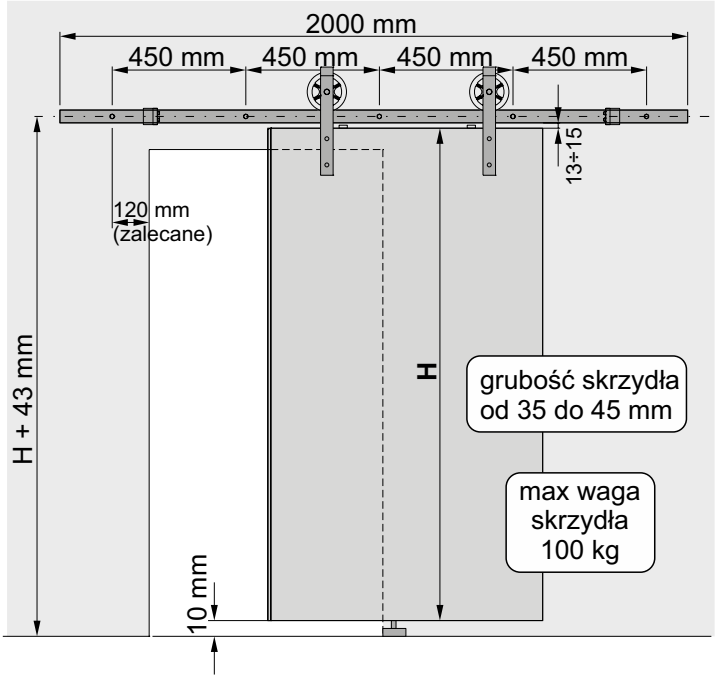

1. Wykonanie otworów w ścianie

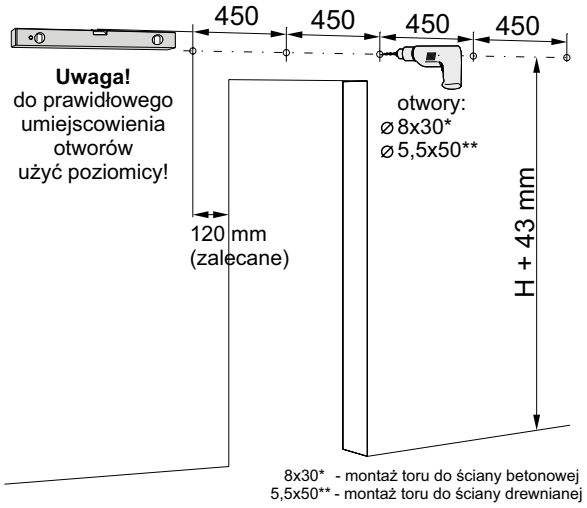

2. Montaż odbojów w torze

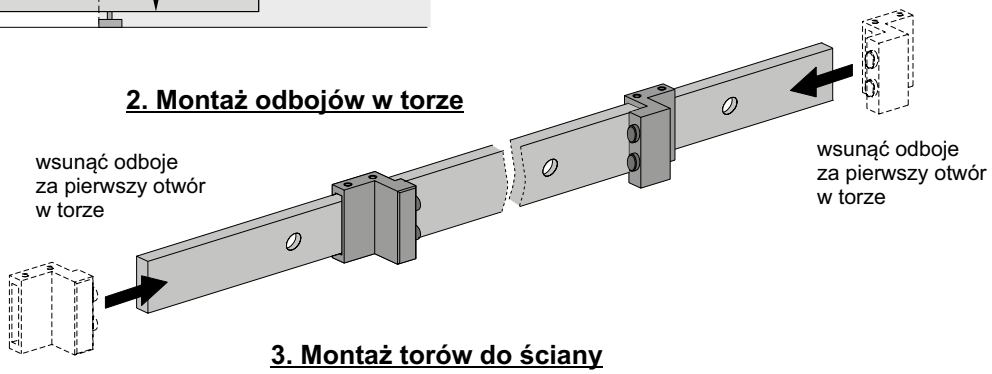

3. Montaż torów do ściany

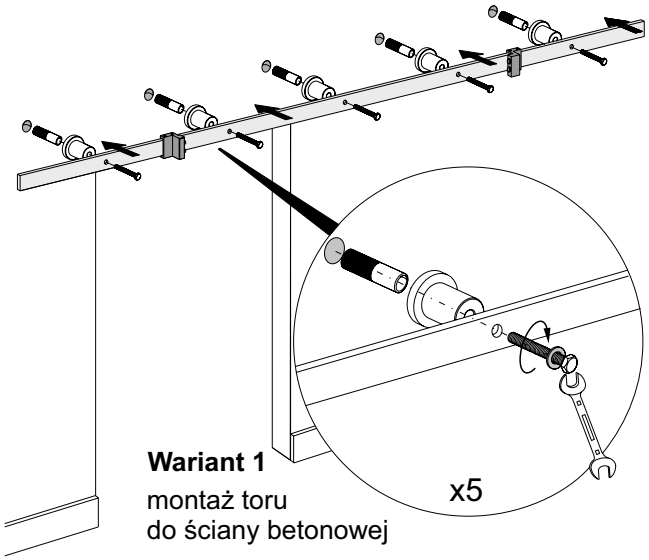

Wariant 1
montaż toru
do ściany betonowej

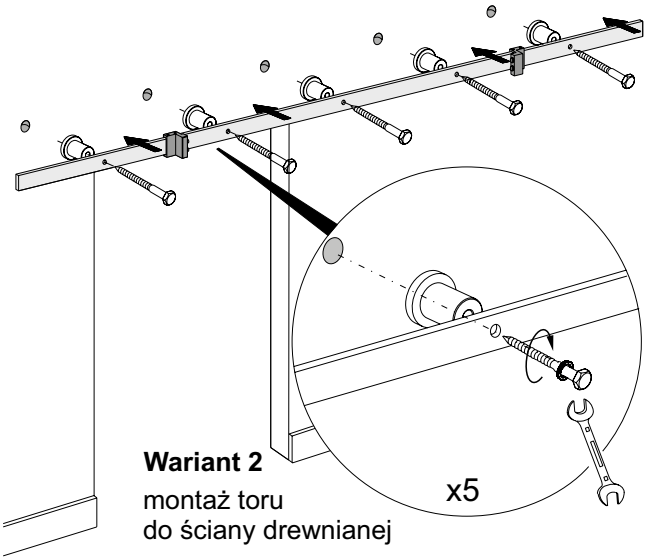

Wariant 2
montaż toru
do ściany drewnianej

ELEMENTY DODATKOWE

Samodomykacz Loft 80 kg	Prowadnik uniwersalny
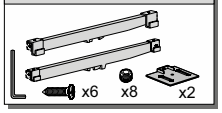	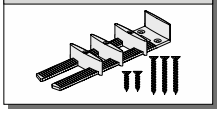

ELEMENTY SKŁADOWE

Zestaw Loft do drzwi przejściowych – GRANT

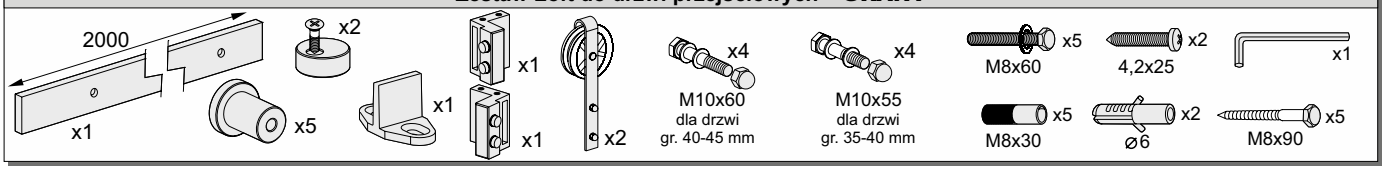

4. Montaż wózków

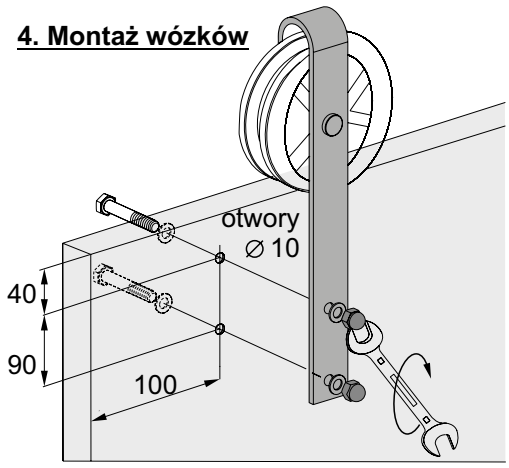

5. Montaż odbojników w drzwiach

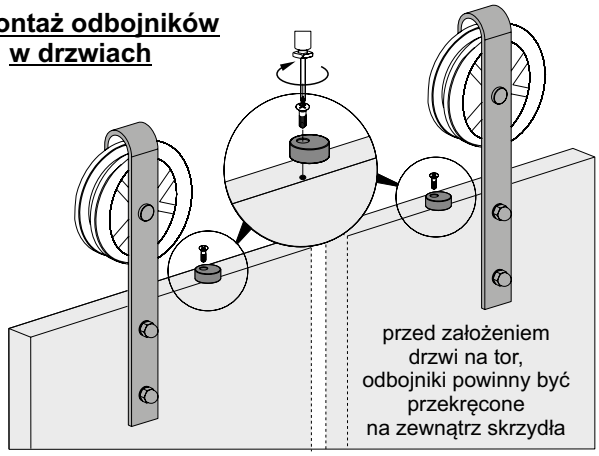

6. Montaż drzwi

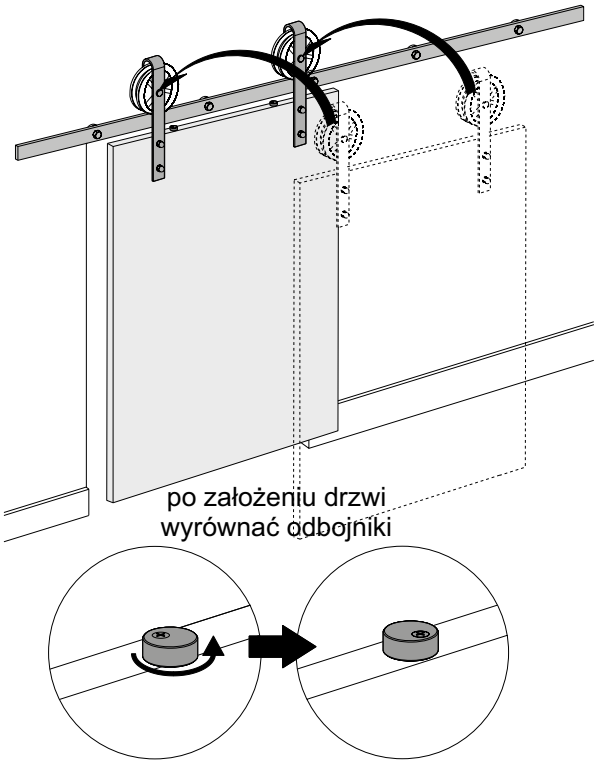

7. Montaż prowadnika

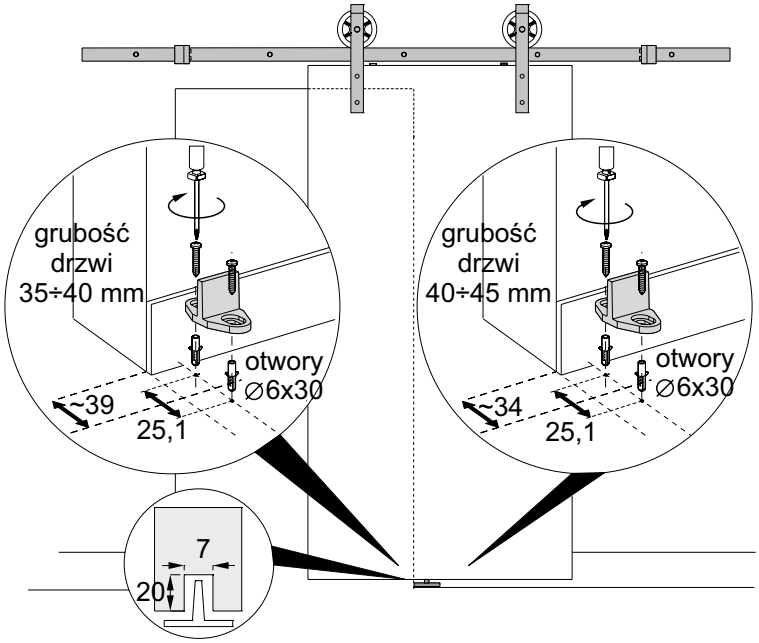

8. Regulacja położenia odbojników na torze

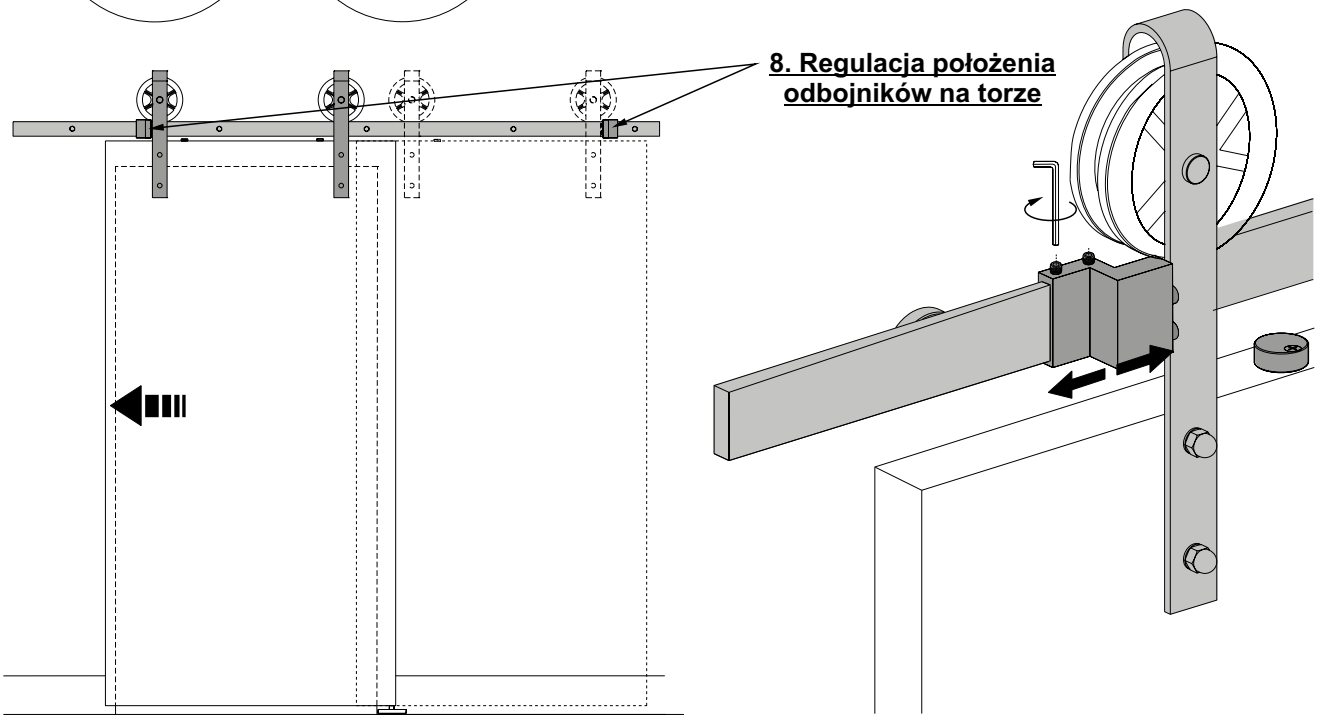

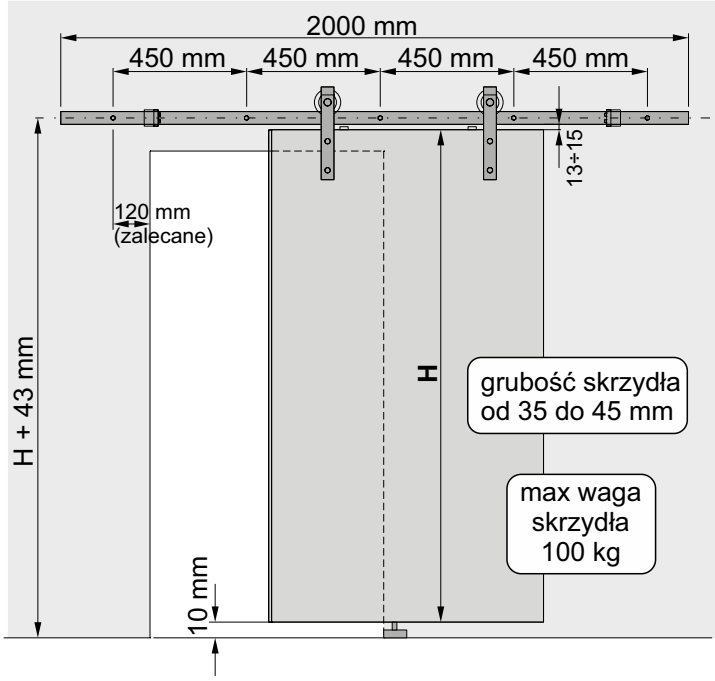

1. Wykonanie otworów w ścianie

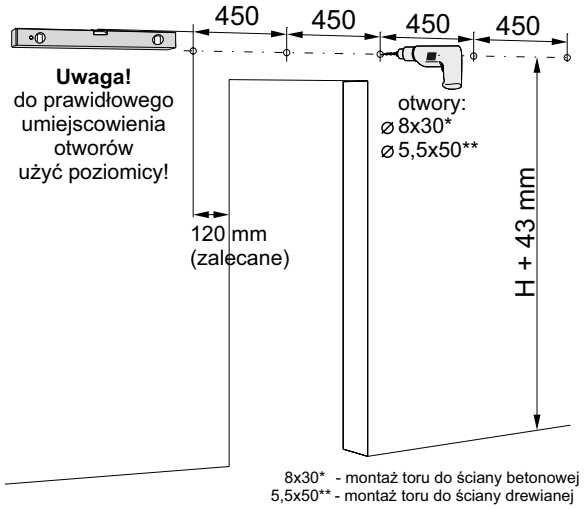

2. Montaż odbojów w torze

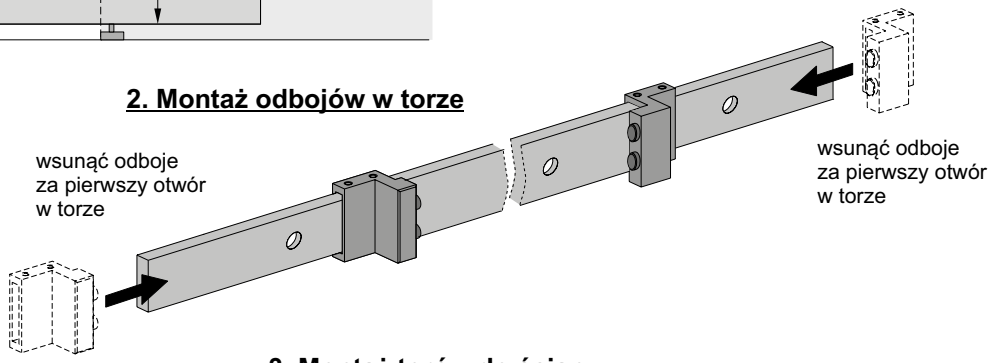

3. Montaż torów do ściany

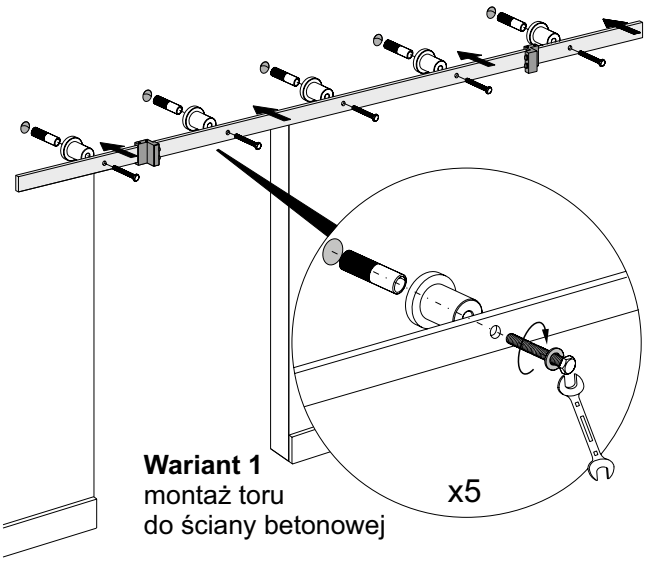

Wariant 1
montaż toru
do ściany betonowej

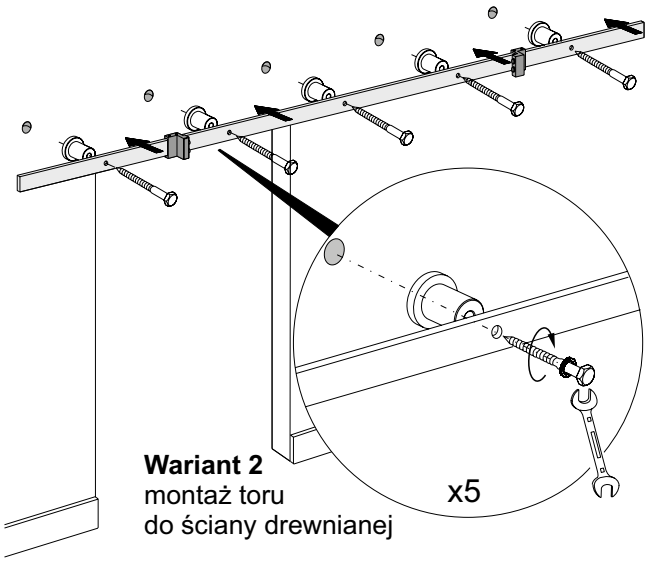

Wariant 2
montaż toru
do ściany drewnianej

ELEMENTY DODATKOWE

Samodomykacz Loft 80 kg	Prowadnik uniwersalny
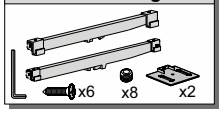	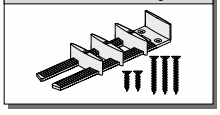

ELEMENTY SKŁADOWE

Zestaw Loft do drzwi przejściowych – HARRY

4. Montaż wózków

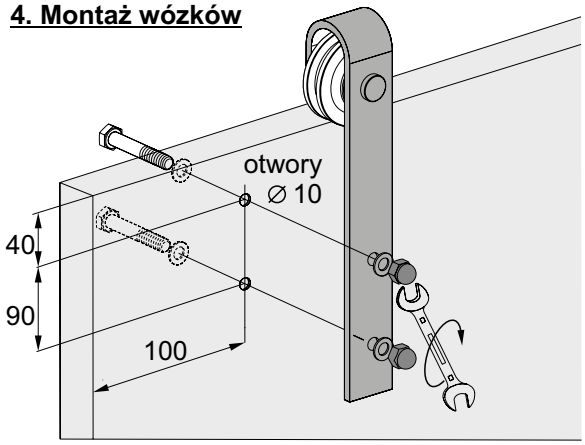

5. Montaż odbojników w drzwiach

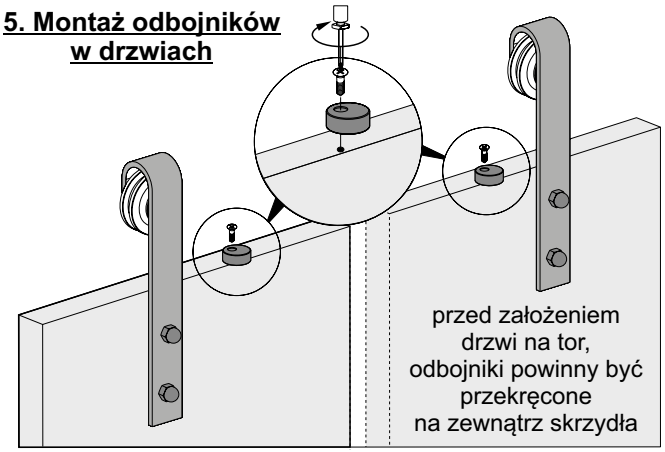

6. Montaż drzwi

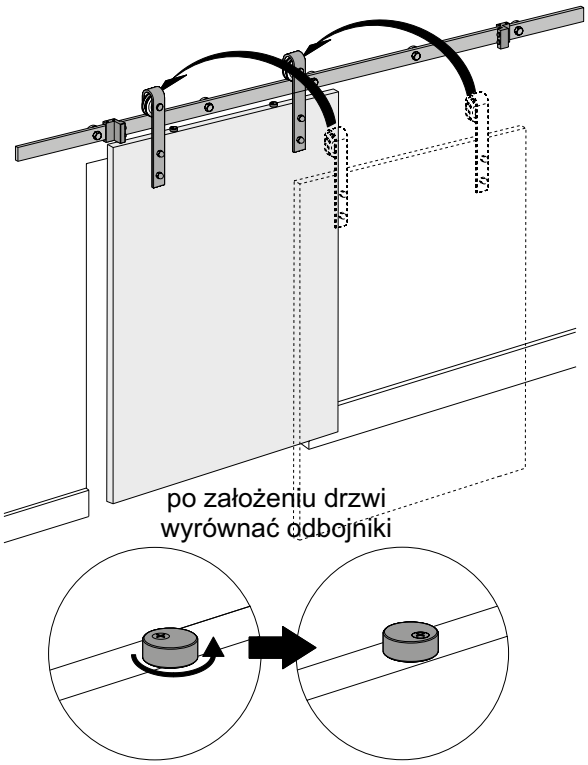

7. Montaż prowadnika

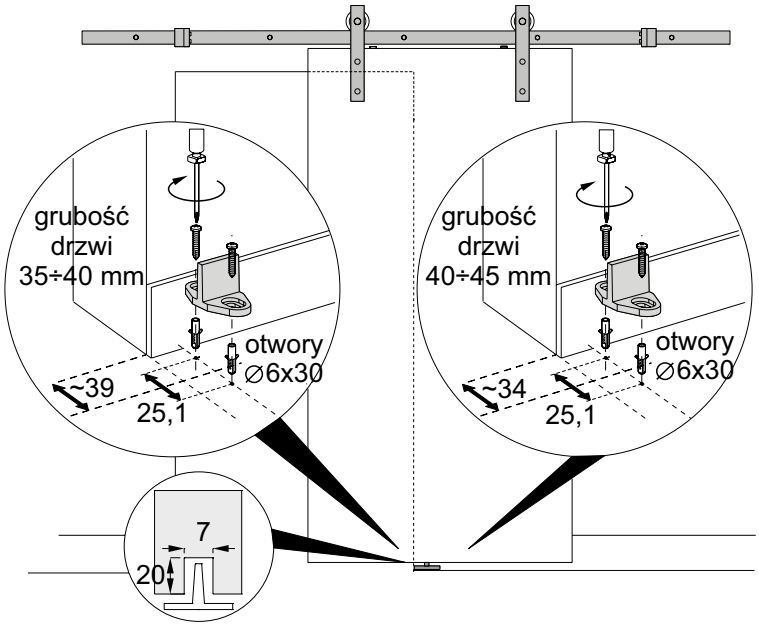

8. Regulacja położenia odbojników na torze

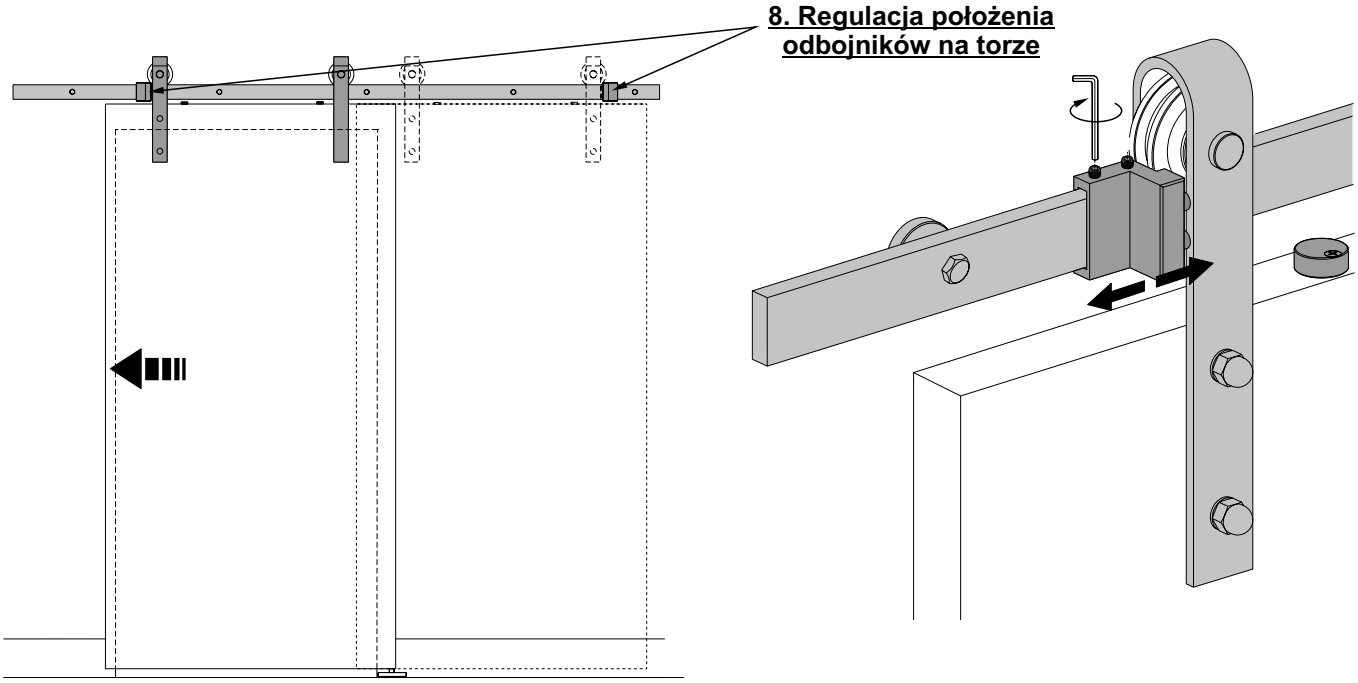

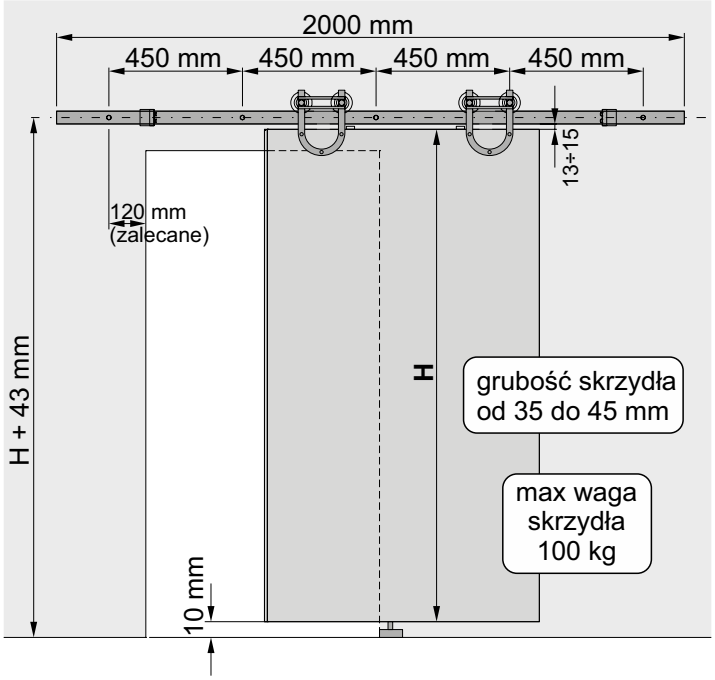

1. Wykonanie otworów w ścianie

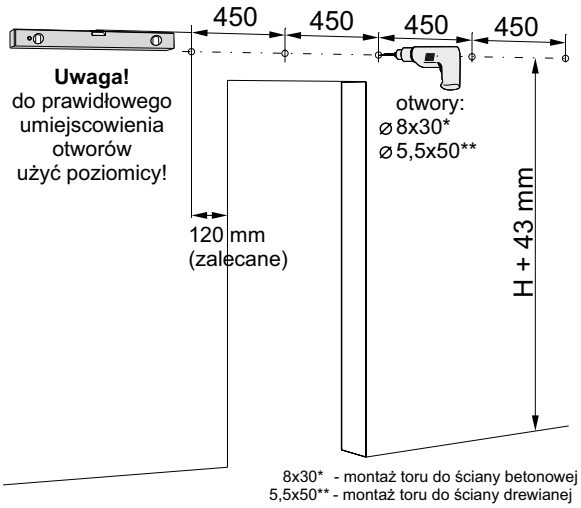

2. Montaż odbojów w torze

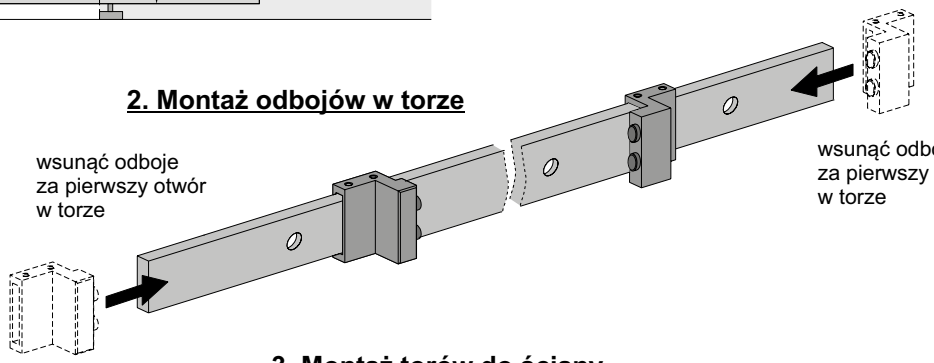

3. Montaż torów do ściany

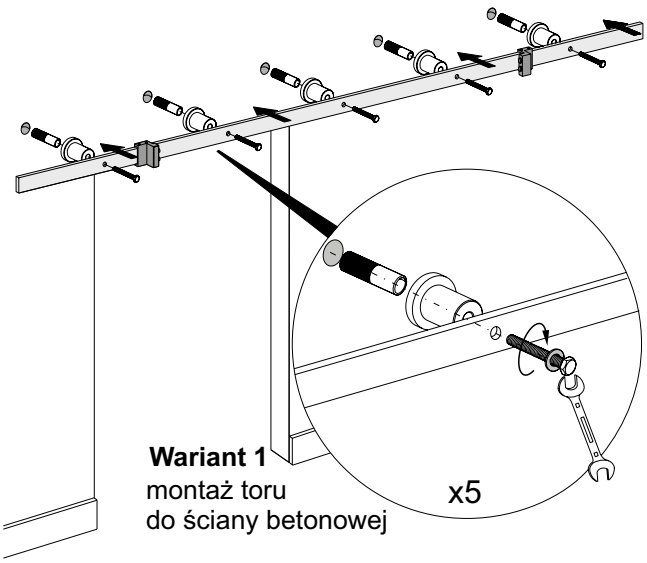

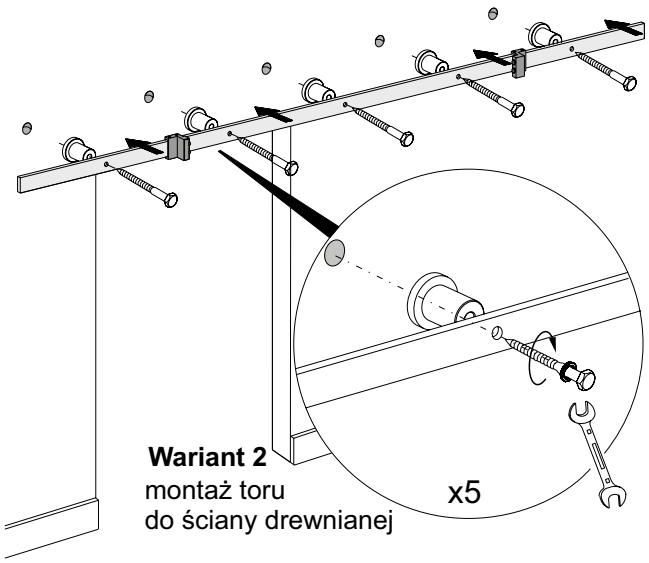

ELEMENTY DODATKOWE

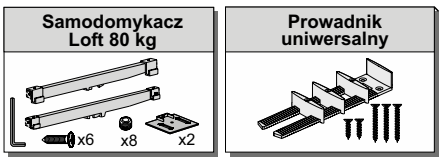

ELEMENTY SKŁADOWE

4. Montaż wózków

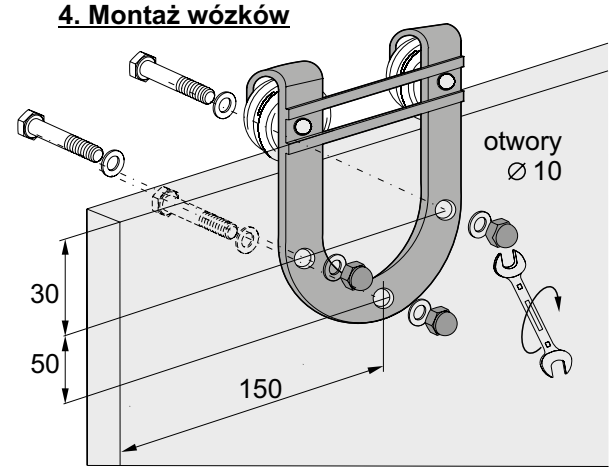

5. Montaż odbojników w drzwiach

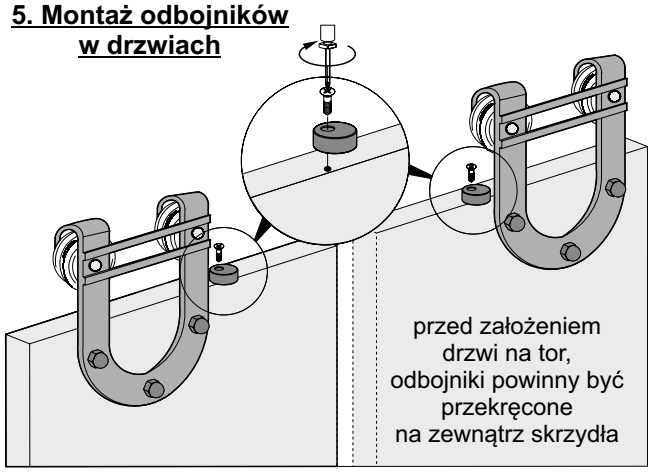

6. Montaż drzwi

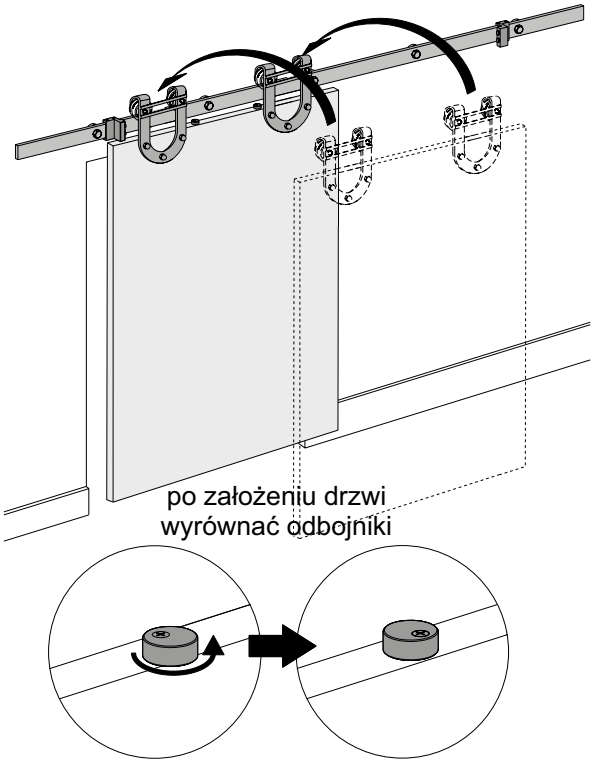

7. Montaż prowadnika

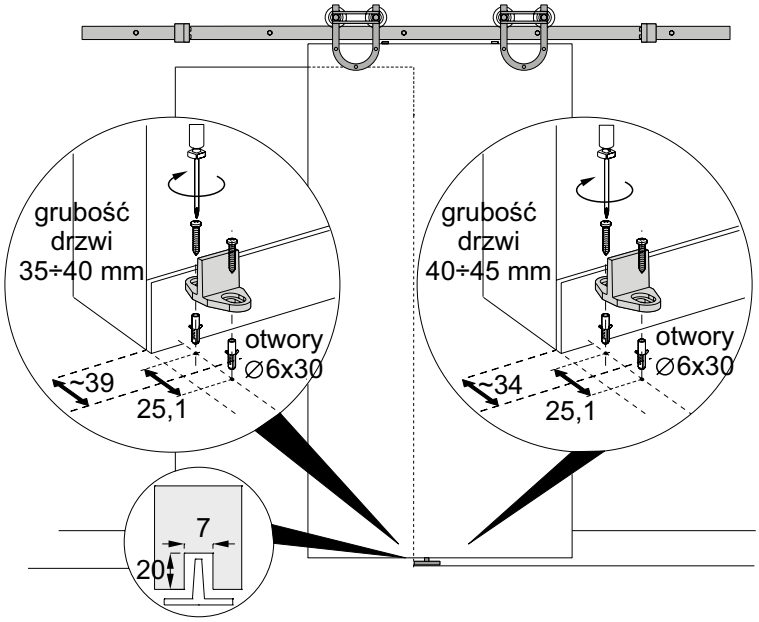

8. Regulacja położenia odbojników na torze

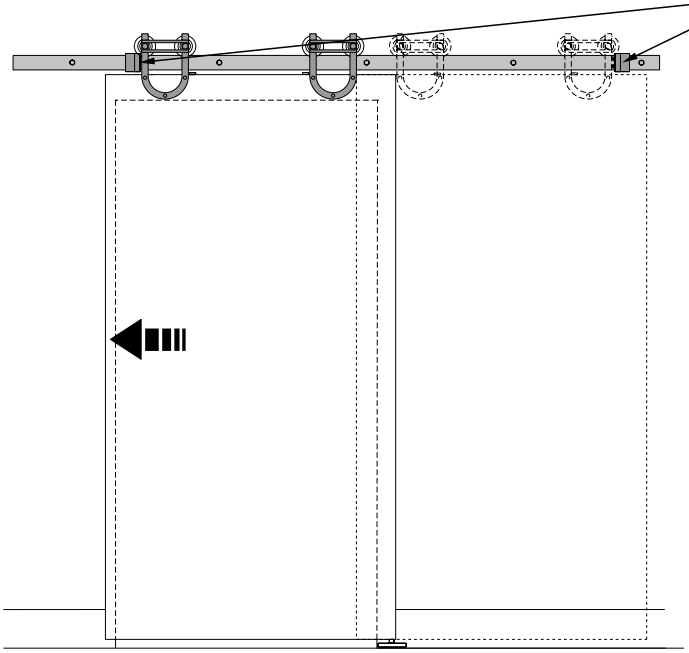

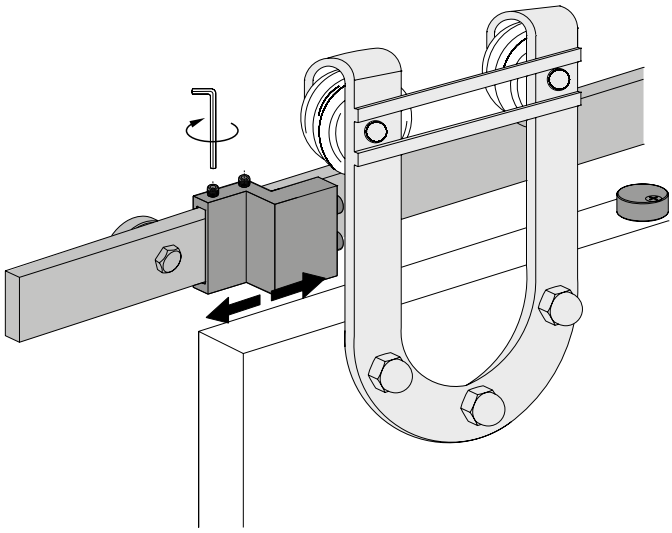

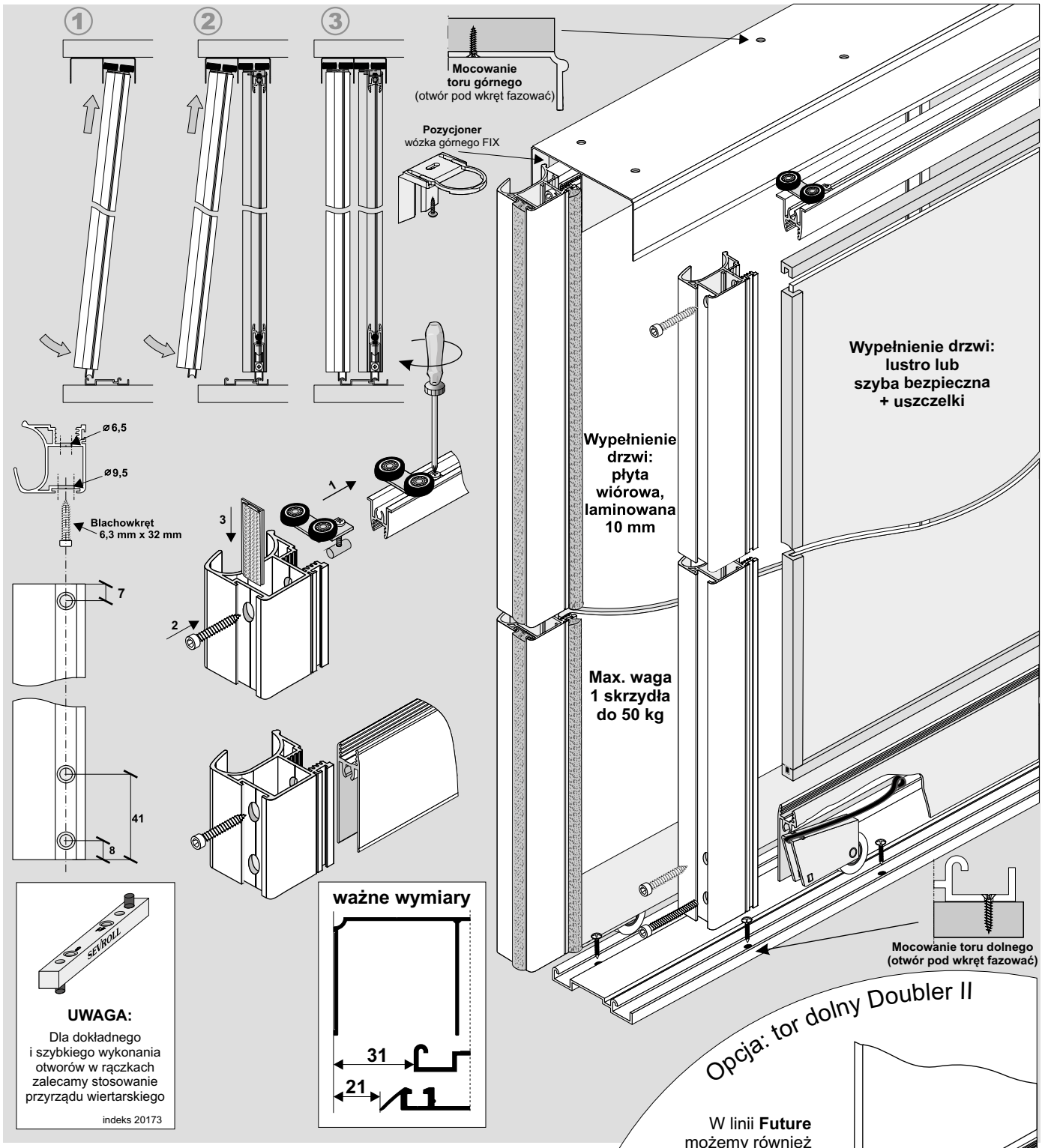

ELEMENTY SKŁADOWE

Rączka Future II

Tor górny Comfort-Decor

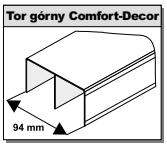

Tor dolny Comfort

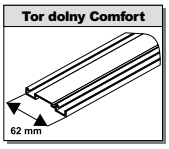

Wózek prowadzący Future

Listwa pozioma dolna Decor (A)
Listwa pozioma górna Decor (B)

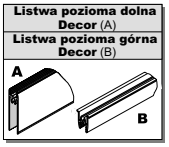

Wózek dolny WD10C HI-TEC

Przy zakupie poszczególnych elementów do montażu należy pamiętać o blachowkrętach (4 szt. / 1 skrzydło), a w przypadku drzwi z szybą lub lustrem – dodatkowo o uszczelkach.

Opcja: tor dolny Doubler II

W linii **Future** możemy również zastosować tor dolny ***Doubler II z zaślepką*** wraz z wózkiem dolnym WD10V HI-TEC. **Wyliczenia nie ulegają zmianie.**

Wózek dolny WD10V HI-TEC

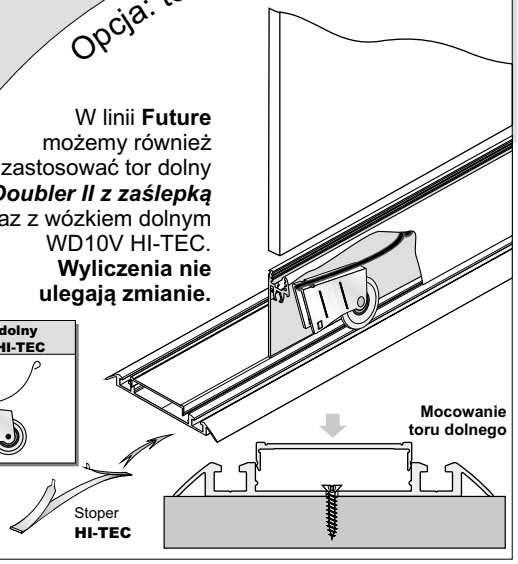

Światło otworu

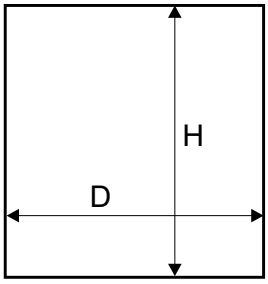

wypełnienie skrzydła:
płyta # 10 mm
lustro # 4 mm lub szyba bezpieczna

Długość rączki = wysokość skrzydła drzwi

wysokość skrzydła drzwi - h	h = H - 40 mm	
wysokość skrzydła drzwi przy montażu samodomykaczy	Mini SV25/40/60, SV-25/50	h = H - 40 mm
	Top SV60/80, Central SV25/40	h = H - 44 mm
wysokość płyty - hp	hp = h - 64 mm	
szerokość skrzydła drzwi - d	d = (D - 3 mm + Z) : N	
szerokość płyty - dp	dp = d - 51 mm	
długość listwy dolnej - P długość listwy górnej - G	P = G = d - 68 mm	

ilość skrzydeł - N	2	3	4	5
szerokość zakładki - Z	37 mm	74 mm	111 mm	148 mm

fasada - 4 skrzydła	
układ drzwi	d = (D - 3 + 111) : 4
układ drzwi	d = (D : 2 + 34) : 2

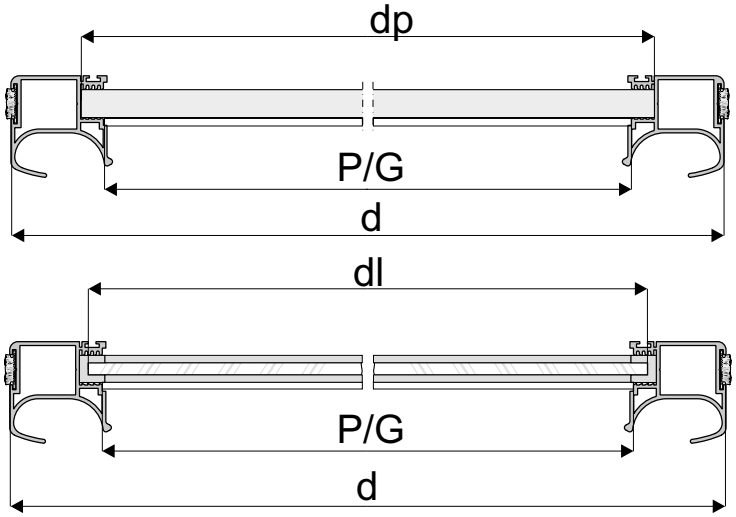

wypełnienie skrzydła - lustro 4 mm lub szyba bezpieczna

wysokość lustra - hl	hl = hp
szerokość lustra - dl	dl = dp - 4 mm

Sposób mocowania płyty 10 mm (rys. A) i lustra 4 mm lub szyby (rys. B)

- w rączce

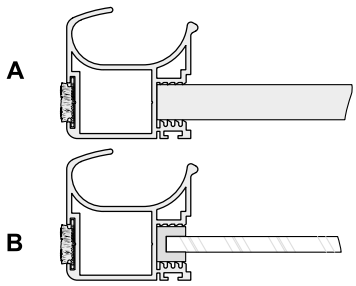

- w listwie górnej

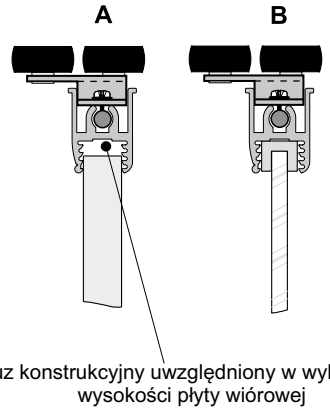

- w listwie dolnej

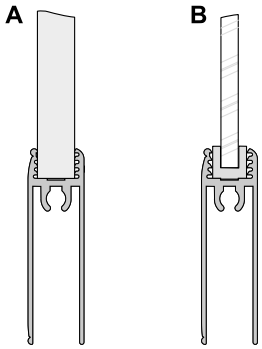

UWAGA!

Lustro użyte na wypełnienie drzwi należy zabezpieczyć folią ochronną. Szyba bezpieczna to szyba klejona obustronnie gładka. Do lustra i szyby stosować uszczelkę.

UWAGA! Zdejmij folię zabezpieczającą z elementów aluminiowych (rączek, torów, łączników, itp.) przed ich docięciem pod dany wymiar. Zdjęcie folii pozwoli stwierdzić ewentualne wady jakościowe (np. zarysowania).

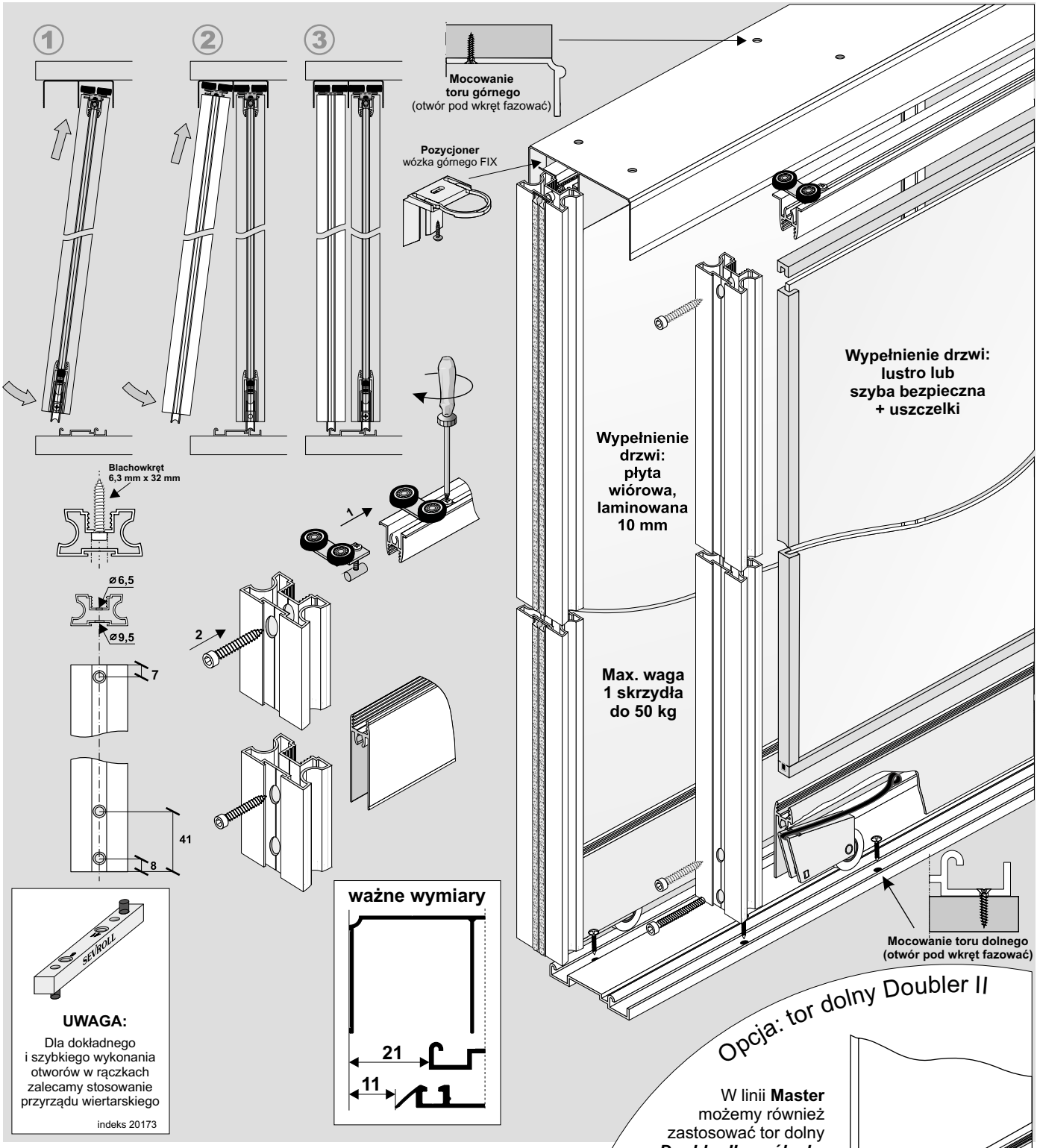

ELEMENTY SKŁADOWE

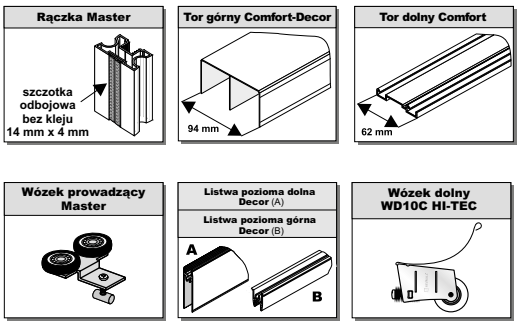

Przy zakupie poszczególnych elementów do montażu należy pamiętać o blachowkrętach (4 szt. / 1 skrzydło), a w przypadku drzwi z szybą lub lustrem – dodatkowo o uszczelkach.

Opcja: tor dolny Doubler II

W linii **Master** możemy również zastosować tor dolny ***Doubler II z zaślepką*** wraz z wózkiem dolnym WD10V HI-TEC. **Wyliczenia nie ulegają zmianie.**

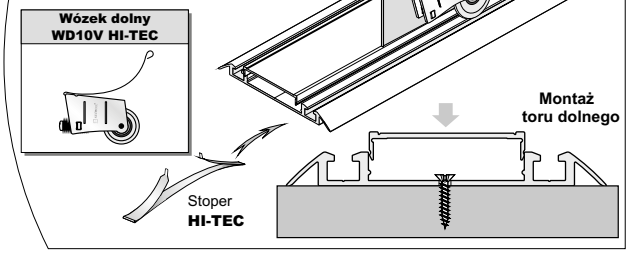

Światło otworu

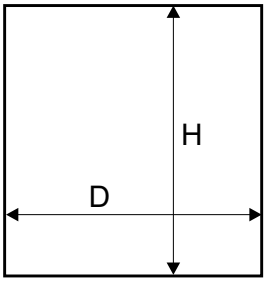

wypełnienie skrzydła:
płyta # 10 mm
lustro # 4 mm lub szyba bezpieczna

Długość rączki = wysokość skrzydła drzwi

wysokość skrzydła drzwi - h	h = H - 40 mm	
wysokość skrzydła drzwi przy montażu samodomykaczy	Mini SV25/40/60, SV-25/50	h = H - 40 mm
	Top SV60/80, Central SV25/40	h = H - 44 mm
wysokość płyty - hp	hp = h - 64 mm	
szerokość skrzydła drzwi - d	d = (D - 3 mm + Z) : N	
szerokość płyty - dp	dp = d - 25 mm	
długość listwy dolnej - P długość listwy górnej - G	P = G = d - 42 mm	

ilość skrzydeł - N	2	3	4	5
szerokość zakładki - Z	22 mm	44 mm	66 mm	88 mm

fasada - 4 skrzydła	
układ drzwi	d = (D - 3 + 66) : 4
układ drzwi	d = (D : 2 + 19) : 2

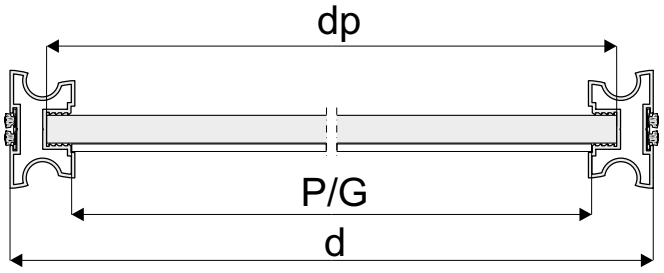

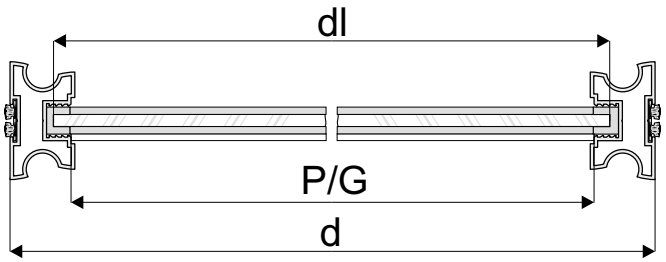

wypełnienie skrzydła - szyba lub lustro # 4 mm

wysokość lustra hl	hl = hp
szerokość lustra dl	dl = dp - 4 mm

Sposób mocowania płyty 10 mm (rys. A) i lustra 4 mm lub szyby (rys. B)

- w rączce

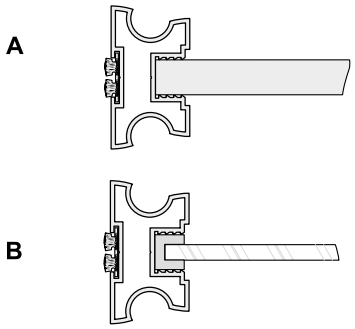

- w listwie górnej

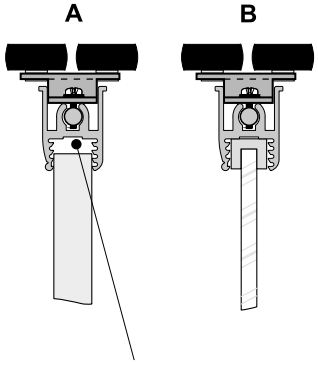

luz konstrukcyjny uwzględniony w wyliczeniu wysokości płyty wiórowej

- w listwie dolnej

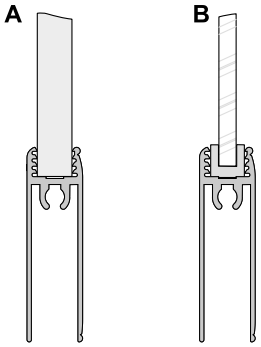

UWAGA!

Lustro użyte na wypełnienie drzwi należy zabezpieczyć folią ochronną. Szyba bezpieczna to szyba klejona obustronnie gładka. Do lustra i szyby stosować uszczelkę.

UWAGA! Zdejmij folię zabezpieczającą z elementów aluminiowych (rączek, torów, łączników, itp.) przed ich docięciem pod dany wymiar. Zdjęcie folii pozwoli stwierdzić ewentualne wady jakościowe (np. zarysowania).

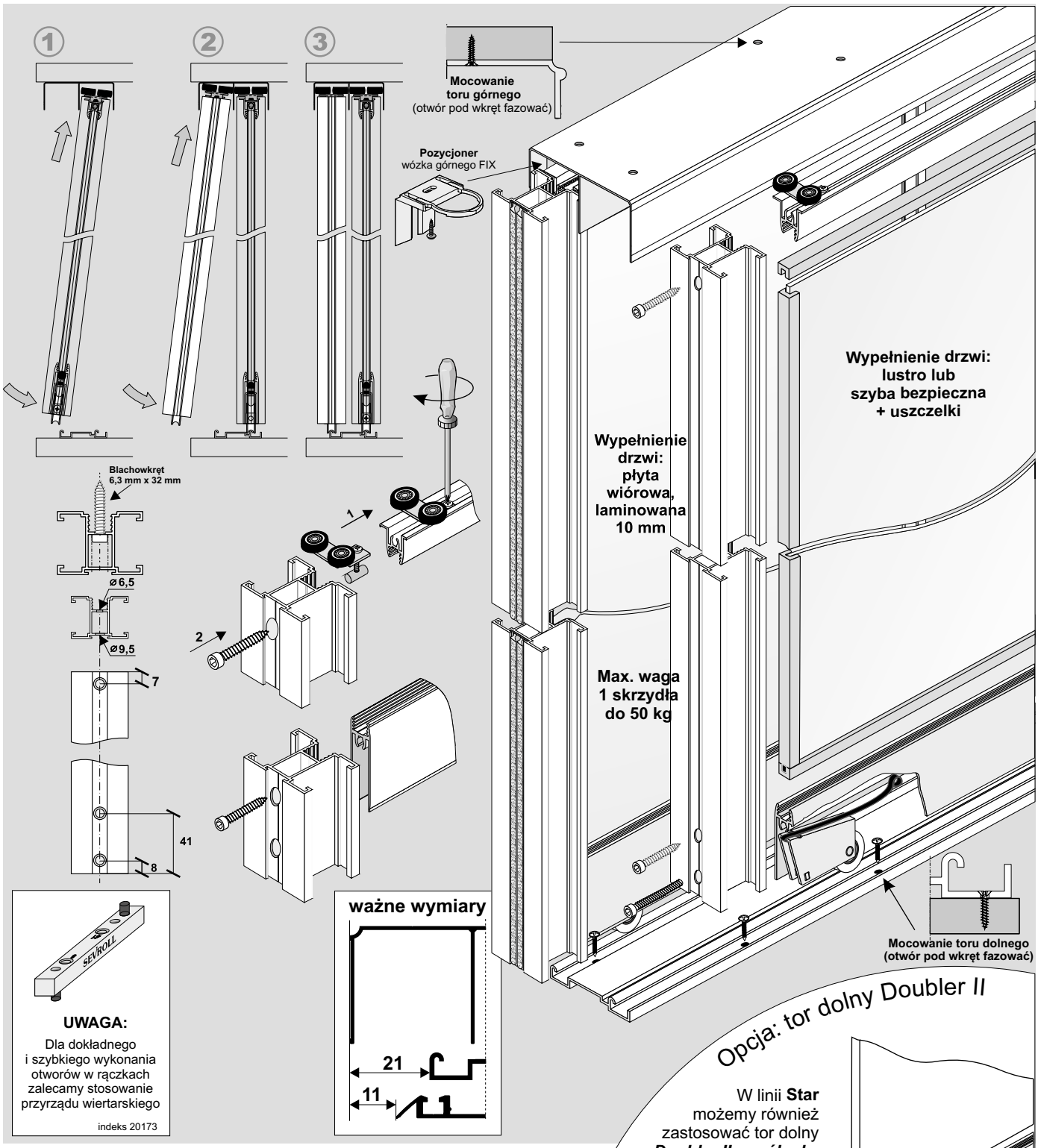

Opcja: tor dolny Doubler *II*

W linii **Star** możemy również zastosować tor dolny ***Doubler II z zaślepką*** wraz z wózkiem dolnym WD10V HI-TEC. **Wyliczenia nie ulegają zmianie.**

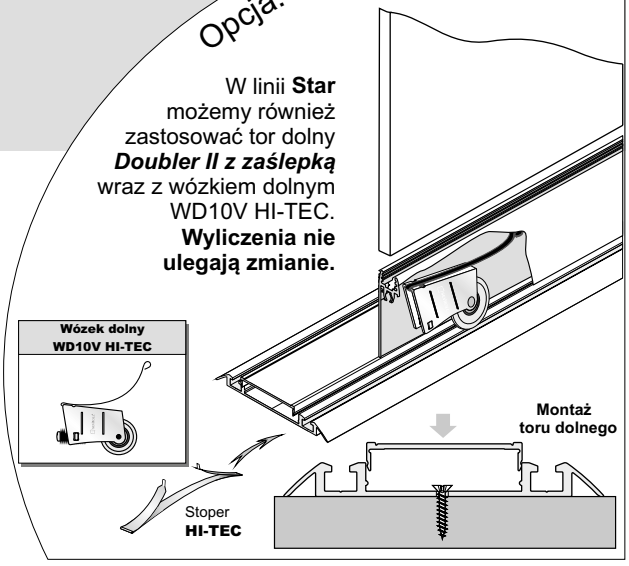

ELEMENTY SKŁADOWE

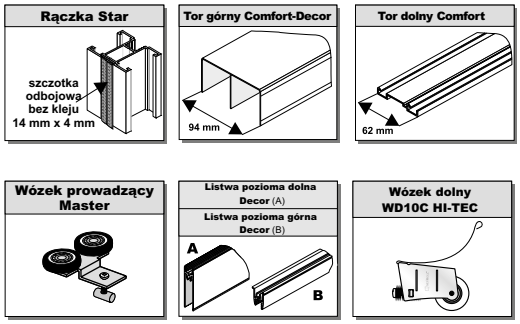

Przy zakupie poszczególnych elementów do montażu należy pamiętać o blachowkrętach (4 szt. / 1 skrzydło), a w przypadku drzwi z szybą lub lustrem - dodatkowo o uszczelkach.

wypełnienie skrzydła:
płyta # 10 mm
lustro # 4 mm lub szyba bezpieczna

Światło otworu

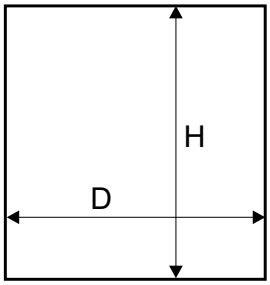

Długość rączki = wysokość skrzydła drzwi

wysokość skrzydła drzwi - h	h = H - 40 mm	
wysokość skrzydła drzwi przy montażu samodomykaczy	Mini SV25/40/60, SV-25/50	h = H - 40 mm
	Top SV60/80, Central SV25/40	h = H - 44 mm
wysokość płyty - hp	hp = h - 64 mm	
szerokość skrzydła drzwi - d	d = (D - 3 mm + Z) : N	
szerokość płyty - dp	dp = d - 40 mm	
długość listwy dolnej - P długość listwy górnej - G	P = G = d - 57 mm	

ilość skrzydeł - N	2	3	4	5
szerokość zakładki - Z	30 mm	60 mm	90 mm	120 mm

fasada - 4 skrzydła	
układ drzwi	d = (D - 3 + 90) : 4
układ drzwi	d = (D : 2 + 27) : 2

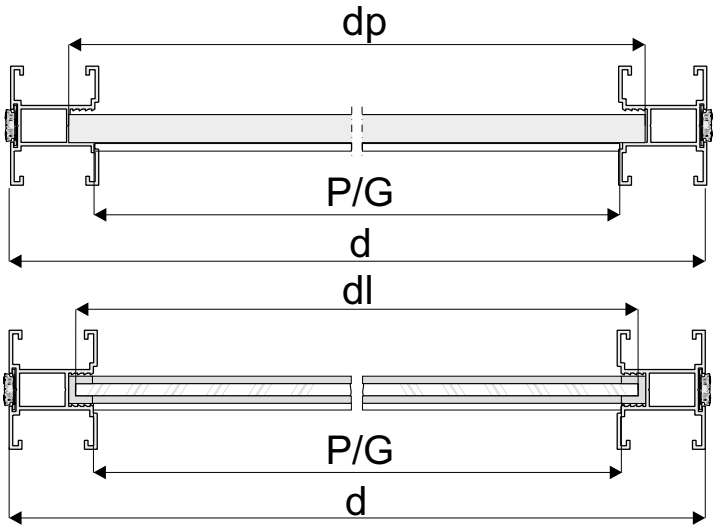

wypełnienie skrzydła - szyba lub lustro # 4 mm

wysokość lustra hl	hl = hp
szerokość lustra dl	dl = dp - 4 mm

Sposób mocowania płyty 10 mm (rys. A) i lustra 4 mm lub szyby (rys. B)

- w rączce

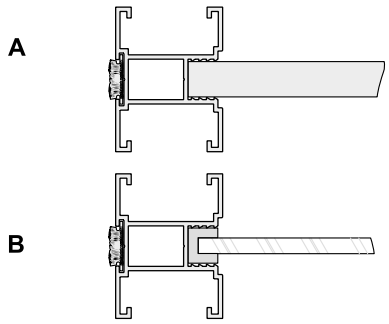

- w listwie górnej

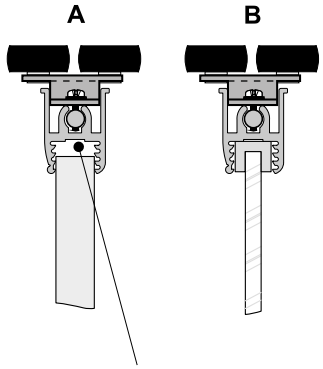

luz konstrukcyjny uwzględniony w wyliczeniu wysokości płyty wiórowej

- w listwie dolnej

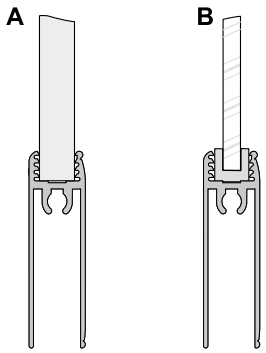

UWAGA!

Lustro użyte na wypełnienie drzwi należy zabezpieczyć folią ochronną. Szyba bezpieczna to szyba klejona obustronnie gładka. Do lustra i szyby stosować uszczelkę.

UWAGA! Zdejmij folię zabezpieczającą z elementów aluminiowych (rączek, torów, łączników, itp.) przed ich docięciem pod dany wymiar. Zdjęcie folii pozwoli stwierdzić ewentualne wady jakościowe (np. zarysowania).

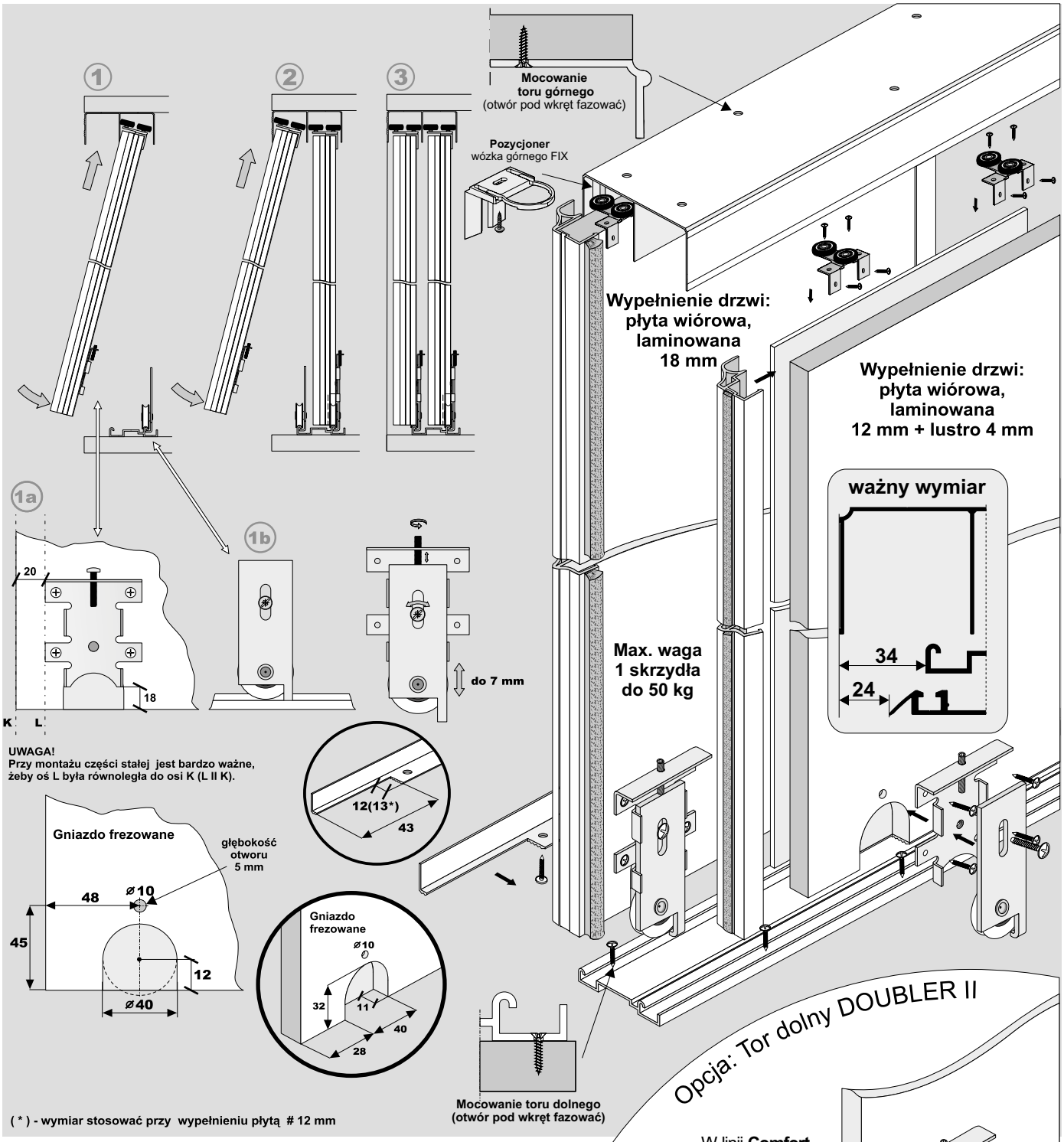

Opcja: Tor dolny DOUBLER II

W linii **Comfort** możemy również zastosować tor dolny ***Doubler II z zaślepką*** wraz z wózkiem dolnym WD18V HI-TEC. **Wyliczenia nie ulegają zmianie.**

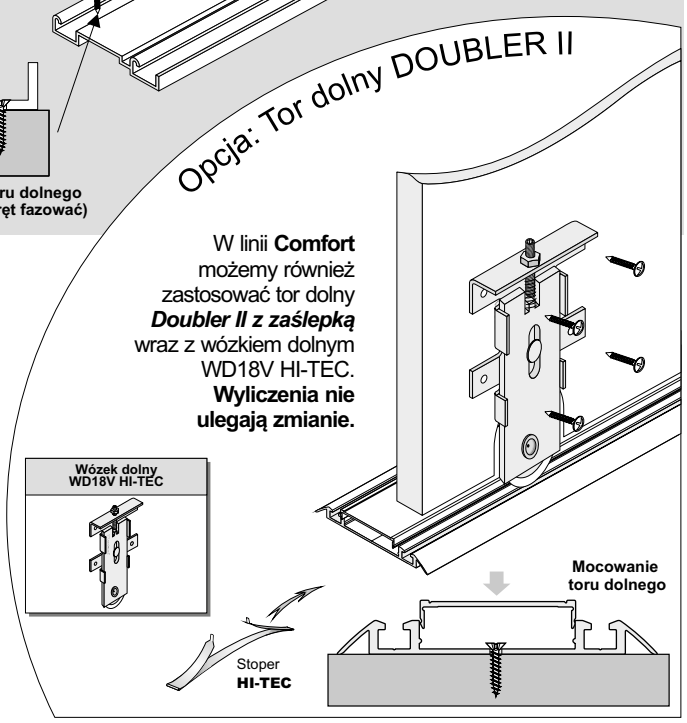

ELEMENTY SKŁADOWE

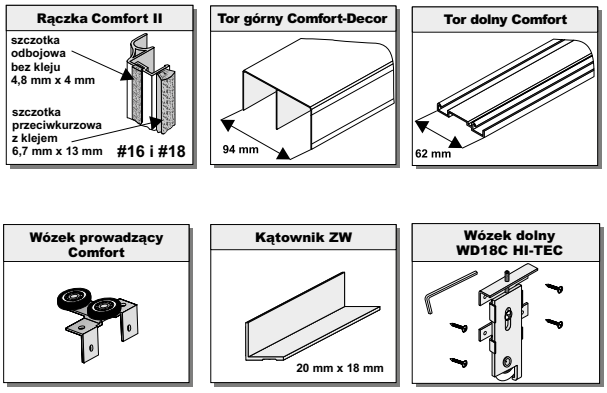

Światło otworu

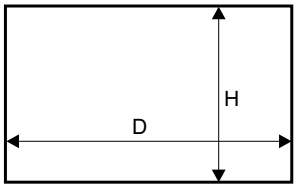

Długość rączki = wysokość skrzydła drzwi

wysokość skrzydła drzwi - h		h = H - 42 mm
wysokość skrzydła drzwi przy montażu samodomykaczy	Mini SV25/40/60, SV-25/50	h = H - 42 mm
	Top SV60/80, Central SV25/40	h = H - 44 mm
wysokość płyty - hp		hp = h - 2 mm
szerokość skrzydła drzwi - d		d = (D - 3 mm + Z) : N
szerokość płyty **#18** - dp		dp = d - 7 mm
szerokość płyty **#12** - dp_L		dp_L= d - 7 mm
długość kątownika - dk		wyznaczamy po złożeniu skrzydła

ilość skrzydeł - N	2	3	4	5
szerokość zakładki - Z	35 mm	70 mm	105 mm	140 mm

fasada - 4 skrzydła	
układ drzwi	d = (D - 3 + 105) : 4
układ drzwi	d = (D : 2 + 32) : 2

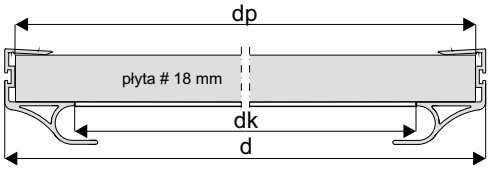

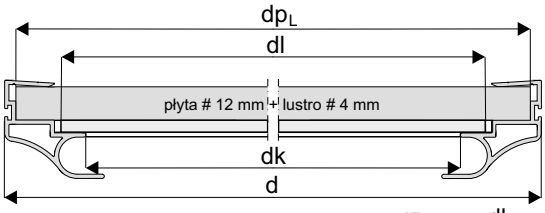

wymiary lustra

wysokość lustra - hl = hp - 4 mm
szerokość lustra - dl = dp_L - 34 mm

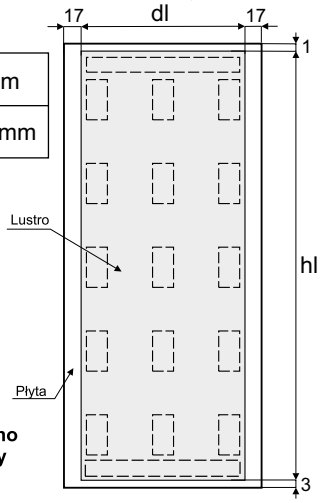

UWAGA:
przed naklejeniem taśmy dwustronnej, powierzchnie styku płyty z lustrem należy odtłuścić.

Linią przerywaną zaznaczono miejsca przyklejenia taśmy dwustronnej.

- Przy nabijaniu rączek nie należy dodatkowo stosować kleju montażowego.
- Nabitą rączkę można dodatkowo przykręcić do płyty wkrętami mocującymi od wewnętrznej strony drzwi.

Sposób montażu rączki i wózka prowadzącego z płytą #18 mm (rączka Comfort #18 mm)

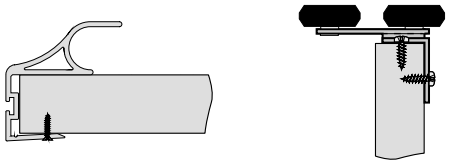

Sposób montażu rączki i wózka prowadzącego z płytą #12 mm i lustrem #4 mm (rączka Comfort #16 mm)

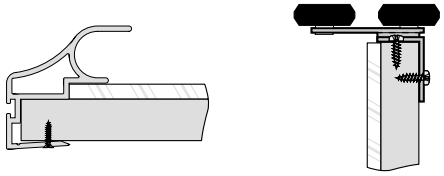

Sposób montażu kątownika ZW (20 mm x 18 mm)

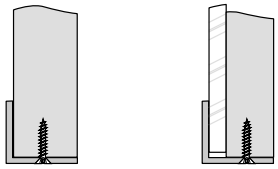

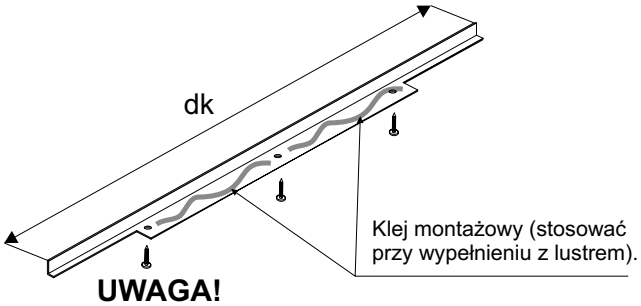

UWAGA!
Kątownik musi być przykręcony do płyty minimum trzema wkrętami ⌀ 3 x 25.

UWAGA!

Rączka powinna być o 2 mm dłuższa od wymiaru wysokości płyty.

OSTRZEŻENIE

SEVROLL nie ponosi odpowiedzialności za odkształcenia profili spowodowane odkształcaniem się płyty (w wyniku jej złej jakości, złego składowania, przechowywania w nieodpowiedniej wilgotności).

UWAGA! Zdejmij folię zabezpieczającą z elementów aluminiowych (rączek, torów, łączników, itp.) przed ich docięciem pod dany wymiar. Zdjęcie folii pozwoli stwierdzić ewentualne wady jakościowe (np. zarysowania).

Mocowanie toru górnego
(otwór pod wkręt fazować)

Pozycjoner
wózka górnego FIX

1 2 3

1a

20

18

K L

1b

do 7 mm

UWAGA!
Przy montażu części stałej jest bardzo ważne, żeby oś L była równoległa do osi K (L II K).

Gniazdo frezowane

głębokość otworu 5 mm

48 ⌀10

45

12

⌀ 40

10

60

Gniazdo frezowane

⌀10

32

11

40

28

Max. waga 1 skrzydła do 50 kg

Wypełnienie drzwi: płyta wiórowa, laminowana 18 mm

ważny wymiar

34

24

Mocowanie toru dolnego
(otwór pod wkręt fazować)

Opcja: Tor dolny DOUBLER II

W linii **Minicomfort** możemy również zastosować tor dolny ***Doubler II z zaślepką*** wraz z wózkiem dolnym WD18V HI-TEC. **Wyliczenia nie ulegają zmianie.**

Wózek dolny WD18V HI-TEC

Mocowanie toru dolnego

Stoper HI-TEC

ELEMENTY SKŁADOWE

Rączka MiniComfort II

szczotka odbojowa bez kleju 4,8 x 4

18 mm

Tor górny Comfort-Decor

94 mm

Tor dolny Comfort

62 mm

Wózek prowadzący Comfort

Kątownik Mini

11 mm x 17 mm

Wózek dolny WD18C HI-TEC

Światło otworu

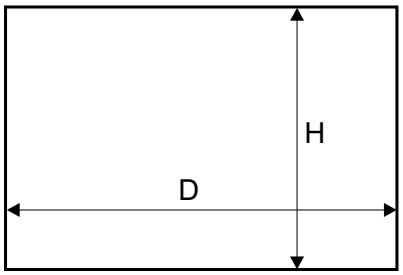

Długość rączki = wysokość skrzydła drzwi

wysokość skrzydła drzwi - h		h = H - 42 mm
wysokość skrzydła drzwi przy montażu samodomykaczy	Mini SV25/40/60, SV-25/50	h = H - 42 mm
	Top SV60/80, Central SV25/40	h = H - 44 mm
wysokość płyty - hp		hp = h - 2 mm
szerokość skrzydła drzwi - d		d = (D - 3 mm + Z) : N
szerokość płyty #18 - dp		dp = d - 7 mm
długość kątownika mini - dk		wyznaczamy po złożeniu skrzydła

ilość skrzydeł - N	2	3	4	5
szerokość zakładki - Z	20 mm	40 mm	60 mm	80 mm

fasada - 4 skrzydła	
układ drzwi	d = (D - 3 + 60) : 4
układ drzwi	d = (D : 2 + 17) : 2

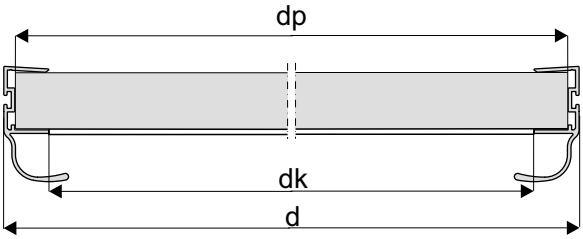

- Przy nabijaniu rączek nie należy dodatkowo stosować kleju montażowego.

Sposób montażu rączki i wózka prowadzącego z płytą # 18 mm.

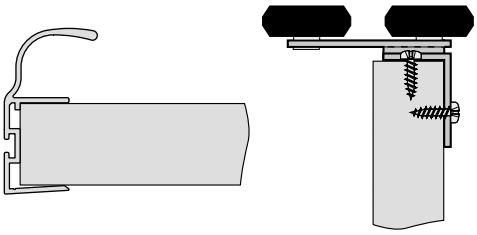

Sposób montażu kątownika „Mini" 11 mm x 17 mm.

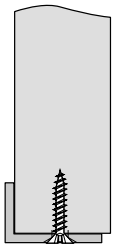

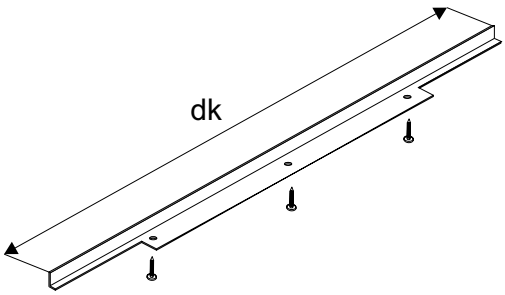

UWAGA!

Rączka powinna być o 2 mm dłuższa od wymiaru wysokości płyty.

OSTRZEŻENIE

SEVROLL nie ponosi odpowiedzialności za odkształcenia profili spowodowane odkształcaniem się płyty (w wyniku jej złej jakości, złego składowania, przechowywania w nieodpowiedniej wilgotności).

UWAGA! Zdejmij folię zabezpieczającą z elementów aluminiowych (rączek, torów, łączników, itp.) przed ich docięciem pod dany wymiar. Zdjęcie folii pozwoli stwierdzić ewentualne wady jakościowe (np. zarysowania).

1

2

3

Mocowanie
toru górnego
(otwór pod wkręt fazować)

Pozycjoner
wózka górnego FIX

Wypełnienie drzwi:
płyta wiórowa,
laminowana
18 mm

Wypełnienie drzwi:
płyta wiórowa,
laminowana
12 mm + lustro 4 mm

ważny wymiar

34

24

1a

30

18

K L

1b

do 7 mm

Max. waga
1 skrzydła
do 50 kg

UWAGA!
Przy montażu części stałej jest bardzo ważne,
żeby oś L była równoległa do osi K (L II K).

12(13*)

67(53*)

Gniazdo frezowane

głębokość
otworu
5 mm

58

ø10

45

12

ø40

Gniazdo
frezowane

ø10

32

11

40

38

Mocowanie toru dolnego
(otwór pod wkręt fazować)

(*) - wymiar stosować przy wypełnieniu płytą # 12 mm

Opcja: Tor dolny DOUBLER II

W linii **Unicomfort** możemy również zastosować tor dolny ***Doubler II z zaślepką*** wraz z wózkiem dolnym WD18V HI-TEC. **Wyliczenia nie ulegają zmianie.**

Wózek dolny WD18V HI-TEC

Mocowanie
toru dolnego

Stoper
HI-TEC

ELEMENTY SKŁADOWE

Rączka Unicomfort II

szczotka
odbojowa
bez kleju
4,8 mm x 4 mm

szczotka
przeciwkurzowa
bez kleju
4,8 mm x 13 mm

#16 / #18

Tor górny Comfort-Decor

94

Tor dolny Comfort

62

Wózek prowadzący Comfort

Kątownik ZW

20 mm x 18 mm

Wózek dolny WD18C HI-TEC

Światło otworu

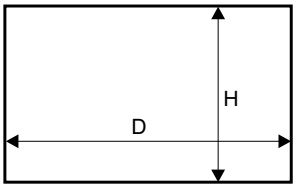

Długość rączki = wysokość skrzydła drzwi

wysokość skrzydła drzwi - h		h = H - 42 mm
wysokość skrzydła drzwi przy montażu samodomykaczy	Mini SV25/40/60, SV-25/50	h = H - 42 mm
	Top SV60/80, Central SV25/40	h = H - 44 mm
wysokość płyty - hp		hp = h - 2 mm
szerokość skrzydła drzwi - d		d = (D - 3 mm + Z) : N
szerokość płyty **#18** - dp		dp = d - 40 mm
szerokość płyty **#12** - dp_L		dp_L= d - 7 mm
długość kątownika - dk		wyznaczamy po złożeniu skrzydła

ilość skrzydeł - N	2	3	4	5
szerokość zakładki - Z	35 mm	70 mm	105 mm	140 mm

fasada - 4 skrzydła	
układ drzwi	d = (D - 3 + 105) : 4
układ drzwi	d = (D : 2 + 32) : 2

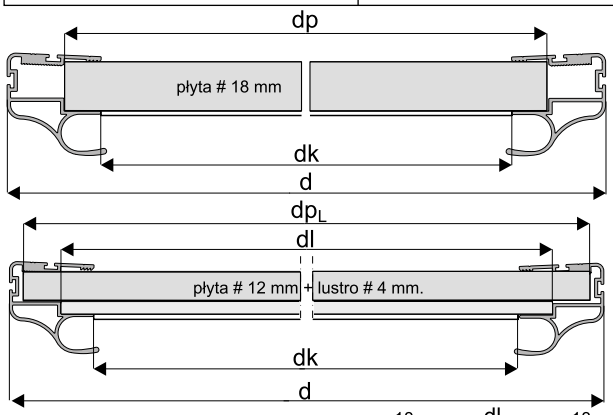

wymiary lustra

wysokość lustra - hl = hp - 4 mm
szerokość lustra - dl = dp_L- 36 mm

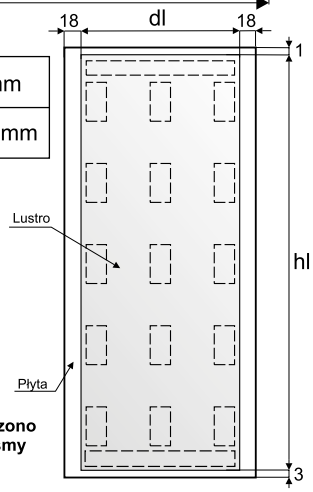

UWAGA:
przed naklejeniem taśmy dwustronnej, powierzchnie styku płyty z lustrem należy odtłuścić.

Linią przerywaną zaznaczono miejsca przyklejenia taśmy dwustronnej.

- Przy nabijaniu rączek nie należy dodatkowo stosować kleju montażowego.
- Nabitą rączkę można dodatkowo przykręcić do płyty wkrętami mocującymi od wewnętrznej strony drzwi.

Sposób montażu rączki i wózka prowadzącego z płytą # 18 mm

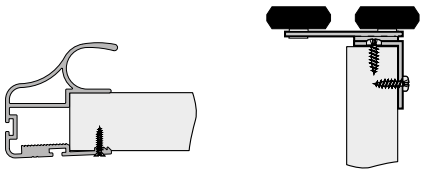

Sposób montażu rączki i wózka prowadzącego z płytą # 12 mm i lustrem # 4 mm

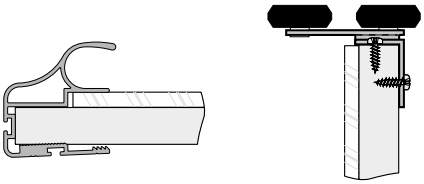

Sposób montażu kątownika ZW (20 mm x 18 mm)

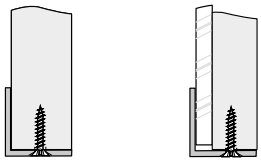

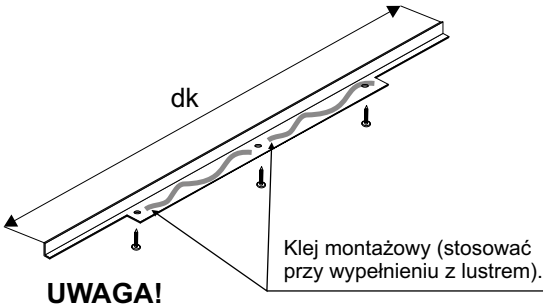

UWAGA!
Kątownik musi być przykręcony do płyty minimum trzema wkrętami Ø 3 x 25.

UWAGA!

Rączka powinna być o 2 mm dłuższa od wymiaru wysokości płyty.

OSTRZEŻENIE

SEVROLL nie ponosi odpowiedzialności za odkształcenia profili spowodowane odkształcaniem się płyty (w wyniku jej złej jakości, złego składowania, przechowywania w nieodpowiedniej wilgotności).

UWAGA! Zdejmij folię zabezpieczającą z elementów aluminiowych (rączek, torów, łączników, itp.) przed ich docięciem pod dany wymiar. Zdjęcie folii pozwoli stwierdzić ewentualne wady jakościowe (np. zarysowania).

Maskownica (opcja)

Mocowanie toru górnego

1 2 3

Montaż samodomykacza

tor górny

UWAGA! Samodomykacz wsunąć przed przykręceniem toru.

2

Po wyregulowaniu położenia zablokować wkrętami dociskowymi (1) i (2)

1

Max. waga 1 skrzydła do 50kg

Wypełnienie drzwi: płyta wiórowa, laminowana 16 lub 18 mm

Odsunięcie torów od krawędzi szafy

tor górny

19

tor dolny

Zaślepka (opcja)

Maskownica (opcja)

Montaż toru dolnego

ELEMENTY SKŁADOWE

Tor górny Compact

53

Tor dolny Compact II

50

Zaślepka toru dolnego Elegant II

Maskownica toru górnego Compact

Maskownica toru dolnego Compact

Zestaw Compact (1 skrzydło)

Wózek górny x2

Wózek dolny x2

Ø4x14 x 16

Samodomykacz Compact

x2

x1

1. Montaż drzwi

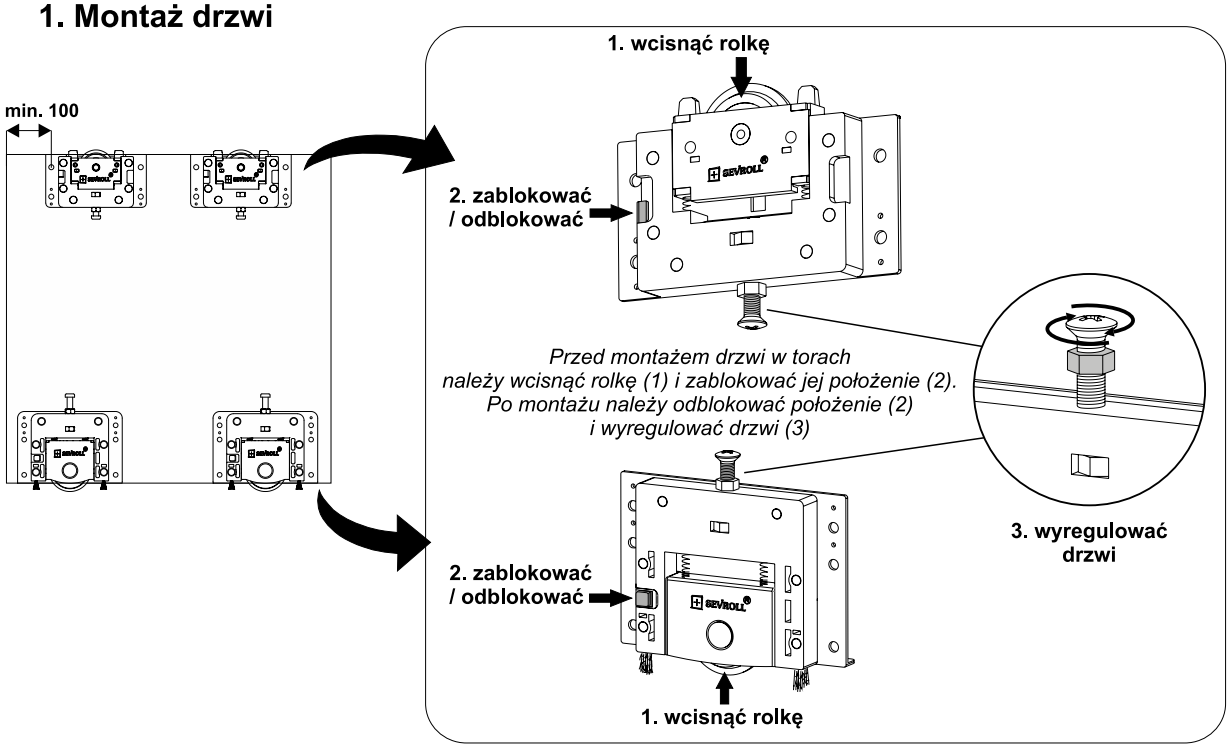

Światło otworu garderoby

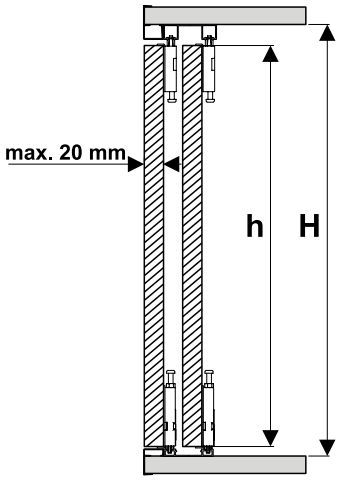

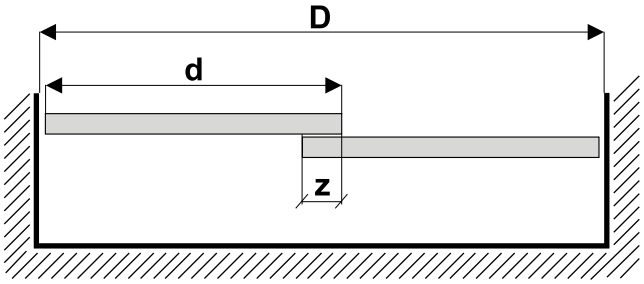

wysokość skrzydła drzwi	- h	h = H - 35 mm
wysokość płyty *(okleina PCV 1 mm)*	- hp	hp = h - 2 mm
szerokość skrzydła drzwi	- d	d = (D + Z) : N
szerokość płyty *(okleina PCV 1 mm)*	- dp	dp = d - 2 mm

ilość skrzydeł	- N	2	3
zakładka	- Z	30	60

Uwaga! *Przy zastosowaniu maskownic boki szafy powinny być wysunięte o min. 3 mm*

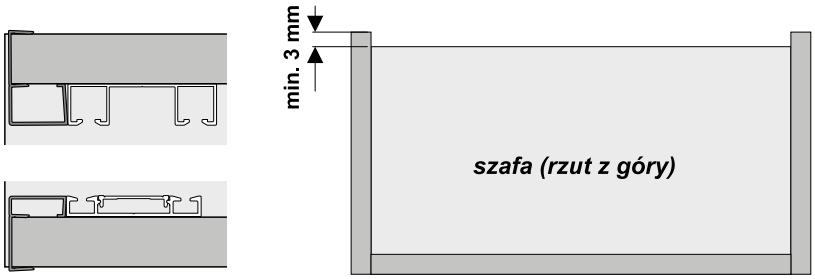

UWAGA! Zdejmij folię zabezpieczającą z elementów aluminiowych (rączek, torów, łączników, itp.) przed ich docięciem pod dany wymiar. Zdjęcie folii pozwoli stwierdzić ewentualne wady jakościowe (np. zarysowania).

SYSTEM
EKONOMIK 10

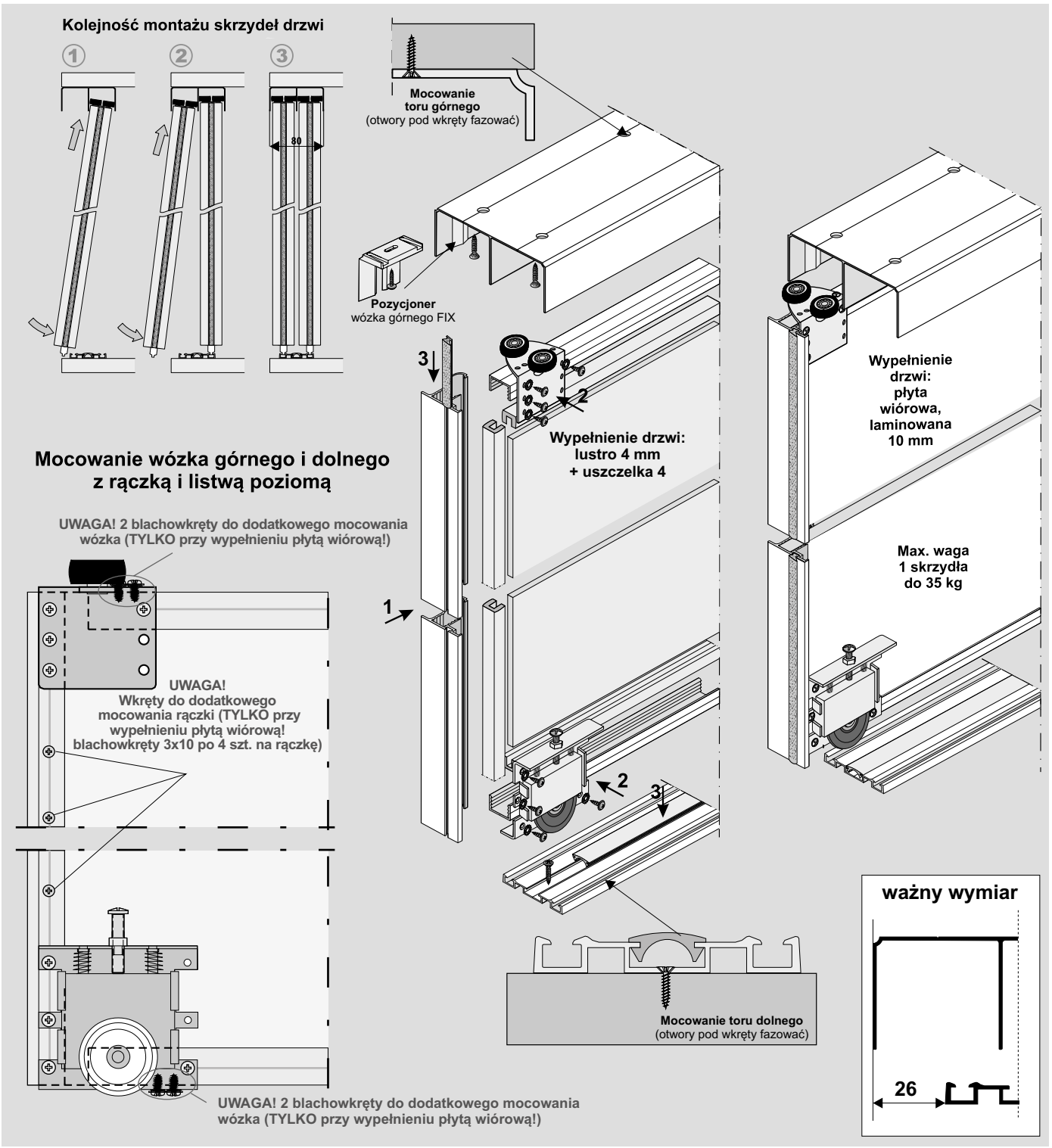

ELEMENTY SKŁADOWE

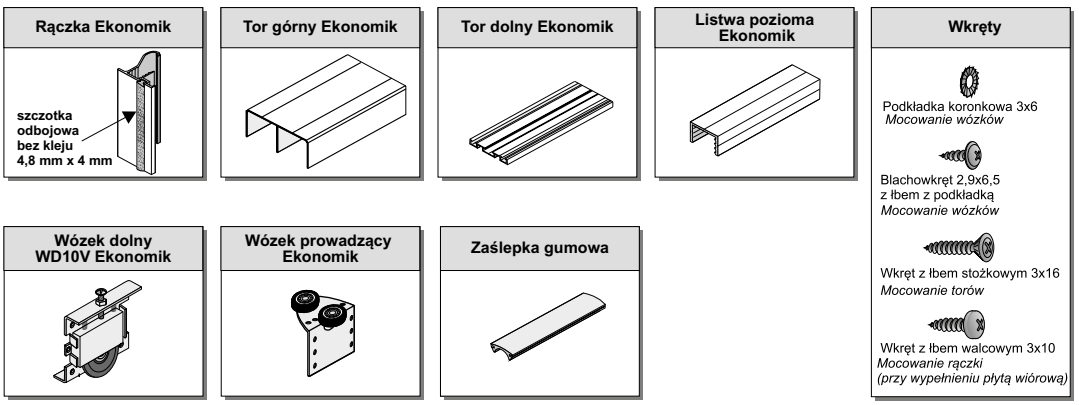

Światło otworu

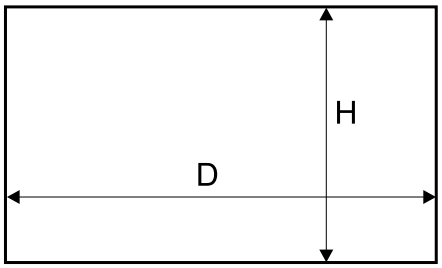

UWAGA!

Lustro (≠ 4 mm) użyte na wypełnienie drzwi należy zabezpieczyć folią ochronną.

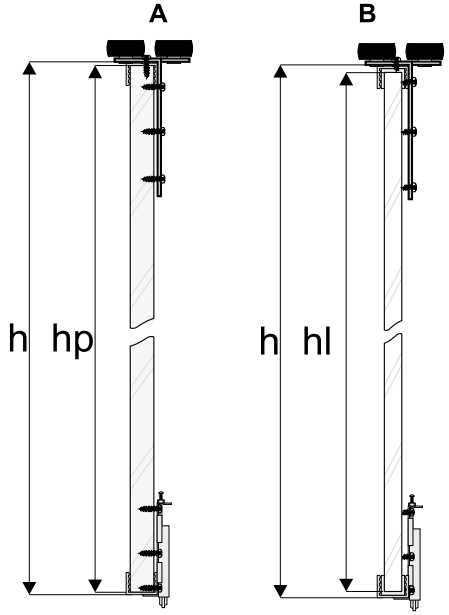

wypełnienie skrzydła - płyta ≠ 10 mm, lustro 4 mm

wysokość skrzydła drzwi - h	h = H - 32 mm
wysokość płyty - hp	hp = h - 2 mm
szerokość skrzydła drzwi - d	d = (D - 3 mm + Z) : N
szerokość płyty - dp	dp = d - 2 mm
długość listwy poziomej - P	P = d - 48 mm
wysokość lustra - hl	hl = hp - 4 mm
szerokość lustra - dl	dl = dp - 4 mm

ilość skrzydeł - N	2	3	4	5
szerokość zakładki - Z	25 mm	50 mm	75 mm	100 mm

fasada - 4 skrzydła	
układ drzwi	d = (D - 3 + 75) : 4
układ drzwi	d = (D : 2 + 22) : 2

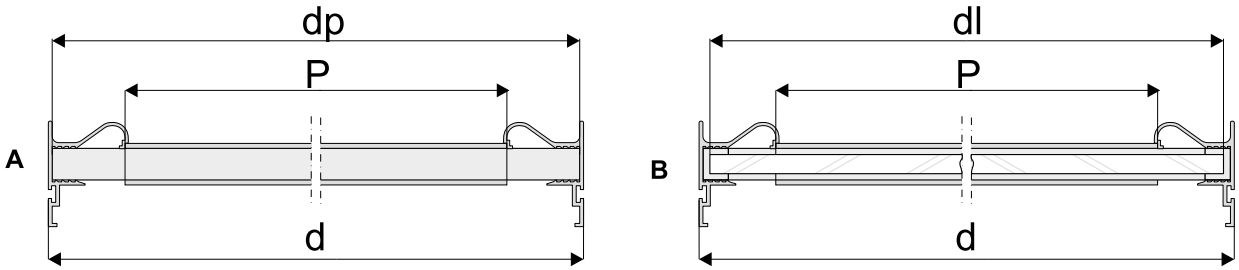

Sposób mocowania płyty 10 mm (rys. A) i lustra 4 mm (rys. B)

- w rączce Ekonomik

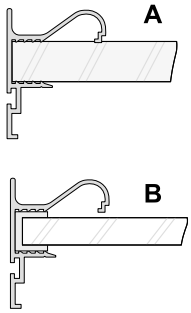

- wózek górny

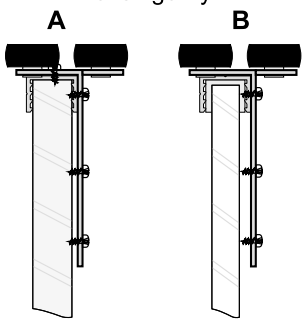

- wózek dolny

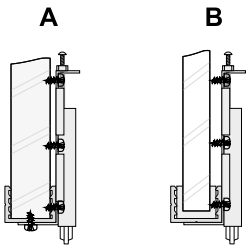

UWAGA! Zdejmij folię zabezpieczającą z elementów aluminiowych (rączek, torów, łączników, itp.) przed ich docięciem pod dany wymiar. Zdjęcie folii pozwoli stwierdzić ewentualne wady jakościowe (np. zarysowania).

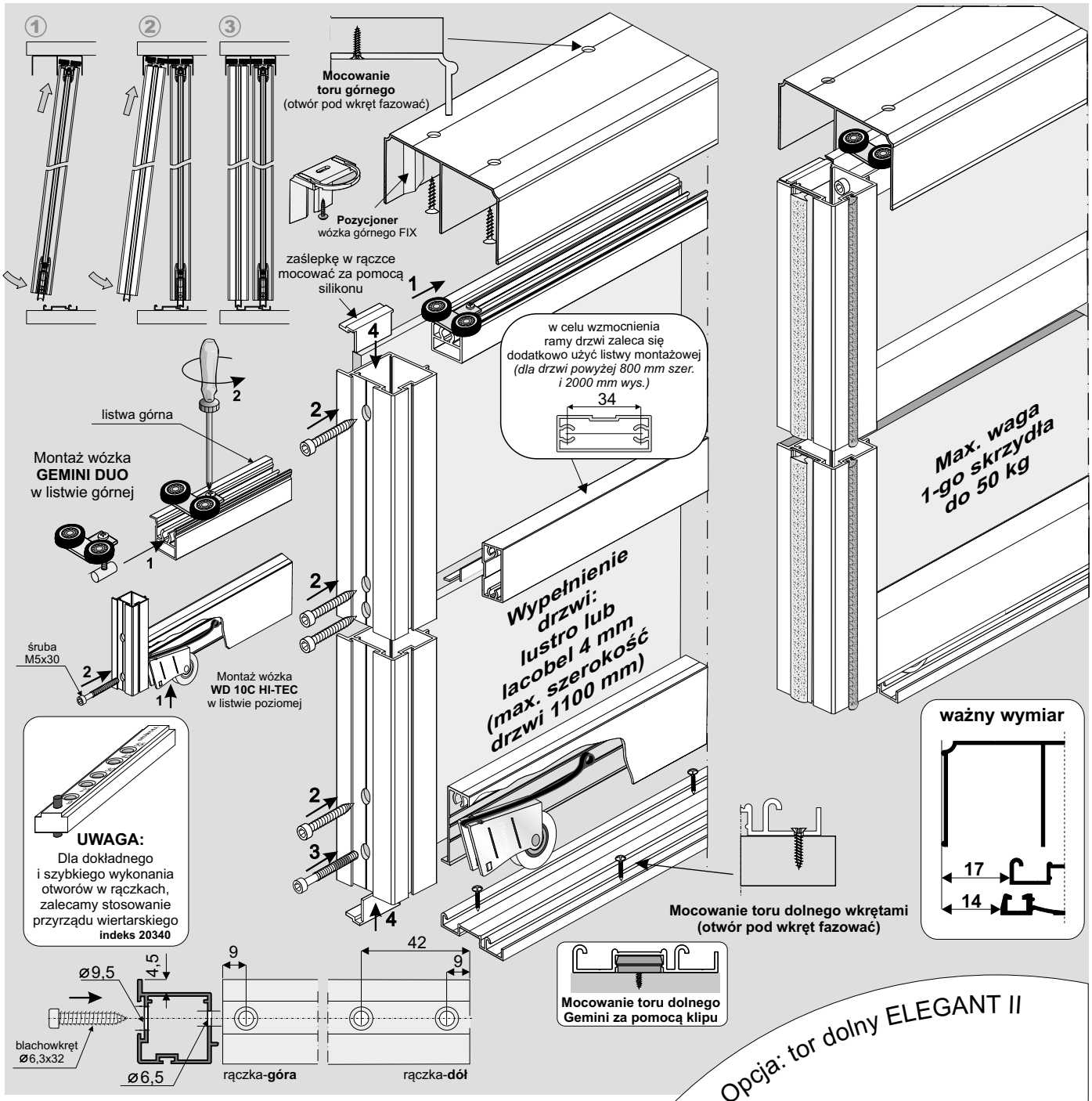

ELEMENTY SKŁADOWE

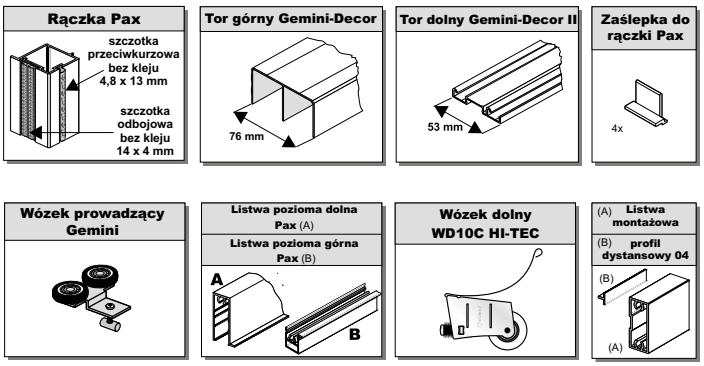

Przy zakupie poszczególnych elementów do montażu należy pamiętać o blachowkrętach (4 szt. / 1 skrzydło).

Opcja: tor dolny ELEGANT II

W linii **Pax** możemy również zastosować tor dolny ***Elegant II z zaślepką*** wraz z wózkiem dolnym WD10V HI-TEC. **Wyliczenia nie ulegają zmianie.**

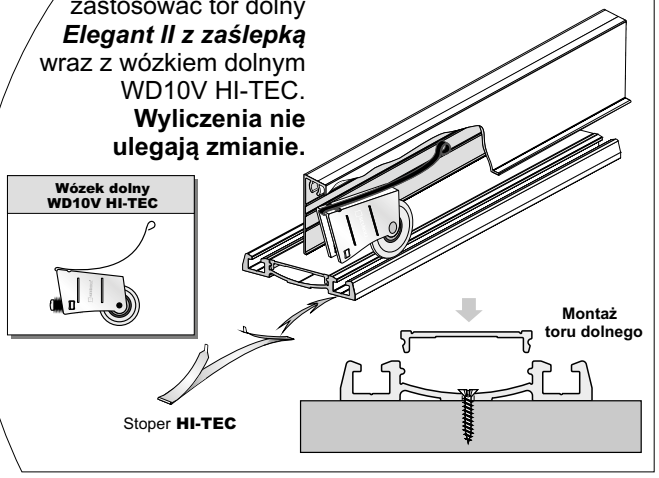

Światło otworu

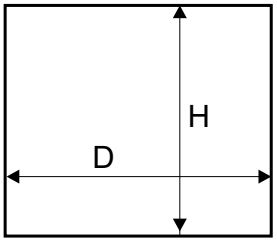

wypełnienie skrzydła:
- lustro # 4 mm, lacobel

Długość rączki = wysokość skrzydła drzwi

wysokość skrzydła drzwi - h		h = H - 40 mm
wysokość skrzydła drzwi przy montażu samodomykaczy	Mini SV25/40/60 SV-25/50	h = H - 40 mm
	Top SV60/80, Central SV25/40	h = H - 44 mm
wysokość lustra - hl		hl = h - 4 mm
szerokość skrzydła drzwi - d		d = (D - 3mm + Z) : N
szerokość lustra - dl		dl = d - 4 mm
długość listwy dolnej - P długość listwy górnej - G długość listwy montażowej - M		P=G=M = d - 50 mm
długość profilu dystansowego 04		M + 46 mm

ilość skrzydeł - N	2	3	4	5
szerokość zakładki - Z	25 mm	50 mm	75 mm	100 mm

fasada - 4 skrzydła	
układ drzwi	d = (D - 3 + 75) : 4
układ drzwi	d = (D : 2 + 22) : 2

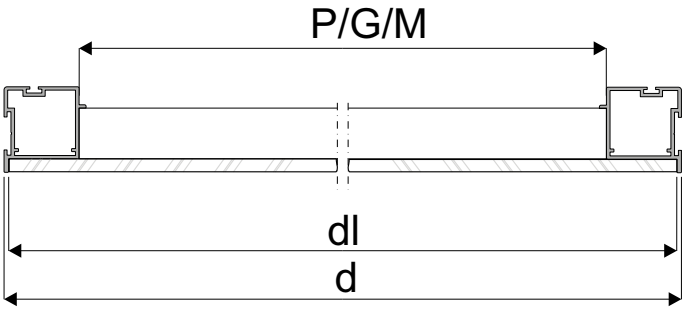

W systemie PAX
ZALECA SIĘ STOSOWAĆ SAMODOMYKACZE!

Sposób mocowania lustra lub lacobelu 4 mm

- w rączce

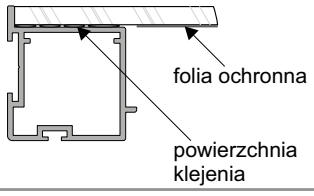

- w listwie górnej **- w listwie dolnej**

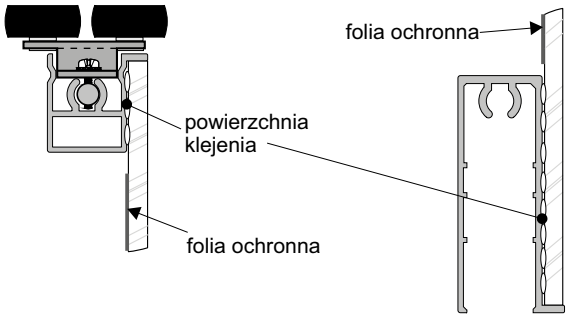

- w listwie montażowej

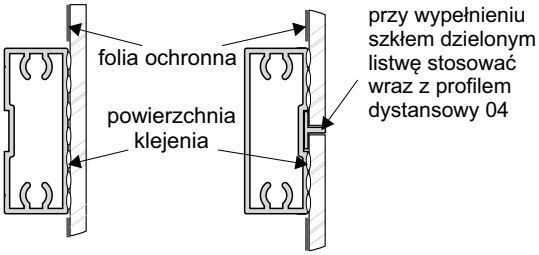

lustro / lacobel zaleca się przyklejać do profili aluminiowych za pomocą silikonów neutralnych bądź kleju do luster

sposób przycięcia profilu dyst. 04

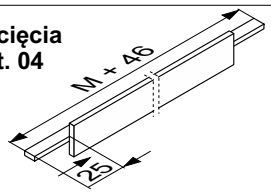

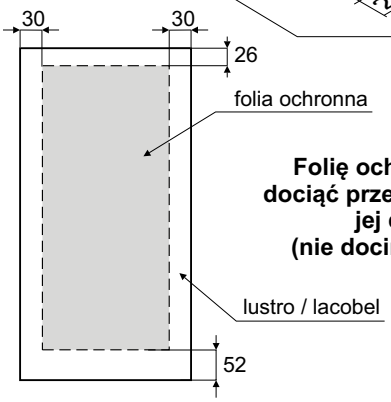

Folię ochronną należy dociąć przed przyklejeniem jej do szkła (nie docinać na szkle!)

UWAGA!

Tylną powierzchnię lustra / lacobelu należy zabezpieczyć folią ochronną (pomijając powierzchnię szkła klejoną silikonem). Krawędzie szkła należy szlifować.

UWAGA! Zdejmij folię zabezpieczającą z elementów aluminiowych (rączek, torów, łączników, itp.) przed ich docięciem pod dany wymiar. Zdjęcie folii pozwoli stwierdzić ewentualne wady jakościowe (np. zarysowania).

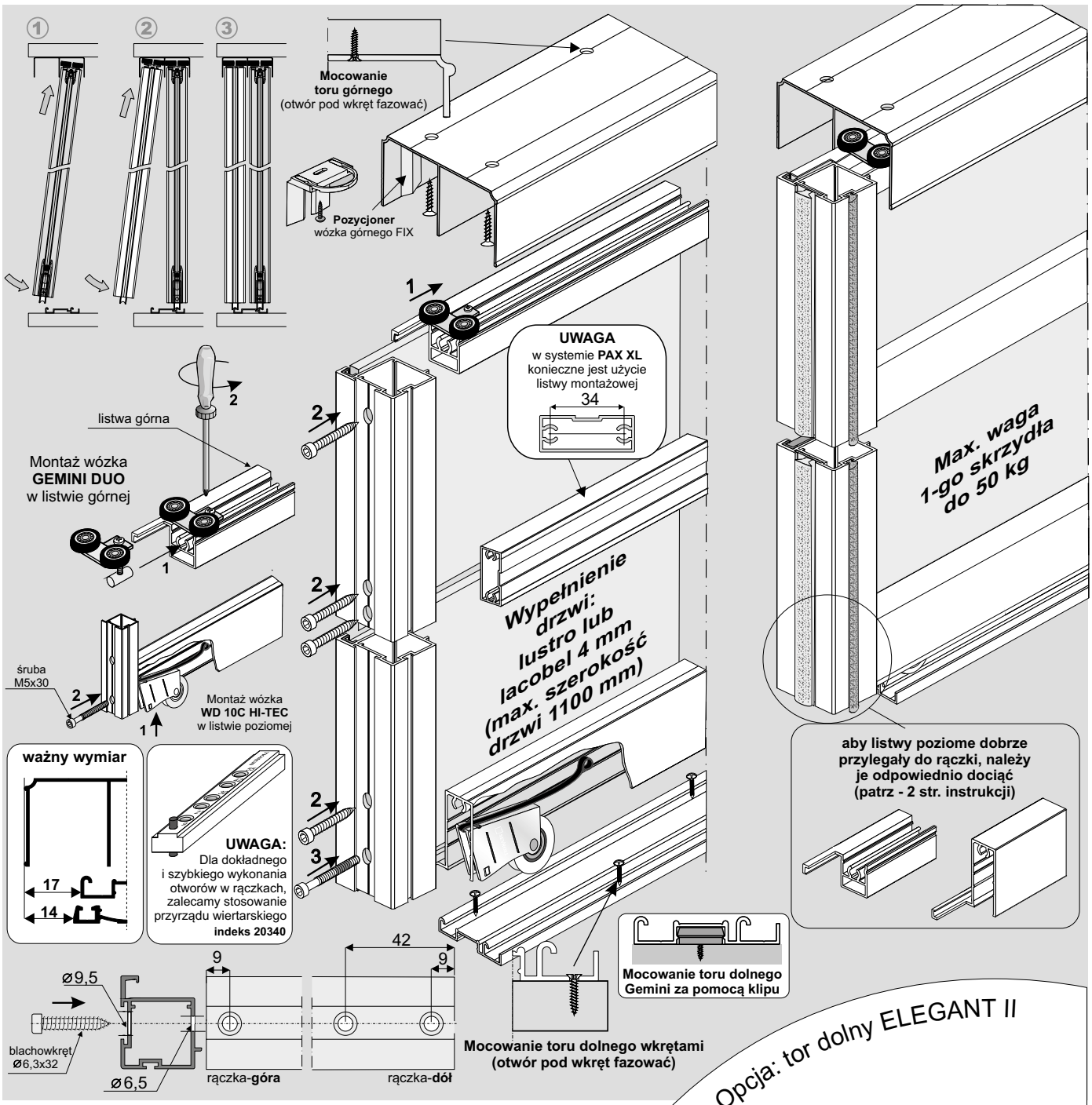

ELEMENTY SKŁADOWE

Rączka Pax XL

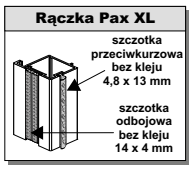

Tor górny Gemini-Decor

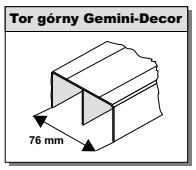

Tor dolny Gemini-Decor II

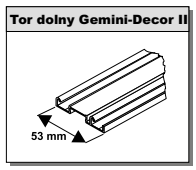

Uszczelka do ramek Typ II

Wózek prowadzący Gemini

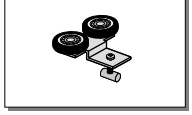

Listwa pozioma dolna Pax XL (A)
Listwa pozioma górna Pax XL (B)

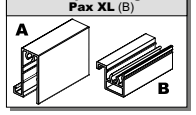

Wózek dolny WD10C HI-TEC

Listwa montażowa

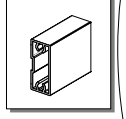

Przy zakupie poszczególnych elementów do montażu należy pamiętać o blachowkrętach (4 szt. / 1 skrzydło).

Opcja: tor dolny ELEGANT II

W linii **Pax XL** możemy również zastosować tor dolny ***Elegant II z zaślepką*** wraz z wózkiem dolnym WD10V HI-TEC. **Wyliczenia nie ulegają zmianie.**

Wózek dolny WD10V HI-TEC

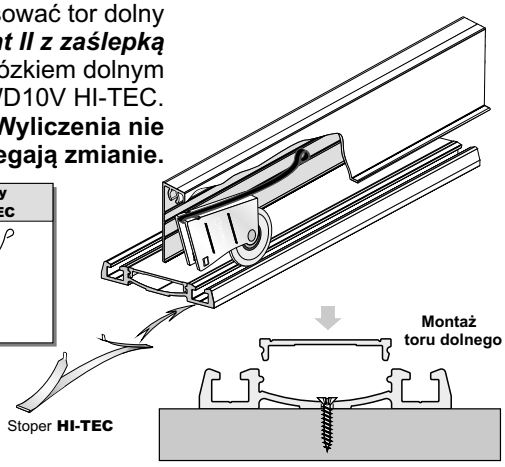

Światło otworu

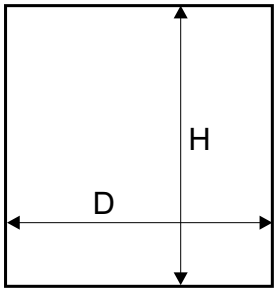

wypełnienie skrzydła:
- lustro # 4 mm, lacobel

Sposób mocowania lustra lub lacobelu 4 mm

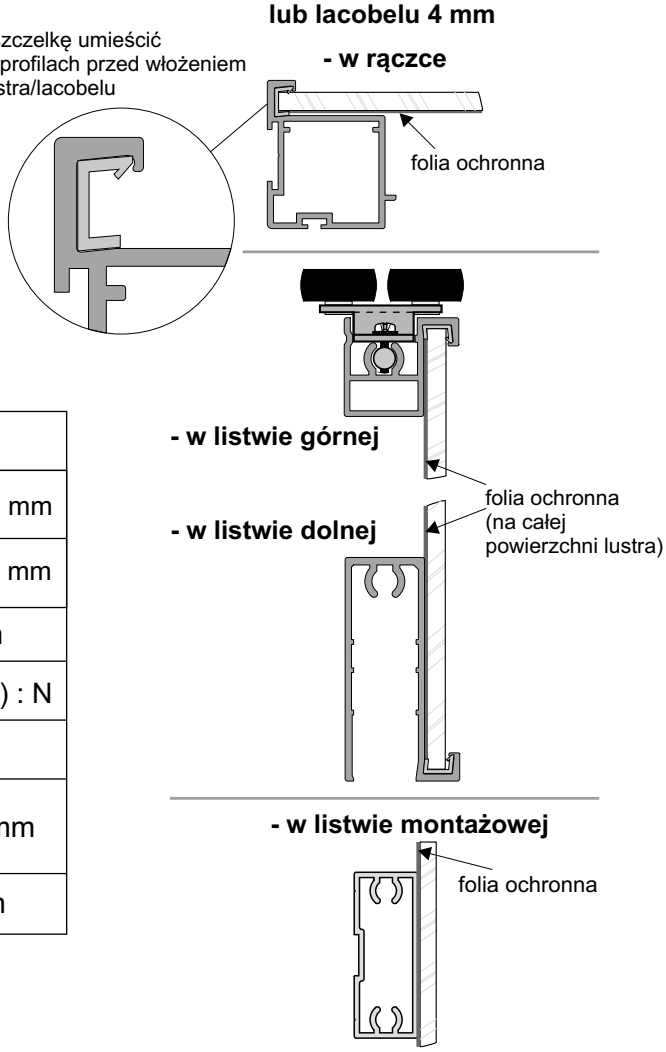

Długość rączki =wysokość skrzydła drzwi

wysokość skrzydła drzwi - h		h = H - 40 mm
wysokość skrzydła drzwi przy montażu samodomykaczy	Mini SV25/40/60 SV-25/50	h = H - 40 mm
	Top SV60/80, Central SV25/40	h = H - 44 mm
wysokość lustra - hl		hl = h - 6 mm
szerokość skrzydła drzwi - d		d = (D - 3 mm + Z) : N
szerokość lustra - dl		dl = d - 6 mm
długość listwy dolnej - P długość listwy górnej - G		P = G = d - 12 mm
długość listwy montażowej - M		M = d - 50 mm

ilość skrzydeł - N	2	3	4	5
szerokość zakładki - Z	25 mm	50 mm	75 mm	100 mm

fasada - 4 skrzydła	
układ drzwi	d = (D - 3 + 75) : 4
układ drzwi	d = (D : 2 + 22) : 2

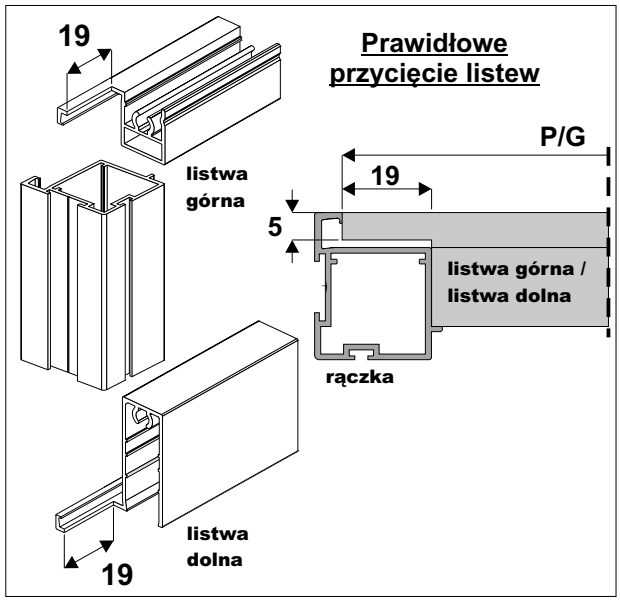

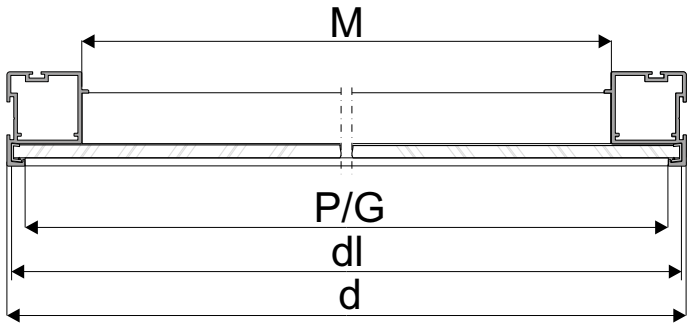

W systemie PAX XL
ZALECA SIĘ STOSOWAĆ SAMODOMYKACZE!

UWAGA!

Tylną powierzchnię lustra / lacobelu należy zabezpieczyć folią ochronną.
Krawędzie szkła należy szlifować.

UWAGA! Zdejmij folię zabezpieczającą z elementów aluminiowych (rączek, torów, łączników, itp.) przed ich docięciem pod dany wymiar. Zdjęcie folii pozwoli stwierdzić ewentualne wady jakościowe (np. zarysowania).

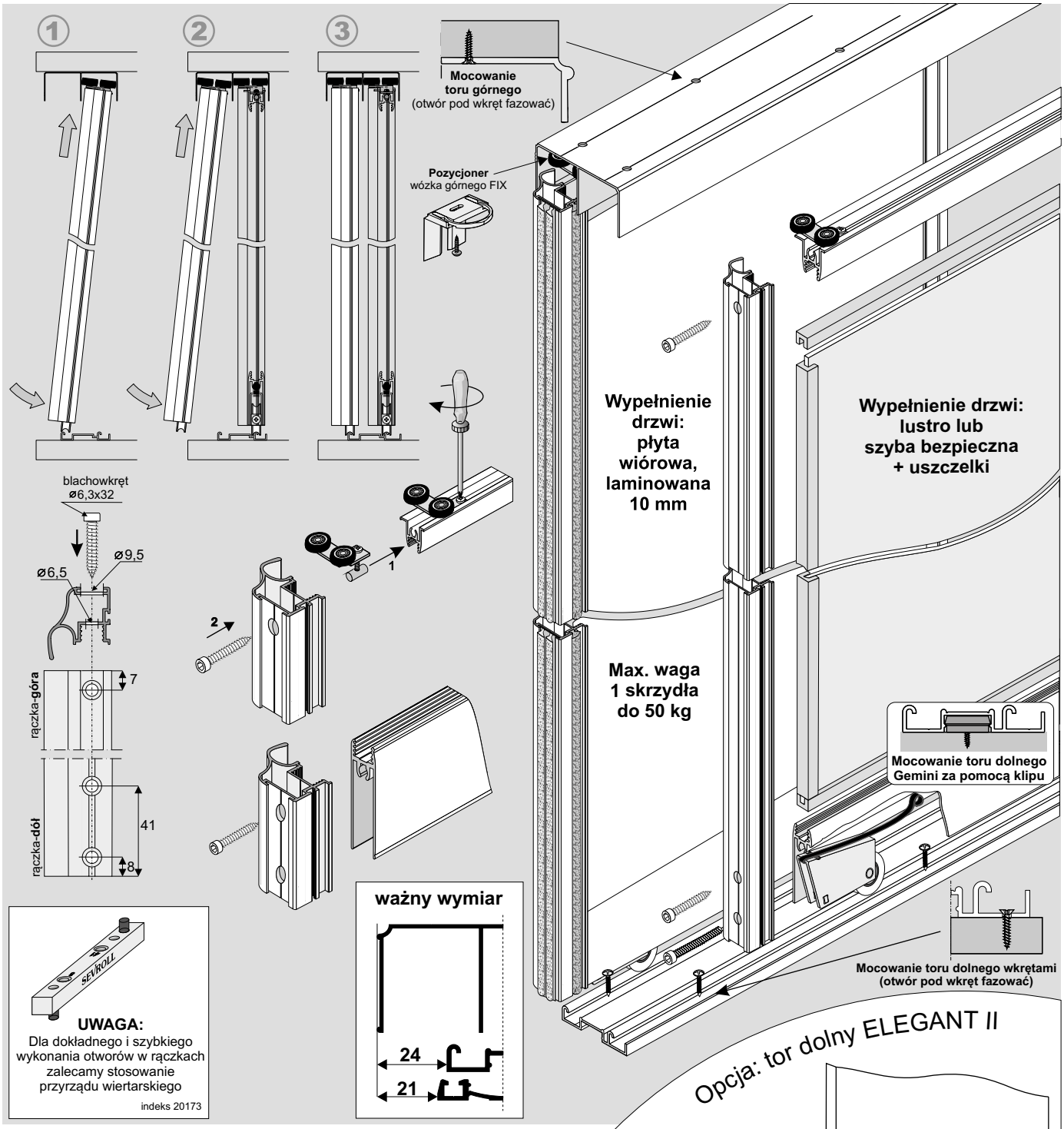

ELEMENTY SKŁADOWE

Rączka 10-ka II

Tor górny Gemini-Decor

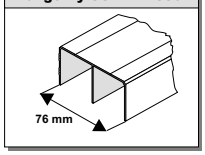

Tor dolny Gemini-Decor II

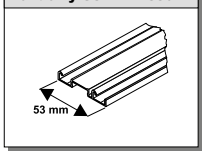

Wózek prowadzący 10-tka

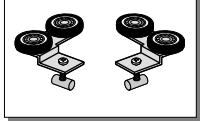

Listwa pozioma dolna Decor (A)
Listwa pozioma górna Decor (B)

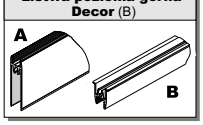

Wózek dolny WD10C HI-TEC

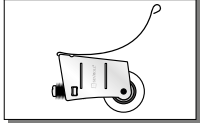

Przy zakupie poszczególnych elementów do montażu należy pamiętać o blachowkrętach (4 szt. / 1 skrzydło), a w przypadku drzwi z szybą lub lustrem - dodatkowo o uszczelkach.

Opcja: tor dolny ELEGANT II

W linii **10-ka** możemy również zastosować tor dolny ***Elegant II z zaślepką*** wraz z wózkiem dolnym WD10V HI-TEC. **Wyliczenia nie ulegają zmianie.**

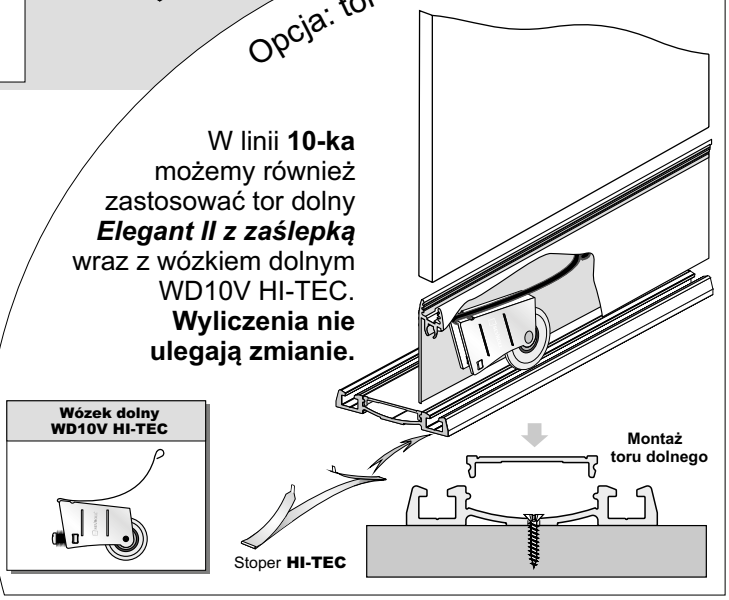

Światło otworu

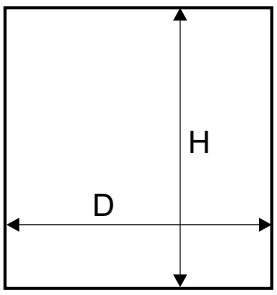

wypełnienie skrzydła:
płyta # 10 mm
lustro # 4 mm lub szyba bezpieczna

Długość rączki = wysokość skrzydła drzwi

wysokość skrzydła drzwi - h		h = H - 40 mm
wysokość skrzydła drzwi przy montażu samodomykaczy	Mini SV25/40/60 SV-25/50	h = H - 40 mm
	Top SV60/80, Central SV25/40	h = H - 44 mm
wysokość płyty - hp		hp = h - 64 mm
szerokość skrzydła drzwi - d		d = (D - 3 mm + Z) : N
szerokość płyty - dp		dp = d - 36 mm
długość listwy dolnej - P długość listwy górnej - G		P = G = d - 53 mm
wysokość lustra - hl		hl = hp
szerokość lustra - dl		dl = dp - 4 mm

ilość skrzydeł - N	2	3	4	5
szerokość zakładki - Z	35 mm	70 mm	105 mm	140 mm

fasada - 4 skrzydła	
układ drzwi	d = (D - 3 + 105) : 4
układ drzwi	d = (D : 2 + 32) : 2

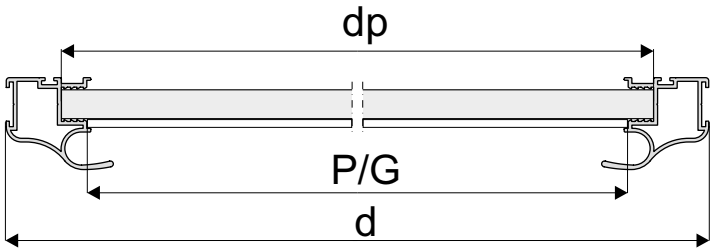

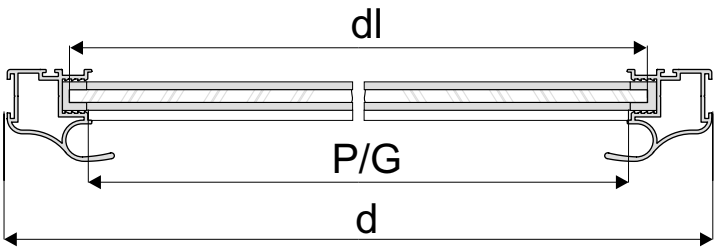

Sposób mocowania płyty 10 mm (rys. A) i lustra 4 mm lub szyby (rys. B)

- w rączce

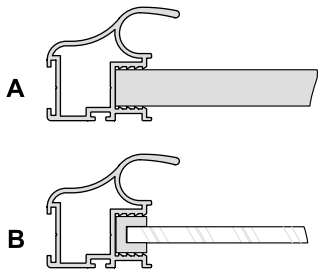

- w listwie poziomej górnej

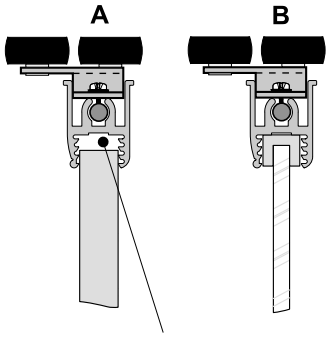

luz konstrukcyjny uwzględniony w wyliczeniu wysokości płyty wiórowej

- w listwie dolnej

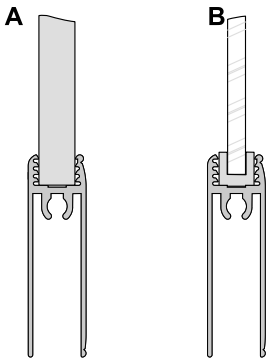

UWAGA!

Lustro użyte na wypełnienie drzwi należy zabezpieczyć folią ochronną. Szyba bezpieczna to szyba klejona obustronnie gładka. Do lustra i szyby stosować uszczelkę.

UWAGA! Zdejmij folię zabezpieczającą z elementów aluminiowych (rączek, torów, łączników, itp.) przed ich docięciem pod dany wymiar. Zdjęcie folii pozwoli stwierdzić ewentualne wady jakościowe (np. zarysowania).

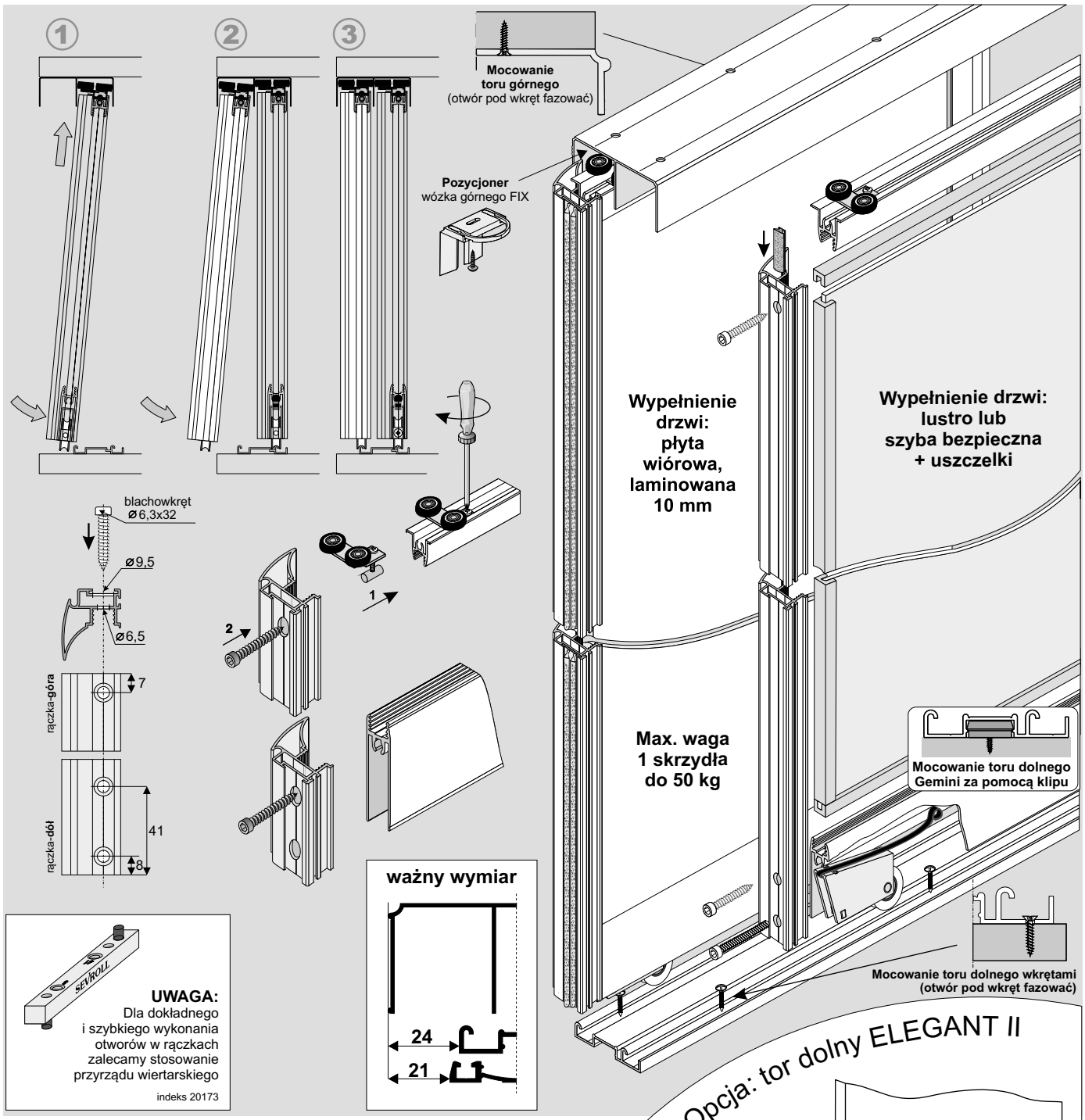

ELEMENTY SKŁADOWE

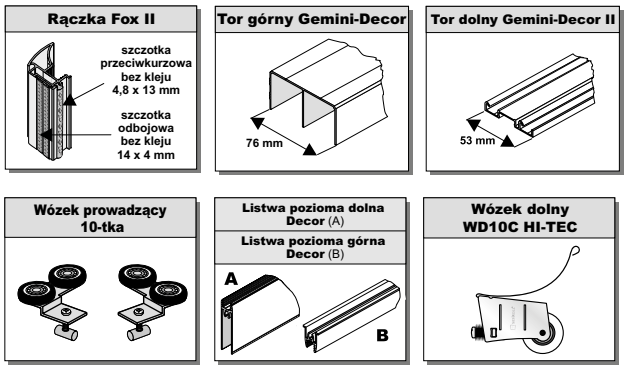

Przy zakupie poszczególnych elementów do montażu należy pamiętać o blachowkrętach (4 szt. / 1 skrzydło), a w przypadku drzwi z szybą lub lustrem - dodatkowo o uszczelkach.

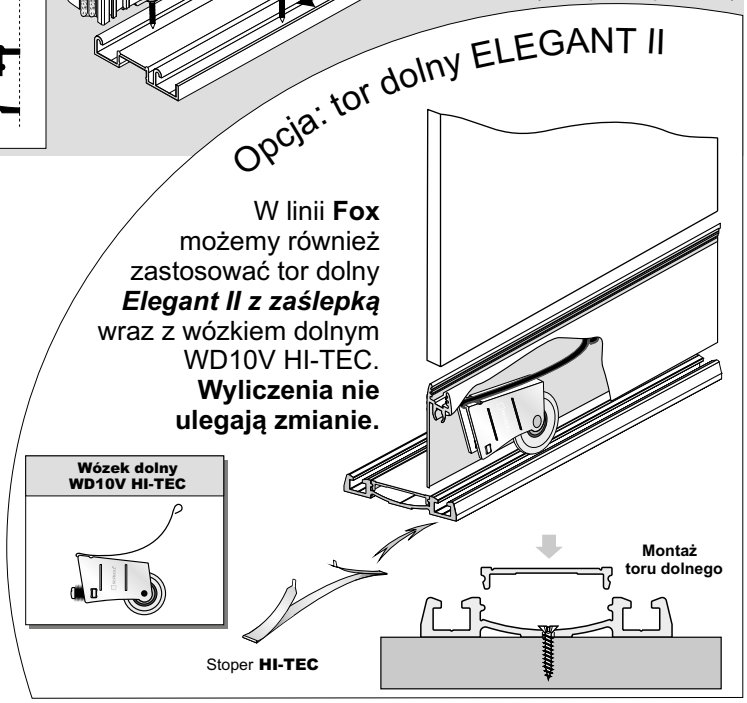

Światło otworu

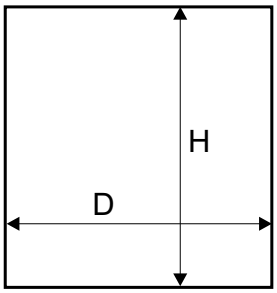

wypełnienie skrzydła:
płyta # 10 mm
lustro # 4 mm lub szyba bezpieczna

Długość rączki = wysokość skrzydła drzwi

wysokość skrzydła drzwi - h		h = H - 40 mm
wysokość skrzydła drzwi przy montażu samodomykaczy	Mini SV25/40/60 SV-25/50	h = H - 40 mm
	Top SV60/80, Central SV25/40	h = H - 44 mm
wysokość płyty - hp		hp = h - 64 mm
szerokość skrzydła drzwi - d		d = (D - 3 mm + Z) : N
szerokość płyty - dp		dp = d - 20 mm
długość listwy dolnej - P długość listwy górnej - G		P = G = d - 37 mm
wysokość lustra - hl		hl = hp
szerokość lustra - dl		dl = dp - 4 mm

ilość skrzydeł - N	2	3	4	5
szerokość zakładki - Z	36 mm	72 mm	108 mm	144 mm

fasada - 4 skrzydła	
układ drzwi	d = (D - 3 + 108) : 4
układ drzwi	d = (D : 2 + 33) : 2

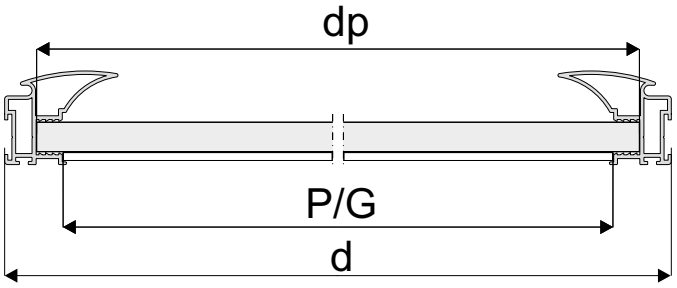

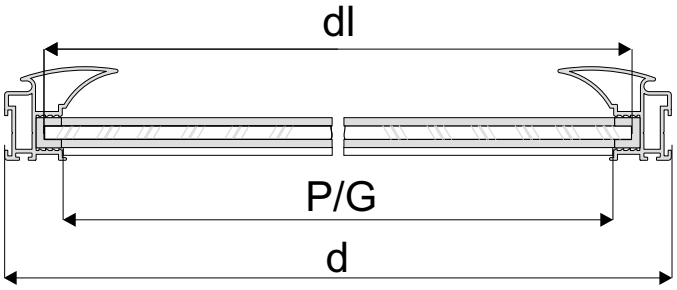

Sposób mocowania płyty 10 mm (rys. A) i lustra 4 mm lub szyby (rys. B)

- w rączce

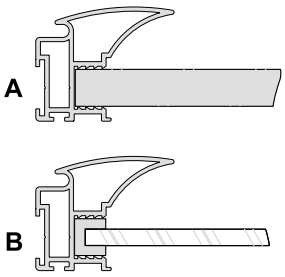

- w listwie poziomej górnej

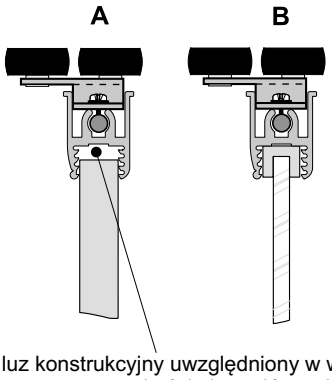

- w listwie dolnej

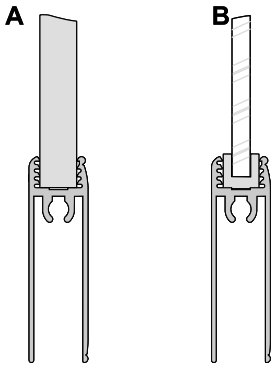

UWAGA!

Lustro użyte na wypełnienie drzwi należy zabezpieczyć folią ochronną. Szyba bezpieczna to szyba klejona obustronnie gładka. Do lustra i szyby stosować uszczelkę.

UWAGA! Zdejmij folię zabezpieczającą z elementów aluminiowych (rączek, torów, łączników, itp.) przed ich docięciem pod dany wymiar. Zdjęcie folii pozwoli stwierdzić ewentualne wady jakościowe (np. zarysowania).

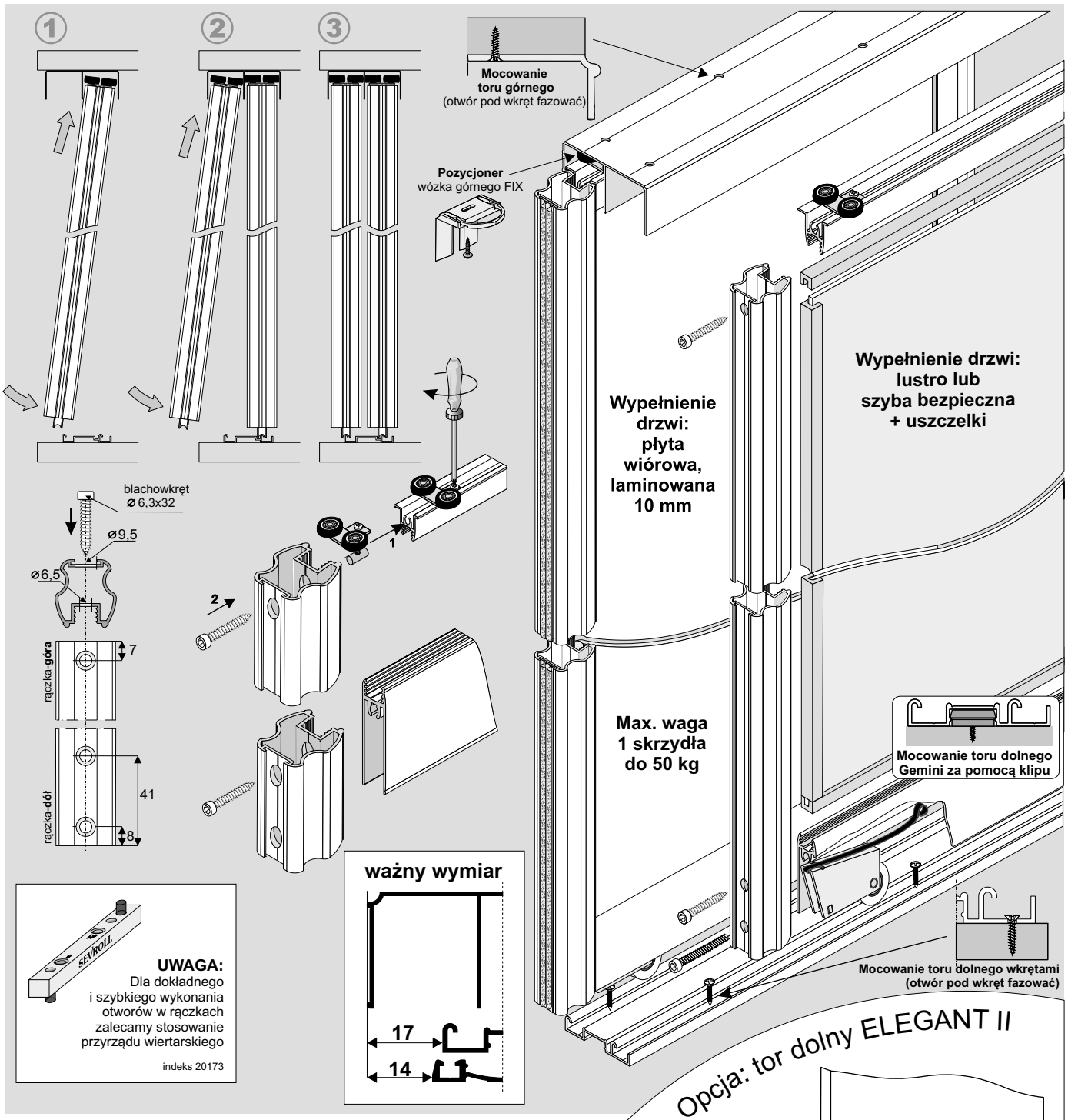

ELEMENTY SKŁADOWE

Rączka Gemini-Decor

Tor górny Gemini-Decor

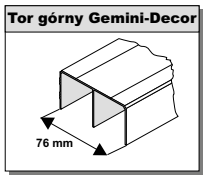

Tor dolny Gemini-Decor II

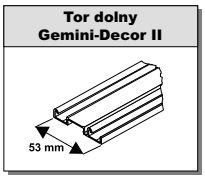

Wózek prowadzący Gemini

Listwa pozioma dolna Decor (A)
Listwa pozioma górna Decor (B)

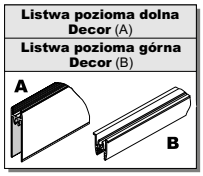

Wózek dolny WD10C HI-TEC

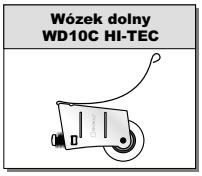

Przy zakupie poszczególnych elementów do montażu należy pamiętać o blachowkrętach (4 szt. / 1 skrzydło), a w przypadku drzwi z szybą lub lustrem - dodatkowo o uszczelkach.

Opcja: tor dolny ELEGANT II

W linii **Gemini Decor** możemy również zastosować tor dolny ***Elegant II z zaślepką*** wraz z wózkiem dolnym WD10V HI-TEC. **Wyliczenia nie ulegają zmianie.**

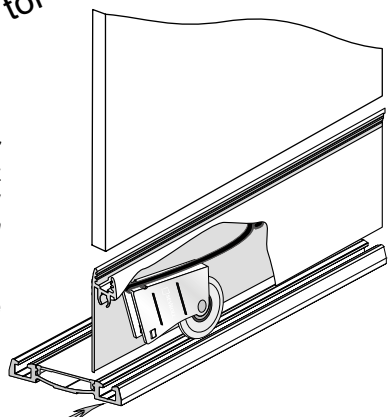

Wózek dolny WD10V HI-TEC

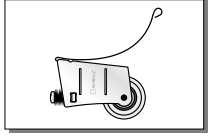

Stoper **HI-TEC**

Montaż toru dolnego

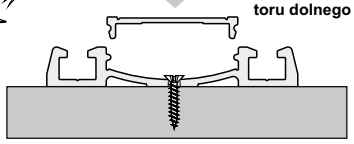

Światło otworu

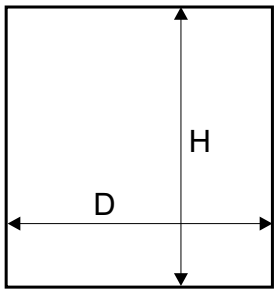

wypełnienie skrzydła:
płyta # 10 mm
lustro # 4 mm lub szyba bezpieczna

Długość rączki = wysokość skrzydła drzwi

wysokość skrzydła drzwi - h		h = H - 40 mm
wysokość skrzydła drzwi przy montażu samodomykaczy	Mini SV25/40/60 SV-25/50	h = H - 40 mm
	Top SV60/80, Central SV25/40	h = H - 44 mm
wysokość płyty - hp		hp = h - 64 mm
szerokość skrzydła drzwi - d		d = (D - 3 mm + Z) : N
szerokość płyty - dp		dp = d - 46 mm
długość listwy dolnej - P długość listwy górnej - G		P = G = d - 62 mm
wysokość lustra - hl		hl = hp
szerokość lustra - dl		dl = dp - 4 mm

ilość skrzydeł - N	2	3	4	5
szerokość zakładki - Z	32 mm	64 mm	96 mm	128 mm

fasada - 4 skrzydła	
układ drzwi	d = (D - 3 + 96) : 4
układ drzwi	d = (D : 2 + 29) : 2

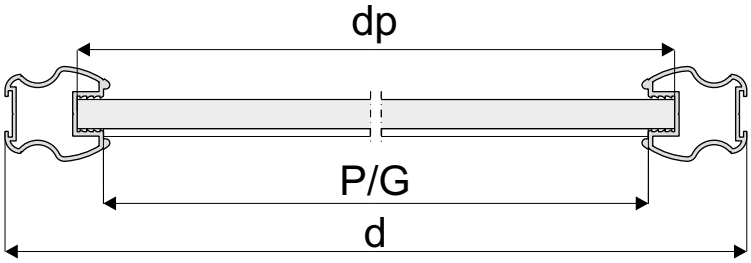

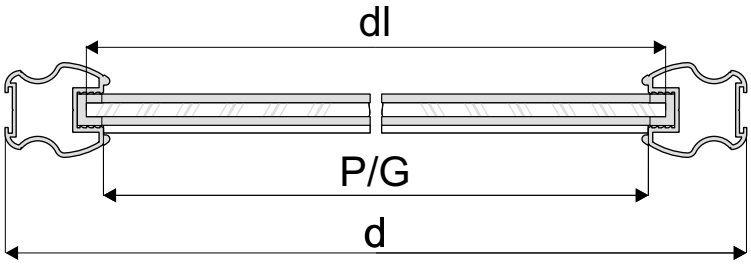

Sposób mocowania płyty 10 mm (rys. A) i lustra 4 mm lub szyby (rys. B)

- w rączce

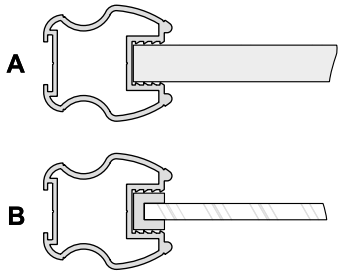

- w listwie poziomej górnej

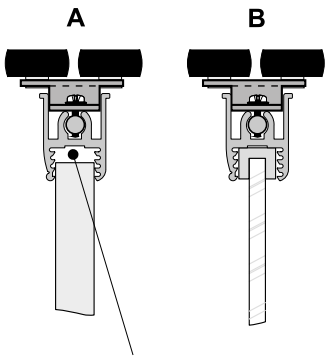

luz konstrukcyjny uwzględniony w wyliczeniu wysokości płyty wiórowej

- w listwie dolnej

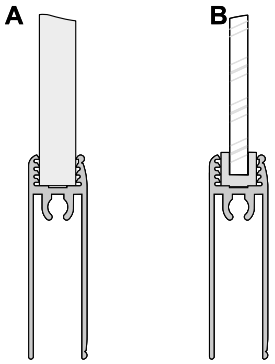

UWAGA!

Lustro użyte na wypełnienie drzwi należy zabezpieczyć folią ochronną. Szyba bezpieczna to szyba klejona obustronnie gładka. Do lustra i szyby stosować uszczelkę.

UWAGA! Zdejmij folię zabezpieczającą z elementów aluminiowych (rączek, torów, łączników, itp.) przed ich docięciem pod dany wymiar. Zdjęcie folii pozwoli stwierdzić ewentualne wady jakościowe (np. zarysowania).

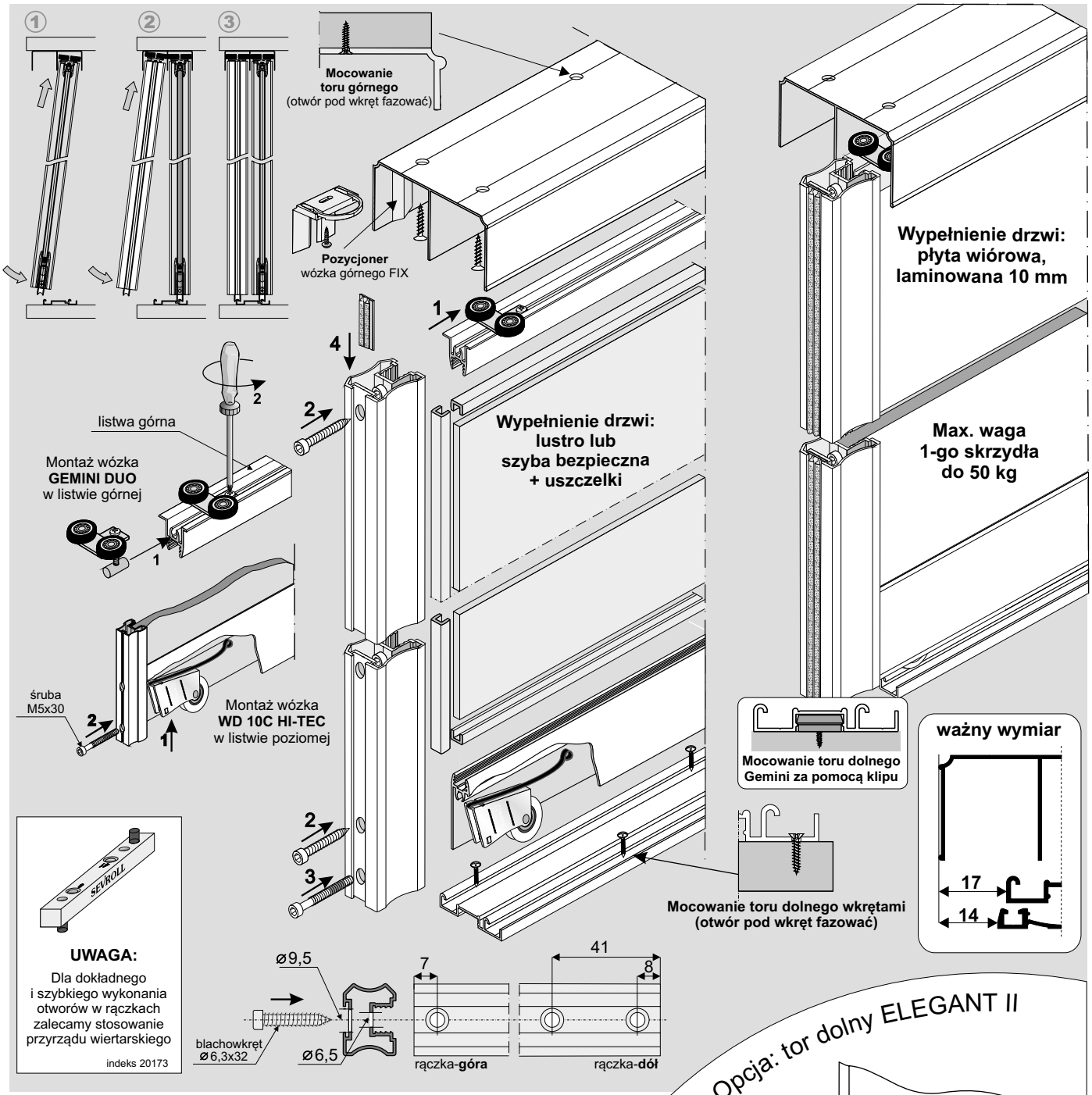

ELEMENTY SKŁADOWE

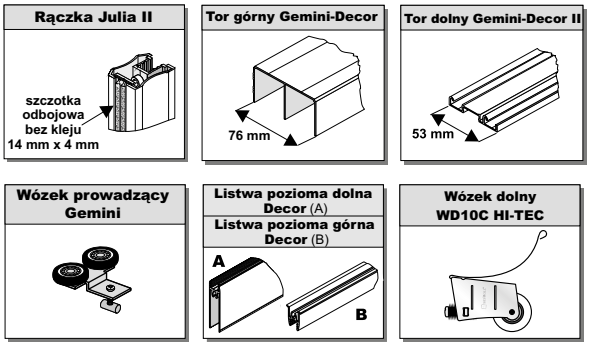

Przy zakupie poszczególnych elementów do montażu należy pamiętać o blachowkrętach (4 szt. / 1 skrzydło), a w przypadku drzwi z szybą lub lustrem - dodatkowo o uszczelkach.

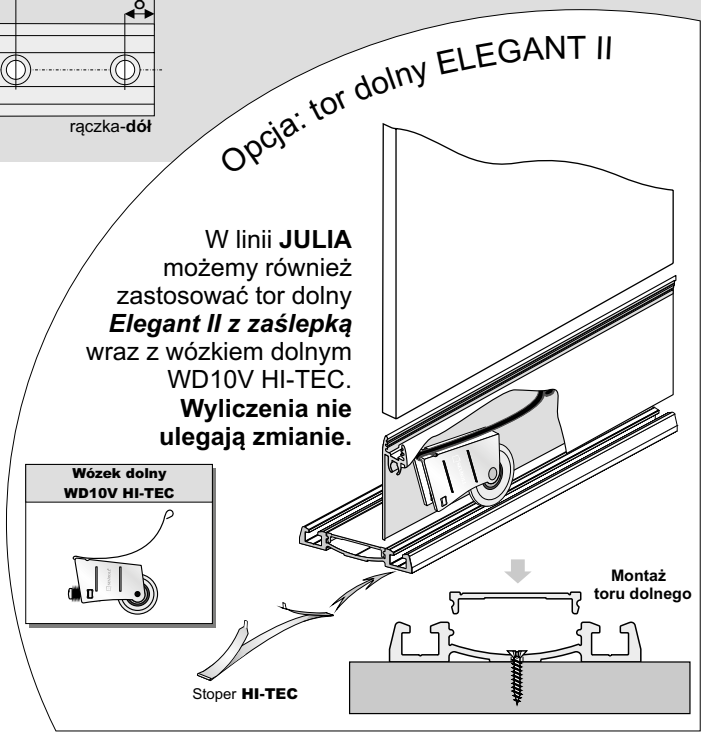

Światło otworu

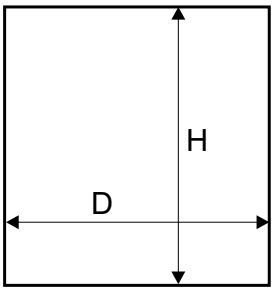

wypełnienie skrzydła:
płyta # 10 mm
lustro # 4 mm lub szyba bezpieczna

Długość rączki = wysokość skrzydła drzwi

wysokość skrzydła drzwi - h		h = H - 40 mm
wysokość skrzydła drzwi przy montażu samodomykaczy	Mini SV25/40/60 SV-25/50	h = H - 40 mm
	Top SV60/80, Central SV25/40	h = H - 44 mm
wysokość płyty - hp		hp = h - 64 mm
szerokość skrzydła drzwi - d		d = (D - 3 mm + Z) : N
szerokość płyty - dp		dp = d - 25 mm
długość listwy dolnej - P długość listwy górnej - G		P = G = d - 42 mm

ilość skrzydeł - N	2	3	4	5
szerokość zakładki - Z	22 mm	44 mm	66 mm	88 mm

fasada - 4 skrzydła	
układ drzwi	d = (D - 3 + 66) : 4
układ drzwi	d = (D : 2 + 19) : 2

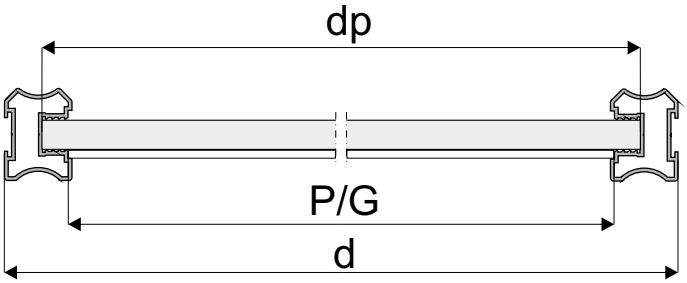

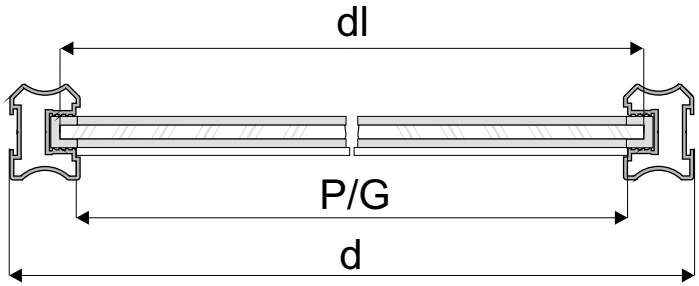

Sposób mocowania płyty 10 mm (rys. A) i lustra 4 mm lub szyby (rys. B)

- w rączce

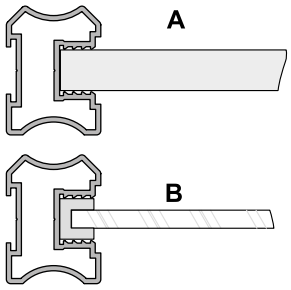

- w listwie górnej

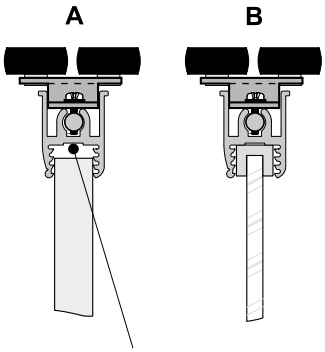

luz konstrukcyjny uwzględniony w wyliczeniu wysokości płyty wiórowej

- w listwie dolnej

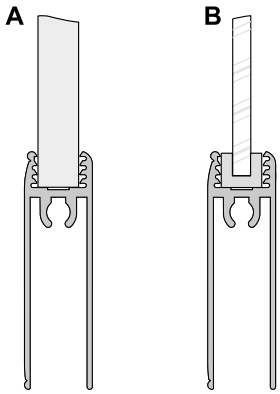

wypełnienie skrzydła - szyba lub lustro # 4 mm

wysokość lustra	hl	hl = hp
szerokość lustra	dl	dl = dp - 4 mm

UWAGA!

Lustro użyte na wypełnienie drzwi należy zabezpieczyć folią ochronną. Szyba bezpieczna to szyba klejona obustronnie gładka. Do lustra i szyby stosować uszczelkę.

UWAGA! Zdejmij folię zabezpieczającą z elementów aluminiowych (rączek, torów, łączników, itp.) przed ich docięciem pod dany wymiar. Zdjęcie folii pozwoli stwierdzić ewentualne wady jakościowe (np. zarysowania).

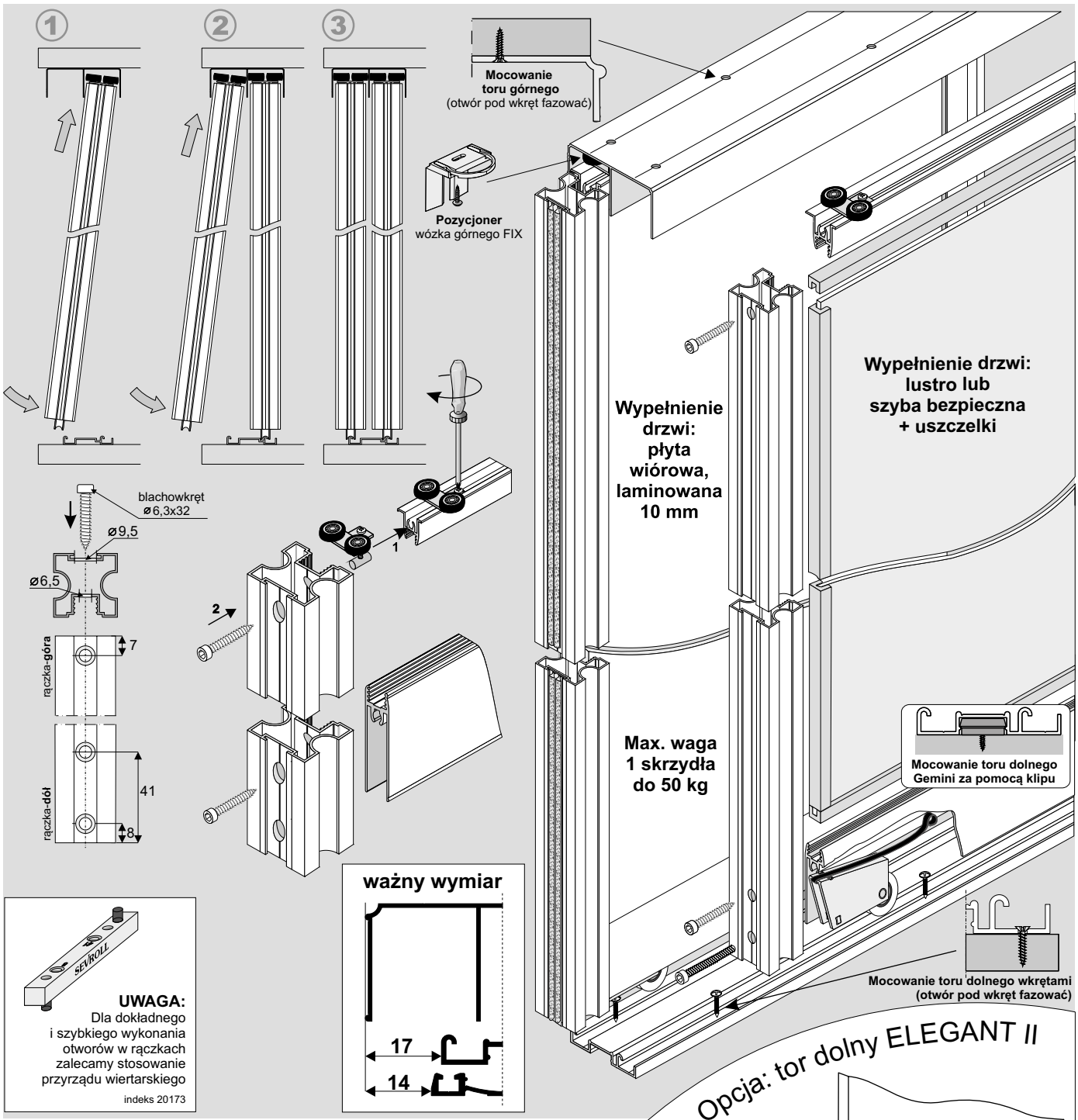

ELEMENTY SKŁADOWE

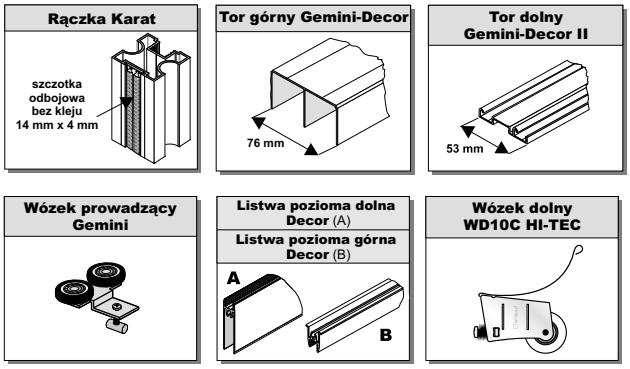

Przy zakupie poszczególnych elementów do montażu należy pamiętać o blachowkrętach (4 szt. / 1 skrzydło), a w przypadku drzwi z szybą lub lustrem - dodatkowo o uszczelkach.

Opcja: tor dolny ELEGANT II

W linii **Karat** możemy również zastosować tor dolny ***Elegant II z zaślepką*** wraz z wózkiem dolnym WD10V HI-TEC. **Wyliczenia nie ulegają zmianie.**

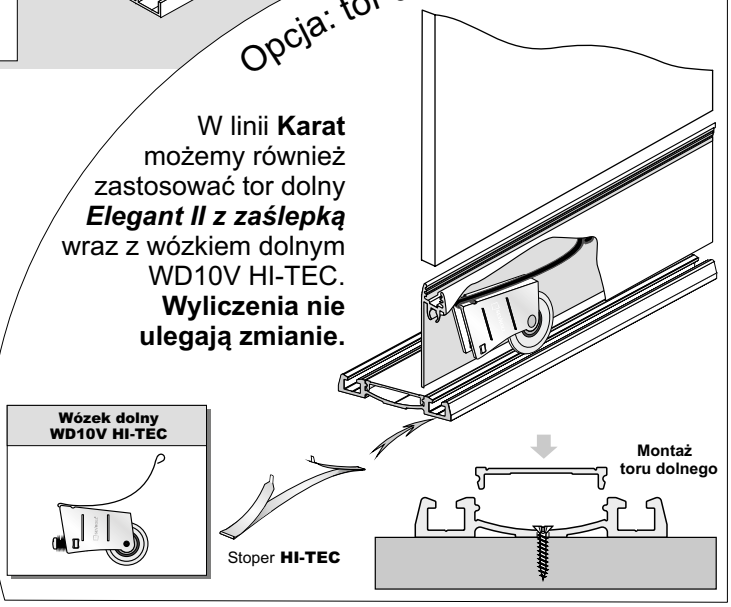

Światło otworu

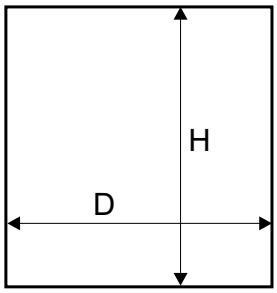

wypełnienie skrzydła:
płyta # 10 mm
lustro # 4 mm lub szyba bezpieczna

Długość rączki = wysokość skrzydła drzwi

wysokość skrzydła drzwi - h		h = H - 40 mm
wysokość skrzydła drzwi przy montażu samodomykaczy	Mini SV25/40/60 SV-25/50	h = H - 40 mm
	Top SV60/80, Central SV25/40	h = H - 44 mm
wysokość płyty - hp		hp = h - 64 mm
szerokość skrzydła drzwi - d		d = (D - 3 mm + Z) : N
szerokość płyty - dp		dp = d - 41 mm
długość listwy dolnej - P długość listwy górnej - G		P = G = d - 58 mm
wysokość lustra - hl		hl = hp
szerokość lustra - dl		dl = dp - 4 mm

ilość skrzydeł - N	2	3	4	5
szerokość zakładki - Z	30 mm	60 mm	90 mm	120 mm

fasada - 4 skrzydła	
układ drzwi	d = (D - 3 + 90) : 4
układ drzwi	d = (D : 2 + 27) : 2

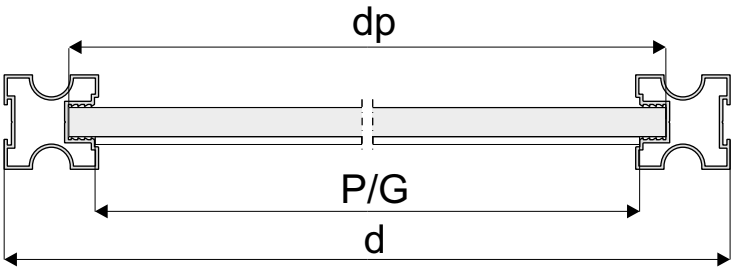

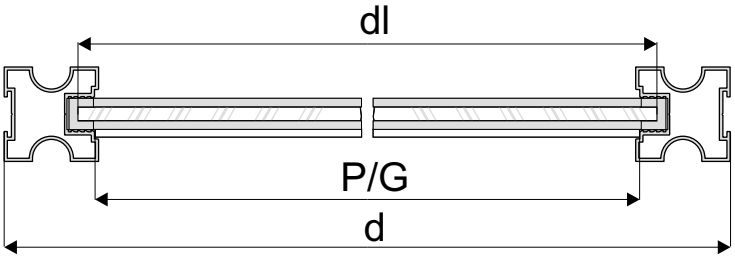

Sposób mocowania płyty 10 mm (rys. A) i lustra 4 mm lub szyby (rys. B)

- w rączce

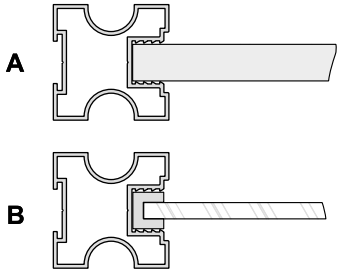

- w listwie poziomej górnej

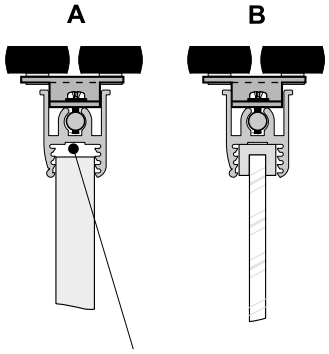

luz konstrukcyjny uwzględniony w wyliczeniu wysokości płyty wiórowej

- w listwie dolnej

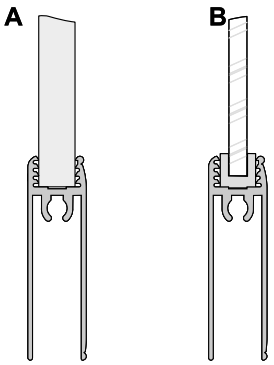

UWAGA!

Lustro użyte na wypełnienie drzwi należy zabezpieczyć folią ochronną. Szyba bezpieczna to szyba klejona obustronnie gładka. Do lustra i szyby stosować uszczelkę.

UWAGA! Zdejmij folię zabezpieczającą z elementów aluminiowych (rączek, torów, łączników, itp.) przed ich docięciem pod dany wymiar. Zdjęcie folii pozwoli stwierdzić ewentualne wady jakościowe (np. zarysowania).

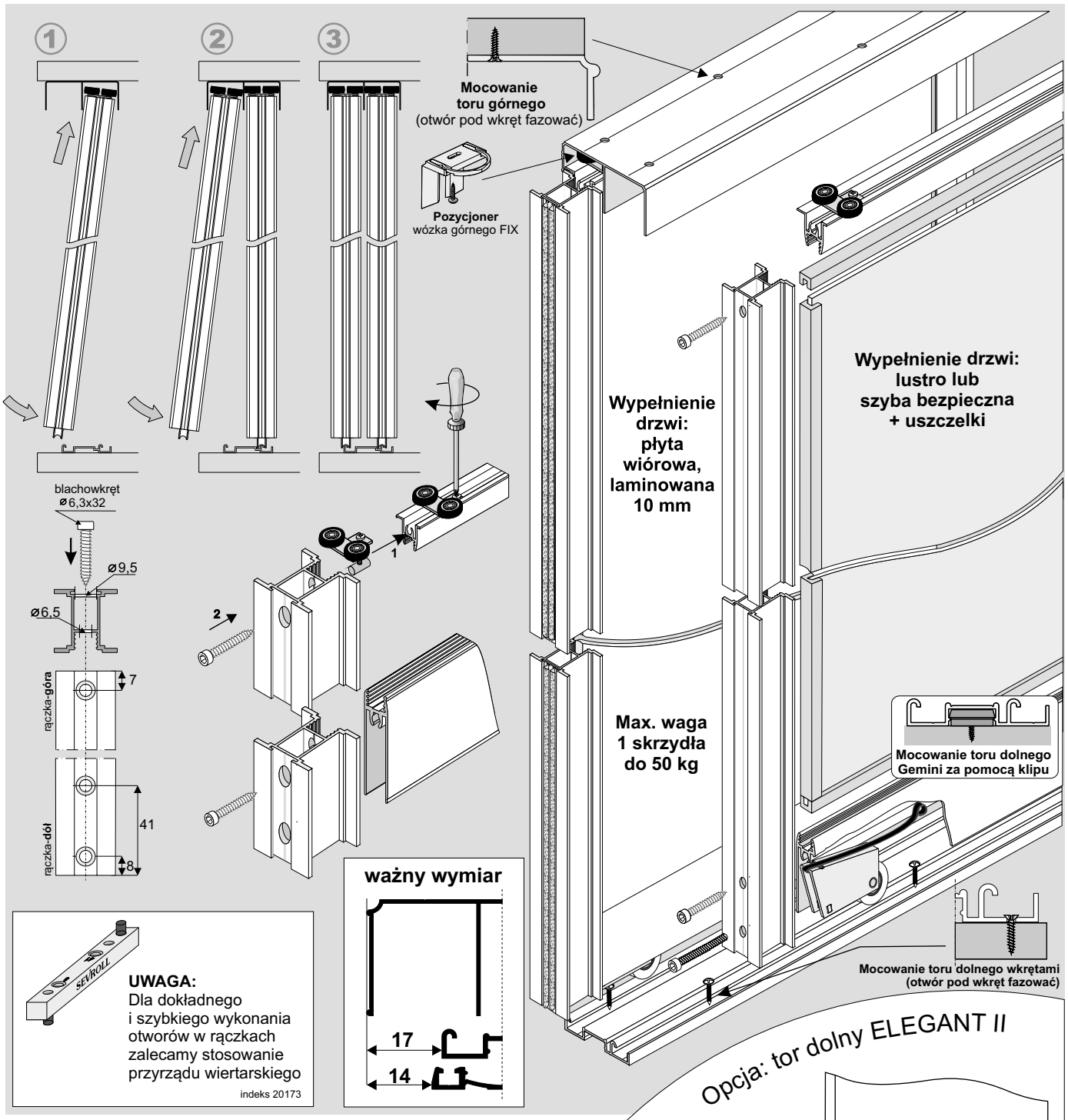

ELEMENTY SKŁADOWE

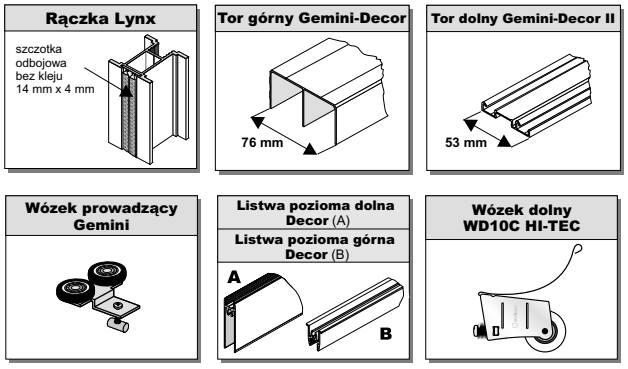

Przy zakupie poszczególnych elementów do montażu należy pamiętać o blachowkrętach (4 szt. / 1 skrzydło), a w przypadku drzwi z szybą lub lustrem - dodatkowo o uszczelkach.

Opcja: tor dolny ELEGANT *II*

W linii **Lynx** możemy również zastosować tor dolny ***Elegant II z zaślepką*** wraz z wózkiem dolnym WD10V HI-TEC. **Wyliczenia nie ulegają zmianie.**

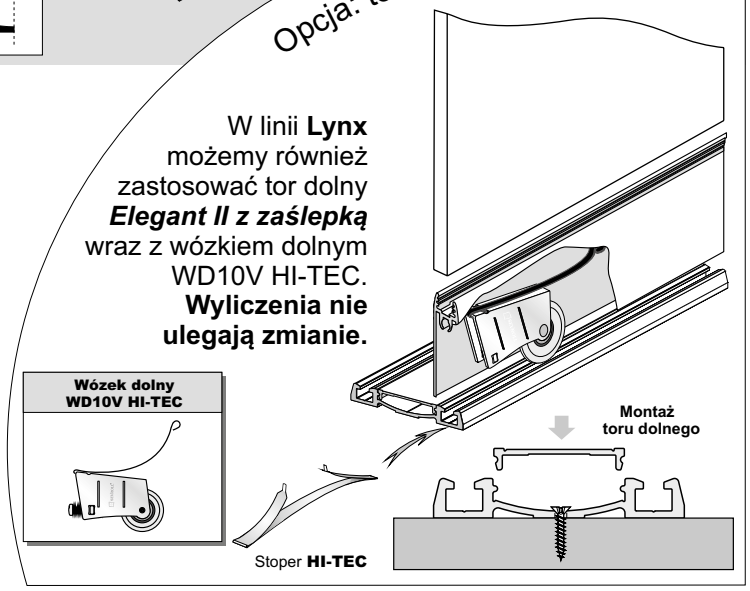

Światło otworu

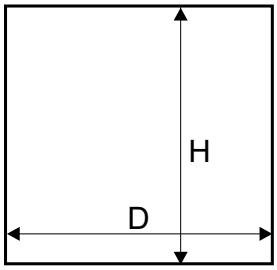

wypełnienie skrzydła:
płyta # 10 mm
lustro # 4 mm lub szyba bezpieczna

Długość rączki = wysokość skrzydła drzwi

wysokość skrzydła drzwi - h		h = H - 40 mm
wysokość skrzydła drzwi przy montażu samodomykaczy	Mini SV25/40/60 SV-25/50	h = H - 40 mm
	Top SV60/80, Central SV25/40	h = H - 44 mm
wysokość płyty - hp		hp = h - 64 mm
szerokość skrzydła drzwi - d		d = (D - 3 mm + Z) : N
szerokość płyty - dp		dp = d - 41 mm
długość listwy dolnej - P długość listwy górnej - G		P = G = d - 58 mm
wysokość lustra - hl		hl = hp
szerokość lustra - dl		dl = dp - 4 mm

ilość skrzydeł - N	2	3	4	5
szerokość zakładki - Z	30 mm	60 mm	90 mm	120 mm

fasada - 4 skrzydła	
układ drzwi	d = (D - 3 + 90) : 4
układ drzwi	d = (D : 2 + 27) : 2

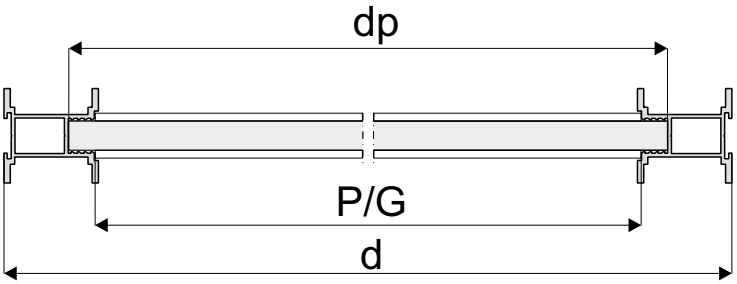

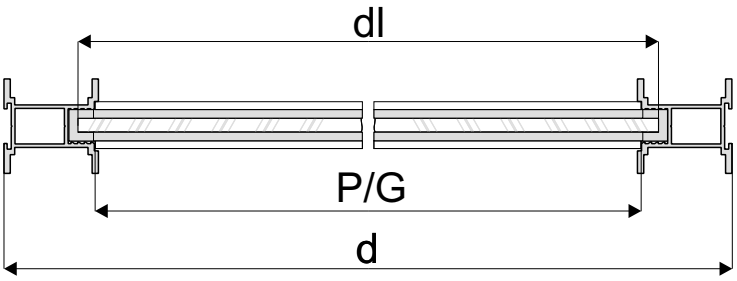

Sposób mocowania płyty 10 mm (rys. A) i lustra 4 mm lub szyby (rys. B)

- w rączce

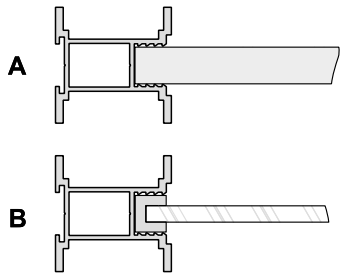

- w listwie poziomej górnej

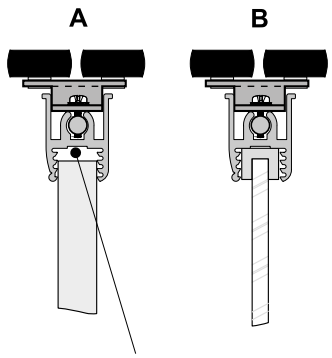

luz konstrukcyjny uwzględniony w wyliczeniu wysokości płyty wiórowej

- w listwie dolnej

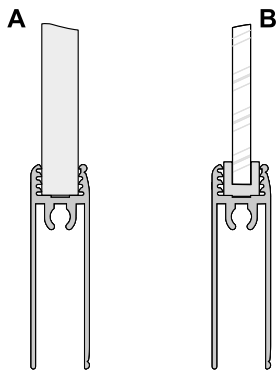

UWAGA!

Lustro użyte na wypełnienie drzwi należy zabezpieczyć folią ochronną. Szyba bezpieczna to szyba klejona obustronnie gładka. Do lustra i szyby stosować uszczelkę.

UWAGA! Zdejmij folię zabezpieczającą z elementów aluminiowych (rączek, torów, łączników, itp.) przed ich docięciem pod dany wymiar. Zdjęcie folii pozwoli stwierdzić ewentualne wady jakościowe (np. zarysowania).

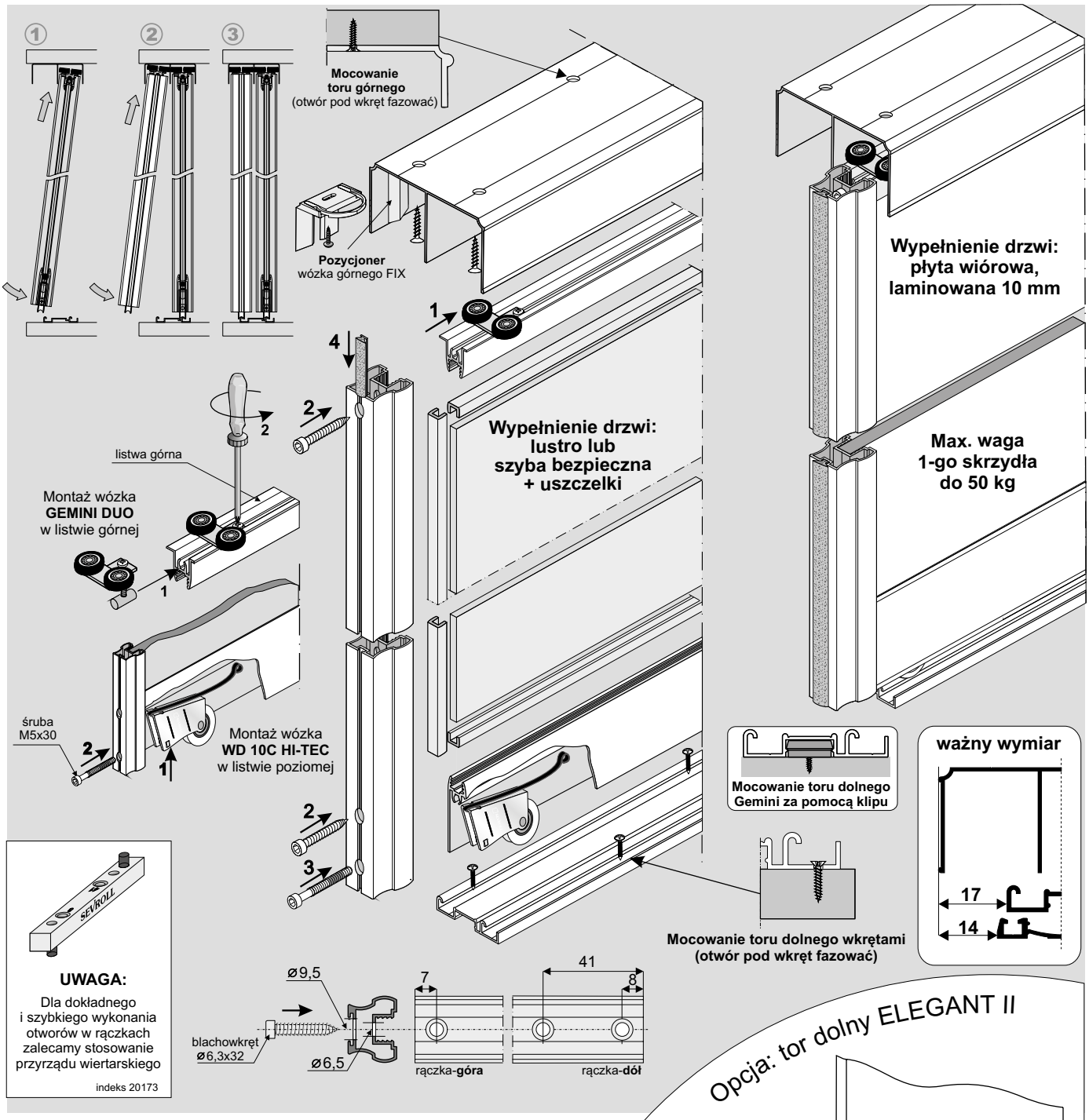

ELEMENTY SKŁADOWE

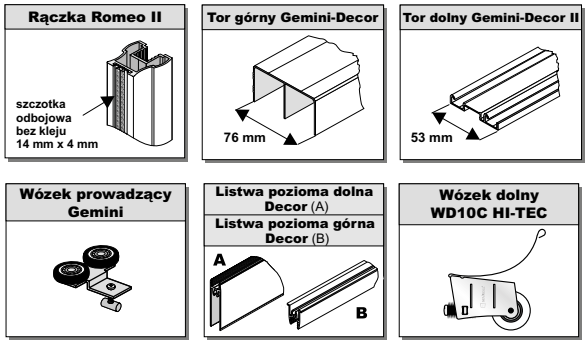

Przy zakupie poszczególnych elementów do montażu należy pamiętać o blachowkrętach (4 szt. / 1 skrzydło), a w przypadku drzwi z szybą lub lustrem - dodatkowo o uszczelkach.

Opcja: tor dolny ELEGANT II

W linii **ROMEO** możemy również zastosować tor dolny ***Elegant II z zaślepką*** wraz z wózkiem dolnym WD10V HI-TEC. **Wyliczenia nie ulegają zmianie.**

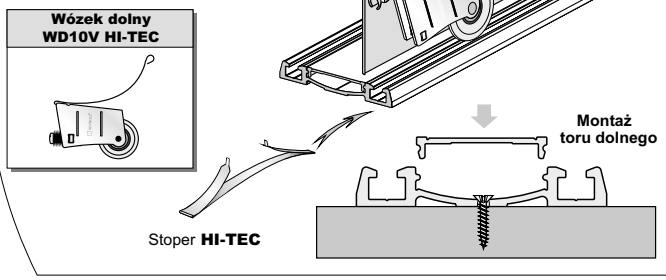

Światło otworu

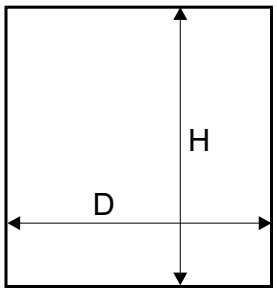

wypełnienie skrzydła:
płyta # 10 mm
lustro # 4 mm lub szyba bezpieczna

Długość rączki = wysokość skrzydła drzwi

wysokość skrzydła drzwi - h		h = H - 40 mm
wysokość skrzydła drzwi przy montażu samodomykaczy	Mini SV25/40/60 SV-25/50	h = H - 40 mm
	Top SV60/80, Central SV25/40	h = H - 44 mm
wysokość płyty - hp		hp = h - 64 mm
szerokość skrzydła drzwi - d		d = (D - 3 mm + Z) : N
szerokość płyty - dp		dp = d - 25 mm
długość listwy dolnej - P długość listwy górnej - G		P = G = d - 42 mm

ilość skrzydeł - N	2	3	4	5
szerokość zakładki - Z	22 mm	44 mm	66 mm	88 mm

fasada - 4 skrzydła	
układ drzwi	d = (D - 3 + 66) : 4
układ drzwi	d = (D : 2 + 19) : 2

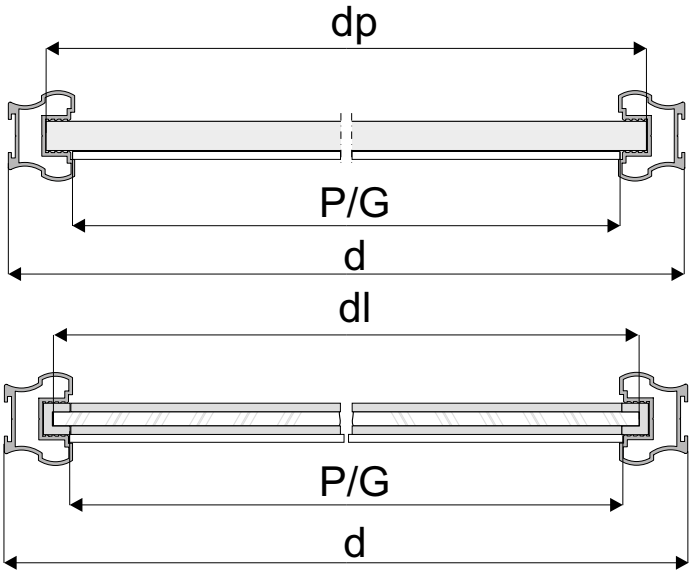

Sposób mocowania płyty 10 mm (rys. A) i lustra 4 mm lub szyby (rys. B)

- w rączce

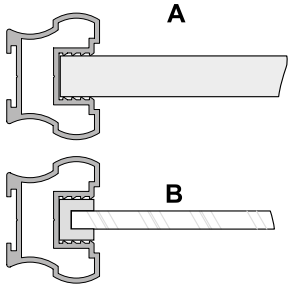

- w listwie górnej

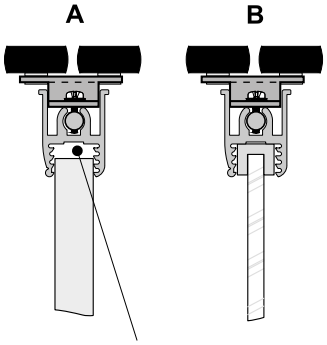

luz konstrukcyjny uwzględniony w wyliczeniu wysokości płyty wiórowej

- w listwie dolnej

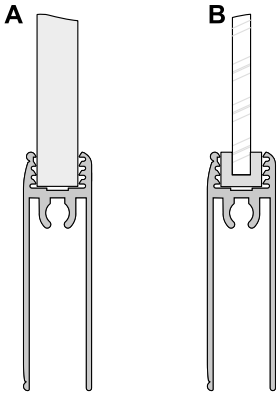

wypełnienie skrzydła - szyba lub lustro # 4 mm

wysokość lustra	hl	hl = hp
szerokość lustra	dl	dl = dp - 4 mm

UWAGA!

Lustro użyte na wypełnienie drzwi należy zabezpieczyć folią ochronną. Szyba bezpieczna to szyba klejona obustronnie gładka. Do lustra i szyby stosować uszczelkę.

UWAGA! Zdejmij folię zabezpieczającą z elementów aluminiowych (rączek, torów, łączników, itp.) przed ich docięciem pod dany wymiar. Zdjęcie folii pozwoli stwierdzić ewentualne wady jakościowe (np. zarysowania).

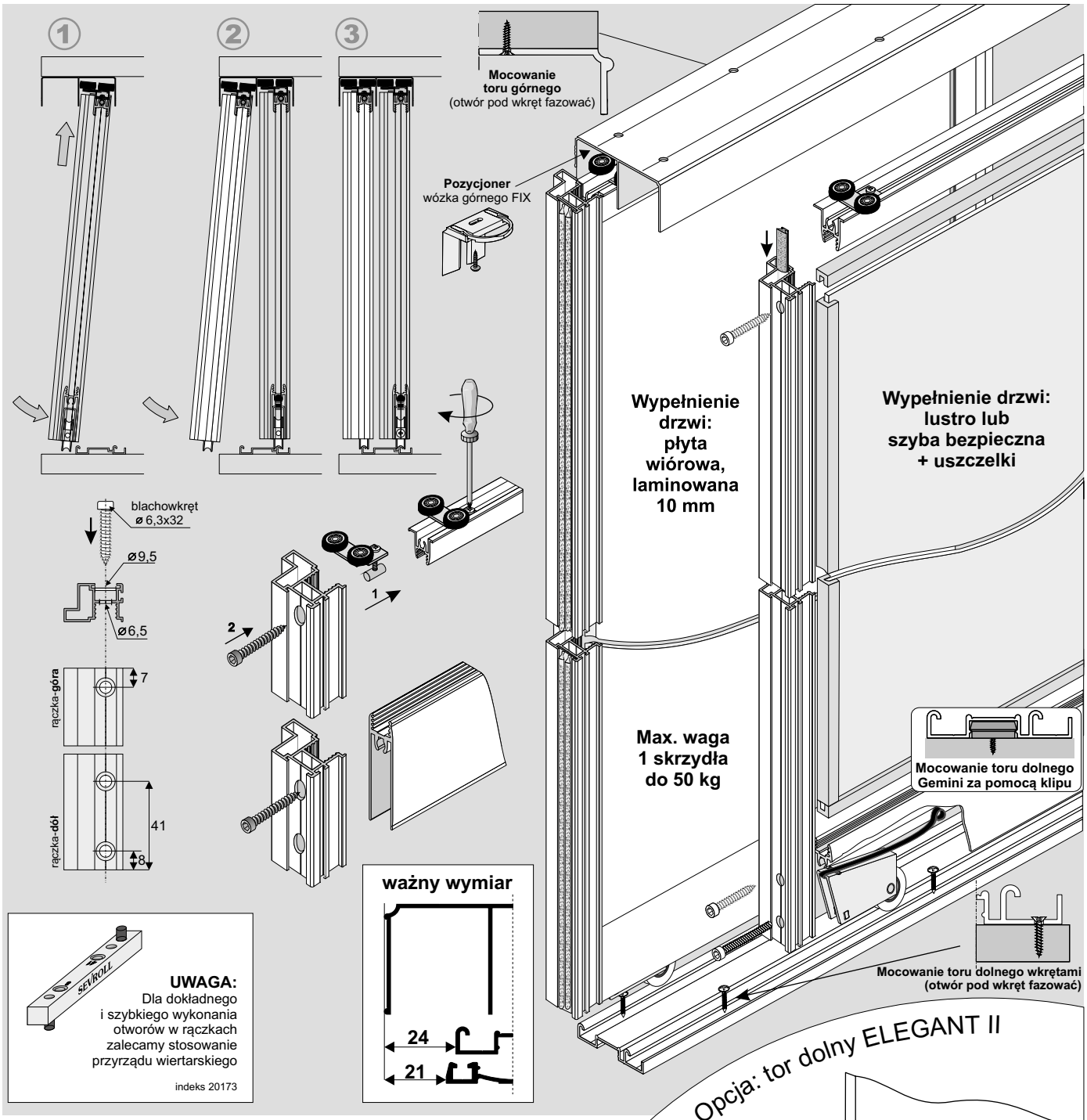

ELEMENTY SKŁADOWE

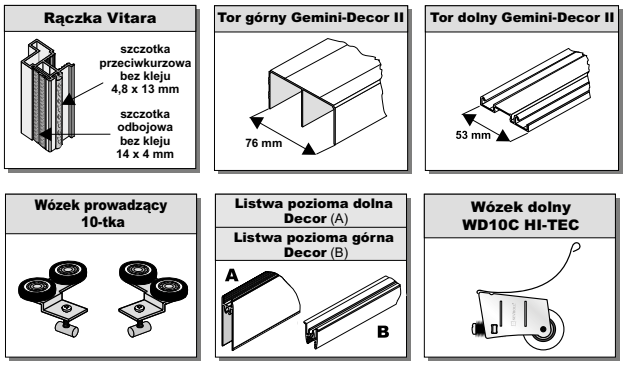

Przy zakupie poszczególnych elementów do montażu należy pamiętać o blachowkrętach (4 szt. / 1 skrzydło), a w przypadku drzwi z szybą lub lustrem - dodatkowo o uszczelkach.

Opcja: tor dolny ELEGANT II

W linii **Vitara** możemy również zastosować tor dolny ***Elegant II z zaślepką*** wraz z wózkiem dolnym WD10V HI-TEC. **Wyliczenia nie ulegają zmianie.**

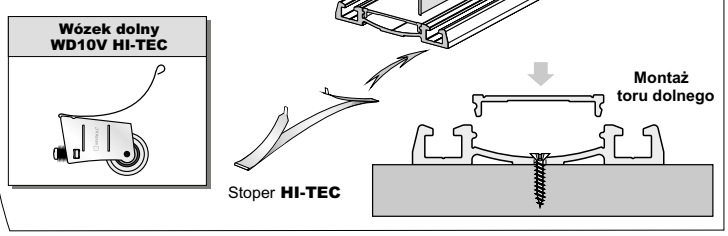

Światło otworu

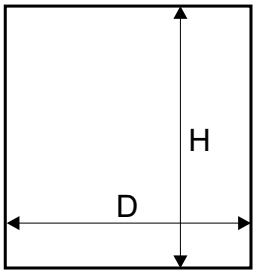

wypełnienie skrzydła:
płyta # 10 mm
lustro # 4 mm lub szyba bezpieczna

Długość rączki = wysokość skrzydła drzwi

wysokość skrzydła drzwi	- h	h = H - 40 mm
wysokość skrzydła drzwi przy montażu samodomykaczy	Mini SV25/40/60 SV-25/50	h = H - 40 mm
	Top SV60/80, Central SV25/40	h = H - 44 mm
wysokość płyty	- hp	hp = h - 64 mm
szerokość skrzydła drzwi	- d	d = (D - 3 mm + Z) : N
szerokość płyty	- dp	dp = d - 20 mm
długość listwy dolnej długość listwy górnej	- P - G	P = G = d - 36 mm
wysokość lustra	- hl	hl = hp
szerokość lustra	- dl	dl = dp - 4 mm

ilość skrzydeł - N	2	3	4	5
szerokość zakładki - Z	20 mm	39 mm	59 mm	78 mm

fasada - 4 skrzydła	
układ drzwi	d = (D - 3 + 59) : 4
układ drzwi	d = (D : 2 + 17) : 2

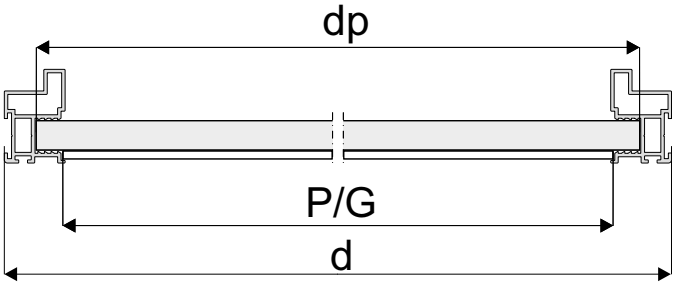

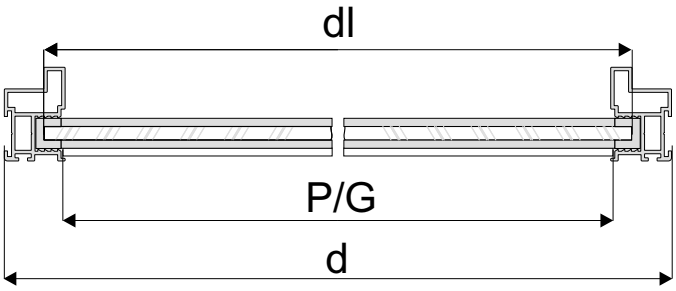

Sposób mocowania płyty 10 mm (rys. A) i lustra 4 mm lub szyby (rys. B)

- w rączce

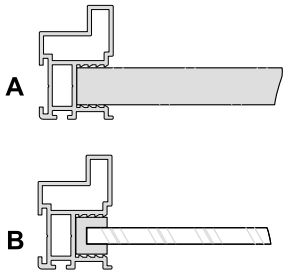

- w listwie poziomej górnej

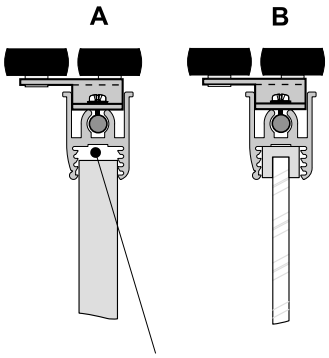

luz konstrukcyjny uwzględniony w wyliczeniu wysokości płyty wiórowej

- w listwie dolnej

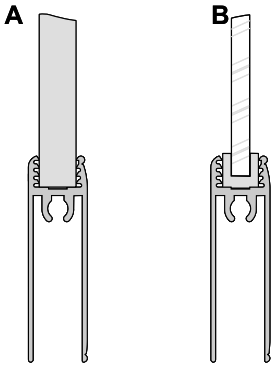

UWAGA!

Lustro użyte na wypełnienie drzwi należy zabezpieczyć folią ochronną. Szyba bezpieczna to szyba klejona obustronnie gładka. Do lustra i szyby stosować uszczelkę.

UWAGA! Zdejmij folię zabezpieczającą z elementów aluminiowych (rączek, torów, łączników, itp.) przed ich docięciem pod dany wymiar. Zdjęcie folii pozwoli stwierdzić ewentualne wady jakościowe (np. zarysowania).

1

2

3

1a

1b

25

18

K L

UWAGA!
Przy montażu części stałej jest bardzo ważne, żeby oś L była równoległa do osi K (L II K).

do 7 mm

Mocowanie toru górnego
(otwór pod wkręt fazować)

Pozycjoner
wózka górnego FIX

ważny wymiar

26

23

Wypełnienie drzwi: płyta wiórowa, laminowana 18 mm

Wypełnienie drzwi: płyta wiórowa, laminowana 12 mm + lustro 4 mm

Max. waga 1 skrzydła do 50 kg

Gniazdo frezowane

głębokość otworu 5 mm

53

ø10

45

12

ø40

10

60 (52*)

Gniazdo frezowane

ø10

32

11

40

33

(*) - wymiar stosować przy wypełnieniu płytą # 12 mm

Mocowanie toru dolnego wkrętami
(otwór pod wkręt fazować)

Mocowanie toru dolnego Gemini za pomocą klipu

Opcja: tor dolny ELEGANT II

W linii **Alfa** możemy również zastosować tor dolny ***Elegant II z zaślepką*** wraz z wózkiem dolnym WD18V HI-TEC. **Wyliczenia nie ulegają zmianie.**

Montaż toru dolnego

Stoper **HI-TEC**

ELEMENTY SKŁADOWE

Rączka Alfa II C

szczotka przeciwkurzowa z klejem 6,7 mm x 13 mm

szczotka odbojowa bez kleju 4,8 mm x 4 mm

#16 / #18

Tor górny Gemini-Decor

76 mm

Tor dolny Gemini-Decor II

53 mm

Wózek prowadzący Focus

Kątownik Mini

11 x 17 mm

Wózek dolny WD18C HI-TEC

Wózek dolny WD18V HI-TEC

Światło otworu

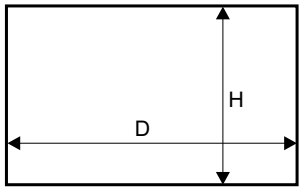

Długość rączki = wysokość skrzydła drzwi

wysokość skrzydła drzwi - h		h = H - 42 mm
wysokość skrzydła drzwi przy montażu samodomykaczy	Mini SV25/40/60 SV-25/50	h = H - 42 mm
	Top SV60/80, Central SV25/40	h = H - 44 mm
wysokość płyty - hp		hp = h - 2 mm
szerokość skrzydła drzwi - d		d = (D - 3 mm + Z) : N
szerokość płyty **#18** - dp		dp = d - 22 mm
szerokość płyty **#12** - dp_L		dp_L= d - 7 mm
długość kątownika - dk		dk = d - 48,4 mm

ilość skrzydeł - N	2	3	4	5
szerokość zakładki - Z	36 mm	72 mm	108 mm	144 mm

fasada - 4 skrzydła	
układ drzwi	d = (D - 3 + 108) : 4
układ drzwi	d = (D : 2 + 33) : 2

- Przy nabijaniu rączek nie należy dodatkowo stosować kleju montażowego.
- Nabitą rączkę należy przykręcić do płyty wkrętami mocującymi od wewnętrznej strony drzwi.

Sposób montażu rączki i wózka prowadzącego z płytą # 18 mm

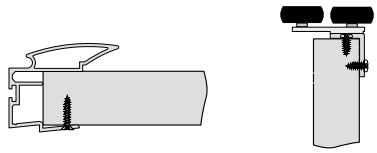

Sposób montażu rączki i wózka prowadzącego z płytą # 12 mm i lustrem 4 mm

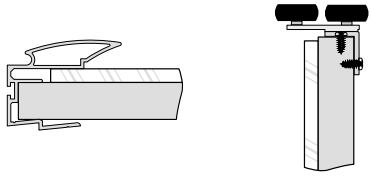

Sposób montażu kątownika 11 mm x 17 mm

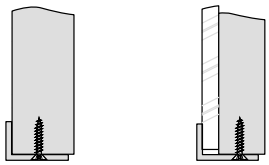

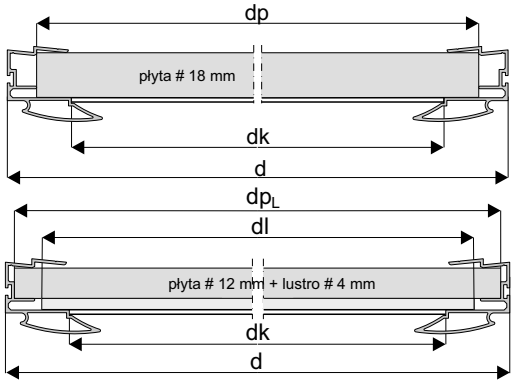

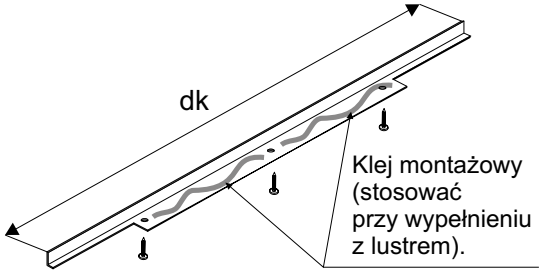

UWAGA!
Kątownik musi być przykręcony do płyty minimum trzema wkrętami Ø3 x 25.

wymiary lustra

wysokość lustra - hl = hp - 4 mm
szerokość lustra - dl = dp_L- 20 mm

UWAGA:
przed naklejeniem taśmy dwustronnej, powierzchnie styku płyty z lustrem należy odtłuścić.

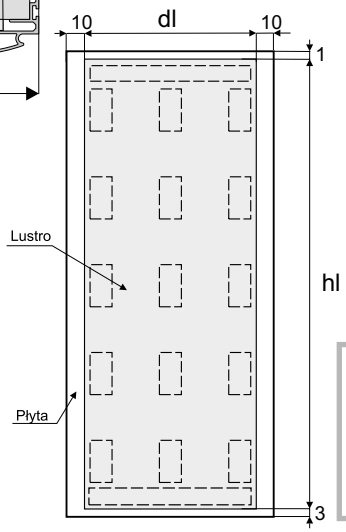

Linią przerywaną zaznaczono miejsca przyklejenia taśmy dwustronnej.

UWAGA!
Rączka powinna być o 2 mm dłuższa od wymiaru wysokości płyty.

OSTRZEŻENIE
SEVROLL nie ponosi odpowiedzialności za odkształcenia profili spowodowane odkształcaniem się płyty (w wyniku jej złej jakości, złego składowania, przechowywania w nieodpowiedniej wilgotności).

UWAGA! Zdejmij folię zabezpieczającą z elementów aluminiowych (rączek, torów, łączników, itp.) przed ich docięciem pod dany wymiar. Zdjęcie folii pozwoli stwierdzić ewentualne wady jakościowe (np. zarysowania).

1

2

3

1a

1b

Mocowanie toru górnego (otwór pod wkręt fazować)

Pozycjoner wózka górnego FIX

ważny wymiar

26

23

20

18

K L

do 7 mm

Max. waga 1 skrzydła do 50 kg

Wypełnienie drzwi: płyta wiórowa laminowana 16 mm lub 18 mm

Mocowanie toru dolnego Gemini za pomocą klipu

UWAGA!
Przy montażu części stałej jest bardzo ważne, żeby oś L była równoległa do osi K (L II K).

10

41

Gniazdo frezowane

głębokość otworu 5 mm

48

ø10

45

12

ø40

Gniazdo frezowane

ø10

32

11

40

28

Mocowanie toru dolnego wkrętami (otwór pod wkręt fazować)

Opcja: tor dolny ELEGANT II

W linii **Beta** możemy również zastosować tor dolny ***Elegant II z zaślepką*** wraz z wózkiem dolnym WD18V HI-TEC. **Wyliczenia nie ulegają zmianie.**

Wózek dolny WD18V HI-TEC

Stoper **HI-TEC**

Montaż toru dolnego

ELEMENTY SKŁADOWE

Rączka Beta C

szczotka odbojowa z klejem 4,8mm x 4mm

szczotka przeciwkurzowa z klejem 6,7mm x 13mm

#16 i #18

Tor górny Gemini-Decor

76 mm

Tor dolny Gemini-Decor II

53 mm

Wózek prowadzący Focus

Kątownik Mini

11 mm x 17 mm

Wózek dolny WD18C HI-TEC

Światło otworu

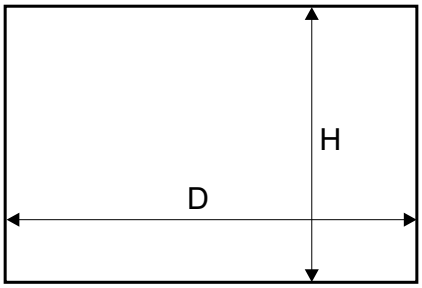

Długość rączki = wysokość skrzydła drzwi

wypełnienie skrzydła - płyta #16 mm lub #18 mm

wysokość skrzydła drzwi - h		h = H - 42 mm
wysokość skrzydła drzwi przy montażu samodomykaczy	Mini SV25/40/60 SV-25/50	h = H - 42 mm
	Top SV60/80, Central SV25/40	h = H - 44 mm
wysokość płyty - hp		hp = h - 2 mm
szerokość skrzydła drzwi - d		d = (D - 3 mm + Z) : N
szerokość płyty - dp		dp = d - 3 mm
długość kątownika - dk		dk = d - 32,5 mm

ilość skrzydeł - N	2	3	4	5
szerokość zakładki - Z	29 mm	58 mm	87 mm	116 mm

fasada - 4 skrzydła	
układ drzwi	d = (D - 3 + 87) : 4
układ drzwi	d = (D : 2 + 26) : 2

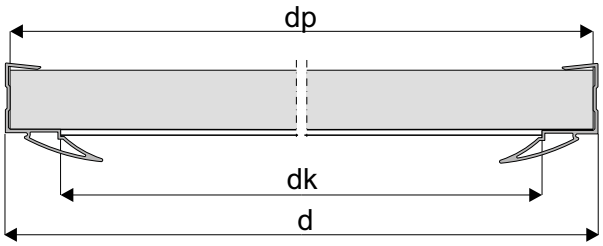

UWAGA!

Rączka powinna być o 2 mm dłuższa od wymiaru wysokości płyty.

- Przy nabijaniu rączek nie należy dodatkowo stosować kleju montażowego.

Sposób montażu rączki i wózka prowadzącego z płytą # 16 mm lub # 18 mm

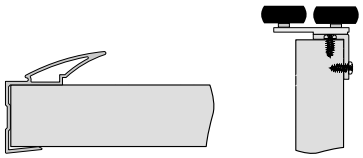

Sposób montażu kątownika 11 mm x 17 mm

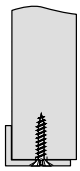

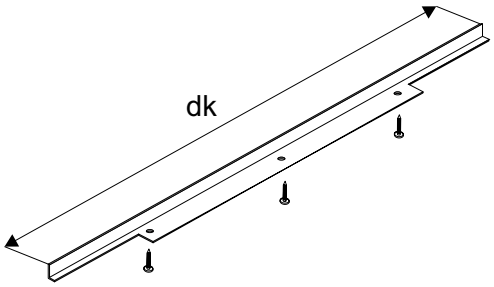

OSTRZEŻENIE

SEVROLL nie ponosi odpowiedzialności za odkształcenia profili spowodowane odkształcaniem się płyty (w wyniku jej złej jakości, złego składowania, przechowywania w nieodpowiedniej wilgotności).

UWAGA! Zdejmij folię zabezpieczającą z elementów aluminiowych (rączek, torów, łączników, itp.) przed ich docięciem pod dany wymiar. Zdjęcie folii pozwoli stwierdzić ewentualne wady jakościowe (np. zarysowania).

1

2

3

Mocowanie toru górnego
(otwór pod wkręt fazować)

Pozycjoner
wózka górnego FIX

ważny wymiar

26

23

1a

20

18

K L

1b

do 7 mm

Wypełnienie drzwi:
płyta wiórowa
laminowana
16 mm lub 18 mm

Max. waga
1 skrzydła
do 50 kg

UWAGA!
Przy montażu części stałej jest bardzo ważne, żeby oś L była równoległa do osi K (L II K).

10

41

Gniazdo frezowane

głębokość otworu 5 mm

48

ø10

45

12

ø40

Gniazdo frezowane

ø10

32

11

40

28

Mocowanie toru dolnego Gemini za pomocą klipu

Mocowanie toru dolnego wkrętami (otwór pod wkręt fazować)

Opcja: tor dolny ELEGANT II

W linii **Factor** możemy również zastosować tor dolny ***Elegant II z zaślepką*** wraz z wózkiem dolnym WD18V HI-TEC. **Wyliczenia nie ulegają zmianie.**

Montaż toru dolnego

Stoper **HI-TEC**

ELEMENTY SKŁADOWE

Rączka Factor II C

szczotka odbojowa bez kleju 4,8 mm x 4 mm

szczotka przeciwkurzowa z klejem 6,7 mm x 13 mm

#16 i #18

Tor górny Gemini-Decor

76 mm

Tor dolny Gemini-Decor II

53 mm

Wózek prowadzący Focus

Kątownik K2-Decor

Wózek dolny WD18C HI-TEC

Wózek dolny WD18V HI-TEC

Światło otworu

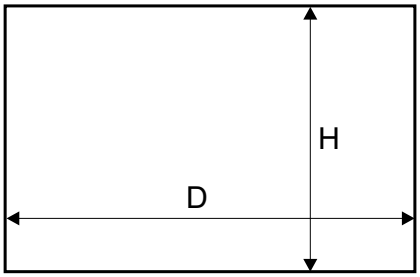

wypełnienie skrzydła - płyta #16 mm lub 18 mm

Długość rączki = wysokość skrzydła drzwi

wysokość skrzydła drzwi - h	h = H - 42 mm	
wysokość skrzydła drzwi przy montażu samodomykaczy	Mini SV25/40/60 SV-25/50	h = H - 42 mm
	Top SV60/80, Central SV25/40	h = H - 44 mm
wysokość płyty - hp	hp = h - 2 mm	
szerokość skrzydła drzwi - d	d = (D - 3 mm + Z) : N	
szerokość płyty - dp	dp = d - 7 mm	
długość kątownika - dk	dk = d - 57,8 mm	

ilość skrzydeł - N	2	3	4	5
szerokość zakładki - Z	30 mm	60 mm	90 mm	120 mm

fasada - 4 skrzydła	
układ drzwi	d = (D - 3 + 90) : 4
układ drzwi	d = (D : 2 + 27) : 2

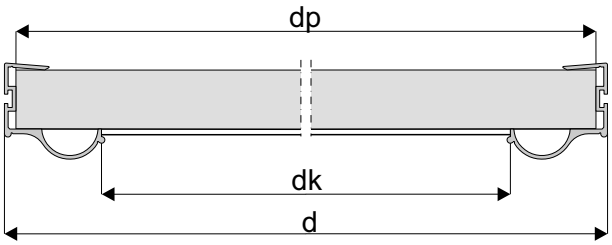

UWAGA!

Rączka powinna być o 2 mm dłuższa od wymiaru wysokości płyty.

- Przy nabijaniu rączek nie należy dodatkowo stosować kleju montażowego.

Sposób montażu rączki i wózka prowadzącego z płytą # 16 mm lub # 18 mm

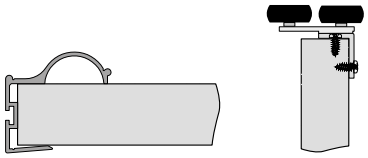

Sposób montażu kątownika K2 decor

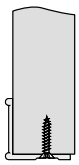

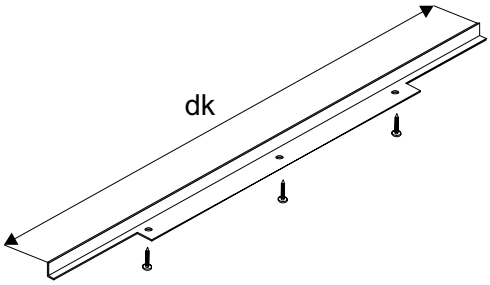

OSTRZEŻENIE

SEVROLL nie ponosi odpowiedzialności za odkształcenia profili spowodowane odkształcaniem się płyty (w wyniku jej złej jakości, złego składowania, przechowywania w nieodpowiedniej wilgotności).

UWAGA! Zdejmij folię zabezpieczającą z elementów aluminiowych (rączek, torów, łączników, itp.) przed ich docięciem pod dany wymiar. Zdjęcie folii pozwoli stwierdzić ewentualne wady jakościowe (np. zarysowania).

1

2

3

Mocowanie toru górnego
(otwór pod wkręt fazować)

ważny wymiar

26

23

Pozycjoner
wózka górnego FIX

1a

20

18

K L

UWAGA!
Przy montażu części stałej jest bardzo ważne, żeby oś L była równoległa do osi K (L II K)

1b

do 7 mm

Wypełnienie drzwi: płyta wiórowa laminowana 18 mm

Wypełnienie drzwi: Płyta wiórowa laminowana 12 mm + lustro 4 mm

Max. waga 1 skrzydła do 50 kg

10(15*)

60(53*)

Gniazdo frezowane

głębokość otworu 5 mm

48

⌀10

45

12

⌀40

Gniazdo frezowane

⌀10

32

11

40

28

Mocowanie toru dolnego Gemini za pomocą klipu

Mocowanie toru dolnego wkrętami
(otwór pod wkręt fazować)

(*) - wymiar stosować przy wypełnieniu płytą # 12 mm

Opcja: tor dolny ELEGANT II

W linii **Faworyt** możemy również zastosować tor dolny ***Elegant II z zaślepką*** wraz z wózkiem dolnym WD18V HI-TEC. **Wyliczenia nie ulegają zmianie.**

Wózek dolny WD18V HI-TEC

Montaż toru dolnego

Stoper **HI-TEC**

ELEMENTY SKŁADOWE

Rączka Faworyt II C

szczotka przeciwkurzowa z klejem 6,7 mm x 13 mm

szczotka odbojowa bez kleju 4,8 mm x 4 mm

#16 / #18

Tor górny Gemini-Decor

76 mm

Tor dolny Gemini-Decor II

53 mm

Kątownik Mini

11 mm x 17 mm

Wózek prowadzący Focus

Wózek dolny WD18C HI-TEC

Światło otworu

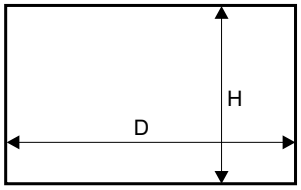

Długość rączki = wysokość skrzydła drzwi

wysokość skrzydła drzwi - h		h = H - 42 mm
wysokość skrzydła drzwi przy montażu samodomykaczy	Mini SV25/40/60 SV-25/50	h = H - 42 mm
	Top SV60/80, Central SV25/40	h = H - 44 mm
wysokość płyty - hp		hp = h - 2 mm
szerokość skrzydła drzwi - d		d = (D - 3 mm + Z) : N
szerokość płyty **#18** - dp		dp = d - 19 mm
szerokość płyty **#12** - dp_L		dp_L= d - 7 mm
długość kątownika - dk		dk= d - 33,6 mm

ilość skrzydeł	- N	2	3	4	5
szerokość zakładki	- Z	18 mm	36 mm	54 mm	72 mm

fasada - 4 skrzydła	
układ drzwi	d = (D - 3 + 54) : 4
układ drzwi	d = (D : 2 + 15) : 2

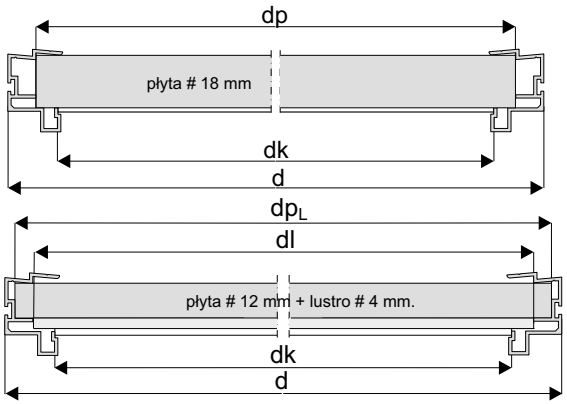

wymiary lustra

wysokość lustra - hl = hp - 4 mm
szerokość lustra - dl = dp_L-16 mm

UWAGA:
przed naklejeniem taśmy dwustronnej, powierzchnie styku płyty z lustrem należy odtłuścić.

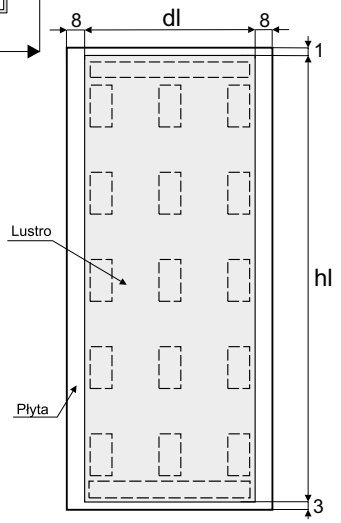

Linią przerywaną zaznaczono miejsca przyklejenia taśmy dwustronnej.

- Przy nabijaniu rączek nie należy dodatkowo stosować kleju montażowego.
- Nabitą rączkę należy przykręcić do płyty wkrętami mocującymi od wewnętrznej strony drzwi.

Sposób montażu rączki i wózka prowadzącego z płytą # 18 mm

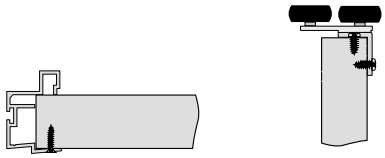

Sposób montażu rączki i wózka prowadzącego z płytą # 12 mm i lustrem 4 mm

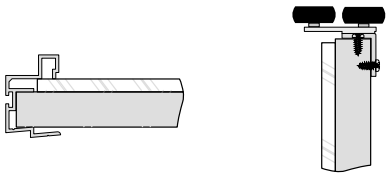

Sposób montażu kątownika 11 mm x 17 mm

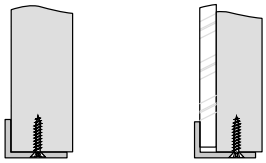

UWAGA!
Kątownik musi być przykręcony do płyty minimum trzema wkrętami ∅ 3 x 25

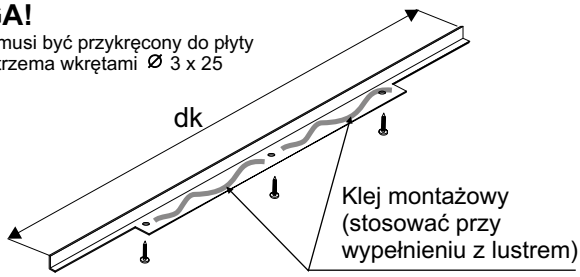

UWAGA!

Rączka powinna być o 2 mm dłuższa od wymiaru wysokości płyty.

OSTRZEŻENIE

SEVROLL nie ponosi odpowiedzialności za odkształcenia profili spowodowane odkształcaniem się płyty (w wyniku jej złej jakości, złego składowania, przechowywania w nieodpowiedniej wilgotności).

UWAGA! Zdejmij folię zabezpieczającą z elementów aluminiowych (rączek, torów, łączników, itp.) przed ich docięciem pod dany wymiar. Zdjęcie folii pozwoli stwierdzić ewentualne wady jakościowe (np. zarysowania).

1

2

3

Mocowanie toru górnego
(otwór pod wkręt fazować)

Pozycjoner
wózka górnego FIX

ważny wymiar

26

23

1a

20

18

K L

1b

do 7 mm

Wypełnienie drzwi:
płyta wiórowa
laminowana
16 mm lub 18 mm

Max. waga 1 skrzydła
do 50 kg

Mocowanie toru dolnego
Gemini za pomocą klipu

UWAGA!
Przy montażu części stałej jest bardzo ważne,
żeby oś L była równoległa do osi K (L II K).

10

41

Gniazdo frezowane

głębokość
otworu
5 mm

48

ø10

45

12

ø40

Gniazdo
frezowane

ø10

32

11

40

28

Mocowanie toru dolnego wkrętami
(otwór pod wkręt fazować)

Opcja: tor dolny ELEGANT II

W linii **Fiesta**
możemy również
zastosować tor dolny
Elegant II z zaślepką
wraz z wózkiem dolnym
WD18V HI-TEC.
**Wyliczenia nie
ulegają zmianie.**

Montaż
toru dolnego

Stoper **HI-TEC**

ELEMENTY SKŁADOWE

Rączka Fiesta C

szczotka
przeciwkurzowa
z klejem
6,7 mm x 13 mm

szczotka
odbojowa
z klejem
4,8 mm x 4 mm

#16 i #18

Tor górny Gemini-Decor

76 mm

Tor dolny Gemini-Decor II

53 mm

Wózek prowadzący Focus

Kątownik K2-Decor

Wózek dolny WD18C HI-TEC

Wózek dolny WD18V HI-TEC

Światło otworu

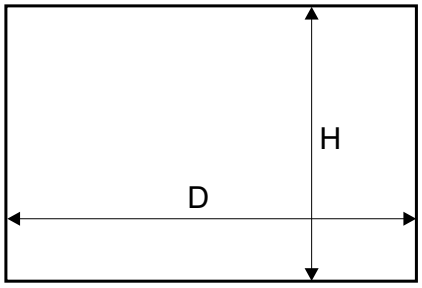

Długość rączki = wysokość skrzydła drzwi

wypełnienie skrzydła - płyta #16 mm lub #18 mm

wysokość skrzydła drzwi - h		h = H - 42 mm
wysokość skrzydła drzwi przy montażu samodomykaczy	Mini SV25/40/60 SV-25/50	h = H - 42 mm
	Top SV60/80, Central SV25/40	h = H - 44 mm
wysokość płyty - hp		hp = h - 2 mm
szerokość skrzydła drzwi - d		d = (D - 3 mm + Z) : N
szerokość płyty - dp		dp = d - 3 mm
długość kątownika - dk		dk= d - 52,2 mm

ilość skrzydeł - N	2	3	4	5
szerokość zakładki - Z	29 mm	58 mm	87 mm	116 mm

fasada - 4 skrzydła	
układ drzwi	d = (D - 3 + 87) : 4
układ drzwi	d = (D : 2 + 26) : 2

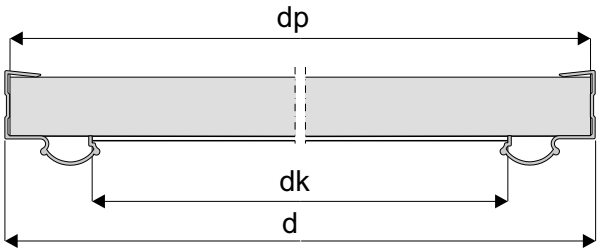

- Przy nabijaniu rączek nie należy dodatkowo stosować kleju montażowego.

Sposób montażu rączki i wózka prowadzącego z płytą # 16 mm lub # 18 mm

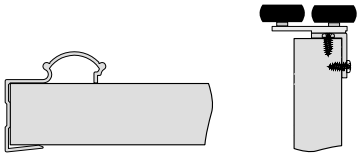

Sposób montażu kątownika K2 decor

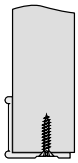

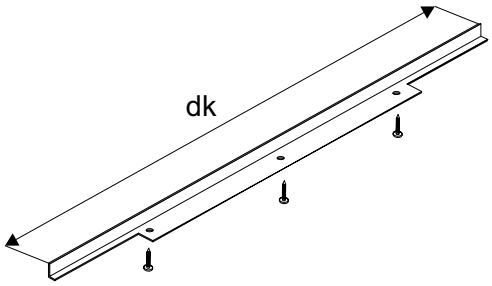

UWAGA!

Rączka powinna być o 2 mm dłuższa od wymiaru wysokości płyty.

OSTRZEŻENIE

SEVROLL nie ponosi odpowiedzialności za odkształcenia profili spowodowane odkształcaniem się płyty (w wyniku jej złej jakości, złego składowania, przechowywania w nieodpowiedniej wilgotności).

UWAGA! Zdejmij folię zabezpieczającą z elementów aluminiowych (rączek, torów, łączników, itp.) przed ich docięciem pod dany wymiar. Zdjęcie folii pozwoli stwierdzić ewentualne wady jakościowe (np. zarysowania).

1

2

3

Mocowanie toru górnego (otwór pod wkręt fazować)

Pozycjoner wózka górnego FIX

ważny wymiar

26

23

1a

20

18

K L

UWAGA!
Przy montażu części stałej jest bardzo ważne, żeby oś L była równoległa do osi K (L II K).

1b

do 7 mm

Max. waga 1 skrzydła do 50 kg

Wypełnienie drzwi: płyta wiórowa laminowana 16 mm lub 18 mm

Mocowanie toru dolnego Gemini za pomocą klipu

10

41

Gniazdo frezowane

głębokość otworu 5 mm

48

ø10

45

12

ø40

Gniazdo frezowane

ø10

32

11

40

28

Mocowanie toru dolnego wkrętami (otwór pod wkręt fazować)

Opcja: tor dolny ELEGANT II

W linii **Focus** możemy również zastosować tor dolny ***Elegant II z zaślepką*** wraz z wózkiem dolnym WD18V HI-TEC. **Wyliczenia nie ulegają zmianie.**

Wózek dolny WD18V HI-TEC

Montaż toru dolnego

Stoper **HI-TEC**

ELEMENTY SKŁADOWE

Rączka Focus

szczotka przeciwkurzowa z klejem 6,7 mm x 13 mm

szczotka odbojowa z klejem 4,8 mm x 4 mm

#16 i #18

Tor górny Gemini-Decor

76 mm

Tor dolny Gemini-Decor II

53 mm

Wózek prowadzący Focus

Kątownik Mini

11 mm x 17 mm

Wózek dolny WD18C HI-TEC

Światło otworu

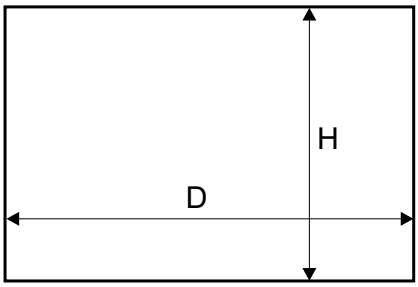

Długość rączki = wysokość skrzydła drzwi

wypełnienie skrzydła - płyta #16 mm lub #18 mm

wysokość skrzydła drzwi - h	h = H - 42 mm	
wysokość skrzydła drzwi przy montażu samodomykaczy	Mini SV25/40/60 SV-25/50	h = H - 42 mm
	Top SV60/80, Central SV25/40	h = H - 44 mm
wysokość płyty - hp	hp = h - 2 mm	
szerokość skrzydła drzwi - d	d = (D - 3 mm + Z) : N	
szerokość płyty - dp	dp = d - 3 mm	
długość kątownika mini - dk	wyznaczamy po złożeniu skrzydła	

ilość skrzydeł - N	2	3	4	5
szerokość zakładki - Z	30 mm	60 mm	90 mm	120 mm

fasada - 4 skrzydła	
układ drzwi	d = (D - 3 + 90) : 4
układ drzwi	d = (D : 2 + 27) : 2

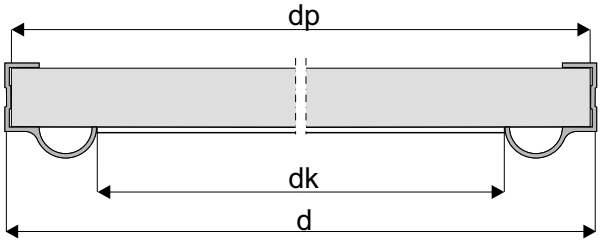

UWAGA!

Rączka powinna być o 2 mm dłuższa od wymiaru wysokości płyty.

- Przy nabijaniu rączek nie należy dodatkowo stosować kleju montażowego.

Sposób montażu rączki i wózka prowadzącego z płytą # 16 mm lub # 18 mm

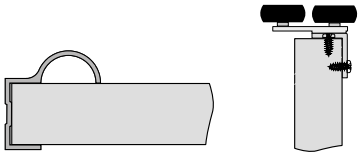

Sposób montażu katownika 11 mm x 17 mm

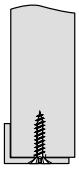

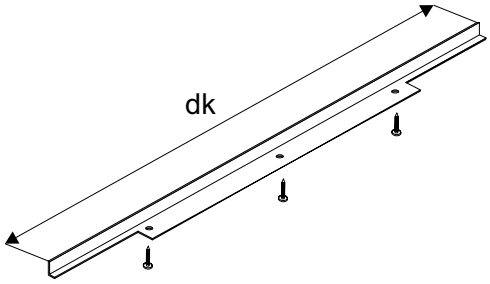

OSTRZEŻENIE

SEVROLL nie ponosi odpowiedzialności za odkształcenia profili spowodowane odkształcaniem się płyty (w wyniku jej złej jakości, złego składowania, przechowywania w nieodpowiedniej wilgotności).

UWAGA! Zdejmij folię zabezpieczającą z elementów aluminiowych (rączek, torów, łączników, itp.) przed ich docięciem pod dany wymiar. Zdjęcie folii pozwoli stwierdzić ewentualne wady jakościowe (np. zarysowania).

1

2

3

Mocowanie toru górnego
(otwór pod wkręt fazować)

ważny wymiar

26

23

Pozycjoner
wózka górnego FIX

1a

20

18

K L

UWAGA!
Przy montażu części stałej jest bardzo ważne, żeby oś L była równoległa do osi K (L II K).

1b

do 7 mm

Max. waga
1 skrzydła
do 50 kg

Wypełnienie drzwi:
płyta wiórowa
laminowana
16 mm lub 18 mm

Mocowanie toru dolnego
Gemini za pomocą klipu

10

41

Gniazdo frezowane

głębokość
otworu
5 mm

48

ø10

45

12

ø40

Gniazdo
frezowane

ø10

32

11

40

28

Mocowanie toru dolnego wkrętami
(otwór pod wkręt fazować)

ELEMENTY SKŁADOWE

Rączka Focus II C

szczotka przeciwkurzowa z klejem 6,7 mm x 13 mm

szczotka odbojowa bez kleju 4,8 mm x 4 mm

#16 i #18

Tor górny Gemini-Decor

76 mm

Tor dolny Gemini-Decor II

53 mm

Wózek prowadzący Focus

Kątownik Mini

11 mm x 17 mm

Wózek dolny WD18C HI-TEC

Opcja: tor dolny ELEGANT II

W linii **Focus** możemy również zastosować tor dolny ***Elegant II z zaślepką*** wraz z wózkiem dolnym WD18V HI-TEC. **Wyliczenia nie ulegają zmianie.**

Wózek dolny WD18V HI-TEC

Montaż toru dolnego

Stoper **HI-TEC**

Światło otworu

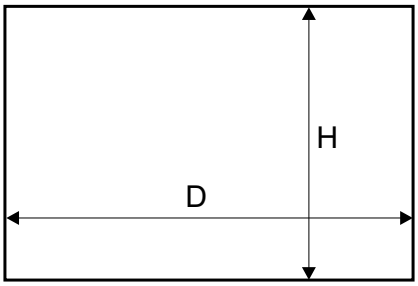

Długość rączki = wysokość skrzydła drzwi

UWAGA! Wyliczenia dla rączki z wsuwaną szczotką

wypełnienie skrzydła - płyta #16 mm lub #18 mm

wysokość skrzydła drzwi - h		h = H - 42 mm
wysokość skrzydła drzwi przy montażu samodomykaczy	Mini SV25/40/60 SV-25/50	h = H - 42 mm
	Top SV60/80, Central SV25/40	h = H - 44 mm
wysokość płyty - hp		hp = h - 2 mm
szerokość skrzydła drzwi - d		d = (D - 3 mm + Z) : N
szerokość płyty - dp		dp = d - 7 mm
długość kątownika - dk		dk = d - 55,4 mm

ilość skrzydeł - N	2	3	4	5
szerokość zakładki - Z	29 mm	58 mm	87 mm	116 mm

fasada - 4 skrzydła	
układ drzwi	d = (D - 3 + 87) : 4
układ drzwi	d = (D : 2 + 26) : 2

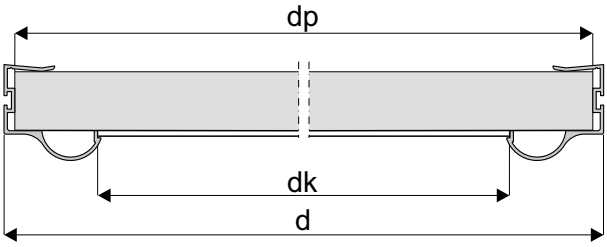

UWAGA!

Rączka powinna być o 2 mm dłuższa od wymiaru wysokości płyty.

- Przy nabijaniu rączek nie należy dodatkowo stosować kleju montażowego.

Sposób montażu rączki i wózka prowadzącego z płytą # 16 mm lub # 18 mm

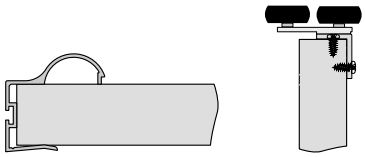

Sposób montażu katownika 11 mm x 17 mm

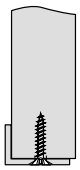

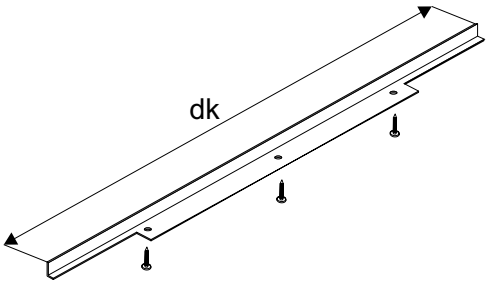

OSTRZEŻENIE

SEVROLL nie ponosi odpowiedzialności za odkształcenia profili spowodowane odkształcaniem się płyty (w wyniku jej złej jakości, złego składowania, przechowywania w nieodpowiedniej wilgotności).

UWAGA! Zdejmij folię zabezpieczającą z elementów aluminiowych (rączek, torów, łączników, itp.) przed ich docięciem pod dany wymiar. Zdjęcie folii pozwoli stwierdzić ewentualne wady jakościowe (np. zarysowania).

1

2

3

Mocowanie toru górnego
(otwór pod wkręt fazować)

ważny wymiar

26

23

Pozycjoner
wózka górnego FIX

W linii Secret Line dodatkowo można użyć uchwytu naklejanego Pax bądź innych uchwytów o wysokości max 9 mm

Wypełnienie drzwi:
płyta wiórowa
laminowana 18 mm

Max. waga
1 skrzydła
do 50 kg

1a

24

18

K L

UWAGA!
Przy montażu części stałej jest bardzo ważne, żeby oś L była równoległa do osi K (L II K).

1b

do 7 mm

Mocowanie toru dolnego Gemini za pomocą klipu

14

80

Gniazdo frezowane

głębokość otworu 5 mm

50

ø10

45

12

ø40

Gniazdo frezowane

ø10

32

11

40

30

Mocowanie toru dolnego wkrętami
(otwór pod wkręt fazować)

ELEMENTY SKŁADOWE

Profil ramkowy Secret Line II

szczotka odbojowa z klejem 4,8 mm x 4 mm

szczotka przeciwkurzowa z klejem 6,7 mm x 13 mm

#18

Tor górny Gemini-Decor

76 mm

Tor dolny Gemini-Decor II

53 mm

Wózek prowadzący Focus

Wózek dolny WD18C HI-TEC

Opcja: tor dolny ELEGANT II

W linii **Secret Line** możemy również zastosować tor dolny ***Elegant II z zaślepką*** wraz z wózkiem dolnym WD18V HI-TEC. **Wyliczenia nie ulegają zmianie.**

Wózek dolny WD18V HI-TEC

Stoper **HI-TEC**

Montaż toru dolnego

Światło otworu

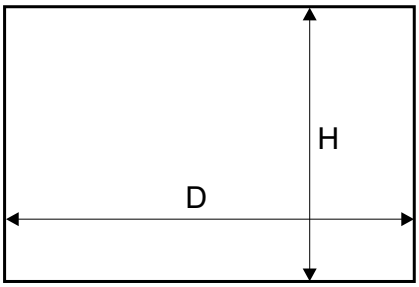

Długość rączki = wysokość skrzydła drzwi

wypełnienie skrzydła - płyta #18 mm

wysokość skrzydła drzwi - h		h = H - 42 mm
wysokość skrzydła drzwi przy montażu samodomykaczy	Mini SV25/40/60 SV-25/50	h = H - 42 mm
	Top SV60/80, Central SV25/40	h = H - 44 mm
wysokość płyty - hp		hp = h - 2 mm
szerokość skrzydła drzwi - d		d = (D - 3 mm + Z) : N
szerokość płyty - dp		dp = d - 3 mm
długość profilu poziomego - dk		dk = d - 7

ilość skrzydeł - N	2	3	4	5
szerokość zakładki - Z	25 mm	50 mm	75 mm	100 mm

fasada - 4 skrzydła	
układ drzwi	d = (D - 3 + 75) : 4
układ drzwi	d = (D : 2 + 22) : 2

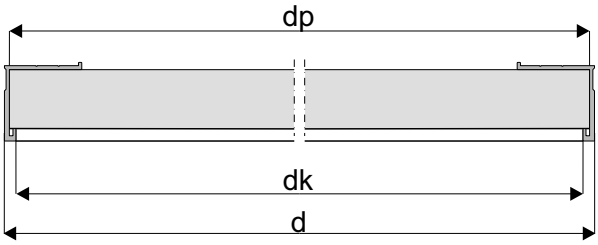

UWAGA!

Rączka powinna być o 2 mm dłuższa od wymiaru wysokości płyty.

- Przy nabijaniu rączek nie należy dodatkowo stosować kleju montażowego.

Sposób montażu profili Secret Line i wózka górnego z płytą # 18 mm

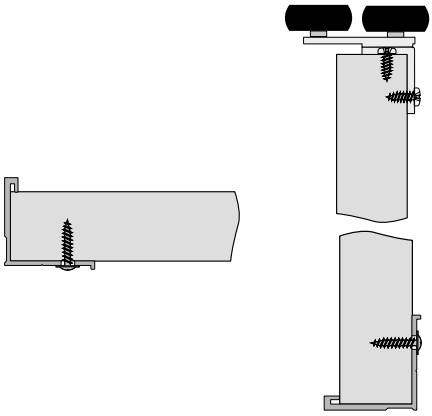

Sposób montażu wózków dolnych

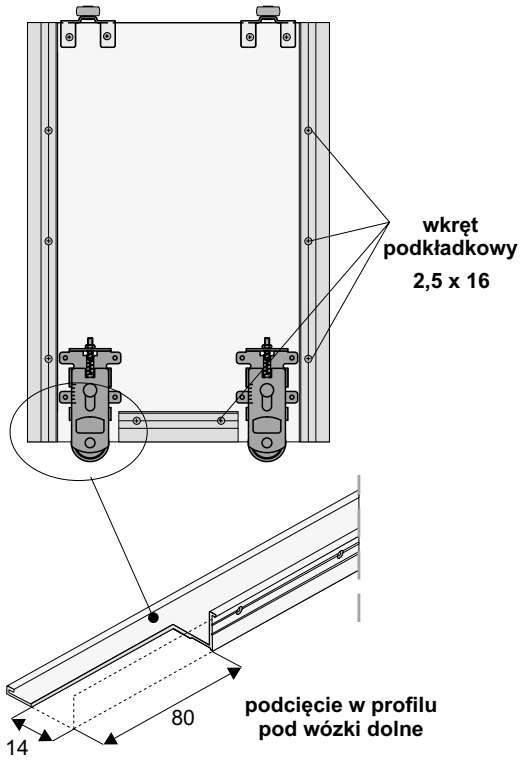

OSTRZEŻENIE

SEVROLL nie ponosi odpowiedzialności za odkształcenia profili spowodowane odkształcaniem się płyty (w wyniku jej złej jakości, złego składowania, przechowywania w nieodpowiedniej wilgotności).

UWAGA! Zdejmij folię zabezpieczającą z elementów aluminiowych (rączek, torów, łączników, itp.) przed ich docięciem pod dany wymiar. Zdjęcie folii pozwoli stwierdzić ewentualne wady jakościowe (np. zarysowania).

1

2

3

Mocowanie toru górnego (otwór pod wkręt fazować)

ważny wymiar

26

23

Pozycjoner wózka górnego FIX

W linii Slim Line dodatkowo można użyć uchwytu naklejanego Pax bądź innych uchwytów o wysokości max 9 mm

1a

24

18

K L

1b

do 7 mm

Max. waga 1 skrzydła do 50 kg

Wypełnienie drzwi: płyta wiórowa laminowana 18 mm

Mocowanie toru dolnego Gemini za pomocą klipu

UWAGA!
Przy montażu części stałej jest bardzo ważne, żeby oś L była równoległa do osi K (L II K).

10

70

Gniazdo frezowane

głębokość otworu 5 mm

50

ø10

45

12

ø40

Gniazdo frezowane

ø10

32

11

40

30

Mocowanie toru dolnego wkrętami (otwór pod wkręt fazować)

Opcja: tor dolny ELEGANT II

W linii **Slim Line** możemy również zastosować tor dolny ***Elegant II z zaślepką*** wraz z wózkiem dolnym WD18V HI-TEC. **Wyliczenia nie ulegają zmianie.**

Montaż toru dolnego

Stoper **HI-TEC**

ELEMENTY SKŁADOWE

Profil ramkowy Slim Line

szczotka odbojowa bez kleju 4,8 mm x 4 mm

szczotka przeciwkurzowa z klejem 6,7 mm x 13 mm

#18

Tor górny Gemini-Decor

76 mm

Tor dolny Gemini-Decor II

53 mm

Wózek dolny WD18V HI-TEC

Wózek prowadzący Focus

Kątownik Mini

11 mm x 17 mm

Wózek dolny WD18C HI-TEC

Światło otworu

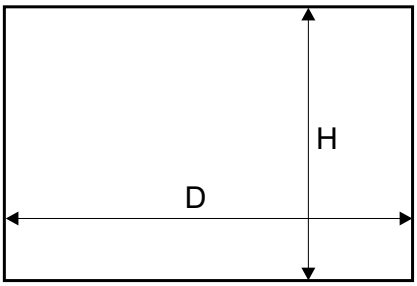

Długość rączki = wysokość skrzydła drzwi

wypełnienie skrzydła - płyta #18 mm

wysokość skrzydła drzwi - h		h = H - 42 mm
wysokość skrzydła drzwi przy montażu samodomykaczy	Mini SV25/40/60 SV-25/50	h = H - 42 mm
	Top SV60/80, Central SV25/40	h = H - 44 mm
wysokość płyty - hp		hp = h - 2 mm
szerokość skrzydła drzwi - d		d = (D - 3 mm + Z) : N
szerokość płyty - dp		dp = d - 6 mm
długość kątownika - dk		dk = d - 16 mm

ilość skrzydeł - N	2	3	4	5
szerokość zakładki - Z	25 mm	50 mm	75 mm	100 mm

fasada - 4 skrzydła	
układ drzwi	d = (D - 3 + 75) : 4
układ drzwi	d = (D : 2 + 22) : 2

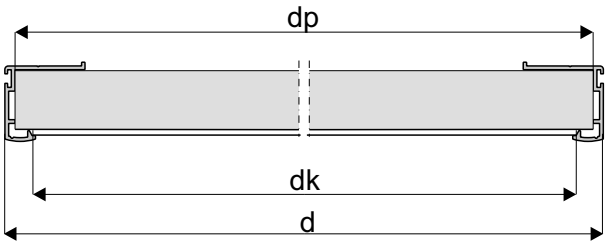

UWAGA!

Rączka powinna być o 2 mm dłuższa od wymiaru wysokości płyty.

- Przy nabijaniu rączek nie należy dodatkowo stosować kleju montażowego.

Sposób montażu profili Slim Line i wózka prowadzącego z płytą # 18 mm

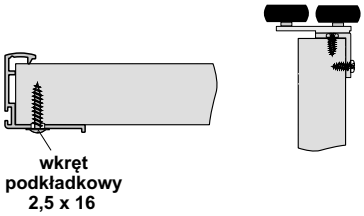

Sposób montażu kątownika 11 mm x 17 mm

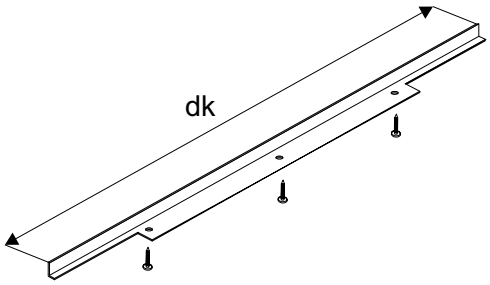

OSTRZEŻENIE

SEVROLL nie ponosi odpowiedzialności za odkształcenia profili spowodowane odkształcaniem się płyty (w wyniku jej złej jakości, złego składowania, przechowywania w nieodpowiedniej wilgotności).

UWAGA! Zdejmij folię zabezpieczającą z elementów aluminiowych (rączek, torów, łączników, itp.) przed ich docięciem pod dany wymiar. Zdjęcie folii pozwoli stwierdzić ewentualne wady jakościowe (np. zarysowania).

1

2

3

1a

1b

Mocowanie toru górnego
(otwór pod wkręt fazować)

Pozycjoner
wózka górnego FIX

ważny wymiar

26

23

Wypełnienie drzwi: płyta wiórowa laminowana 18 mm

Wypełnienie drzwi: Płyta wiórowa laminowana 12 mm + lustro 4 mm

Max. waga 1 skrzydła do 50 kg

20

18

K L

do 7 mm

UWAGA!
Przy montażu części stałej jest bardzo ważne, żeby oś L była równoległa do osi K (L II K).

10(15*)

60(53*)

Gniazdo frezowane

głębokość otworu 5 mm

48

⌀10

45

12

⌀40

Gniazdo frezowane

⌀10

32

11

40

28

Mocowanie toru dolnego Gemini za pomocą klipu

(*) - wymiar stosować przy wypełnieniu płytą # 12 mm

Mocowanie toru dolnego wkrętami
(otwór pod wkręt fazować)

ELEMENTY SKŁADOWE

Rączka Universal C

szczotka przeciwkurzowa z klejem 6,7 mm x 9 mm

szczotka odbojowa bez kleju 4,8 mm x 4 mm

#16 i #18

Tor górny Gemini-Decor

76 mm

Tor dolny Gemini-Decor II

53 mm

Kątownik Mini

11 mm x 17 mm

Wózek prowadzący Focus

Wózek dolny WD18C HI-TEC

Opcja: tor dolny ELEGANT II

W linii **Uniwersal** możemy również zastosować tor dolny ***Elegant II z zaślepką*** wraz z wózkiem dolnym WD18V HI-TEC. **Wyliczenia nie ulegają zmianie.**

Wózek dolny WD18V HI-TEC

Stoper **HI-TEC**

Montaż toru dolnego

Światło otworu

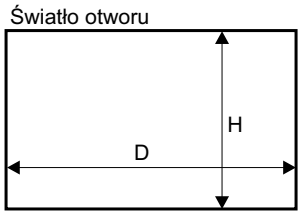

wypełnienie skrzydła
-płyta #18 mm
-płyta #12 mm z lustrem #4 mm

Długość rączki = wysokość skrzydła drzwi

wysokość skrzydła drzwi - h		h = H - 42 mm
wysokość skrzydła drzwi przy montażu samodomykaczy	Mini SV25/40/60 SV-25/50	h = H - 42 mm
	Top SV60/80, Central SV25/40	h = H - 44 mm
wysokość płyty - hp		hp = h - 2 mm
szerokość skrzydła drzwi - d		d = (D - 3 mm + Z) : N
szerokość płyty **#18** - dp		dp = d - 7 mm
szerokość płyty **#12** - dp_L		dp_L= d - 7 mm
długość kątownika - dk		dk = d - 62,4 mm

ilość skrzydeł - N	2	3	4	5
szerokość zakładki - Z	32 mm	64 mm	96 mm	128 mm

fasada - 4 skrzydła	
układ drzwi	d = (D - 3 + 96) : 4
układ drzwi	d = (D : 2 + 29) : 2

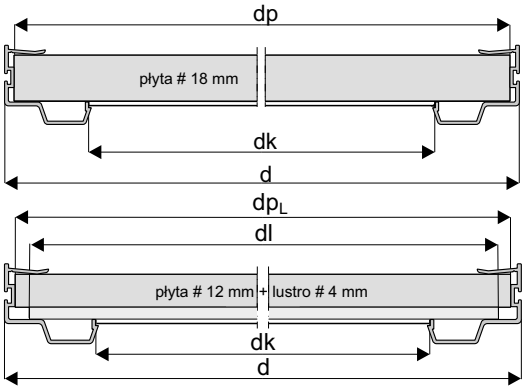

wymiary lustra

wysokość lustra - hl = hp - 4 mm
szerokość lustra - dl = dp_L- 4 mm

UWAGA:
przed naklejeniem taśmy dwustronnej, powierzchnie styku płyty z lustrem należy odtłuścić.

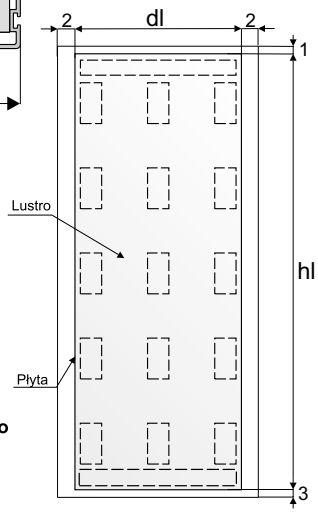

Linią przerywaną zaznaczono miejsca przyklejenia taśmy dwustronnej.

- Przy nabijaniu rączek nie należy dodatkowo stosować kleju montażowego.
- Nabitą rączkę należy przykręcić do płyty wkrętami mocującymi od wewnętrznej strony drzwi.

Sposób montażu rączki i wózka prowadzącego z płytą # 18 mm

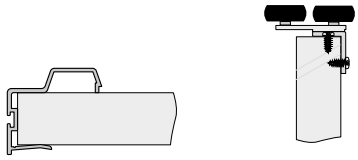

Sposób montażu rączki i wózka prowadzącego z płytą # 12 mm i lustrem 4 mm

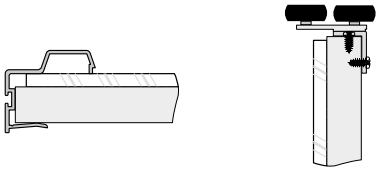

Sposób montażu kątownika 11 mm x 17 mm

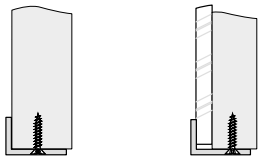

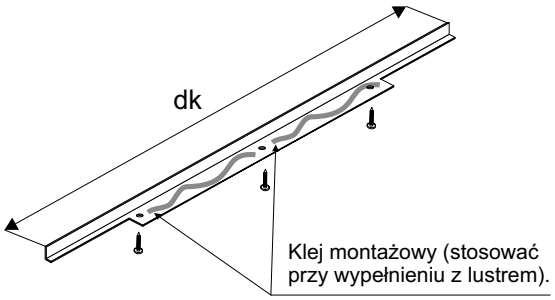

UWAGA!
Kątownik musi być przykręcony do płyty minimum trzema wkrętami Ø 3 x 25.

UWAGA!
Rączka powinna być o 2 mm dłuższa od wymiaru wysokości płyty.

OSTRZEŻENIE
SEVROLL nie ponosi odpowiedzialności za odkształcenia profili spowodowane odkształcaniem się płyty (w wyniku jej złej jakości, złego składowania, przechowywania w nieodpowiedniej wilgotności).

UWAGA! Zdejmij folię zabezpieczającą z elementów aluminiowych (rączek, torów, łączników, itp.) przed ich docięciem pod dany wymiar. Zdjęcie folii pozwoli stwierdzić ewentualne wady jakościowe (np. zarysowania).

1

2

3

Mocowanie toru górnego
(otwór pod wkręt fazować)

Pozycjoner
wózka górnego FIX

ważny wymiar

26

23

1a

25

18

K L

1b

do 7 mm

Wypełnienie drzwi: płyta wiórowa, laminowana 18 mm

Wypełnienie drzwi: płyta wiórowa, laminowana 12 mm + lustro 4 mm

Max. waga 1 skrzydła do 50 kg

UWAGA!
Przy montażu części stałej jest bardzo ważne, żeby oś L była równoległa do osi K (L II K).

Gniazdo frezowane

głębokość otworu 5 mm

53

ø10

45

12

ø40

10

60 (52*)

Gniazdo frezowane

ø10

32

11

40

33

Mocowanie toru dolnego Gemini za pomocą klipu

Mocowanie toru dolnego wkrętami
(otwór pod wkręt fazować)

(*) - wymiar stosować przy wypełnieniu płytą # 12 mm

ELEMENTY SKŁADOWE

Rączka Victoria II C

szczotka przeciwkurzowa z klejem 6,7 mm x 13 mm

szczotka odbojowa bez kleju 4,8 mm x 4 mm

#16 / #18

Tor górny Gemini-Decor

76 mm

Tor dolny Gemini-Decor II

53 mm

Wózek prowadzący Focus

Kątownik K2 Decor

Wózek dolny WD18C HI-TEC

Opcja: tor dolny ELEGANT II

W linii **Victoria** możemy również zastosować tor dolny ***Elegant II z zaślepką*** wraz z wózkiem dolnym WD18V HI-TEC. **Wyliczenia nie ulegają zmianie.**

Wózek dolny WD18V HI-TEC

Stoper **HI-TEC**

Montaż toru dolnego

Światło otworu

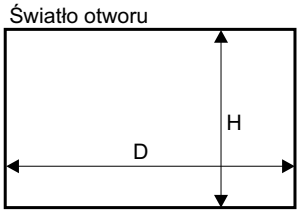

Długość rączki = wysokość skrzydła drzwi

wysokość skrzydła drzwi - h		h = H - 42 mm
wysokość skrzydła drzwi przy montażu samodomykaczy	Mini SV25/40/60 SV-25/50	h = H - 42 mm
	Top SV60/80, Central SV25/40	h = H - 44 mm
wysokość płyty - hp		hp = h - 2 mm
szerokość skrzydła drzwi - d		d = (D - 3 mm + Z) : N
szerokość płyty **#18** - dp		dp = d - 22 mm
szerokość płyty **#12** - dp_L		dp_L = d - 7 mm
długość kątownika - dk		dk = d - 48,4 mm

ilość skrzydeł - N	2	3	4	5
szerokość zakładki - Z	36 mm	72 mm	108 mm	144 mm

fasada - 4 skrzydła	
układ drzwi	d = (D - 3 + 108) : 4
układ drzwi	d = (D : 2 + 33) : 2

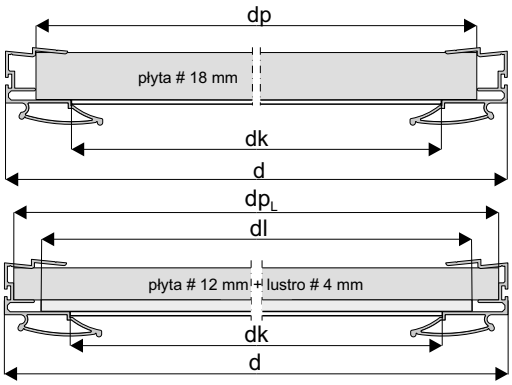

wymiary lustra

wysokość lustra - hl = hp - 4 mm
szerokość lustra - dl = dp_L - 20 mm

UWAGA:
przed naklejeniem taśmy dwustronnej, powierzchnie styku płyty z lustrem należy odtłuścić.

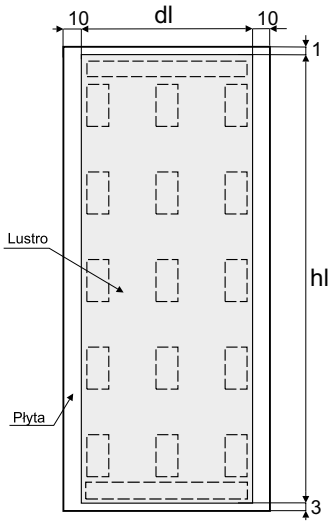

Linią przerywaną zaznaczono miejsca przyklejenia taśmy dwustronnej.

- Przy nabijaniu rączek nie należy dodatkowo stosować kleju montażowego.
- Nabitą rączkę należy przykręcić do płyty wkrętami mocującymi od wewnętrznej strony drzwi.

Sposób montażu rączki i wózka prowadzącego z płytą # 18 mm

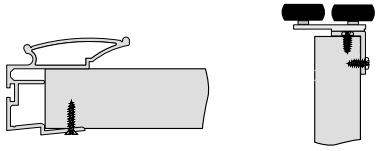

Sposób montażu rączki i wózka prowadzącego z płytą # 12 mm i lustrem 4 mm

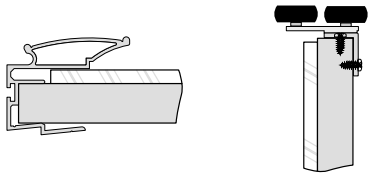

Sposób montażu kątownika K2 decor

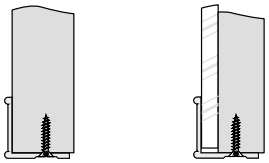

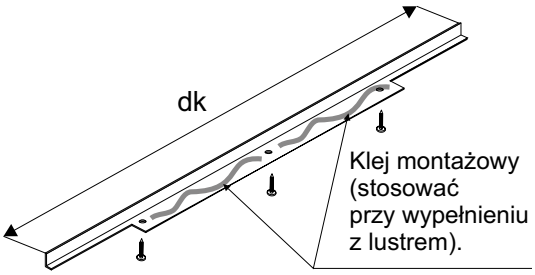

UWAGA!
Kątownik musi być przykręcony do płyty minimum trzema wkrętami ⌀ 3 x 25.

UWAGA!

Rączka powinna być o 2 mm dłuższa od wymiaru wysokości płyty.

OSTRZEŻENIE

SEVROLL nie ponosi odpowiedzialności za odkształcenia profili spowodowane odkształcaniem się płyty (w wyniku jej złej jakości, złego składowania, przechowywania w nieodpowiedniej wilgotności).

UWAGA! Zdejmij folię zabezpieczającą z elementów aluminiowych (rączek, torów, łączników, itp.) przed ich docięciem pod dany wymiar. Zdjęcie folii pozwoli stwierdzić ewentualne wady jakościowe (np. zarysowania).

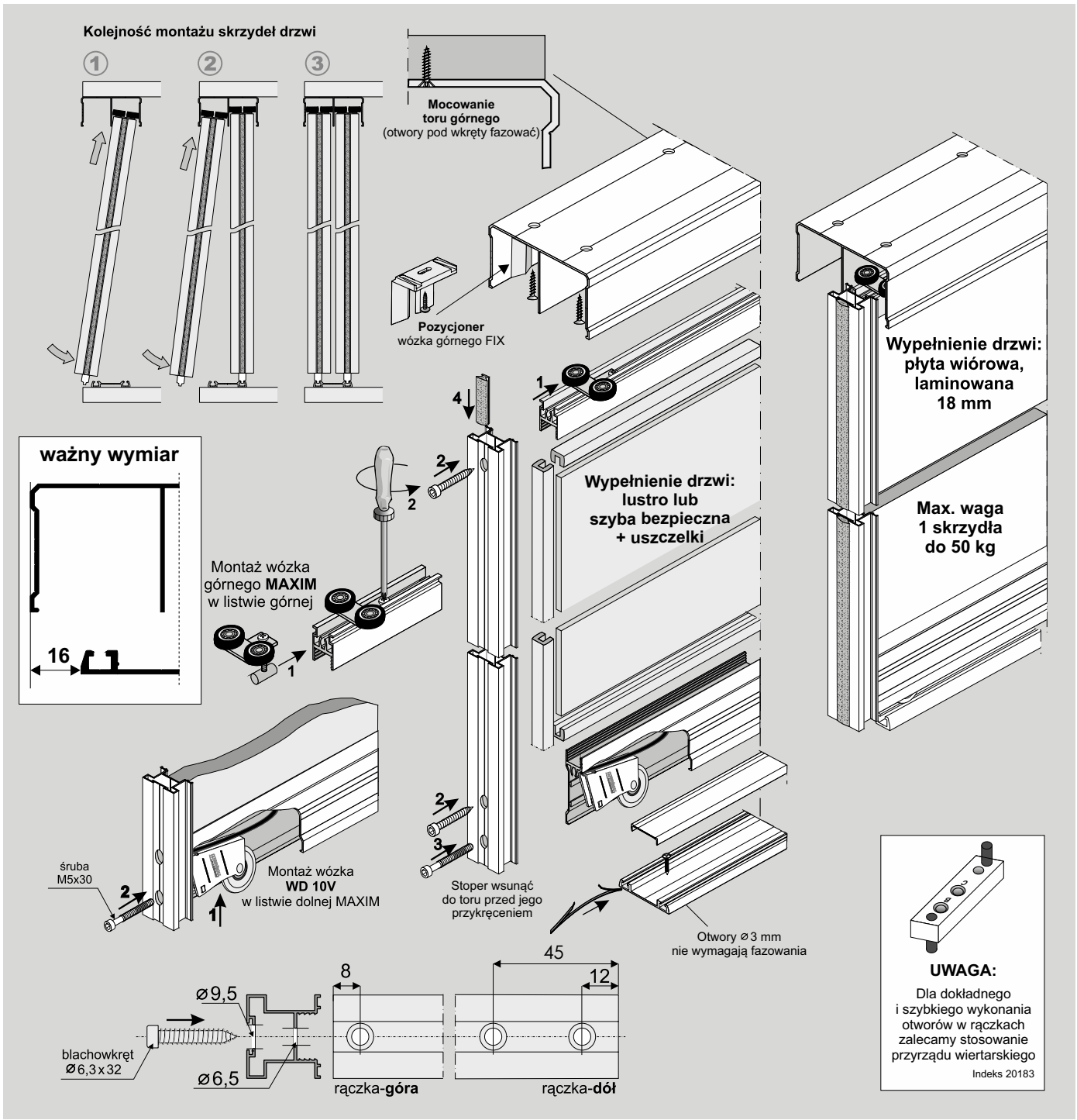

ELEMENTY SKŁADOWE

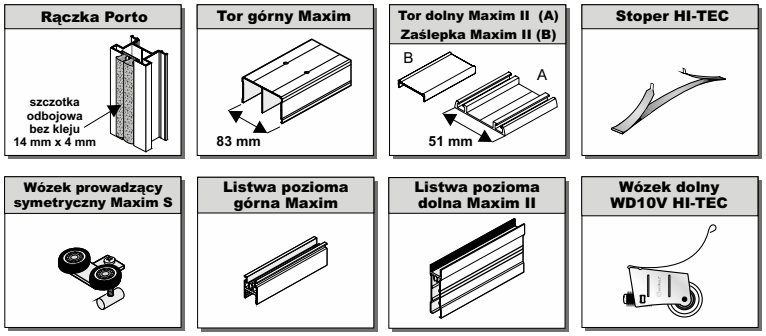

ELEMENTY DODATKOWE

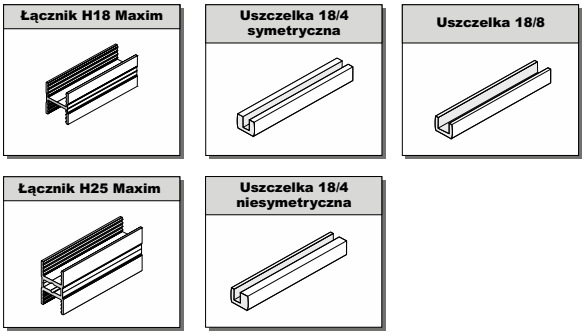

W systemie MAXIM 18 można w prosty sposób łączyć wypełnienia skrzydeł drzwi (płyta + szyba) przy pomocy elementów dodatkowych: uszczelki, łącznika H18 MAXIM i H25 MAXIM.

Światło otworu

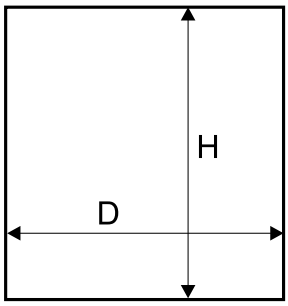

wypełnienie skrzydła:
płyta # 18 mm
lustro # 4 mm lub szyba bezpieczna

Długość rączki = wysokość skrzydła drzwi

wysokość skrzydła drzwi - h		h = H - 38 mm
wysokość skrzydła drzwi przy montażu samodomykaczy	Mini SV25/40/60, SV-25/50	h = H - 38 mm
	Top SV60/80, Central SV25/40	h = H - 40 mm
wysokość płyty - hp		hp = h - 68 mm
szerokość skrzydła drzwi - d		d = (D - 3 mm + Z) : N
szerokość płyty - dp		dp = d - 41 mm
długość listwy dolnej - P długość listwy górnej - G		P = G = d - 57,4 mm

ilość skrzydeł - N	2	3	4	5
szerokość zakładki - Z	30 mm	60 mm	90 mm	120 mm

fasada - 4 skrzydła	
układ drzwi	d = (D - 3 + 90) : 4
układ drzwi	d = (D : 2 + 27) : 2

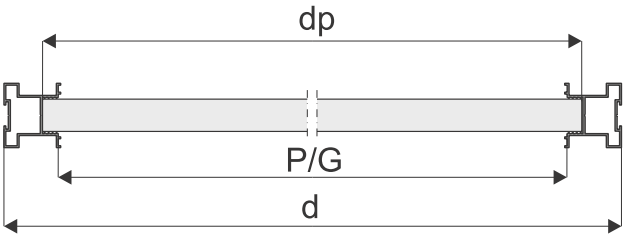

wypełnienie skrzydła - szyba lub lustro # 4 mm

wysokość lustra hl	hl = hp
szerokość lustra dl	dl = dp - 4 mm

Sposób mocowania płyty 18 mm (rys. A) i lustra 4 mm lub szyby (rys. B)

- w rączce

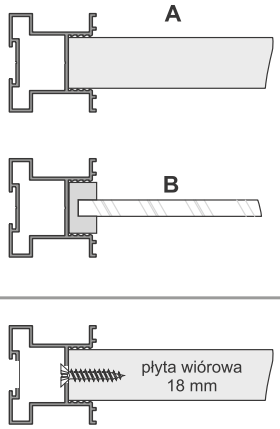

Jeśli wypełnieniem drzwi jest płyta wiórowa, nabitą rączkę na środku można dodatkowo przykręcić wkrętem ⌀4x30 (analogicznie jak w systemie Maxim 18 Board)

- w listwie górnej

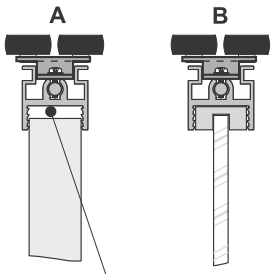

luz konstrukcyjny uwzględniony w wyliczeniu wysokości płyty wiórowej

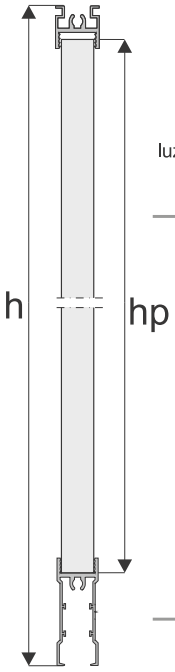

- w listwie dolnej

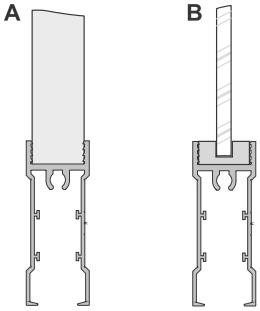

UWAGA!

Lustro (≠ 4 mm) użyte na wypełnienie drzwi należy zabezpieczyć folią ochronną. Szyba bezpieczna to szyba klejona obustronnie gładka (≠ 4,5 mm). Do lustra i szyby stosować uszczelkę.

UWAGA! Zdejmij folię zabezpieczającą z elementów aluminiowych (rączek, torów, łączników, itp.) przed ich docięciem pod dany wymiar. Zdjęcie folii pozwoli stwierdzić ewentualne wady jakościowe (np. zarysowania).

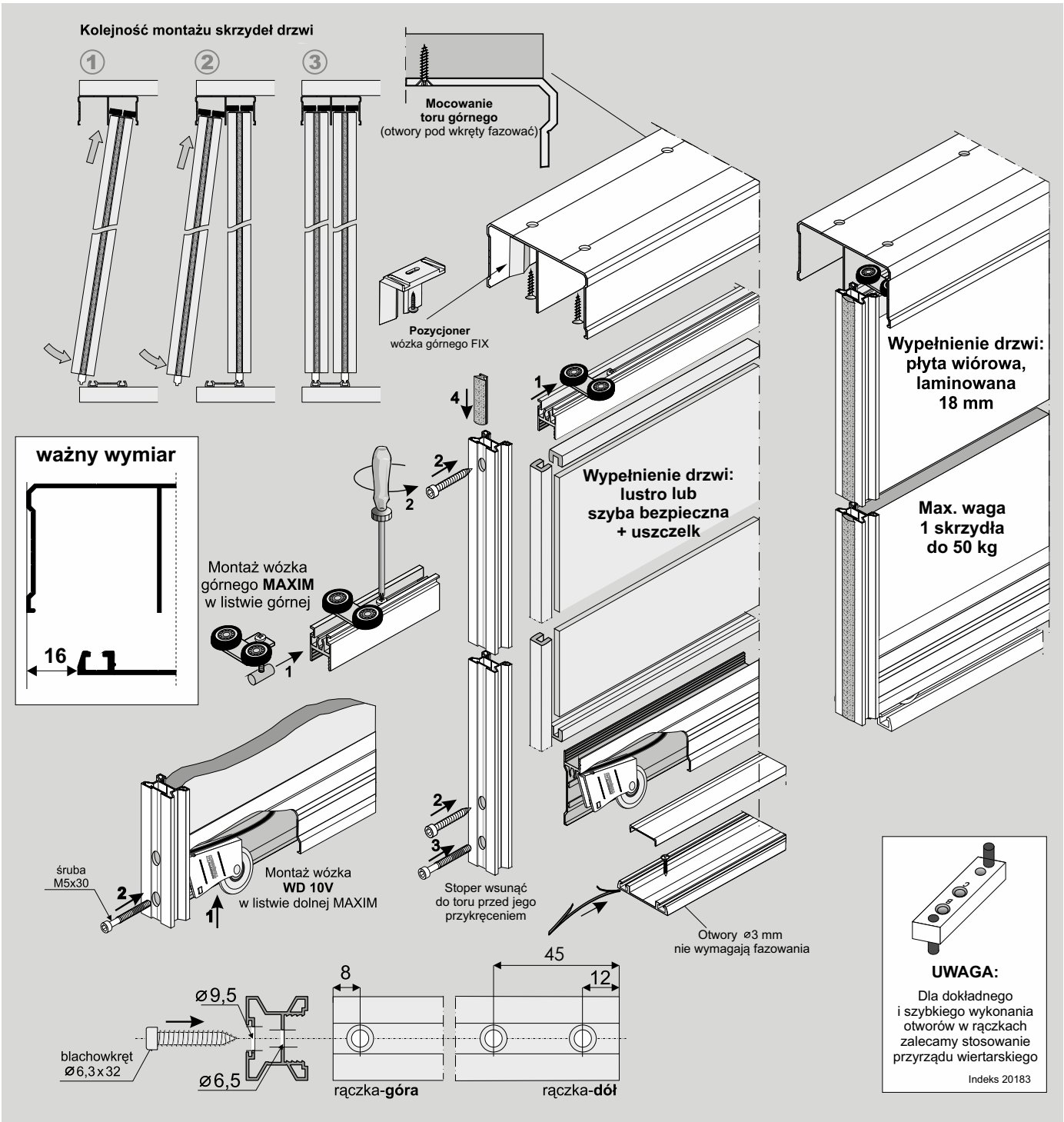

ELEMENTY SKŁADOWE

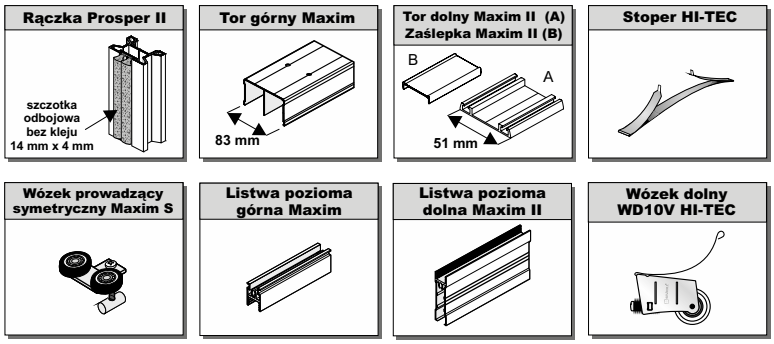

ELEMENTY DODATKOWE

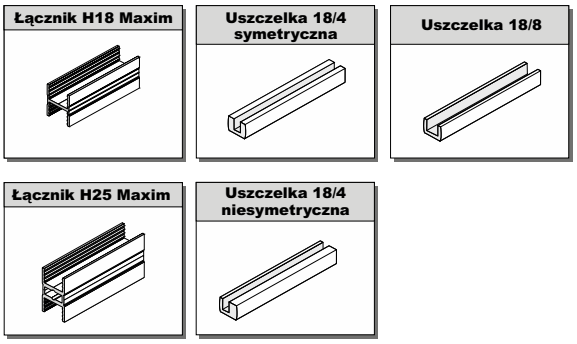

W systemie MAXIM 18 można w prosty sposób łączyć wypełnienia skrzydeł drzwi (płyta + szyba) przy pomocy elementów dodatkowych: uszczelki, łącznika H18 MAXIM i H25 MAXIM.

Światło otworu

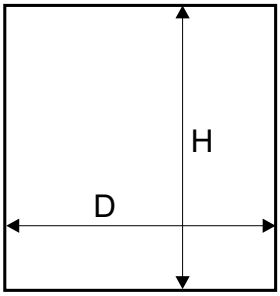

wypełnienie skrzydła:
płyta # 18 mm
lustro # 4 mm lub szyba bezpieczna

Długość rączki = wysokość skrzydła drzwi

wysokość skrzydła drzwi - h		h = H - 38 mm
wysokość skrzydła drzwi przy montażu samodomykaczy	Mini SV25/40/60, SV-25/50	h = H - 38 mm
	Top SV60/80, Central SV25/40	h = H - 40 mm
wysokość płyty - hp		hp = h - 68 mm
szerokość skrzydła drzwi - d		d = (D - 3 mm + Z) : N
szerokość płyty - dp		dp = d - 31 mm
długość listwy dolnej - P długość listwy górnej - G		P = G = d - 47,4 mm

ilość skrzydeł - N	2	3	4	5
szerokość zakładki - Z	25 mm	50 mm	75 mm	100 mm

fasada - 4 skrzydła	
układ drzwi	d = (D - 3 + 75) : 4
układ drzwi	d = (D : 2 + 22) : 2

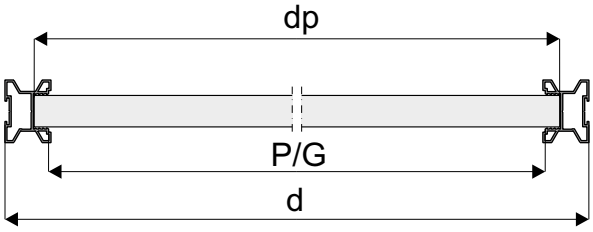

wypełnienie skrzydła - szyba lub lustro # 4 mm

wysokość lustra hl	hl = hp
szerokość lustra dl	dl = dp - 4 mm

Sposób mocowania płyty 18 mm (rys. A) i lustra 4 mm lub szyby (rys. B)

- w rączce

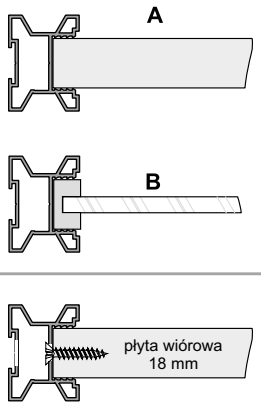

Jeśli wypełnieniem drzwi jest płyta wiórowa, nabitą rączkę na środku można dodatkowo przykręcić wkrętem ⌀4x30 (analogicznie jak w systemie Maxim 18 Board)

- w listwie górnej

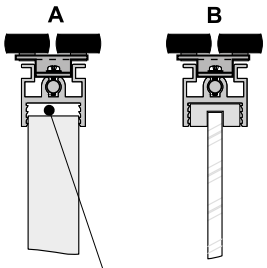

luz konstrukcyjny uwzględniony w wyliczeniu wysokości płyty wiórowej

- w listwie dolnej

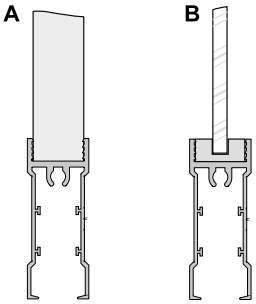

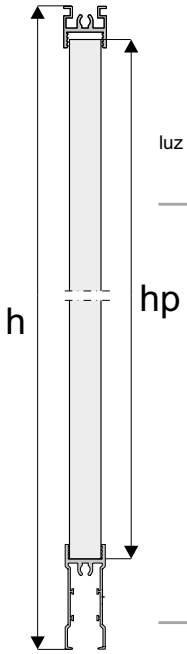

UWAGA!

Lustro (≠4 mm) użyte na wypełnienie drzwi należy zabezpieczyć folią ochronną. Szyba bezpieczna to szyba klejona obustronnie gładka (≠4,5 mm). Do lustra i szyby stosować uszczelkę.

UWAGA! Zdejmij folię zabezpieczającą z elementów aluminiowych (rączek, torów, łączników, itp.) przed ich docięciem pod dany wymiar. Zdjęcie folii pozwoli stwierdzić ewentualne wady jakościowe (np. zarysowania).

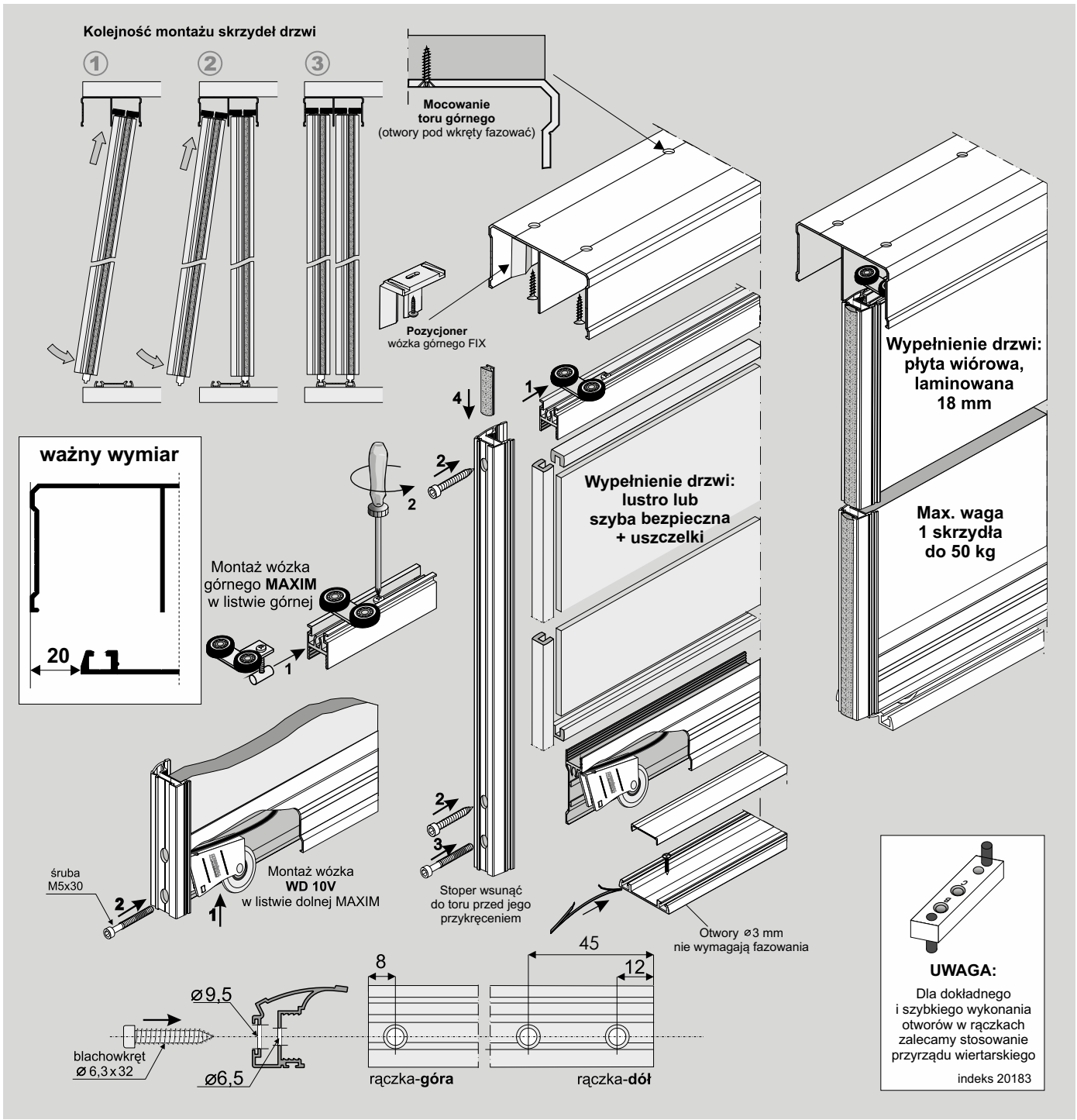

ELEMENTY SKŁADOWE

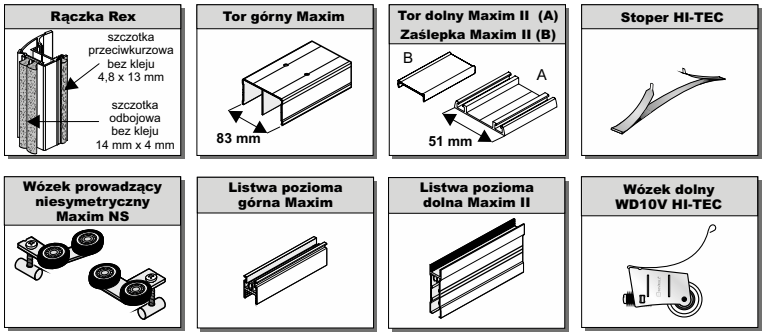

ELEMENTY DODATKOWE

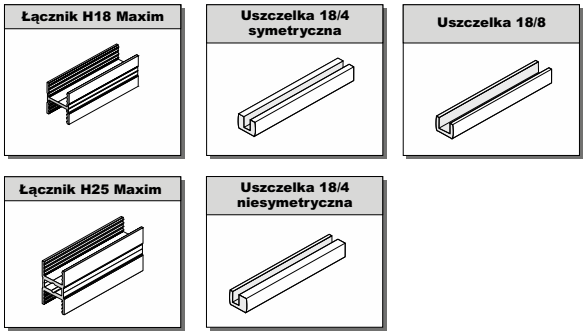

W systemie MAXIM 18 można w prosty sposób łączyć wypełnienia skrzydeł drzwi (płyta + szyba) przy pomocy elementów dodatkowych: uszczelki, łącznika H18 MAXIM i H25 MAXIM.

Światło otworu

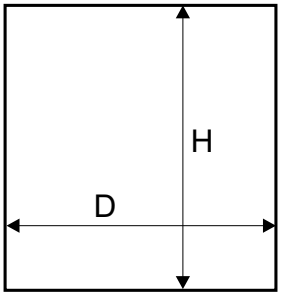

wypełnienie skrzydła:
płyta # 18 mm
lustro # 4 mm lub szyba bezpieczna

Długość rączki = wysokość skrzydła drzwi

wysokość skrzydła drzwi - h		h = H - 38 mm
wysokość skrzydła drzwi przy montażu samodomykaczy	Mini SV25/40/60, SV-25/50	h = H - 38 mm
	Top SV60/80, Central SV25/40	h = H - 40 mm
wysokość płyty - hp		hp = h - 68 mm
szerokość skrzydła drzwi - d		d = (D - 3 mm + Z) : N
szerokość płyty - dp		dp = d - 24 mm
długość listwy dolnej - P długość listwy górnej - G		P= G = d - 40 mm

ilość skrzydeł - N	2	3	4	5
szerokość zakładki - Z	40 mm	80 mm	120 mm	160 mm

fasada - 4 skrzydła	
układ drzwi	d = (D - 3 + 120) : 4
układ drzwi	d = (D : 2 + 37) : 2

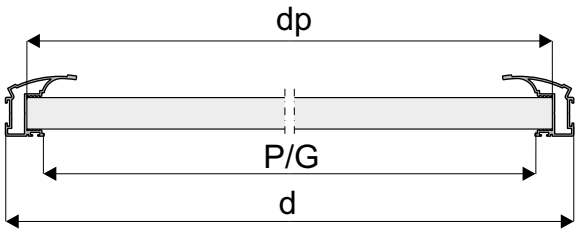

wypełnienie skrzydła – szyba lub lustro # 4 mm

wysokość lustra hl	hl = hp
szerokość lustra dl	dl = dp - 4 mm

Sposób mocowania płyty 18 mm (rys. A) i lustra 4 mm lub szyby (rys. B)

- w rączce

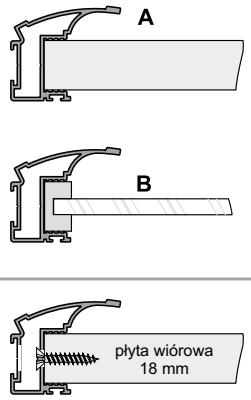

Jeśli wypełnieniem drzwi jest płyta wiórowa, nabitą rączkę na środku można dodatkowo przykręcić wkrętem ∅4x30 (analogicznie jak w systemie Maxim 18 Board)

- w listwie górnej

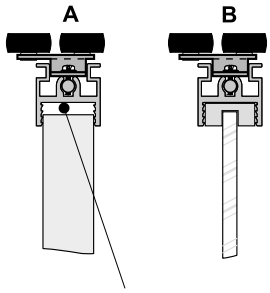

luz konstrukcyjny uwzględniony w wyliczeniu wysokości płyty wiórowej

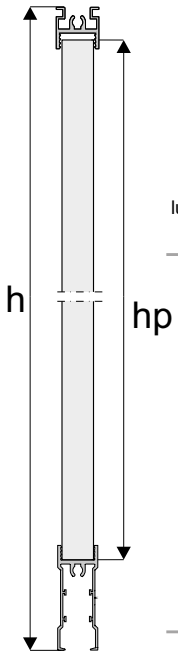

- w listwie dolnej

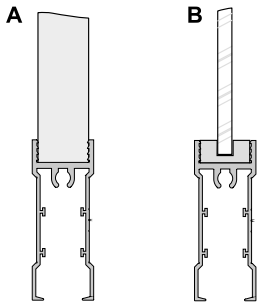

UWAGA!

Lustro (≠4 mm) użyte na wypełnienie drzwi należy zabezpieczyć folią ochronną. Szyba bezpieczna to szyba klejona obustronnie gładka (≠4,5 mm). Do lustra i szyby stosować uszczelkę.

UWAGA! Zdejmij folię zabezpieczającą z elementów aluminiowych (rączek, torów, łączników, itp.) przed ich docięciem pod dany wymiar. Zdjęcie folii pozwoli stwierdzić ewentualne wady jakościowe (np. zarysowania).

Kolejność montażu skrzydeł drzwi

Mocowanie toru górnego (otwory pod wkręty fazować)

Pozycjoner wózka górnego FIX

ważny wymiar

21

Wypełnienie drzwi: płyta wiórowa, laminowana 18 mm

Max. waga 1 skrzydła do 50 kg

Ø4 x 30

43 Ø10 x 3 43 12 Ø40

Ø10 x 3 32 11 40 23

dk 11 56

16 18

Stoper wsunąć do toru przed jego przykręceniem

Otwory Ø 3 mm nie wymagają fazowania

ELEMENTY SKŁADOWE

Rączka Porto

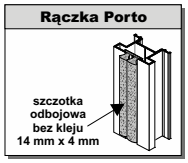

Tor górny Maxim

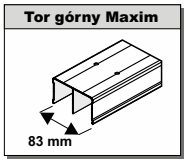

Tor dolny Maxim II (A) Zaślepka Maxim II (B)

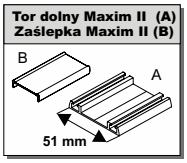

Stoper HI-TEC

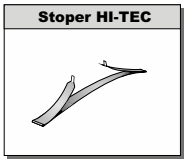

Wózek prowadzący Maxim Board

Wózek dolny WD18V HI-TEC

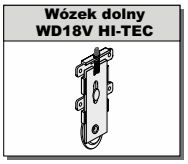

Kątownik Mini

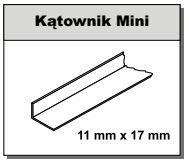

Światło otworu

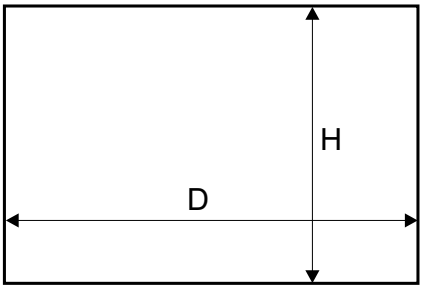

Długość rączki = wysokość skrzydła drzwi

wypełnienie skrzydła - płyta #18 mm

wysokość skrzydła drzwi - h		h = H - 40 mm
wysokość skrzydła drzwi przy montażu samodomykaczy	Mini SV25/40/60, SV-25/50	h = H - 40 mm
	Top SV60/80, Central SV25/40	h = H - 44 mm
wysokość płyty - hp		hp = h - 2 mm
szerokość skrzydła drzwi - d		d = (D - 3 mm + Z) : N
szerokość płyty - dp		dp = d - 41 mm
długość kątownika mini - dk		wyznaczamy po złożeniu skrzydła

ilość skrzydeł - N	2	3	4	5
szerokość zakładki - Z	30 mm	60 mm	90 mm	120 mm

fasada - 4 skrzydła	
układ drzwi	d = (D - 3 + 90) : 4
układ drzwi	d = (D : 2 + 27) : 2

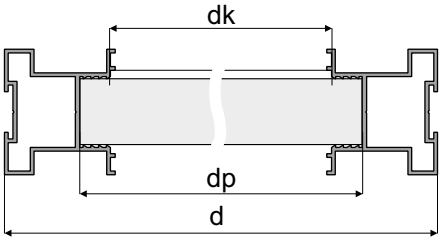

- Przy nabijaniu rączek nie należy dodatkowo stosować kleju montażowego.
- Nabitą rączkę przykręcić do płyty wkrętami zgodnie z instrukcją

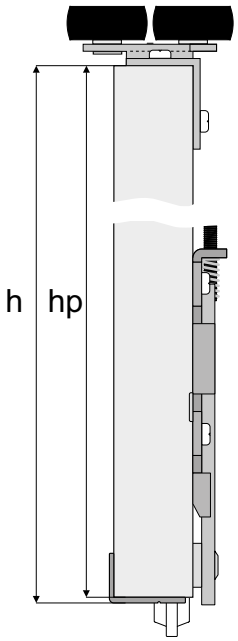

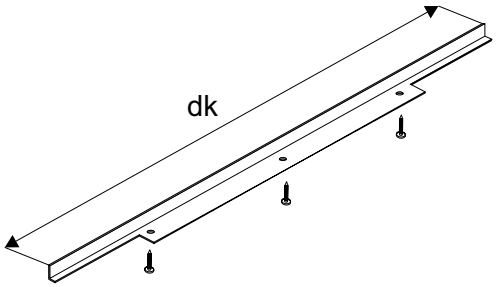

UWAGA!

Rączka powinna być o 2 mm dłuższa od wymiaru wysokości płyty.

OSTRZEŻENIE

SEVROLL nie ponosi odpowiedzialności za odkształcenia profili spowodowane odkształcaniem się płyty (w wyniku jej złej jakości, złego składowania, przechowywania w nieodpowiedniej wilgotności).

UWAGA! Zdejmij folię zabezpieczającą z elementów aluminiowych (rączek, torów, łączników, itp.) przed ich docięciem pod dany wymiar. Zdjęcie folii pozwoli stwierdzić ewentualne wady jakościowe (np. zarysowania).

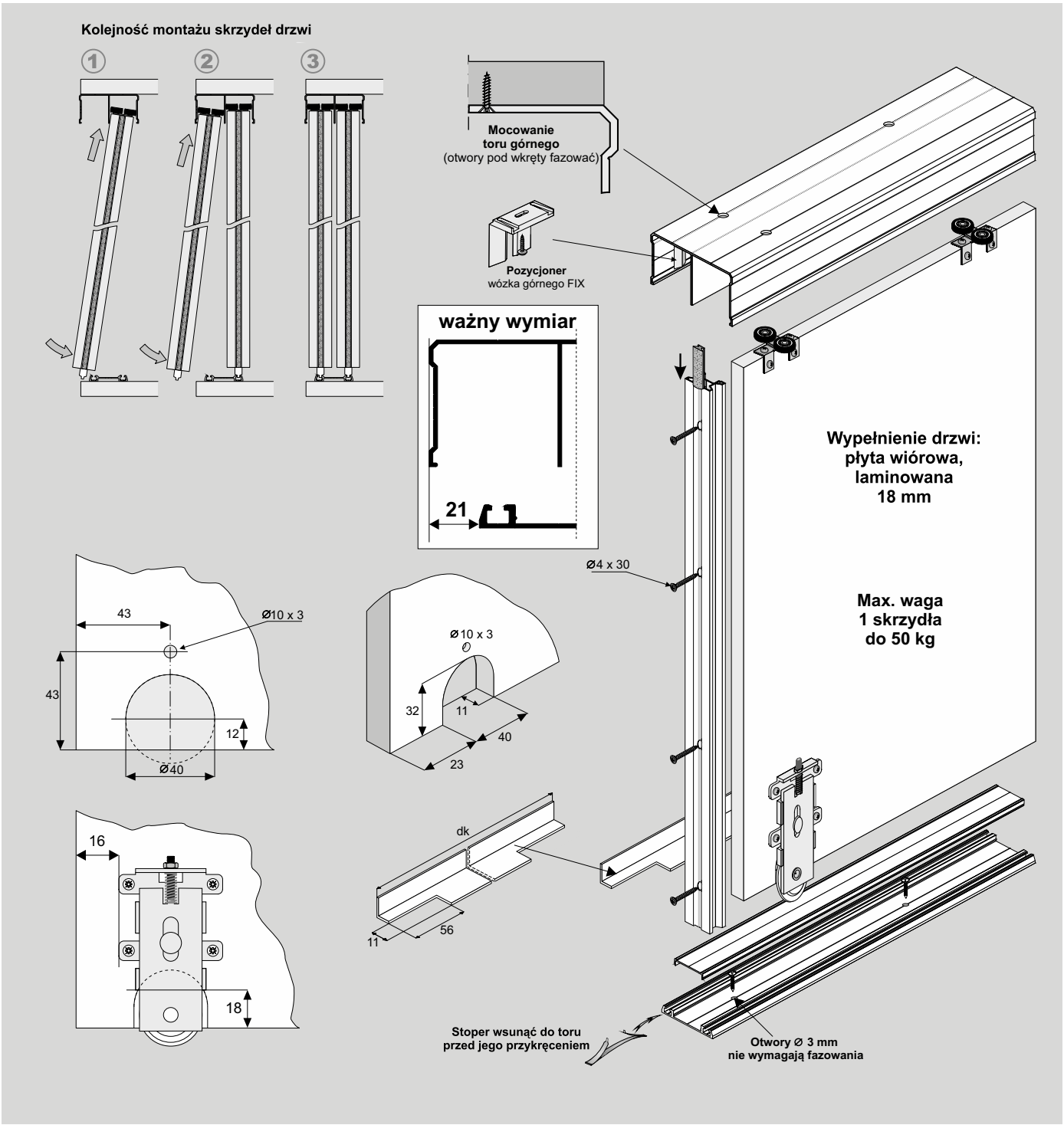

ELEMENTY SKŁADOWE

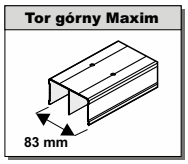

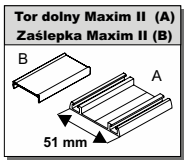

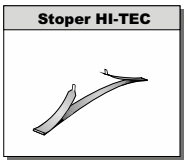

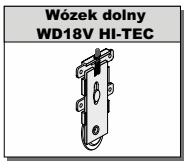

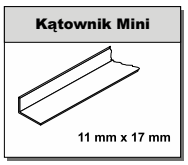

Światło otworu

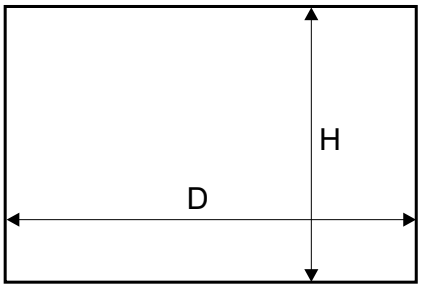

Długość rączki = wysokość skrzydła drzwi

wypełnienie skrzydła - płyta #18 mm

wysokość skrzydła drzwi - h		h = H - 40 mm
wysokość skrzydła drzwi przy montażu samodomykaczy	Mini SV25/40/60, SV-25/50	h = H - 40 mm
	Top SV60/80, Central SV25/40	h = H - 44 mm
wysokość płyty - hp		hp = h - 2 mm
szerokość skrzydła drzwi - d		d = (D - 3 mm + Z) : N
szerokość płyty - dp		dp = d - 31 mm
długość kątownika mini - dk		wyznaczamy po złożeniu skrzydła

ilość skrzydeł - N	2	3	4	5
szerokość zakładki - Z	25 mm	50 mm	75 mm	100 mm

fasada - 4 skrzydła	
układ drzwi	d = (D - 3 + 75) : 4
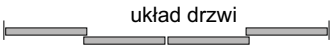 układ drzwi	d = (D : 2 + 22) : 2

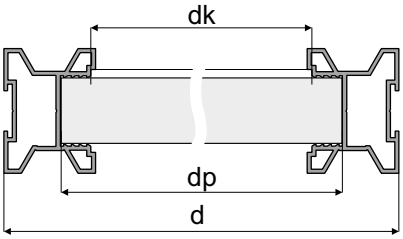

UWAGA!

Rączka powinna być o 2 mm dłuższa od wymiaru wysokości płyty.

- Przy nabijaniu rączek nie należy dodatkowo stosować kleju montażowego.
- Nabitą rączkę przykręcić do płyty wkrętami zgodnie z instrukcją

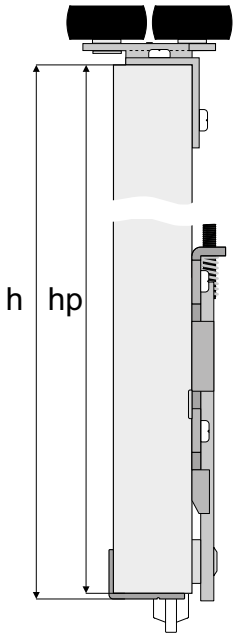

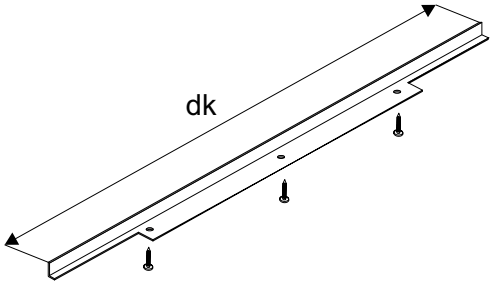

OSTRZEŻENIE

SEVROLL nie ponosi odpowiedzialności za odkształcenia profili spowodowane odkształcaniem się płyty (w wyniku jej złej jakości, złego składowania, przechowywania w nieodpowiedniej wilgotności).

UWAGA! Zdejmij folię zabezpieczającą z elementów aluminiowych (rączek, torów, łączników, itp.) przed ich docięciem pod dany wymiar. Zdjęcie folii pozwoli stwierdzić ewentualne wady jakościowe (np. zarysowania).

LINIA FOX | SYSTEM GEMINI 10 EVEREST

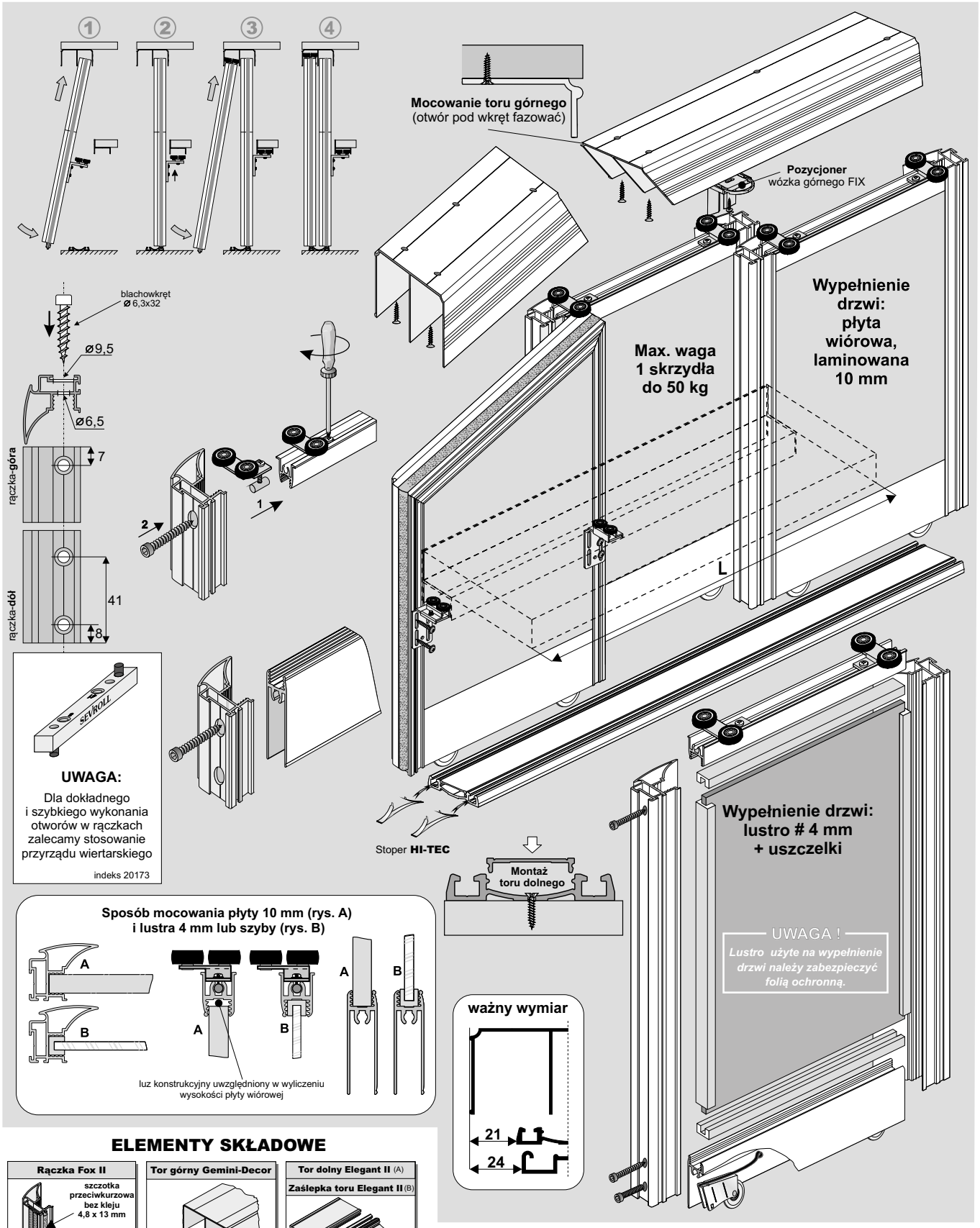

ELEMENTY SKŁADOWE

Rączka Fox II

Tor górny Gemini-Decor

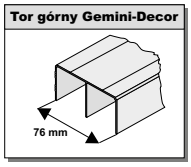

Tor dolny Elegant II (A)
Zaślepka toru Elegant II (B)

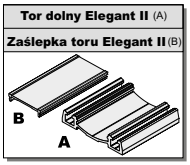

Przy zakupie poszczególnych elementów do montażu należy pamiętać o blachowkrętach (4 szt. / 1 skrzydło), a w przypadku drzwi z lustrem – dodatkowo o uszczelkach.

Zestaw Everest-Fox II

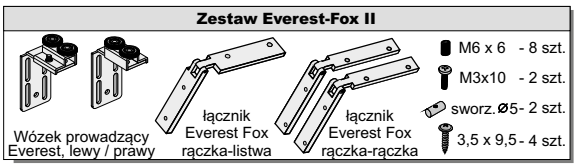

Tor do drzwi skośnych Everest

Listwa pozioma dolna Decor (A)
Listwa pozioma górna Decor (B)

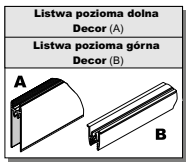

Wózek dolny WD10V HI-TEC

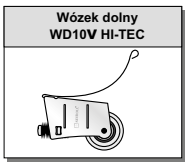

Wózek prowadzący 10-tka

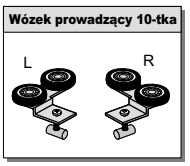

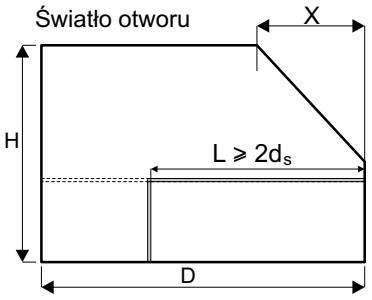

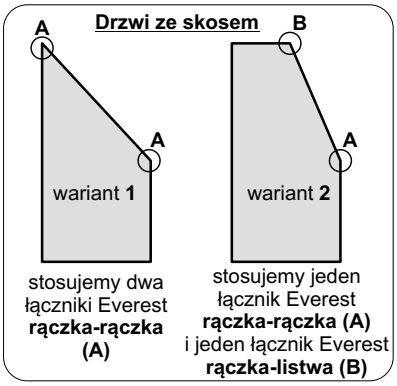

L - długość toru Everest

X - szerokość skosu

d_s- szerokość skrzydła ze skosem - $d_s \geq X$

wypełnienie skrzydła - płyta # 10 mm, lustro 4 mm

wysokość skrzydła drzwi - h	h = H - 40 mm
wysokość płyty - hp	hp = h - 64 mm
szerokość skrzydła drzwi - d (d_s)	d = (D - 3 mm + Z) : N
szerokość płyty - dp	dp = d - 20 mm
długość listwy dolnej - P długość listwy górnej - G	P = G = d - 37 mm
wysokość lustra - hl	hl = hp
szerokość lustra - dl	dl = dp - 4 mm

ilość skrzydeł - N	3	4
szerokość zakładki - Z	72 mm	108 mm

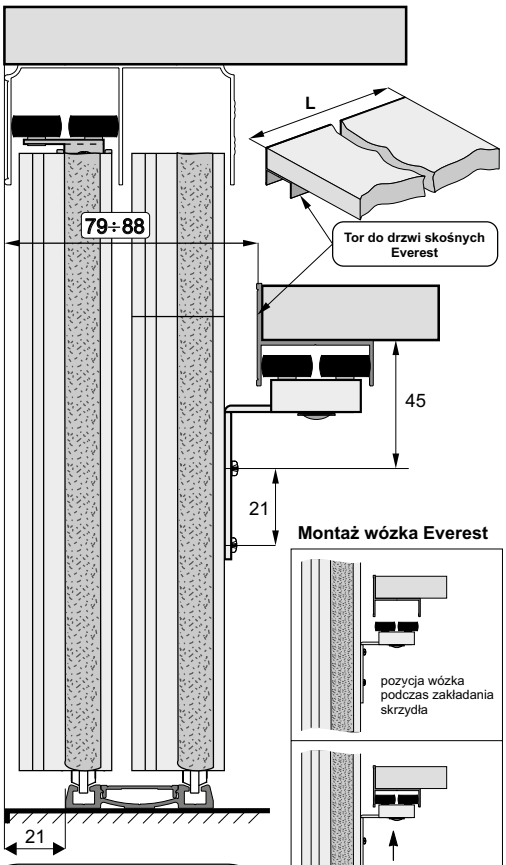

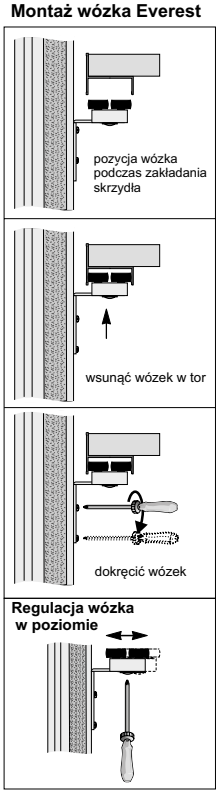

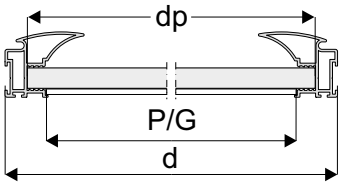

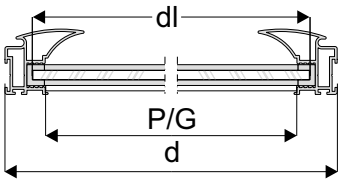

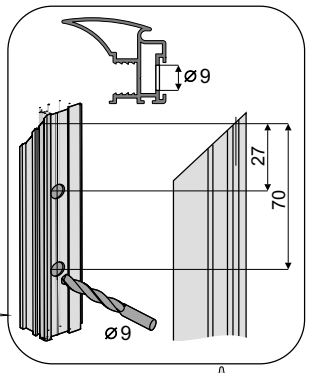

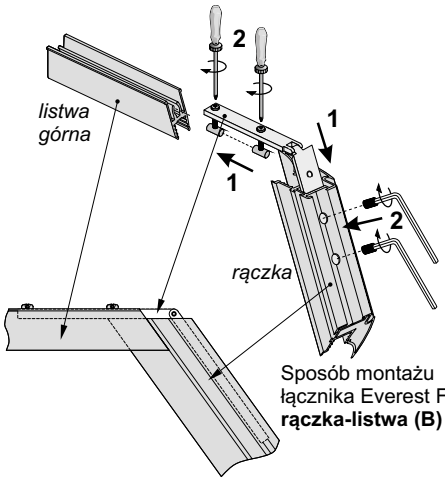

Sposób montażu łącznika Everest Fox **rączka-listwa (B)**

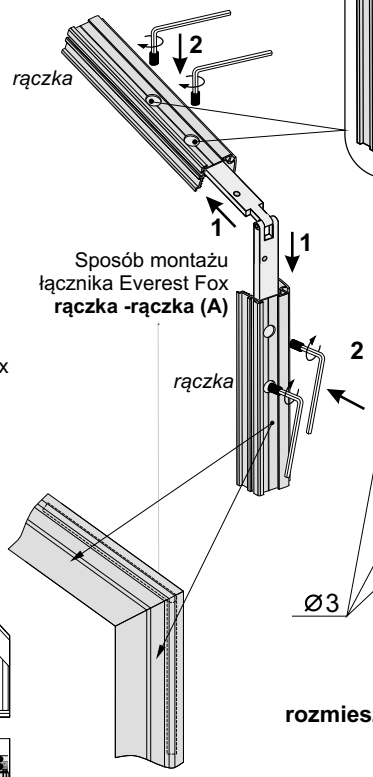

Sposób montażu łącznika Everest Fox **rączka -rączka (A)**

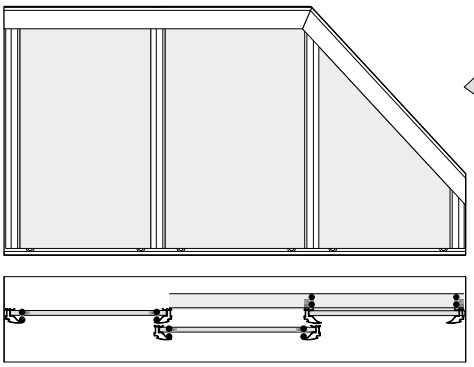

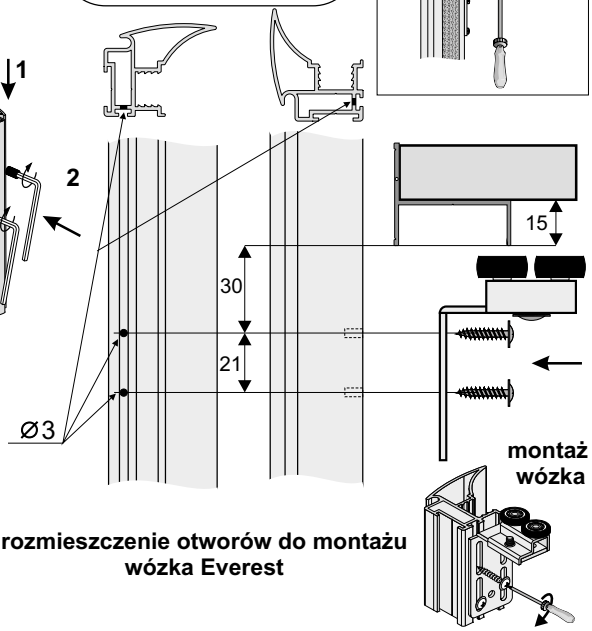

rozmieszczenie otworów do montażu wózka Everest

UWAGA! Zdejmij folię zabezpieczającą z elementów aluminiowych (rączek, torów, łączników, itp.) przed ich docięciem pod dany wymiar. Zdjęcie folii pozwoli stwierdzić ewentualne wady jakościowe (np. zarysowania).

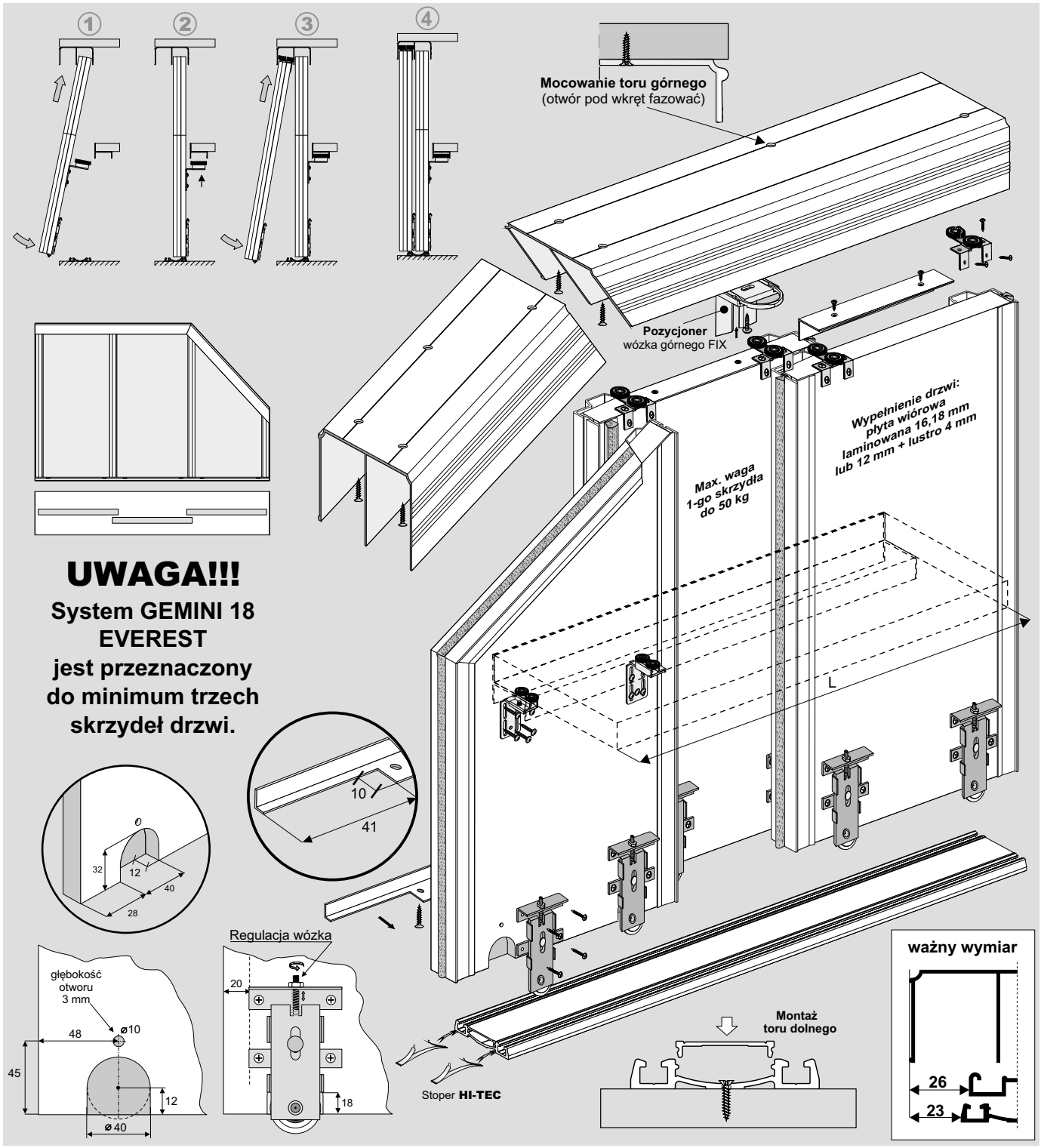

ELEMENTY SKŁADOWE

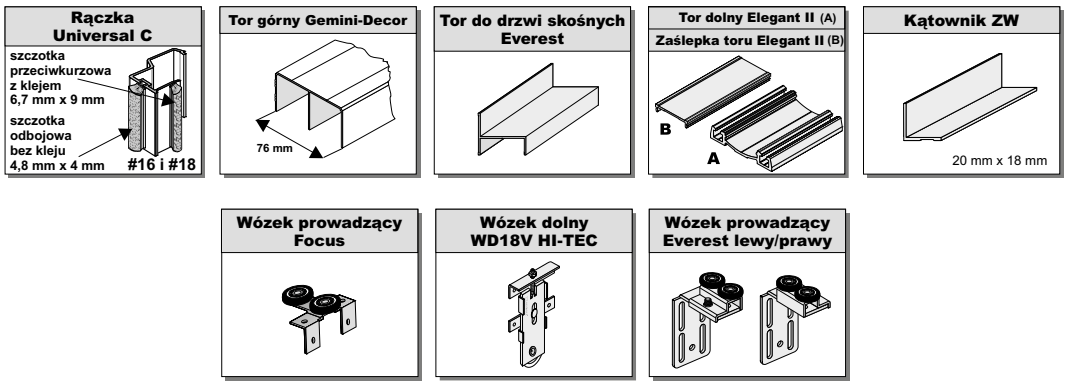

Światło otworu

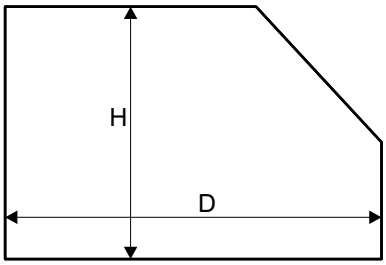

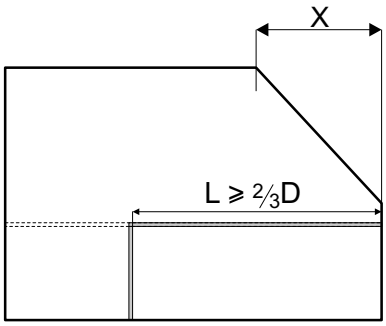

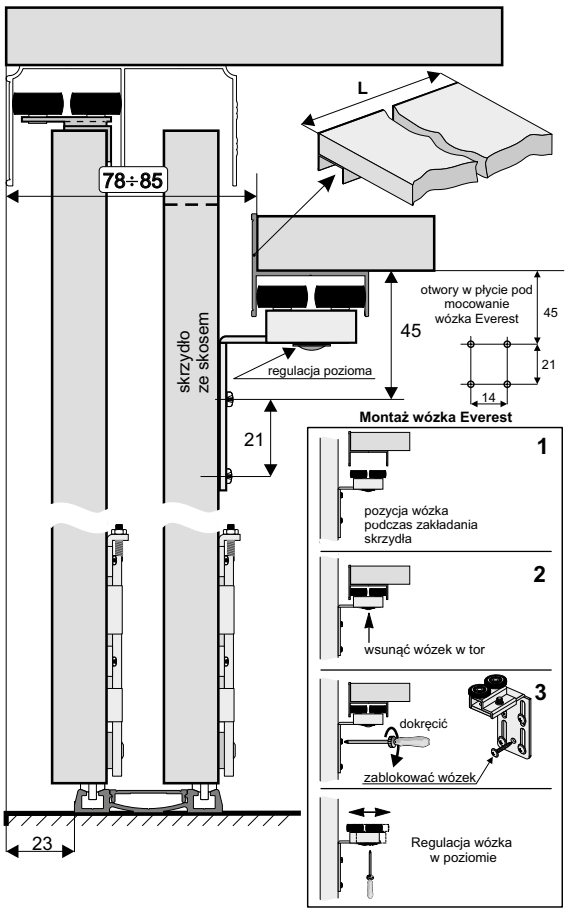

L-długość toru Everest

$L_{min.} = \frac{2}{3}D$

$L_{max.} = D$

X - długość skosu

d_s- szerokość skrzydła ze skosem

$d_s \geqslant X$

wysokość skrzydła drzwi	- h	h = H - 42 mm
wysokość płyty	- hp	hp = h - 2 mm
szerokość skrzydła drzwi	- d	d = (D - 3 mm + Z) : N
szerokość płyty #12,#18	- dp	dp = d - 7 mm
długość kątownika mini	- dk	dk = d - 62,4 mm

ilość skrzydeł	- N	3	4
szerokość zakładki	- Z	64 mm	96 mm

fasada - 4 skrzydła

układ drzwi

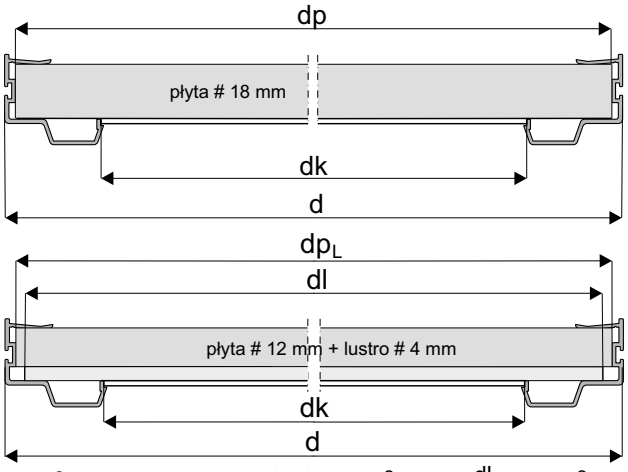

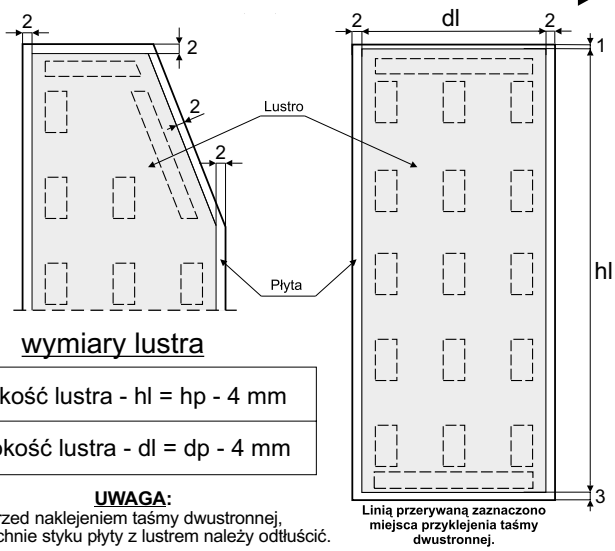

Linią przerywaną zaznaczono miejsca przyklejenia taśmy dwustronnej.

wymiary lustra

wysokość lustra - hl = hp - 4 mm
szerokość lustra - dl = dp - 4 mm

UWAGA:
Przed naklejeniem taśmy dwustronnej, powierzchnie styku płyty z lustrem należy odtłuścić.

Sposób montażu rączki i wózka prowadzącego z płytą # 18 mm (rączka UNIVERSAL C # 18 mm)

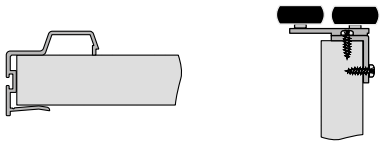

Sposób montażu rączki i wózka prowadzącego z płytą # 12 mm i lustrem # 4 mm (rączka UNIVERSAL C # 16 mm)

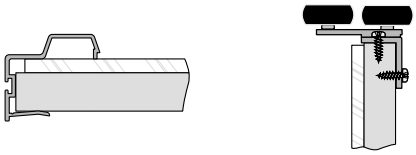

Sposób montażu kątownika 20 mm x 18 mm

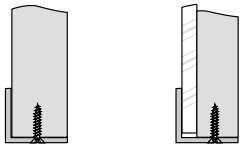

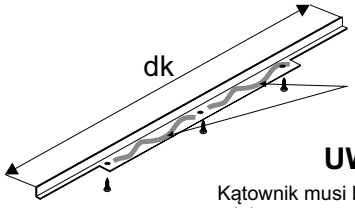

Klej montażowy (stosować przy wypełnieniu z lustrem).

UWAGA!
Kątownik musi być przykręcony do płyty minimum trzema wkrętami ∅ 3 x 25.

UWAGA! Zdejmij folię zabezpieczającą z elementów aluminiowych (rączek, torów, łączników, itp.) przed ich docięciem pod dany wymiar. Zdjęcie folii pozwoli stwierdzić ewentualne wady jakościowe (np. zarysowania).

SYSTEM
AUTOSPRING

1
2 wyregulować wysokość skrzydła
1 odblokować /zablokować/ listwę
regulacja wysokości skrzydła drzwi
ok. 85 mm
70
maskownica
95
26 11 26
8
37
860 mm
Max. waga 1 skrzydła do 40 kg
18 ÷ 32 mm
regulacja siły dociągu
Wypełnienie drzwi: płyta wiórowa, laminowana 18-32 mm
regulacja hamulca oporowego
1 wykręć / 3 wkręć wkręty blokujące
18 ÷ 32 mm
2 wyreguluj siłę dociągu drzwi
11 mm
15 mm
(lekkie drzwi - duży docisk
ciężkie drzwi - mały docisk)

ELEMENTY SKŁADOWE

Zestaw AUTOSPRING (2 skrzydła)

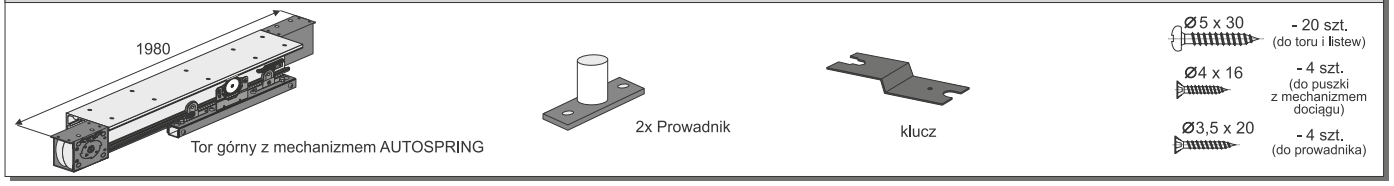

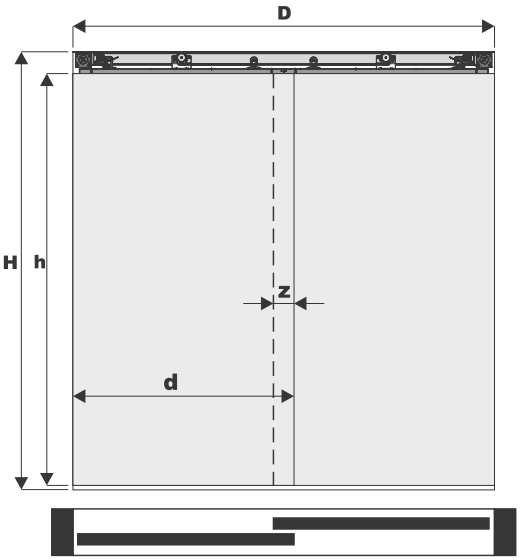

szerokość światła otworu **- D**	**min. 1980** mm ÷ **max. 2040** mm
zakładka **- z**	z = 30 + (D **-** 1980)
szerokość skrzydła drzwi **- d**	d = (D + z) : 2
wysokość skrzydła drzwi **- h**	h = H **-** 103

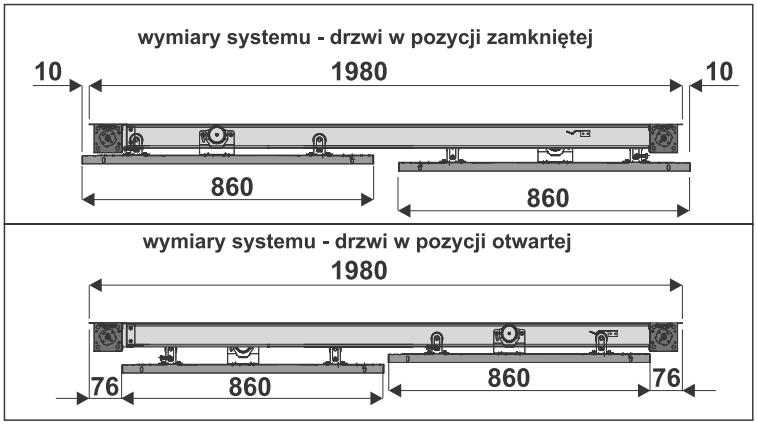

Montaż drzwi

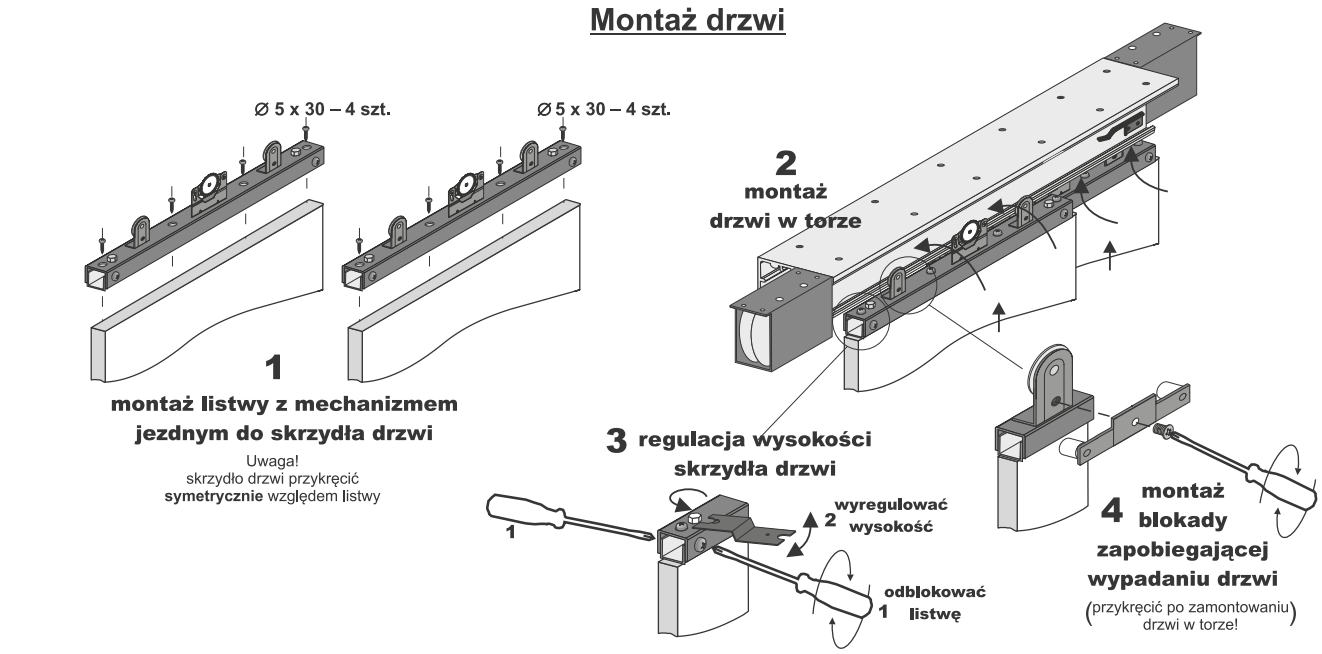

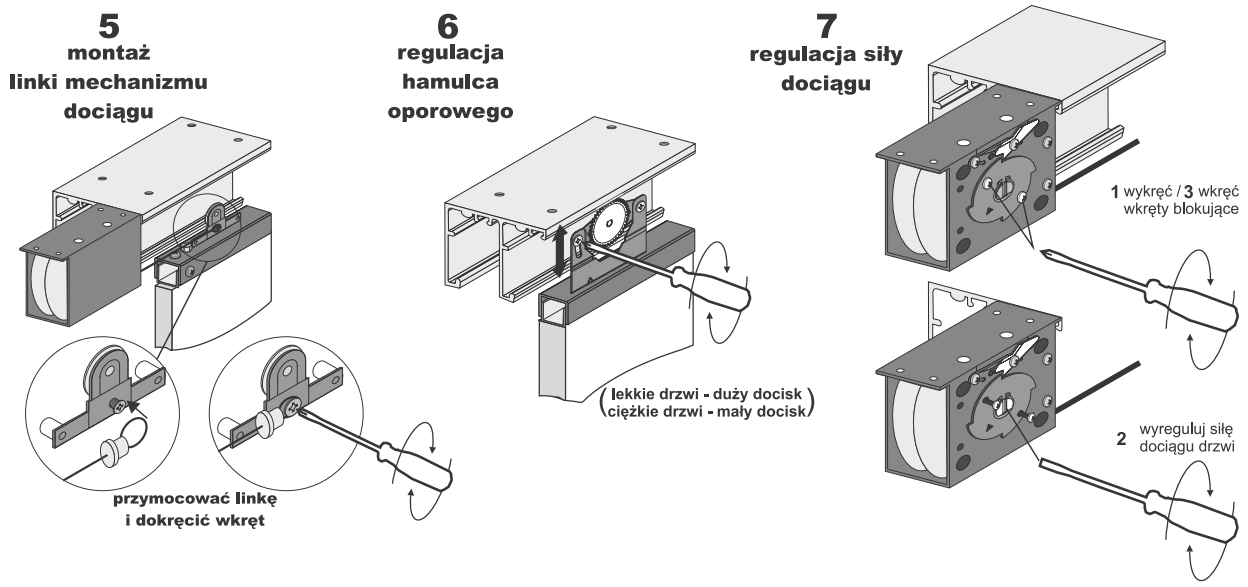

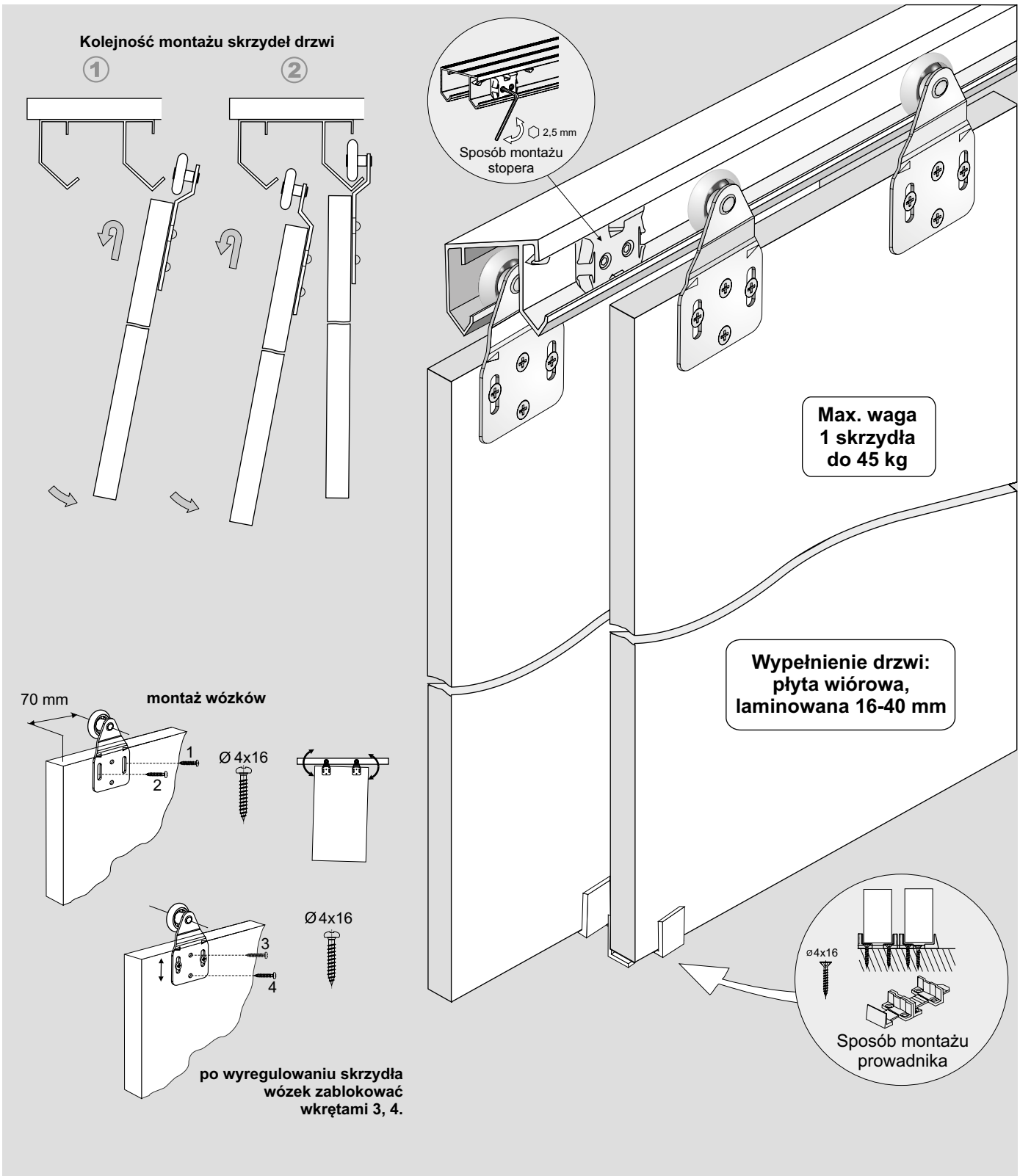

ELEMENTY SKŁADOWE

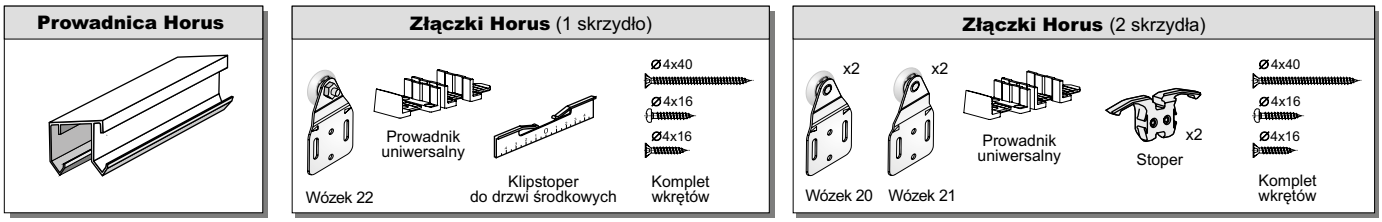

Światło otworu

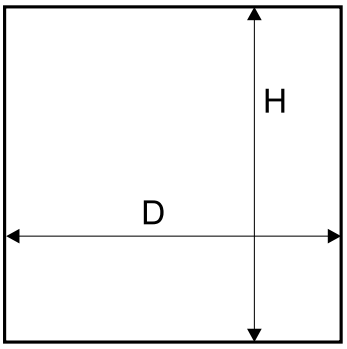

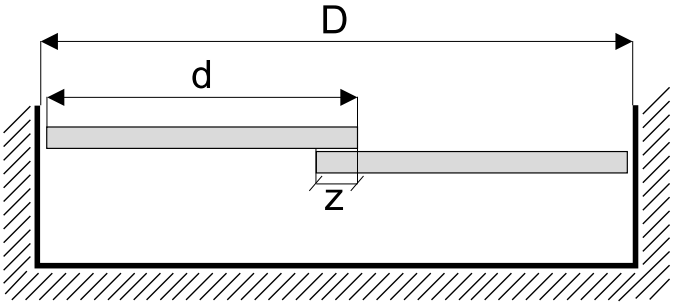

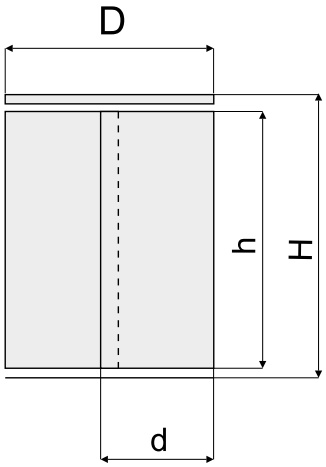

wysokość skrzydła drzwi - h	h = H - 50 mm
szerokość skrzydła drzwi - d	d = (D + Z) : N

ilość skrzydeł - N	2	3	4	5
szerokość zakładki - Z	40 mm	80 mm	120 mm	160 mm

fasada - 4 skrzydła	
układ drzwi	d = (D + 120) : 4
układ drzwi	d = (D : 2 + 40) : 2

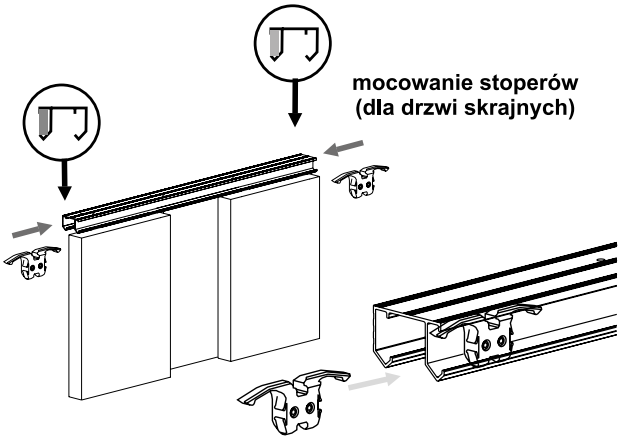

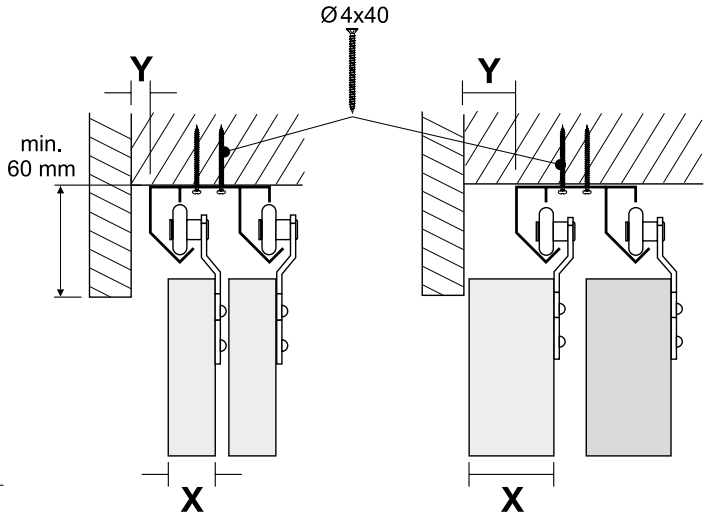

X [mm]	16	18	19	22
Y [mm]	0	1	1	4

25	28	32	40
15	18	22	30

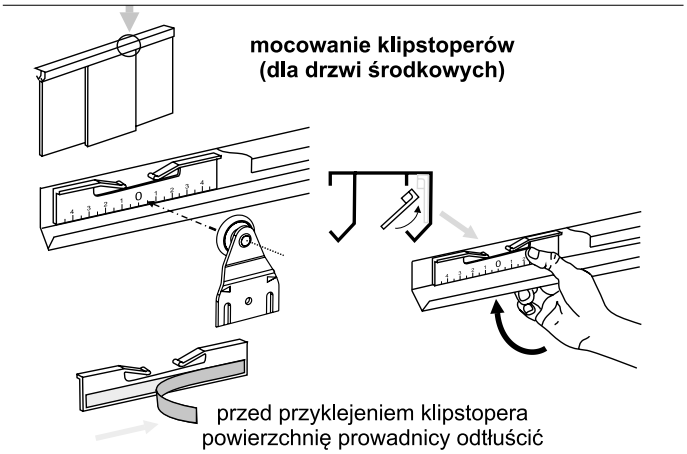

SYSTEM
MERKURY

NOWOŚĆ!

Kolejność montażu skrzydeł drzwi

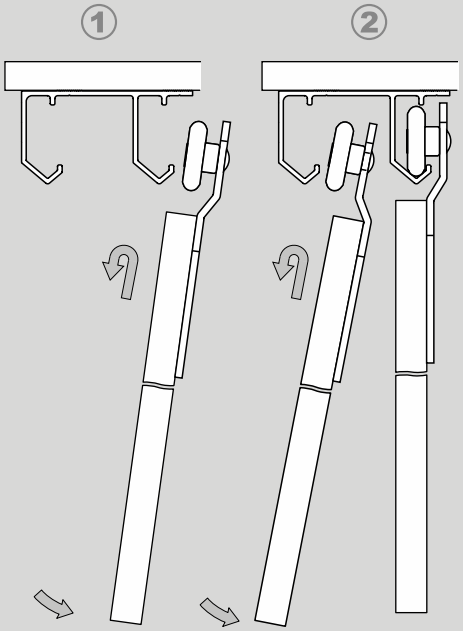

Sposób montażu stopera

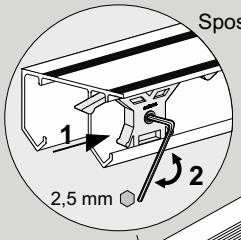

Max. waga 1 skrzydła do 45 kg

Wypełnienie drzwi: płyta wiórowa, laminowana 16-40 mm

Montaż wózków, regulacja skrzydła

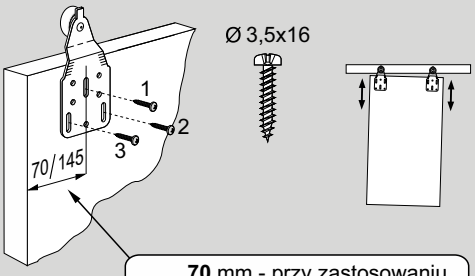

70 mm - przy zastosowaniu **stopera**
min **145** mm - przy zastosowaniu **samodomykacza**

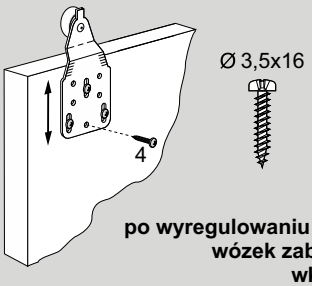

po wyregulowaniu skrzydła wózek zablokować wkrętem 4.

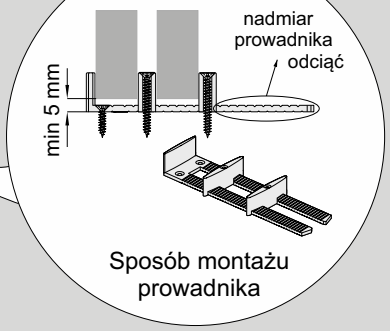

Sposób montażu prowadnika

ELEMENTY SKŁADOWE

Tor górny Merkury

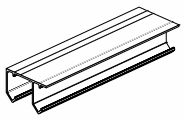

Zestaw do drzwi przesuwnych Merkury (2 skrzydła)

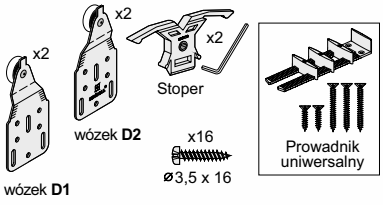

Zestaw do drzwi przesuwnych Merkury (1 skrzydło)

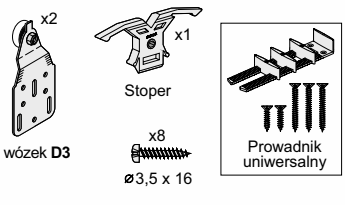

ELEMENTY DODATKOWE

Samodomykacz MINI

25 kg - index: **20359-SV**
40 kg - index: **20260-SV**

Samodomykacz Merkury CENTRAL

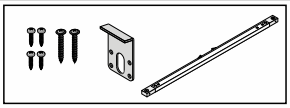

25 kg - indeks **5243**
40 kg - indeks **5244**

Światło otworu

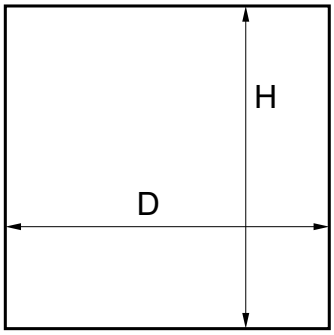

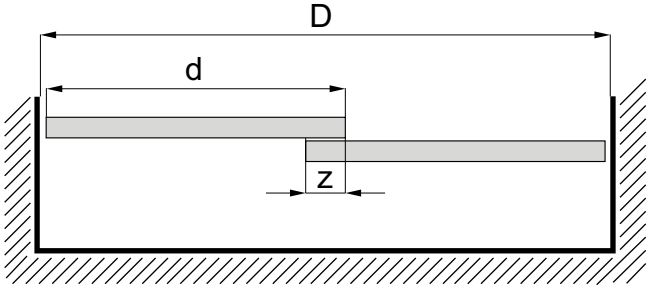

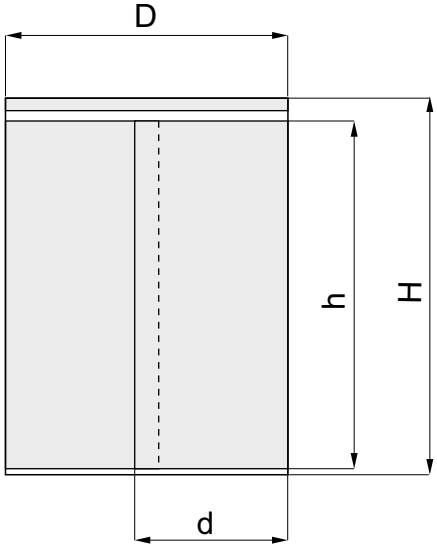

wysokość skrzydła drzwi - h	h = H - 50 mm
szerokość skrzydła drzwi - d	d = (D + Z) : N

ilość skrzydeł - N	2	3	4
szerokość zakładki - Z	40 mm	80 mm	120 mm

fasada - 4 skrzydła	
układ drzwi	d = (D + 120) : 4
układ drzwi	d = (D : 2 + 40) : 2

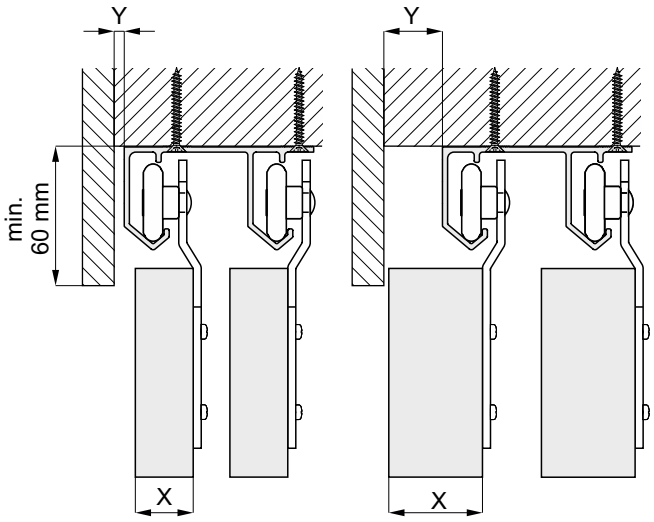

X [mm]	16	18	19	22	25	28	32	40
Y [mm]	0	1	1	4	15	18	22	30

Fasada z dwoma drzwiami

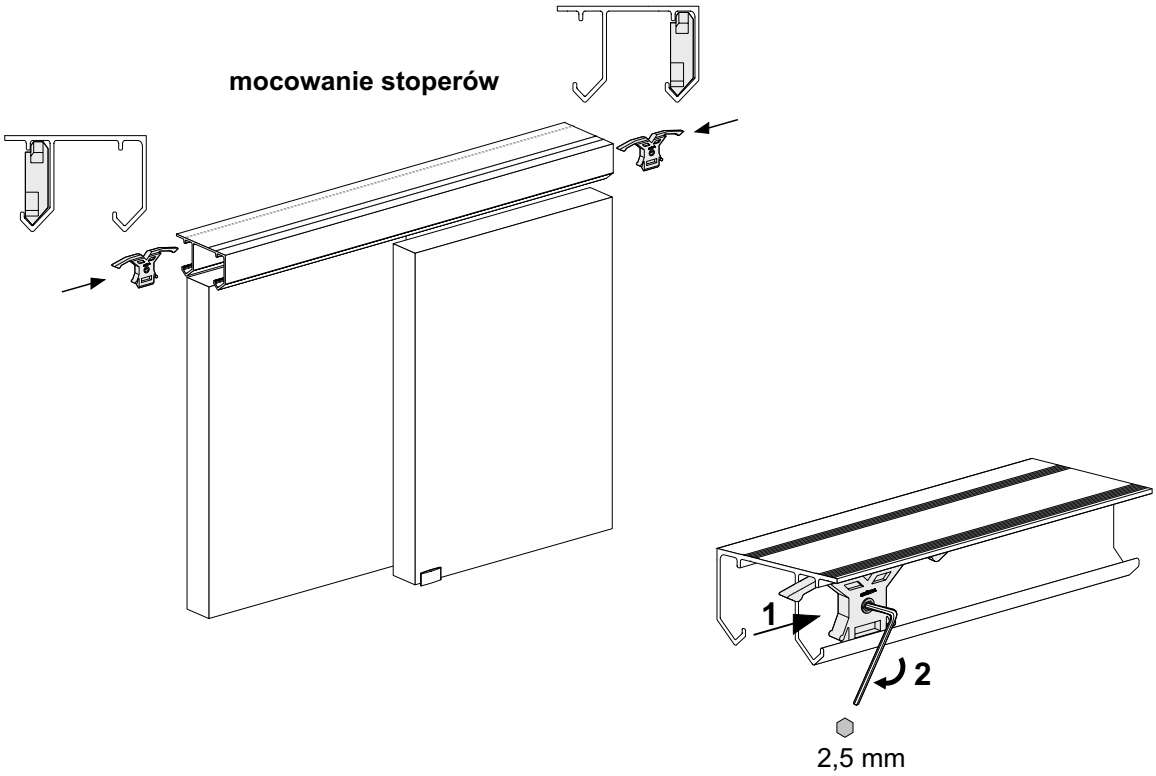

Fasada z trzema drzwiami

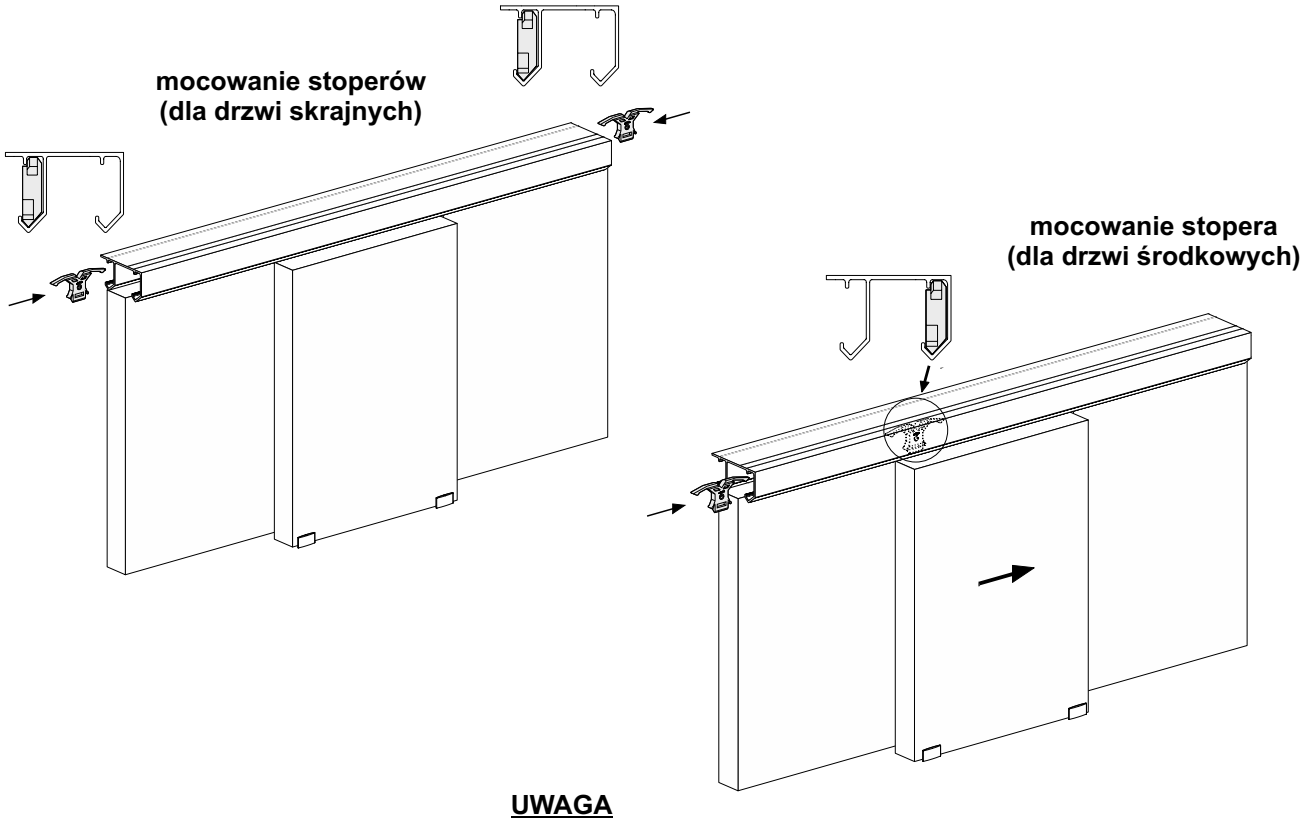

UWAGA

Jeżeli do drzwi środkowych zastosujemy **stoper**, drzwi będzie można otwierać tylko w jednym kierunku, w lewo **lub** w prawo (w zależności przy którym wózku zamocujemy stoper).
Przy zastosowaniu **samodomykacza**, drzwi środkowe można otwierać **w obu kierunkach**.

Montaż samodomykaczy

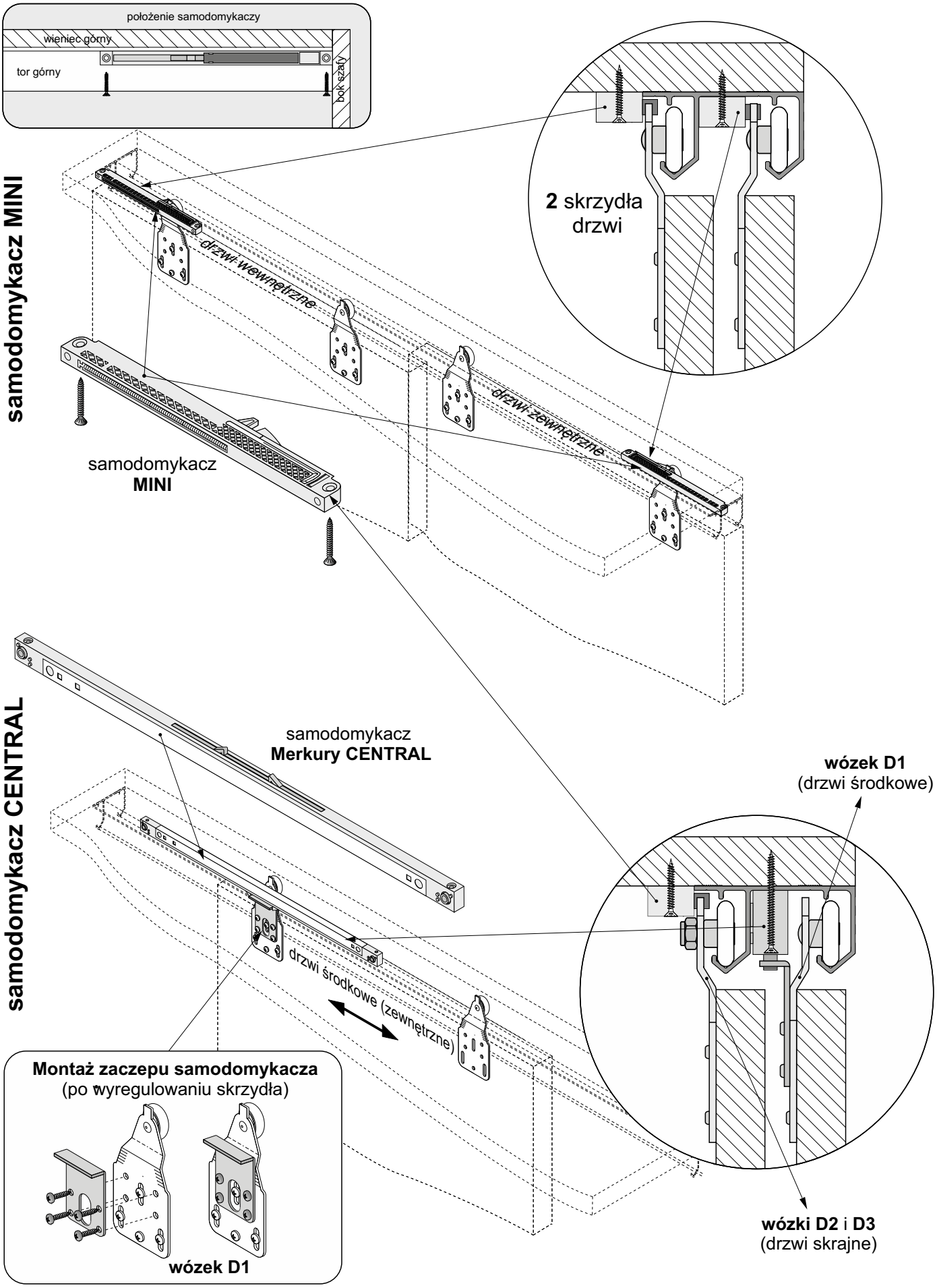

SYSTEM
CAPITOL

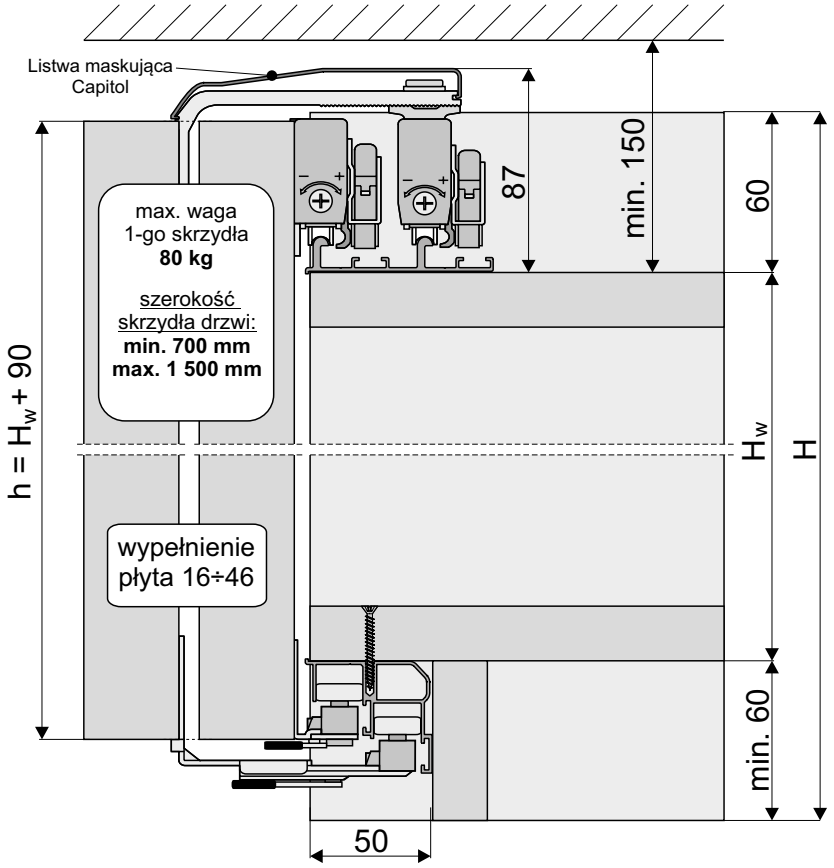

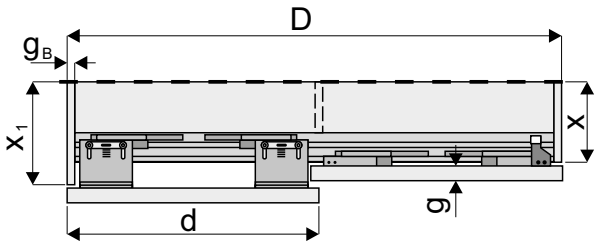

2 skrzydła drzwi
d = (D : 2) + 10 mm
x_1= x + g + 8 mm

X, X_1 - głębokość boku szafy
D - szerokość szafy
d - szerokość drzwi
g - grubość drzwi
g_B - grubość boku

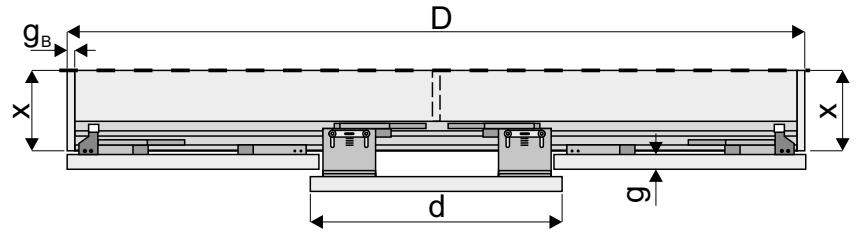

3 skrzydła drzwi
d = (D : 3) + 10 mm

X - głębokość boku szafy
D - szerokość szafy
d - szerokość drzwi
g - grubość drzwi
g_B - grubość boku

Listwa maskująca Capitol do drzwi zewnętrznych

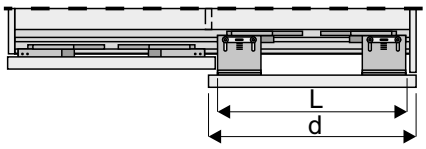

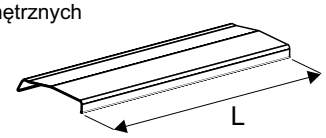

L - długość listwy maskującej

Zestaw do drzwi Capitol - 1 szt. drzwi

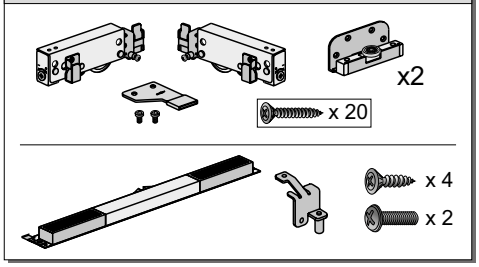

ELEMENTY SKŁADOWE

Tor dolny Capitol

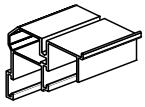

Tor górny Capitol

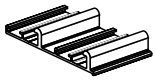

Zestaw do drzwi przesuwnych Capitol - 2 szt. drzwi

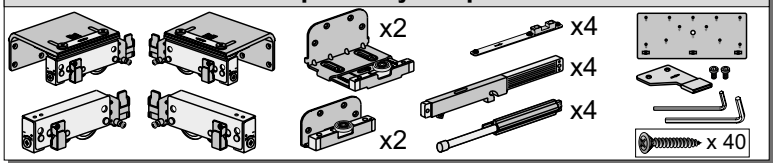

Listwa maskująca Capitol

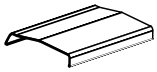

Montaż wózków

① wywiercić otwory przy użyciu szablonu

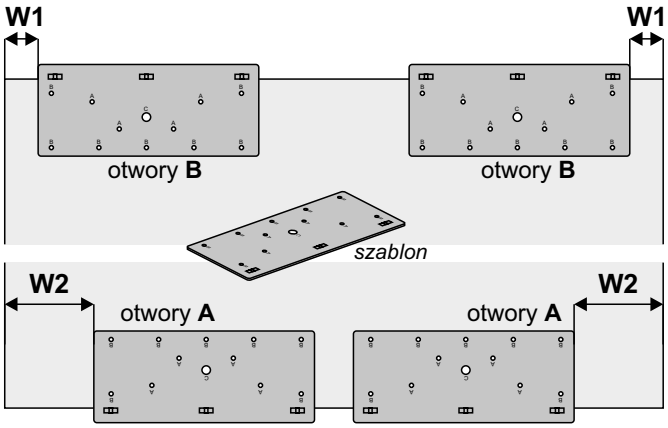

W1 = min. 25 mm + g_B
W2 = min. 100 mm + g_B *(z dolnymi odbojnikami)*
W2 = min. g_B *(bez dolnych odbojników)*

② zamocować wózki górne oraz samodomykacze

③ zamocować wózki dolne

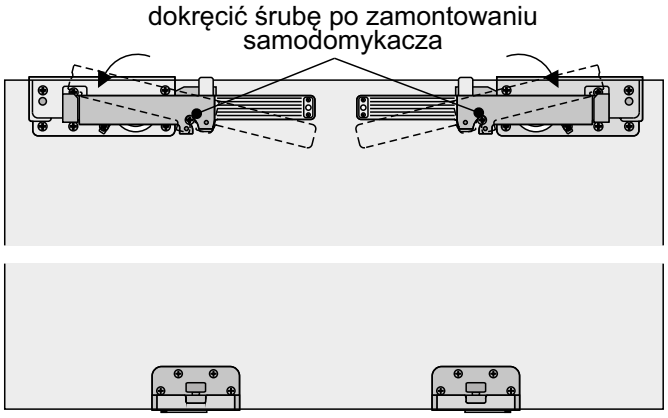

Montaż torów

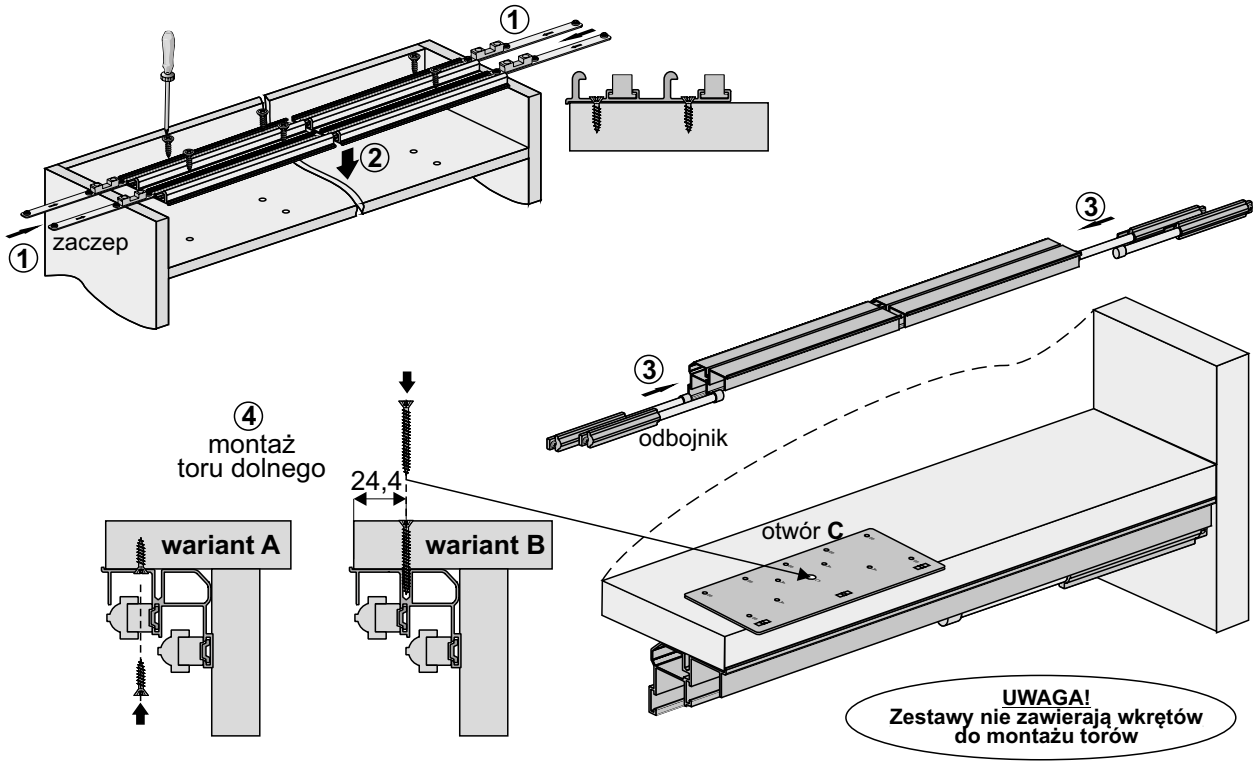

Montaż drzwi

W zależności od grubości użytego wypełnienia drzwi **przed montażem** należy dopasować rozstaw wózków drzwi zewnętrznych

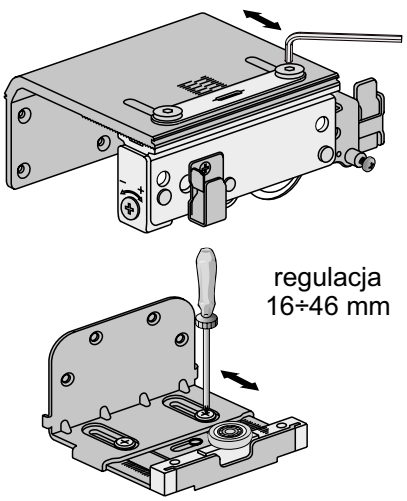

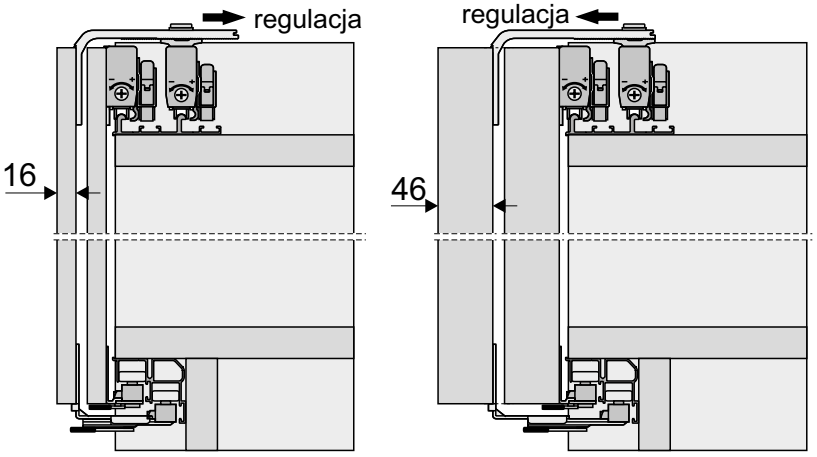

kolejność montażu drzwi

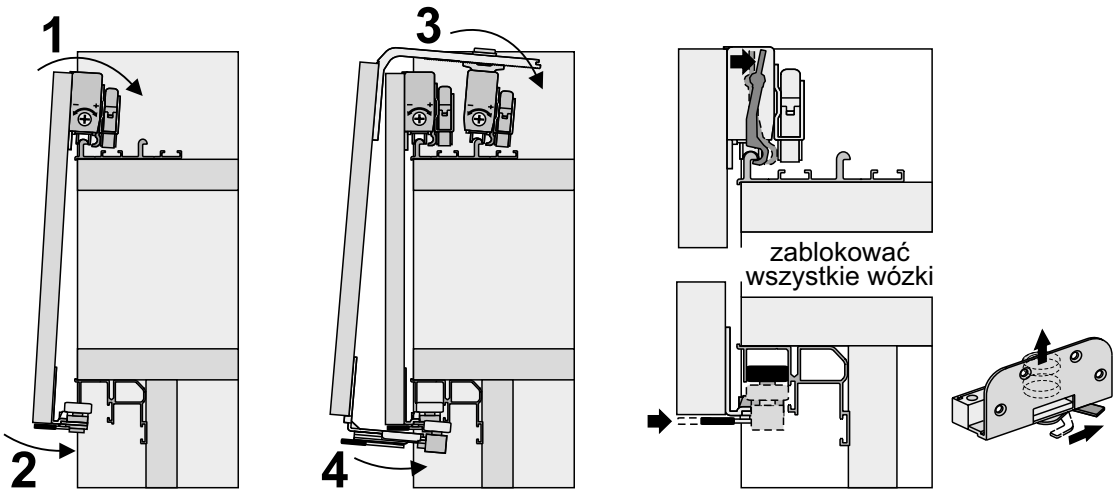

Regulacja

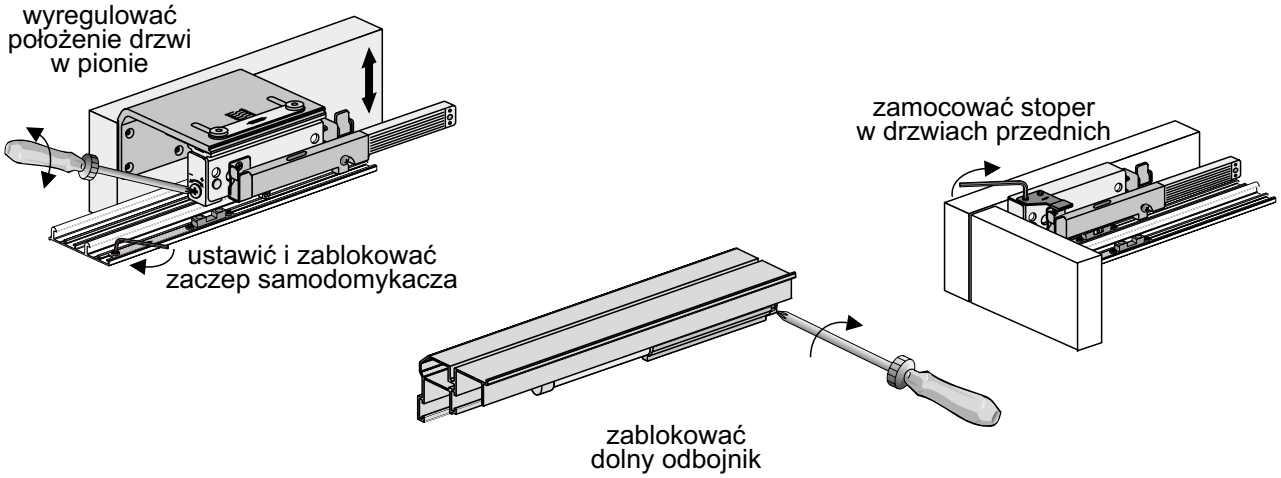

Capitol na 3 skrzydła - montaż samodomykacza środkowego

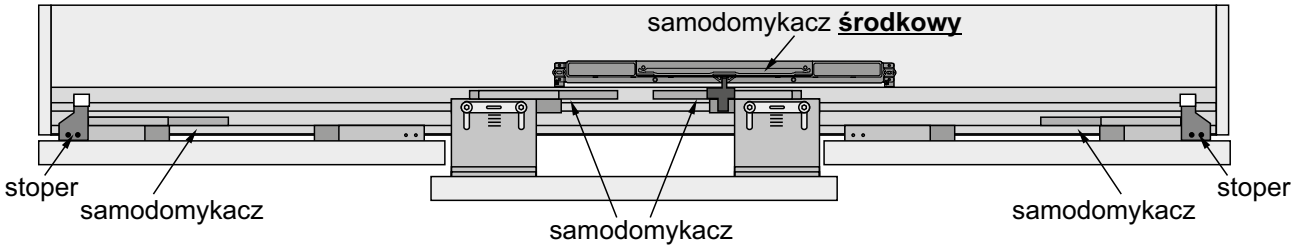

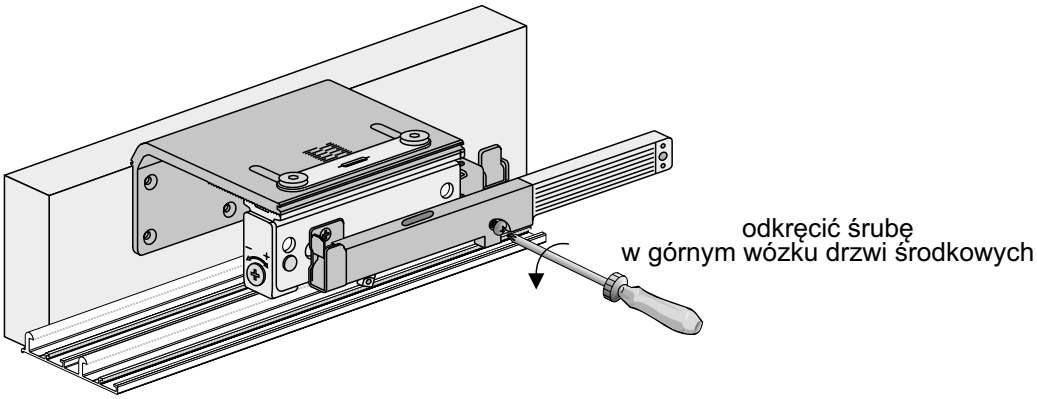

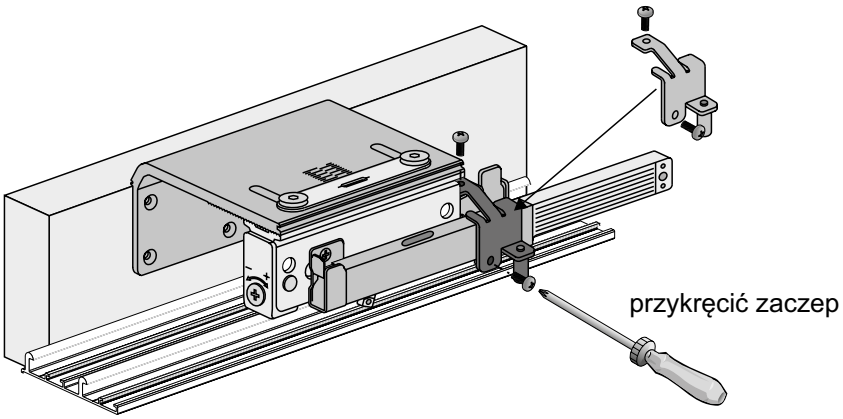

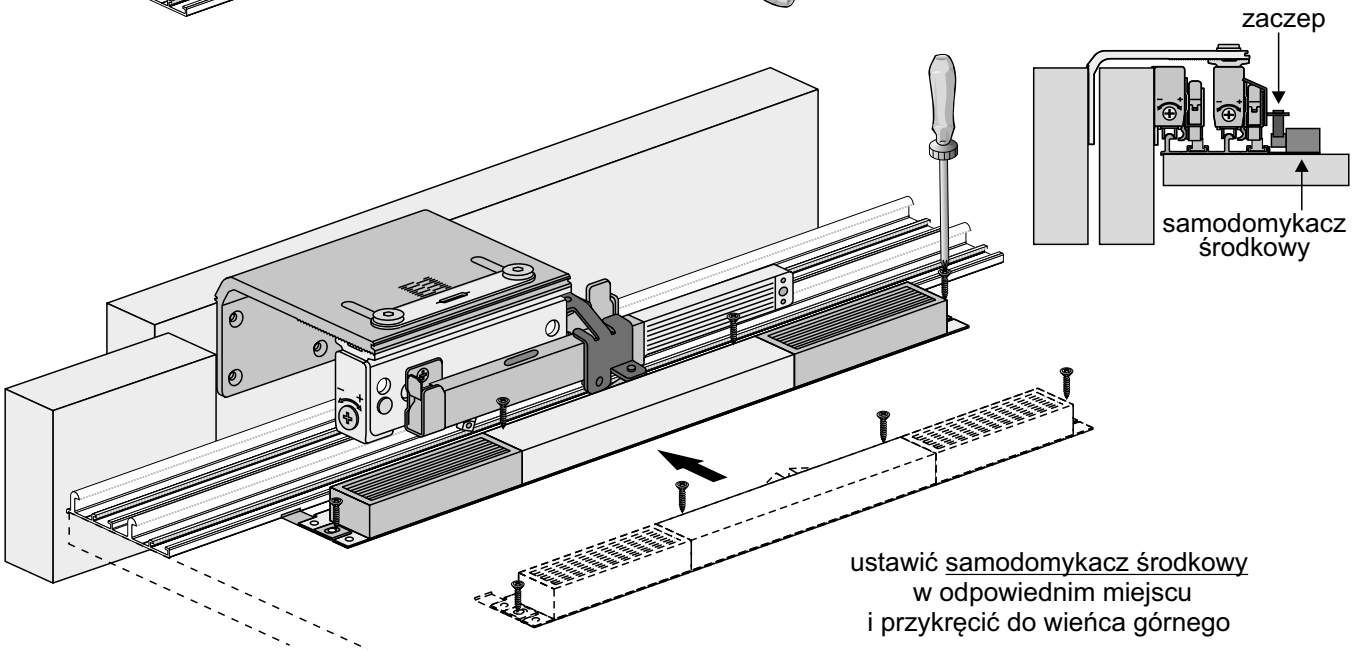

UWAGA! Zdejmij folię zabezpieczającą z elementów aluminiowych (rączek, torów, łączników, itp.) przed ich docięciem pod dany wymiar. Zdjęcie folii pozwoli stwierdzić ewentualne wady jakościowe (np. zarysowania).

sufit
min. 40 mm
18 mm
wieniec górny
drzwi zewnętrzne
drzwi wewnętrzne
h
H - wysokość szafy
18 mm
wieniec dolny

UWAGA:
Dla dokładnego i szybkiego wykonania otworów w rączkach zalecamy stosowanie przyrządu wiertarskiego **indeks 20340**

W systemie Eden można zastosować listwę maskującą (montaż w oddzielnej instrukcji)
Długość: 1,1 m
listwa maskująca Eden **indeks 04749**

otwory pod wkręty fazować
400 mm
max.400 mm
100 mm
należy użyć dwóch sztuk toru górnego Eden
zaślepkę w rączce mocować za pomocą silikonu
2
1
Max. waga 1-go skrzydła do 40 kg
listwa montażowa
34
Wypełnienie: lustro lub lacobel 4 mm
szerokość skrzydła drzwi:
min. 800 mm
max. 1 300 mm
otwory pod wkręty fazować
55
21
ø9,5
blachowkręt ø6,3x32
ø6,5
rączka-**góra/dół**

wysokość skrzydła drzwi - **h**	**h** = H - 18 mm
wysokość lustra (szyby) - **hl**	**hl** = h - 4 mm

ELEMENTY SKŁADOWE

Rączka Pax
szczotka bez kleju 4,8 x 6 mm
szczotka odbojowa bez kleju 14 x 4 mm

Zaślepka do rączki Pax
8 szt

Listwa pozioma Eden

Zestaw do drzwi przesuwnych Eden - 2 szt. drzwi
x2 x2 x2 x2 x4 x4 x2

wkręt 3,5x20	x 4	
wkręt M4x20	x 4	
blachowkręt 3,9x13	x 48	
podkładka sprężysta 4	x 4	

Przy zakupie poszczególnych elementów do montażu, należy pamiętać o blachowkrętach (min. 8 szt. / 1 skrzydło).

Samodomykacz
Sv25 MINI (indeks: **20359-SV**)
lub
Sv40 MINI (indeks: **20260-SV**)
x4

Tor dolny Gemini-Decor II

Tor górny Eden

(A) **Listwa montażowa**
(B) **profil dystansowy 04**
(A)
(B)

wypełnienie skrzydła:
- lustro lub lacobel # 4 mm

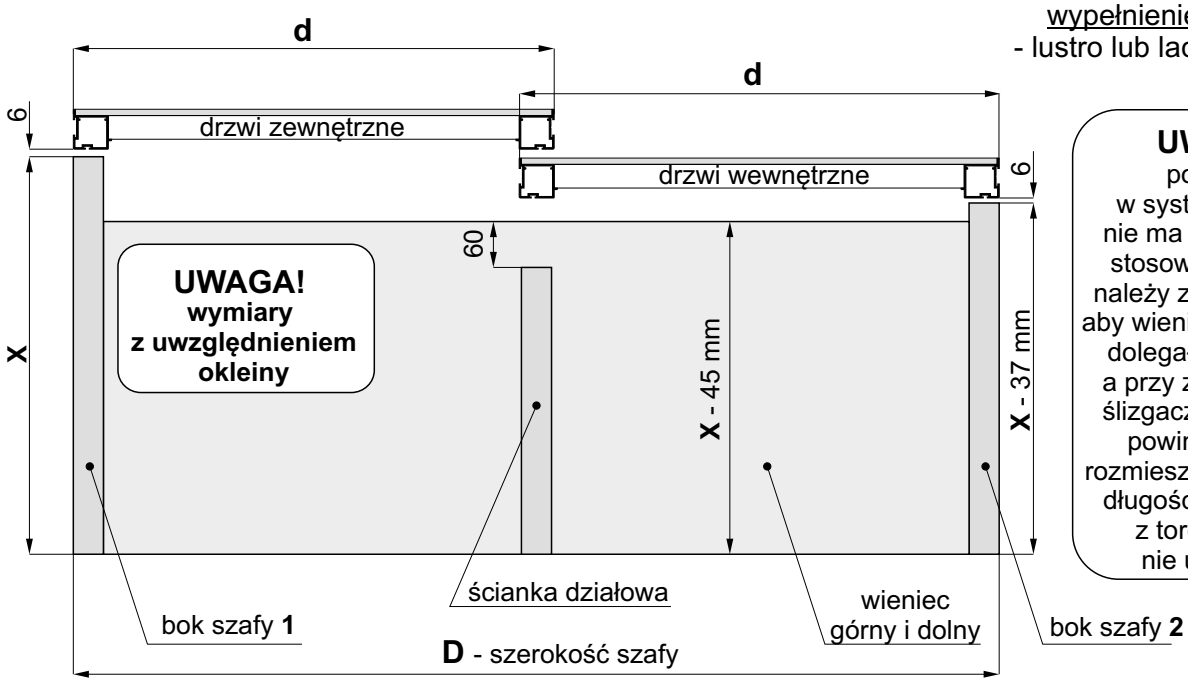

UWAGA!
ponieważ
w systemie EDEN
nie ma konieczności
stosowania cokołu,
należy zwrócić uwagę,
aby wieniec dolny równo
dolegał do podłoża,
a przy zastosowaniu
ślizgaczy meblowych
powinny być one
rozmieszczone na całej
długości tak, by płyta
z torem dolnym
nie uginała się

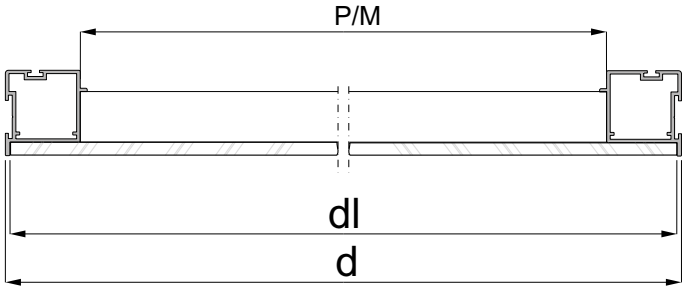

szerokość skrzydła drzwi	**d** = (D + 25 mm) : 2
szerokość lustra (szyby)	**dl** = d - 4 mm
długość listwy poziomej Eden - **P** długość listwy montażowej - **M**	**P = M** = d - 50 mm
długość profilu dystansowego 04	**M** + 46 mm

UWAGA!

Tylną powierzchnię lustra / lacobelu należy zabezpieczyć folią ochronną (pomijając powierzchnię szkła klejoną silikonem). Krawędzie szkła należy szlifować.

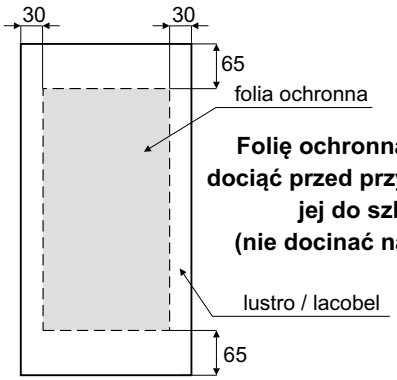

Folię ochronną należy dociąć przed przyklejeniem jej do szkła (nie docinać na szkle!)

Sposób mocowania lustra lub lacobelu

- w listwie poziomej **- w rączce**

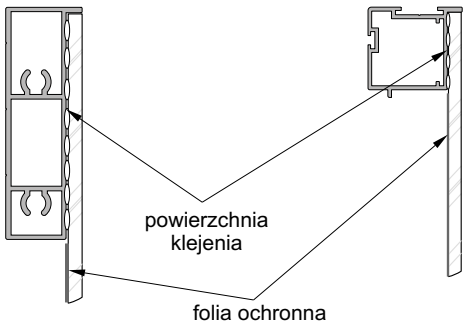

- w listwie montażowej

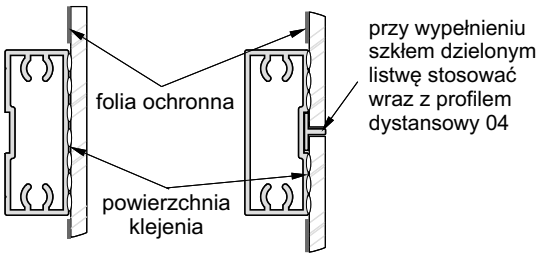

lustro / lacobel zaleca się przyklejać do profili aluminiowych za pomocą silikonów neutralnych bądź kleju do luster

sposób przycięcia profilu dystansowego 04

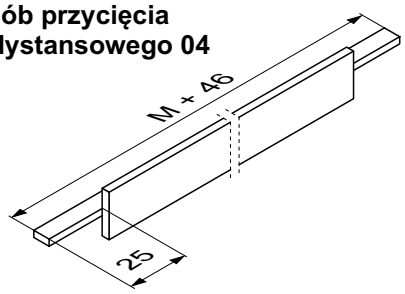

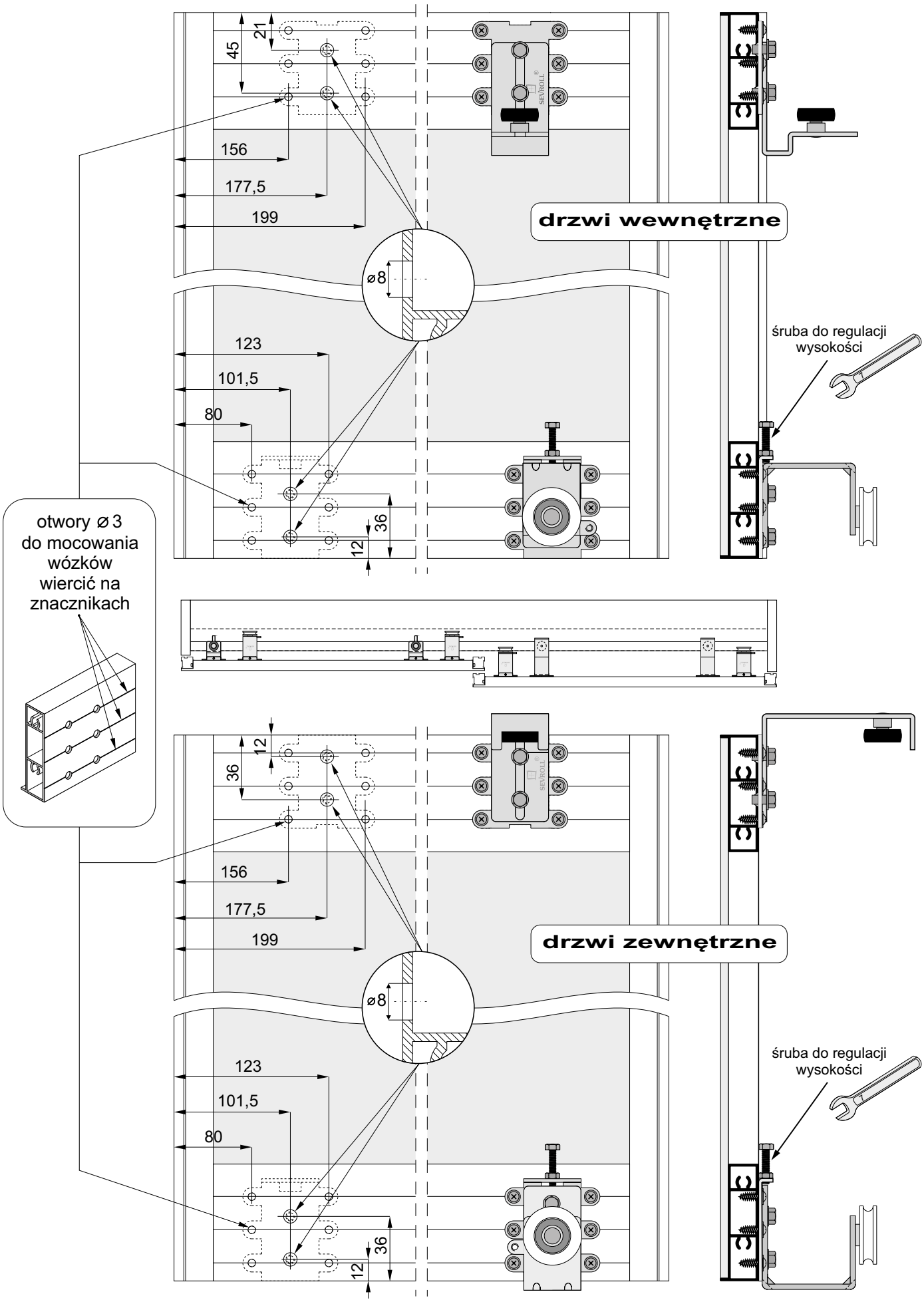
21
45
156
177,5
199
drzwi wewnętrzne
ø8
123
101,5
80
śruba do regulacji wysokości
36
12
otwory ø3 do mocowania wózków wiercić na znacznikach
12
36
156
177,5
199
drzwi zewnętrzne
ø8
123
101,5
80
śruba do regulacji wysokości
36
12

Montaż drzwi wewnętrznych

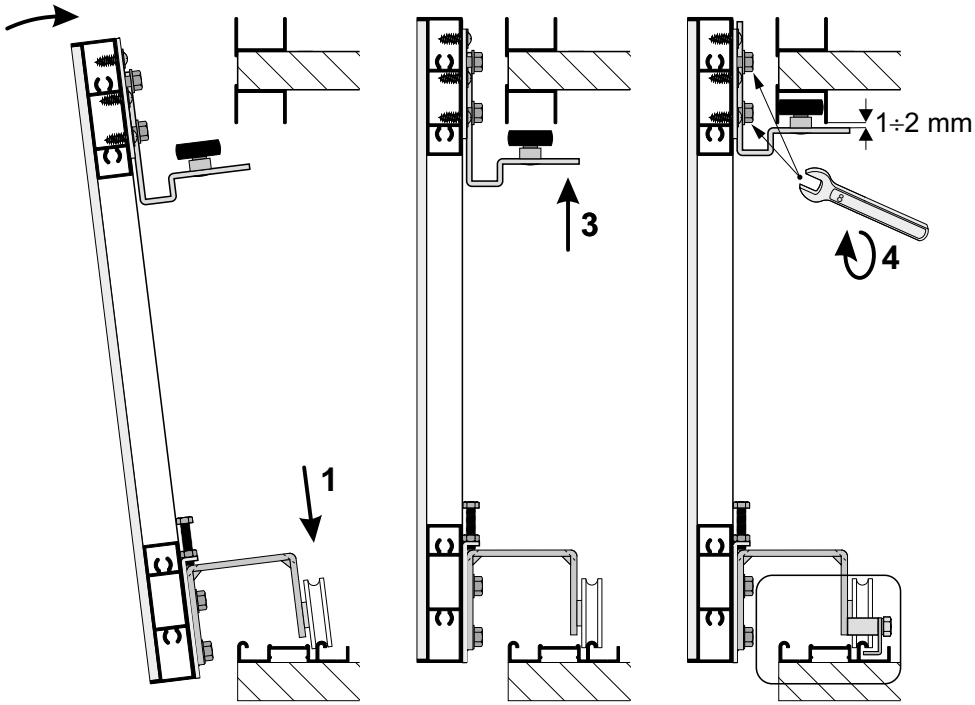

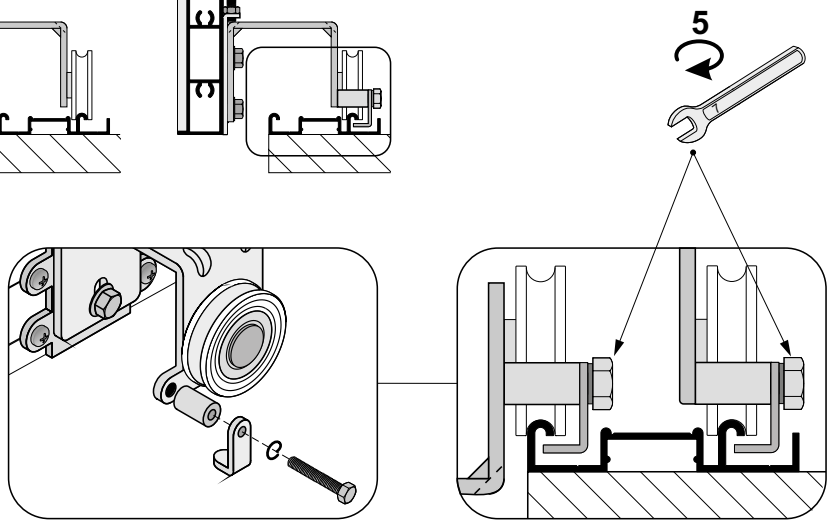

zaczep zabezpieczający -przykręcić po zamontowaniu drzwi

Montaż drzwi zewnętrznych

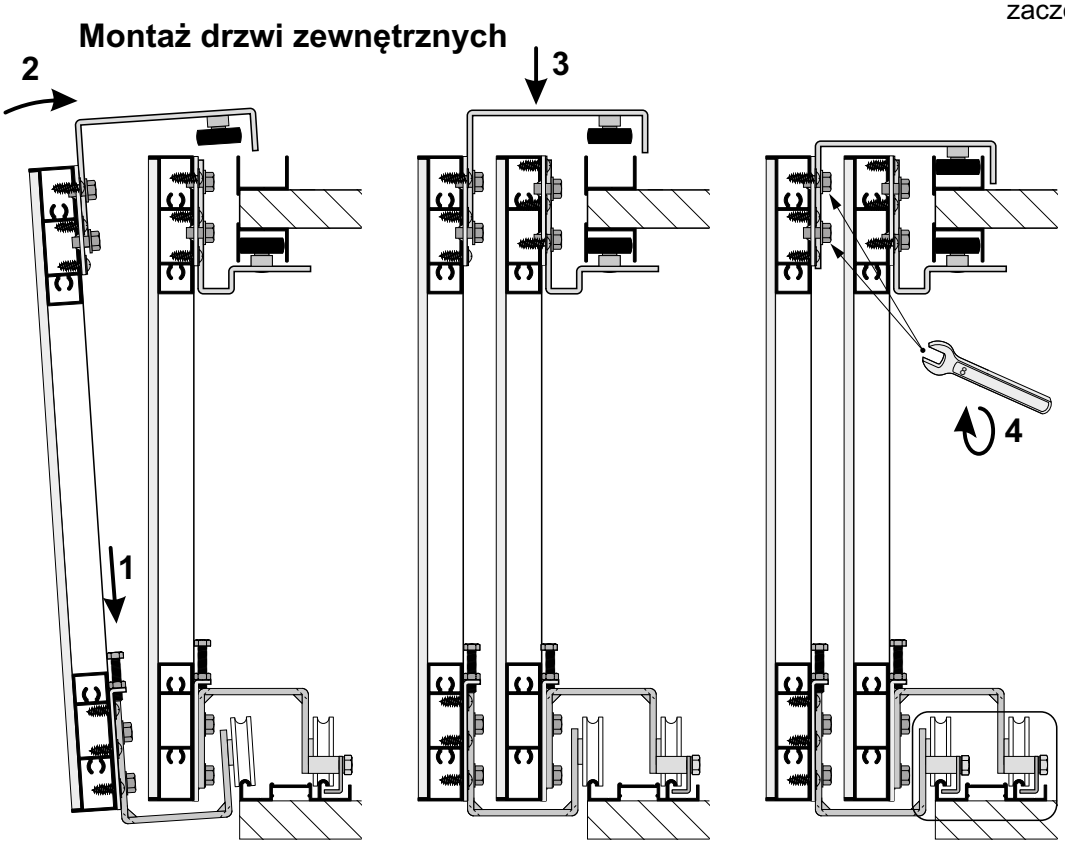

Montaż samodomykaczy

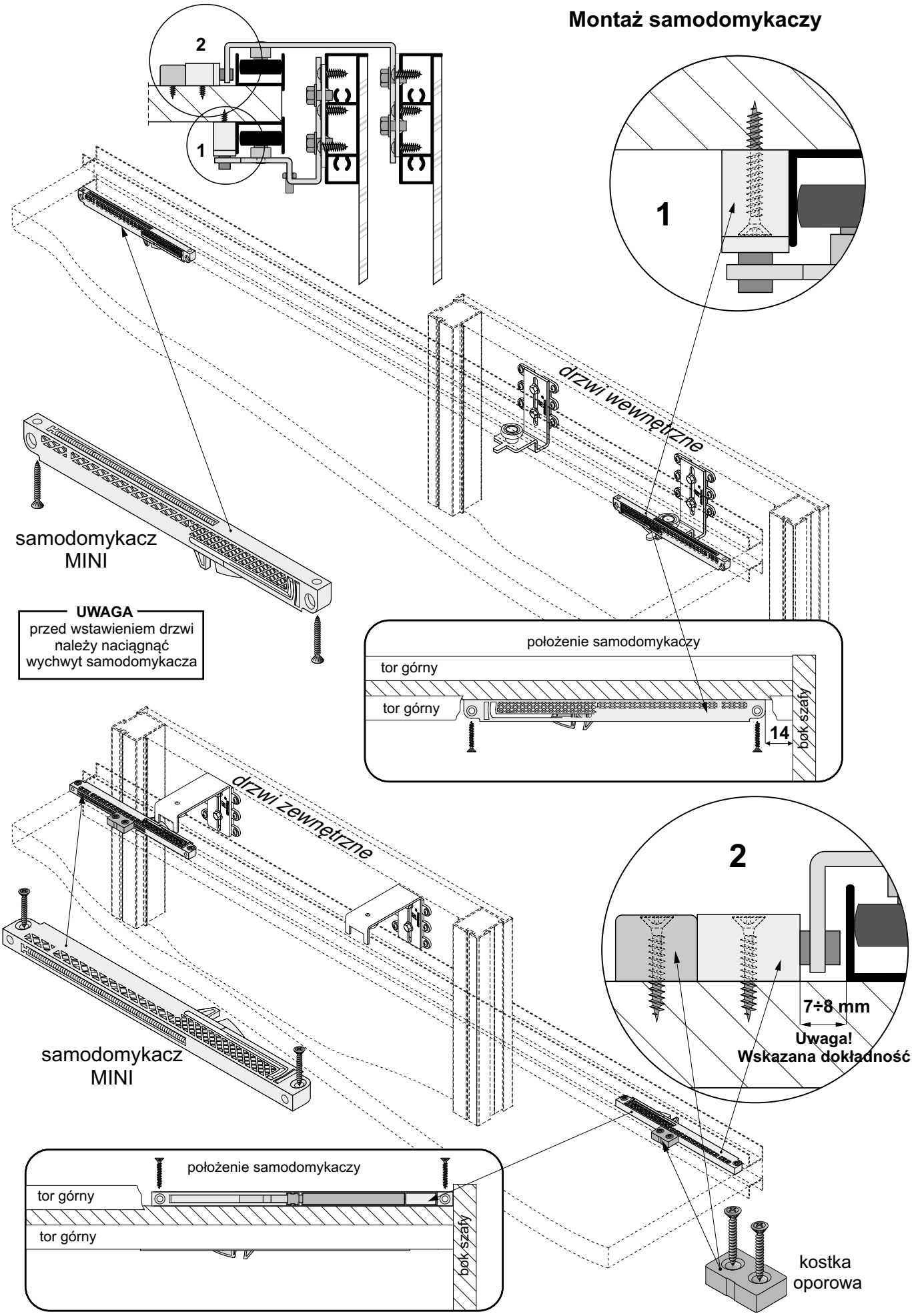

Dla 3 skrzydeł

sufit
min. 40 mm
18 mm
wieniec górny
drzwi zewnętrzne
drzwi wewnętrzne
h
H - wysokość szafy
18 mm
wieniec dolny

UWAGA:
Dla dokładnego i szybkiego wykonania otworów w rączkach zalecamy stosowanie przyrządu wiertarskiego
indeks 20340

W systemie Eden można zastosować listwę maskującą (montaż w oddzielnej instrukcji)
Długość : 1,1 m
listwa maskująca Eden
indeks 04749

otwory pod wkręty fazować
400 mm
max.400 mm
100 mm
należy użyć dwóch sztuk toru górnego Eden
zaślepkę w rączce mocować za pomocą silikonu
2
1
1
1
1
1
1
2
Max. waga 1-go skrzydła do 40 kg
listwa montażowa
34
Wypełnienie: lustro lub lacobel 4 mm
szerokość skrzydła drzwi: min. 800 mm max. 1 300 mm
otwory pod wkręty fazować
55
21
ø9,5
blachowkręt ø6,3x32
ø6,5
rączka-**góra/dół**

wysokość skrzydła drzwi - **h**	**h** = H - 18 mm
wysokość lustra (szyby) - **hl**	**hl** = h - 4 mm

ELEMENTY SKŁADOWE

Rączka Pax
szczotka bez kleju 4,8 x 6 mm
szczotka odbojowa bez kleju 14 x 4 mm

Zaślepka do rączki Pax
8 szt.

Listwa pozioma Eden

Tor dolny Gemini-Decor II

Tor górny Eden

(A) Listwa montażowa
(B) Profil dystansowy 04
(A)
(B)

Zestaw do drzwi przesuwnych Eden na 2 skrzydła (wewnętrzne i zewnętrzne)
x2 x2 x2 x2
x4 x4 x2

wkręt 3,5x20	x 4	
wkręt M4x20	x 4	
blachowkręt 3,9x13	x 48	
podkładka sprężysta 4	x 4	

Zestaw do drzwi przesuwnych Eden na 1 skrzydło drzwi (wewnętrzne)
x2 x2 x1
x 2
x 24
x 2
x2 x2

Samodomykacz
SV25 MINI (indeks: **20359-SV**) lub **SV40 MINI** (indeks: **20260-SV**) x4
Central SV25 (**20363-SV**) lub **Central SV40** (**20319-SV**) x1

Przy zakupie poszczególnych elementów do montażu, należy pamiętać o blachowkrętach (min. 8 szt. / 1 skrzydło).

wypełnienie skrzydła:
- lustro lub lacobel # 4 mm

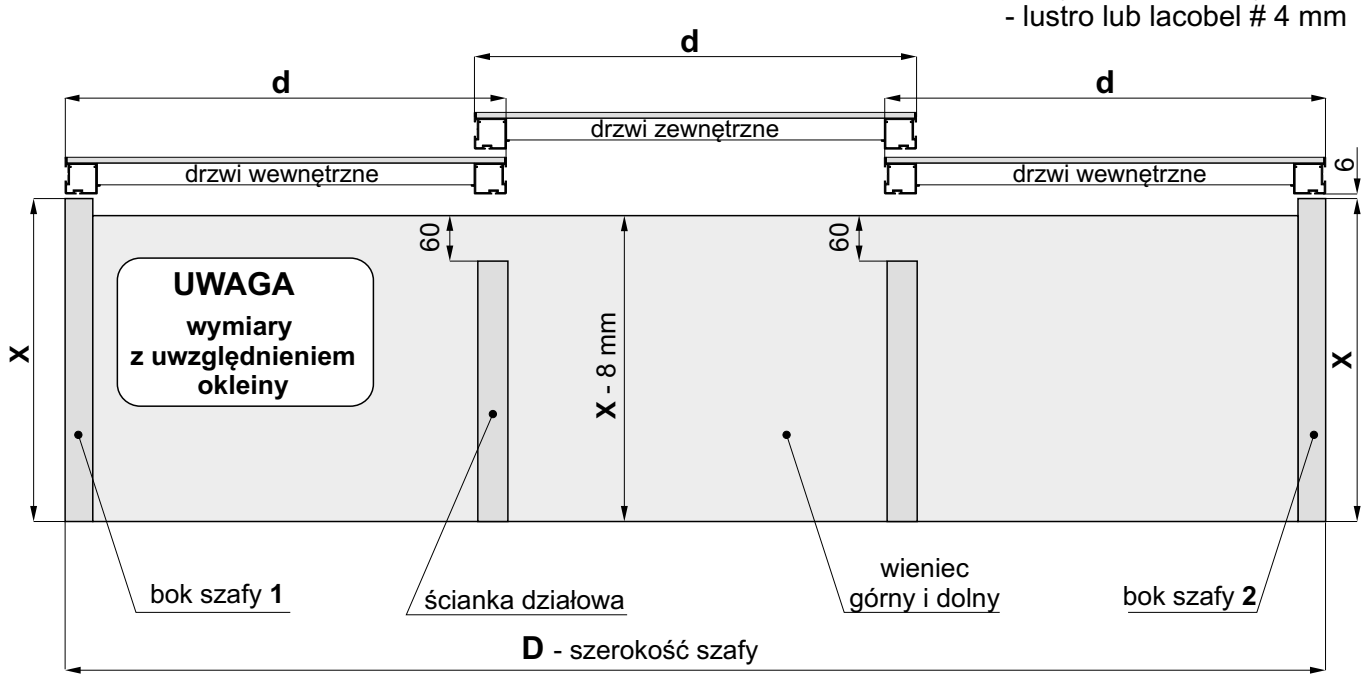

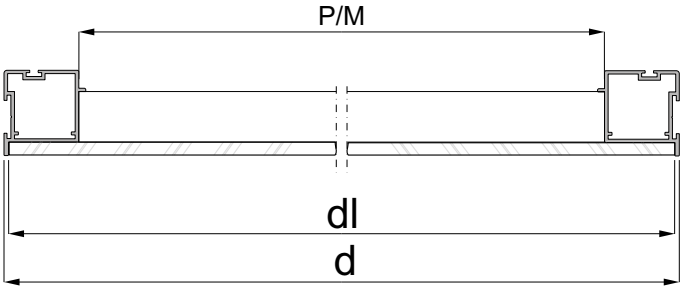

szerokość skrzydła drzwi	**d** = (D + 50 mm) : 3
szerokość lustra (szyby)	**dl** = d - 4 mm
długość listwy poziomej Eden - **P** długość listwy montażowej - **M**	**P/M** = d - 50 mm
długość profilu dystansowego 04	**M** + 46 mm

Sposób mocowania lustra lub lacobelu

- w listwie poziomej

- w rączce

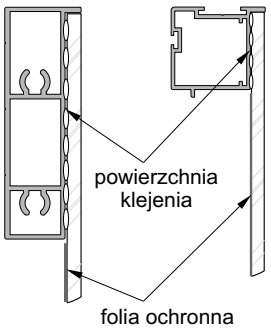

UWAGA!
ponieważ
w systemie EDEN
nie ma konieczności
stosowania cokołu,
należy zwrócić uwagę,
aby wieniec dolny równo
dolegał do podłoża,
a przy zastosowaniu
ślizgaczy meblowych
powinny być one
rozmieszczone na całej
długości tak, by płyta
z torem dolnym
nie uginała się

- w listwie montażowej

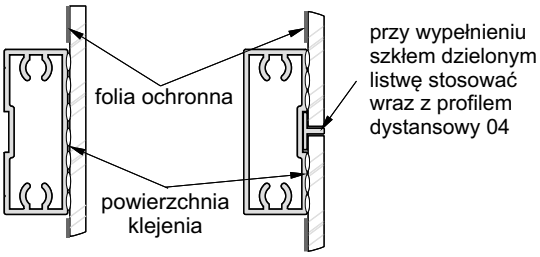

lustro / lacobel zaleca się przyklejać do profili aluminiowych za pomocą silikonów neutralnych bądź kleju do luster

UWAGA!

Tylną powierzchnię lustra / lacobelu należy zabezpieczyć folią ochronną (pomijając powierzchnię szkła klejoną silikonem). Krawędzie szkła należy szlifować.

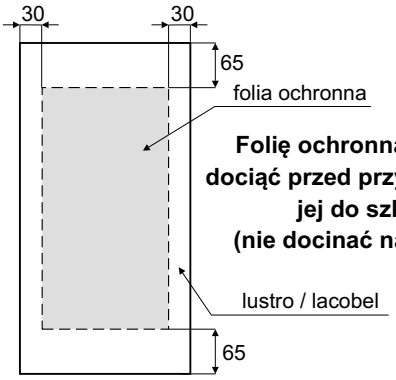

Folię ochronną należy dociąć przed przyklejeniem jej do szkła (nie docinać na szkle!)

sposób przycięcia profilu dystansowego 04

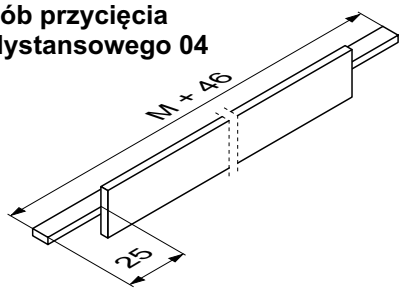

Dla 3 skrzydeł

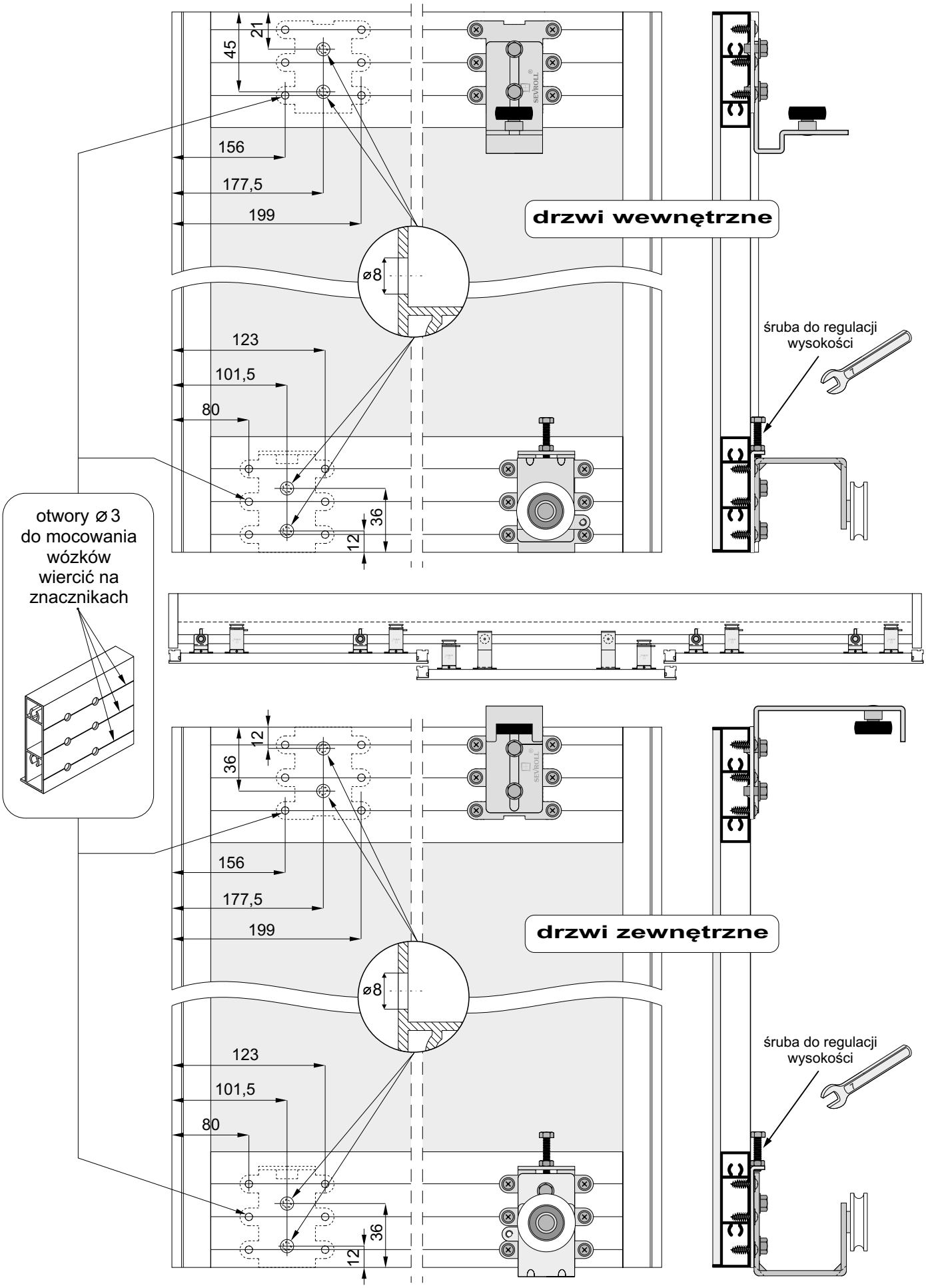

Montaż drzwi wewnętrznych

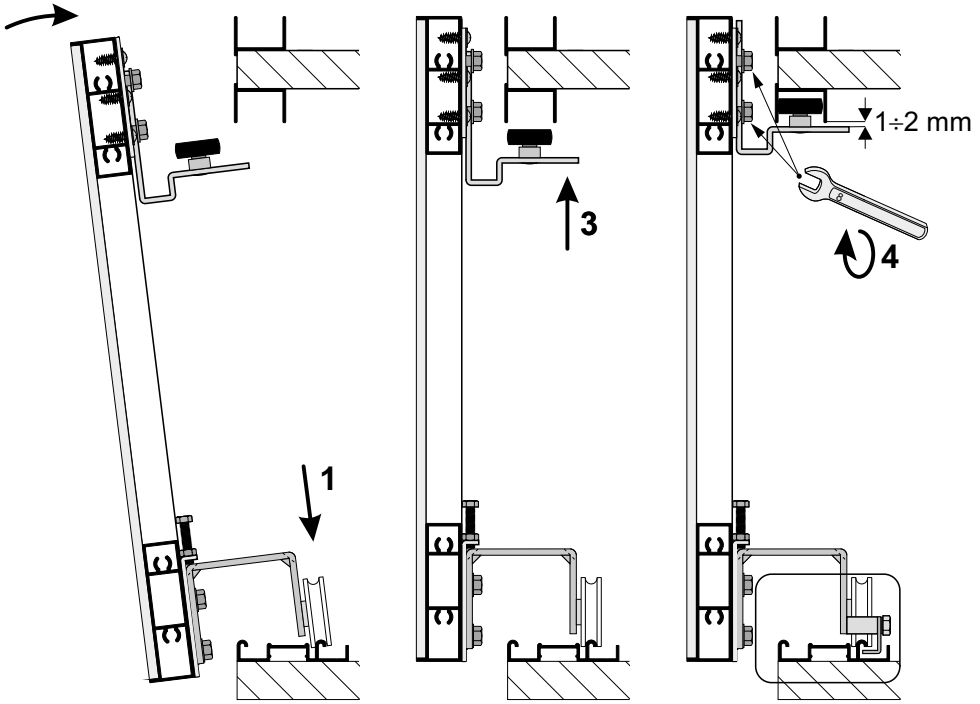

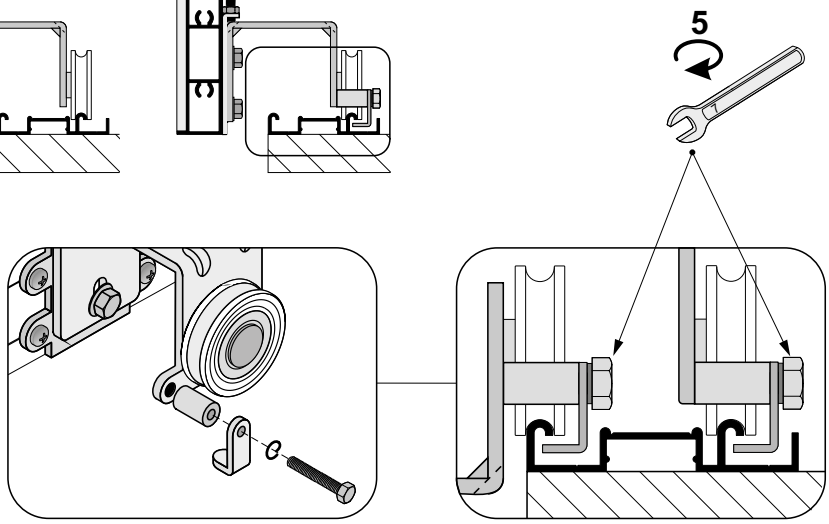

zaczep zabezpieczający -przykręcić po zamontowaniu drzwi

Montaż drzwi zewnętrznych

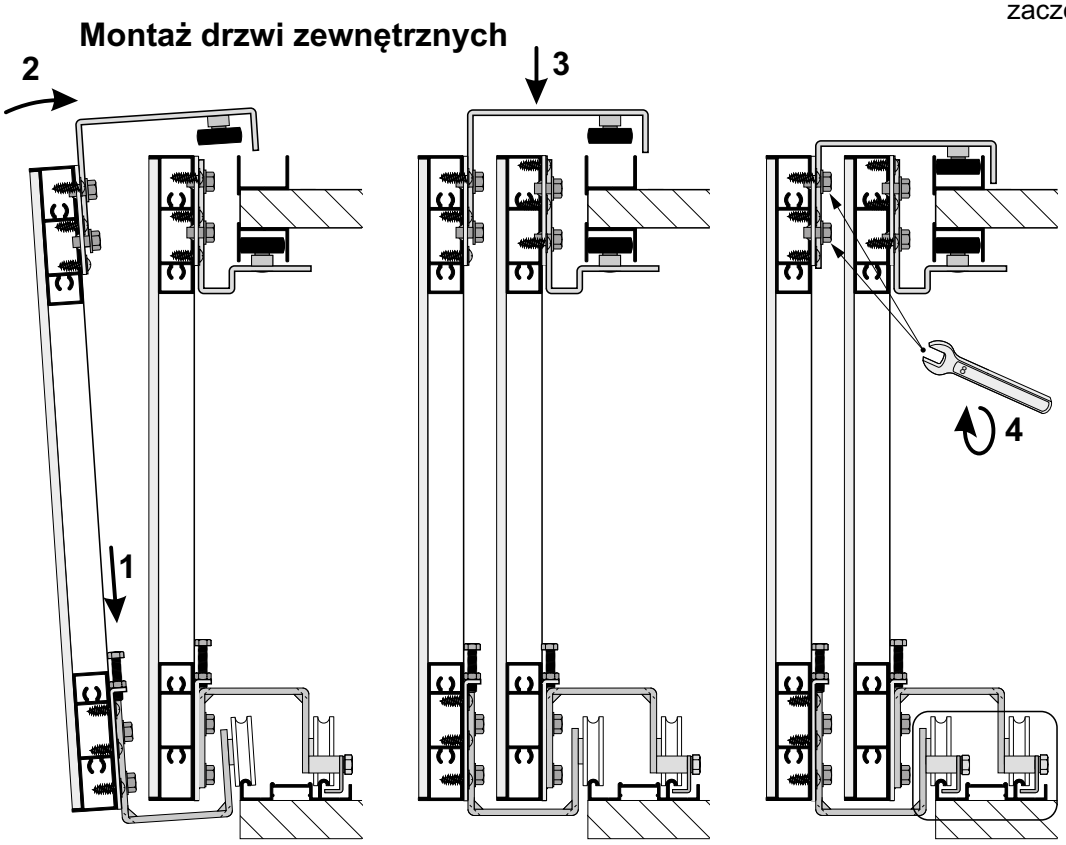

Montaż samodomykaczy

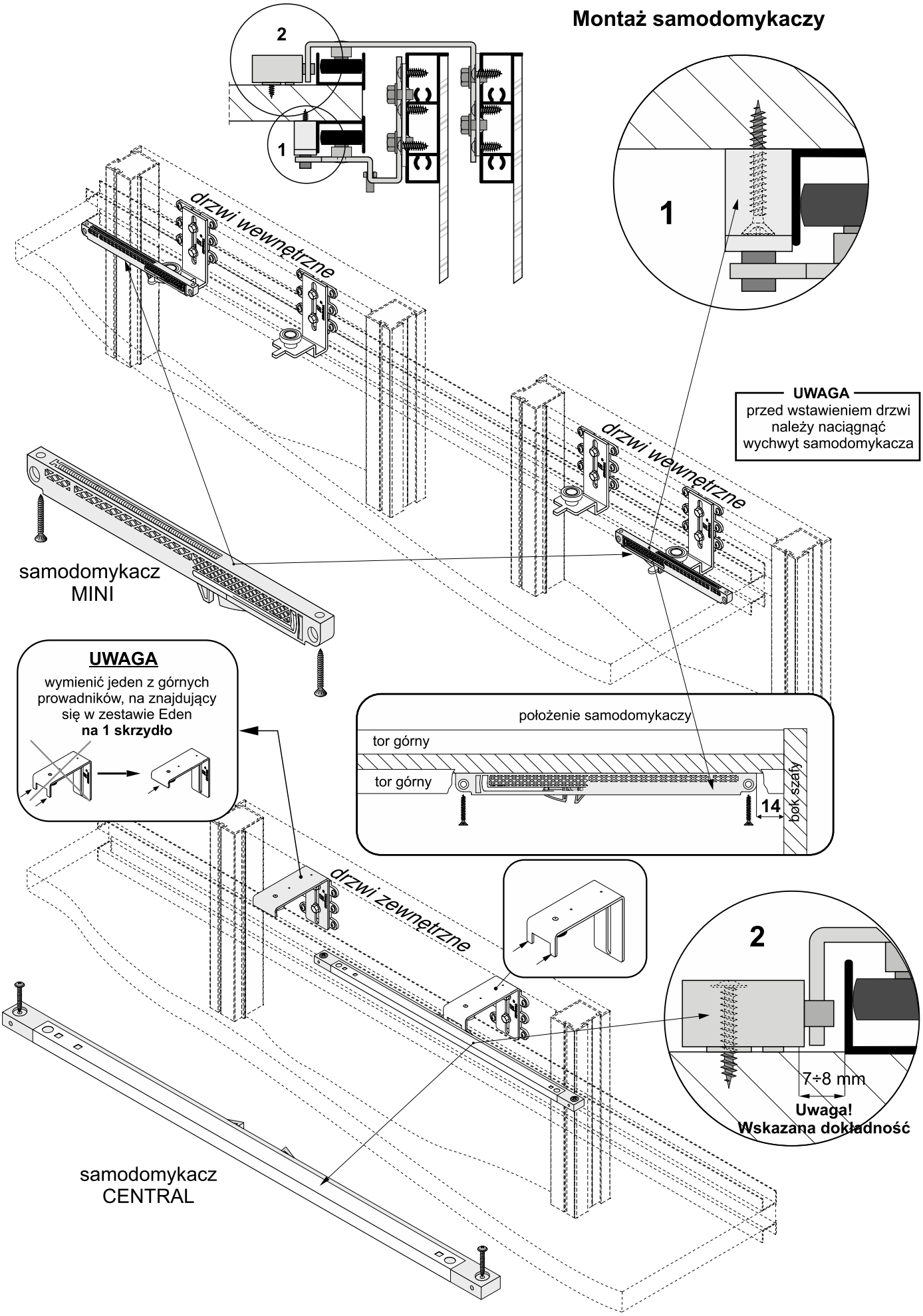

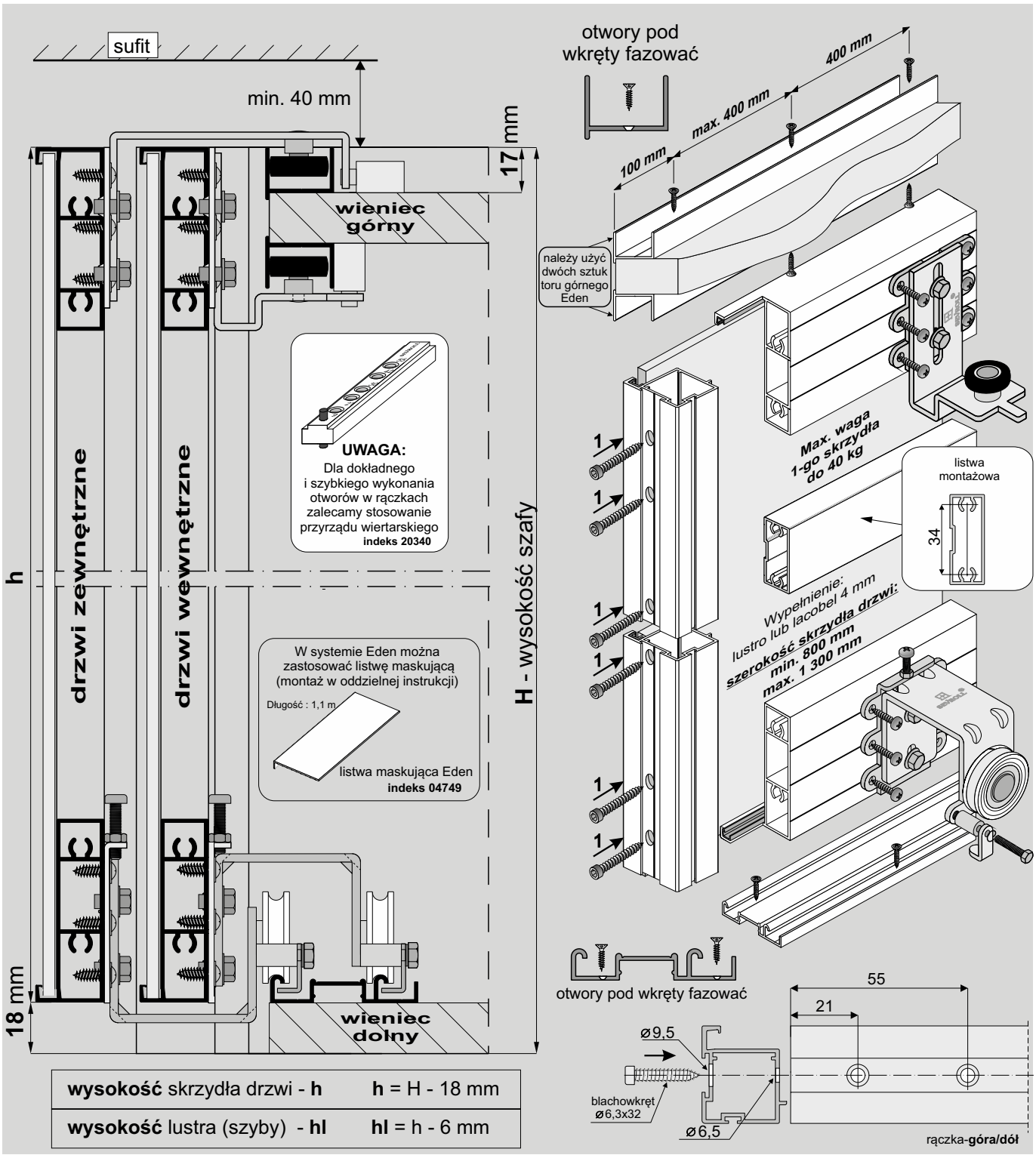

wysokość skrzydła drzwi - **h**	**h** = H - 18 mm
wysokość lustra (szyby) - **hl**	**hl** = h - 6 mm

ELEMENTY SKŁADOWE

Rączka Pax XL

Uszczelka do ramek typ II

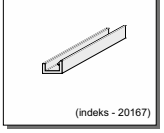

Listwa pozioma Eden XL

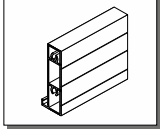

Zestaw do drzwi przesuwnych Eden - 2 szt. drzwi

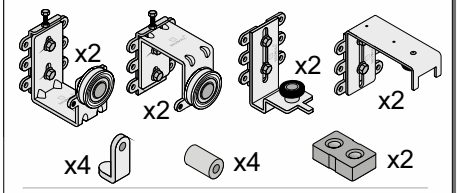

wkręt 3,5x20	x 4	
wkręt M4x20	x 4	
blachowkręt 3,9x13	x 48	
podkładka sprężysta 4	x 4	

Przy zakupie poszczególnych elementów do montażu, należy pamiętać o blachowkrętach (min. 8 szt. / 1 skrzydło).

Samodomykacz
SV25 MINI (indeks: **20359-SV**)
lub
SV40 MINI (indeks: **20260-SV**)

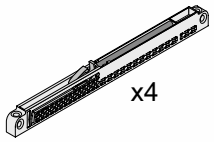

Tor dolny Gemini-Decor II

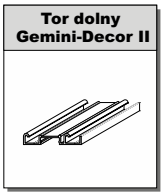

Tor górny Eden

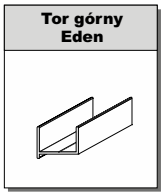

Listwa montażowa

wypełnienie skrzydła:
- lustro lub lacobel # 4 mm

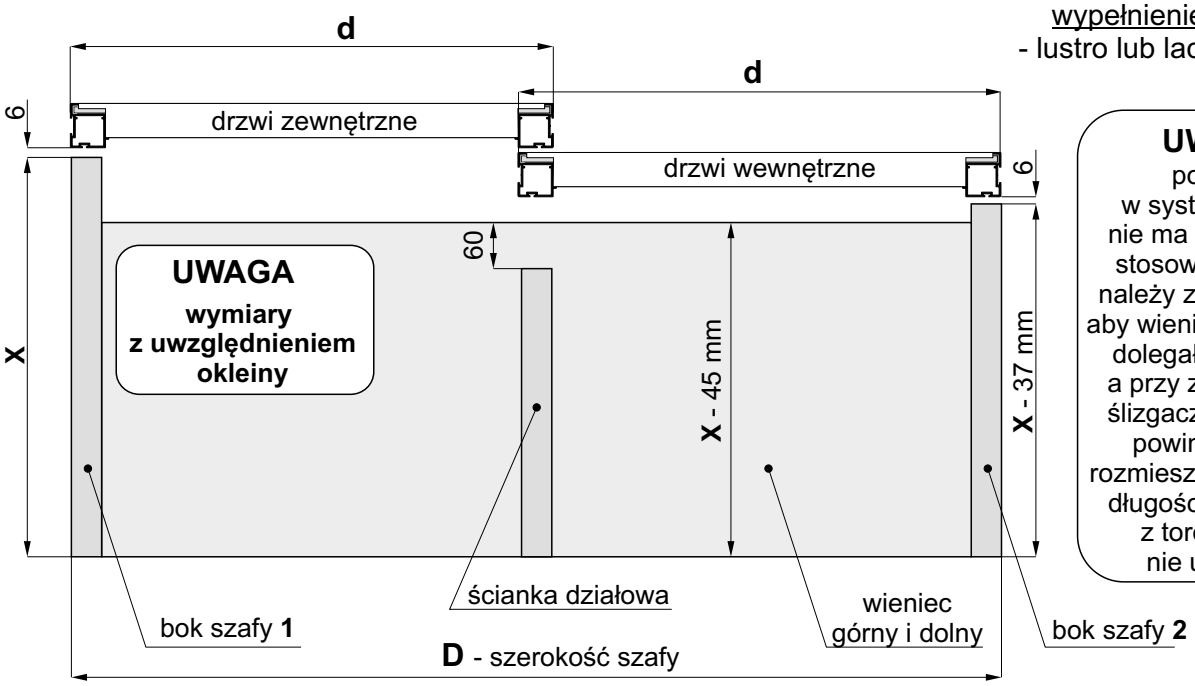

UWAGA!
ponieważ
w systemie EDEN
nie ma konieczności
stosowania cokołu,
należy zwrócić uwagę,
aby wieniec dolny równo
dolegał do podłoża,
a przy zastosowaniu
ślizgaczy meblowych
powinny być one
rozmieszczone na całej
długości tak, by płyta
z torem dolnym
nie uginała się

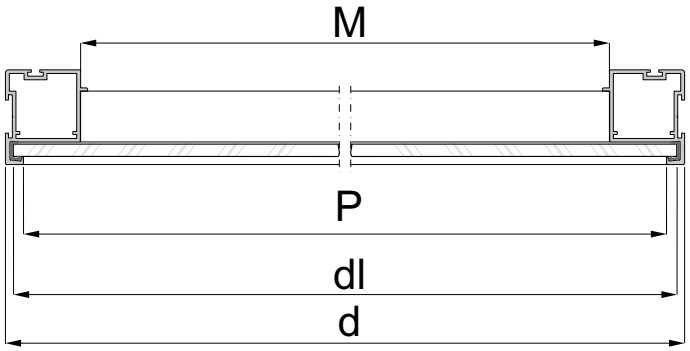

szerokość skrzydła drzwi	**d** = (D + 25 mm) : 2
szerokość lustra (szyby)	**dl** = d - 6 mm
długość listwy poziomej Eden XL	**P** = d - 12 mm
długość listwy montażowej	**M** = d - 50 mm

Sposób mocowania lustra lub lacobelu

- w listwie poziomej **- w rączce**

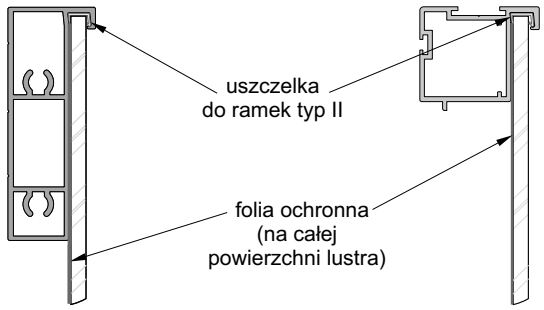

Prawidłowe przycięcie listew

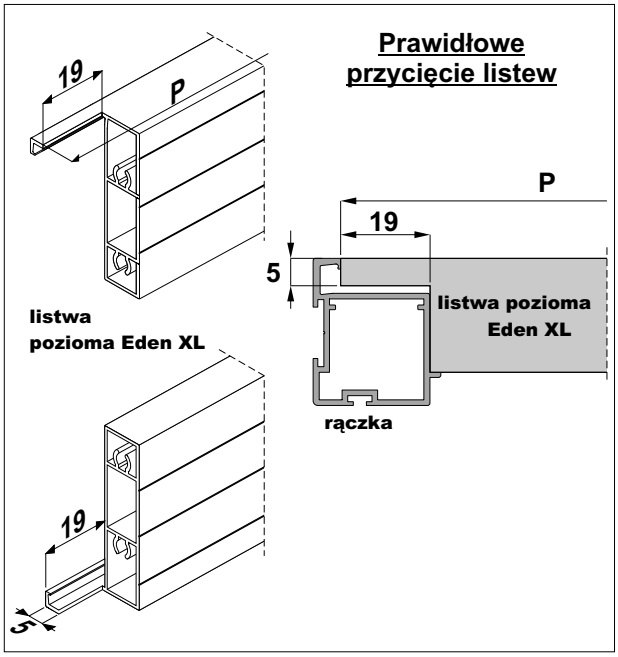

UWAGA!

Tylną powierzchnię lustra / lacobelu należy zabezpieczyć folią ochronną (pomijając powierzchnię szkła klejoną silikonem). Krawędzie szkła należy szlifować.

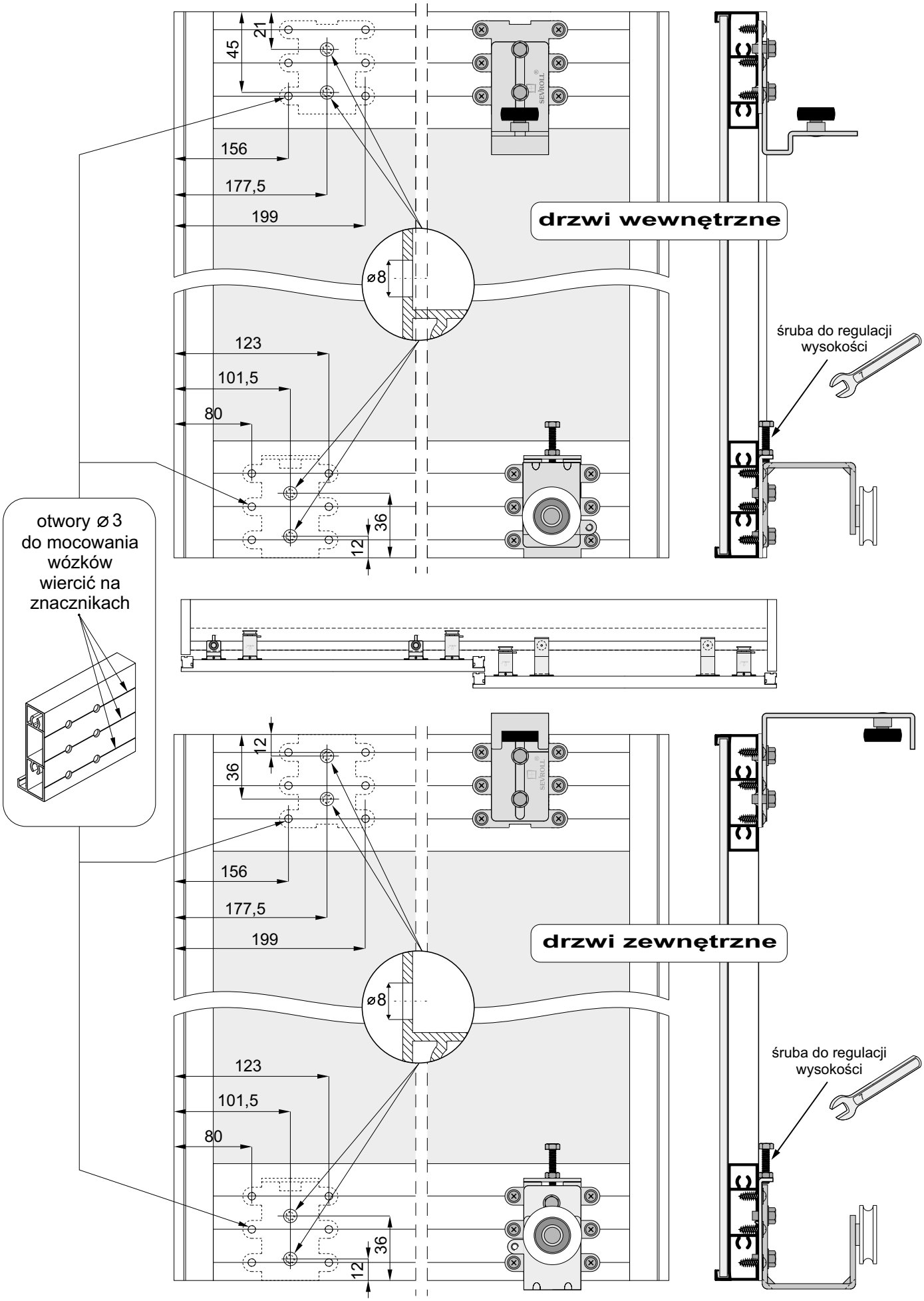
21
45
156
177,5
199
drzwi wewnętrzne
ø8
123
101,5
80
śruba do regulacji wysokości
36
12
otwory ø3 do mocowania wózków wiercić na znacznikach
12
36
156
177,5
199
drzwi zewnętrzne
ø8
123
101,5
80
śruba do regulacji wysokości
36
12

Montaż drzwi wewnętrznych

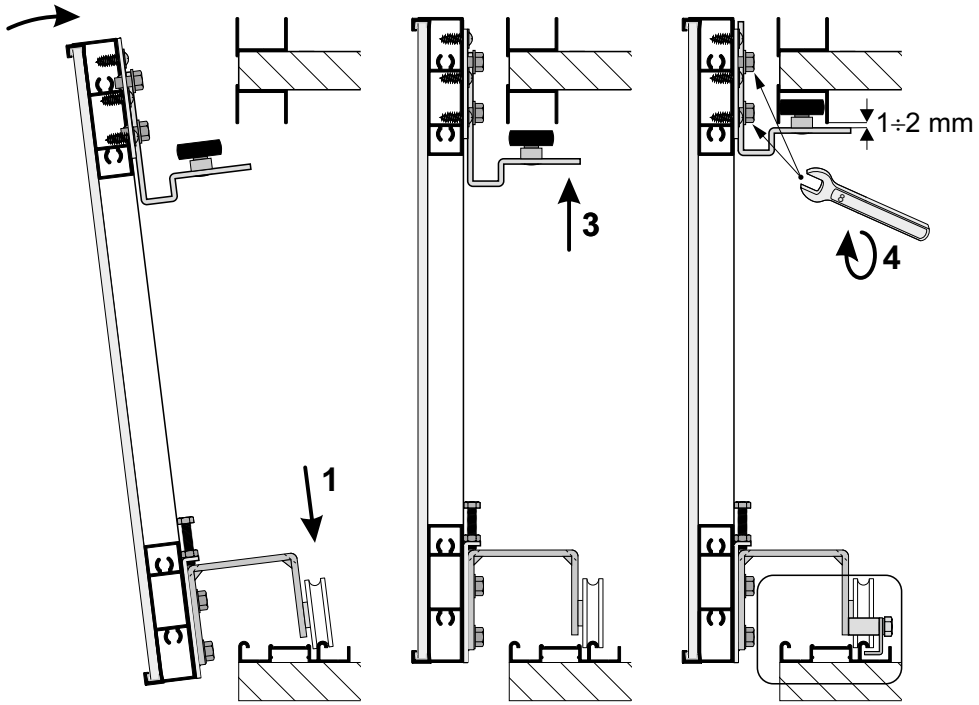

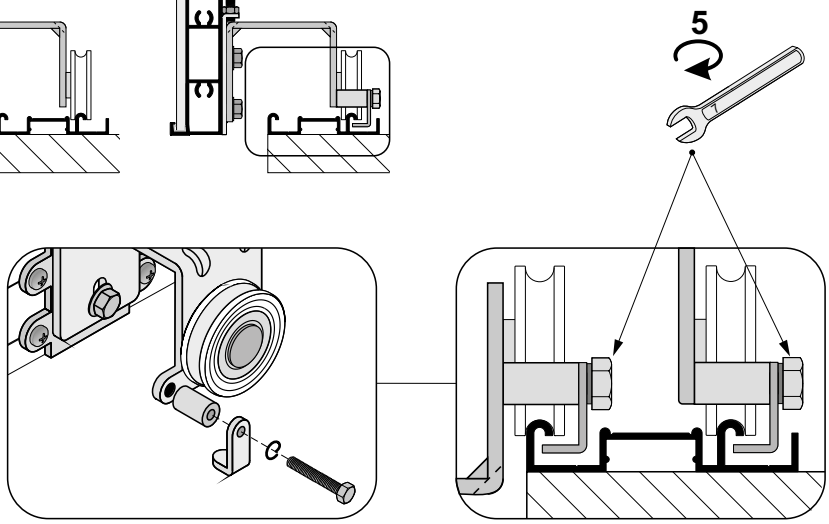

zaczep zabezpieczający -przykręcić po zamontowaniu drzwi

Montaż drzwi zewnętrznych

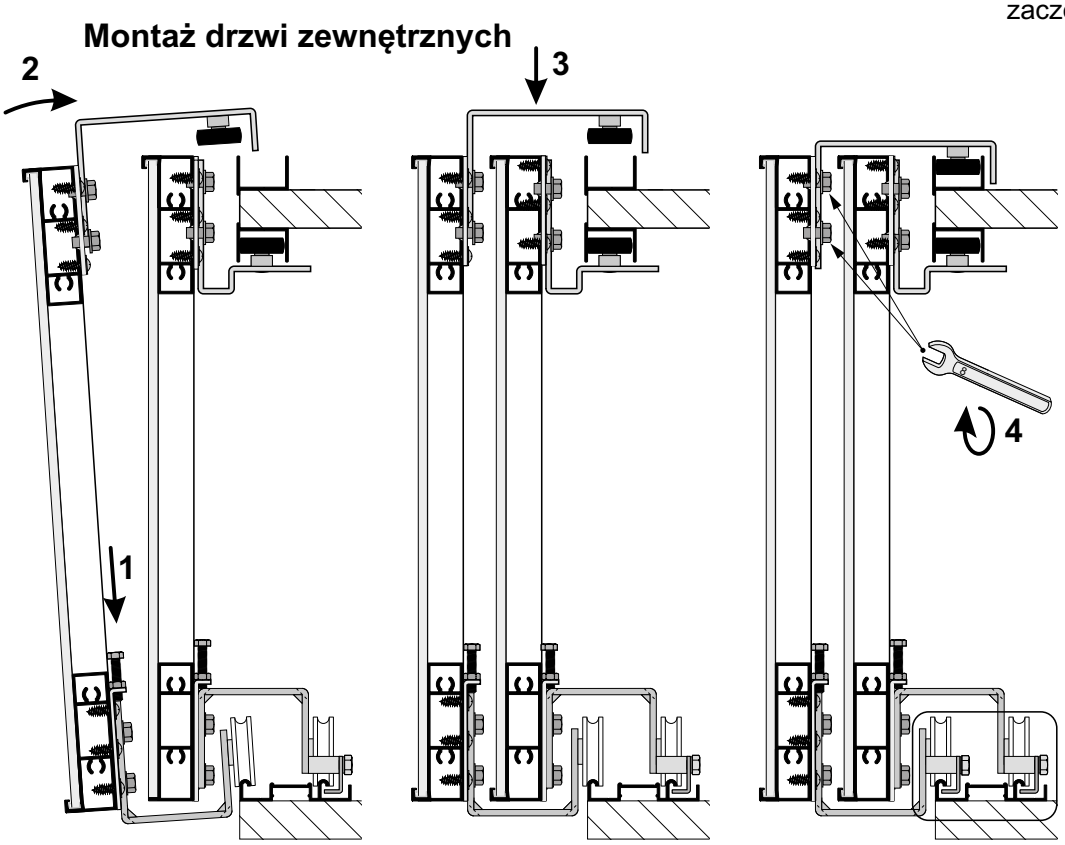

Montaż samodomykaczy

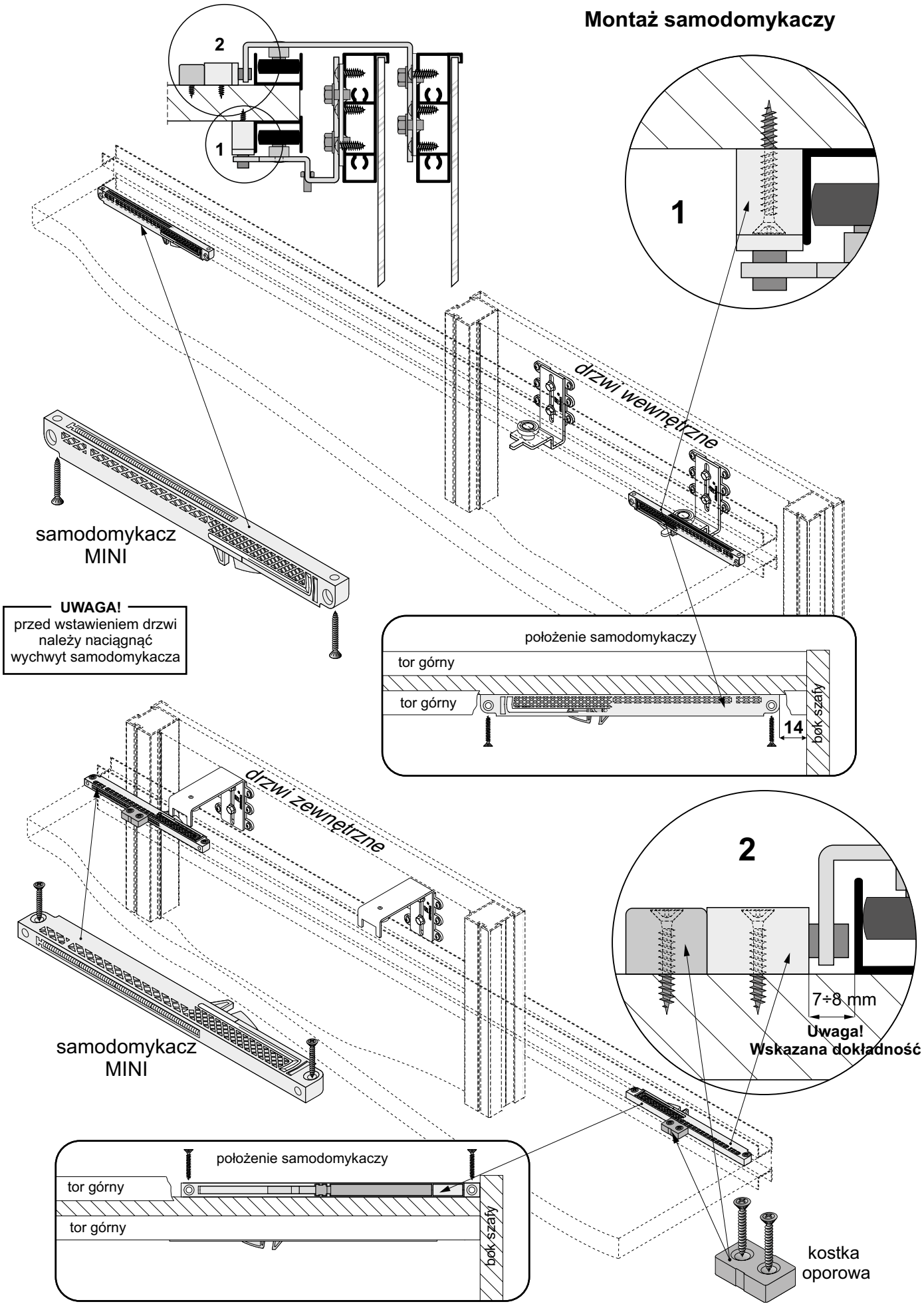

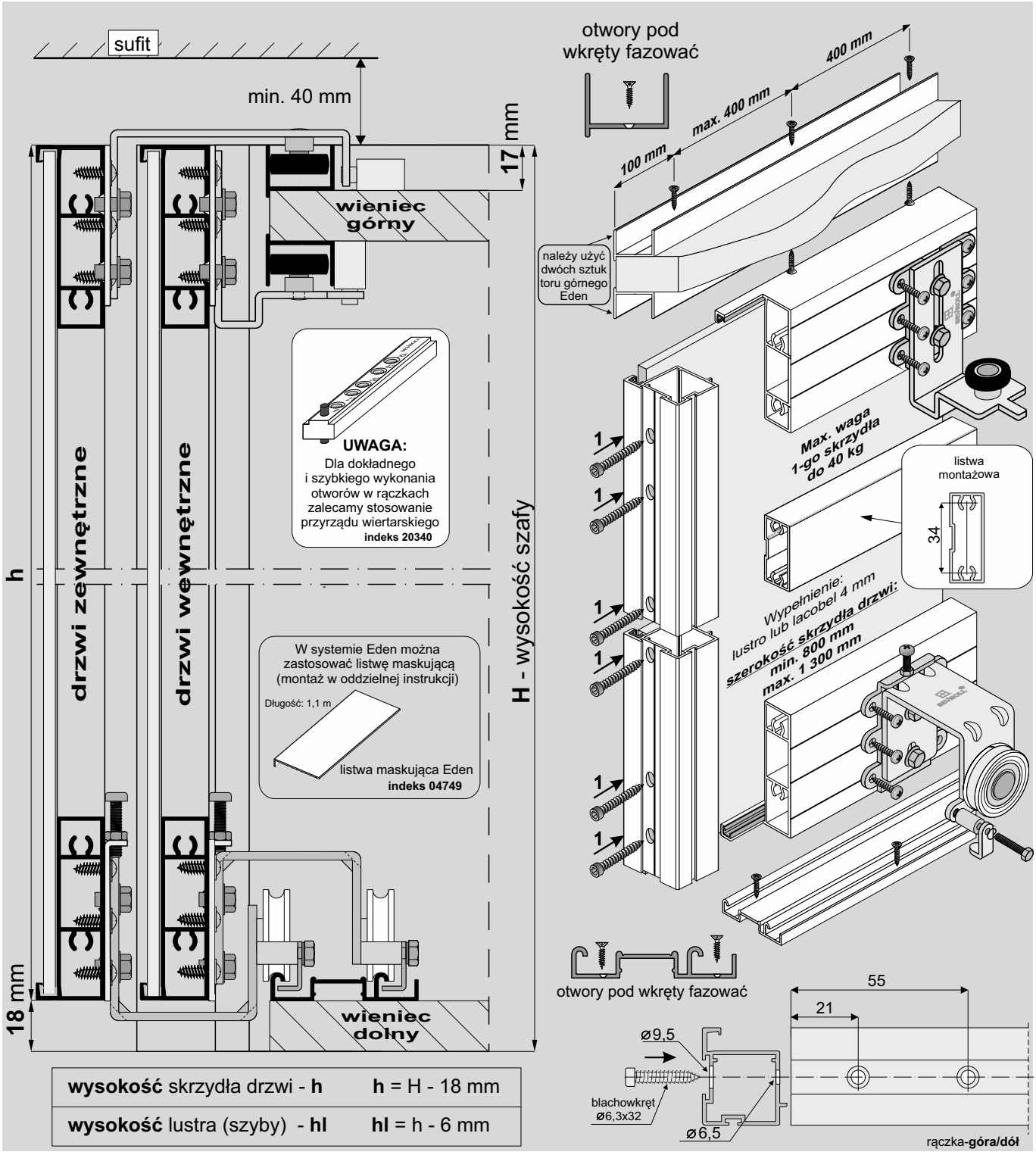

wysokość skrzydła drzwi - **h**	**h** = H - 18 mm
wysokość lustra (szyby) - **hl**	**hl** = h - 6 mm

ELEMENTY SKŁADOWE

Rączka Pax XL

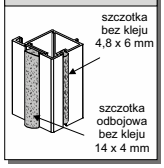

Uszczelka do ramek typ II

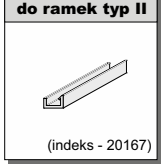

Listwa pozioma Eden XL

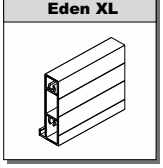

Tor dolny Gemini-Decor II

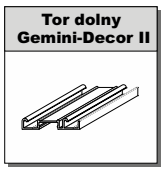

Tor górny Eden

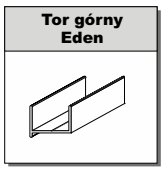

Listwa montażowa

Zestaw do drzwi przesuwnych Eden na 2 skrzydła drzwi (wewnętrzne i zewnętrzne)

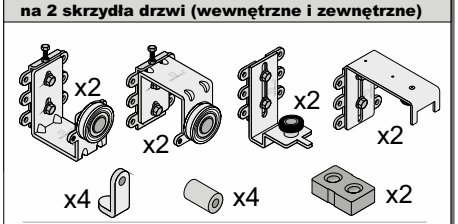

wkręt 3,5x20	x 4	
wkręt M4x20	x 4	
blachowkręt 3,9x13	x 48	
podkładka sprężysta 4	x 4	

Zestaw do drzwi przesuwnych Eden na 1 skrzydło drzwi (wewnętrzne)

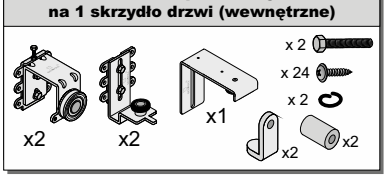

Samodomykacz

SV25 MINI (indeks: **20359-SV**) lub **SV40 MINI** (indeks: **20260-SV**) x4

Central SV25 (**20363-SV**) lub **Central SV40** (**20319-SV**) x1

Przy zakupie poszczególnych elementów do montażu, należy pamiętać o blachowkrętach (min. 8 szt. / 1 skrzydło).

wypełnienie skrzydła:
- lustro lub lacobel # 4 mm

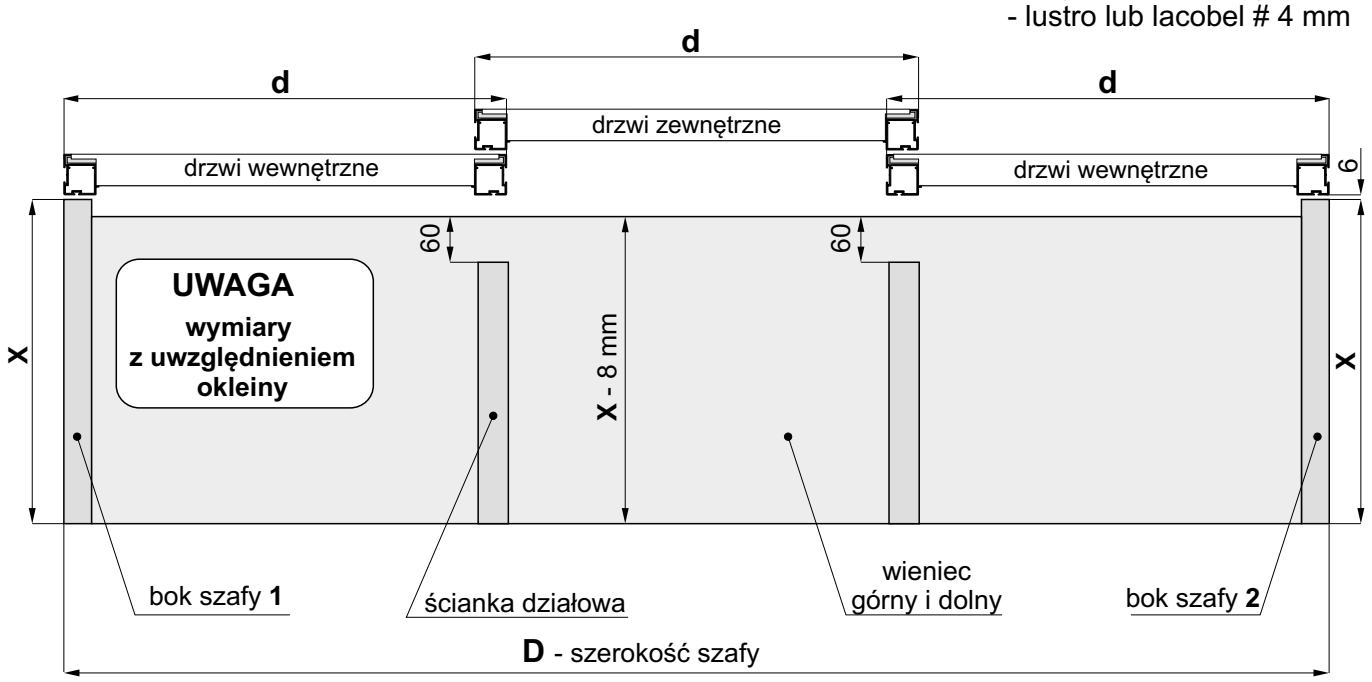

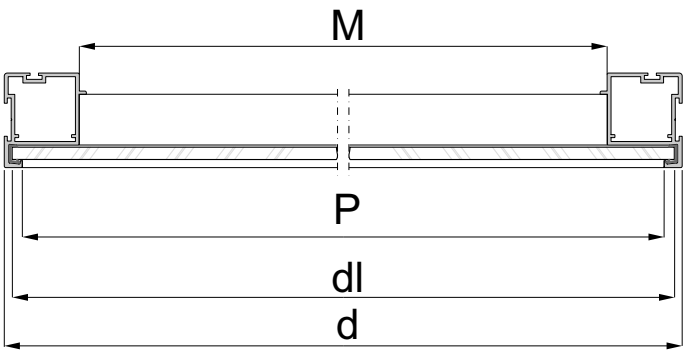

Sposób mocowania lustra lub lacobelu

- w listwie poziomej **- w rączce**

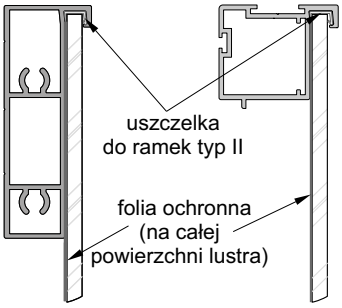

UWAGA!
ponieważ w systemie EDEN nie ma konieczności stosowania cokołu, należy zwrócić uwagę, aby wieniec dolny równo dolegał do podłoża, a przy zastosowaniu ślizgaczy meblowych powinny być one rozmieszczone na całej długości tak, by płyta z torem dolnym nie uginała się

szerokość skrzydła drzwi	**d** = (D + 50 mm) : 3
szerokość lustra (szyby)	**dl** = d - 6 mm
długość listwy poziomej Eden XL	**P** = d - 12 mm
długość listwy montażowej	**M** = d - 50 mm

UWAGA!
Tylną powierzchnię lustra / lacobelu należy zabezpieczyć folią ochronną (pomijając powierzchnię szkła klejoną silikonem). Krawędzie szkła należy szlifować.

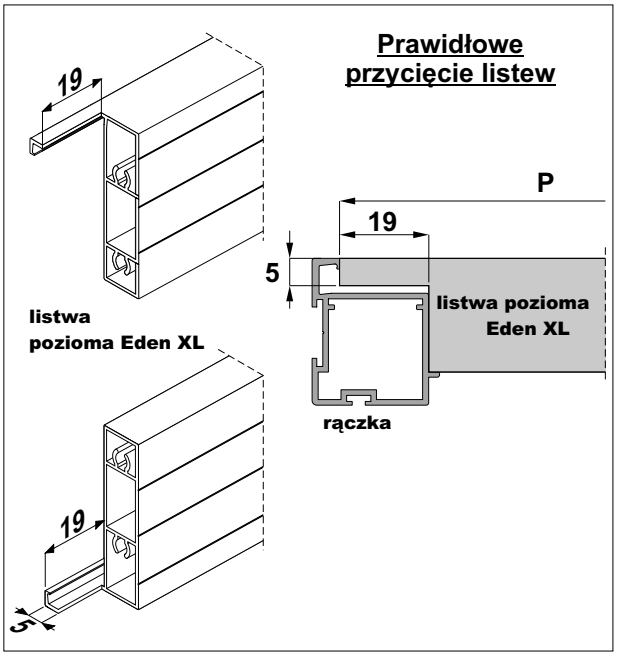

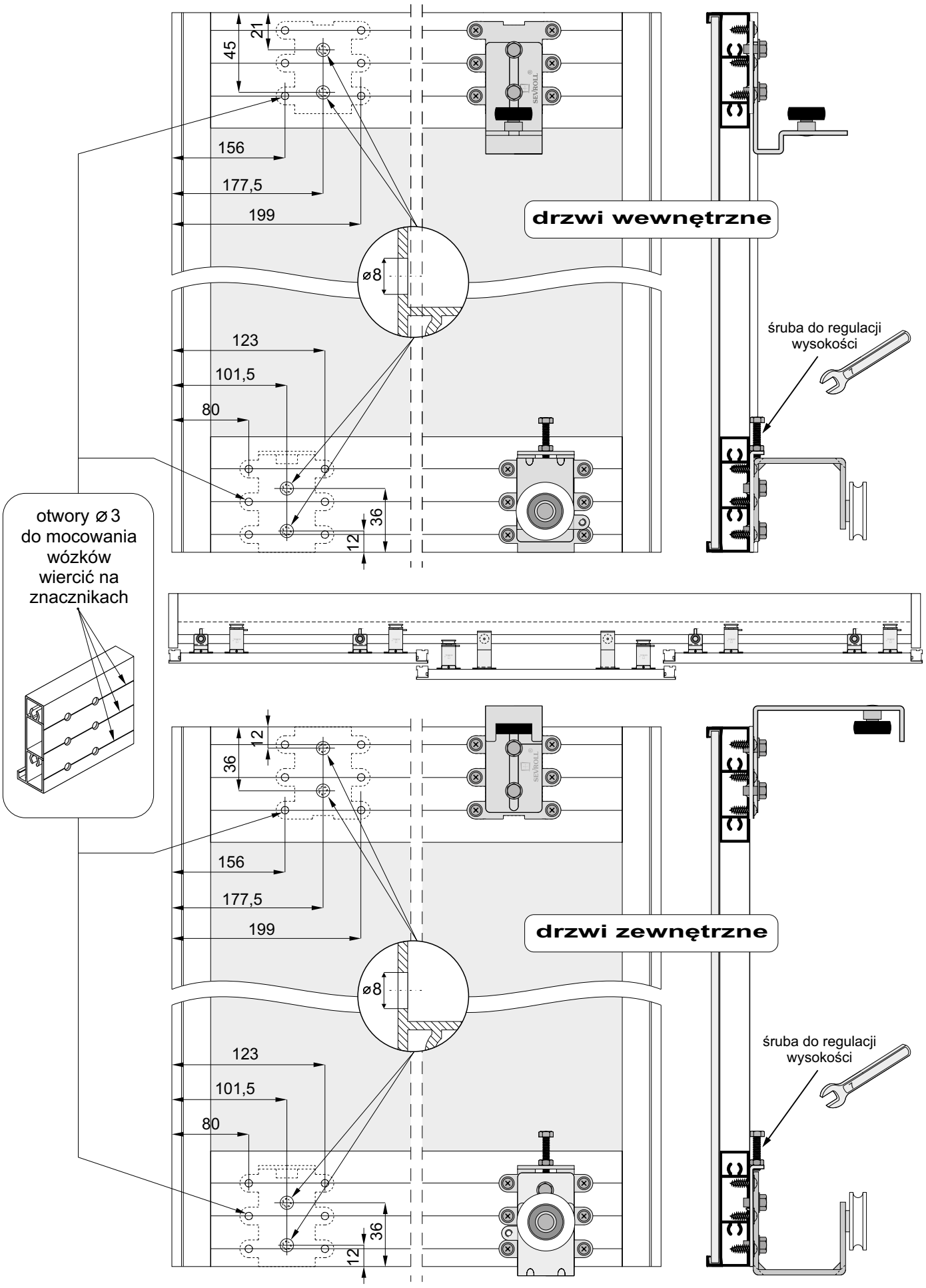
21
45
156
177,5
199
drzwi wewnętrzne
ø8
123
101,5
80
36
12
śruba do regulacji wysokości
otwory ø3 do mocowania wózków wiercić na znacznikach
12
36
156
177,5
199
drzwi zewnętrzne
ø8
123
101,5
80
36
12
śruba do regulacji wysokości

Montaż drzwi wewnętrznych

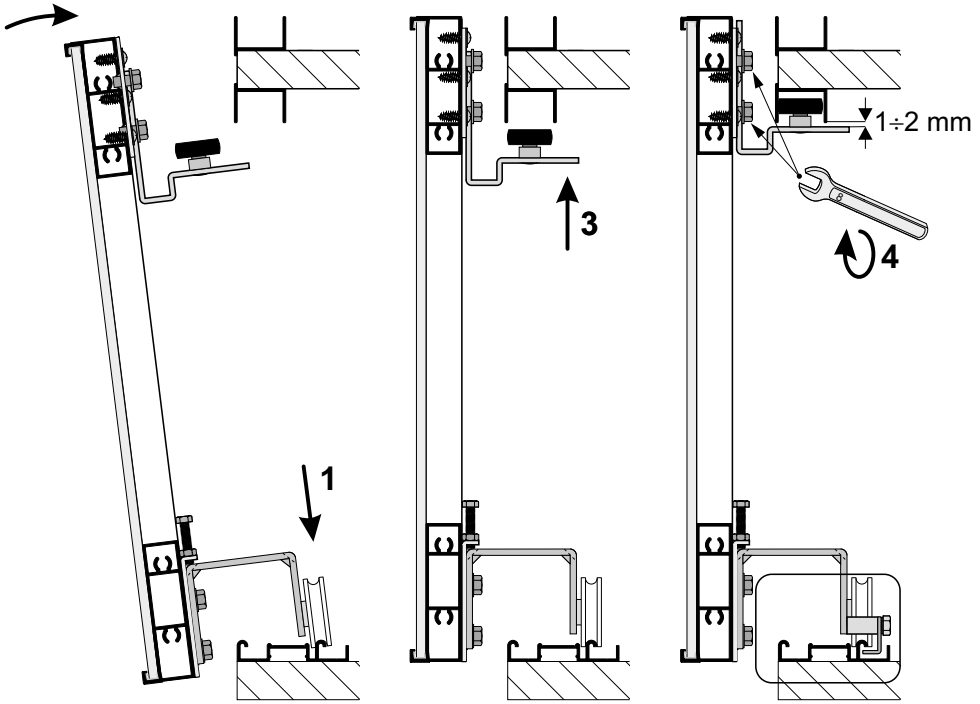

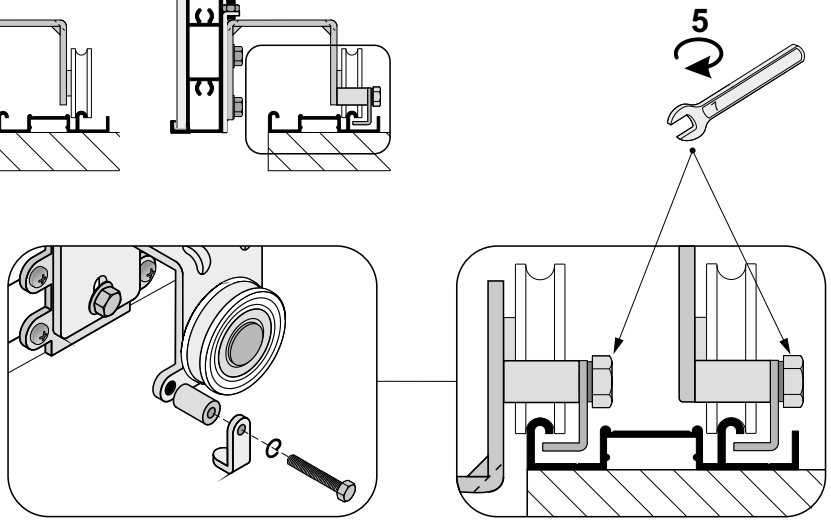

zaczep zabezpieczający
-przykręcić po
zamontowaniu
drzwi

Montaż drzwi zewnętrznych

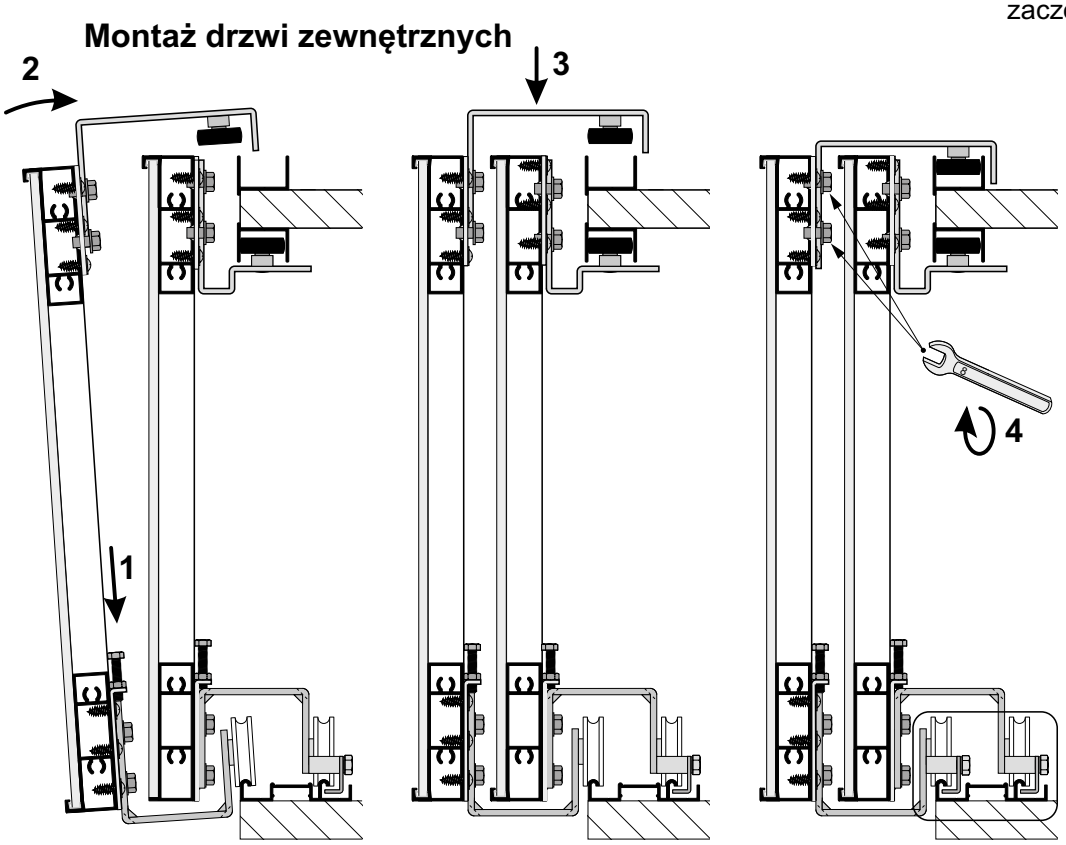

Montaż samodomykaczy

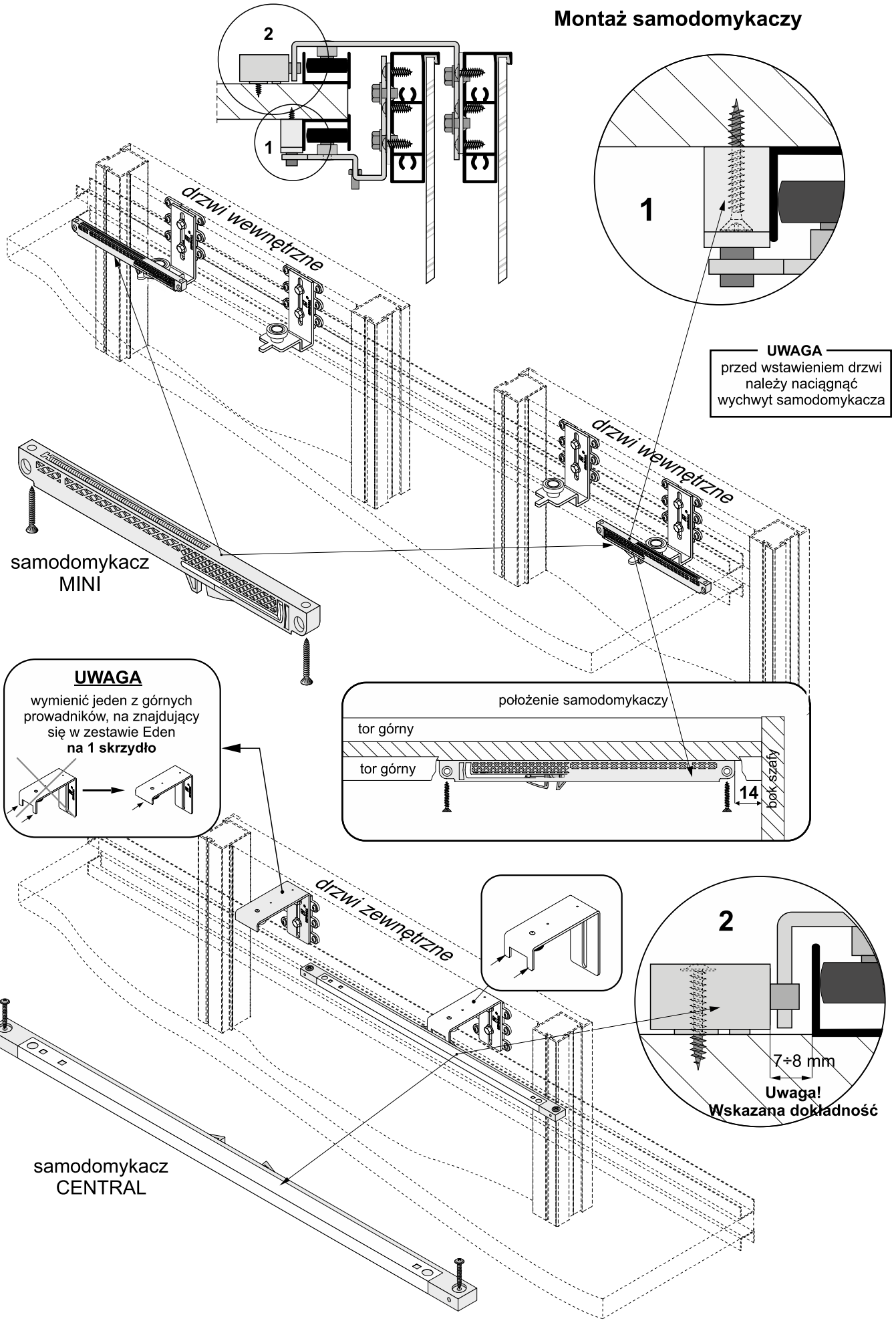

SYSTEM
EDEN 18 BOARD

Dla 2 skrzydeł

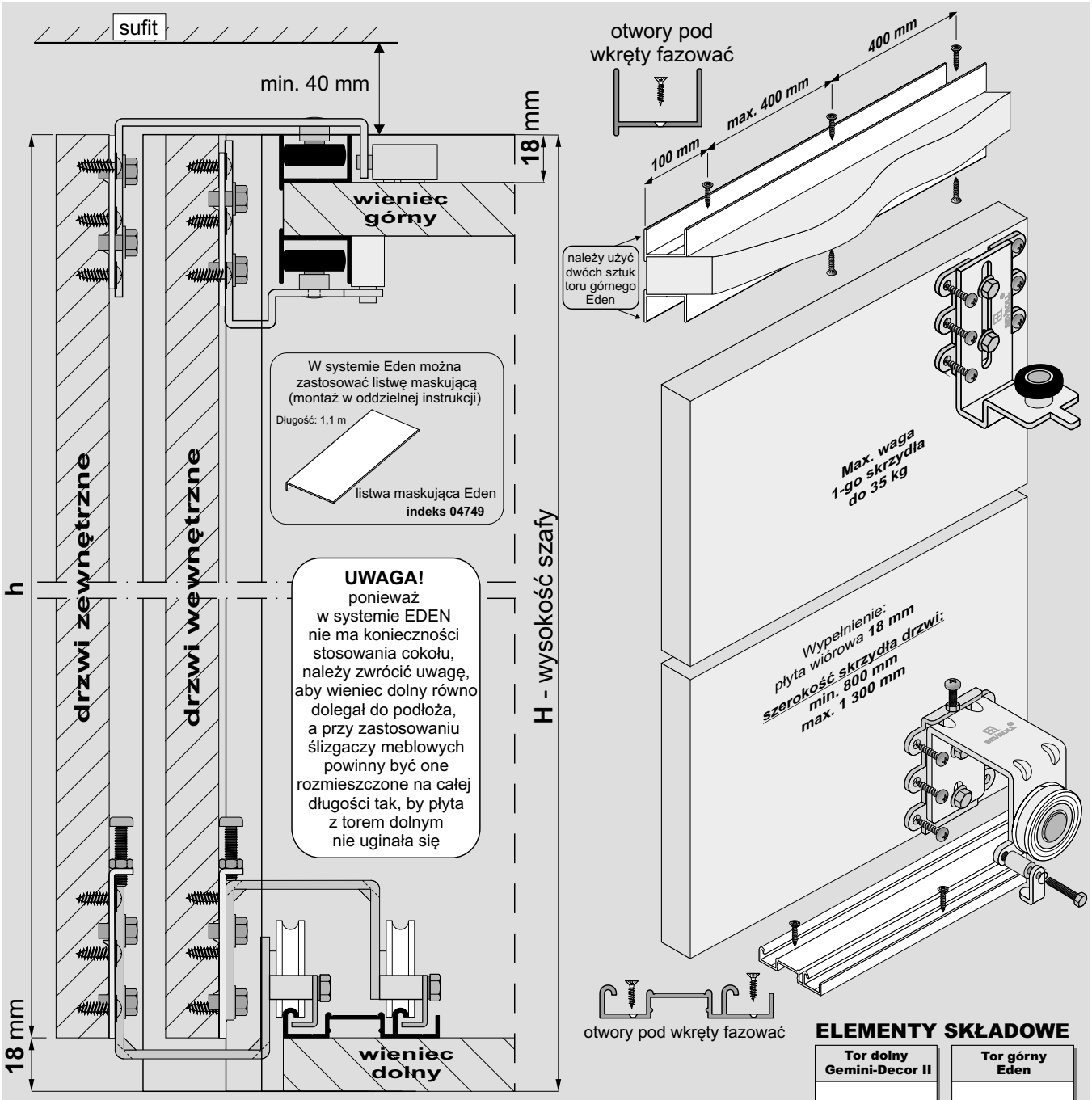

wysokość skrzydła drzwi - **h**	**h** = H - 18 mm
szerokość skrzydła drzwi - **d**	**d** = (D + 36 mm) : 2

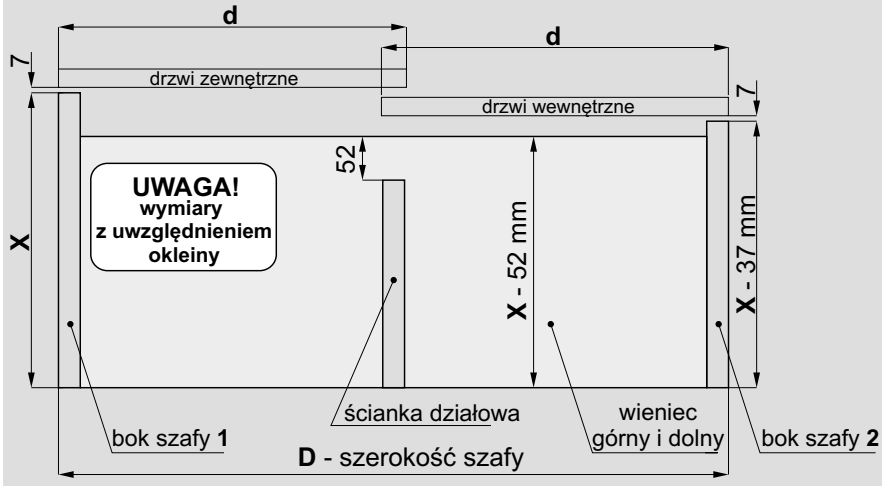

ELEMENTY SKŁADOWE

Tor dolny Gemini-Decor II

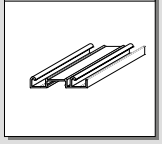

Tor górny Eden

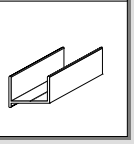

Samodomykacz
Sv25 MINI (indeks: **20359-SV**) **lub**
Sv40 MINI (indeks: **20260-SV**)

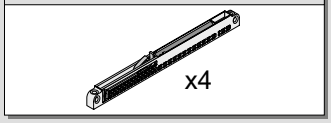

Zestaw do drzwi przesuwnych Eden - 2 szt. drzwi

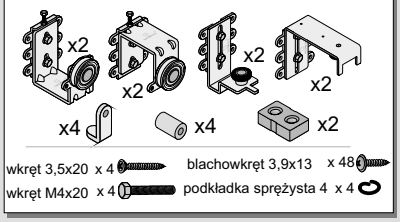

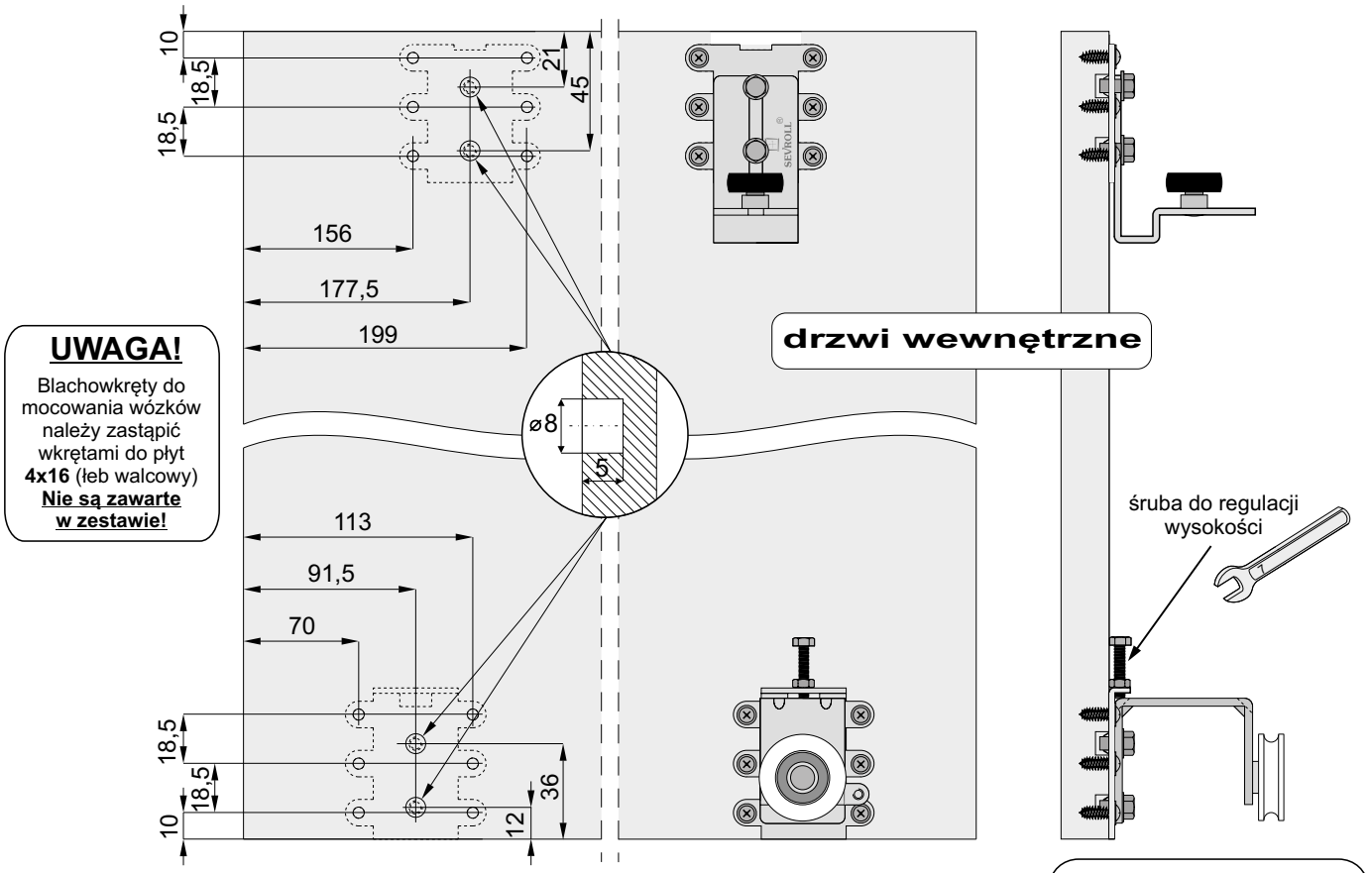

UWAGA!

Blachowkręty do mocowania wózków należy zastąpić wkrętami do płyt **4x16** (łeb walcowy) **Nie są zawarte w zestawie!**

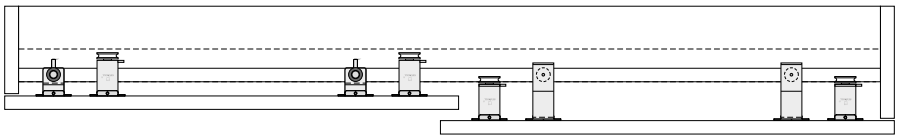

UWAGA!

W celu wyeliminowania ewentualnego wyginania się drzwi (użycie płyty złej jakości) w systemie Eden zaleca się montaż systemu do prostowania płyt

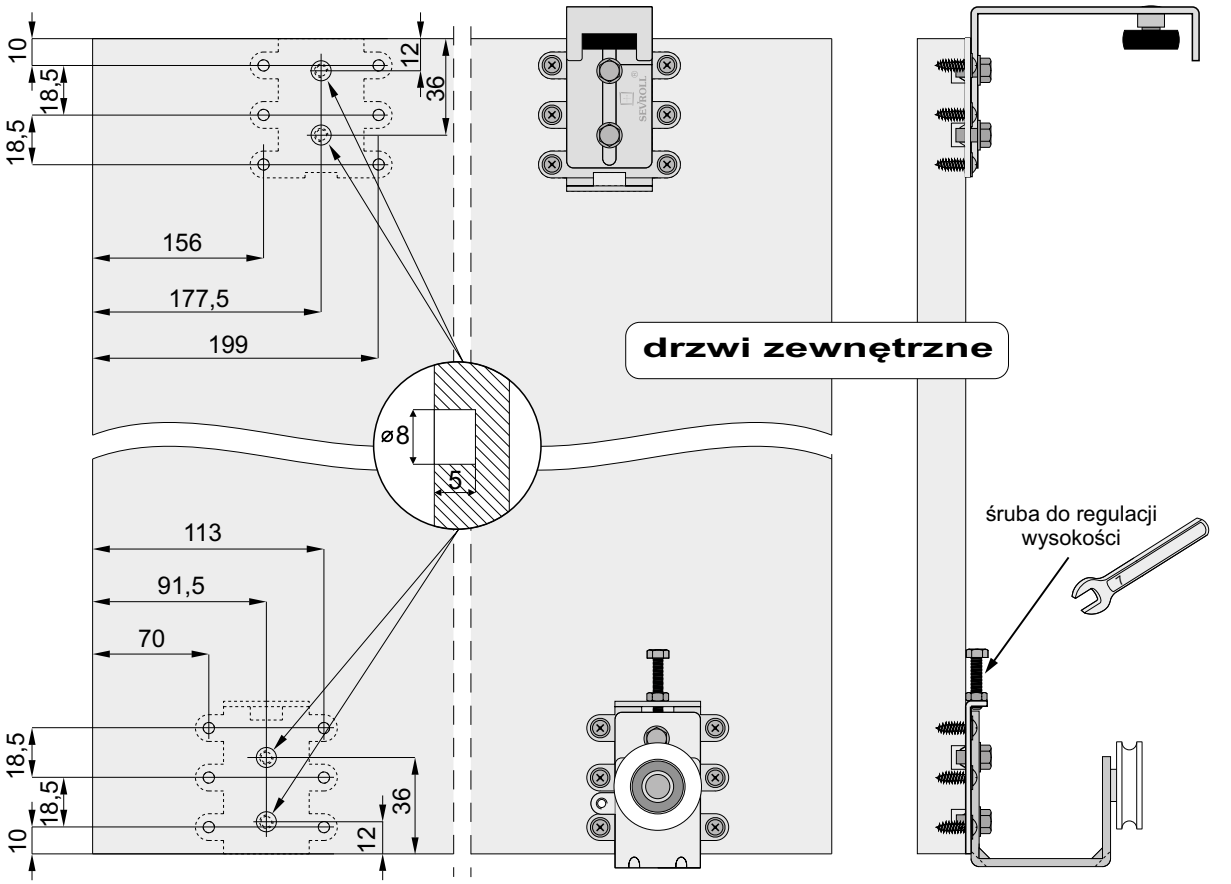

Montaż drzwi wewnętrznych

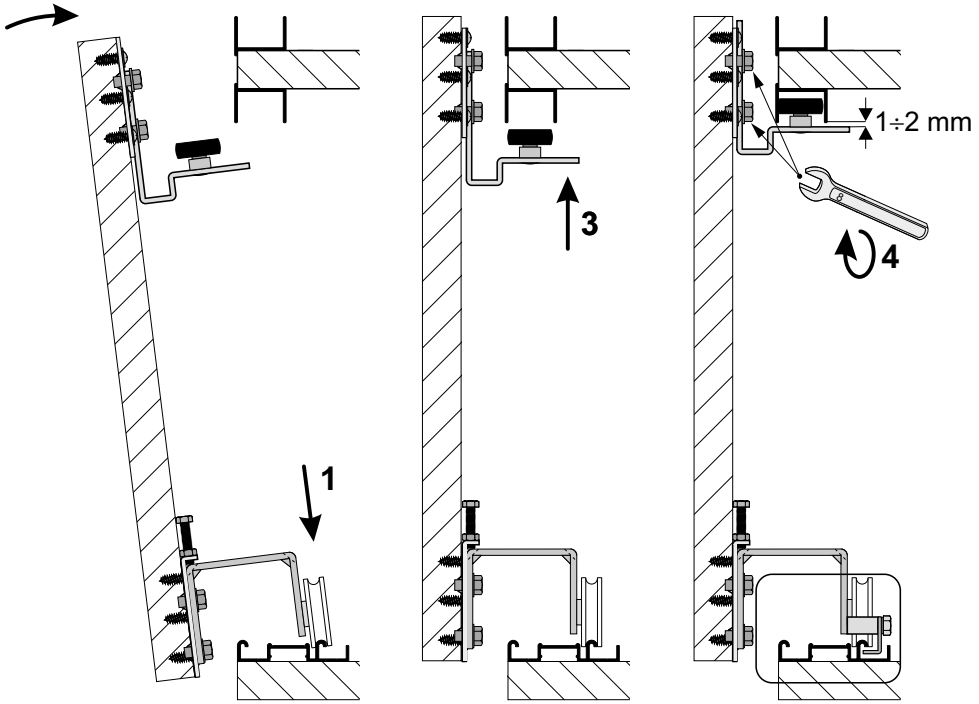

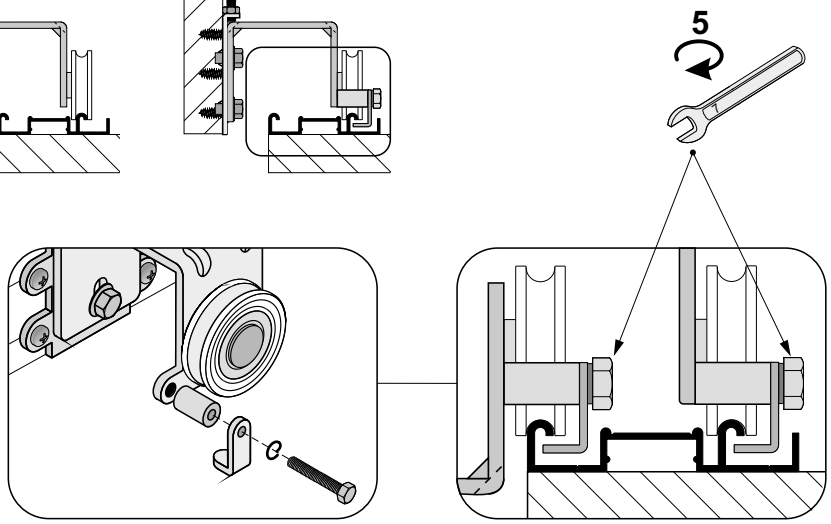

zaczep zabezpieczający
-przykręcić po
zamontowaniu
drzwi

Montaż drzwi zewnętrznych

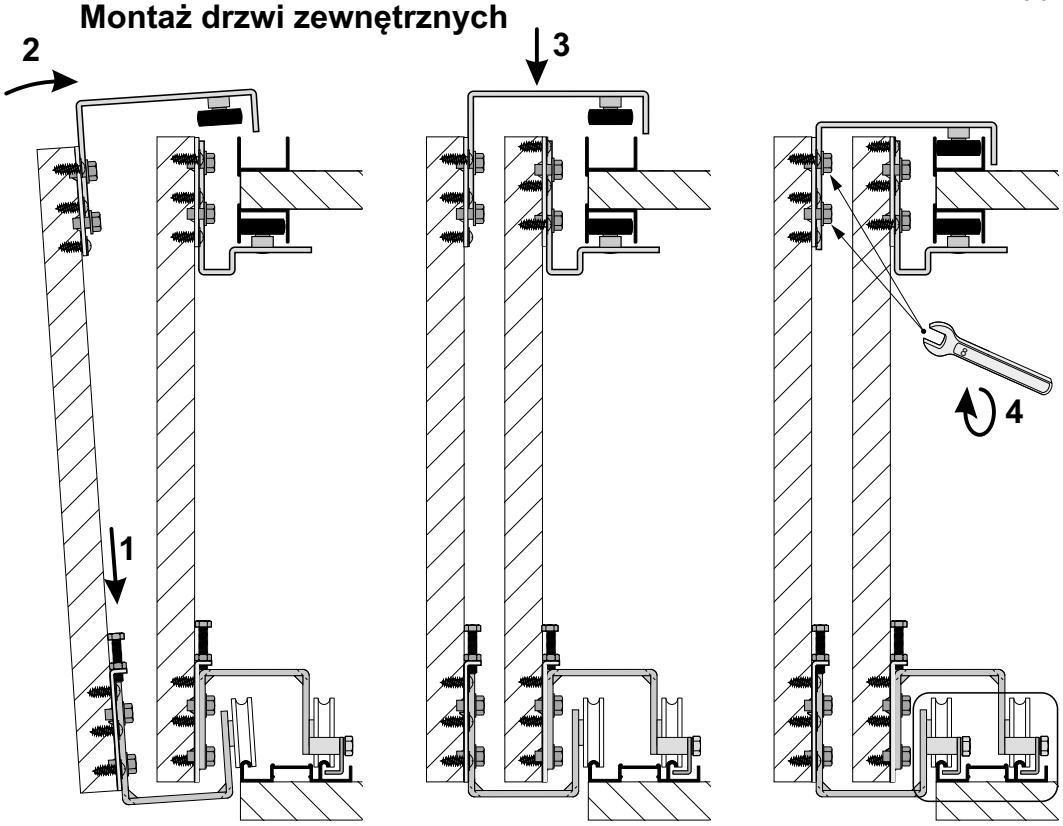

Montaż samodomykaczy

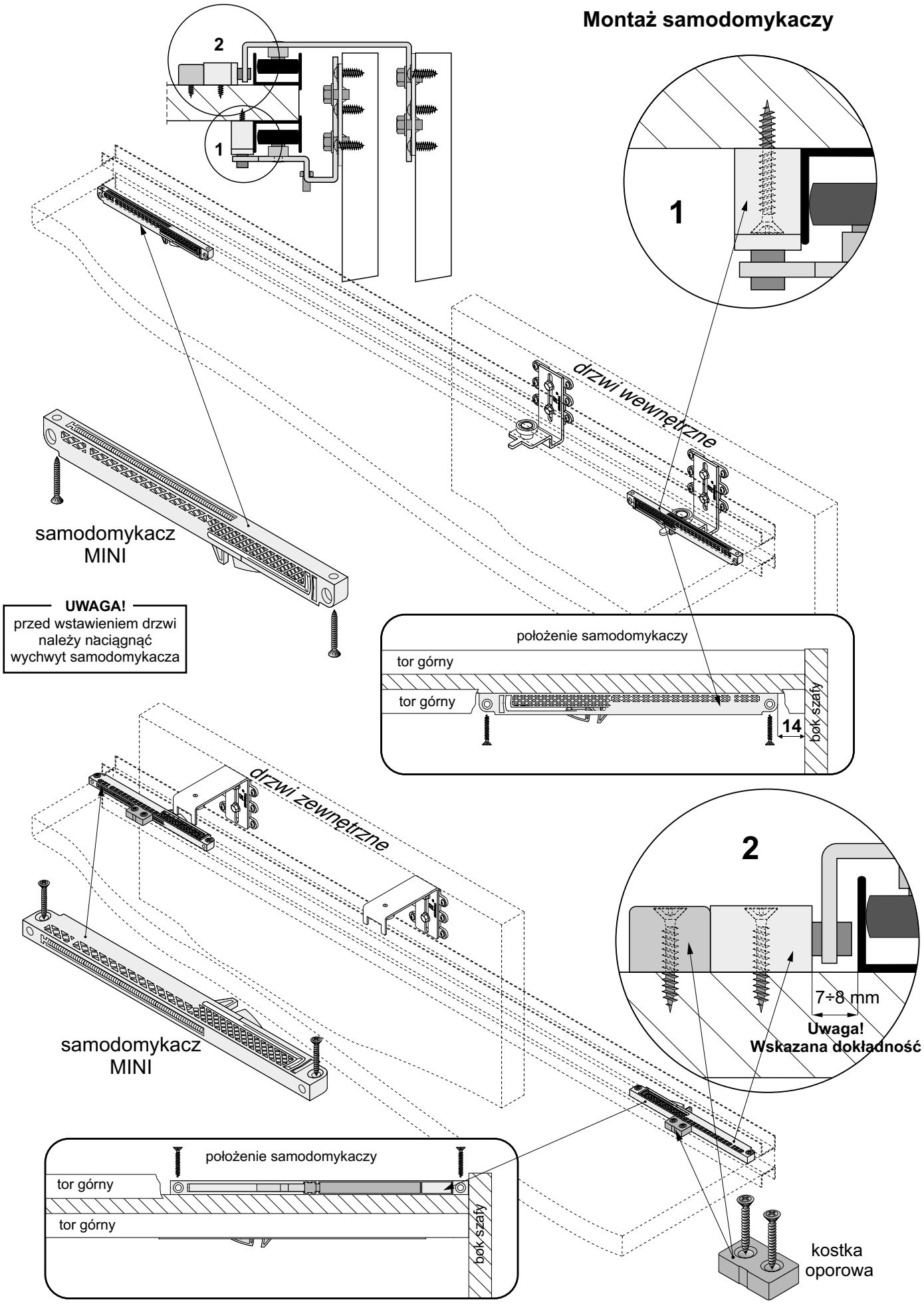

UWAGA! W systemie **Eden Board** do płyty **18 mm** można użyć rączek z systemu **Gemini 18**
drzwi wewnętrzne - 1 rączka
drzwi zewnętrzne - 2 rączki
(wyliczenia szerokości drzwi ulegają zmianie)

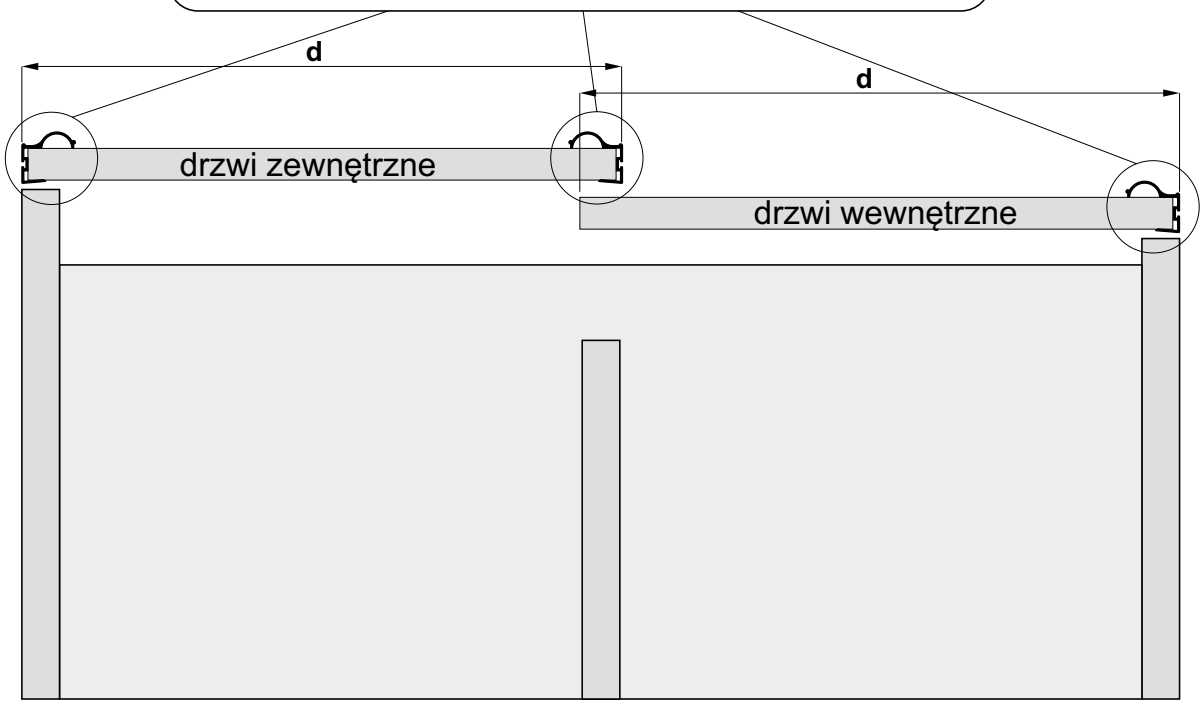

szerokość skrzydła drzwi - **d**		**d** = (D + 36 mm) : 2
szerokość płyty *(drzwi zewnętrzne)*	- dp_z	dp_z = d - 2**x**
szerokość płyty *(drzwi wewnętrzne)*	- dp_w	dp_w= d - **x**

wartość **x** zależy od użytej rączki			
11 Alfa x = 11 mm	1,5 Beta x = 1,5 mm	3,5 Factor x = 3,5 mm	1,5 Secret Line x = 1,5 mm
9,5 Faworyt x = 9,5 mm	1,5 Fiesta x = 1,5 mm	1,5 Focus x = 1,5 mm	3 Slim Line x = 3 mm
3,5 Focus II x = 3,5 mm	3,5 Universal x = 3,5 mm	11 Victoria x = 11 mm	

Montaż wózków

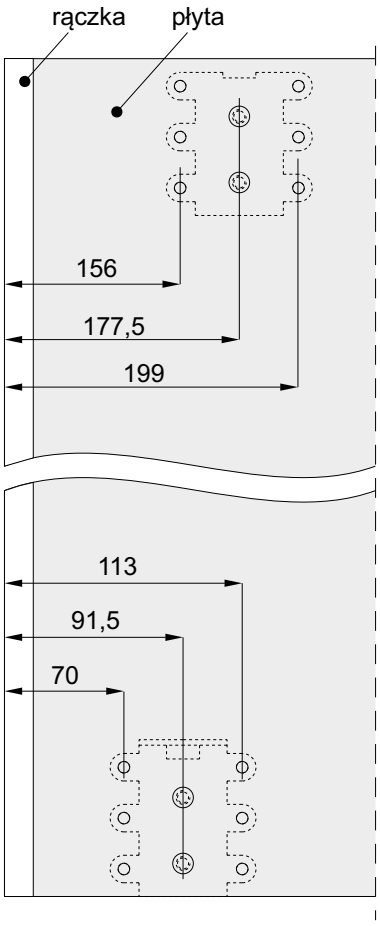

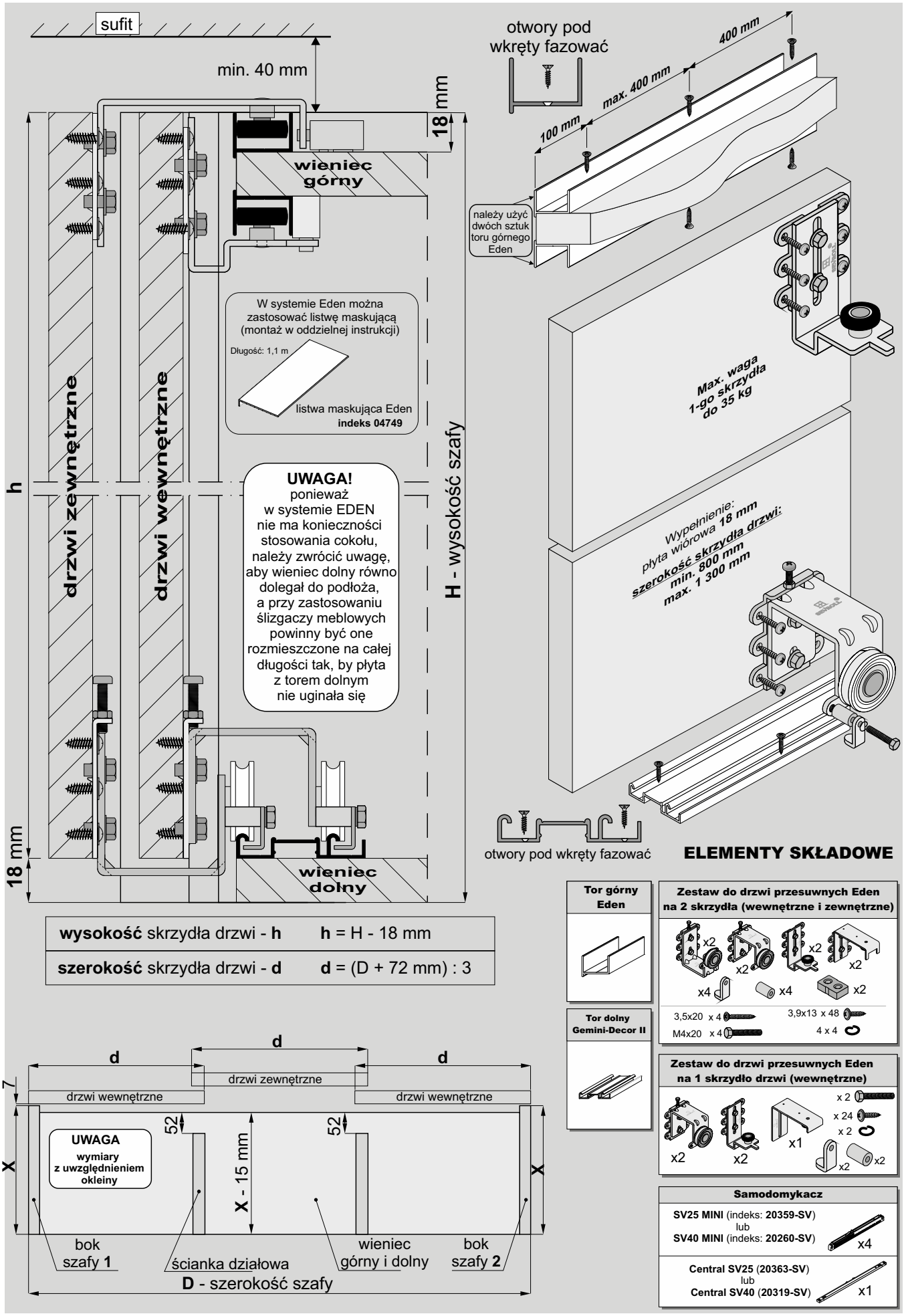

wysokość skrzydła drzwi - **h**	**h** = H - 18 mm
szerokość skrzydła drzwi - **d**	**d** = (D + 72 mm) : 3

SYSTEM

EDEN 18 BOARD

Dla 3 skrzydeł

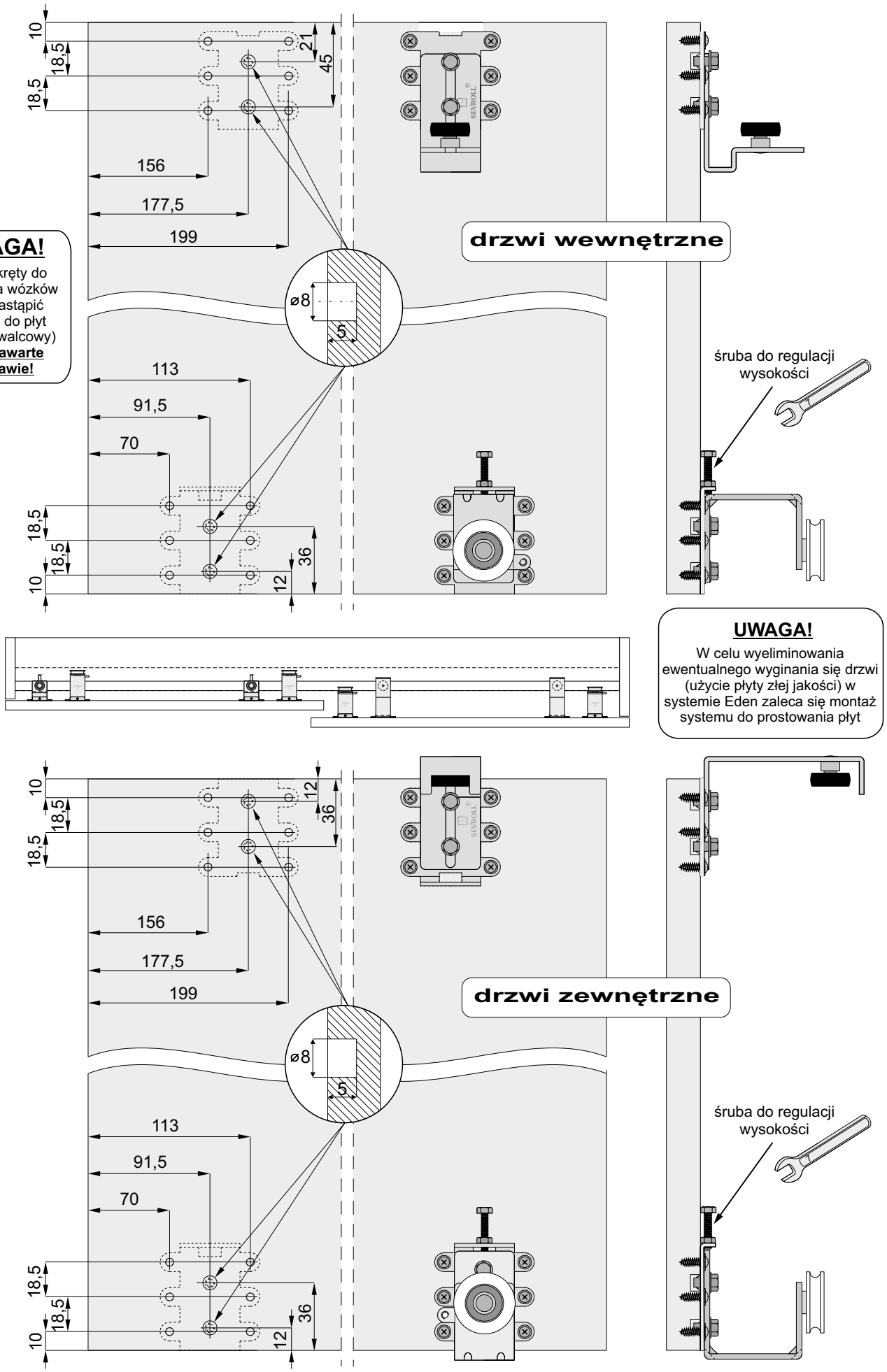

UWAGA!

Blachowkręty do mocowania wózków należy zastąpić wkrętami do płyt **4x16** (łeb walcowy) **Nie są zawarte w zestawie!**

UWAGA!

W celu wyeliminowania ewentualnego wyginania się drzwi (użycie płyty złej jakości) w systemie Eden zaleca się montaż systemu do prostowania płyt

Montaż drzwi wewnętrznych

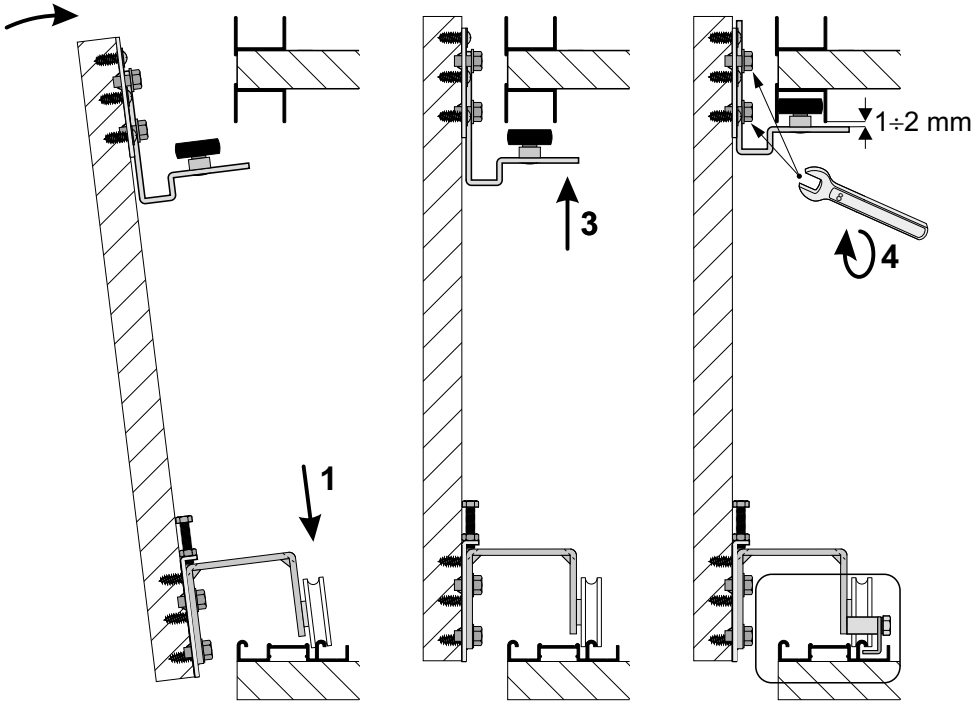

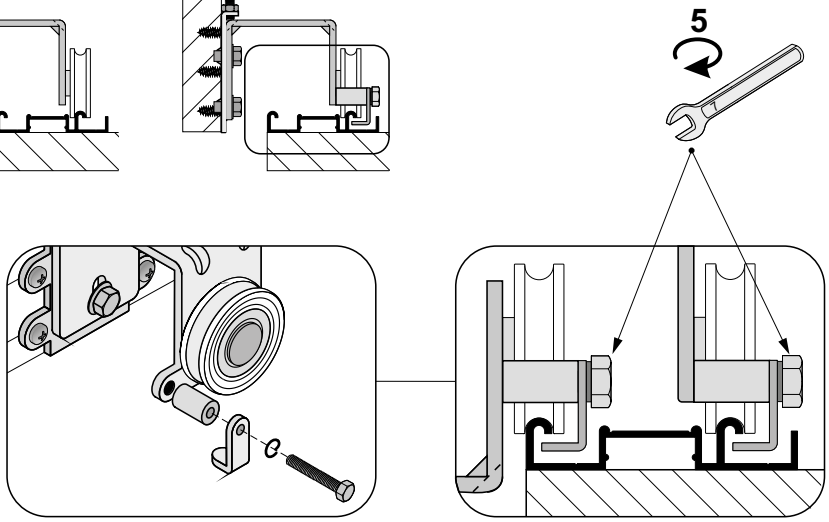

zaczep zabezpieczający
-przykręcić po
zamontowaniu
drzwi

Montaż drzwi zewnętrznych

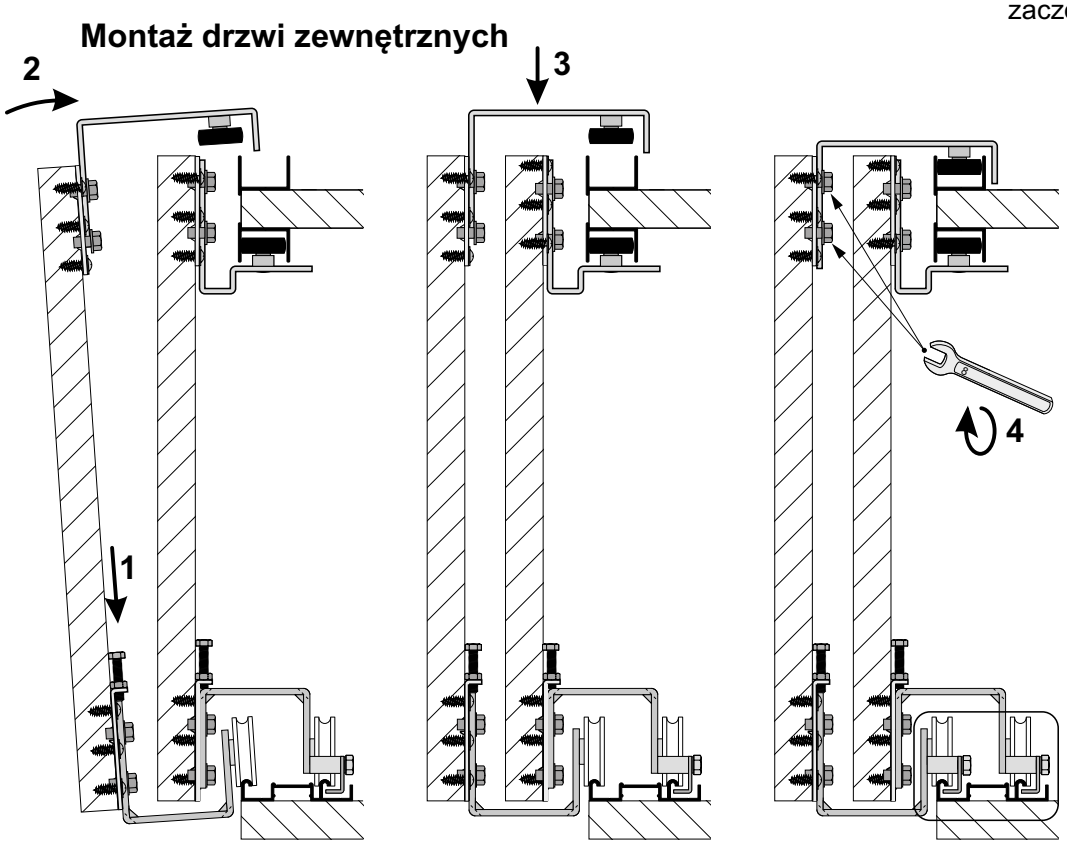

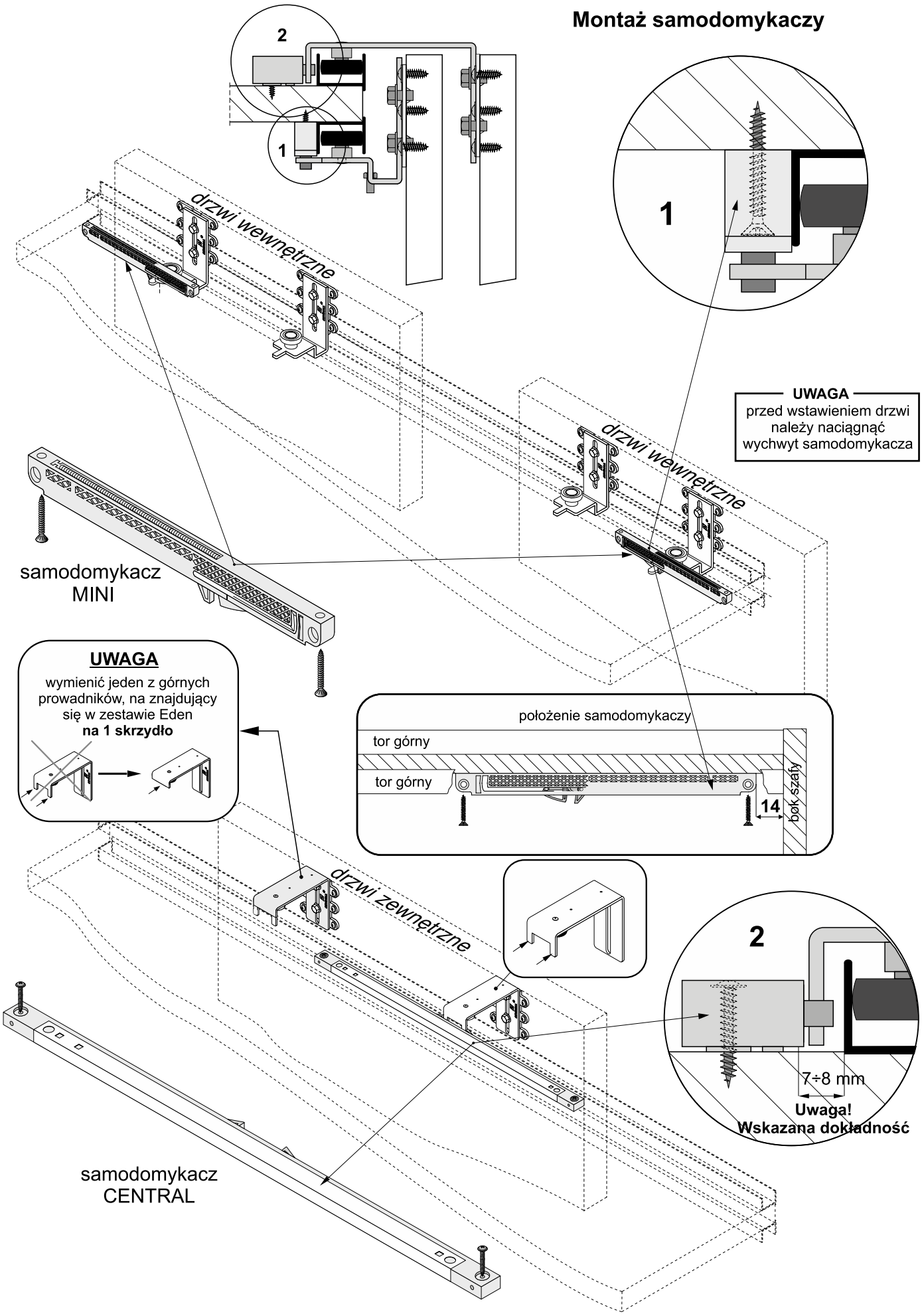
Montaż samodomykaczy
2
1
1
drzwi wewnętrzne
drzwi wewnętrzne
UWAGA
przed wstawieniem drzwi należy naciągnąć wychwyt samodomykacza
samodomykacz MINI
UWAGA
wymienić jeden z górnych prowadników, na znajdujący się w zestawie Eden
na 1 skrzydło
położenie samodomykaczy
tor górny
tor górny
14
bok szafy
drzwi zewnętrzne
2
7÷8 mm
Uwaga!
Wskazana dokładność
samodomykacz CENTRAL

UWAGA! W systemie **Eden Board** do płyty **18 mm** można użyć rączek z systemu **Gemini 18**
drzwi wewnętrzne - 1 rączka
drzwi zewnętrzne - 2 rączki
(wyliczenia szerokości drzwi ulegają zmianie)

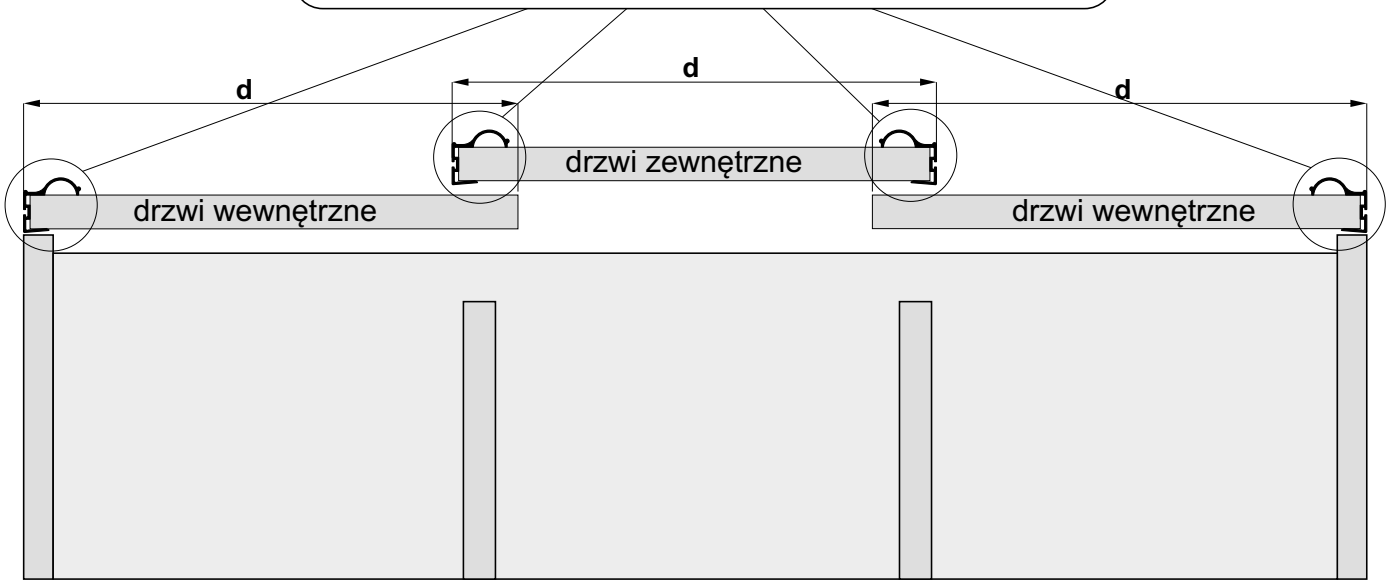

szerokość skrzydła drzwi - **d**		**d** = (D + 72 mm) : 3
szerokość płyty *(drzwi zewnętrzne)*	- $\mathbf{dp_z}$	$\mathbf{dp_z}$ = d - 2x
szerokość płyty *(drzwi wewnętrzne)*	- $\mathbf{dp_w}$	$\mathbf{dp_w}$= d - x

wartość **x** zależy od użytej rączki

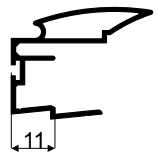 Alfa x = 11 mm	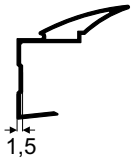 Beta x = 1,5 mm	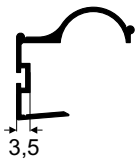 Factor x = 3,5 mm	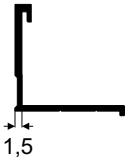 Secret Line x = 1,5 mm
Faworyt x = 9,5 mm	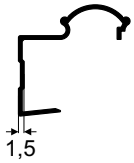 Fiesta x = 1,5 mm	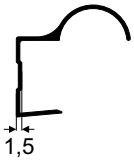 Focus x = 1,5 mm	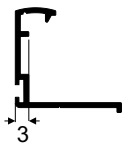 Slim Line x = 3 mm
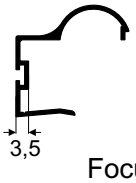 Focus II x = 3,5 mm	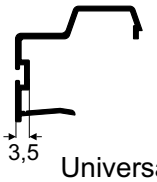 Universal x = 3,5 mm	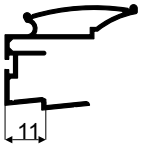 Victoria x = 11 mm	

Montaż wózków

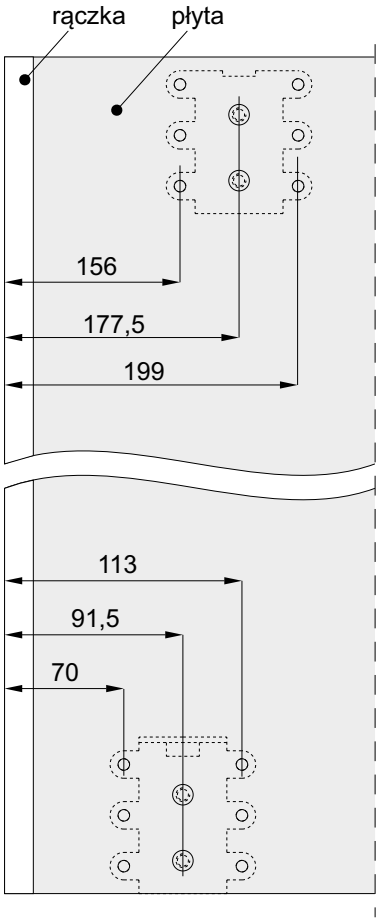

sposób montażu listwy maskującej EDEN

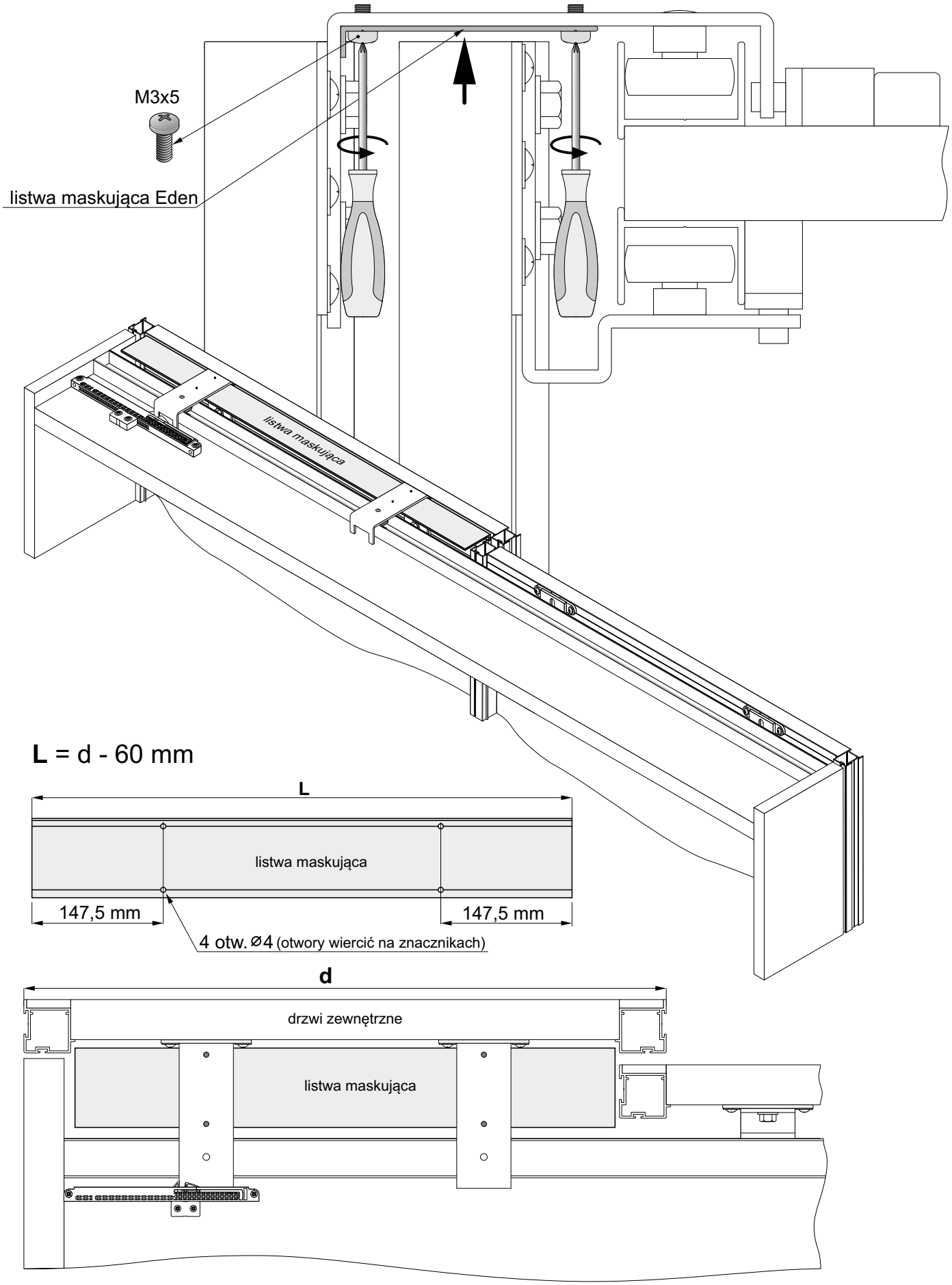

SYSTEM
HARMONY

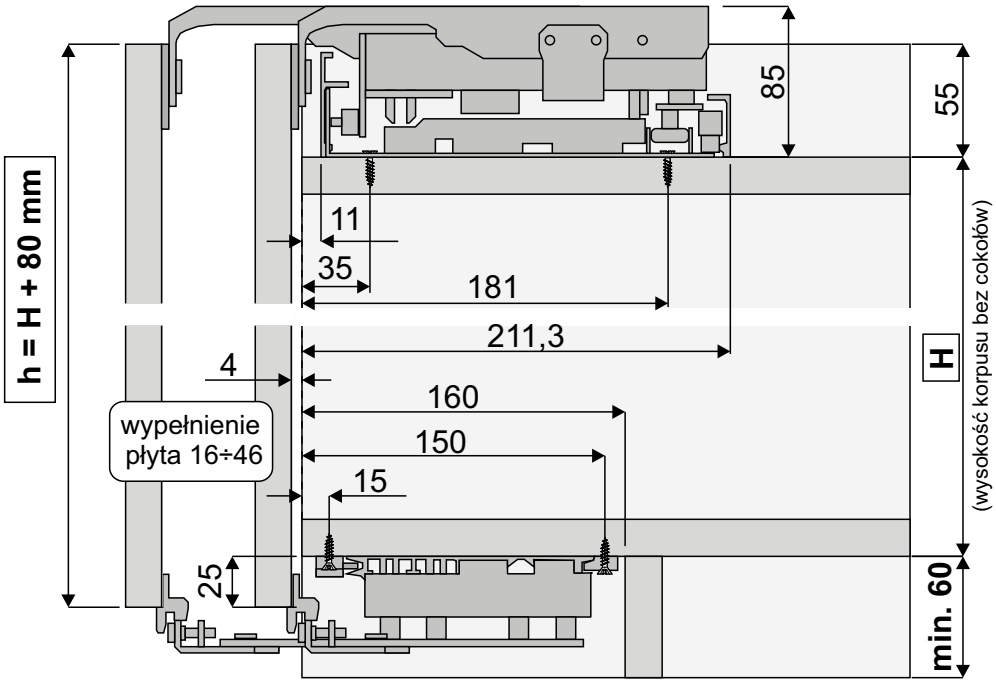

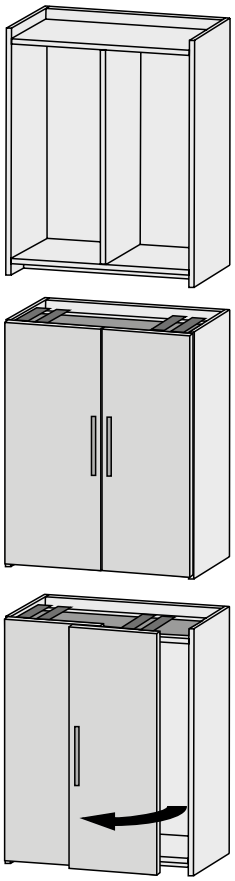

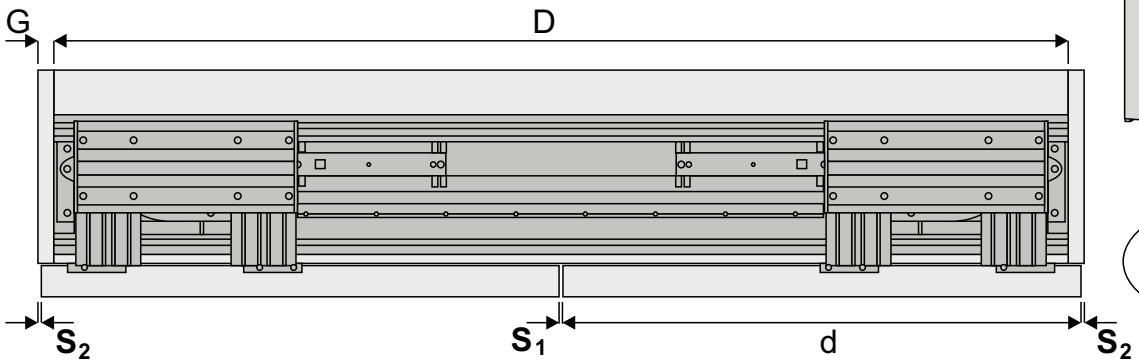

Max. waga 1-go skrzydła 60 kg

szerokość wnętrza szafy - **D**	1,8 m; 2,0 m; 2,2 m; 2,5 m; 2,7 m; 2,9 m
grubość boku szafy - **G**	G = 18÷45 mm
szczelina - $\mathbf{S_1}$	S_1 = 3÷5 mm
szczelina - $\mathbf{S_2}$	S_2 = 0÷2 mm
szerokość skrzydła drzwi - **d**	d = (D + 2xG - 2xS_2- S_1) : 2
wysokość skrzydła drzwi - **h**	**h** = H + 80
maksymalna grubość drzwi (wraz z uchwytem)	**max 46 mm (wraz z uchwytem)**

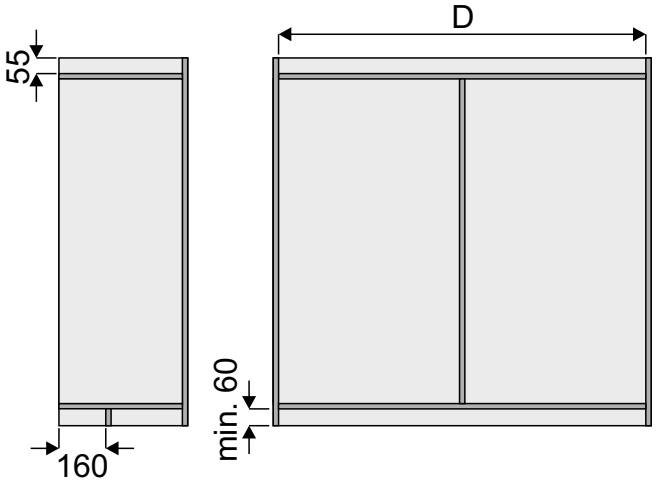

ELEMENTY SKŁADOWE

Zestaw HARMONY (2 skrzydła)

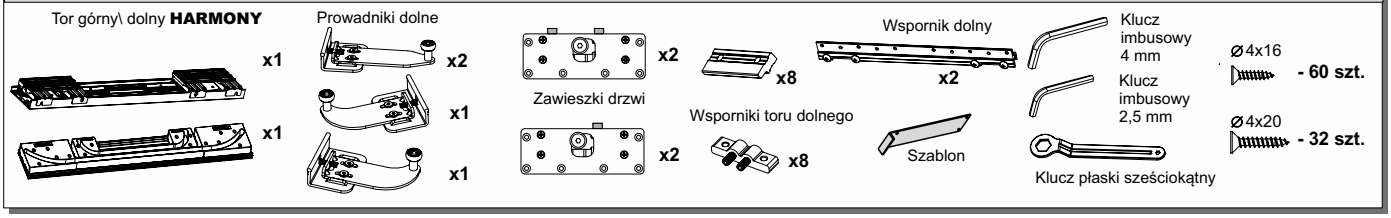

1. Montaż toru górnego

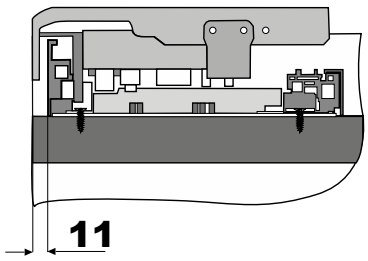

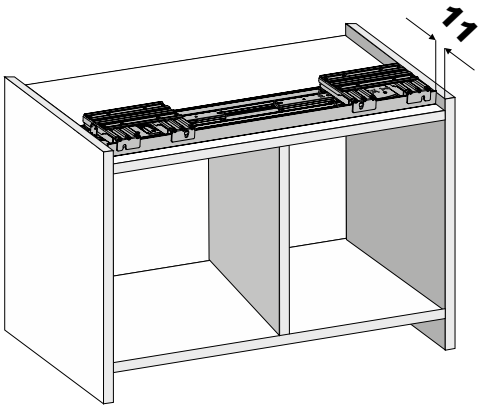

2. Montaż toru dolnego

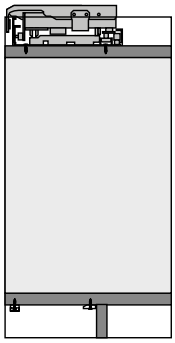

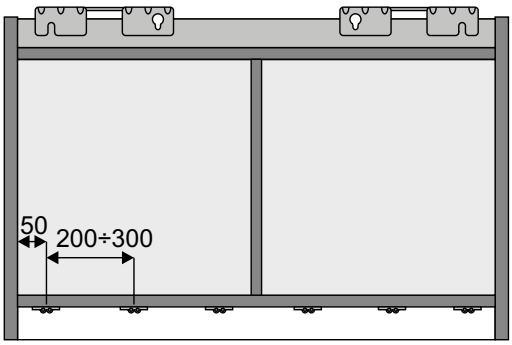

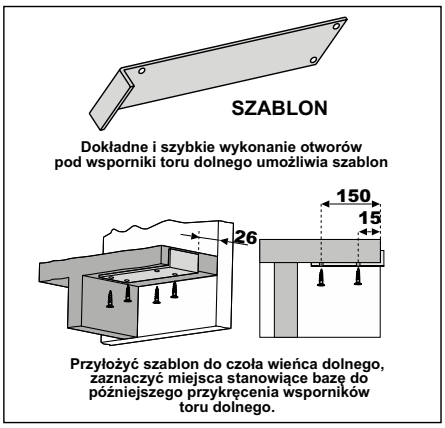

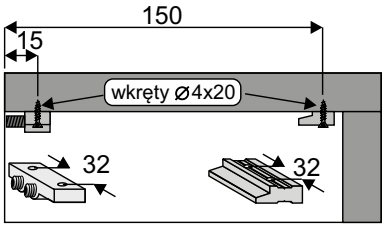

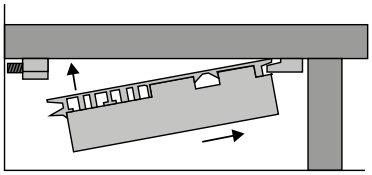

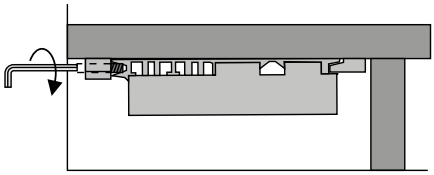

3. Montaż drzwi

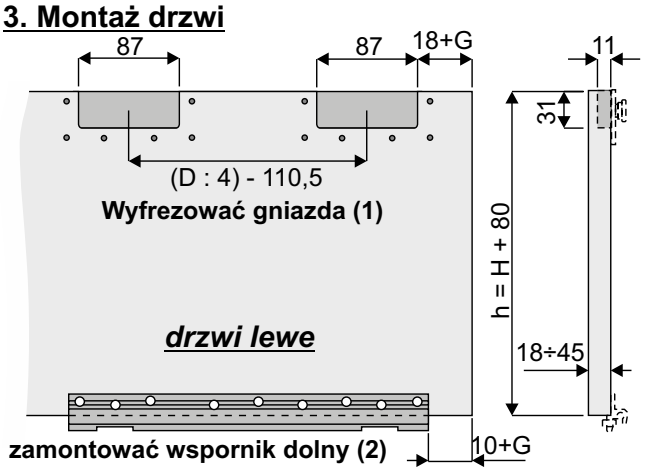

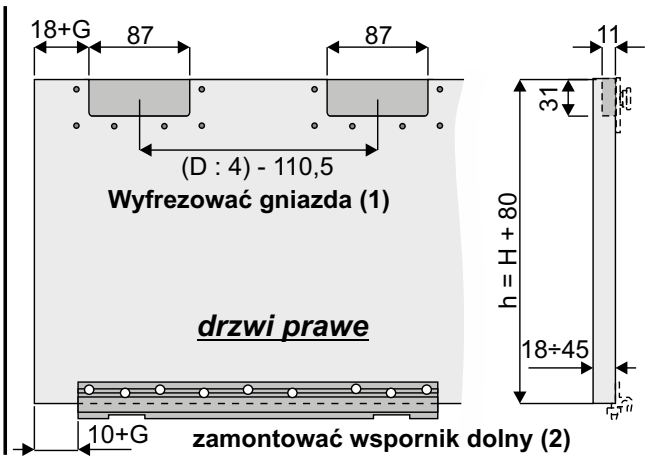

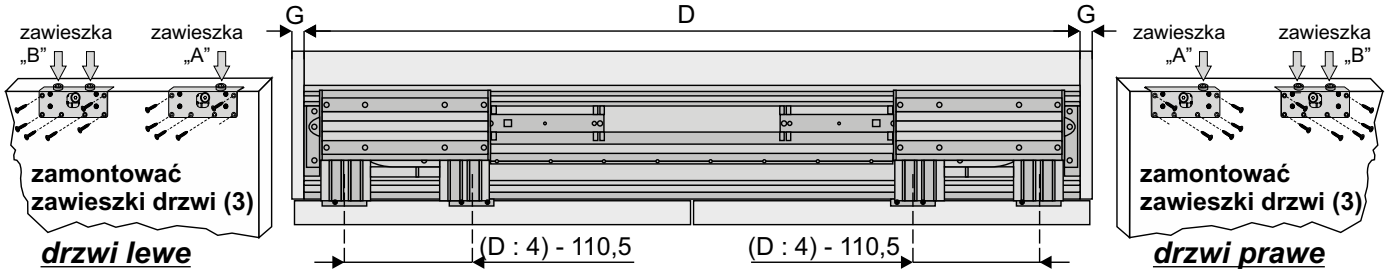

4. Zawieszenie drzwi na torze górnym

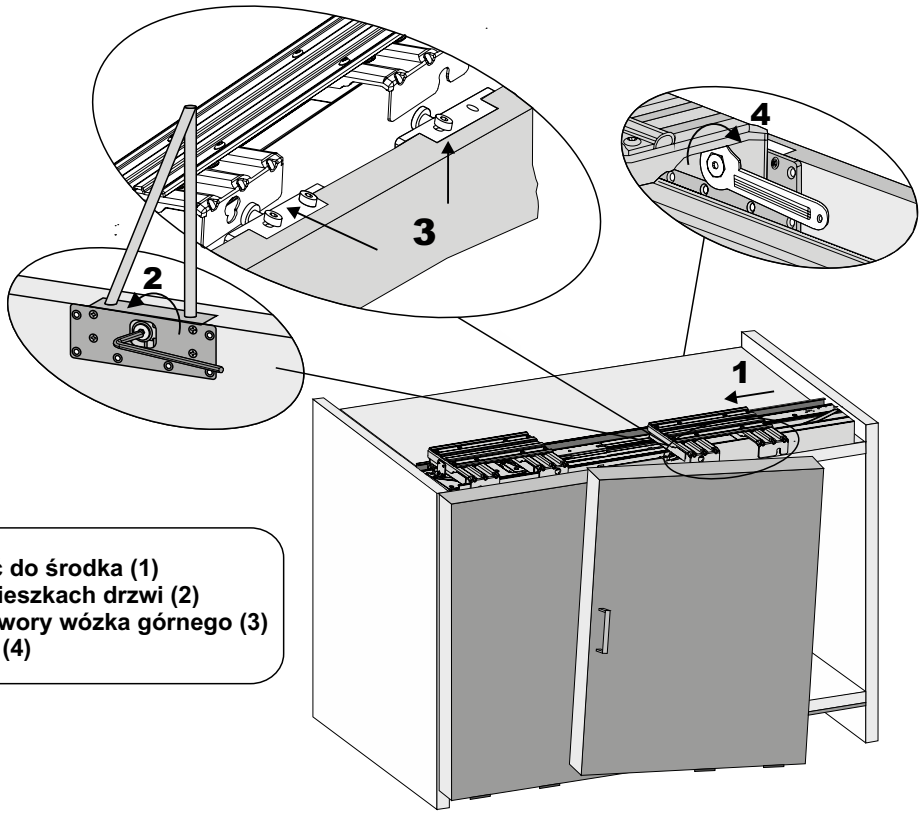

Wózek górny zsunąć do środka (1)
Poluzować śruby w zawieszkach drzwi (2)
Wsunąć śruby zawieszek w otwory wózka górnego (3)
Dokręcić (4)

5. Regulacja położenia drzwi

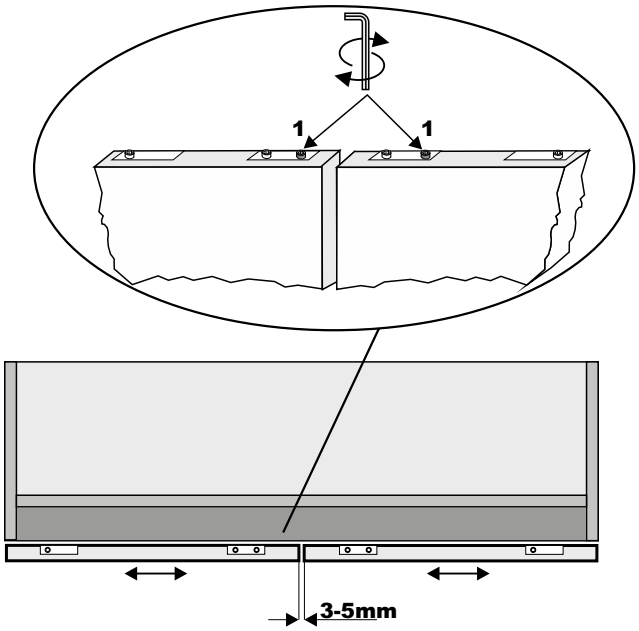

Regulację poziomą drzwi dokonuje się za pomocą śrub (1)

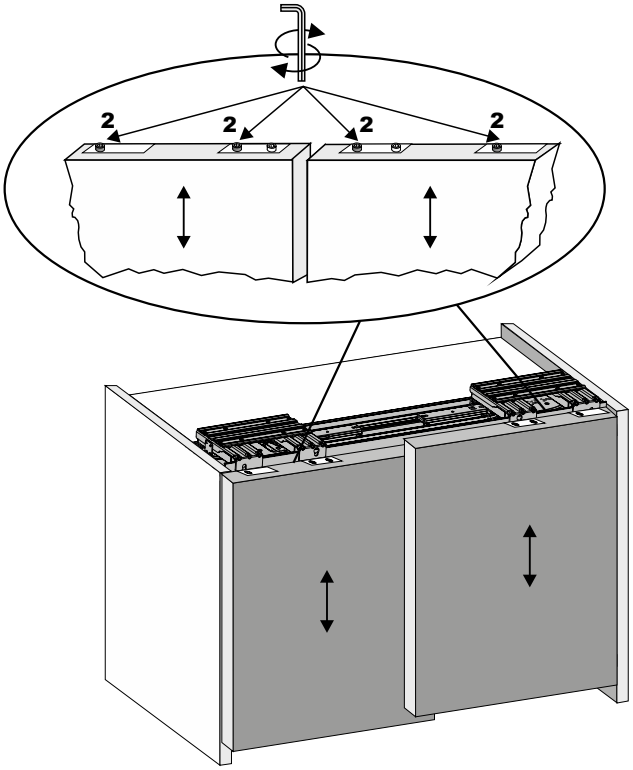

Regulację wysokości drzwi dokonuje się za pomocą śrub (2)

6. Mocowanie drzwi w torze dolnym

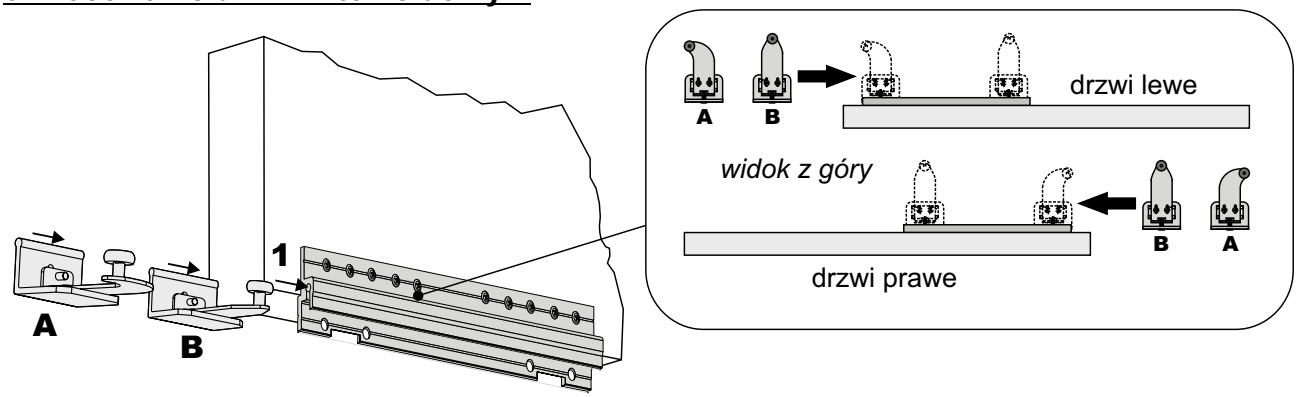

**Prowadniki dolne A i B wsunąć we wspornik dolny (1)
a następnie umieścić w torze dolnym (2)
i dokręcić (3).**

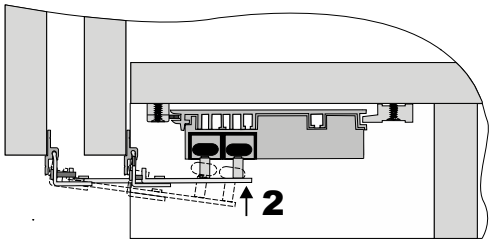

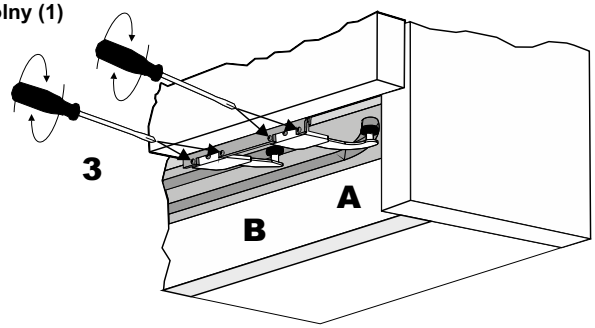

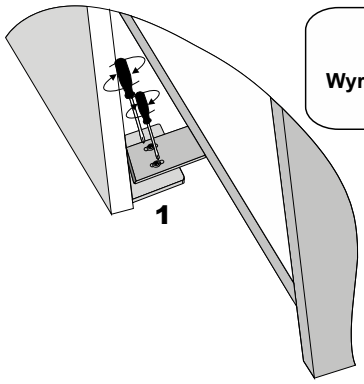

**REGULACJA
Poluzować śruby (1)
Wyregulować odległość śrubą (2)
Dokręcić śruby (1)**

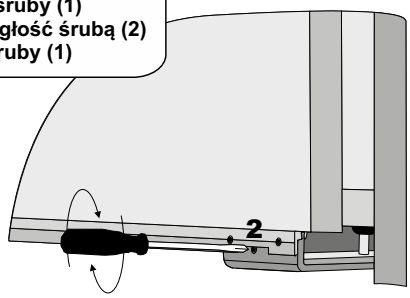

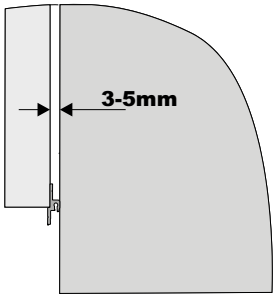

7. Regulacja zamykania drzwi

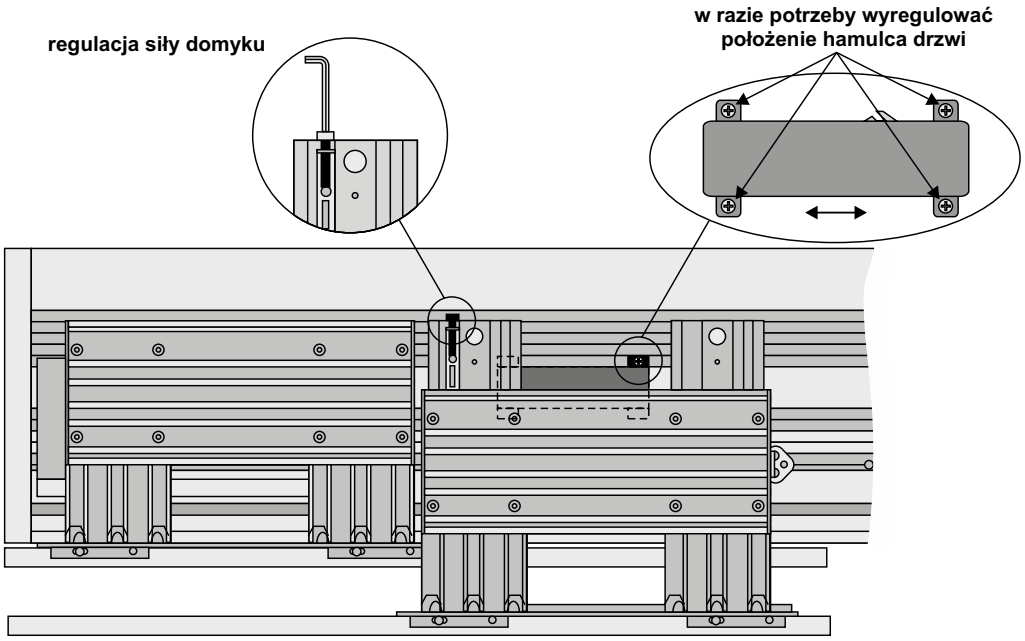

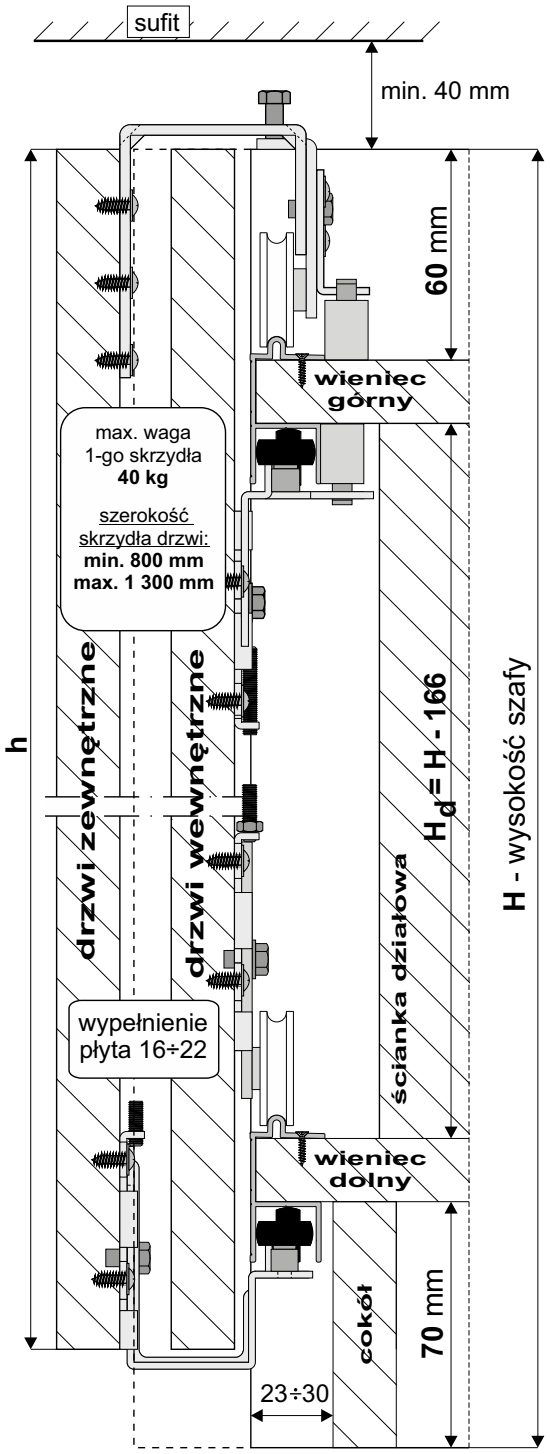

wysokość skrzydła drzwi **h**:

h = H - 30 mm

Montaż drzwi wewnętrznych

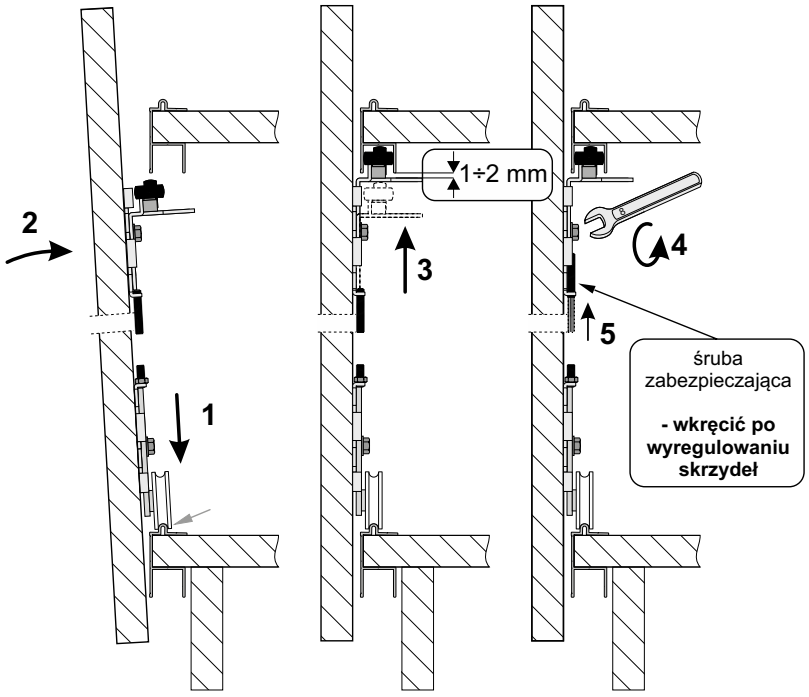

Montaż drzwi zewnętrznych

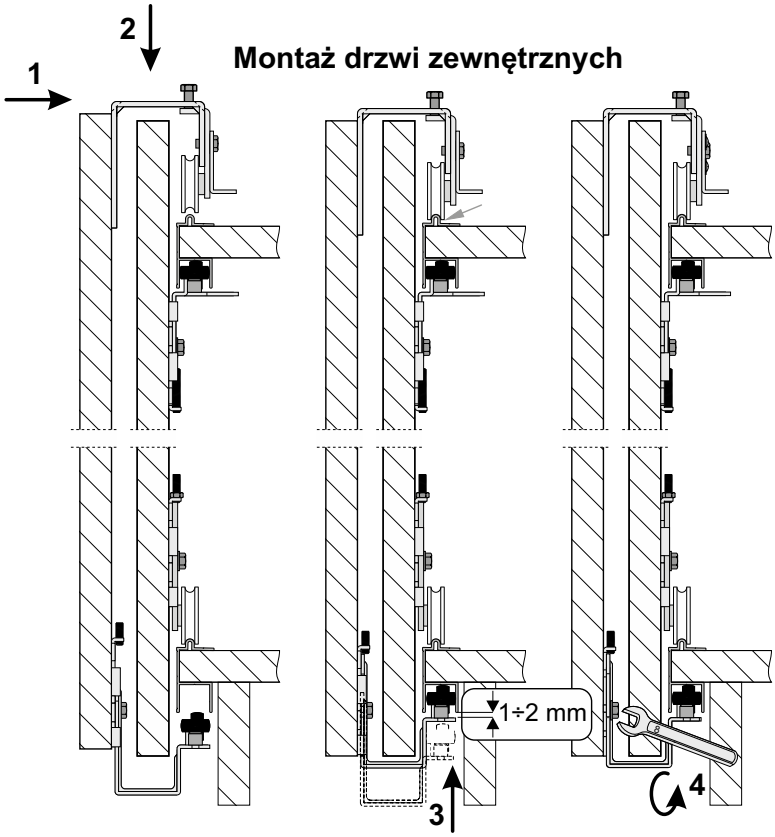

ELEMENTY SKŁADOWE

Tor IDEA

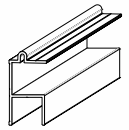

Zestaw do drzwi przesuwnych IDEA - 2 szt. drzwi

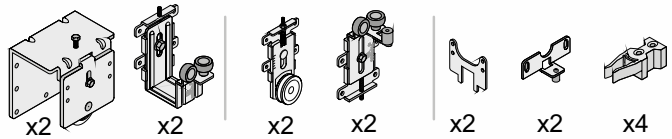

wkręt 4x16	x 38
wkręt 3,5x30	x 8
wkręt M4x6	x 4

Montaż wózków w drzwiach wewnętrznych

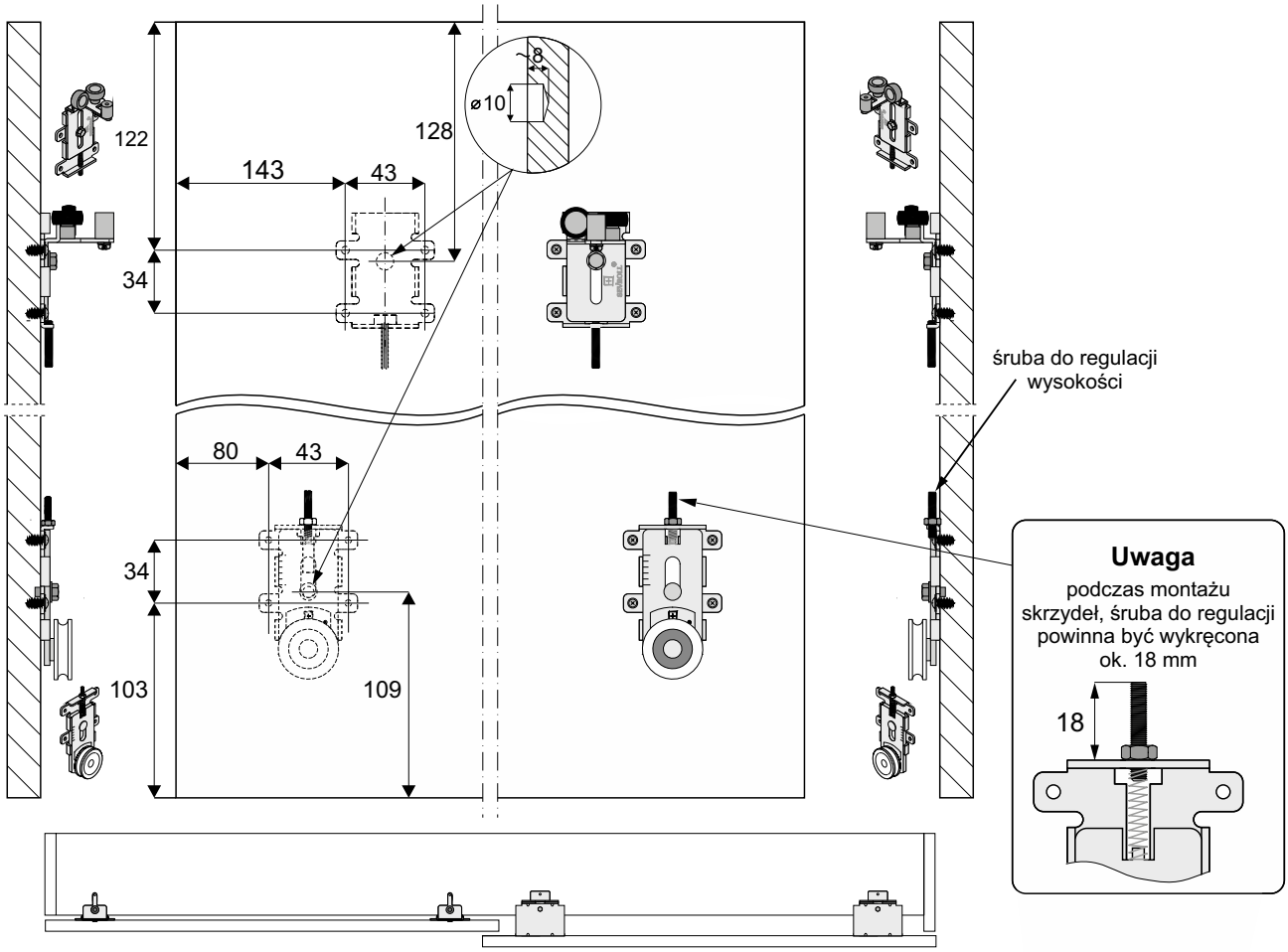

Montaż wózków w drzwiach zewnętrznych

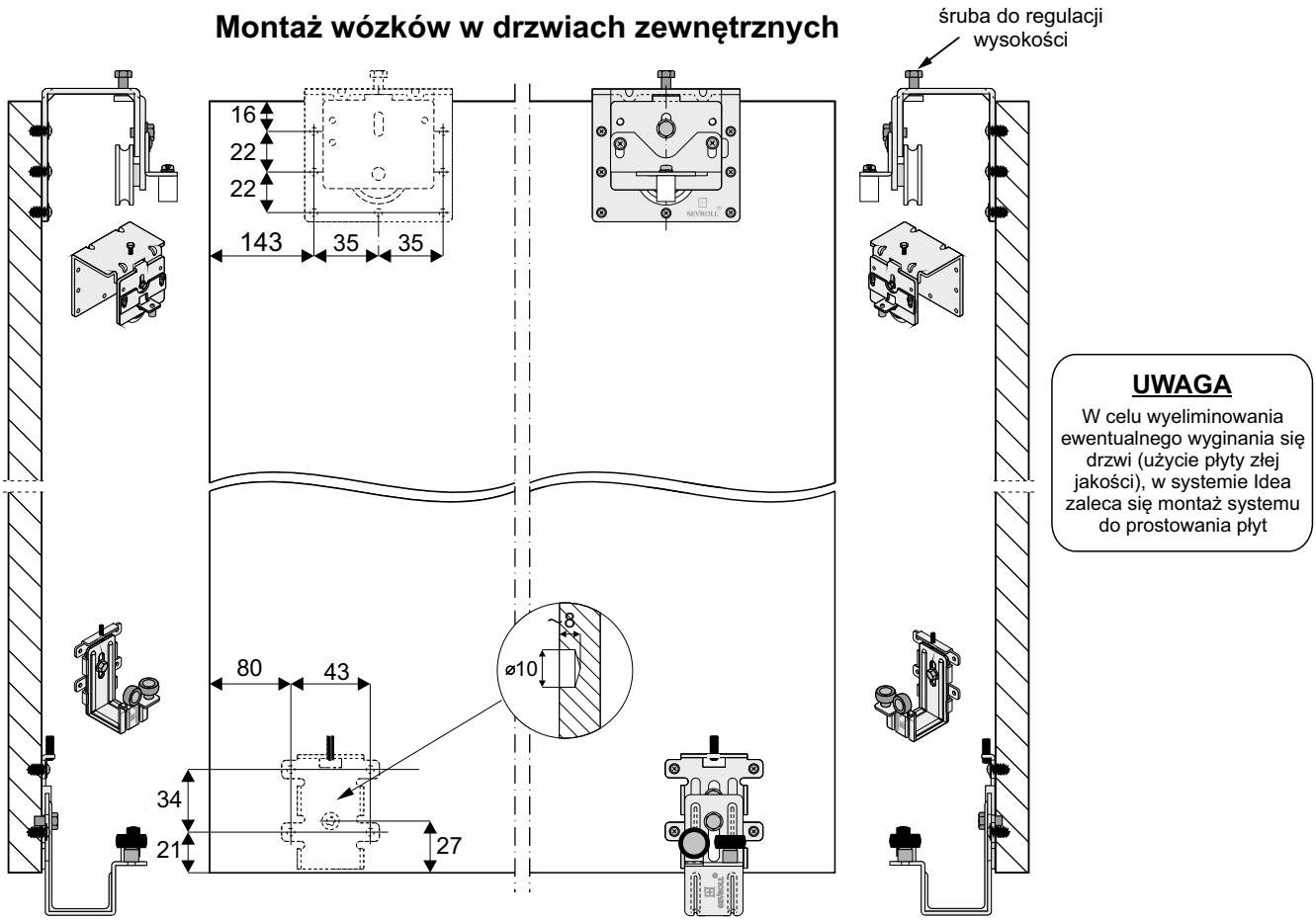

wyliczanie szerokości płyt
na elementy szafy
(wymiary z uwzględnieniem okleiny)

d = D : 2 + 20 mm

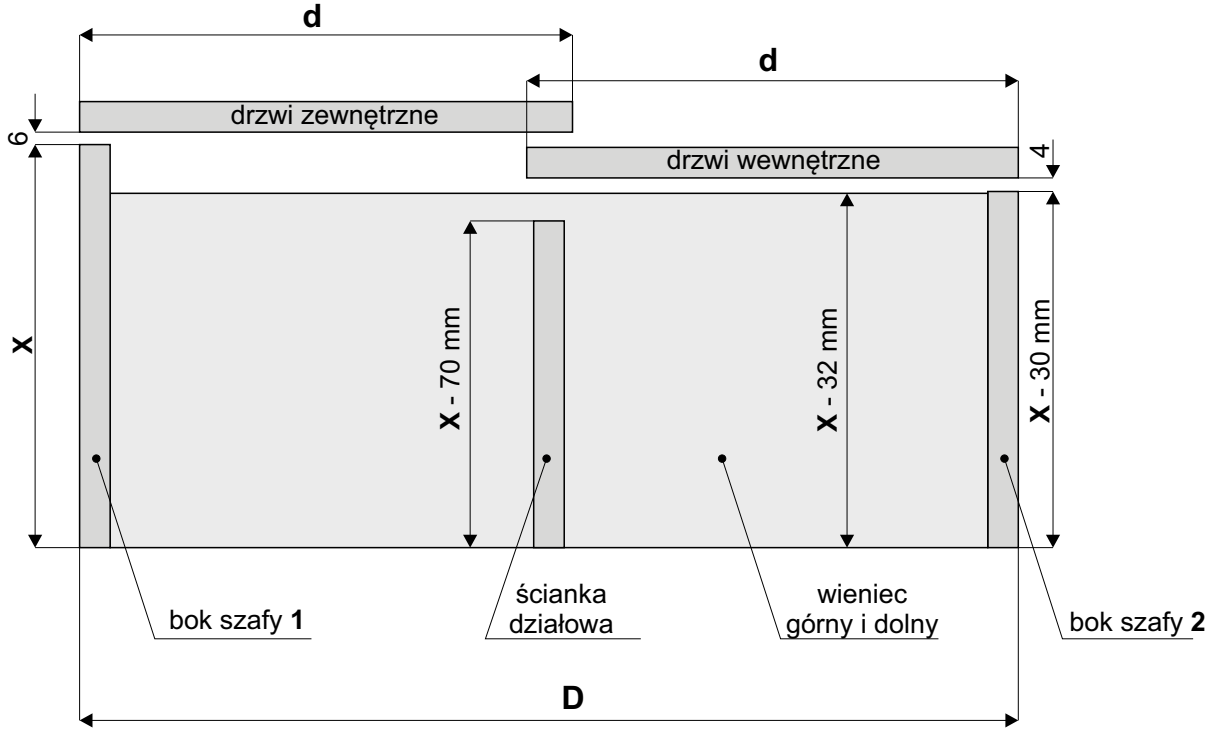

pozycjonowanie drzwi przy użyciu ***STOPERÓW***

- użyć zaczepów **ze sworzniem stalowym**

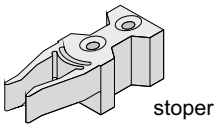

drzwi zewnętrzne

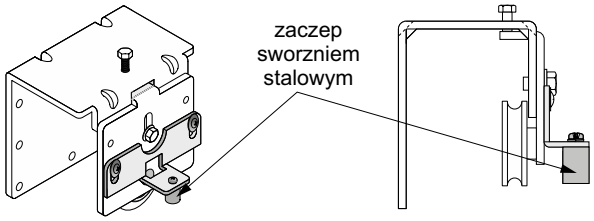

drzwi wewnętrzne

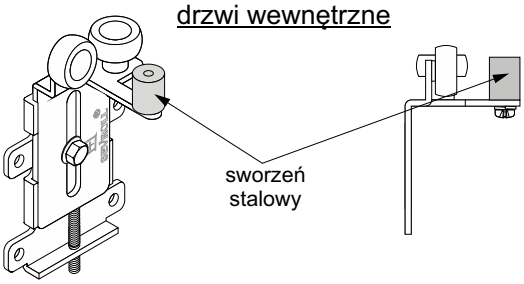

pozycjonowanie drzwi przy użyciu ***SAMODOMYKACZY***

- użyć zaczepów **bez sworznia stalowego**

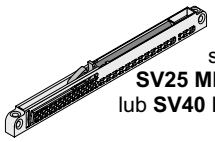

drzwi zewnętrzne

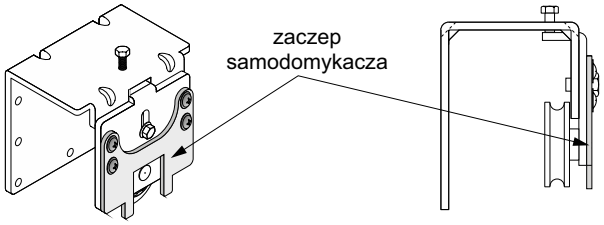

drzwi wewnętrzne

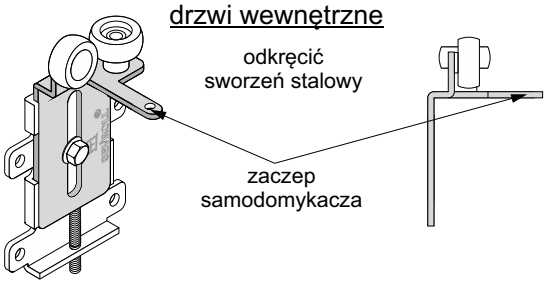

Montaż stoperów

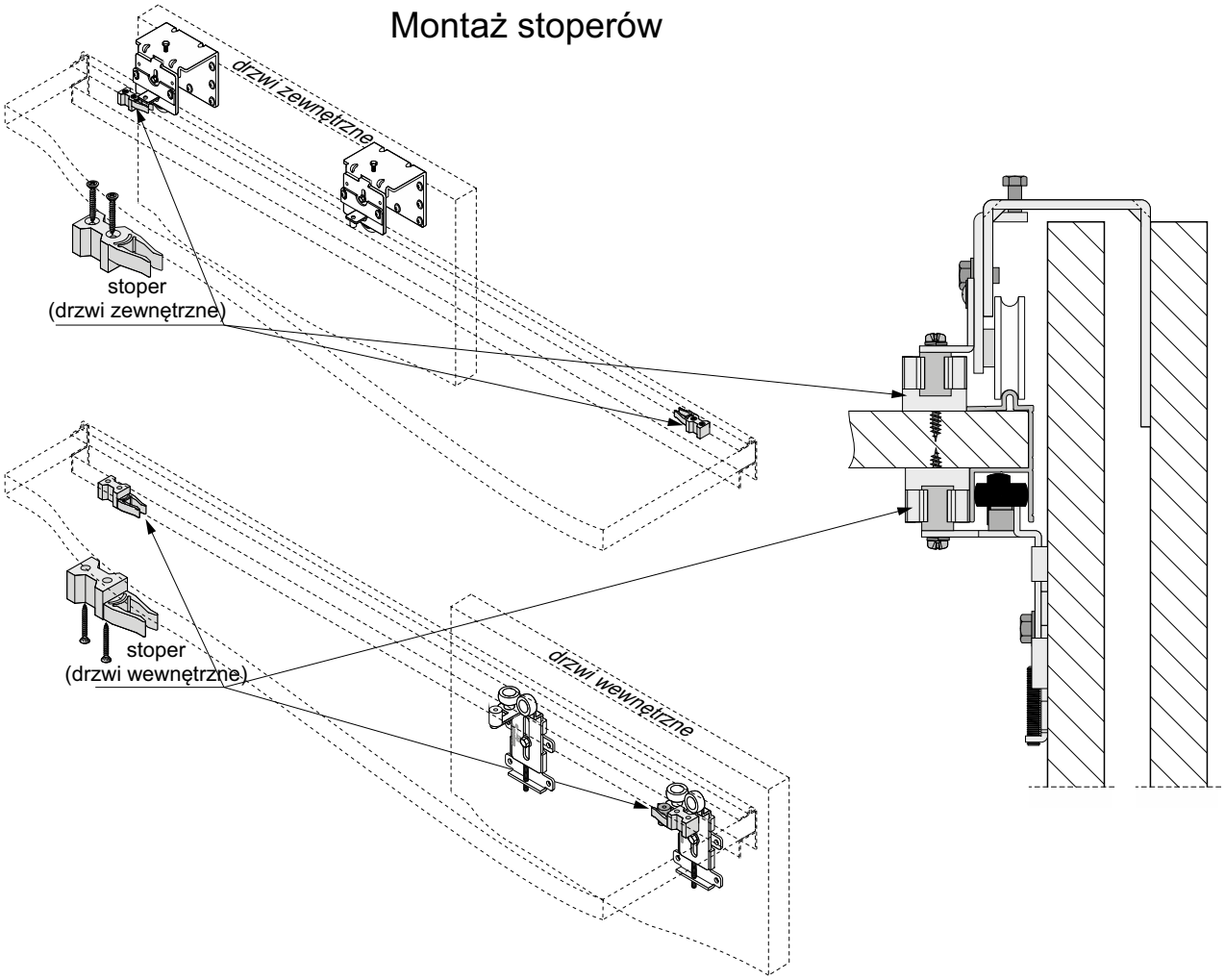

Montaż samodomykaczy

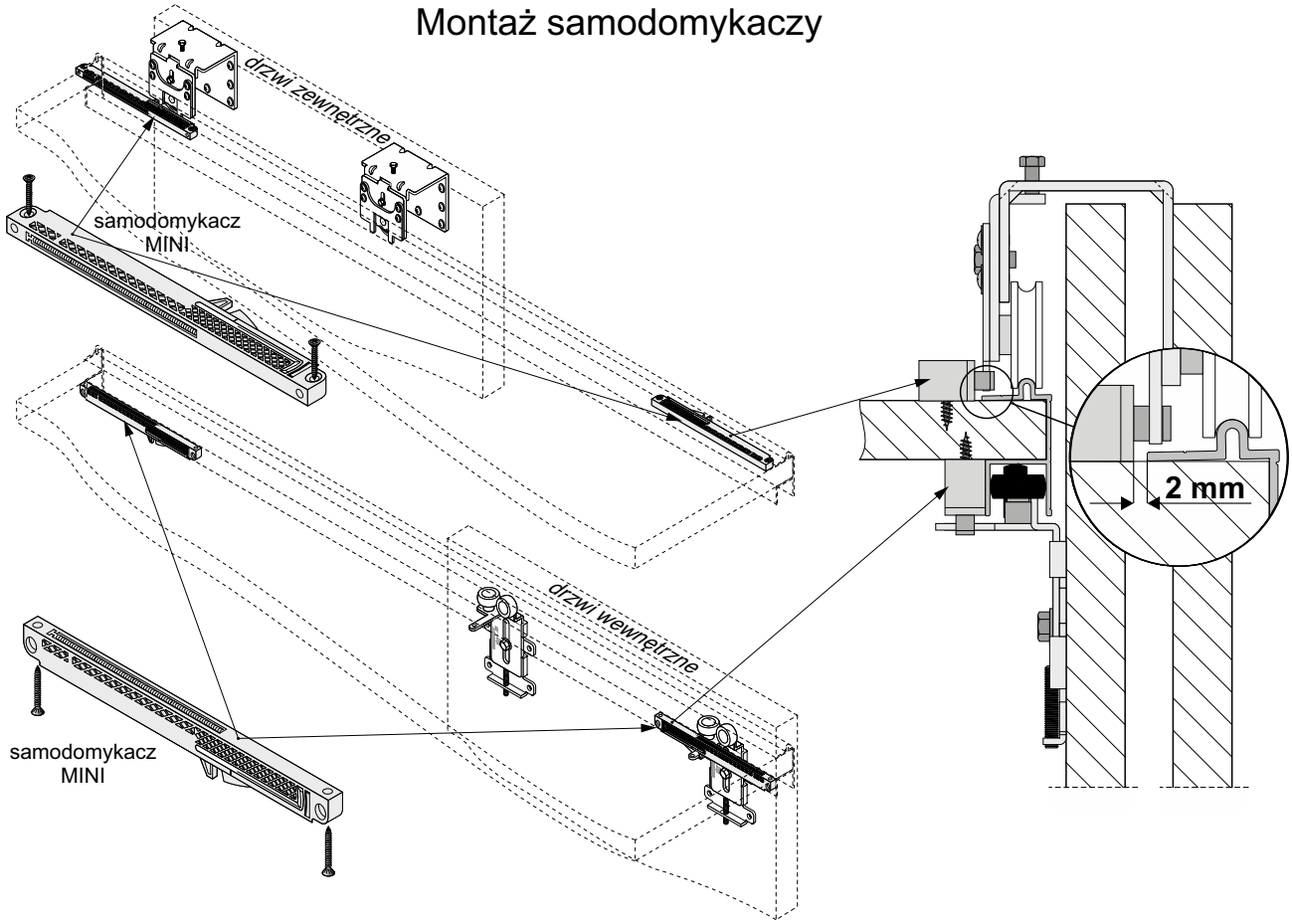

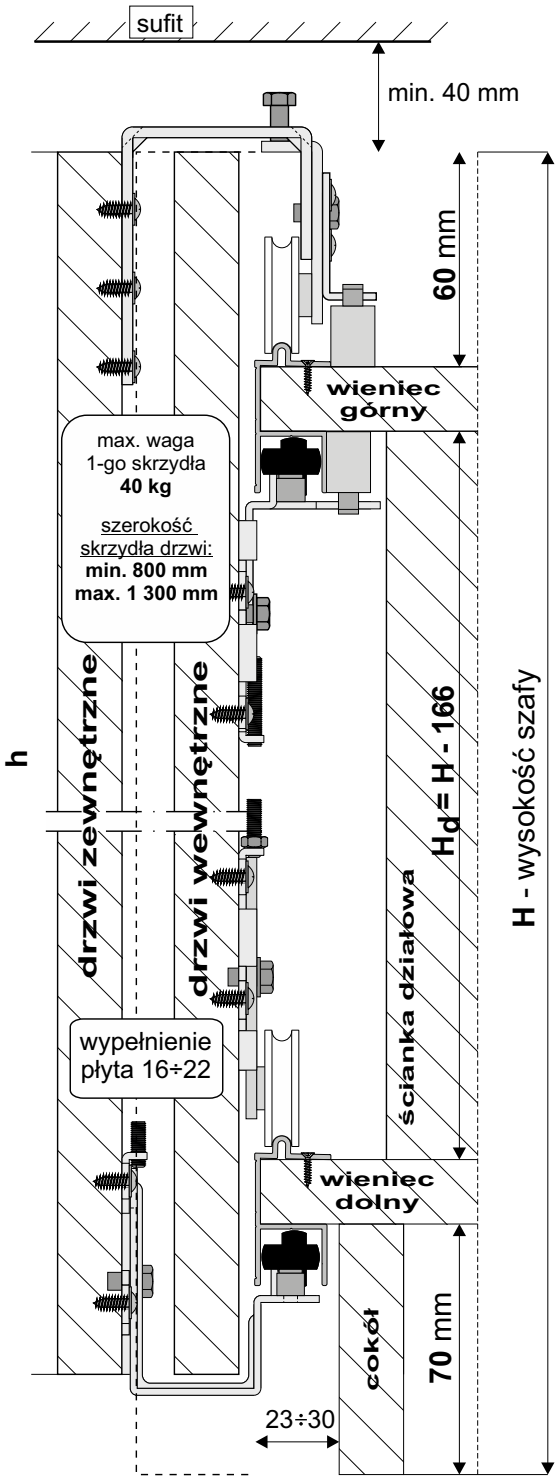

wysokość skrzydła drzwi **h**:

h = H - 30 mm

Montaż drzwi wewnętrznych

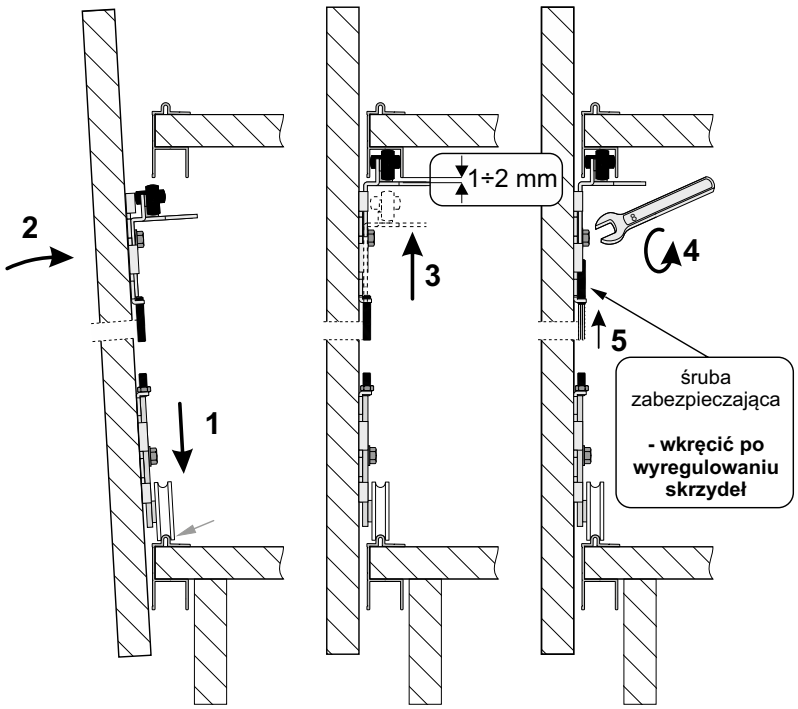

Montaż drzwi zewnętrznych

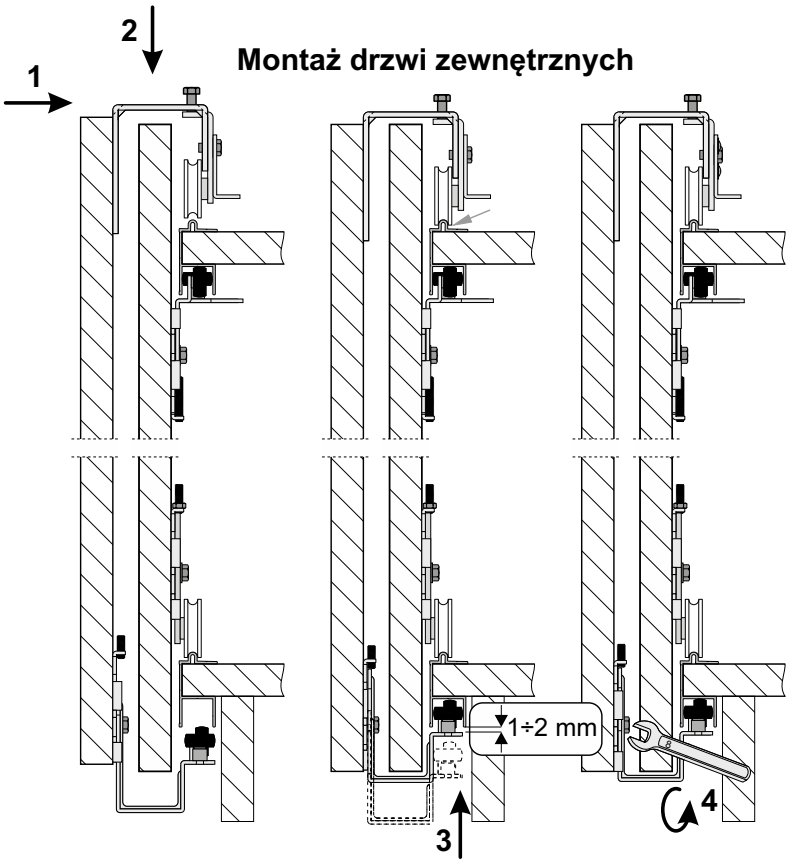

ELEMENTY SKŁADOWE

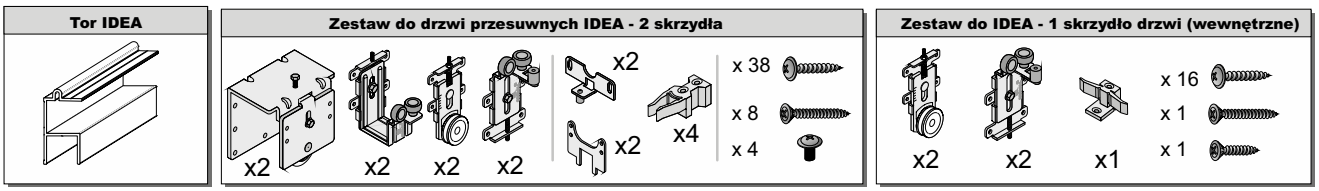

Montaż wózków w drzwiach wewnętrznych

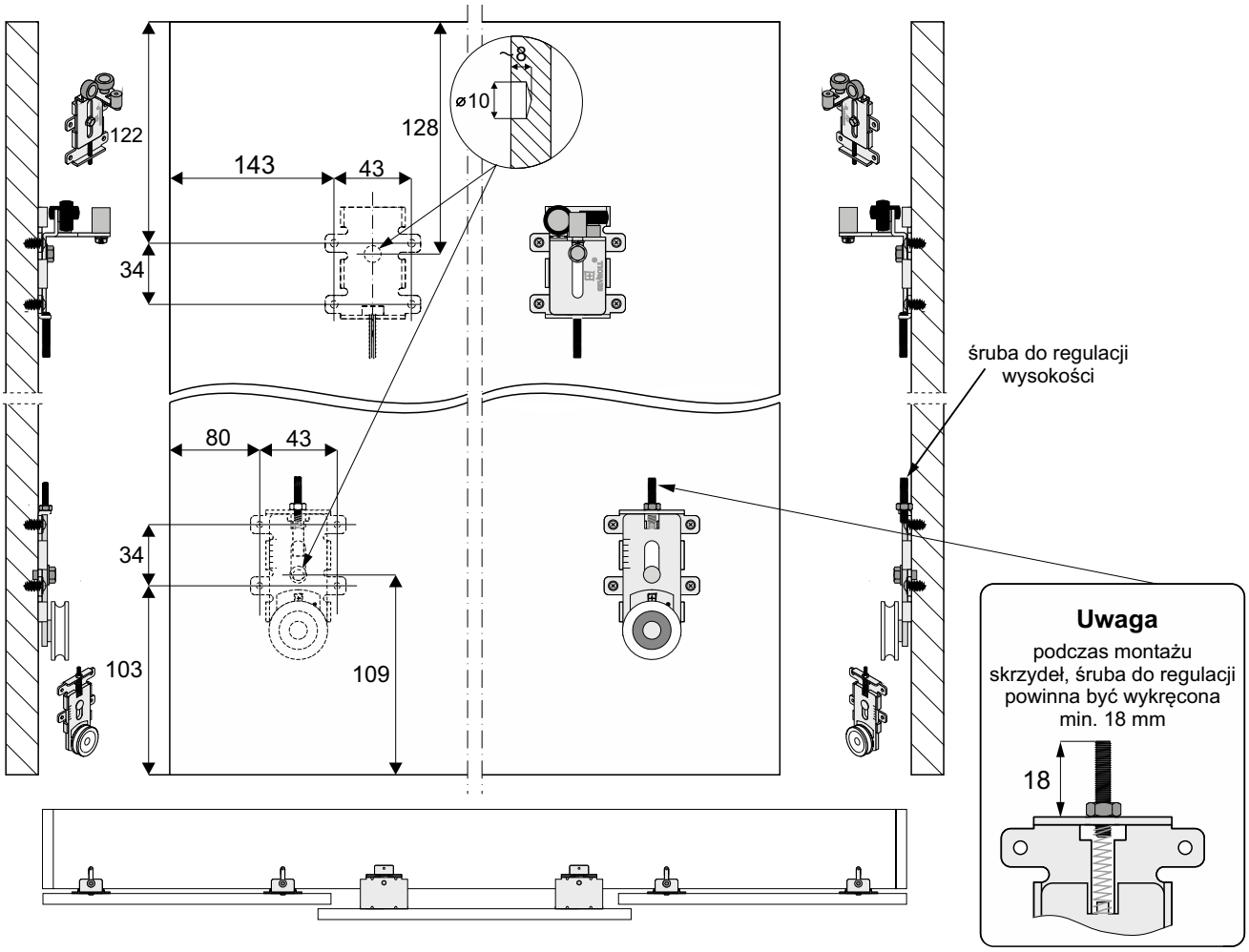

Montaż wózków w drzwiach zewnętrznych

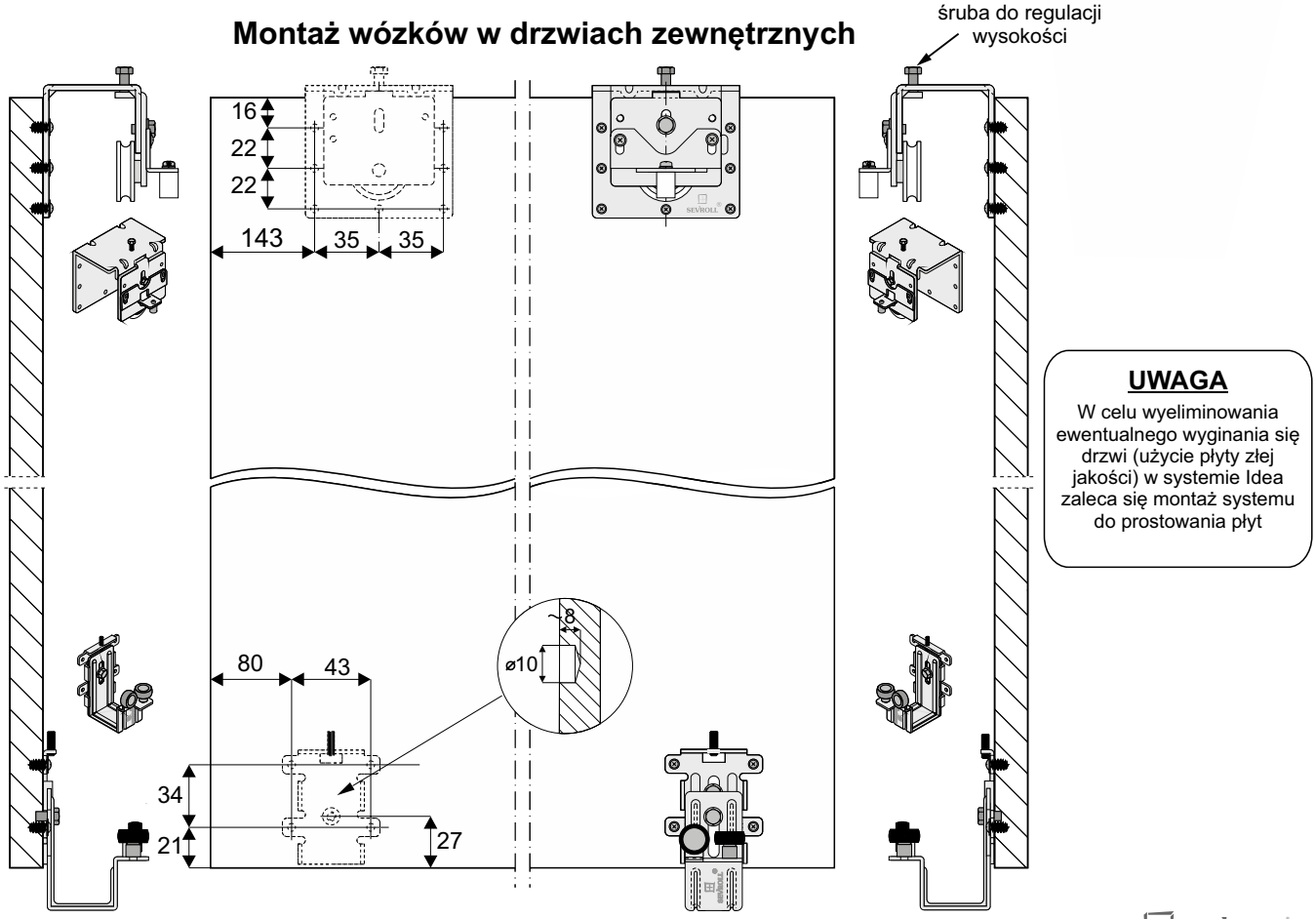

wyliczanie szerokości płyt
na elementy szafy
(wymiary z uwzględnieniem okleiny)

d = D : 3 + 20 mm

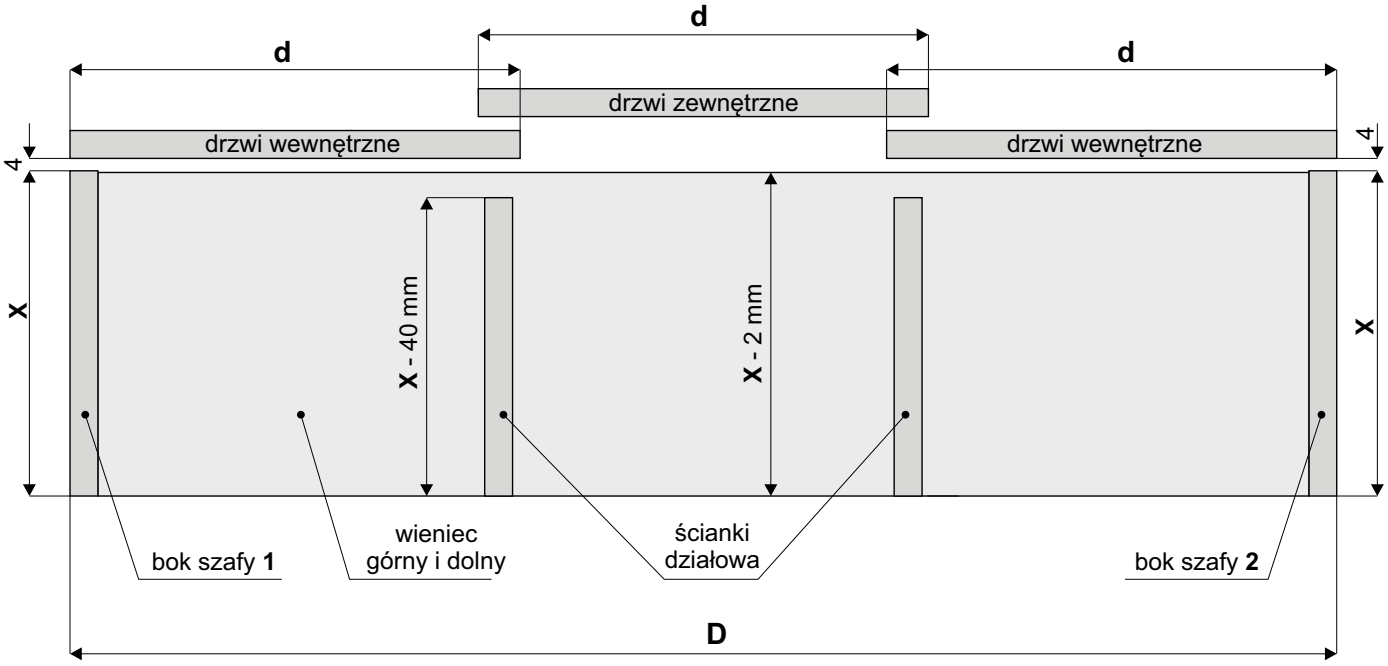

pozycjonowanie drzwi przy użyciu ***STOPERÓW***

- użyć zaczepów **ze sworzniem stalowym**

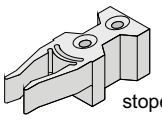

drzwi zewnętrzne

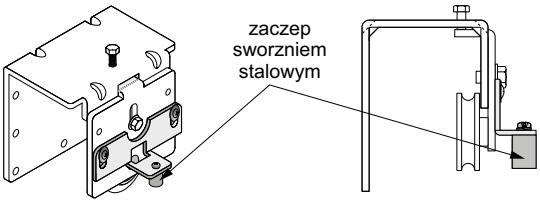

drzwi wewnętrzne

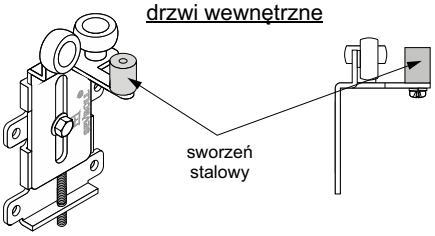

pozycjonowanie drzwi przy użyciu ***SAMODOMYKACZY***

- użyć zaczepów **bez sworznia stalowego**

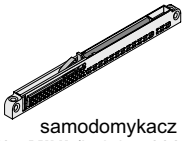

samodomykacz
SV25 MINI (indeks: **20359-SV**)
lub **SV40 MINI** (indeks: **20260-SV**)
- do drzwi **wewnętrznych**

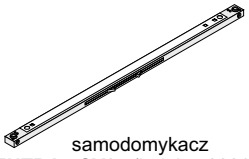

samodomykacz
CENTRAL SV25 (indeks: **20363-BL**)
lub **CENTRAL SV40** (indeks: **20319-BL**)
- do drzwi **zewnętrznych**

drzwi zewnętrzne

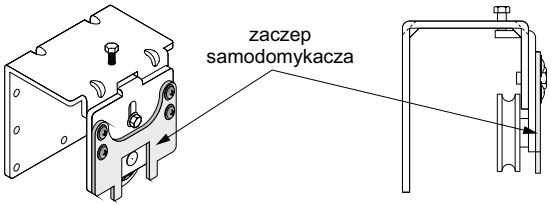

drzwi wewnętrzne

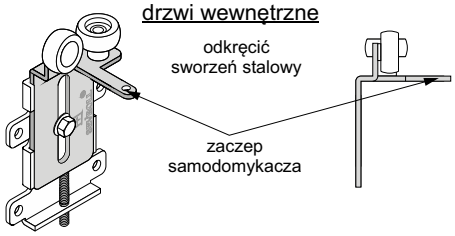

Montaż stoperów

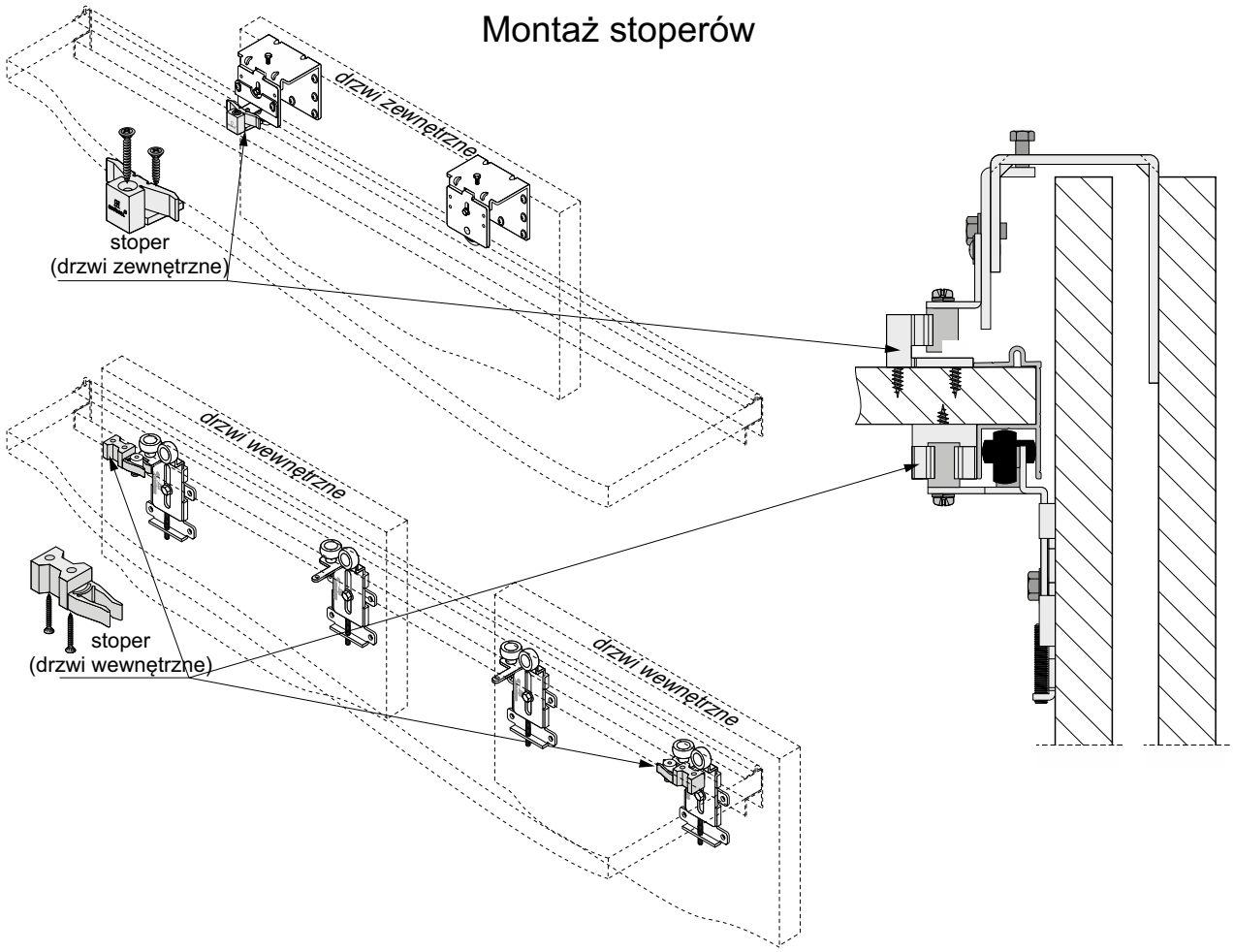

Montaż samodomykaczy

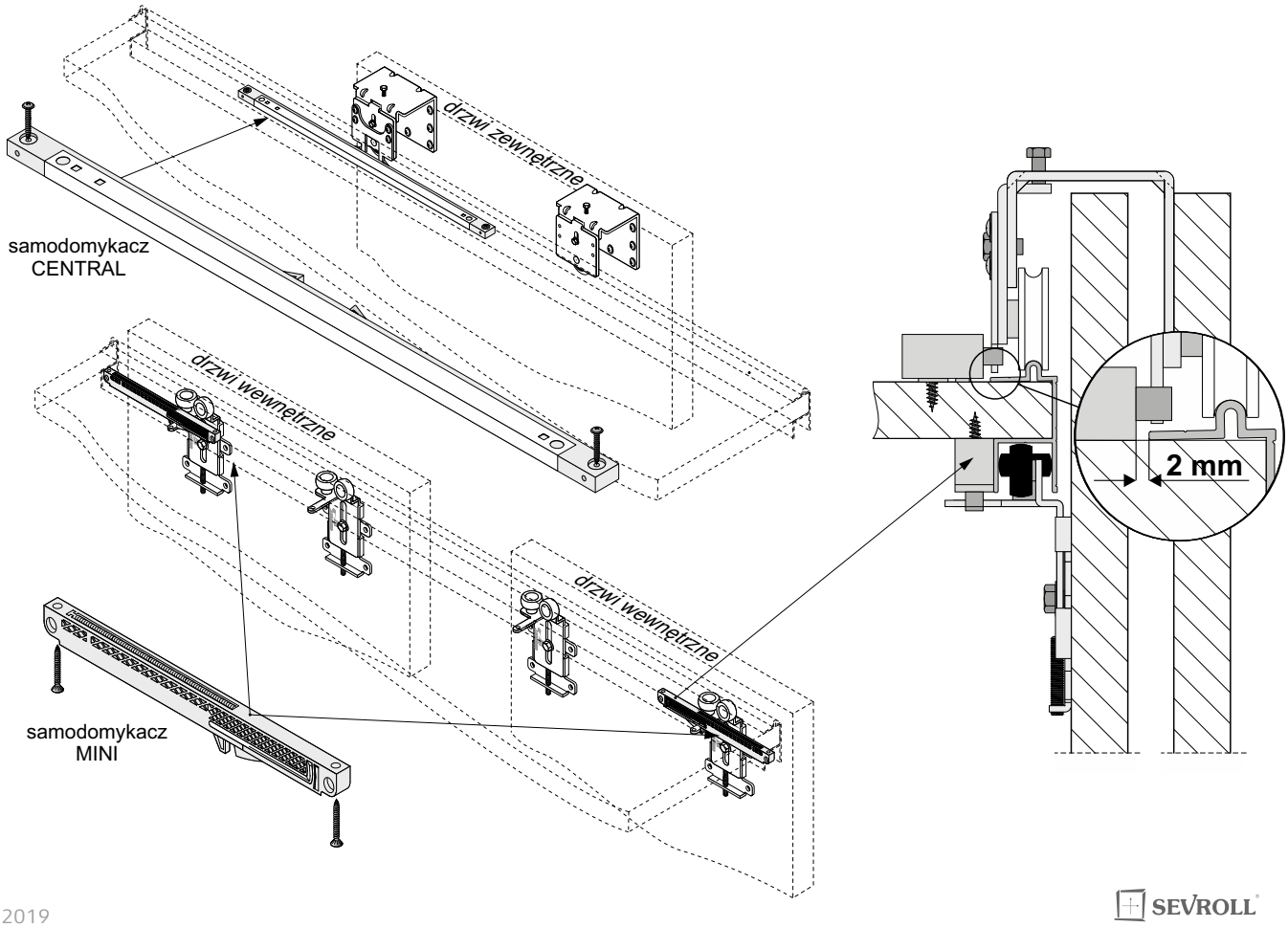

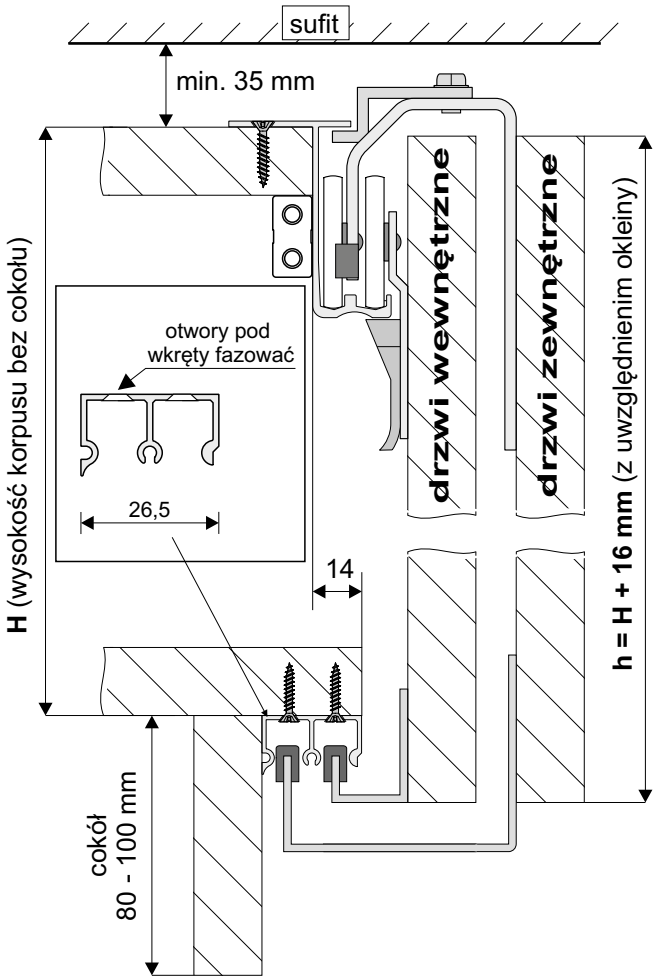

UWAGA

wysokość drzwi powinna być większa od wysokości korpusu (bez cokołu) o dokładnie 16 mm. Wieniec górny powinien być cofnięty w stosunku do wieńca dolnego o 14 mm i zamocowany bardzo solidnie. Grubość płyty na drzwi: max. 20 mm

Montaż drzwi wewnętrznych

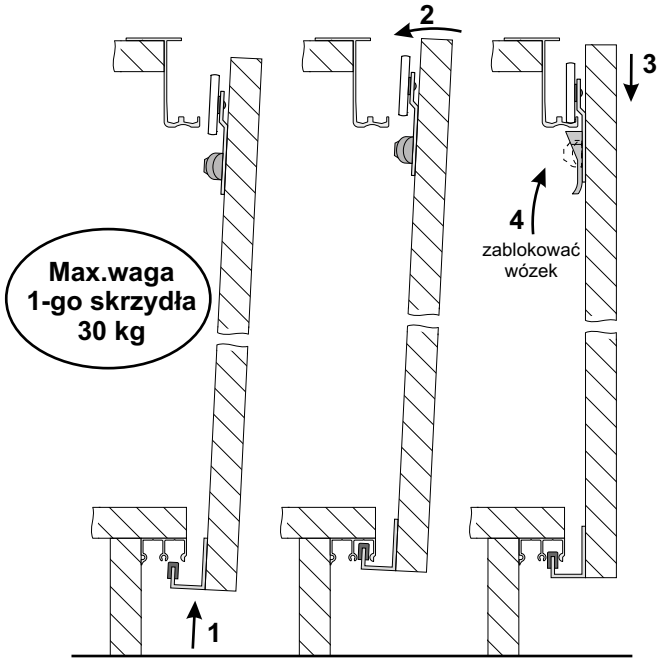

Montaż drzwi zewnętrznych

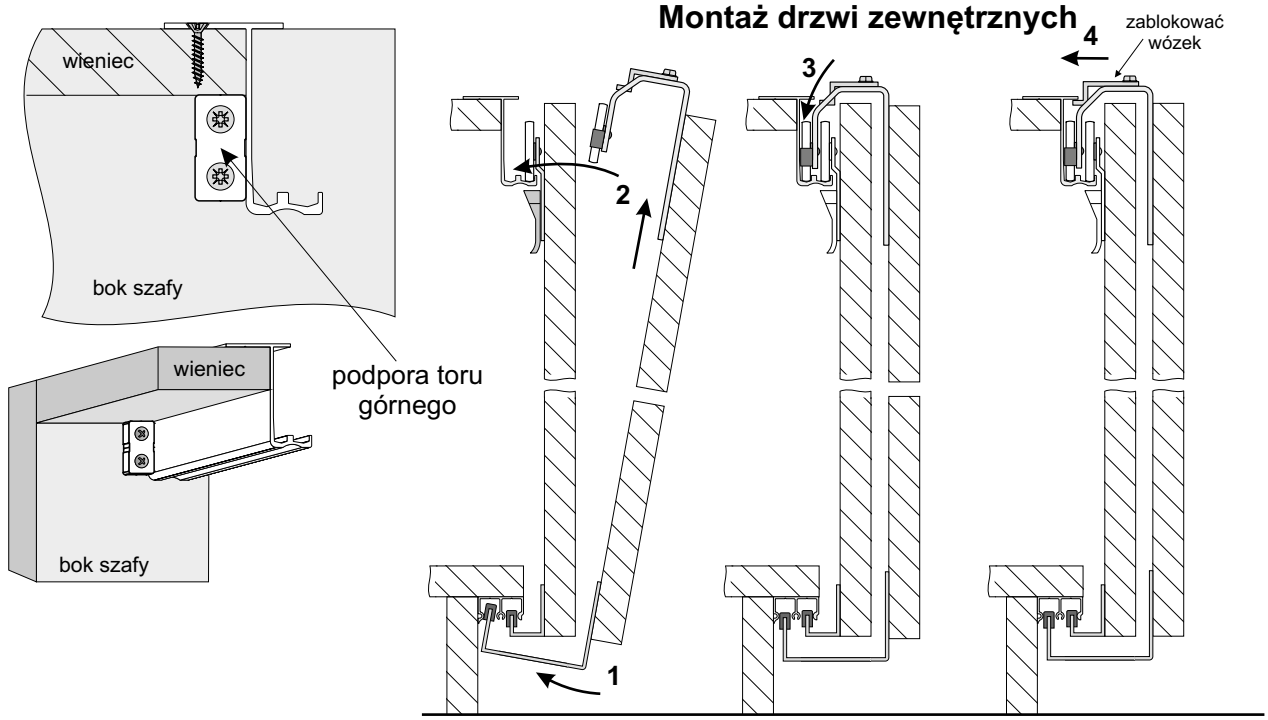

ELEMENTY SKŁADOWE

OPCJA

Tor górny Optima

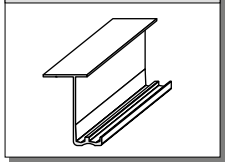

Tor dolny Optima

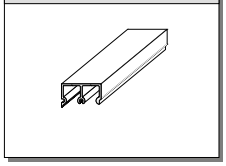

Zestaw do drzwi przesuwnych Optima II – 2 szt. drzwi

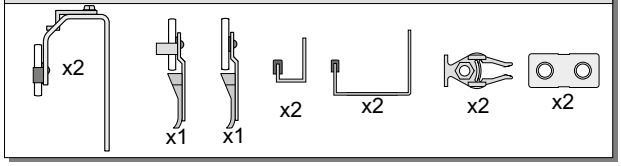

Rączka Optima

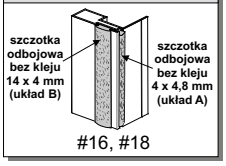

obliczanie szerokości płyt na drzwi

drzwi bez profili pionowych
(z uwzględnieniem obrzeża)

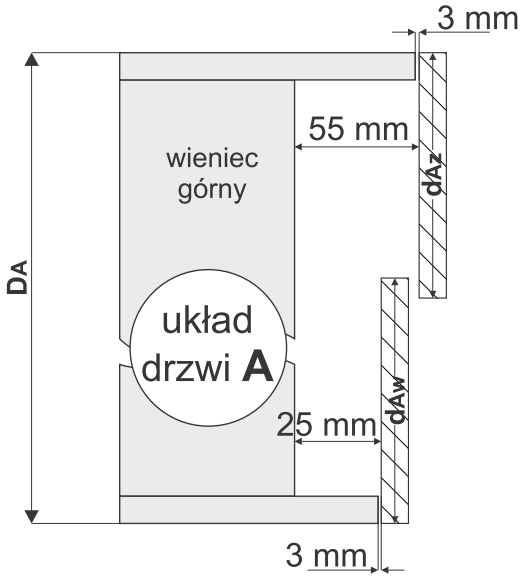

$d_{Az} = d_{Aw} = (D_A + 20\ mm) : 2$

drzwi z profilami pionowymi (rączkami)

drzwi wewnętrzne – 1 rączka
drzwi zewnętrzne – 2 rączki

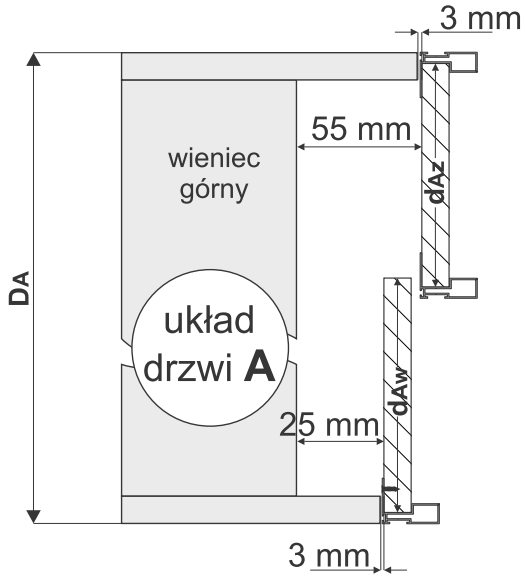

$d_{Az} = [(D_A + 20\ mm) : 2] - 14$

$d_{Aw} = [(D_A + 20\ mm) : 2] - 7$

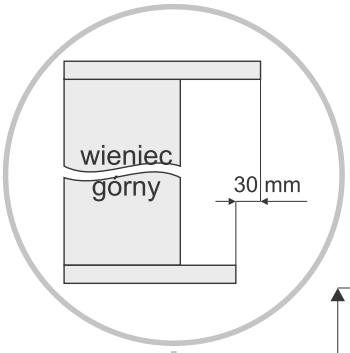

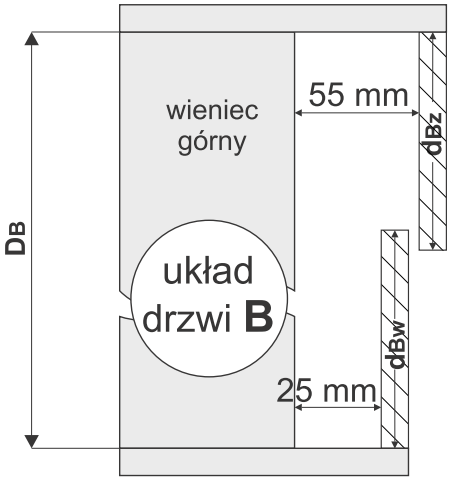

$d_{Bz} = d_{Bw} = (D_B + 20\ mm) : 2$

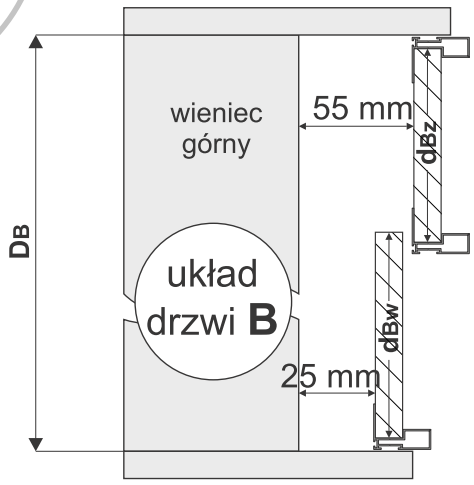

$d_{Bz} = [(D_B + 20\ mm) : 2] - 14$

$d_{Bw} = [(D_B + 20\ mm) : 2] - 7$

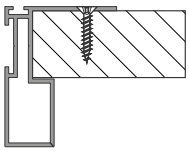

rączkę mocować min. 4 wkrętami

Montaż wózków i prowadników do drzwi wewnętrznych

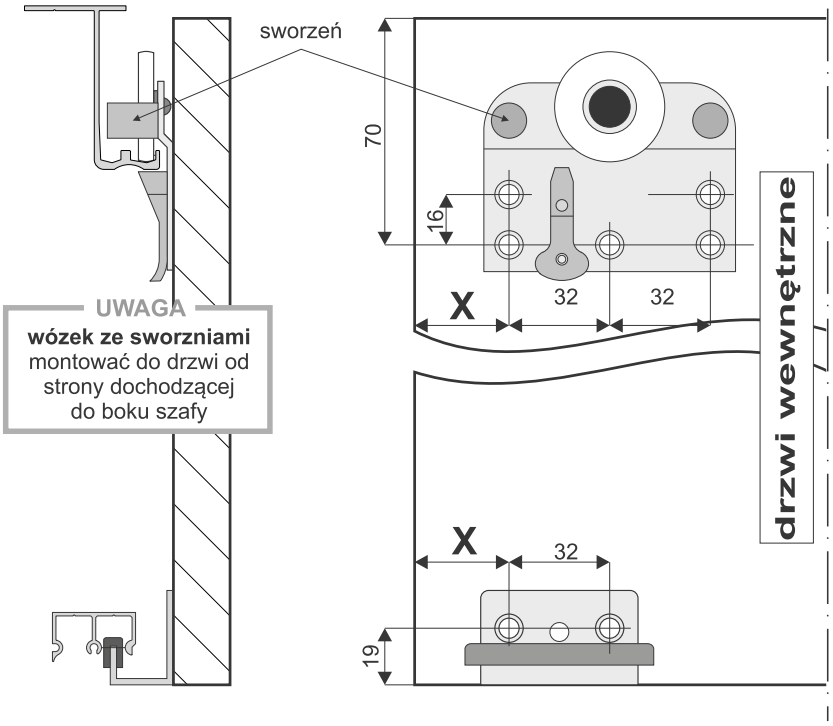

Montaż stoperów do toru górnego

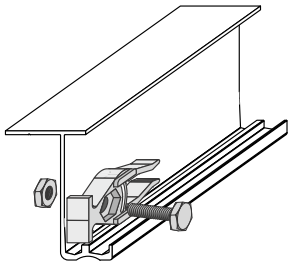

nawiercić w torze otwór ∅ 6

drzwi wewnętrzne (układ **A** i **B**)

drzwi bez i z profilami pionowymi (rączkami)

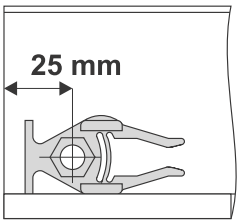

Montaż wózków i prowadników do drzwi zewnętrznych

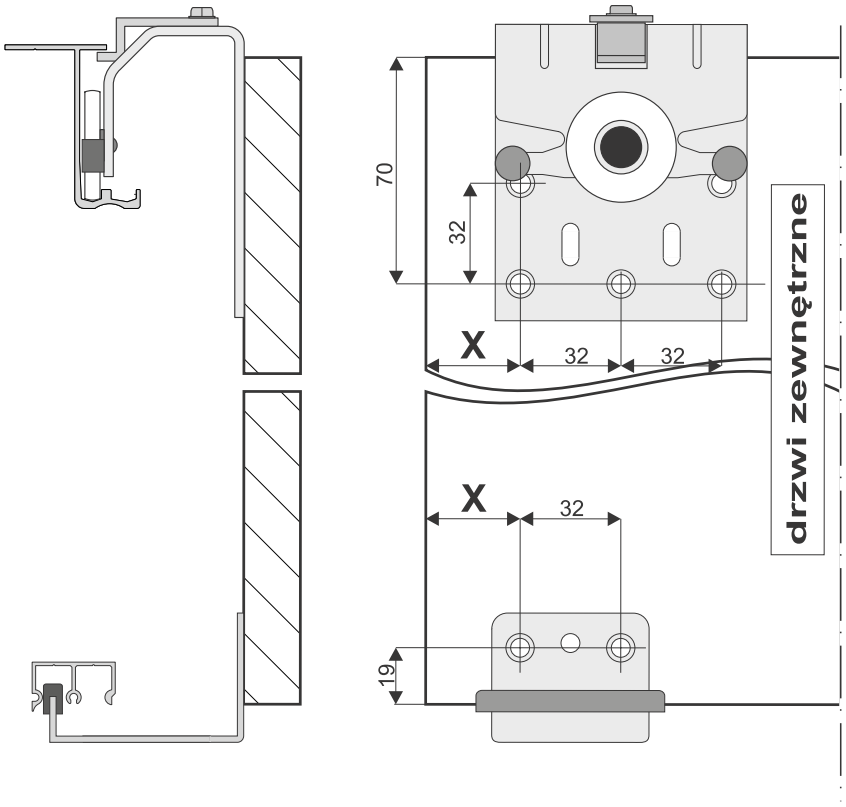

drzwi zewnętrzne (układ **A** i **B**)

drzwi bez i z profilami pionowymi (rączkami)

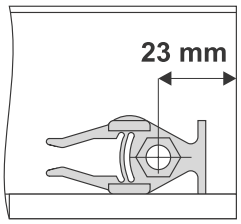

wymiar	drzwi bez profili pionowych		drzwi z profilami pionowymi (rączkami)	
	układ drzwi A	układ drzwi B	układ drzwi A	układ drzwi B
x	58 mm	40 mm	51 mm	31 mm

Opcjonalnie, zamiast stoperów można zastosować samodomykacze **Optima** kupowane oddzielnie

Opcja z lustrem (tylko na drzwiach zewnętrznych)

układ drzwi A i B

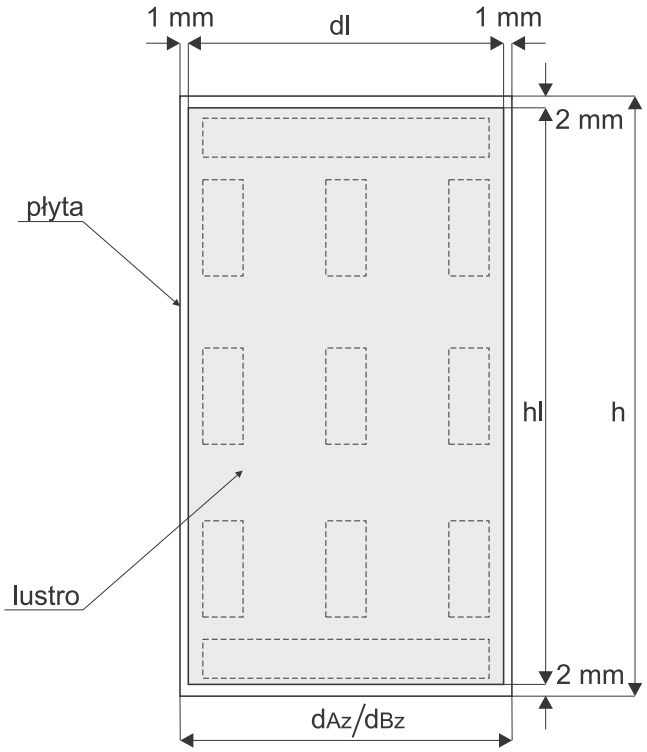

Linią przerywaną zaznaczono miejsca przyklejenia taśmy dwustronnej.

UWAGA:
przed naklejeniem taśmy dwustronnej, powierzchnie styku płyty z lustrem należy odtłuścić.

wymiary lustra

dl = d_{Az}/d_{Bz} - 2 mm

hl = h - 4 mm

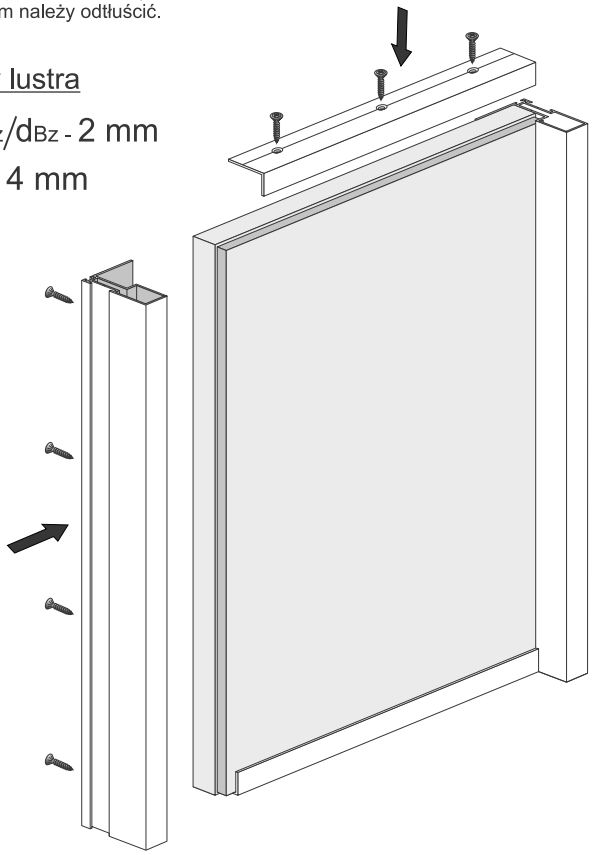

UWAGA!

Ze względu na zastosowanie kątownika, rączka powinna być dłuższa o 3 mm od wymiaru wysokości płyty
(wysunięcie za płytę: 1,5 mm – góra, 1,5 mm – dół)

stosować kątownik Mini

Sposób montażu rączki OPTIMA # 16

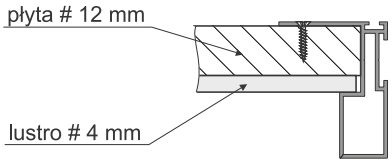

Sposób montażu kątownika MINI

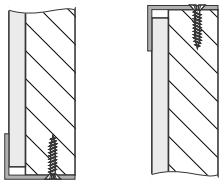

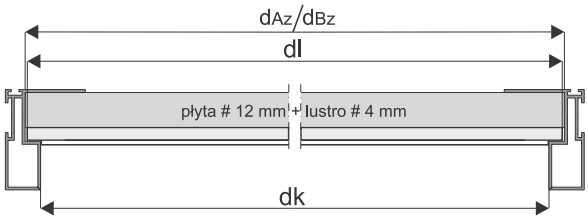

dk - długość kątownika Mini

dk= d_{Az} - 12 mm

! ze względów estetycznych, długość kątownika zaleca się wyznaczyć po zamontowaniu rączek.

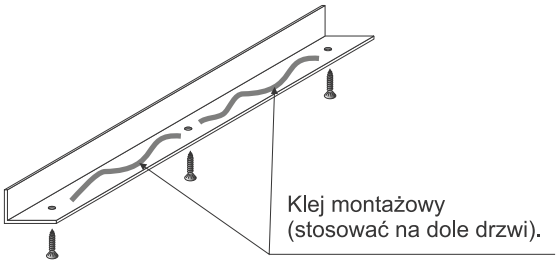

UWAGA!
Kątownik musi być przykręcony do płyty minimum trzema wkrętami Ø 3 x 25.

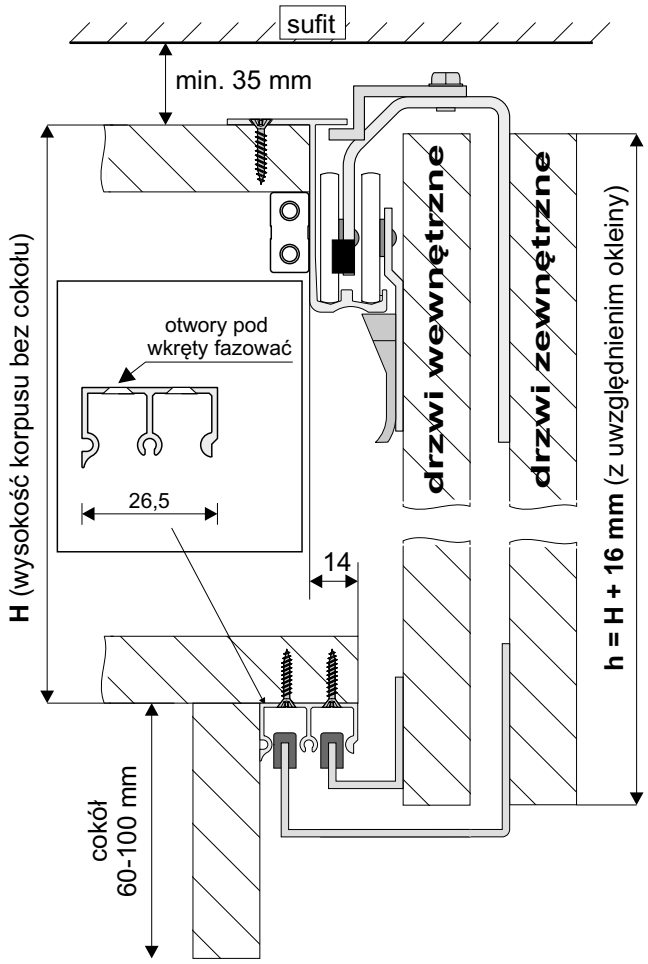

UWAGA

wysokość drzwi powinna być większa od wysokości korpusu (bez cokołu) o dokładnie 16 mm. Wieniec górny powinien być cofnięty w stosunku do wieńca dolnego o 14 mm i zamocowany bardzo solidnie. Grubość płyty na drzwi: max. 20 mm

Montaż drzwi wewnętrznych

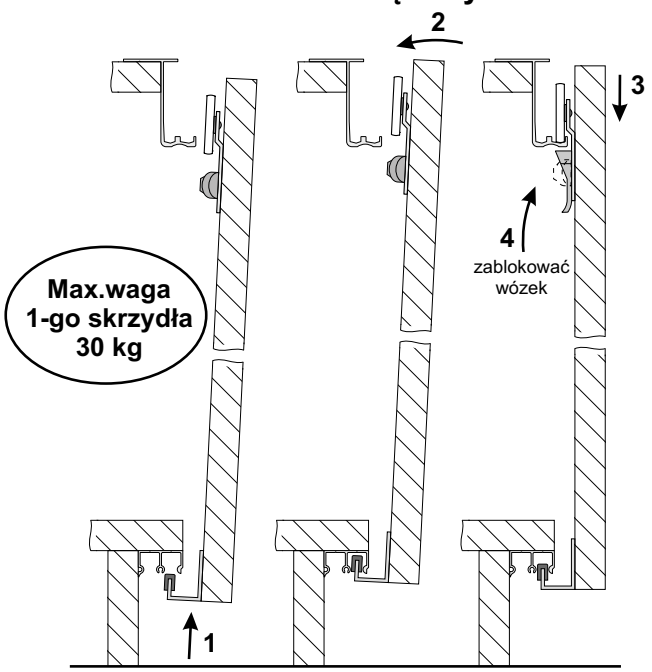

Montaż drzwi zewnętrznych

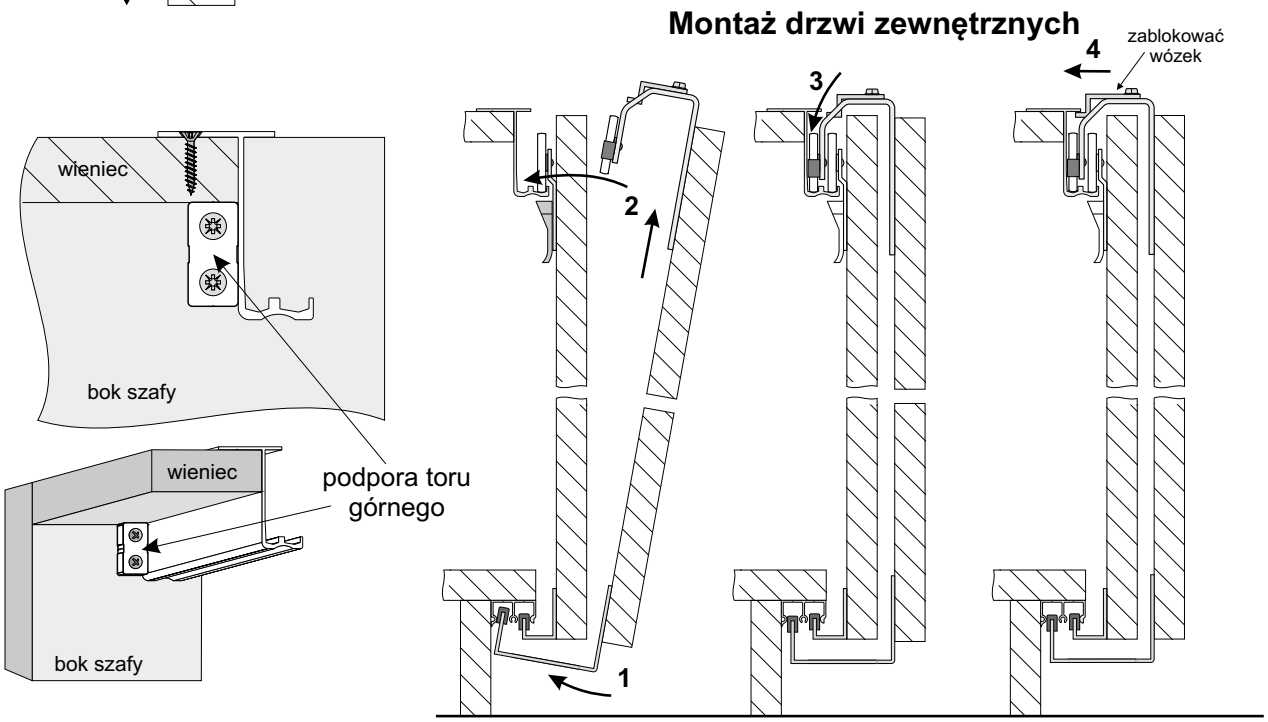

ELEMENTY SKŁADOWE

Tor górny Optima

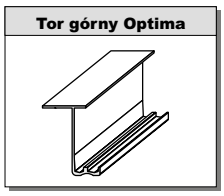

Tor dolny Optima

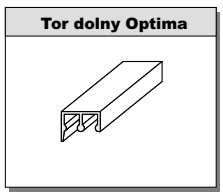

Elementy do drzwi przesuwnych Optima II na 3 szt. drzwi

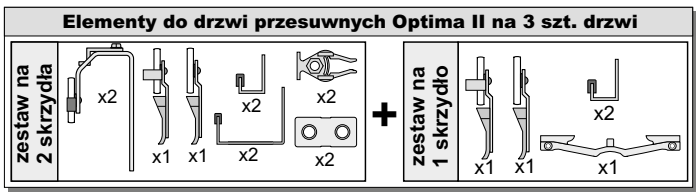

OPCJA

Rączka Optima

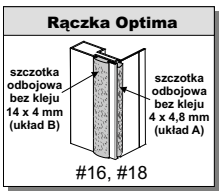

obliczanie szerokości płyt na drzwi

drzwi bez profili pionowych
(z uwzględnieniem obrzeża)

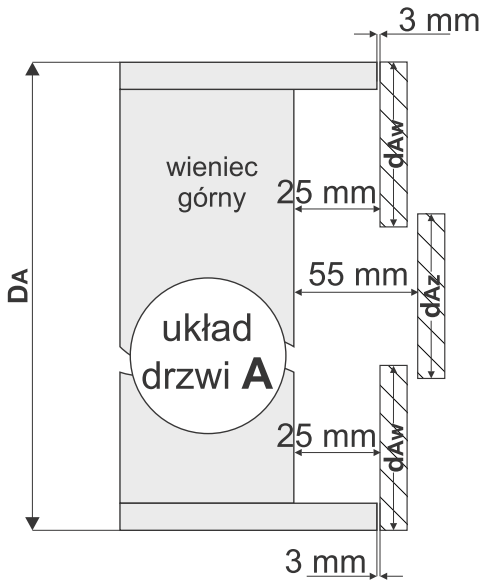

$d_{Az} = d_{Aw} = (D_A + 40\ mm) : 3$

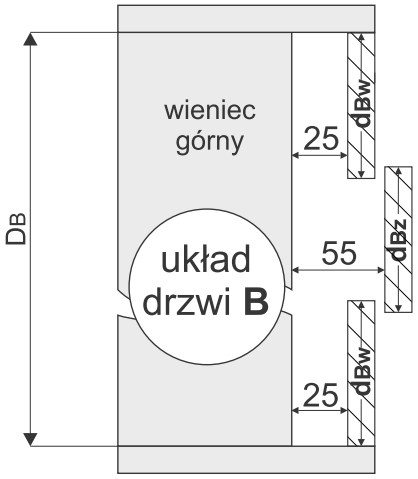

$d_{Bz} = d_{Bw} = (D_B + 40\ mm) : 3$

drzwi z profilami pionowymi (rączkami)

drzwi wewnętrzne – 1 rączka
drzwi zewnętrzne – 2 rączki

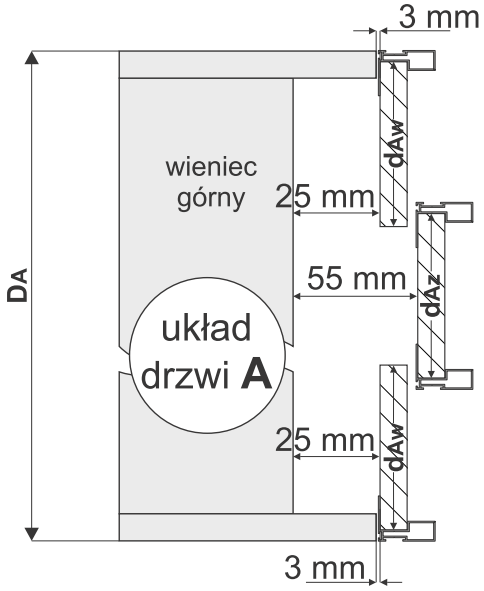

$d_{Az} = [(D_A + 40\ mm) : 3] - 14$

$d_{Aw} = [(D_A + 40\ mm) : 3] - 7$

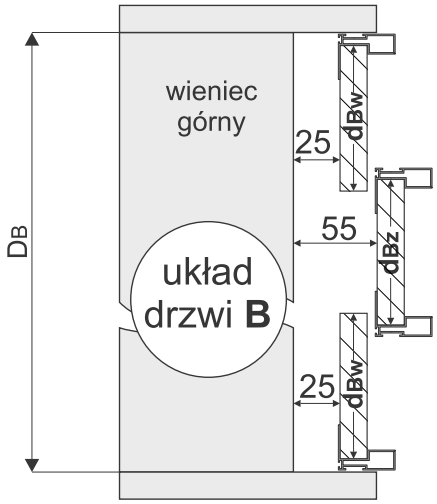

$d_{Bz} = [(D_B + 40\ mm) : 3] - 14$

$d_{Bw} = [(D_B + 40\ mm) : 3] - 7$

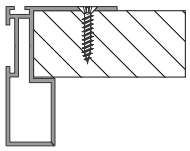

rączkę mocować min. 4 wkrętami

Montaż wózków i prowadników do drzwi wewnętrznych

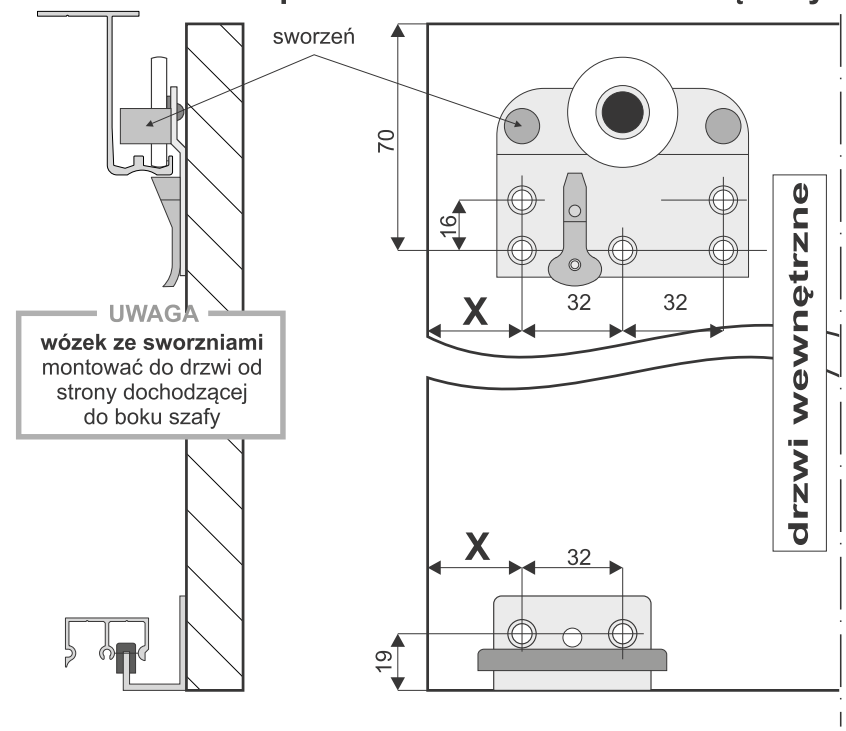

UWAGA
wózek ze sworzniami montować do drzwi od strony dochodzącej do boku szafy

Montaż stoperów do toru górnego

drzwi wewnętrzne (układ **A** i **B**)

drzwi bez i z profilami pionowymi (rączkami)

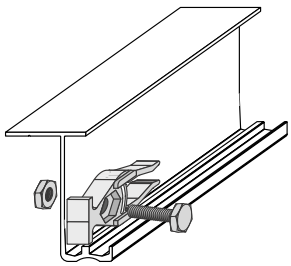

nawiercić w torze otwór ∅6

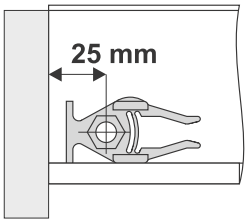

Montaż wózków i prowadników do drzwi zewnętrznych

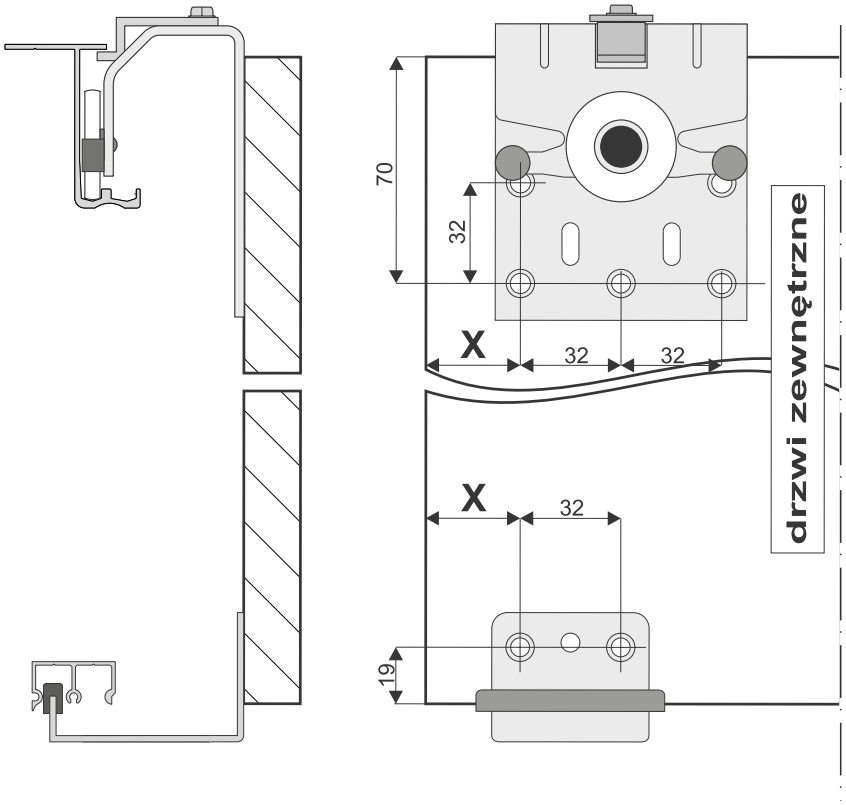

drzwi zewnętrzne
(przykręcić po ustawieniu drzwi)

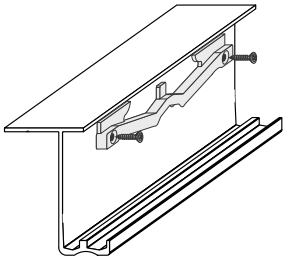

użyć blachowkrętu ∅3,5
bądź nawiercić w torze otwór ∅2,5
i wkręcić wkręt unix ∅3,5

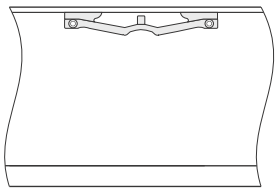

wymiar	drzwi bez profili pionowych		drzwi z profilami pionowymi (rączkami)	
	układ drzwi A	układ drzwi B	układ drzwi A	układ drzwi B
X	58 mm	40 mm	51 mm	31 mm

Opcjonalnie, zamiast stopera można zastosować samodomykacze **Optima** kupowane oddzielnie (tylko do drzwi wewnętrznych)

Opcja z lustrem (tylko na drzwiach zewnętrznych)

układ drzwi A i B

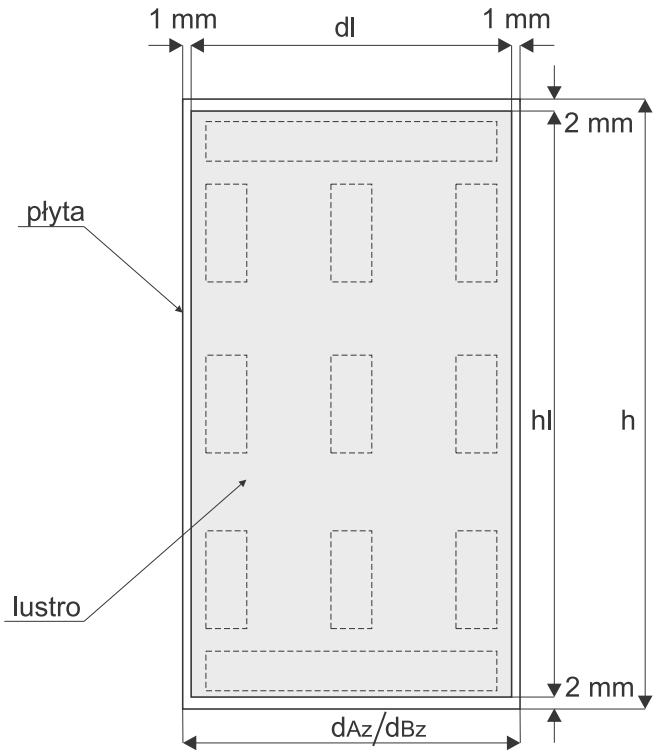

Linią przerywaną zaznaczono miejsca przyklejenia taśmy dwustronnej.

UWAGA:
przed naklejeniem taśmy dwustronnej, powierzchnie styku płyty z lustrem należy odtłuścić.

wymiary lustra

dl = d_{Az}/d_{Bz} - 2 mm

hl = h - 4 mm

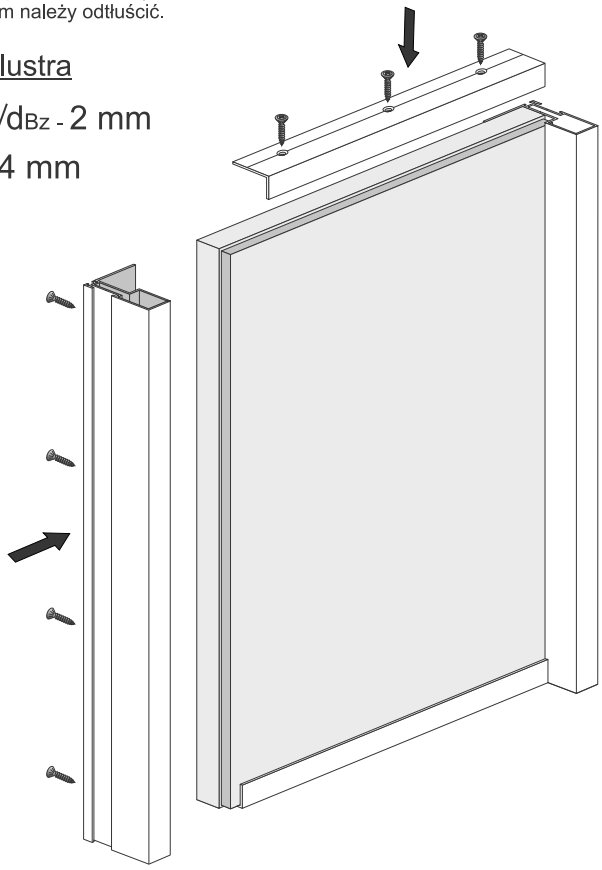

UWAGA!

Ze względu na zastosowanie kątownika, rączka powinna być dłuższa o 3 mm od wymiaru wysokości płyty
(wysunięcie za płytę: 1,5 mm – góra, 1,5 mm – dół)

stosować kątownik Mini

Sposób montażu rączki OPTIMA # 16

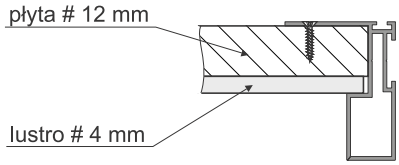

Sposób montażu kątownika MINI

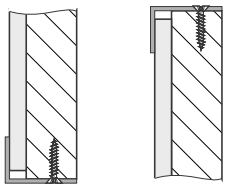

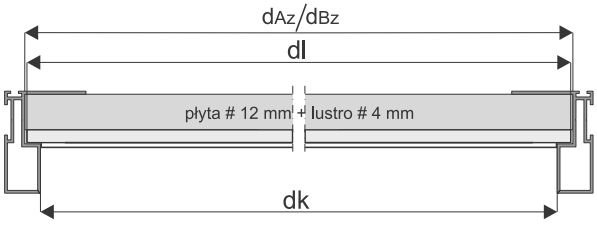

dk - długość kątownika Mini

dk= d_{Az} - 12 mm

ze względów estetycznych, długość kątownika zaleca się wyznaczyć po zamontowaniu rączek.

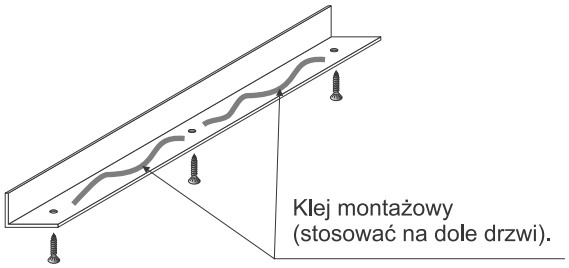

UWAGA!

Kątownik musi być przykręcony do płyty minimum trzema wkrętami Ø 3 x 25.

SYSTEM
DS APOLLO

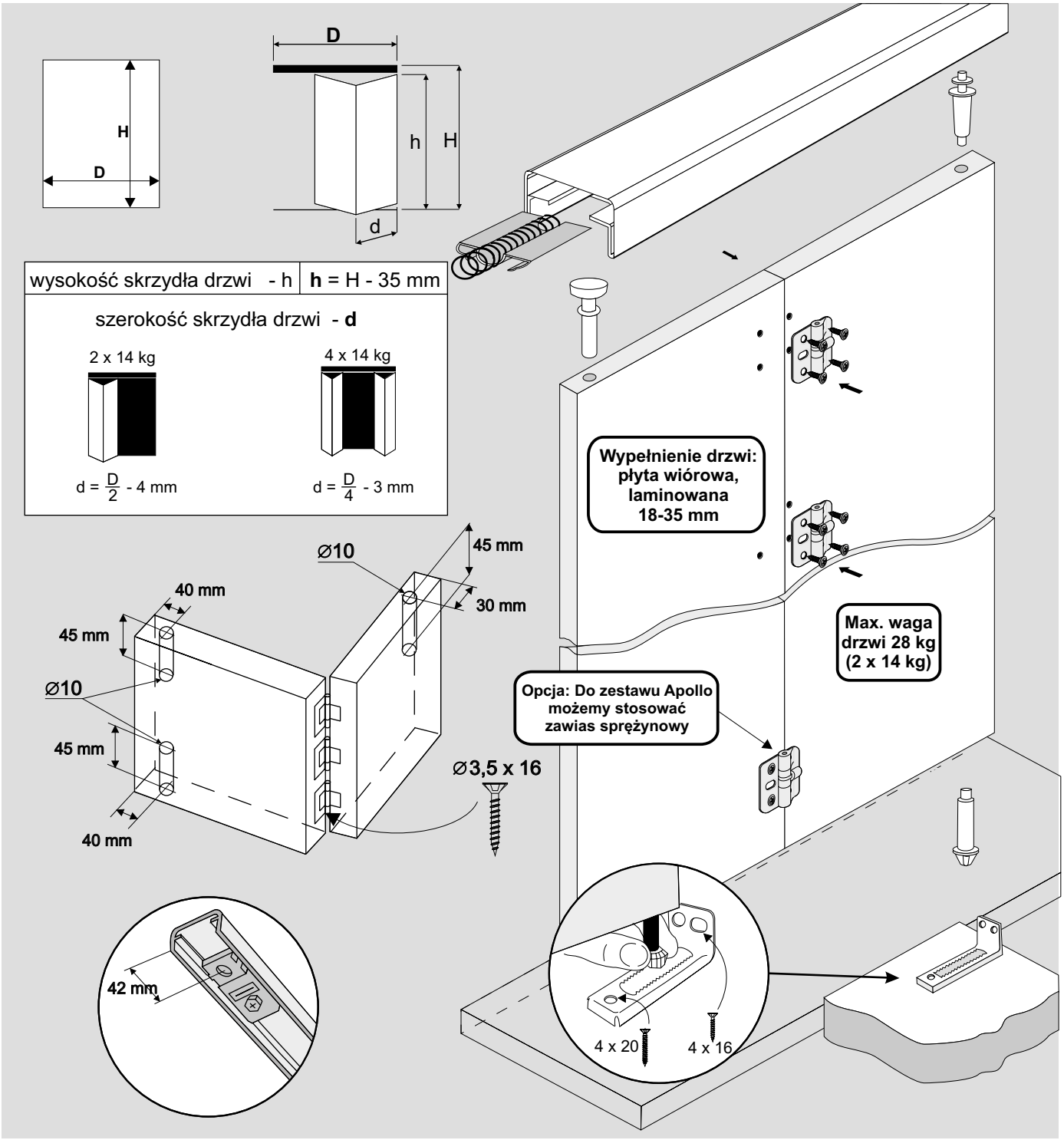

ELEMENTY SKŁADOWE

Zestaw Apollo (2 skrzydła)

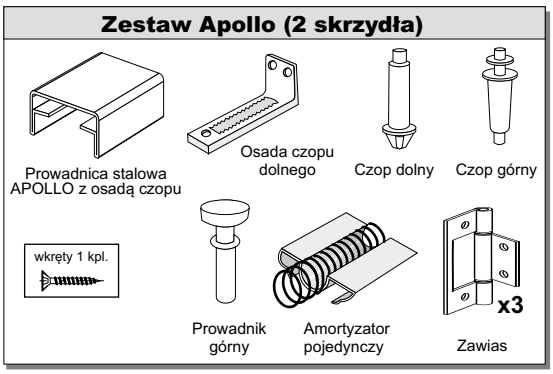

Zestaw Apollo (4 skrzydła)

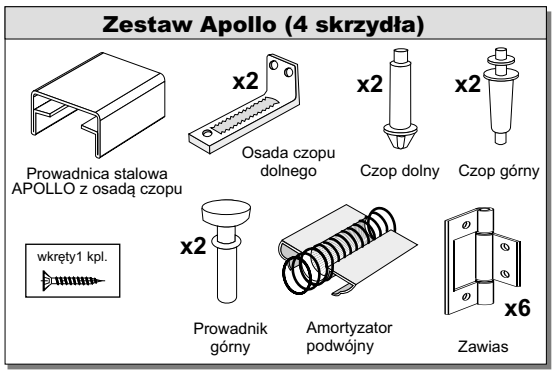

OPCJA

Zawias sprężynowy

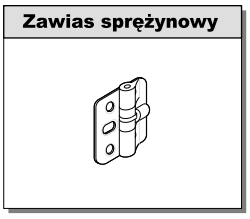

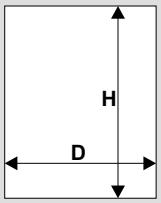

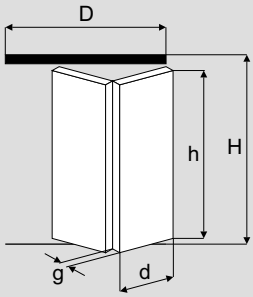

max. waga skrzydła	max. szerokość skrzydła - **d**
25 kg	600 mm
40 kg	750 mm

wysokość skrzydła drzwi - h	**h** = H - 60 mm

szerokość skrzydła drzwi - **d**

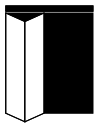

$d = \frac{D - x - 5}{2}$

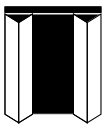

$d = \frac{D - 2x - 8}{4}$

g (mm)	16	18	22	25	28	32	40
x (mm)	2	2	3	3	4	4	6

g - grubość skrzydła drzwi
x - współczynnik (zależny od grubości skrzydła drzwi)

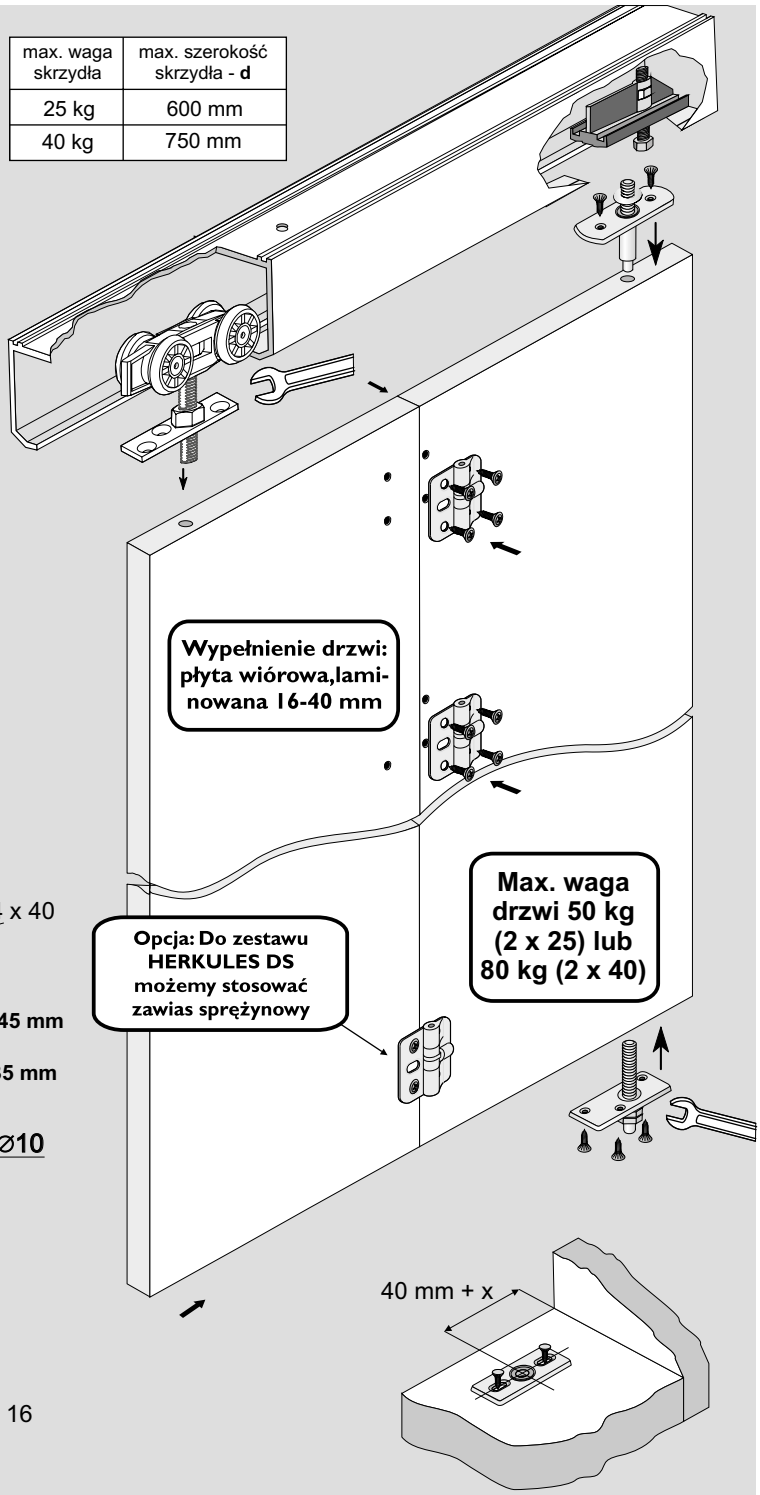

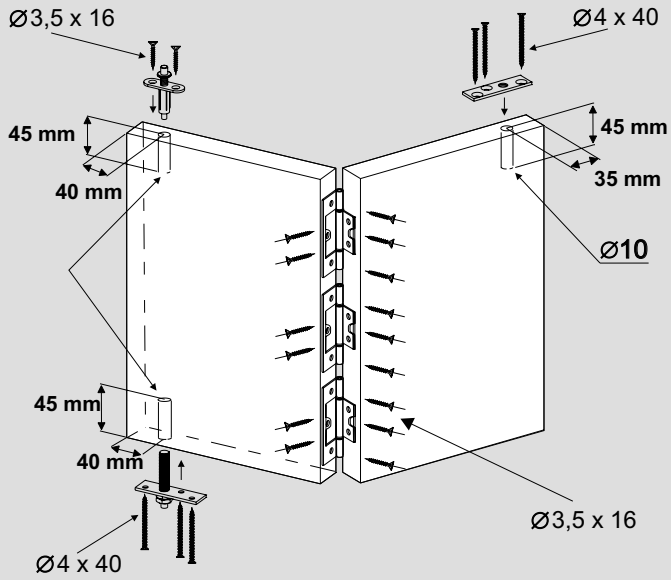

ELEMENTY SKŁADOWE

Prowadnica Herkules Plus

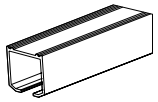

Złączki Herkules Plus – 25 kg

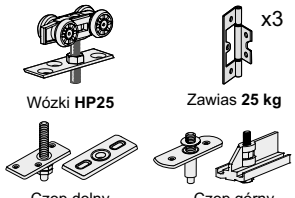

Wkręt 3,5 x 16 - 17 szt
Wkręt 4 x 20 - 2 szt
Wkręt 4 x 40 - 6 szt

Złączki Herkules Plus – 40 kg

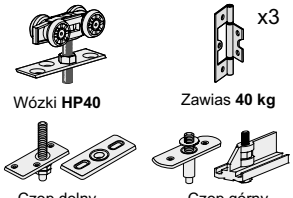

Wkręt 3,5 x 16 - 17 szt
Wkręt 4 x 20 - 2 szt
Wkręt 4 x 40 - 6 szt

ELEMENTY DODATKOWE

Prowadnik z tuleją 1102

zawias sprężynowy

Ceownik stalowy 1102

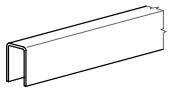

UWAGA:
Dla dokładnego i szybkiego wykonania otworów w rączkach zalecamy stosowanie przyrządu wiertarskiego (**nowa wersja przyrządu**)
indeks 20173

60
ok. 130

Blachowkręt 6,3 mm x 32 mm

Po ustawieniu skrzydła dokręcić

ø 6,5
ø 9,5

góra
ø 6,5
7
18
41
dół

Wypełnienie drzwi: płyta wiórowa, laminowana 10 mm

Max. waga drzwi 50 kg (2 x 25 kg)

Wypełnienie drzwi: lustro lub szyba bezpieczna + uszczelki

20
16

nie stosować szczotki odbojowej

przed przykręceniem toru wsunąć ślizgacz

przed przykręceniem toru wsunąć gniazdo mosiężne
1
2
35 ÷ 36
23
mocowanie gniazda mosiężnego

ELEMENTY SKŁADOWE

Rączka 10-ka II

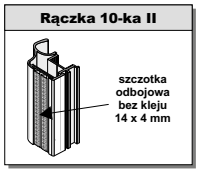

Tor górny Exclusive

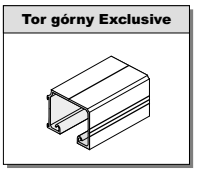

Tor First

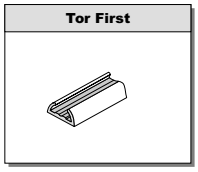

Listwa pozioma dolna - Decor

Zestaw do drzwi składanych ZSE10 (lub alternatywnie ZSE10 PLUS z zawiasem sprężynowym)

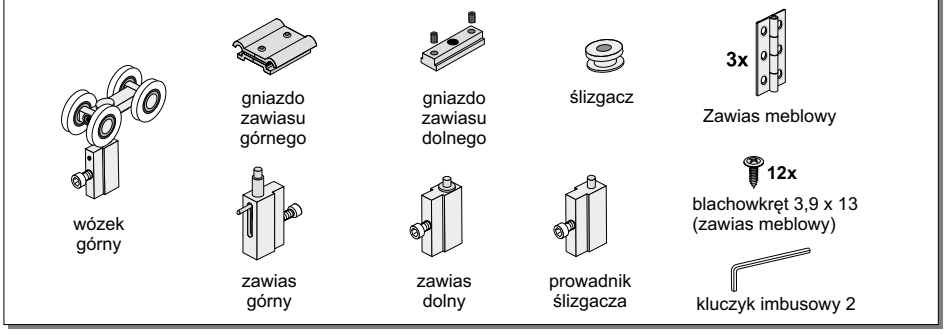

Przy zakupie poszczególnych elementów do montażu należy pamiętać o blachowkrętach 6,3 x 32 (4 szt. / 1 skrzydło), a w przypadku drzwi z szybą lub lustrem – dodatkowo o uszczelkach.

Światło otworu

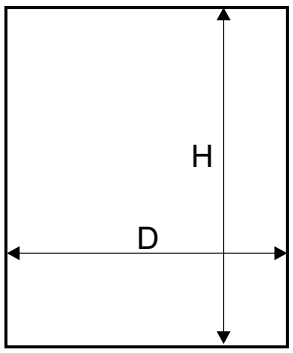

Sposób mocowania płyty 10 mm (rys. A) i lustra 4 mm lub szyby bezpiecznej (rys. B)

- w rączce

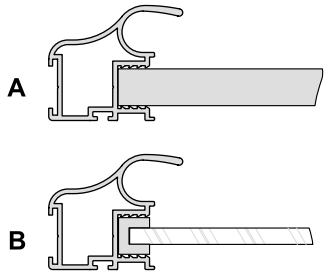

- w listwie poziomej

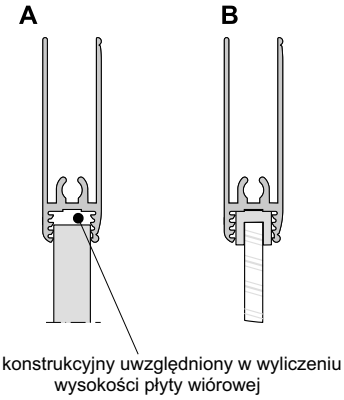

Długość rączki = wysokość skrzydła drzwi

wypełnienie skrzydła - płyta ≠10 mm

wysokość skrzydła drzwi - h	h = H - 52 mm
wysokość płyty - hp	hp = h - 97 mm
szerokość skrzydła drzwi - d	d = (D - 8 mm) : 2
szerokość płyty - dp	dp = d -36 mm
długość listwy poziomej - Pz	Pz = d - 53 mm

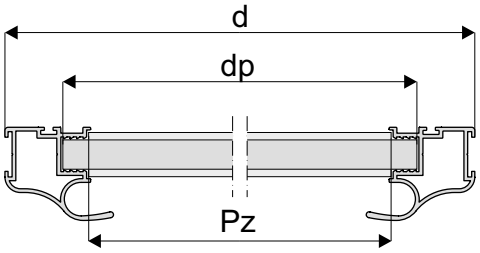

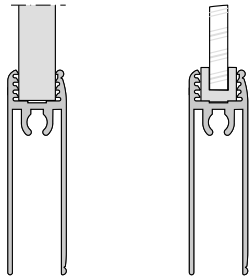

wymiary lustra lub szyby bezpiecznej

wysokość lustra hl	hl = hp
szerokość lustra dl	dl = dp - 4 mm

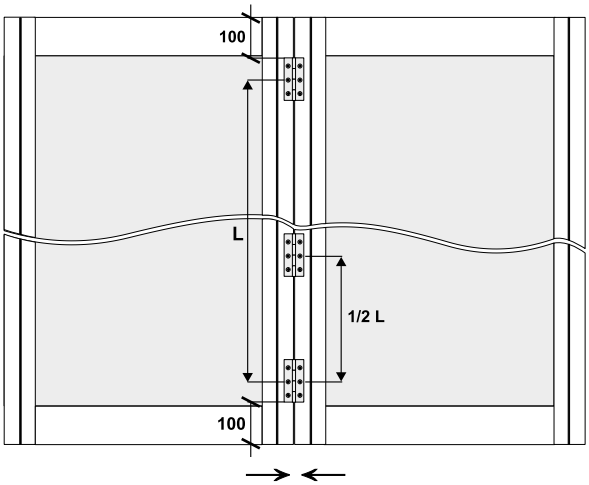

Przy przykręcaniu zawiasów skrzydła drzwi powinny do siebie dolegać.
Między rączkami przylegającymi do siebie nie stosować szczotki odbojowej!

UWAGA!

Lustro użyte na wypełnienie drzwi należy zabezpieczyć folią ochronną. Szyba bezpieczna to szyba klejona obustronnie gładka. Do lustra i szyby stosować uszczelkę.

UWAGA! Zdejmij folię zabezpieczającą z elementów aluminiowych (rączek, torów, łączników, itp.) przed ich docięciem pod dany wymiar. Zdjęcie folii pozwoli stwierdzić ewentualne wady jakościowe (np. zarysowania).

Zachowaj kolejność montażu.

- 1 2 3 4

dla każdego z elementów

A B C

oraz profili

- I II

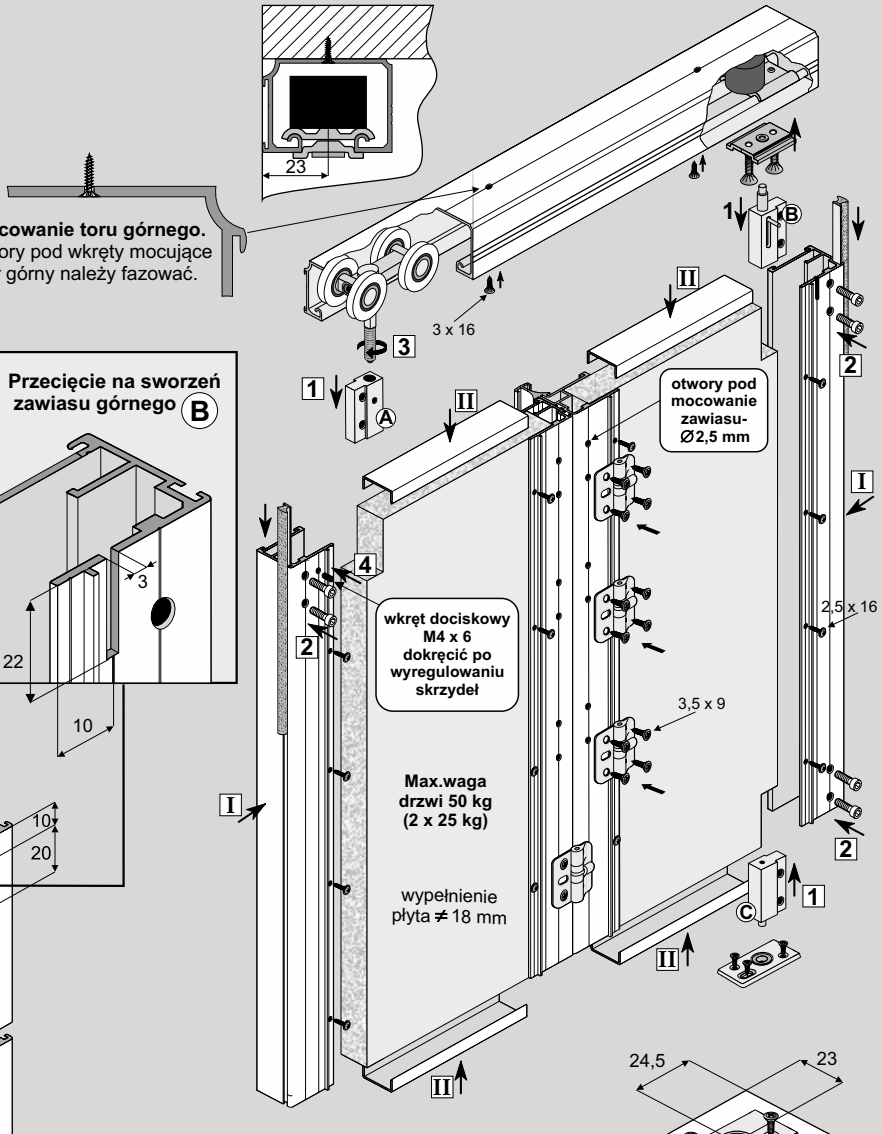

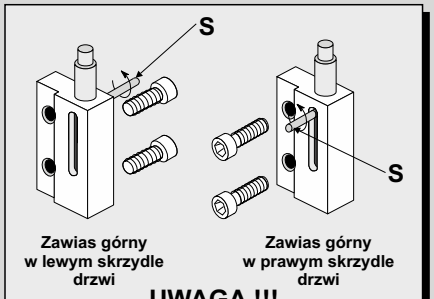

UWAGA !!!

Zawias górny może być mocowany w lewym lub prawym skrzydle drzwi, po odpowiednim przełożeniu sworznia (S).

Aby przełożyć sworzeń zawiasu górnego **S** należy odkręcić sworzeń, a następnie wkręcić z przeciwnej strony korpusu.

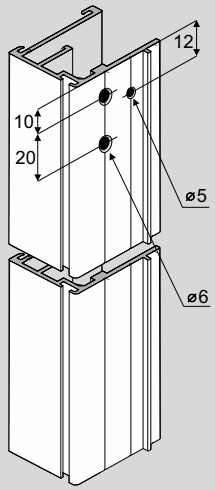

Rozstaw otworów do mocowania korpusu wózka A

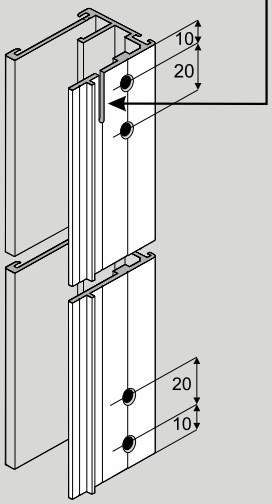

Rozstaw otworów do mocowania zawiasu górnego C i zawiasu dolnego B

mocowanie gniazda zawiasu dolnego

ELEMENTY SKŁADOWE

Rączka Prince 01

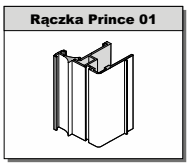

Rączka Prince 02

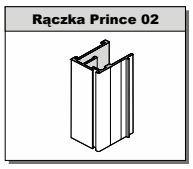

Tor górny Exclusive

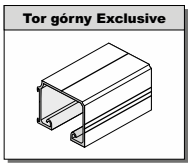

Ceownik 18 mm

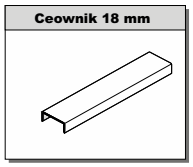

Szczotka 4,8 x 9

Zestaw do drzwi składanych ZSE-18 PLUS Prince

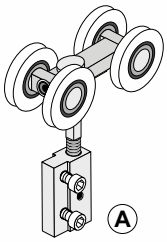

A Wózek górny

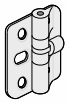

4x Zawias sprężynowy

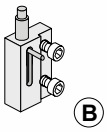

B Zawias górny

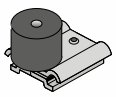

Gniazdo zawiasu górnego z odbojnikiem

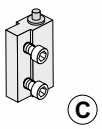

C Zawias dolny

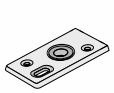

Gniazdo zawiasu dolnego

blachowkręt 3,5 x 9,5 (zawias sprężynowy)	-16 szt.	
wkręt docisk. M4 x 6	- 1 szt.	
wkręt 2,5 x 16 (rączki)	-16 szt.	
wkręt 3,5 x 16 (gniazdo zaw. dolnego)	- 3 szt.	
wkręt 3 x 16 (tory)	- 6 szt.	
kluczyk imbusowy 2	-1 szt.	

Światło otworu

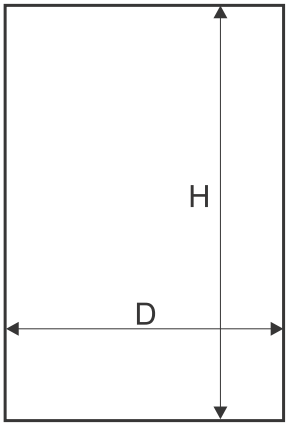

Długość rączki = wysokość skrzydła drzwi

wypełnienie skrzydła – płyta #18 mm

wysokość skrzydła drzwi - h	h = H - 48 mm
wysokość płyty - hp	hp = h - 2 mm
szerokość skrzydła drzwi - d	d = (D - 12 mm) : 2
szerokość płyty - dp	dp = d - 24 mm
długość ceownika góra/dół - Pz i Pw	wyznaczamy po złożeniu skrzydła

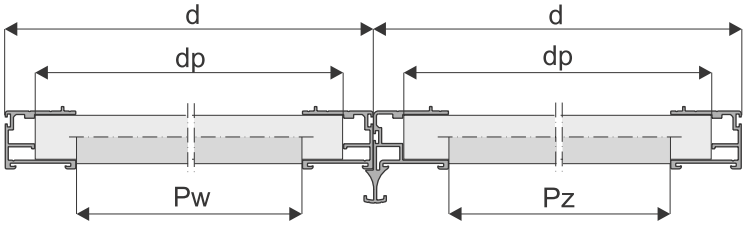

UWAGA!

Rączkę PRINCE 01 montujemy na skrzydle z zawiasami.

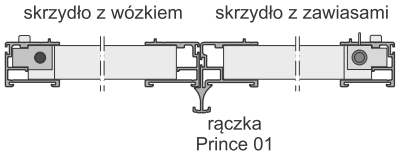

wycięcia w płycie pod wózek i zawiasy

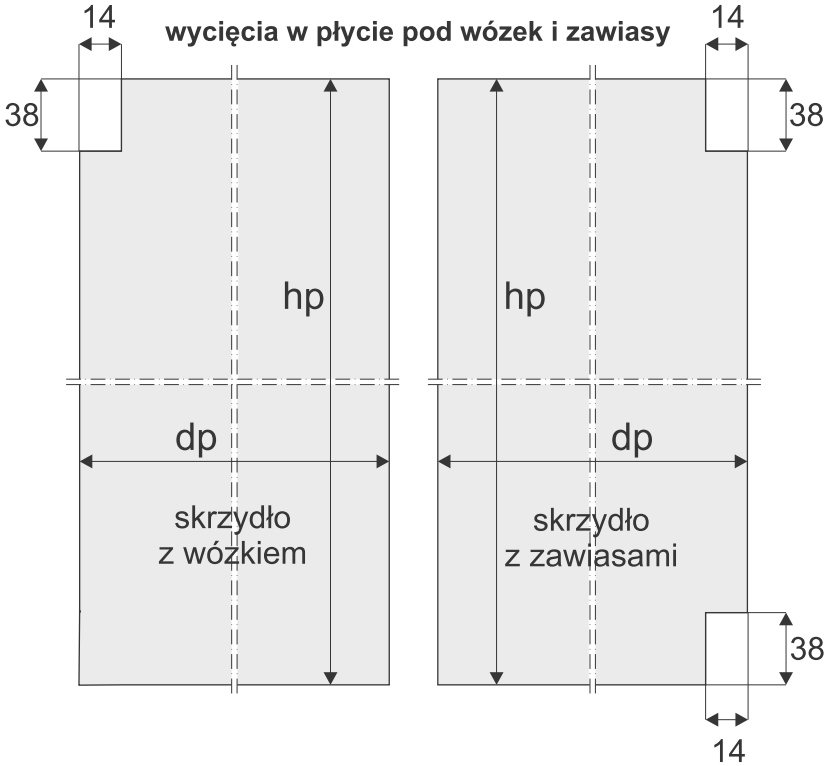

Drzwi otwierane na prawą lub lewą stronę.

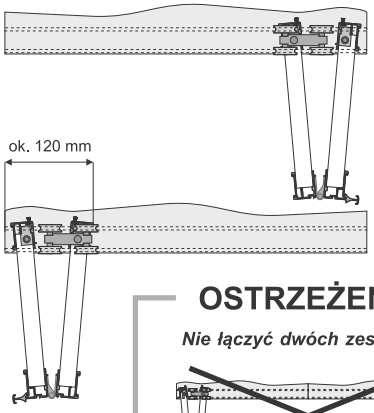

OSTRZEŻENIE

Nie łączyć dwóch zestawów.

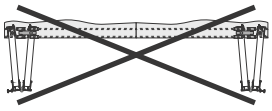

sposób wsuwania taśmy dekoracyjnej ABS w profilach

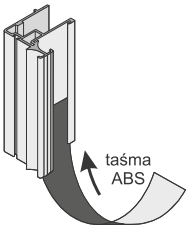

Rączka Prince 01

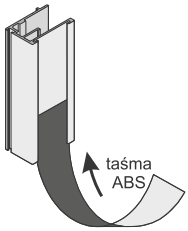

Profil pionowy Prince 02

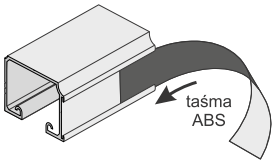

Tor górny Exclusive

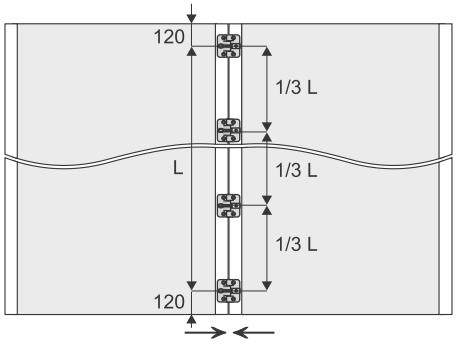

Przy przykręcaniu zawiasów skrzydła drzwi powinny do siebie dolegać.
Między rączkami przylegającymi do siebie nie stosować szczotki odbojowej!

UWAGA! Zdejmij folię zabezpieczającą z elementów aluminiowych (rączek, torów, łączników, itp.) przed ich docięciem pod dany wymiar. Zdjęcie folii pozwoli stwierdzić ewentualne wady jakościowe (np. zarysowania).

Zachowaj kolejność montażu.

- 1 2 3 4
  dla każdego z elementów
  A B C
  oraz profili
- I II

FRONT SZAFY

Otwory mocujące tor górny należy wykonać w odległości **26 mm** do frontowej krawędzi szafy.

26

Mocowanie toru górnego.
Otwory pod wkręty mocujące tor górny należy fazować.

3 x 16

Zawias górny w lewym skrzydle drzwi

Zawias górny w prawym skrzydle drzwi

UWAGA!!!
Zawias górny może być mocowany w lewym lub prawym skrzydle drzwi, po odpowiednim przełożeniu sworznia (S).

Aby odpowiednio przełożyć sworzeń zawiasu górnego **S** należy odkręcić sworzeń, a następnie wkręcić z przeciwnej strony korpusu.

Przecięcie na sworzeń zawiasu górnego B

22 3

otwory pod mocowanie zawiasu- Ø 2,5 mm

3,5 x 9,5

wkręt dociskowy M4 x 6 dokręcić po wyregulowaniu skrzydeł

Max.waga drzwi 50 kg (2 x 25 kg)

wypełnienie:
płyta # 18 mm
lub
płyta # 12 mm + lustro

Max.waga 1-go skrzydła 25 kg

26÷27 26

Rozstaw otworów do mocowania wózka A

Rozstaw otworów do mocowania zawiasu górnego B i zawiasu dolnego C

Mocowanie gniazda zawiasu dolnego.

ELEMENTY SKŁADOWE

Rączka Unicomfort II

szczotka odbojowa bez kleju 4,8 mm x 6 mm

Tor górny Exclusive

Kątownik Mini lub Kątownik ZW

11 mm x 17 mm (płyta)
20 mm x 18 mm (lustro)

Zestaw do drzwi składanych ZSE18 PLUS Unicomfort

Wózek górny

Zawias górny | Gniazdo zawiasu górnego z odbojnikiem | Zawias dolny | Gniazdo zawiasu dolnego | 4x Zawias sprężynowy

blachowkręt 3,5 x 9,5 (zawias sprężynowy)	-16 szt.
wkręt docisk. M4 x 6	- 1 szt.
wkręt 2,5 x 16 (rączki)	-16 szt.
wkręt 3,5 x 16 (gniazdo zaw. dolnego)	- 3 szt.
wkręt 3 x 16 (tory)	- 6 szt.
kluczyk imbusowy 2	- 1 szt.

Światło otworu

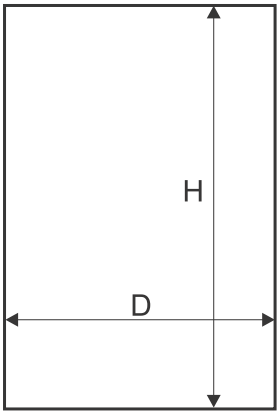

Długość rączki = wysokość skrzydła drzwi = h

wysokość skrzydła drzwi - h	h = H - 46 mm
wysokość płyty - hp	hp = h - 3 mm
szerokość skrzydła drzwi - d	d = (D - 8 mm) : 2
szerokość płyty # **12 mm** - dp_{12}	dp_{12} = d - 7 mm
szerokość płyty # **18 mm** - dp_{18}	dp_{18} = d - 40 mm
długość kątownika* góra/dół - Pw	wyznaczamy po złożeniu skrzydła

* - przy skrzydłach drzwi z płyty, stosować kątownik MINI
- przy skrzydłach drzwi z lustrem, stosować kątownik ZW 20 x 18

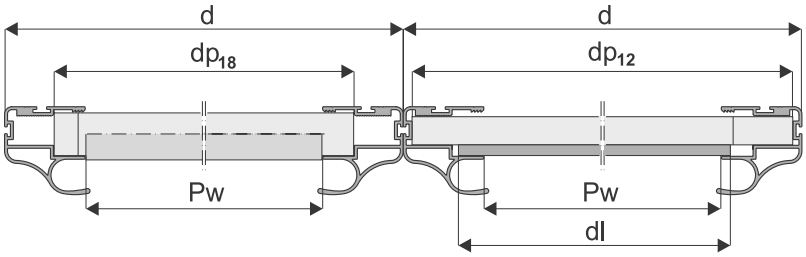

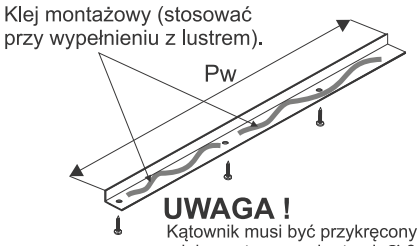

UWAGA !
Kątownik musi być przykręcony do płyty minimum trzema wkrętami ⌀ 3 x 25.

wycięcia w płycie pod wózek i zawiasy

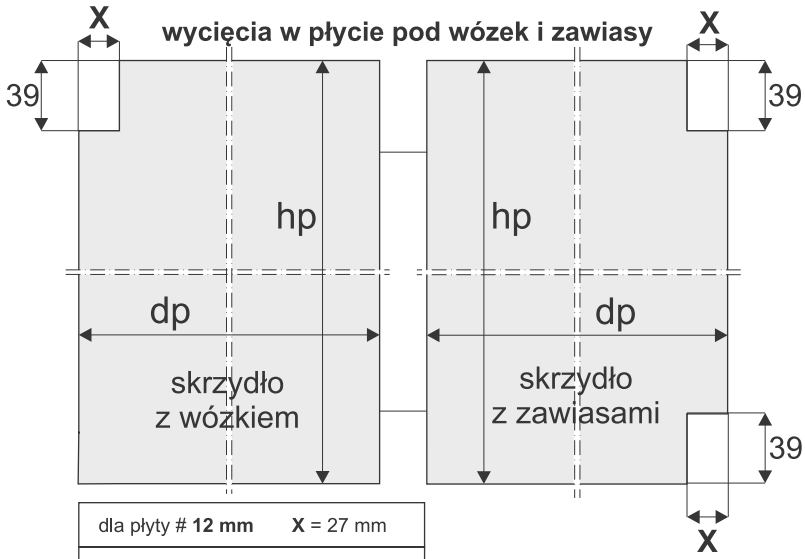

dla płyty # **12 mm**	**X** = 27 mm
dla płyty # **18 mm**	**X** = 10 mm

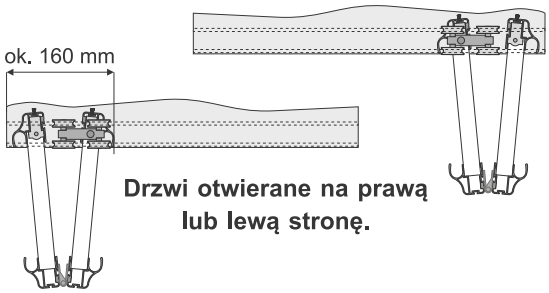

Drzwi otwierane na prawą lub lewą stronę.

Do zabudowy z czterema skrzydłami należy użyć dwóch zestawów

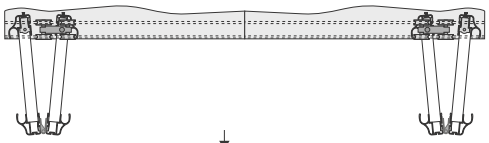

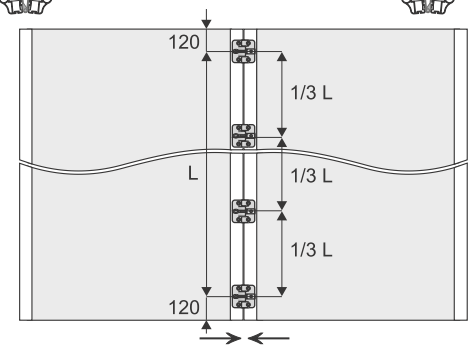

Przy przykręcaniu zawiasów skrzydła drzwi powinny do siebie dolegać.
Między rączkami przylegającymi do siebie nie stosować szczotki odbojowej!

wymiary lustra

wysokość lustra - hl = hp - 4 mm
szerokość lustra - dl = dp_{12} - 47 mm

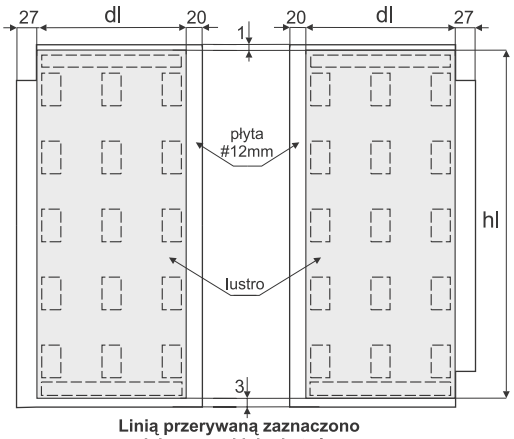

Linią przerywaną zaznaczono miejsca przyklejenia taśmy dwustronnej.

UWAGA :
przed naklejeniem taśmy dwustronnej, powierzchnie styku płyty z lustrem należy odtłuścić.

UWAGA! Zdejmij folię zabezpieczającą z elementów aluminiowych (rączek, torów, łączników, itp.) przed ich docięciem pod dany wymiar. Zdjęcie folii pozwoli stwierdzić ewentualne wady jakościowe (np. zarysowania).

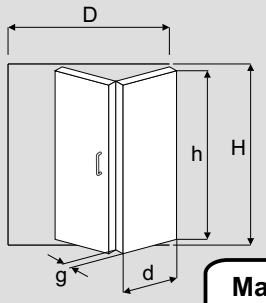

Max. waga drzwi 32 kg (2 x 16 kg)

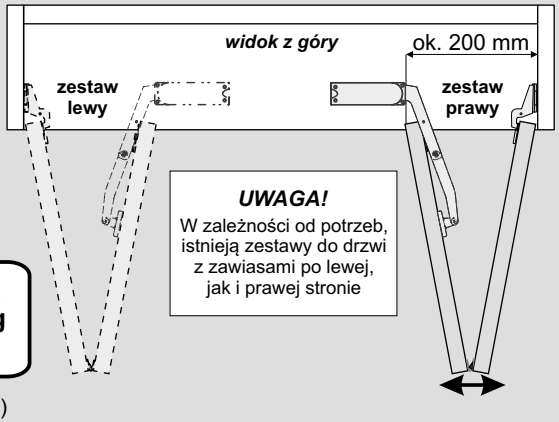

UWAGA!
W zależności od potrzeb, istnieją zestawy do drzwi z zawiasami po lewej, jak i prawej stronie

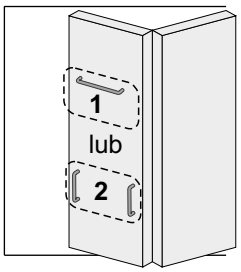

Usytuowanie uchwytów:

1 - jeden długi uchwyt poziomo
(rozstaw uchwytu **min. 192 mm**)

lub

2 - dwa uchwyty pionowo
(przy krawędziach skrzydła)

g - grubość skrzydła drzwi (**18** ÷ **30** mm)
h - wysokość skrzydła drzwi (max. **2600** mm)
d - szerokość jednego skrzydła drzwi (**380** ÷ **460** mm)

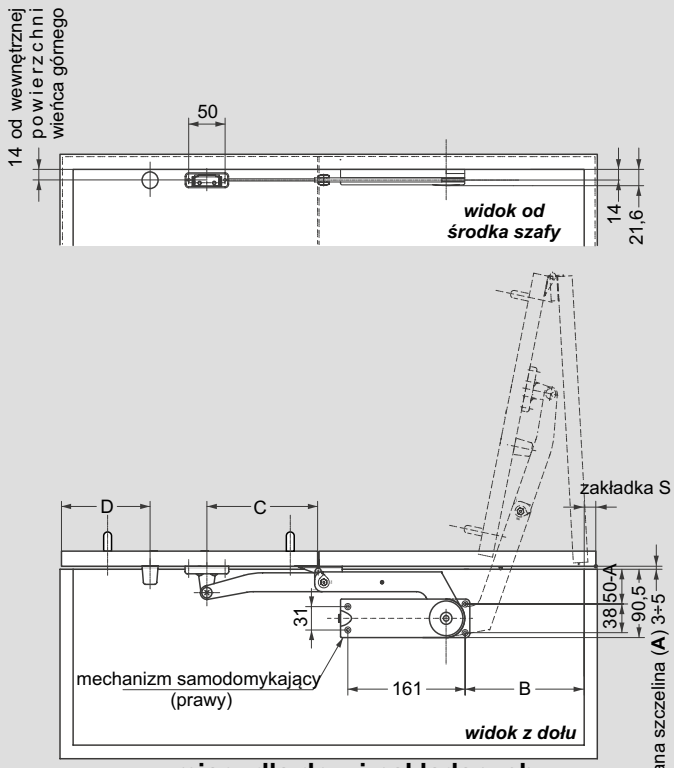

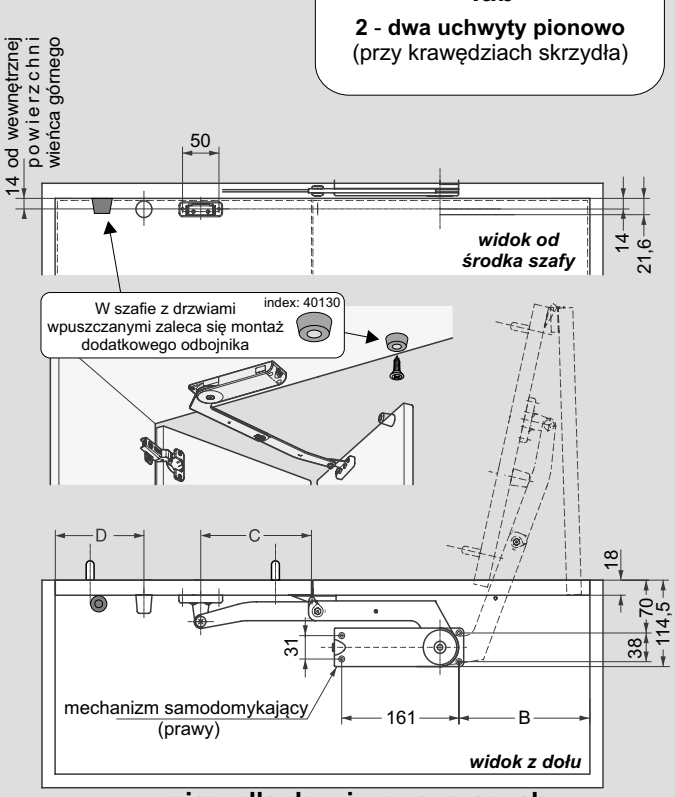

wymiary dla drzwi nakładanych

szerokość skrzydła drzwi	regulacja dł **L** ramienia mechanizmu	**B**	**C**	**D**
375 ÷ 385	1	179,5-S	152	(150)
385 ÷ 395	2	184,5-S	155	(155)
395 ÷ 405	3	189,5-S	158	(160)
405 ÷ 415	4	194,5-S	161	(165)
415 ÷ 425	5	199,5-S	164	(170)
425 ÷ 435	6	204,5-S	167	(170)
435 ÷ 445	7	209,5-S	170	(175)
445 ÷ 455	8	214,5-S	173	(180)
455 ÷ 465	9	219,5-S	176	(180)

wymiary dla drzwi wpuszczanych

szerokość skrzydła drzwi	regulacja dł **L** ramienia mechanizmu	**B**	**C**	**D**
375 ÷ 385	1	179,5	152	(150)
385 ÷ 395	2	184,5	155	(155)
395 ÷ 405	3	189,5	158	(160)
405 ÷ 415	4	194,5	161	(165)
415 ÷ 425	5	199,5	164	(170)
425 ÷ 435	6	204,5	167	(170)
435 ÷ 445	7	209,5	170	(175)
445 ÷ 455	8	214,5	173	(180)
455 ÷ 465	9	219,5	176	(180)

ELEMENTY SKŁADOWE

Zestaw do drzwi składanych FOLD (Lewy lub Prawy)

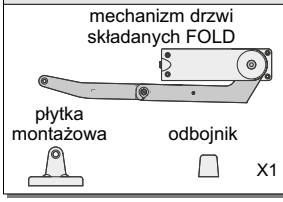

wkr. 3,5x15 (mechanizm) - 4 szt.
wkr. 3,5x25 (odbojnik, uchwyt) - 3 szt.
wkręt M4x6 (uchwyt) - 1 szt.

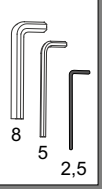

ELEMENTY DODATKOWE

Zawias zatrzaskowy ø35 z cichym domykiem

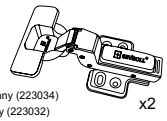

Zawias meblowy

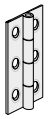

krok ① i ③
odblokować / zablokować
ramię mechanizmu
systemu drzwi składanych

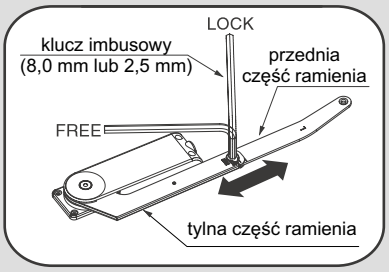

krok②
ustawić żądaną długość ramienia
mechanizmu drzwi składanych

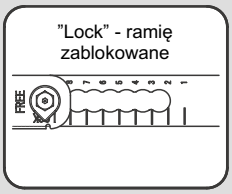

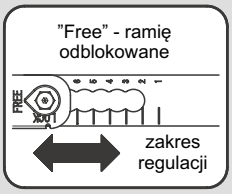

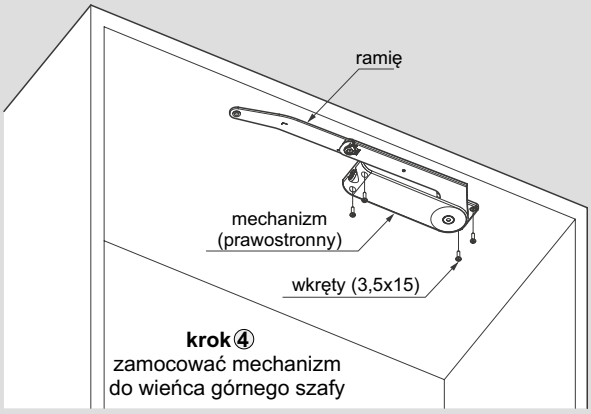

krok④
zamocować mechanizm
do wieńca górnego szafy

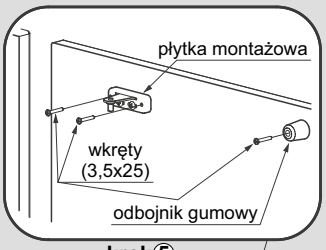

krok⑤
zamocować odbojnik
i płytkę montażową

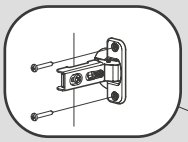

krok⑦
zamocować zawias
puszkowy

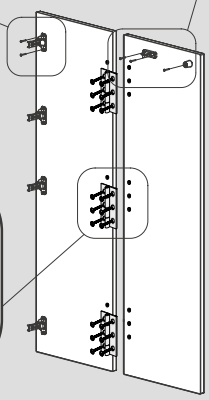

krok⑥
zamocować
zawias

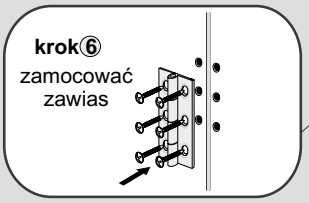

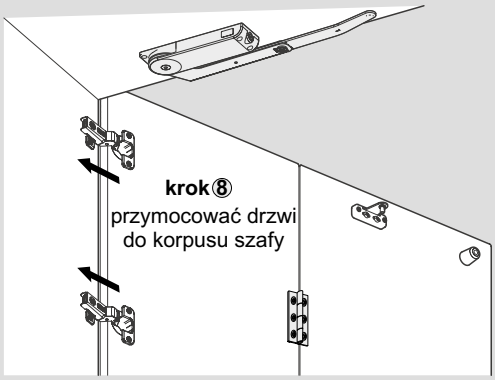

krok⑧
przymocować drzwi
do korpusu szafy

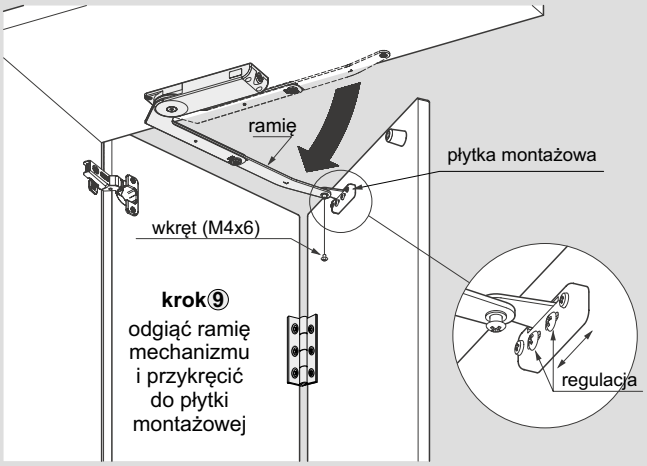

krok⑨
odgiąć ramię
mechanizmu
i przykręcić
do płytki
montażowej

Zalecana ilość zawiasów uzależniona jest
od wysokości płyty i wynosi:

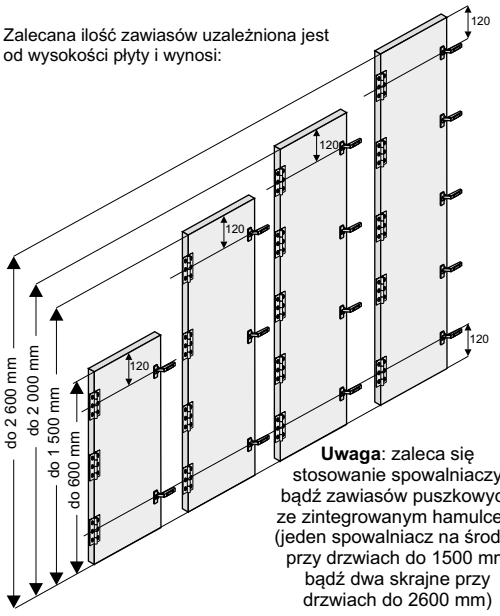

Uwaga: zaleca się
stosowanie spowalniaczy
bądź zawiasów puszkowych
ze zintegrowanym hamulcem
(jeden spowalniacz na środku
przy drzwiach do 1500 mm
bądź dwa skrajne przy
drzwiach do 2600 mm)

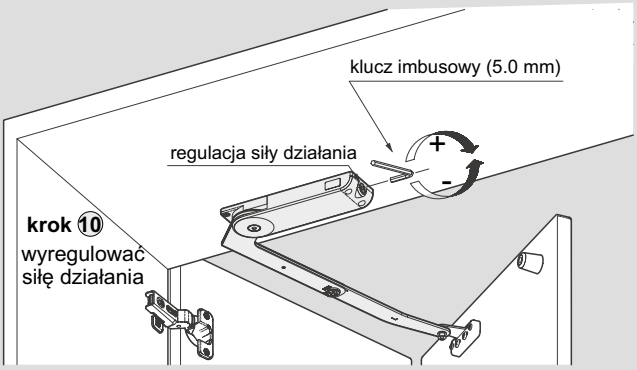

krok ⑩
wyregulować
siłę działania

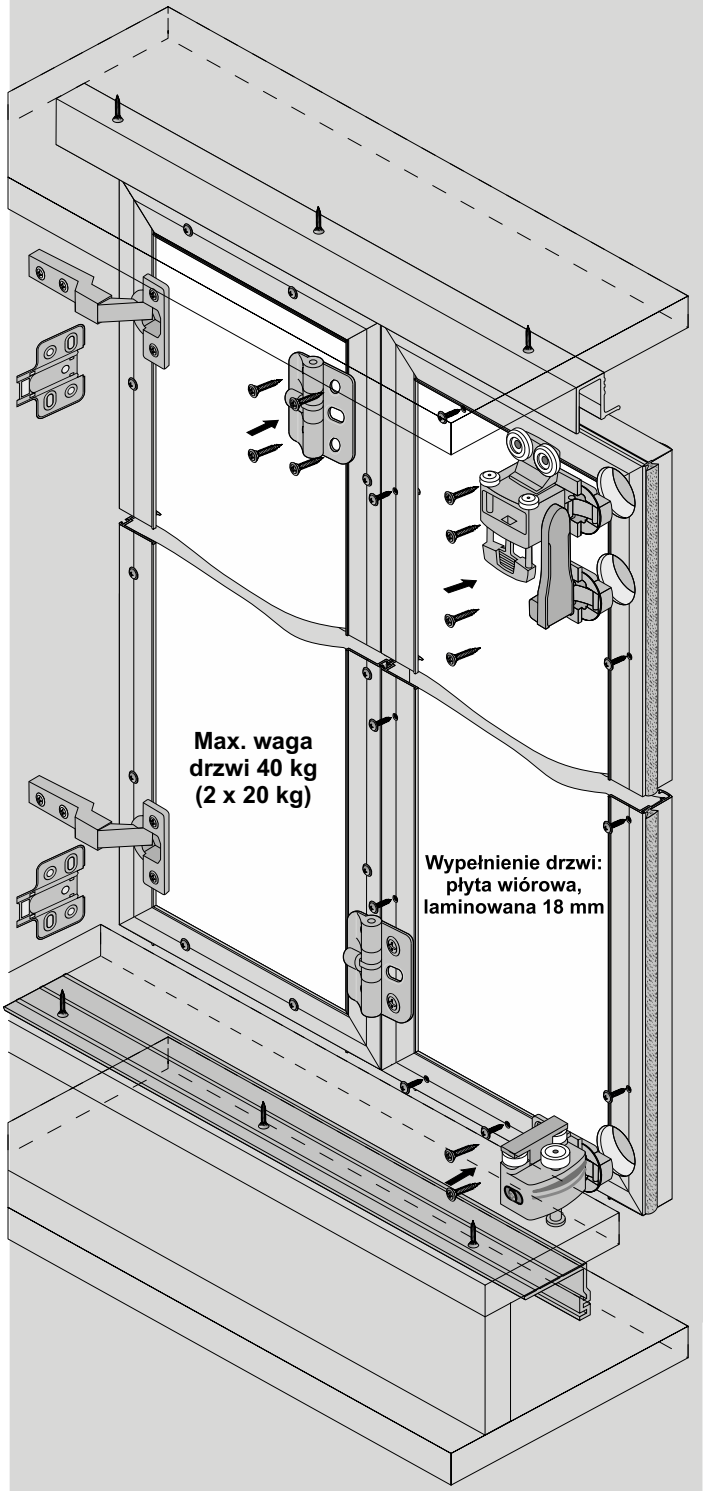

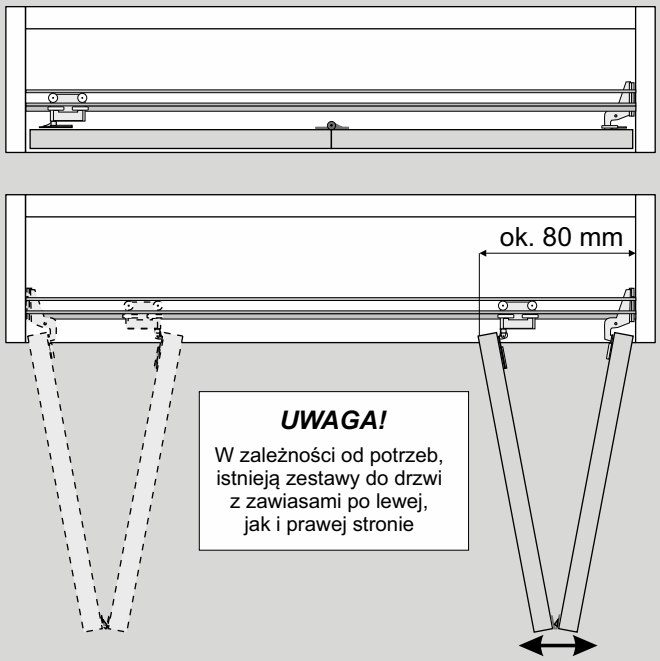

UWAGA!

W zależności od potrzeb, istnieją zestawy do drzwi z zawiasami po lewej, jak i prawej stronie

Zalecana ilość zawiasów uzależniona jest od wysokości płyty i wynosi:

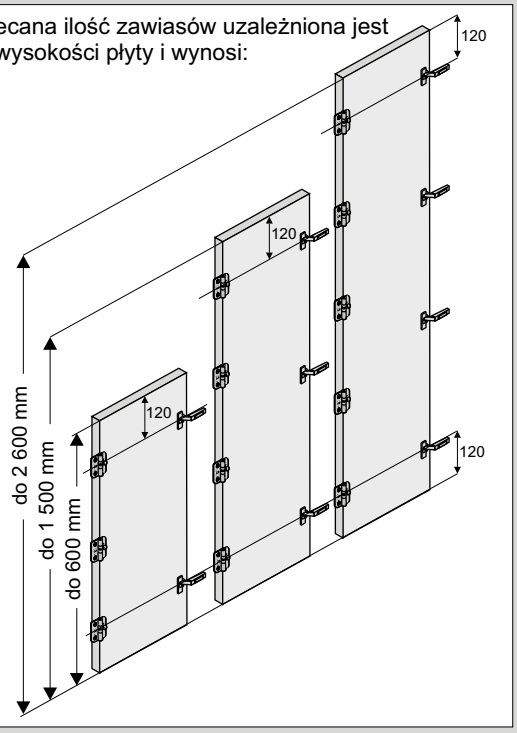

Profil ramkowy Secret Line II

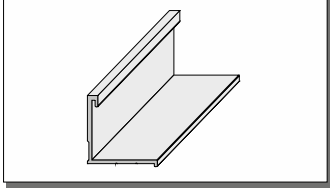

Prowadnica górna Line (A)
Prowadnica dolna Line (B)

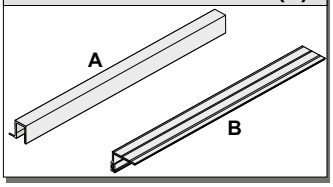

ELEMENTY SKŁADOWE

Zestaw do drzwi składanych Line – lewy lub prawy

Wózek górny	Wózek dolny	Zawias sprężynowy	Zawias WPUSZCZANY rozstaw 45 mm ∅35 mm	
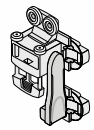		X5	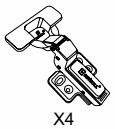 X4	wkr. 3,5x16 (zawiasy, wózki) - 26 szt. wkr. 4x16 (zawiasy puszkowe) - 24 szt. wkr. 3x13 (prowadnice) - 12 szt. wkr. 2,5x16 (rączki) - 30 szt.

Szczotka 4,8 x 4 z klejem

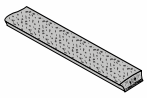

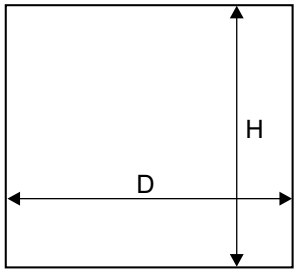

Światło otworu

wysokość skrzydła drzwi -hs	hs = H - 6 mm
wysokość płyty - hp	hp = hs - 3 mm
szerokość skrzydła drzwi - ds	ds = (D - 6 mm) : 2
szerokość płyty - dp	dp = ds - 3 mm

Max. waga 1-go skrzydła - 20 kg

Ciężar 1 m² płyty wiórowej o grubości 18 mm = 13 kg

Mocowanie prowadnika zawiasu puszkowego

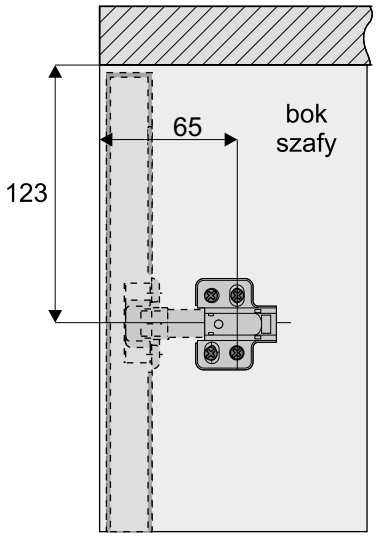

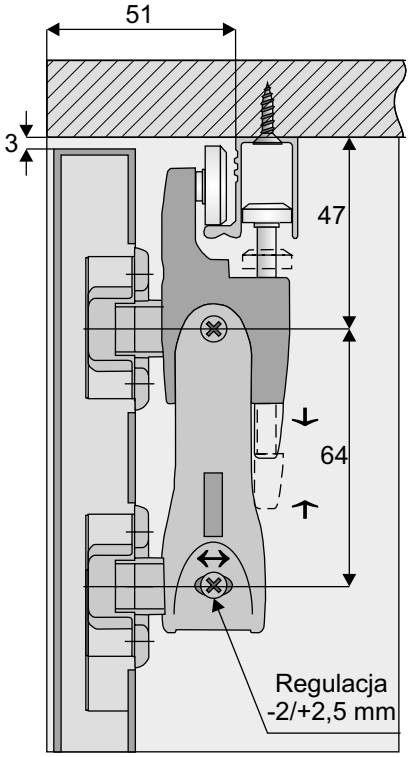

Sposób wycinania otworów pod wózki i zawiasy puszkowe

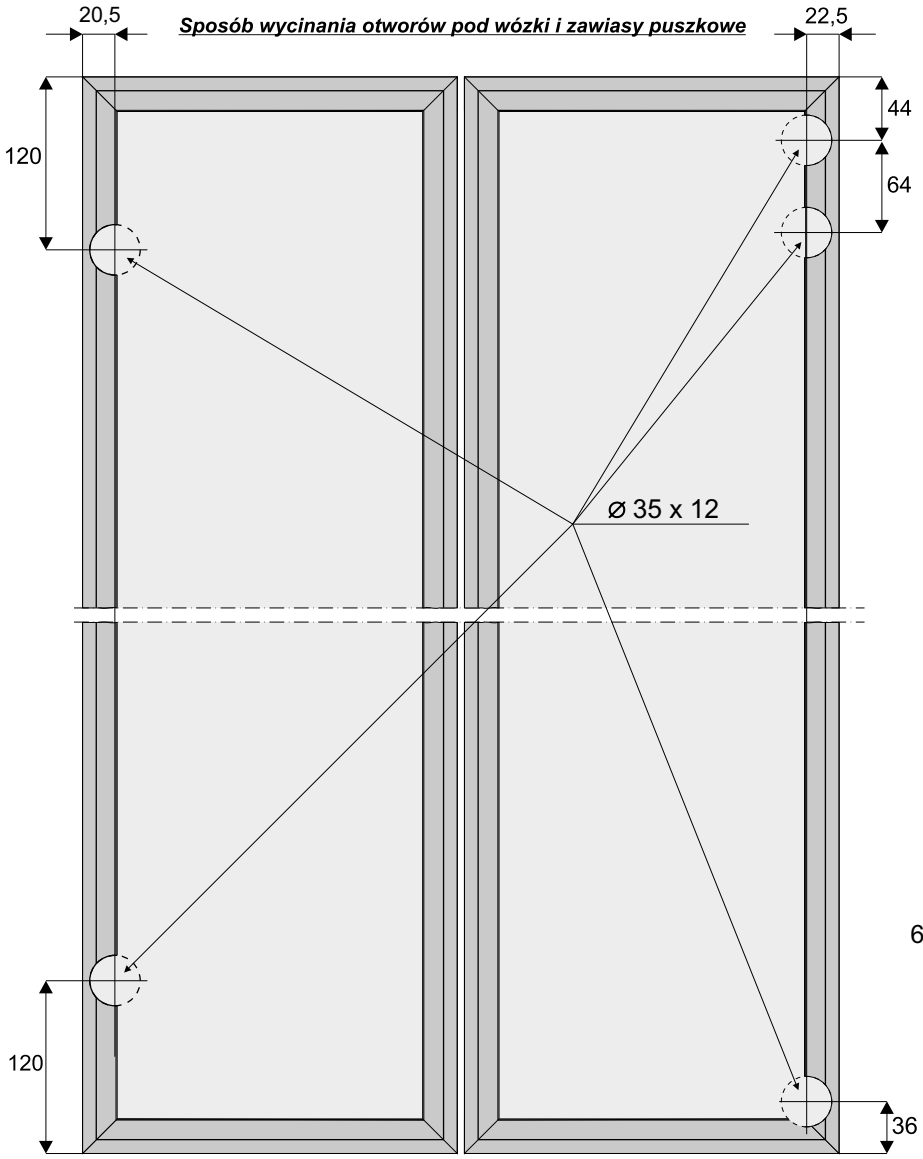

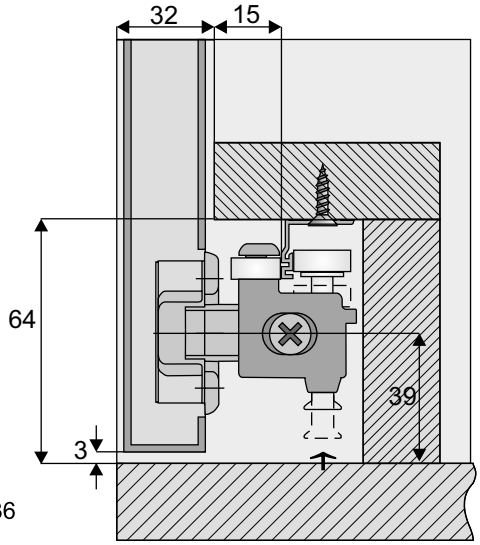

Sposób wycinania otworów pod wózki i zawiasy wpuszczane

Alternatywnym sposobem (w przypadku braku możliwości wycięcia w profilu aluminiowym otworów ⌀35) jest rozwiązanie przedstawione na rysunku poniżej

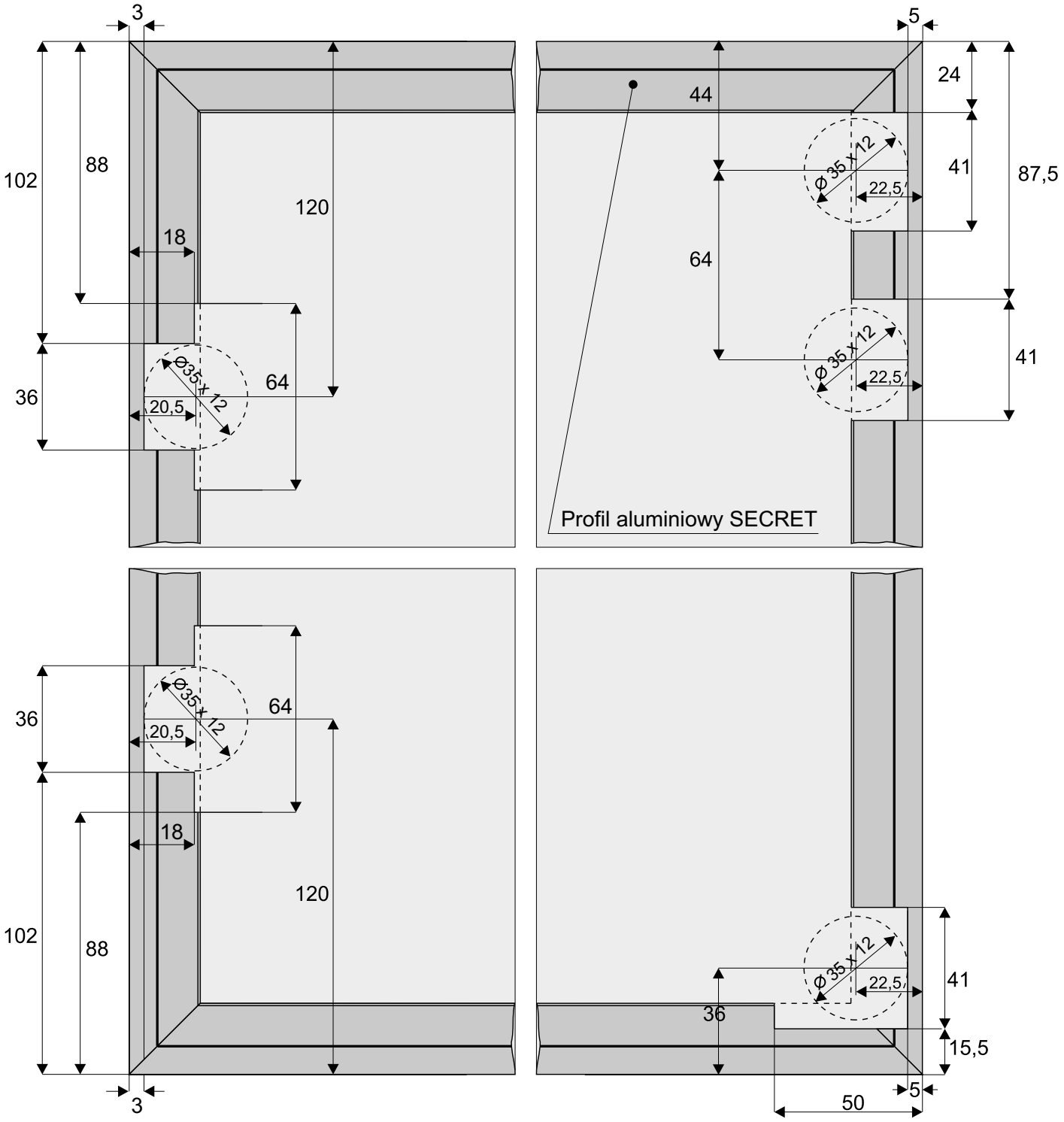

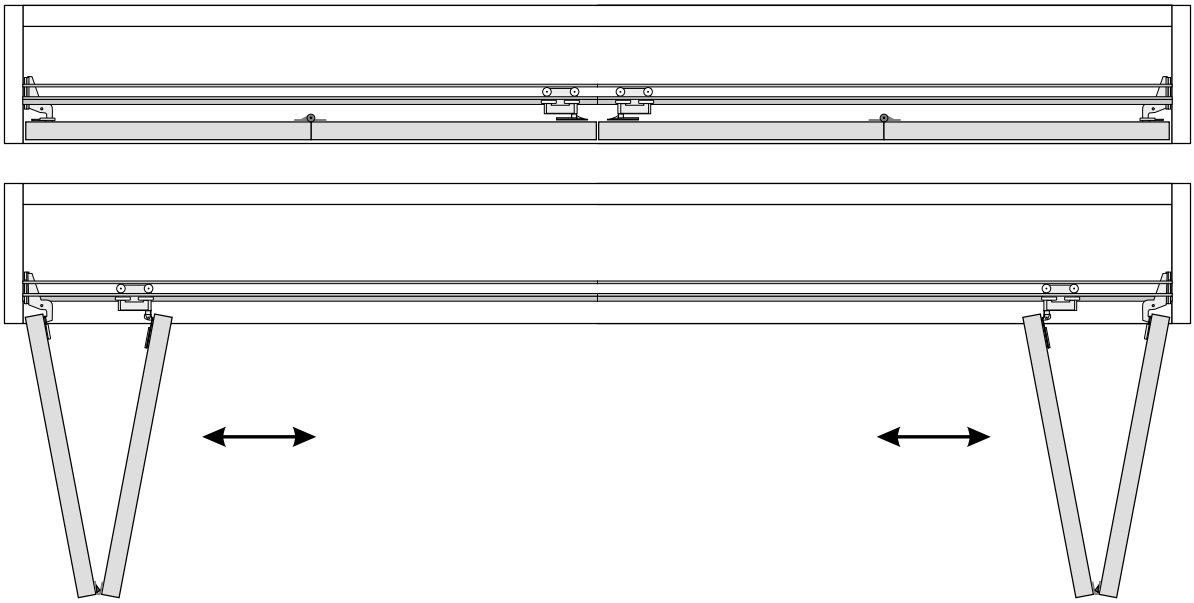

Do montażu drzwi składanych **SECRET LINE otwieranych na prawą i lewą stronę** należy użyć dwóch zestawów :
1. Zestaw LINE (strona prawa)
2. Zestaw LINE (strona lewa)

Światło otworu

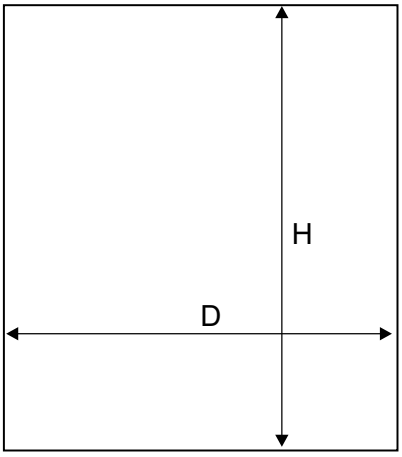

wysokość skrzydła drzwi -h_s	h_s = H - 6 mm
wysokość płyty - h_p	h_p = h_s - 3 mm
szerokość skrzydła drzwi - d_s	d_s = (D - 7 mm) : 4
szerokość płyty - d_p	d_p = d_s - 3 mm

UWAGA! Zdejmij folię zabezpieczającą z elementów aluminiowych (rączek, torów, łączników, itp.) przed ich docięciem pod dany wymiar. Zdjęcie folii pozwoli stwierdzić ewentualne wady jakościowe (np. zarysowania).

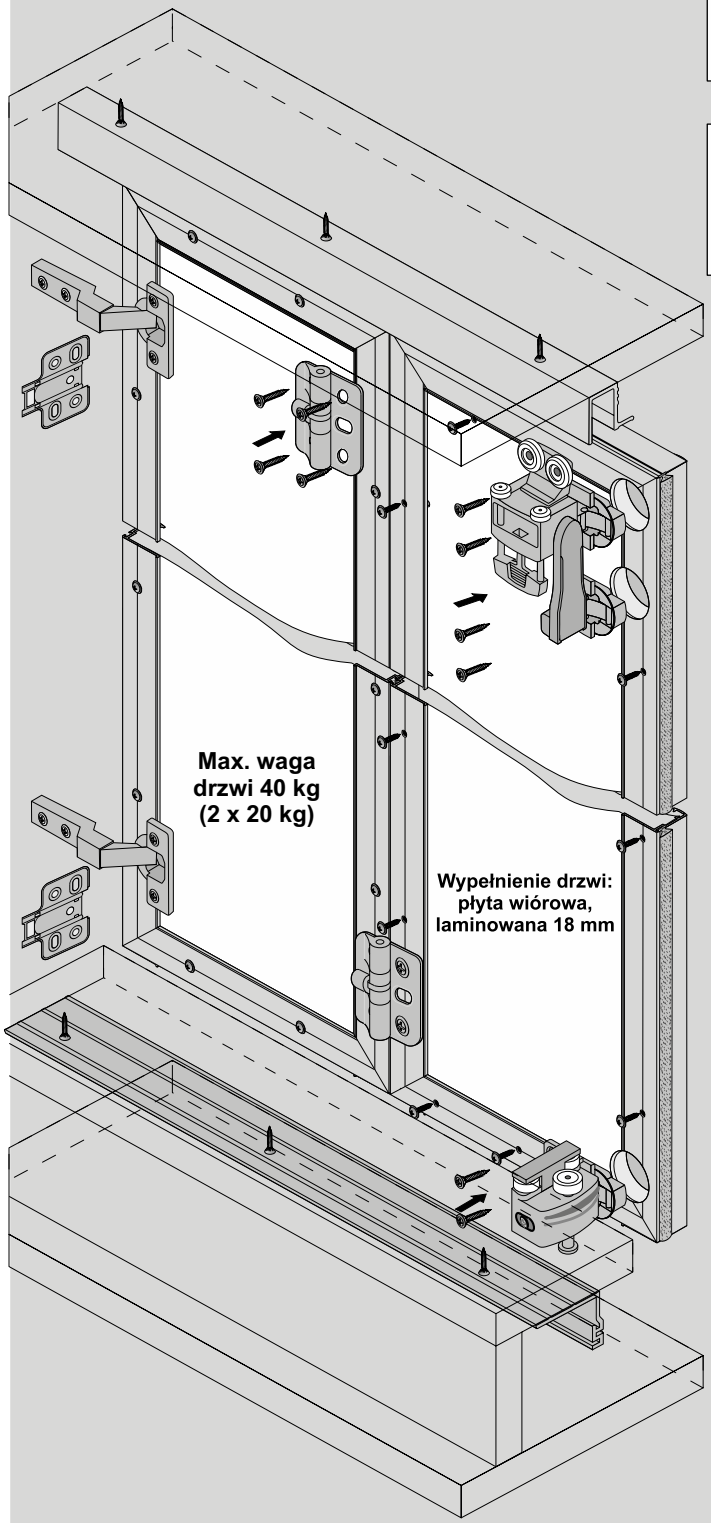

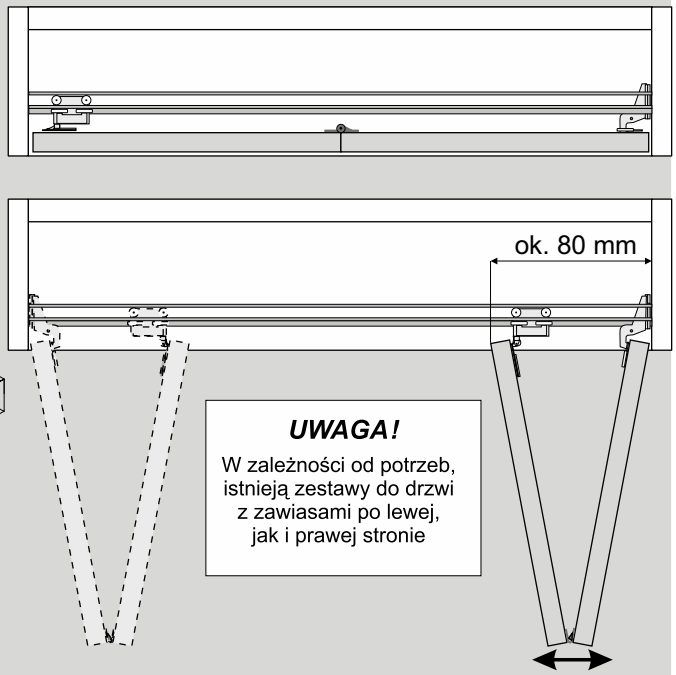

UWAGA!

W zależności od potrzeb, istnieją zestawy do drzwi z zawiasami po lewej, jak i prawej stronie

Zalecana ilość zawiasów uzależniona jest od wysokości płyty i wynosi:

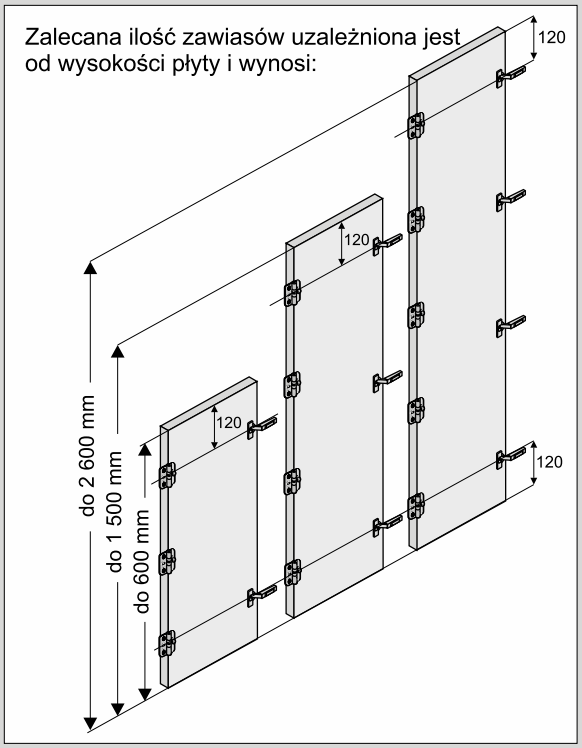

Profil ramkowy Slim Line

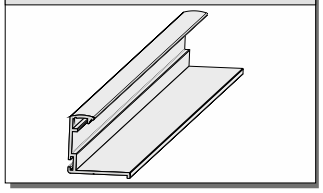

Prowadnica górna Line (A)
Prowadnica dolna Line (B)

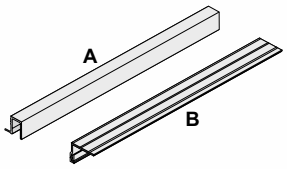

ELEMENTY SKŁADOWE

Zestaw do drzwi składanych Line – lewy lub prawy

Wózek górny	Wózek dolny	zawias sprężynowy	zawias wpuszczany 45 mm ∅35		
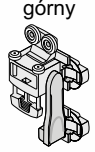		X5	X4	wkręt 3,5x16 (zawiasy, wózki)	- 26 szt.
				wkręt 4x16 (zawiasy puszkowe)	- 24 szt.
				wkręt 3x13 (prowadnice)	- 12 szt.
				wkręt 2,5x16 (rączki)	- 30 szt.

Szczotka 4,8 x 4 bez kleju

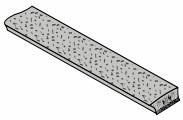

Światło otworu

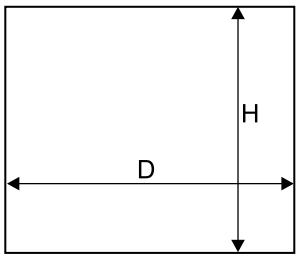

wysokość skrzydła drzwi -hs	hs = H - 6 mm
wysokość płyty - hp	hp = hs - 6 mm
szerokość skrzydła drzwi - ds	ds = (D - 6 mm) : 2
szerokość płyty - dp	dp = ds - 6 mm

Mocowanie prowadnika zawiasu puszkowego

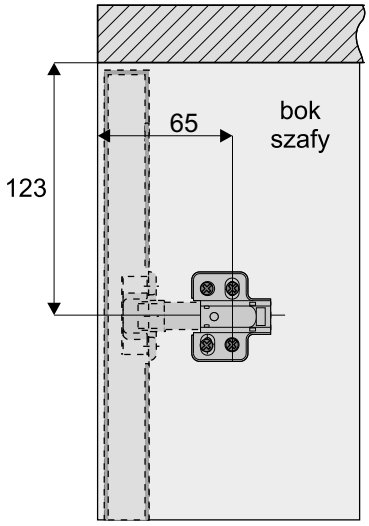

Max. waga 1-go skrzydła - 20 kg

Ciężar 1 m² płyty wiórowej o grubości 18 mm = 13 kg

Sposób wycinania otworów pod wózki i zawiasy puszkowe

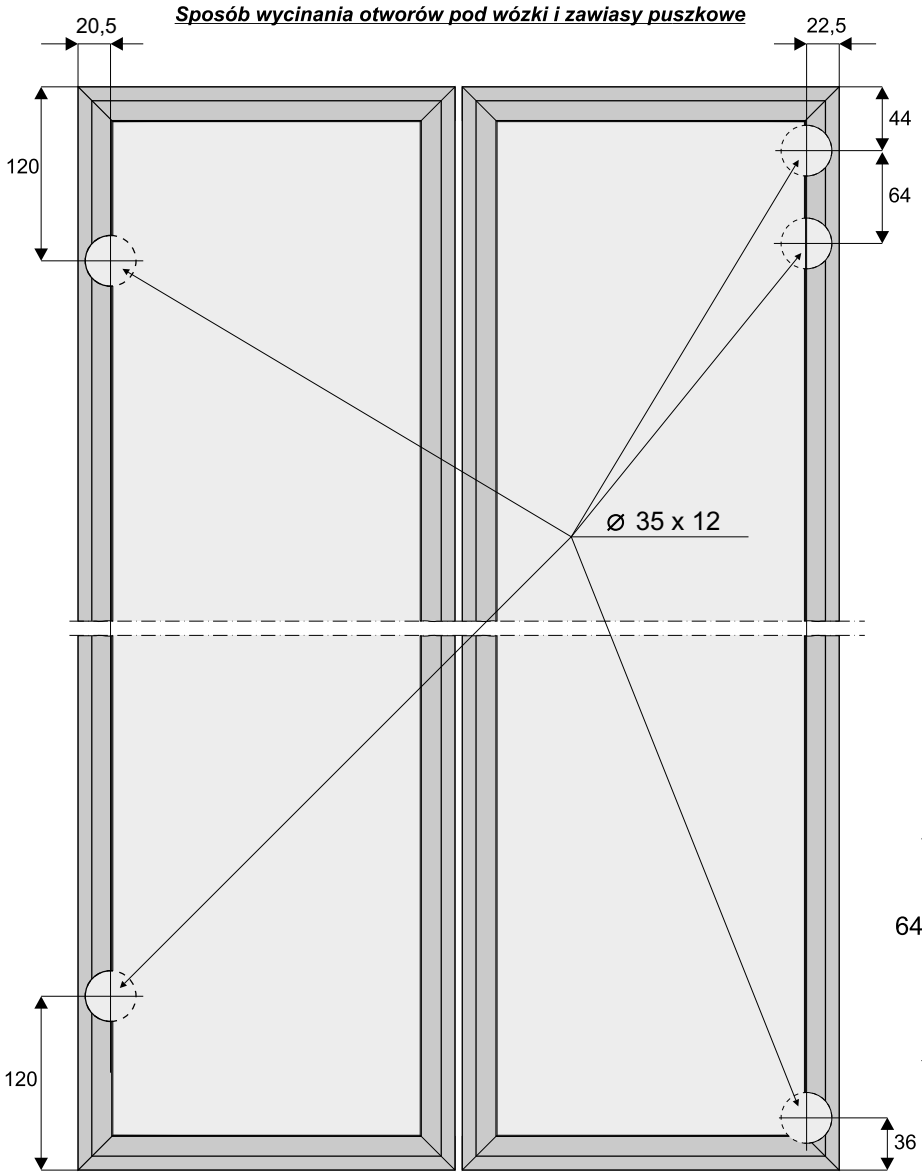

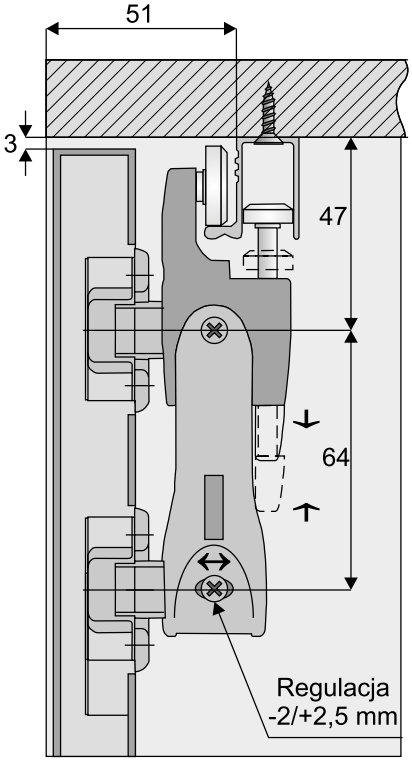

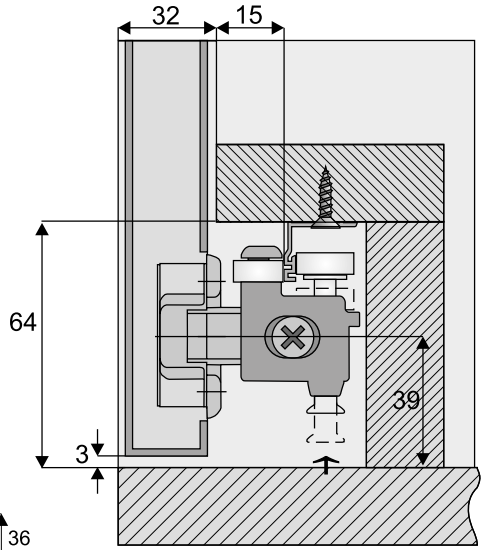

Sposób wycinania otworów pod wózki i zawiasy wpuszczane

Alternatywnym sposobem (w przypadku braku możliwości wycięcia w profilu aluminiowym otworów ⌀35) jest rozwiązanie przedstawione na rysunku poniżej

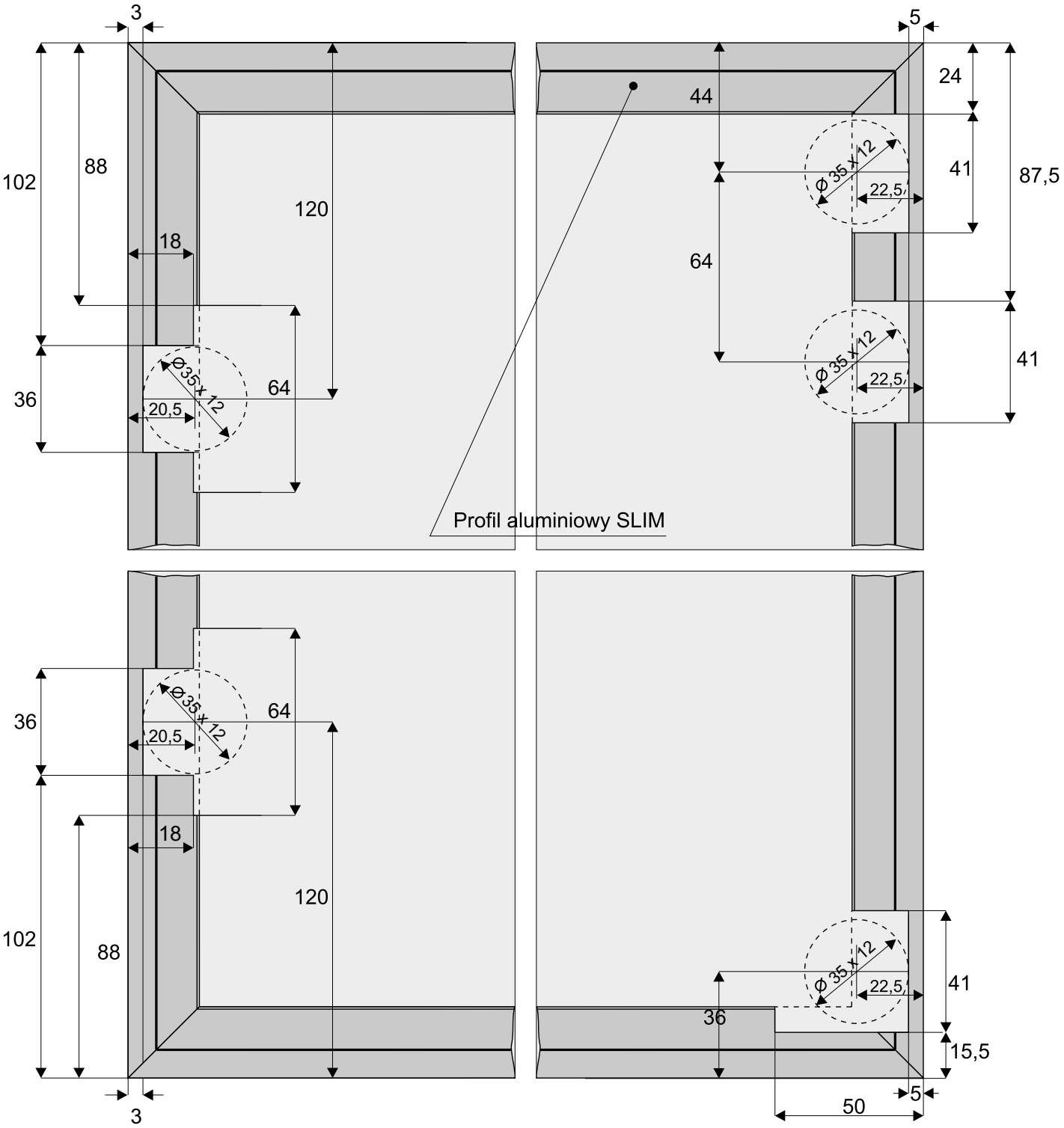

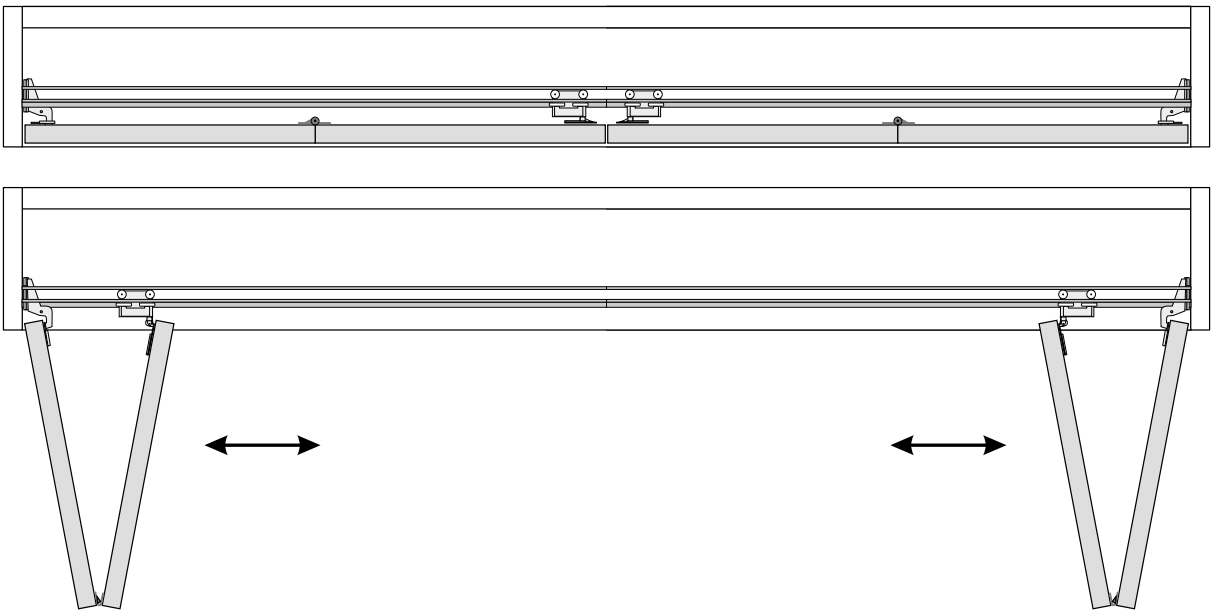

Do montażu drzwi składanych **SLIM LINE otwieranych na prawą i lewą stronę** należy użyć dwóch zestawów :
1. Zestaw LINE (strona prawa)
2. Zestaw LINE (strona lewa)

Światło otworu

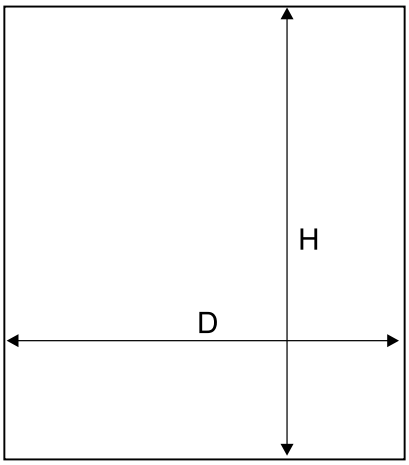

wysokość skrzydła drzwi -h_s	h_s = H - 6 mm
wysokość płyty - h_p	h_p = h_s - 6 mm
szerokość skrzydła drzwi - d_s	d_s = (D - 7 mm) : 4
szerokość płyty - d_p	d_p = d_s - 6 mm

UWAGA! Zdejmij folię zabezpieczającą z elementów aluminiowych (rączek, torów, łączników, itp.) przed ich docięciem pod dany wymiar. Zdjęcie folii pozwoli stwierdzić ewentualne wady jakościowe (np. zarysowania).

60
Blachowkręt
6,3 mm x 32 mm
⌀9,5
⌀6,5
18
41
41
41
41
18
Wypełnienie drzwi:
płyta wiórowa,
laminowana 10 mm
Wypełnienie drzwi:
lustro lub
szyba bezpieczna
+ uszczelki
Max. waga
1 skrzydła
do 25 kg
Podkładka
dystansowa
przed przykręceniem toru
wsunąć gniazdo
mosiężne
1
2
35÷36
23
mocowanie gniazda mosiężnego
SEVROLL
UWAGA:
Dla dokładnego
i szybkiego wykonania
otworów w rączkach
zalecamy stosowanie
przyrządu wiertarskiego
(**nowa wersja przyrządu)**
indeks 20173

ELEMENTY SKŁADOWE

Rączka 10-ka II

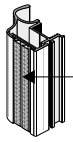

szczotka
odbojowa
bez kleju
14 x 4 mm

Zestaw do drzwi rozwieranych ZR10

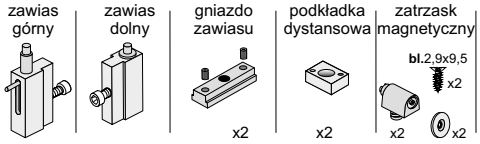

Listwa pozioma dolna-Decor

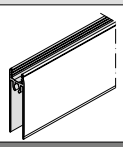

Tor First

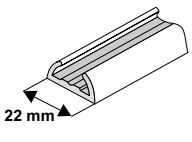

Przy zakupie poszczególnych elementów do montażu należy pamiętać o blachowkrętach (4 szt. / 1 skrzydło), a w przypadku drzwi z szybą lub lustrem – dodatkowo o uszczelkach.

Światło otworu

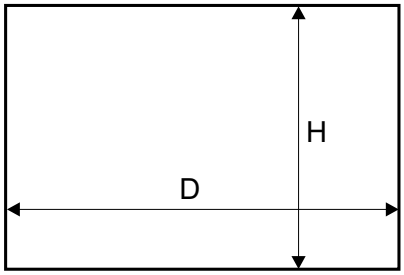

Długość rączki = wysokość skrzydła drzwi

wysokość skrzydła drzwi		- h	h = H - 21 mm
wysokość płyty		- hp	hp = h - 93 mm
fasada z jednym skrzydłem	szerokość skrzydła drzwi	- d	d = D - 5 mm
fasada z dwoma skrzydłami	szerokość skrzydła drzwi	- d	d = (D - 10 mm) : 2
szerokość płyty #10		- dp	dp = d - 36 mm
długość listwy poziomej		- Pz	Pz = d - 53 mm

Sposób mocowania płyty 10 mm (rys. A) i lustra 4 mm lub szyby bezpiecznej (rys. B)

- w rączce

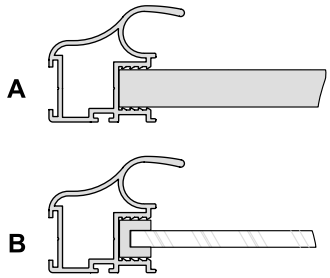

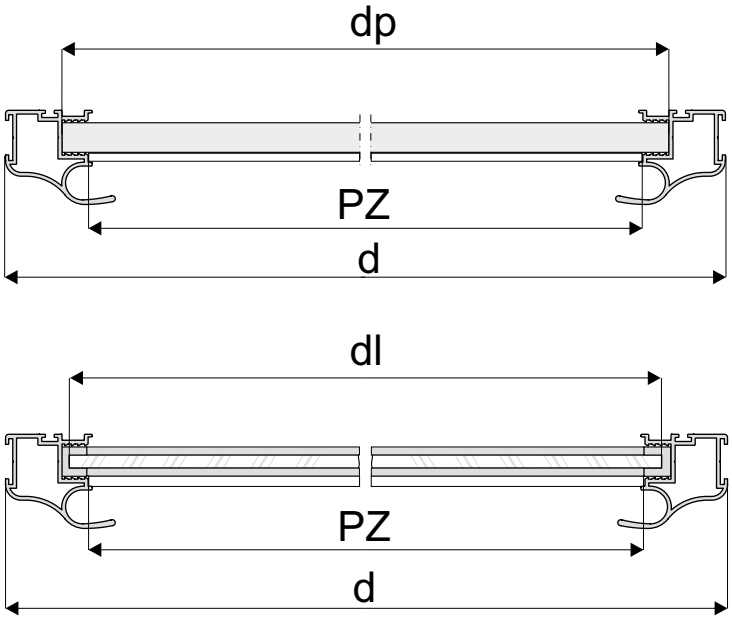

- w listwie poziomej

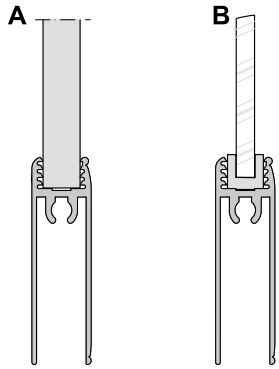

wymiary lustra lub szyby bezpiecznej

wysokość lustra	- hl	hl = hp - 4 mm
szerokość lustra	- dl	dl = dp - 4 mm

UWAGA!

Lustro użyte na wypełnienie drzwi należy zabezpieczyć folią ochronną. Szyba bezpieczna to szyba klejona obustronnie gładka. Do lustra i szyby stosować uszczelkę.

UWAGA! Zdejmij folię zabezpieczającą z elementów aluminiowych (rączek, torów, łączników, itp.) przed ich docięciem pod dany wymiar. Zdjęcie folii pozwoli stwierdzić ewentualne wady jakościowe (np. zarysowania).

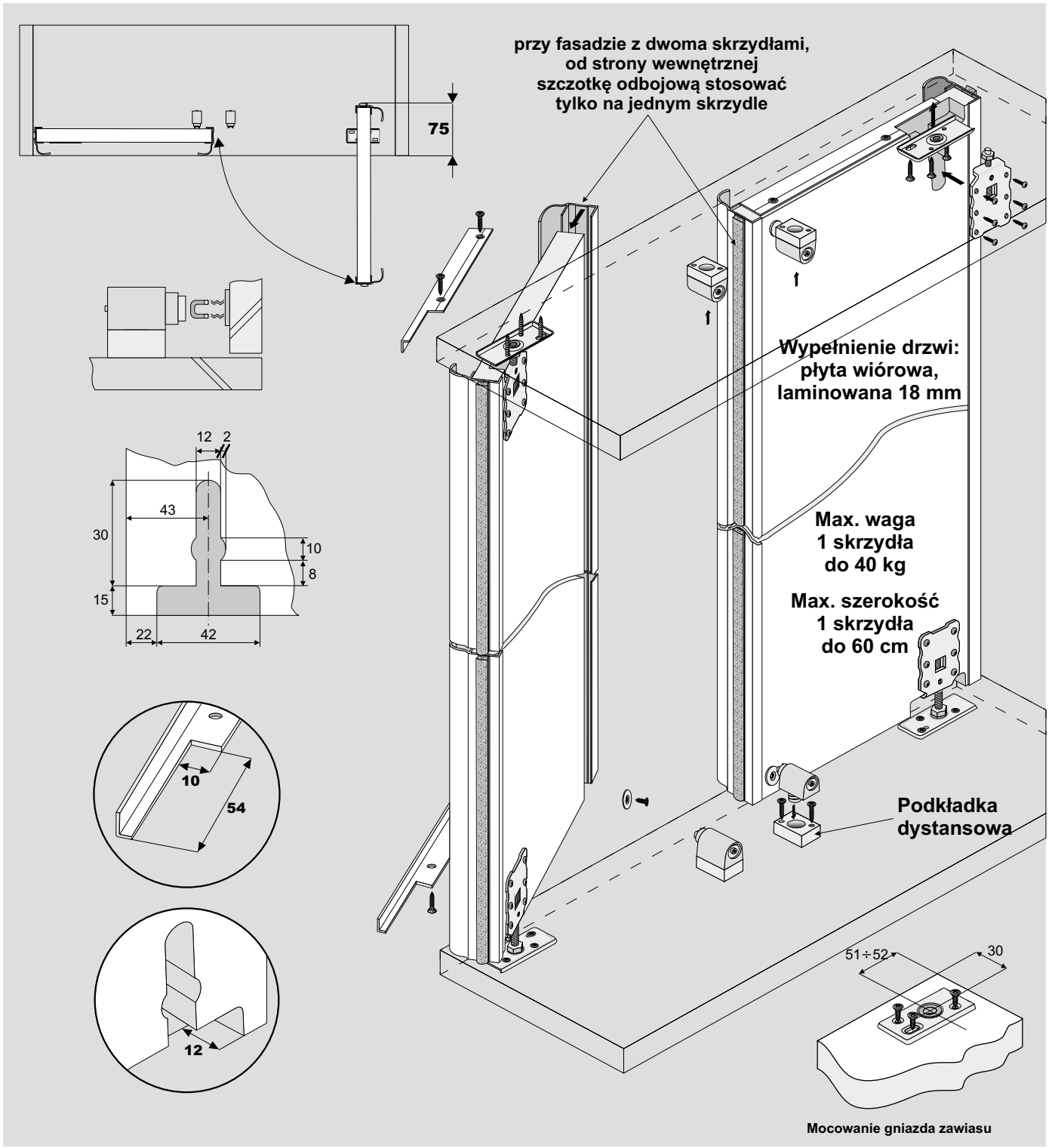

ELEMENTY SKŁADOWE

Rączka Minicomfort II

Zestaw do drzwi rozwieranych ZR18

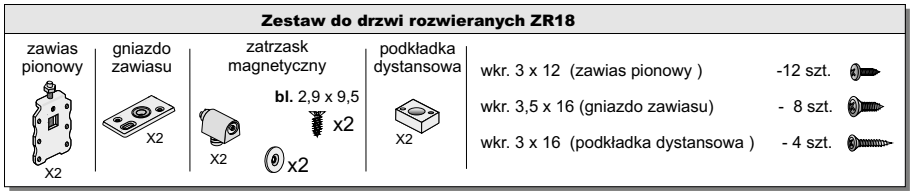

Kątownik Mini

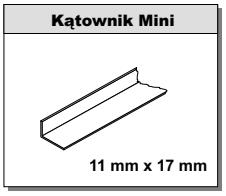

Światło otworu

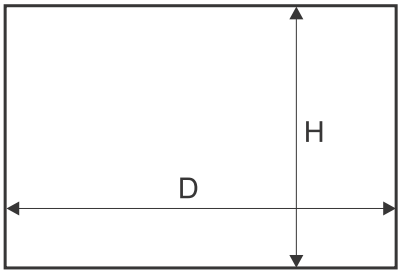

UWAGA! Wyliczenia dla rączki z wsuwaną szczotką

Długość rączki = wysokość skrzydła drzwi

wysokość skrzydła drzwi	- h	h = H -13 mm
wysokość płyty	- hp	hp = h - 3 mm
fasada z jednym skrzydłem	szerokość skrzydła drzwi - d	d = D - 9 mm
fasada z dwoma skrzydłami	szerokość skrzydła drzwi - d	d = (D - 12 mm) : 2
szerokość płyty #18	- dp	dp = d - 7 mm
długość kątownika mini	- dk	wyznaczamy po złożeniu skrzydła

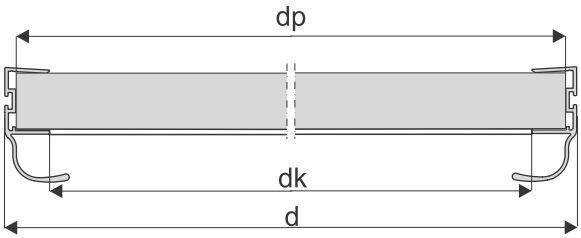

- Przy nabijaniu rączek nie należy dodatkowo stosować kleju montażowego.

Sposób montażu rączki z płytą # 18 mm

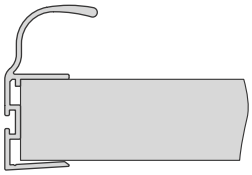

Sposób montażu kątownika 11 mm x 17 mm

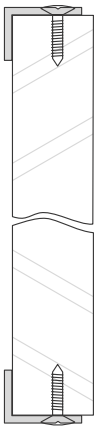

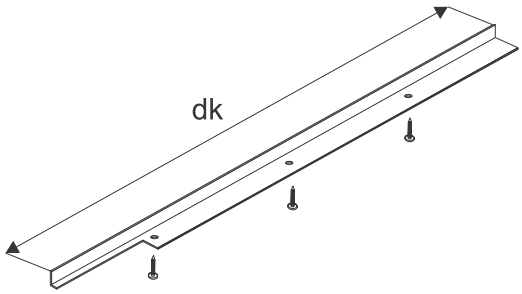

UWAGA!

Rączka powinna być o 3 mm dłuższa od wymiaru wysokości płyty.

OSTRZEŻENIE

SEVROLL nie ponosi odpowiedzialności za odkształcenia profili spowodowane odkształcaniem się płyty (w wyniku jej złej jakości, złego składowania, przechowywania w nieodpowiedniej wilgotności).

UWAGA! Zdejmij folię zabezpieczającą z elementów aluminiowych (rączek, torów, łączników, itp.) przed ich docięciem pod dany wymiar. Zdjęcie folii pozwoli stwierdzić ewentualne wady jakościowe (np. zarysowania).

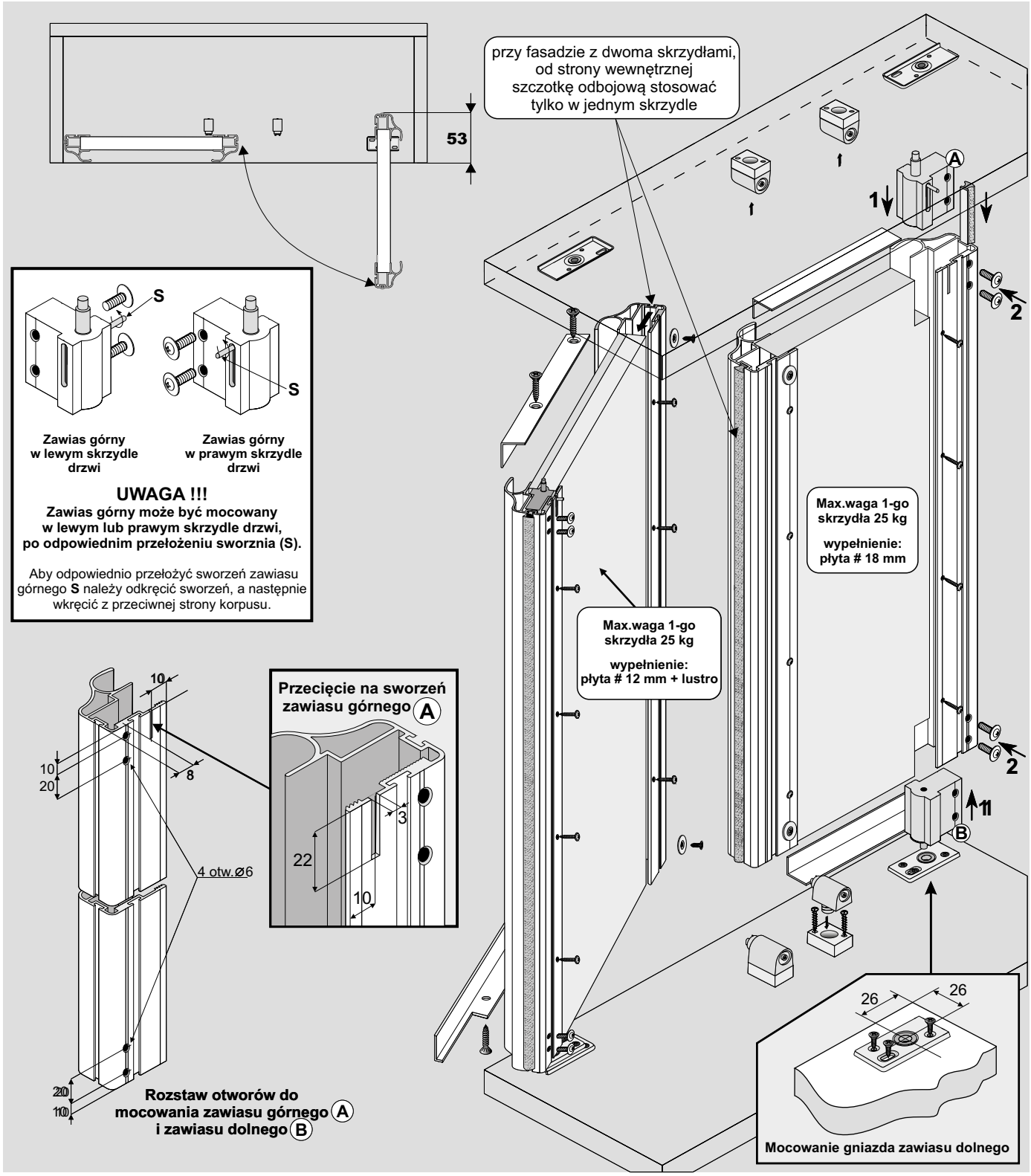

ELEMENTY SKŁADOWE

Rączka Unicomfort II

Kątownik

Zestaw do drzwi rozwieranych ZR18 Unicomfort

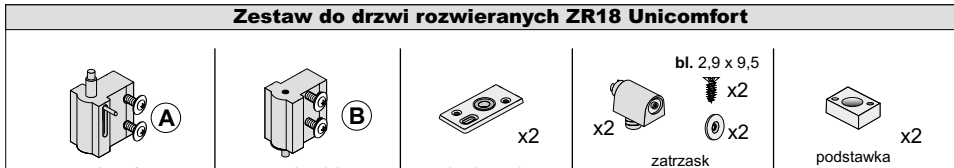

wkręt 3 x 16 (podstawka dystansowa)	- 4 szt.	
wkręt 2,5 x 16 (rączki)	- 8 szt.	
wkręt 3,5 x 16 (gniazdo zawiasu)	- 6 szt.	

Światło otworu

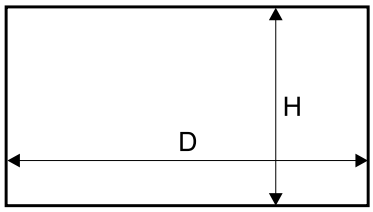

Długość rączki = wysokość skrzydła drzwi

wysokość skrzydła drzwi	- h	h = H -14 mm
wysokość płyty	- hp	hp = h - 3 mm
fasada z jednym skrzydłem	szerokość skrzydła drzwi - d	d = D - 6 mm
fasada z dwoma skrzydłami	szerokość skrzydła drzwi - d	d = (D - 9 mm) : 2
szerokość płyty # **18 mm**	- dp	dp = d - 40 mm
szerokość płyty # **12 mm**	- dp_L	dp_L = d - 7 mm
długość kątownika	- dk	wyznaczamy po złożeniu skrzydła

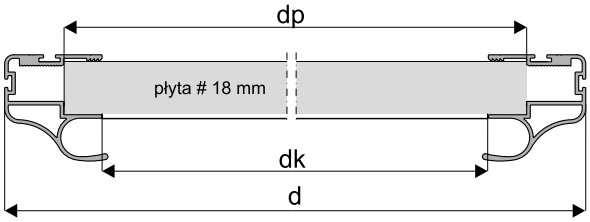

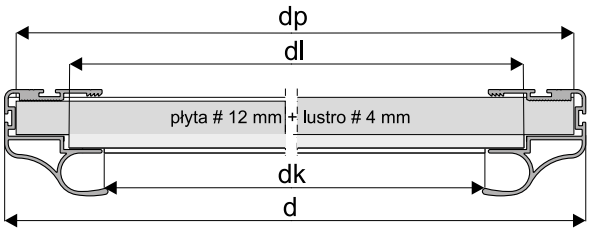

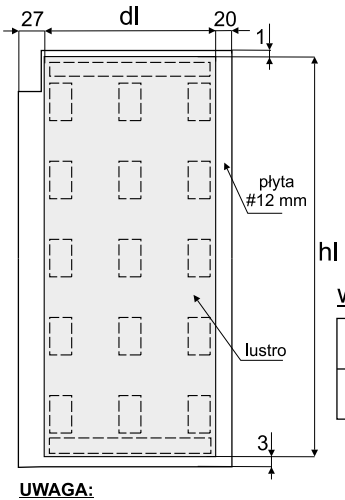

wymiary lustra:

wysokość lustra - hl = hp - 4 mm
szerokość lustra - dl = dp_L - 47 mm

UWAGA:
przed naklejeniem taśmy dwustronnej, powierzchnie styku płyty z lustrem należy odtłuścić.

Linią przerywaną zaznaczono miejsca przyklejenia taśmy dwustronnej.

- Przy nabijaniu rączek nie należy dodatkowo stosować kleju montażowego.
- Nabitą rączkę można dodatkowo przykręcić do płyty wkrętami mocującymi od wewnętrznej strony drzwi.

Sposób montażu z płytą # 18 mm	**Sposób montażu z płytą # 12 mm i lustrem 4 mm**
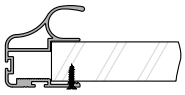	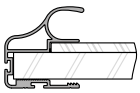
rączka UNICOMFORT II	rączka UNICOMFORT II
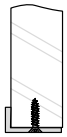	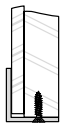
kątownik 11 mm x 17 mm (płyta)	kątownik 20 mm x 18 mm (lustro)

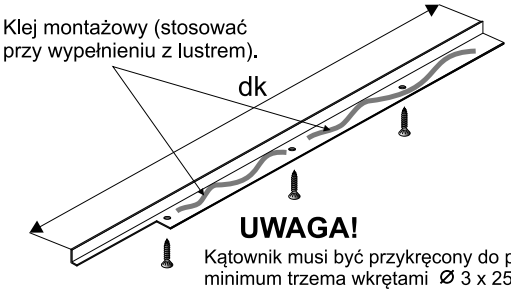

UWAGA!
Kątownik musi być przykręcony do płyty minimum trzema wkrętami Ø 3 x 25.

Wycięcia w płycie pod wózek i zawiasy

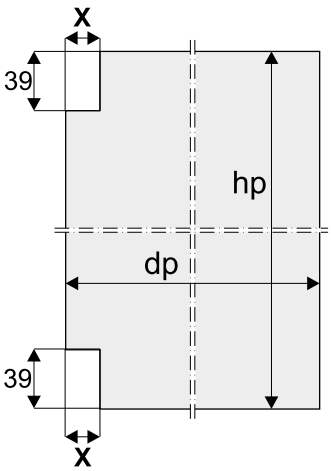

dla płyty # **18 mm**	**X** = 10 mm
dla płyty # **12 mm**	**X** = 26 mm

UWAGA!

Rączka powinna być o 3 mm dłuższa od wymiaru wysokości płyty.

OSTRZEŻENIE

SEVROLL nie ponosi odpowiedzialności za odkształcenia profili spowodowane odkształcaniem się płyty (w wyniku jej złej jakości, złego składowania, przechowywania w nieodpowiedniej wilgotności).

UWAGA! Zdejmij folię zabezpieczającą z elementów aluminiowych (rączek, torów, łączników, itp.) przed ich docięciem pod dany wymiar. Zdjęcie folii pozwoli stwierdzić ewentualne wady jakościowe (np. zarysowania).

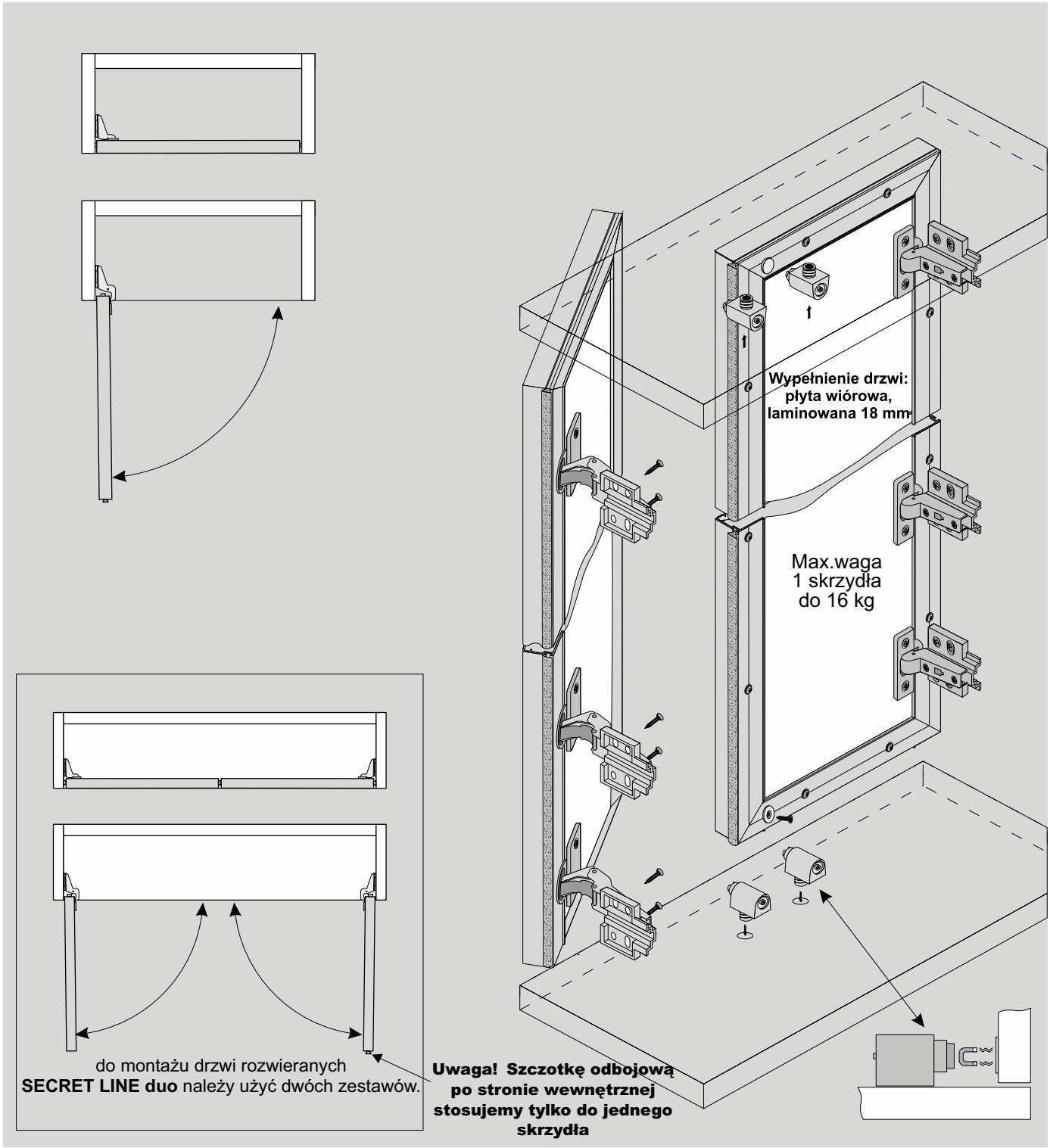

ELEMENTY SKŁADOWE

Profil ramkowy Secret Line II	Zawias WPUSZCZANY rozstaw 45 mm Ø35 mm zatrzaskowy z cichym domykiem	Zatrzask magnetyczny	Szczotka odbojowa z klejem 4,8 mm x 4 mm	Wkręty
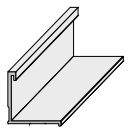	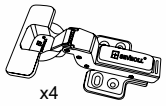 x4	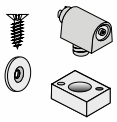 x2		wkr. 2,5x16 (rączki) x 14 szt.

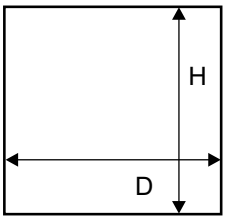

Światło otworu

wysokość skrzydła drzwi	- h	h = H - 6 mm
wysokość płyty	- hp	hp = h - 3 mm
fasada z jednym skrzydłem	szerokość skrzydła drzwi - d	d = D - 6 mm
fasada z dwoma skrzydłami	szerokość skrzydła drzwi - d	d = (D - 9 mm) : 2
szerokość płyty	- dp	dp = d - 3 mm

Ciężar 1 m² płyty wiórowej o grubości 18 mm = 13 kg

Mocowanie prowadnika zawiasu puszkowego

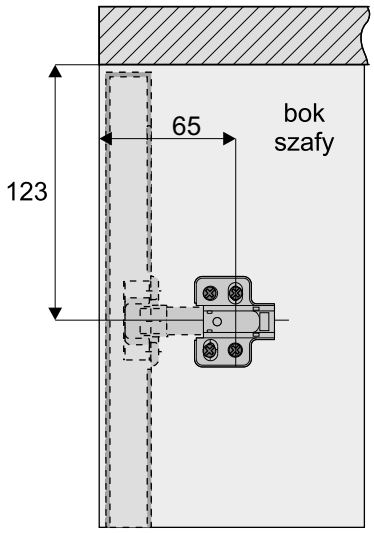

Max. obciążenie: 4 kg na 1 zawias

Sposób wycinania otworów pod wózki i zawiasy puszkowe

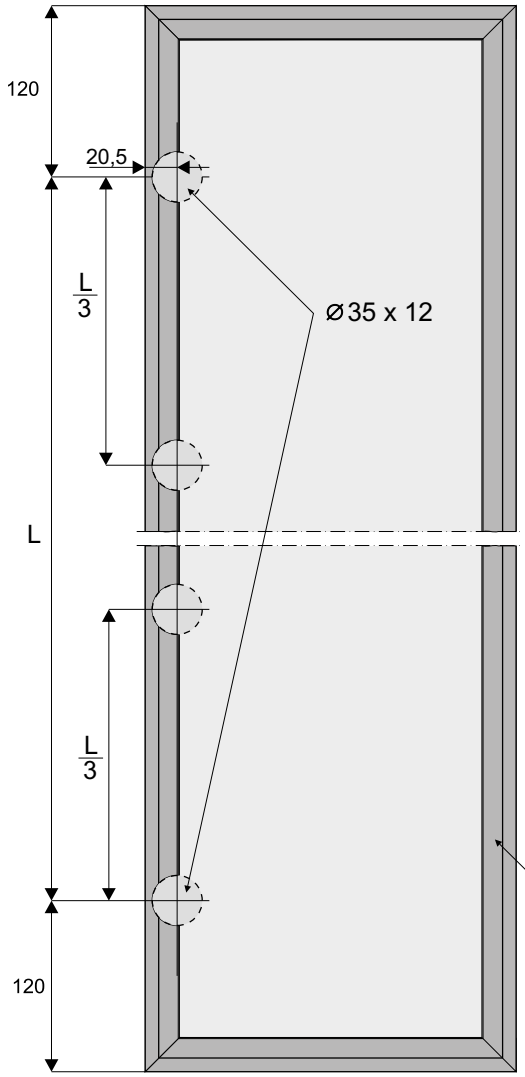

Alternatywnym sposobem (w przypadku braku możliwości wycięcia w profilu aluminiowym otworów Ø 35) jest rozwiązanie przedstawione na rysunku poniżej

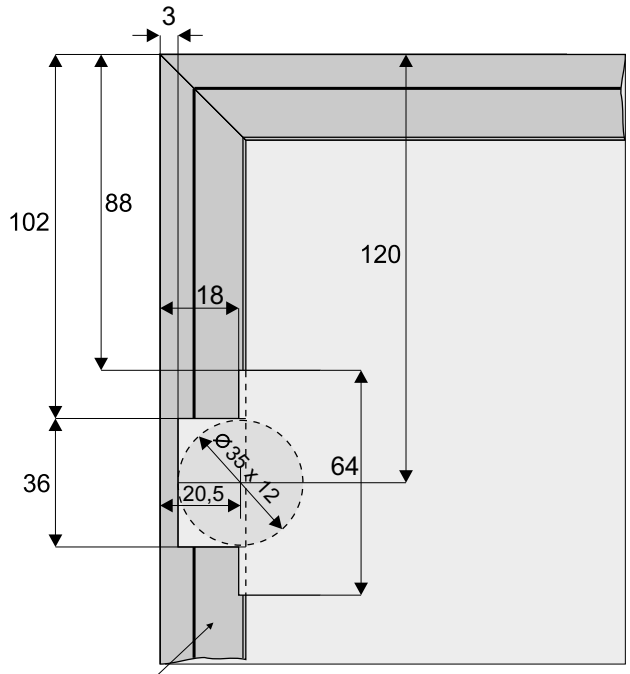

profil SECRET LINE II

UWAGA! Zdejmij folię zabezpieczającą z elementów aluminiowych (rączek, torów, łączników, itp.) przed ich docięciem pod dany wymiar. Zdjęcie folii pozwoli stwierdzić ewentualne wady jakościowe (np. zarysowania).

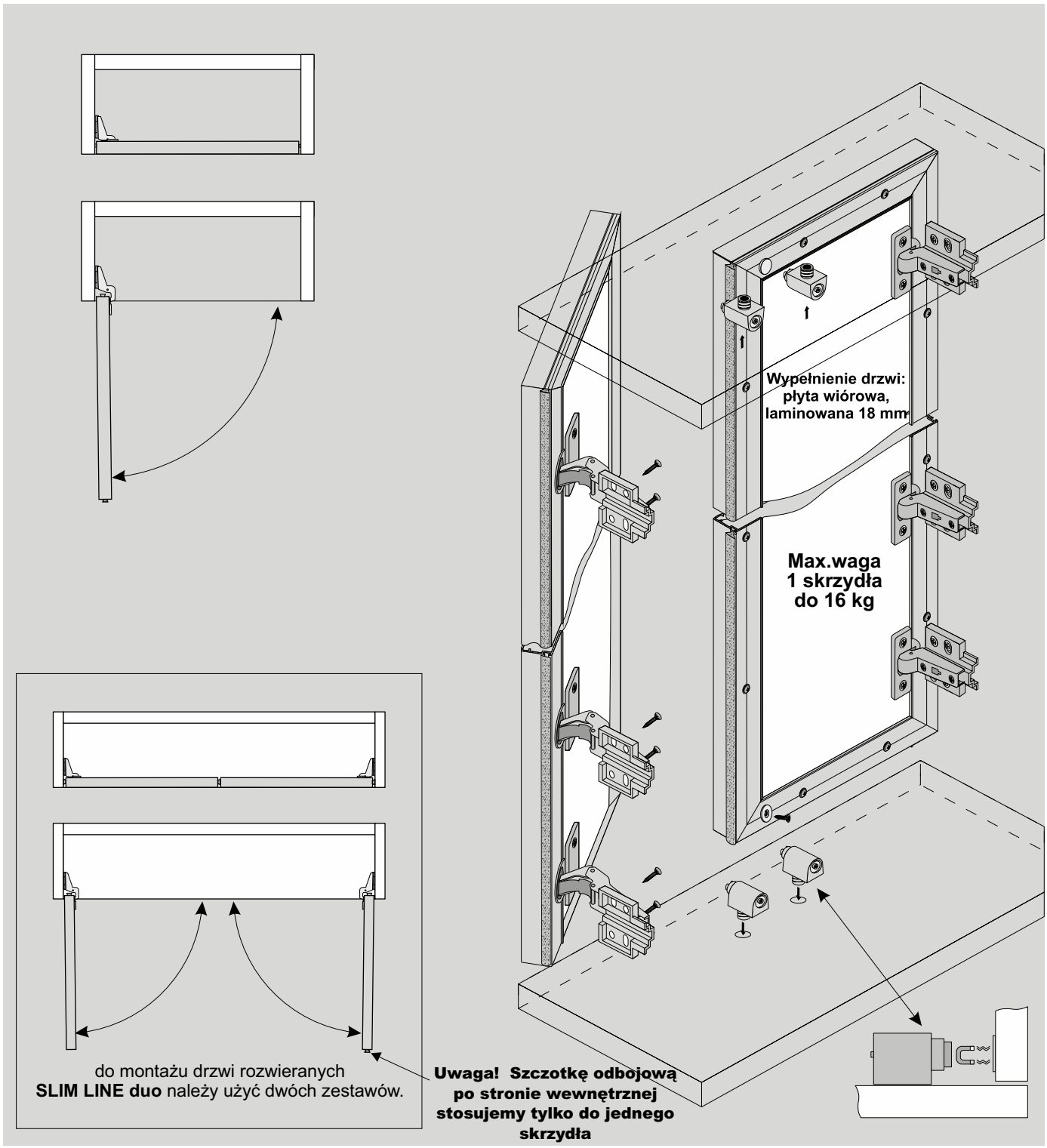

ELEMENTY SKŁADOWE

Profil ramkowy Slim Line	Zawias WPUSZCZANY rozstaw 45 mm Ø35 mm zatrzaskowy z cichym domykiem	Zatrzask magnetyczny	Szczotka odbojowa bez kleju 4,8 mm x 4 mm	Wkręty
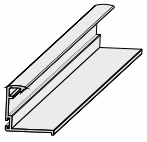	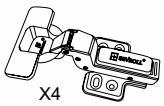 X4	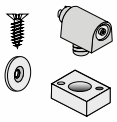 x2		wkr. 2,5x16 (rączki) x 14 szt.

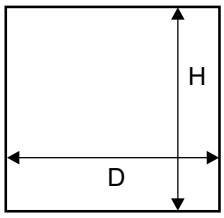

Światło otworu

wysokość skrzydła drzwi	- h	h = H -6 mm
wysokość płyty	- hp	hp = h - 6 mm
fasada z jednym skrzydłem	szerokość skrzydła drzwi - d	d = D - 6 mm
fasada z dwoma skrzydłami	szerokość skrzydła drzwi - d	d = (D - 8 mm) : 2
szerokość płyty	- dp	dp = d - 6 mm

Ciężar 1 m² płyty wiórowej o grubości 18 mm = 13 kg

Mocowanie prowadnika zawiasu puszkowego

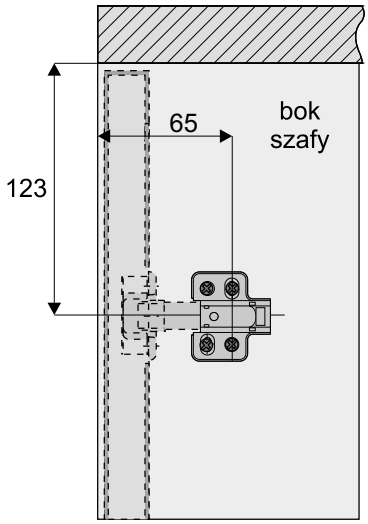

Max.obciążenie: 4 kg na 1 zawias

Sposób wycinania otworów pod wózki i zawiasy puszkowe

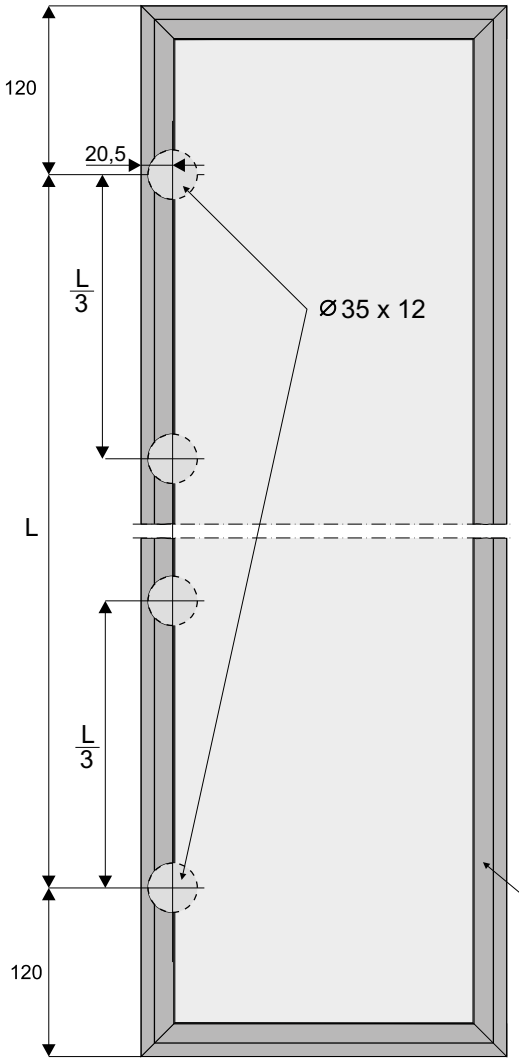

Alternatywnym sposobem (w przypadku braku możliwości wycięcia w profilu aluminiowym otworów Ø35) jest rozwiązanie przedstawione na rysunku poniżej

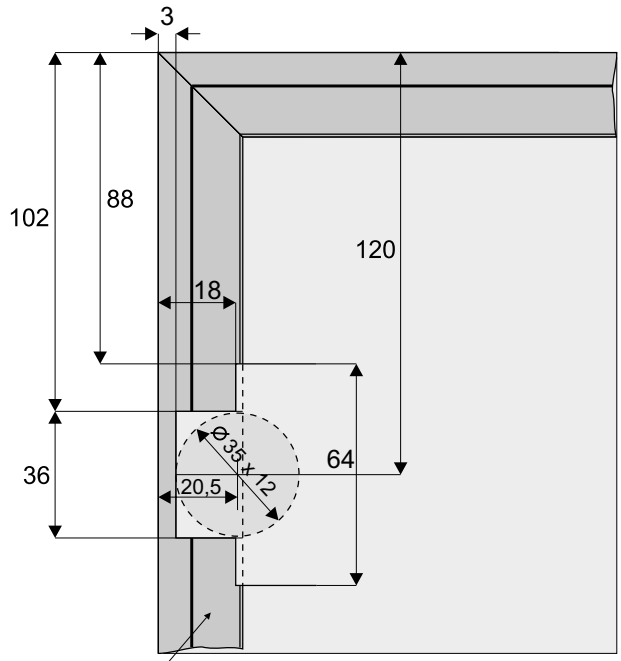

profil SLIM LINE

UWAGA! Zdejmij folię zabezpieczającą z elementów aluminiowych (rączek, torów, łączników, itp.) przed ich docięciem pod dany wymiar. Zdjęcie folii pozwoli stwierdzić ewentualne wady jakościowe (np. zarysowania).

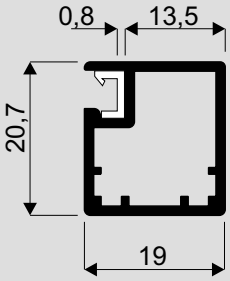

Ramka **S01 II**

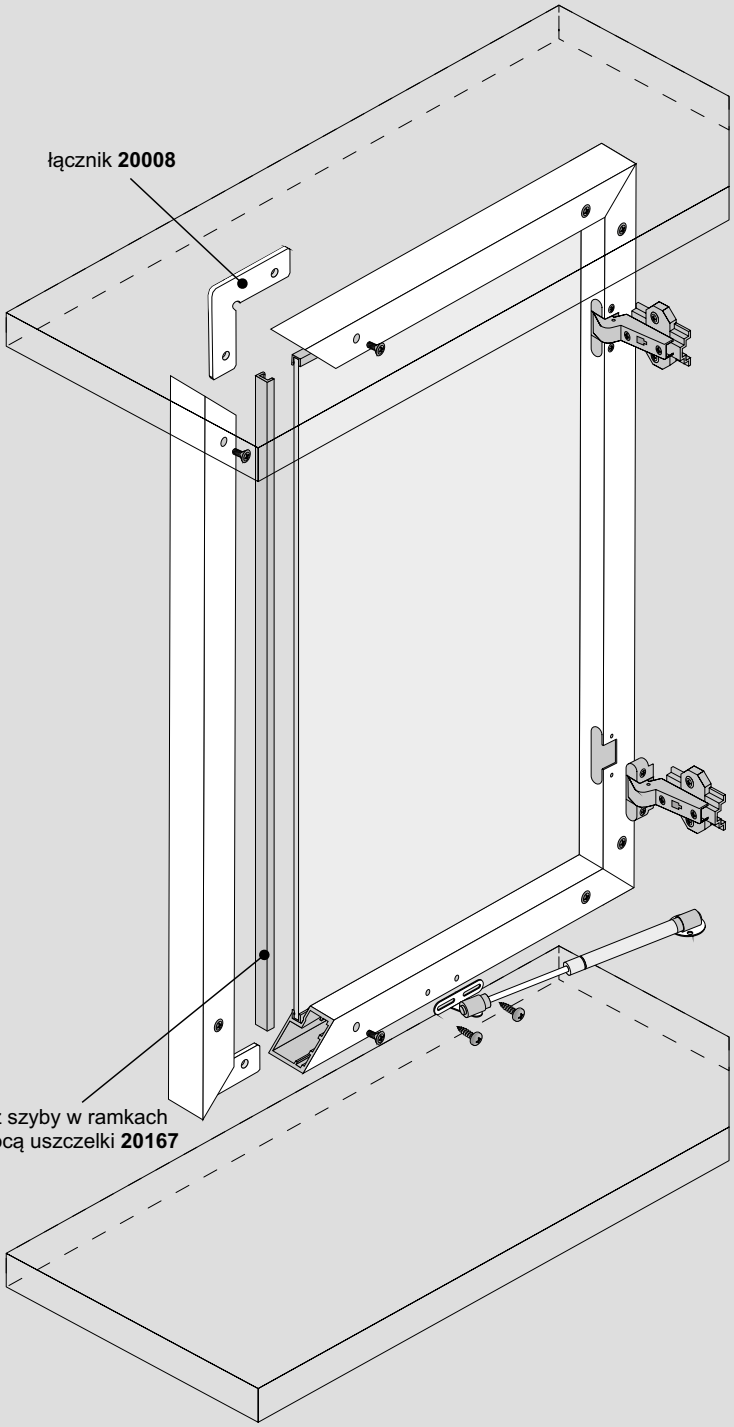

Wytwarzanie frontów w tym systemie wymaga szczegółowej wiedzy na temat technologii montażu oraz odpowiedniego zaplecza technicznego. W tym celu należy odbyć specjalistyczne szkolenie.

ELEMENTY SKŁADOWE

Profil ramkowy

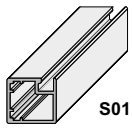

S01 II

Zawias specjalny + prowadnik

1 wpuszczany (133-234)
2 połówkowy (133-314)
3 nakładany (133-328)

prowadnik uniwersalny (133-210)

Łącznik profili ramkowych S01

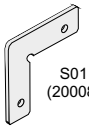

S01
(20008)

Uszczelka do profili ramkowych typ II S01/S02/S04

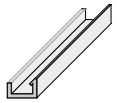

(20167)

Siłownik

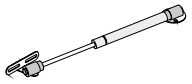

50N / 60N / 80N / 120N

UWAGA! Zdejmij folię zabezpieczającą z elementów aluminiowych (rączek, torów, łączników, itp.) przed ich docięciem pod dany wymiar. Zdjęcie folii pozwoli stwierdzić ewentualne wady jakościowe (np. zarysowania).

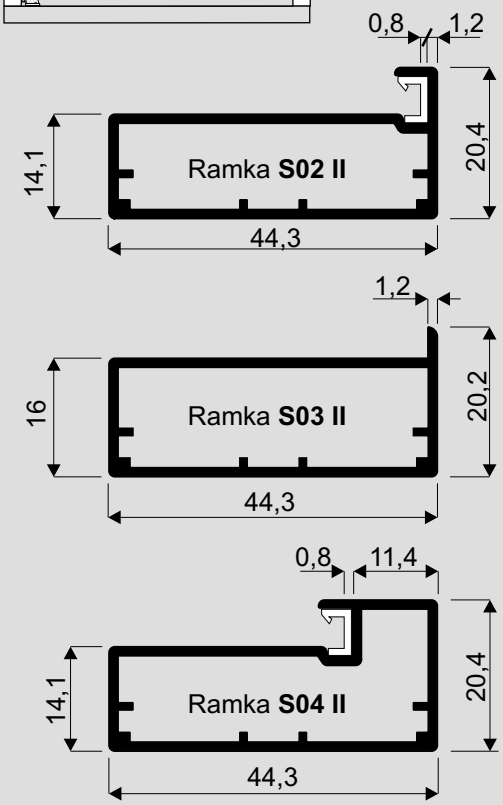

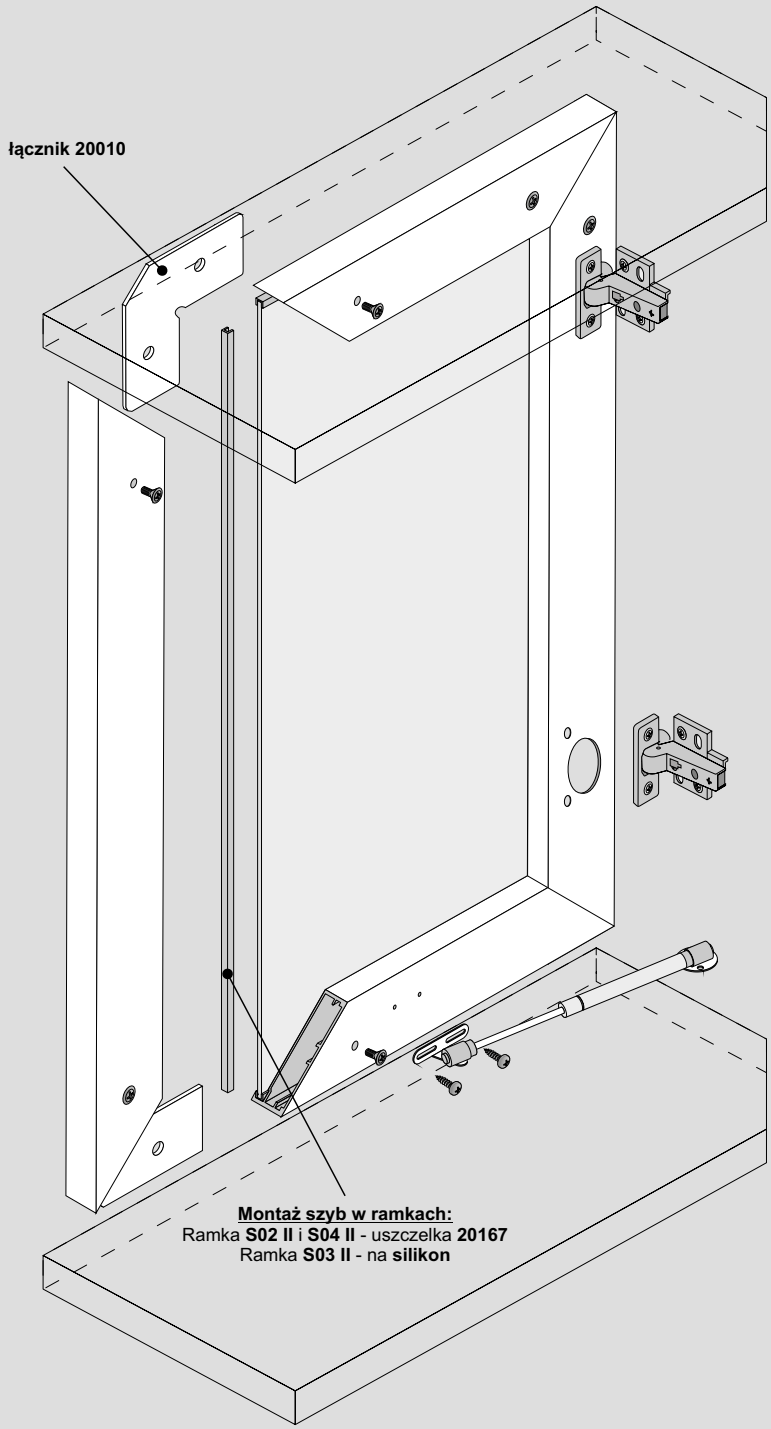

Wytwarzanie frontów w tym systemie wymaga szczegółowej wiedzy na temat technologii montażu oraz odpowiedniego zaplecza technicznego. W tym celu należy odbyć specjalistyczne szkolenie.

ELEMENTY SKŁADOWE

Profil ramkowy

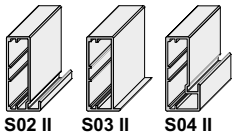

S02 II S03 II S04 II

Zawias zatrzaskowy Ø35 z cichym domykiem

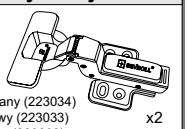

1 wpuszczany (223034)
2 połówkowy (223033)
3 nakładany (223032)
x2

Łącznik profili ramkowych S02 / S03 / S04

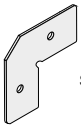

S02, S03, S04 (20010)

Uszczelka do profili ramkowych typ II S01/S02/S04

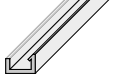

(20167)

Siłownik

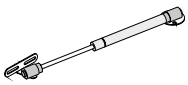

50N / 60N / 80N / 120N

UWAGA! Zdejmij folię zabezpieczającą z elementów aluminiowych (rączek, torów, łączników, itp.) przed ich docięciem pod dany wymiar. Zdjęcie folii pozwoli stwierdzić ewentualne wady jakościowe (np. zarysowania).

SYSTEM
DR OXFORD

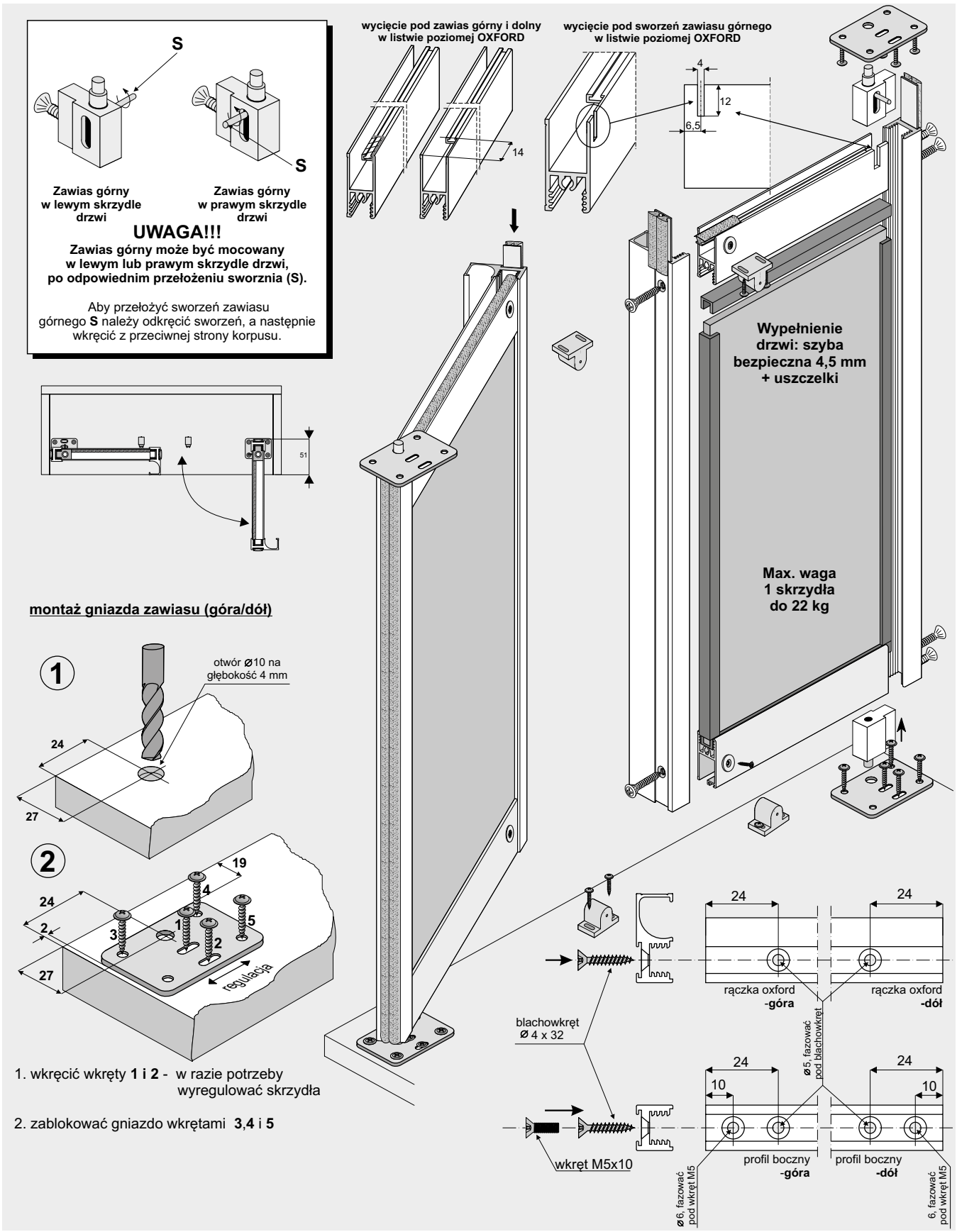

1. wkręcić wkręty **1 i 2** - w razie potrzeby wyregulować skrzydła

2. zablokować gniazdo wkrętami **3**,**4** i **5**

ELEMENTY SKŁADOWE

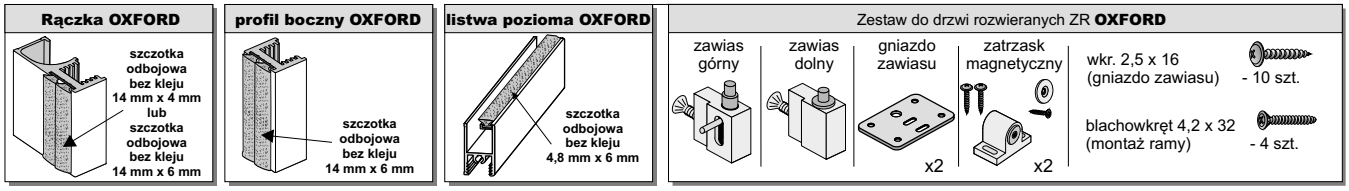

Światło otworu

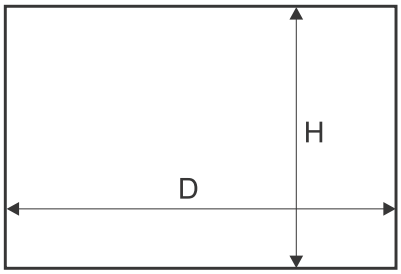

Długość rączki = wysokość skrzydła drzwi

wysokość skrzydła drzwi - h		h = H - 10 mm
wysokość szyby - hs		hs = h - 59 mm
fasada z jednym skrzydłem	szerokość skrzydła drzwi - d	d = D - 8 mm
fasada z dwoma skrzydłami	szerokość skrzydła drzwi - d	d = (D - 13 mm) : 2
szerokość szyby - ds		ds = d - 16 mm
długość listwy poziomej - Pz		Pz = d - 27,5 mm

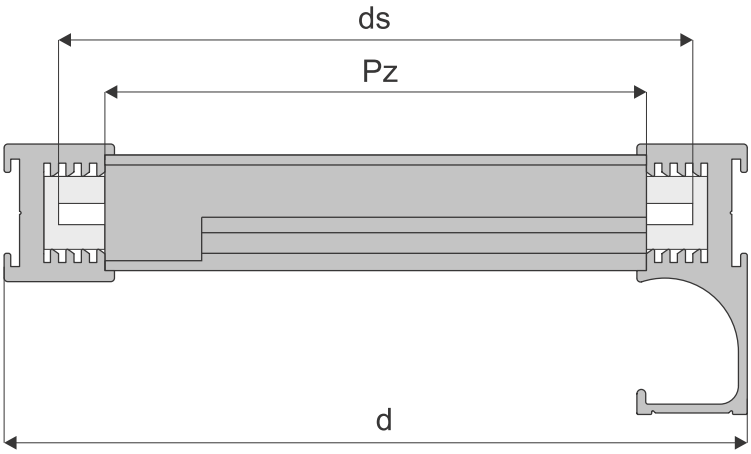

Sposób mocowania szyby bezpiecznej w profilach OXFORD

profile pionowe

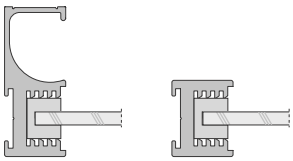

listwa pozioma

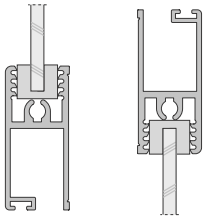

INFORMACJE WAŻNE

- **w fasadzie z jednym skrzydłem, zarówno w profilu bocznym, jak i rączce OXFORD stosujemy szczotkę 14 x 6,**
- **w fasadzie z dwoma skrzydłami szczotkę 14 x 6 stosujemy w profilu bocznym, natomiast w rączce szczotkę 14 x 4**

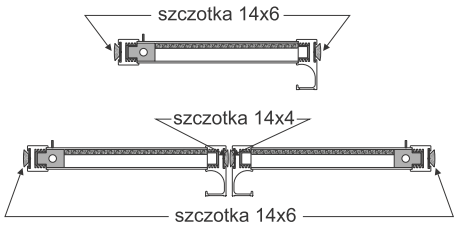

- **szczotkę 4,8 x 6 zaleca się wsunąć w listwę poziomą przed skręceniem skrzydła**
- **profile systemu OXFORD przystosowane są do oklejania folią dekoracyjną**

UWAGA! Zdejmij folię zabezpieczającą z elementów aluminiowych (rączek, torów, łączników, itp.) przed ich docięciem pod dany wymiar. Zdjęcie folii pozwoli stwierdzić ewentualne wady jakościowe (np. zarysowania).

Montaż szuflady

Elementy składowe

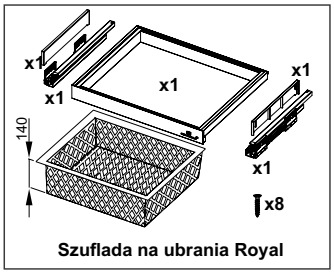

Szuflada na ubrania Royal

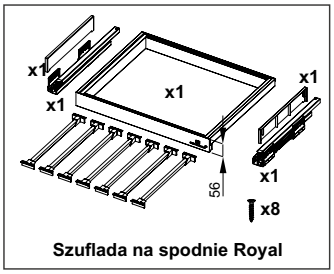

Szuflada na spodnie Royal

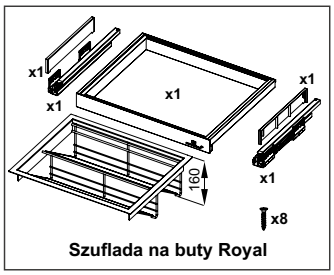

Szuflada na buty Royal

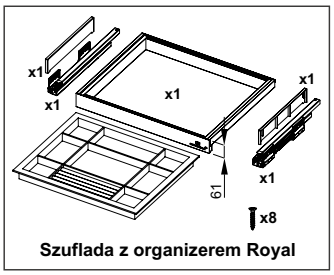

Szuflada z organizerem Royal

Uwaga: Zestawy zawierają wkręty **Ø4x16**

Wymiary korpusu

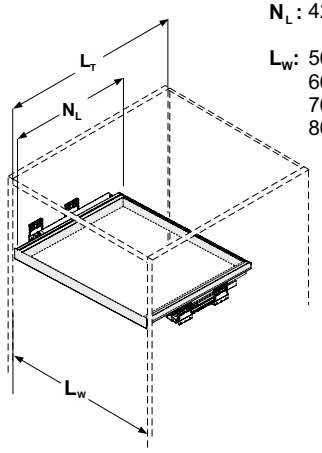

N_L : 420 [mm]

L_W: 564 [mm]
664
764
864

N_L - długość nominalna
L_T - głębokość światła korpusu min. N_L+ 5 mm
L_W - szerokość korpusu w świetle

1. Montaż prowadnic

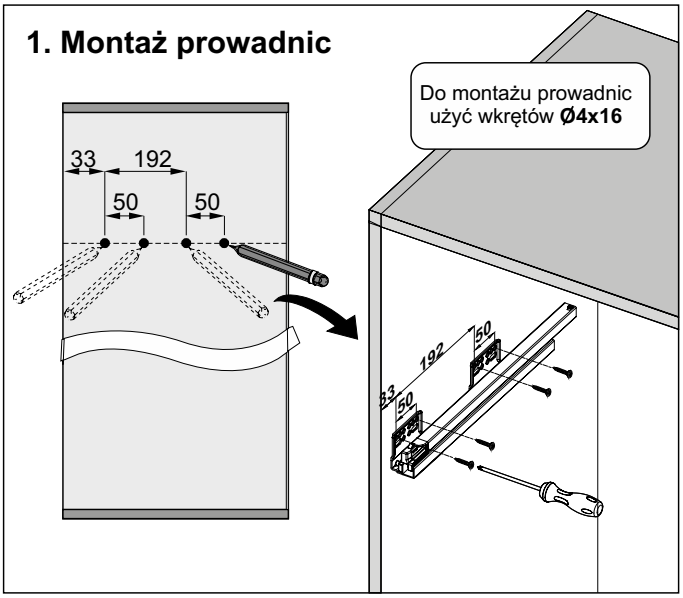

2. Montaż zaślepek prowadnic

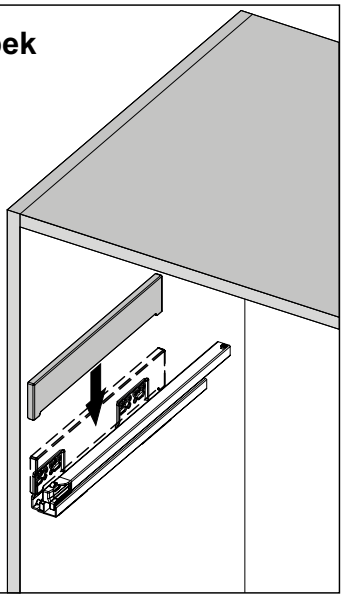

3. Regulacja

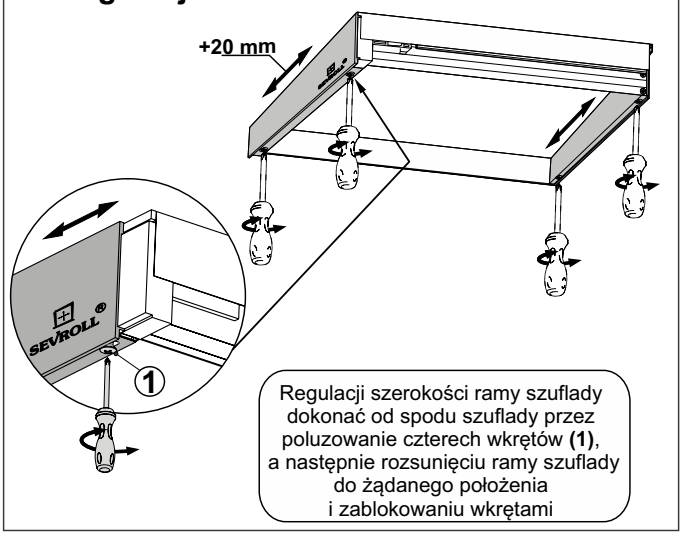

4. Montaż ramy szuflady do prowadnicy

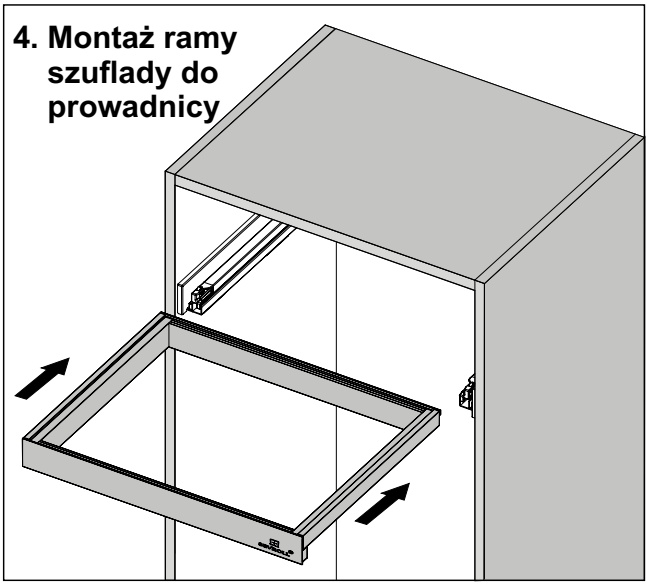

Montaż szuflady

5. Montaż wypełnienia

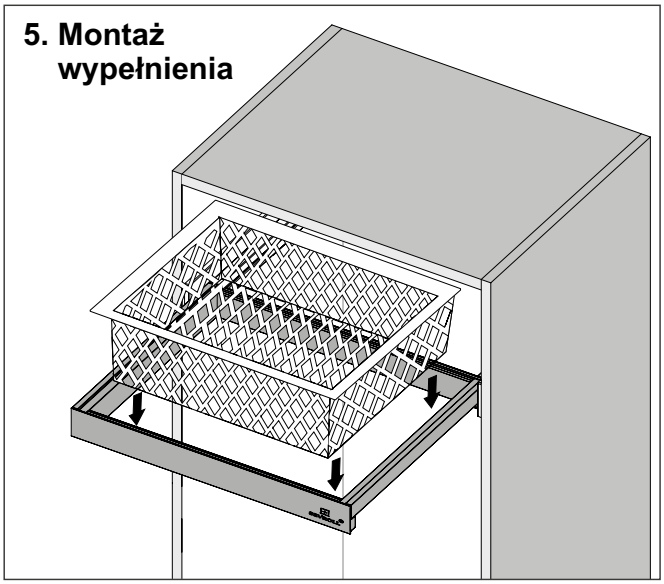

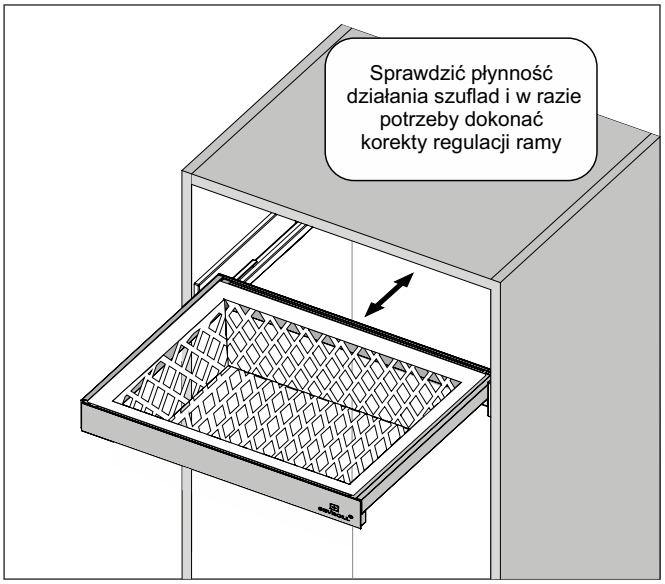

6. Demontaż szuflady

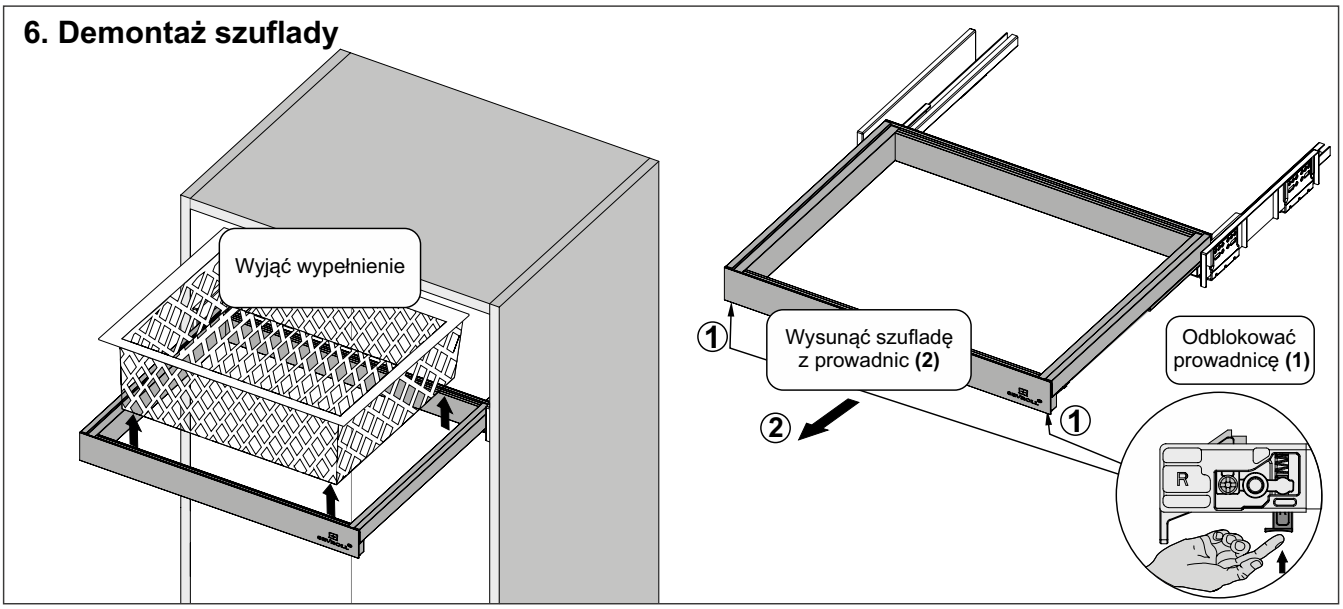

Montaż zaczepów frontów do szuflad

Elementy składowe

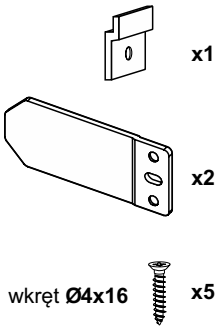

1. Demontaż zaślepek

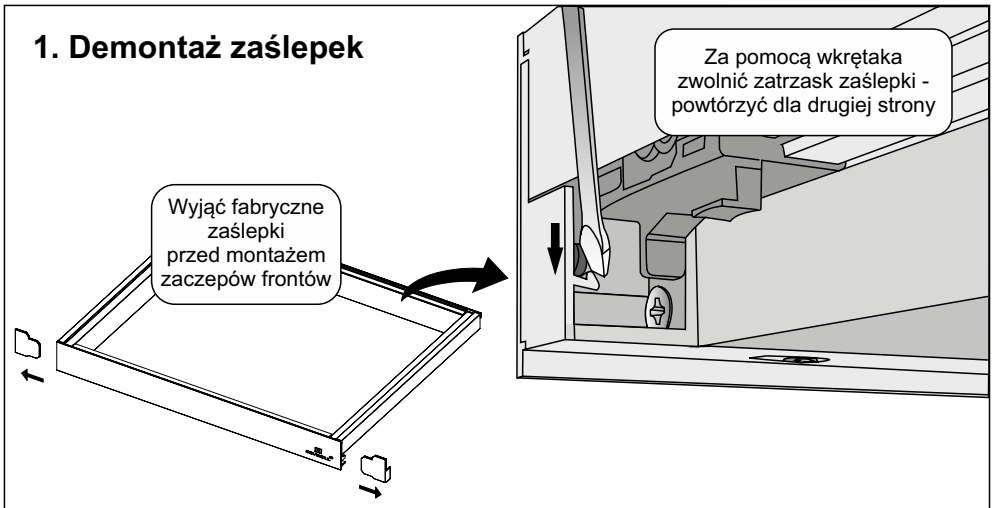

2. Wysunięcie zaślepek

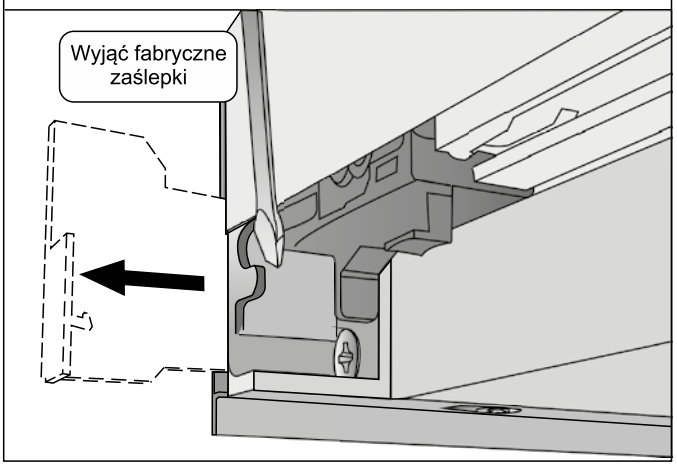

3. Montaż zaczepów w ramie szuflady

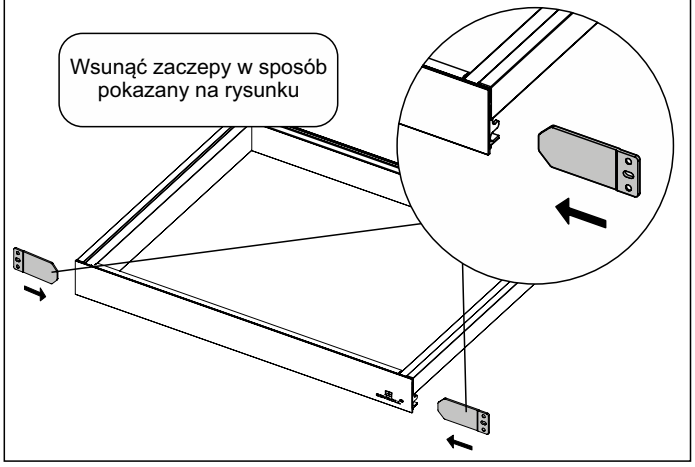

4. Montaż frontów

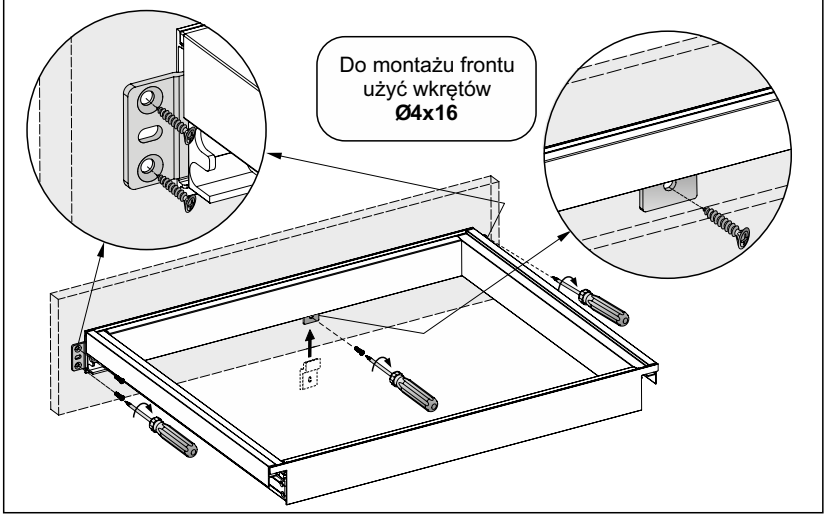

5. Kontrola poprawności działania

Montaż pantografu

Elementy składowe

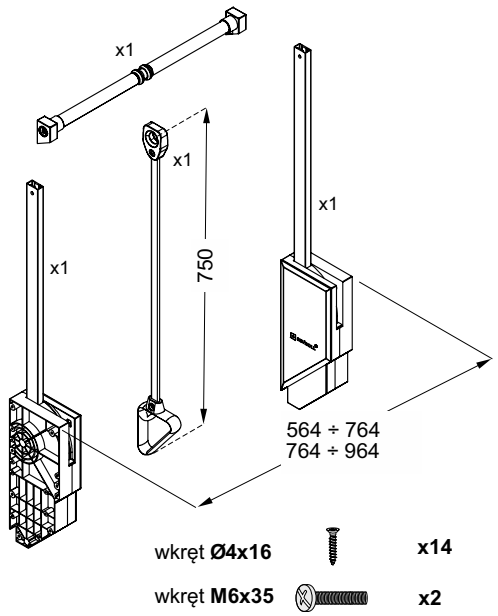

Wymiary montażowe pantografu

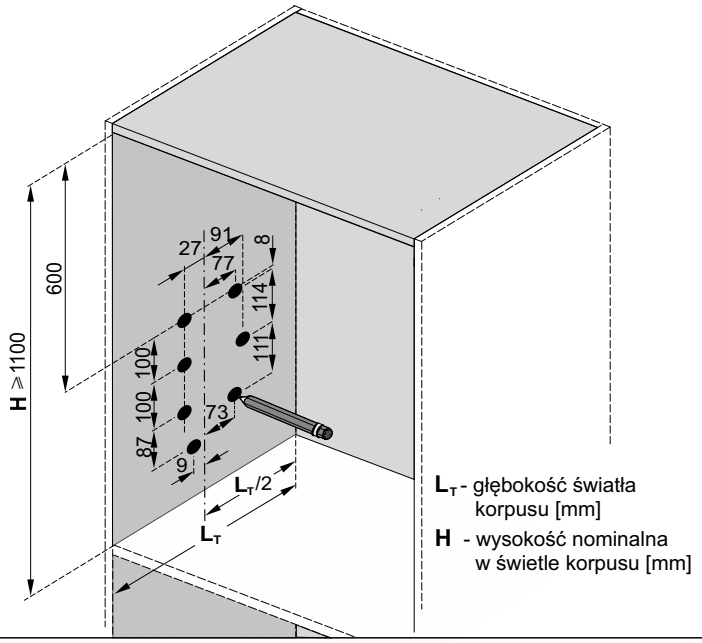

1. Montaż ramion pantografu

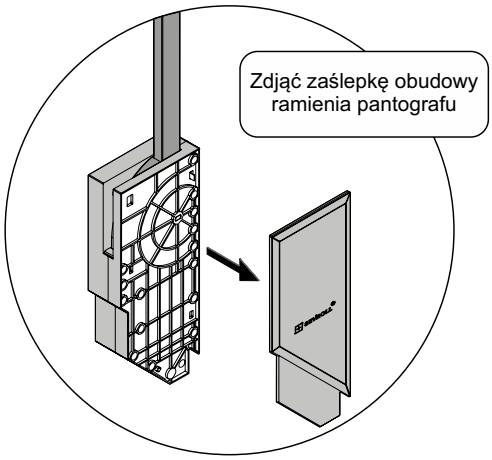

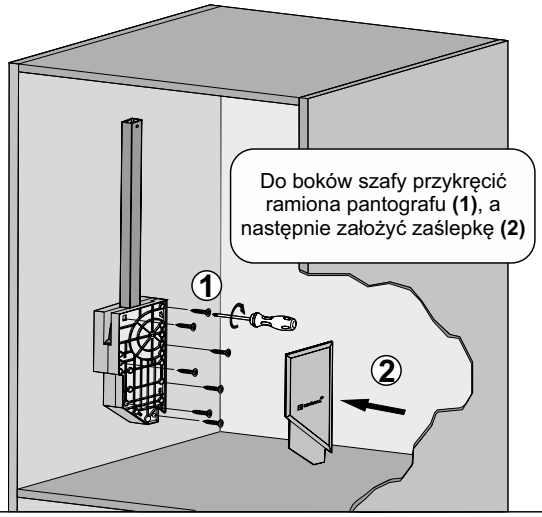

2. Montaż uchwytu na drążku środkowym pantografu

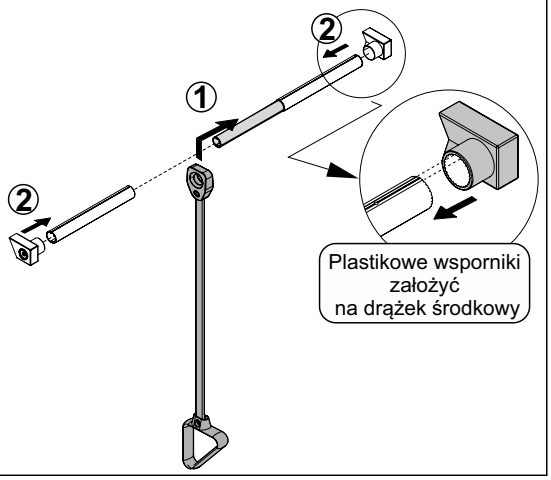

3. Regulacja pantografu

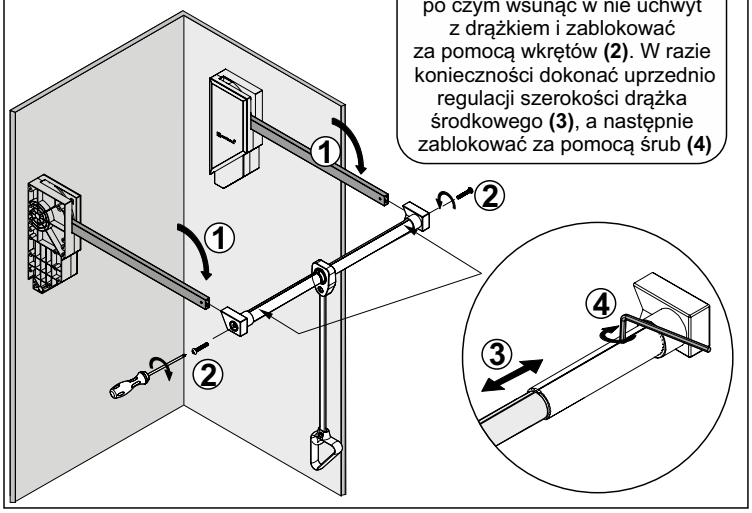

Montaż wieszaka na spodnie

Elementy składowe

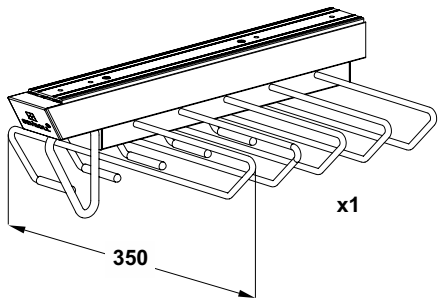

wkręt **Ø4x16** x4

1. Montaż wieszaka wysuwnego

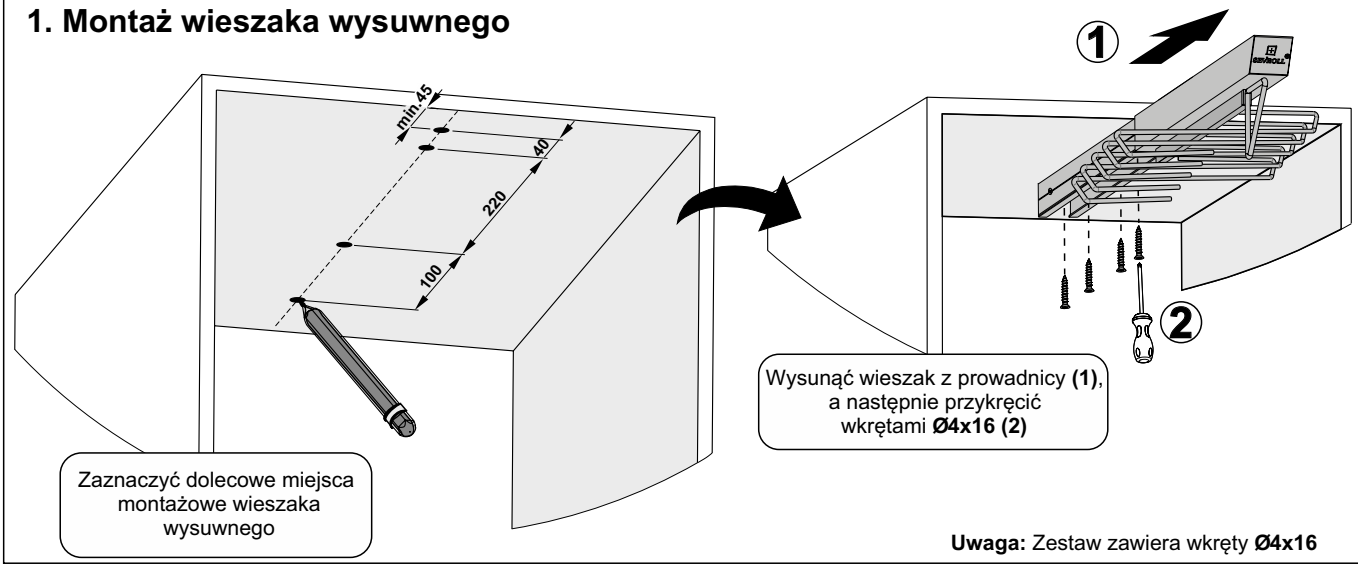

Uwaga: Zestaw zawiera wkręty **Ø4x16**

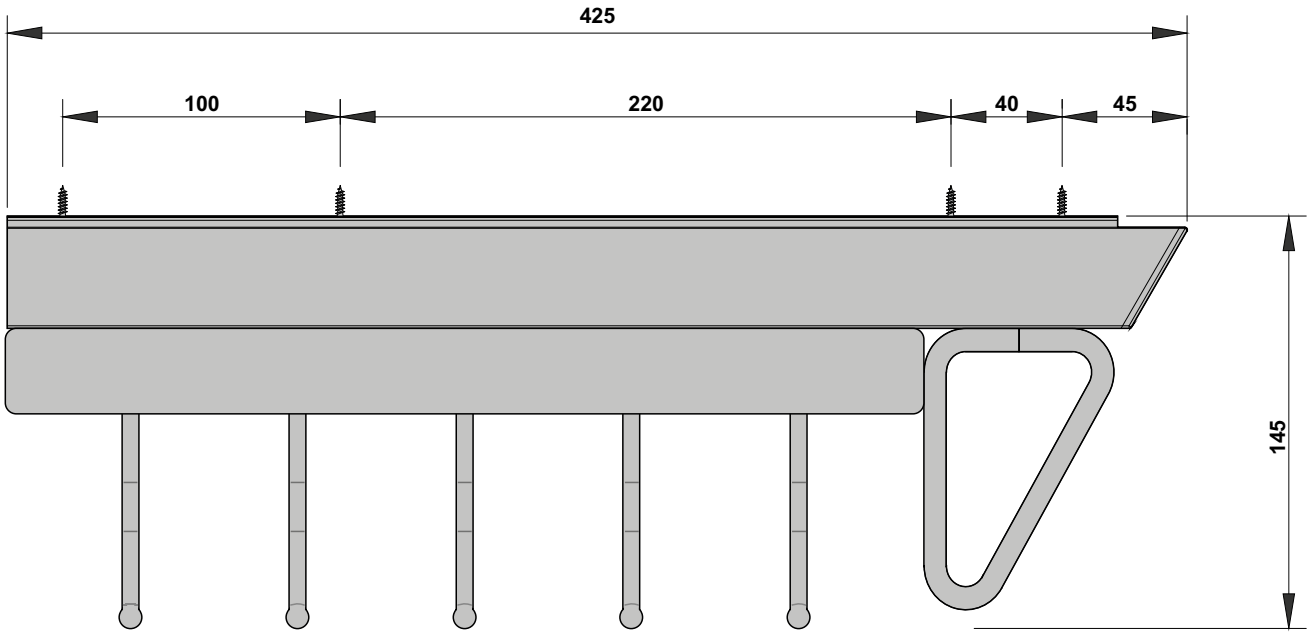

Montaż wieszaka wysuwnego

Elementy składowe

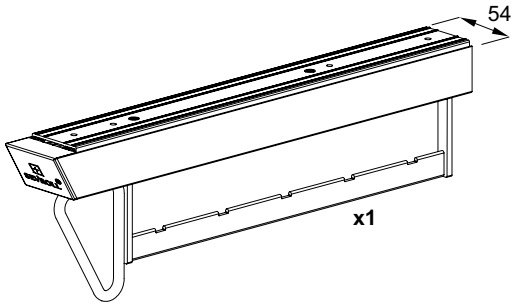

wkręt **Ø4x16** **x4**

1. Montaż wieszaka wysuwnego

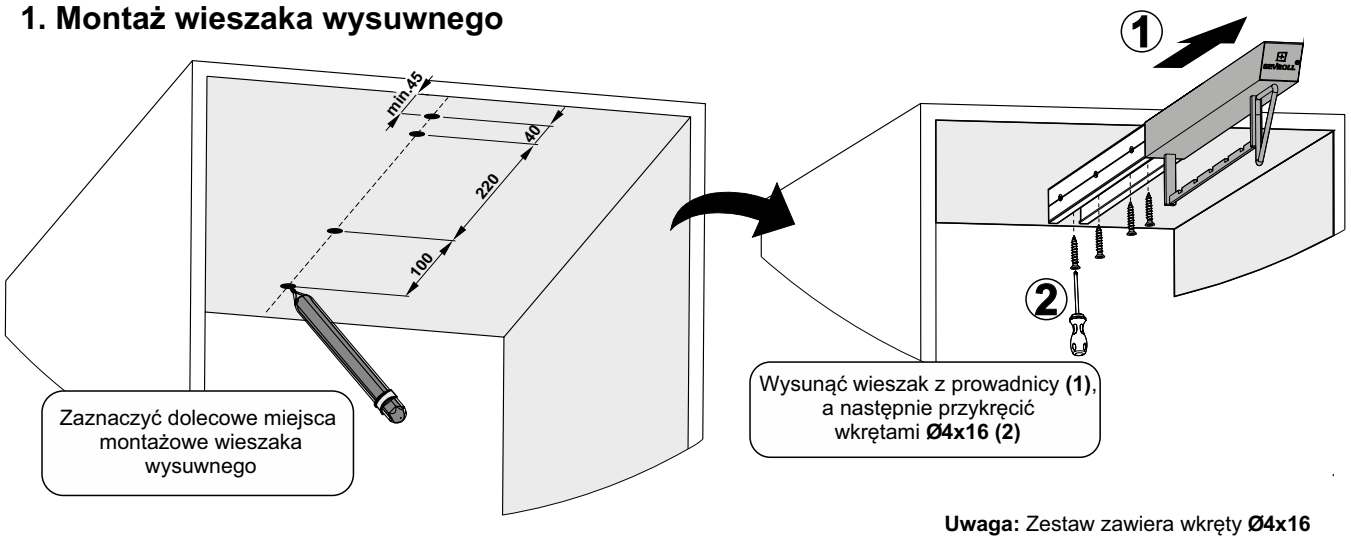

Uwaga: Zestaw zawiera wkręty **Ø4x16**

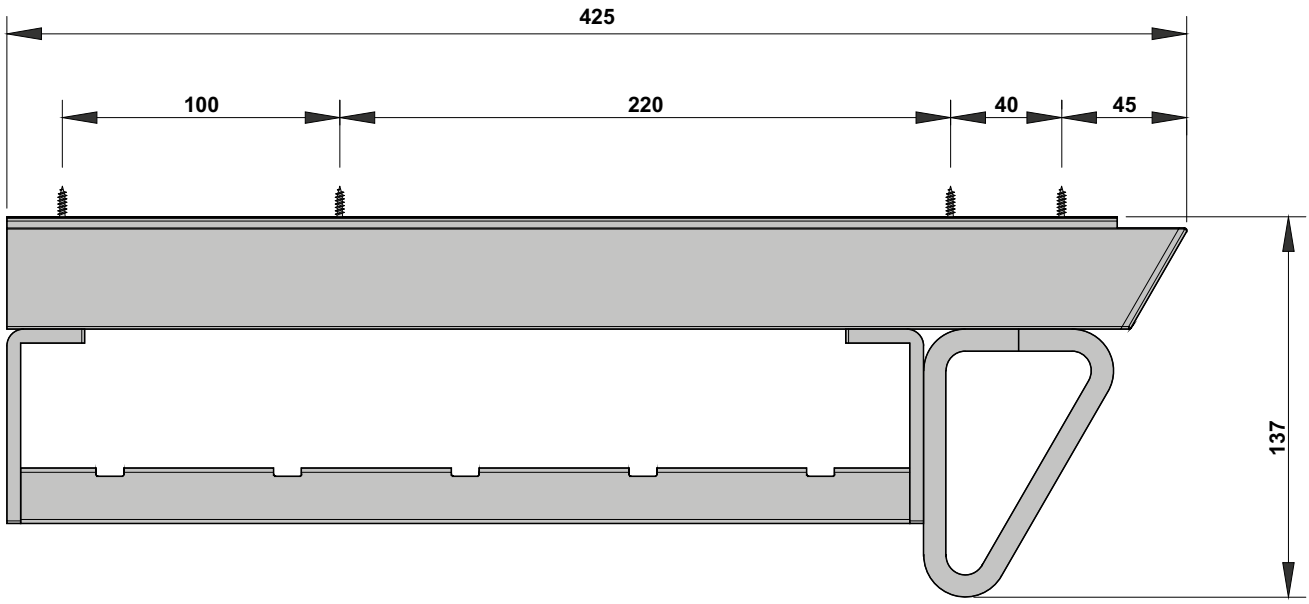

Montaż deski do prasowania

Elementy składowe

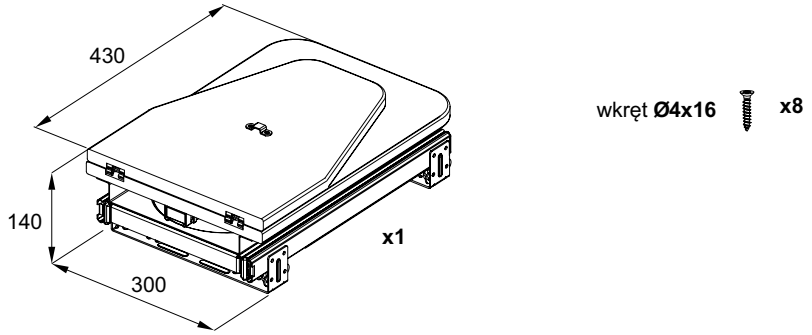

1. Montaż deski do prasowania

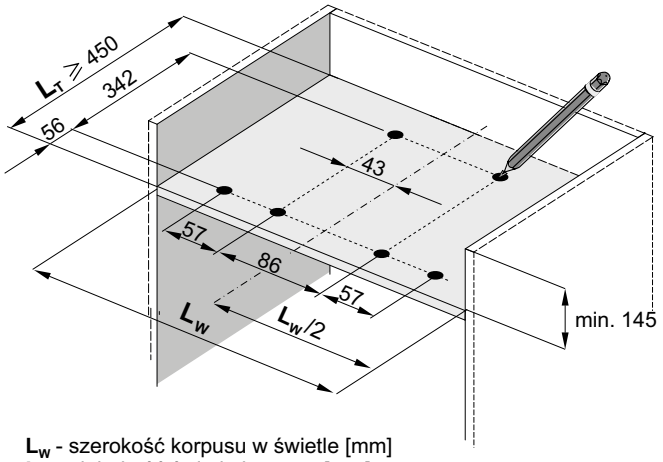

L_w - szerokość korpusu w świetle [mm]
L_T - głębokość światła korpusu [mm]

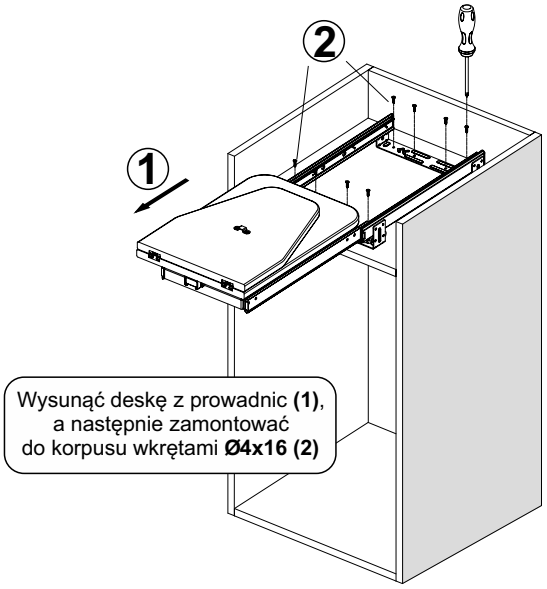

Uwaga: Zestaw zawiera wkręty **Ø4x16**

2. Przygotowanie deski do prasowania

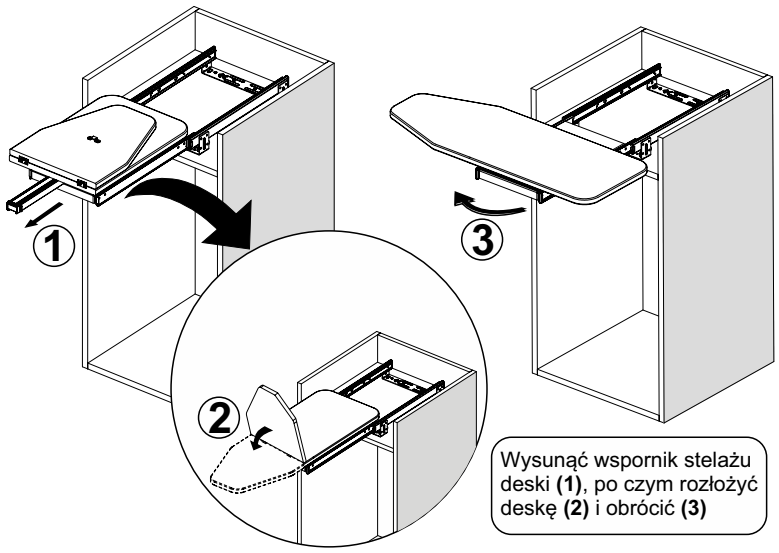

3. Złożenie deski do prasowania do pozycji wyjściowej

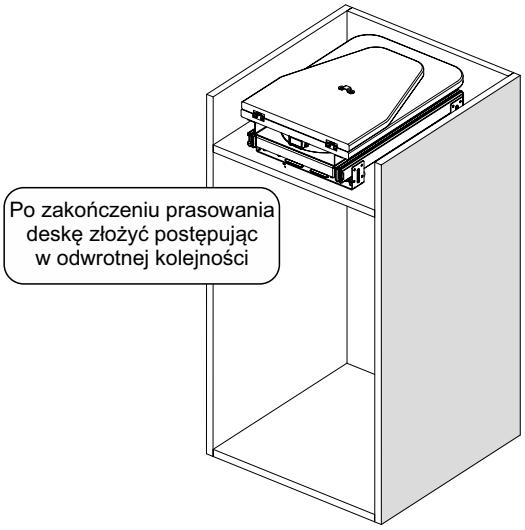

Montaż stojaka obrotowego na buty

Elementy montażowe

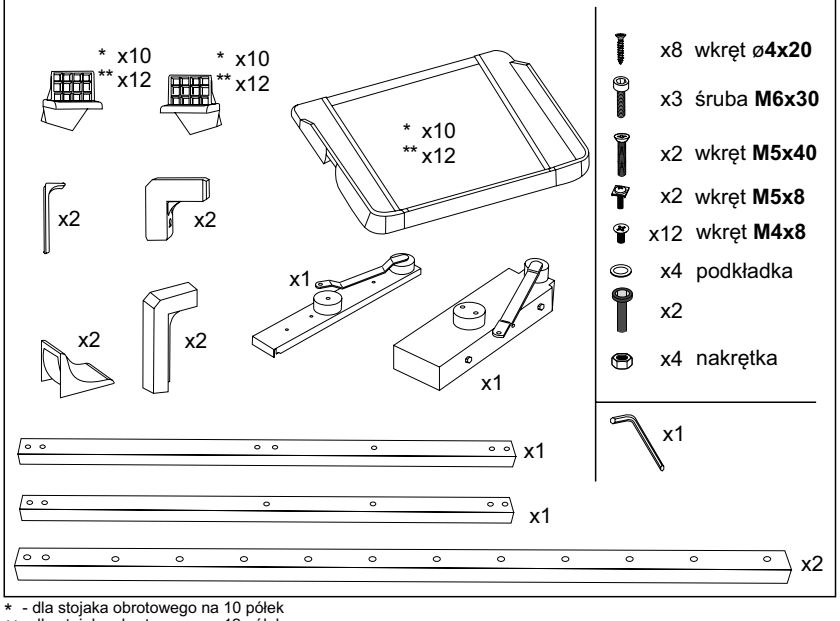

* - dla stojaka obrotowego na 10 półek
** - dla stojaka obrotowego na 12 półek

Wymiary korpusu

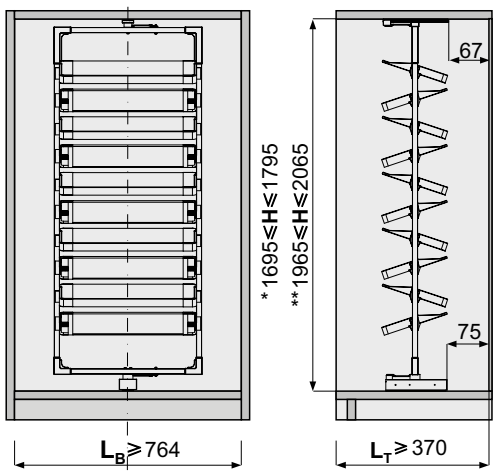

H - wysokość nominalna w świetle korpusu [mm]
L_T - głębokość światła korpusu
L_B - szerokość korpusu w świetle

1. Montaż prowadnic

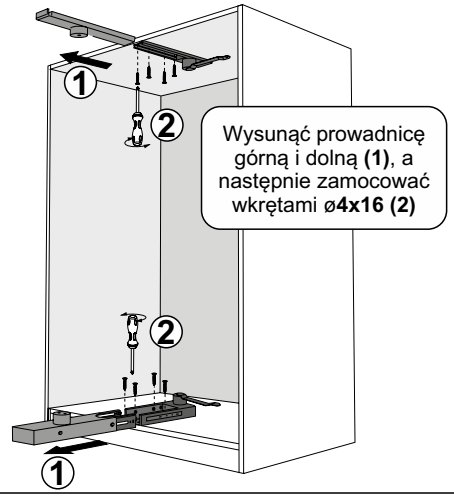

Wysunąć prowadnicę górną i dolną **(1)**, a następnie zamocować wkrętami **ø4x16 (2)**

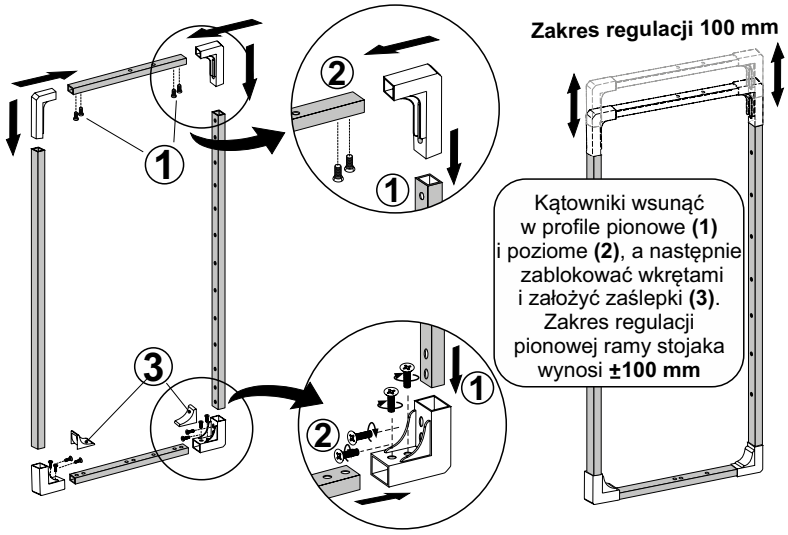

Kątowniki wsunąć w profile pionowe **(1)** i poziome **(2)**, a następnie zablokować wkrętami i założyć zaślepki **(3)**. Zakres regulacji pionowej ramy stojaka wynosi **±100 mm**

2. Montaż ramy w prowadnicach

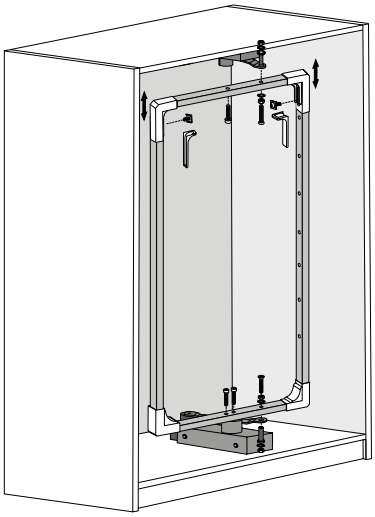

3. Montaż wsporników z półkami

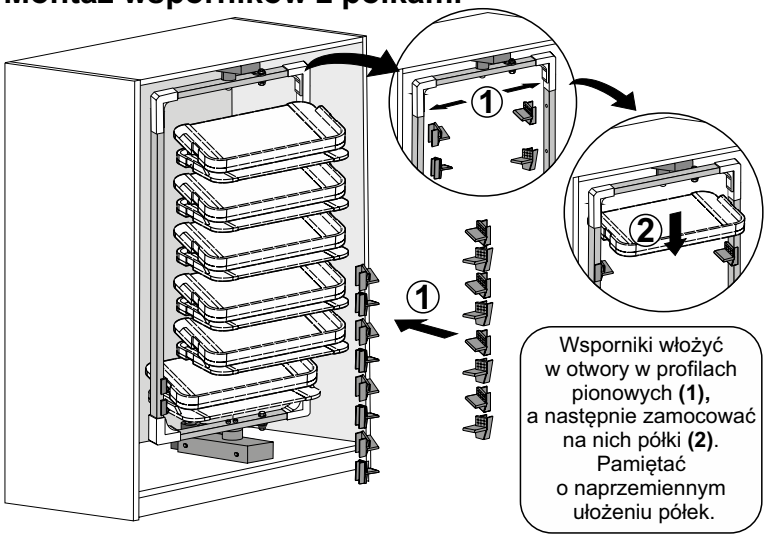

Wsporniki włożyć w otwory w profilach pionowych **(1)**, a następnie zamocować na nich półki **(2)**. Pamiętać o naprzemiennym ułożeniu półek.

Montaż szuflady sejfu

Elementy montażowe

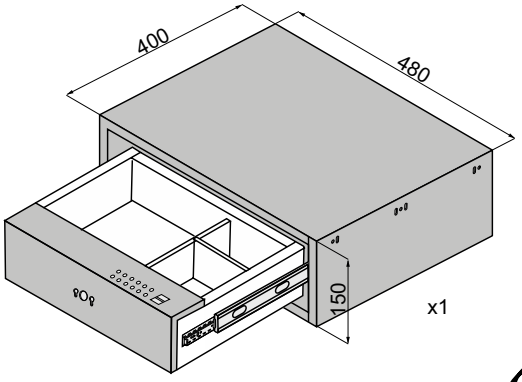

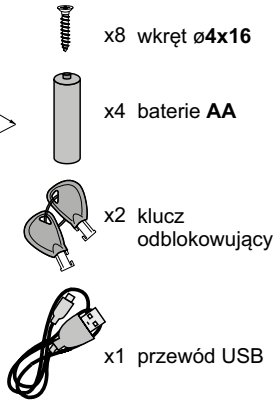

x8 wkręt ø**4x16**

x4 baterie **AA**

x2 klucz odblokowujący

x1 przewód USB

UWAGA: baterie nie są dołączane do zestawu!
Napięcie zasilania szuflady sejfu Royal: 3,5-6,5V

Wymiary korpusu

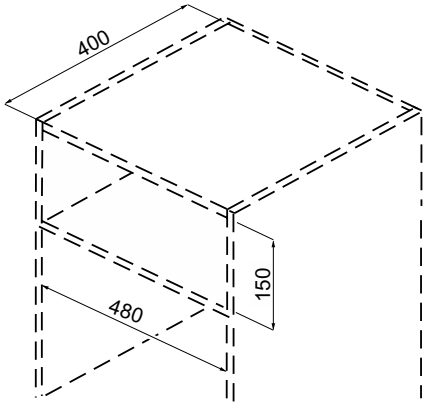

1. Montaż szuflady sejfu Royal

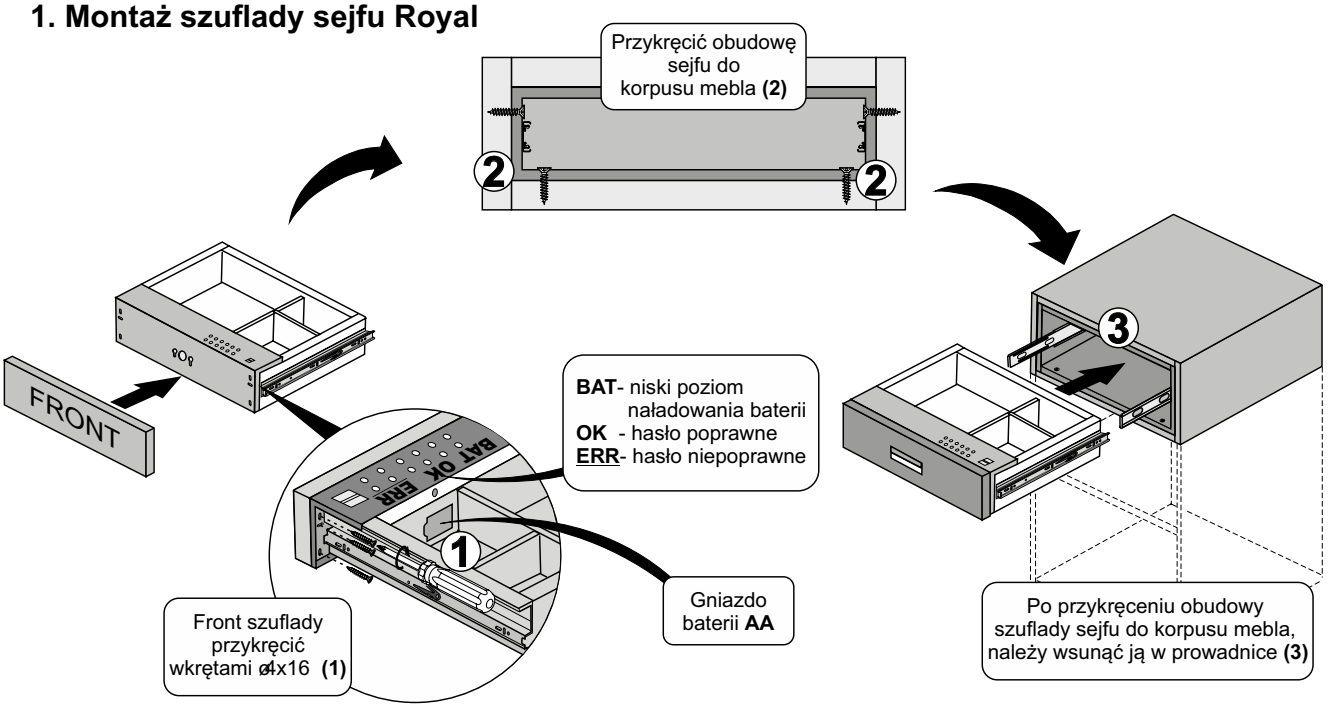

1.Otwieranie szuflady sejfu Royal (bez zaprogramowanego kodu zabezpieczającego)

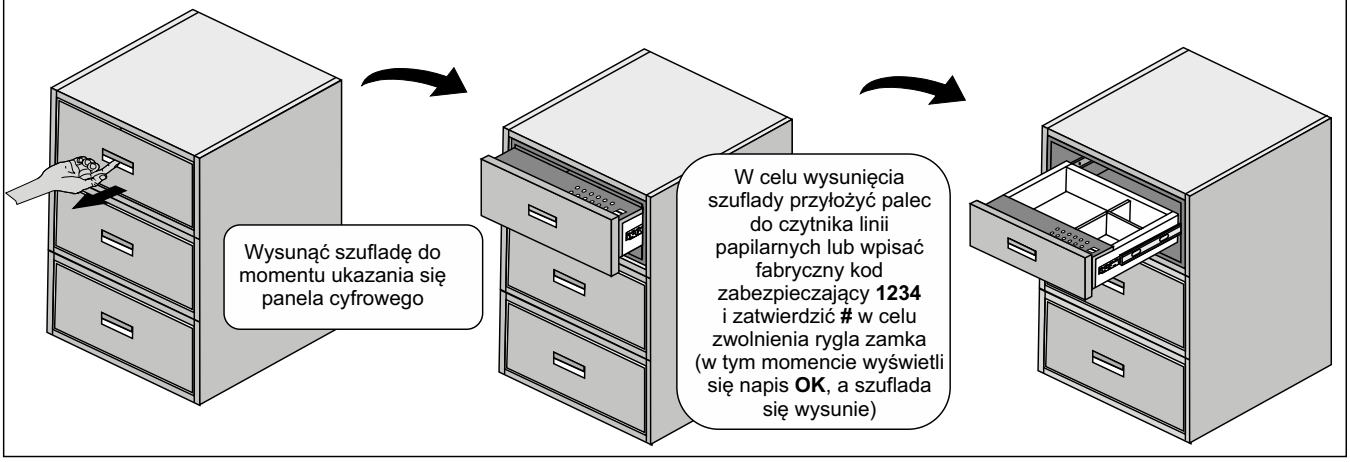

Montaż szuflady sejfu

2. Ustawianie indywidualnego kodu użytkownika zabezpieczającego szufladę sejf Royal

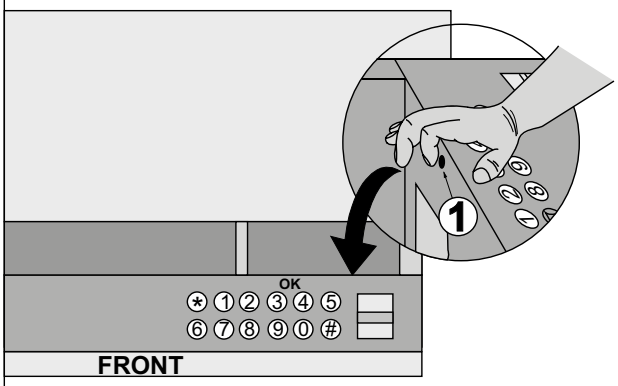

Po uprzednim wysunięciu szuflady sejfu za pomocą czytnika linii papilarnych lub fabrycznego kodu zabezpieczającego, należy wcisnąć przycisk **RESET (1)** do usłyszenia krótkiego sygnału „**DI**”.
Następnie należy wpisać ponownie fabryczny kod odblokowujący **1234** i zatwierdzić **#.** Zostanie wyświetlony napis **OK**. Od tej chwili można wprowadzić swój indywidualny kod odblokowujący, składający się z 4-6 cyfr i zatwierdzić **#**. Kod należy powtórzyć i ponownie zatwierdzić **#**. Jeśli kod zostanie poprawnie zatwierdzony, wyświetlony zostanie napis **OK**. Od tej chwili nowy kod odblokowujący sejfu został zaprogramowany.

3. Ustawianie indywidualnego kodu użytkownika zabezpieczającego szufladę sejf Royal przy użyciu czytnika linii papilarnych

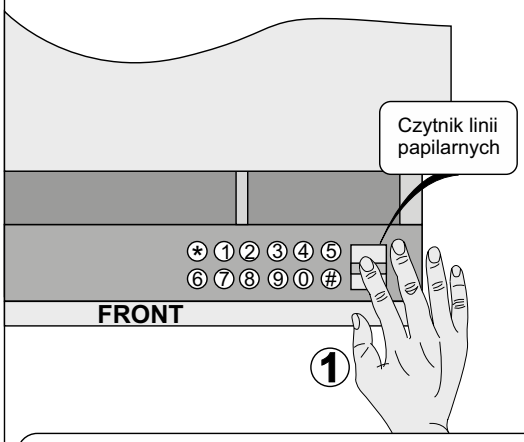

Jeżeli szuflada sejf została już wcześniej zaprogramowana indywidualnym kodem zabezpieczającym użytkownika, należy tym kodem ją odblokować i wysunąć, następnie wcisnąć przycisk **RESET** do usłyszenia krótkiego sygnału „**DI**”. Przyłożyć palec **(1)** do czytnika linii papilarnych, wyświetlacz przejdzie w stan czuwania. Kod odblokowujący dotykowo szufladę został wprowadzony poprawnie.

4. Reset indywidualnych kodów zabezpieczających

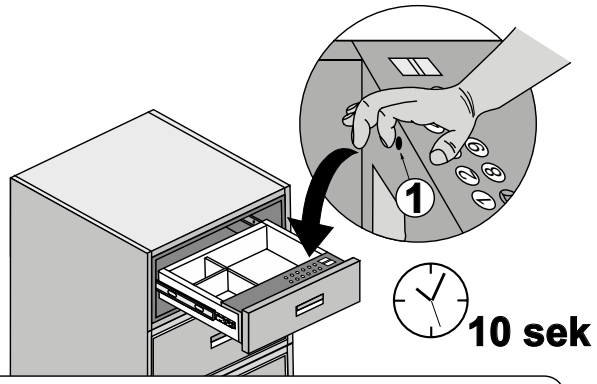

Całkowity reset kodów zabezpieczających sejf, należy przeprowadzić po wysunięciu szuflady i przytrzymaniu przycisku **RESET (1)** przez 10 sekund do usłyszenia sygnału „**DI DI**”. Reset potwierdzony zostanie wyświetleniem napisu **OK**.

5. Blokada panelu dotykowego

Wpisanie 5x błędnego kodu odblokowującego spowoduje zablokowanie panelu dotykowego na 60 sekund i wyświetlenie komunikatu **ERR**. Po tym czasie użytkownik może ponownie podjąć 5 prób odblokowania sejfu.

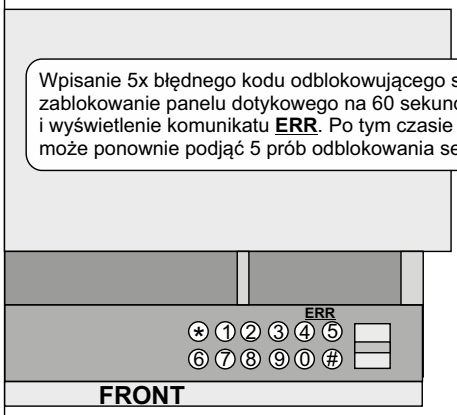

6. Awaryjne otwieranie sejfu

Do awaryjnego otworzenia szuflady sejfu należy użyć klucza dołączonego do zestawu **(1)**

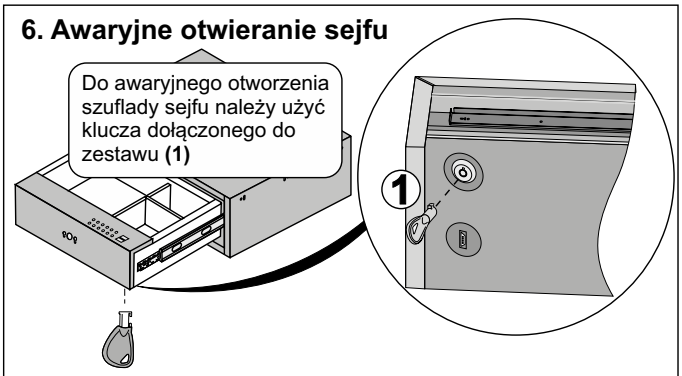

7. Zasilanie

Dodatkowe gniazdo zasilania **micro USB typu B (1)** służy do podtrzymania zasilania w przypadku wyczerpania baterii znajdujących się w sejfie. Dostarczany w zestawie przewód zasilający pozwala na wsparcie działania dotychczasowych baterii akumulatorami przenośnymi o napięciu do 3,7V

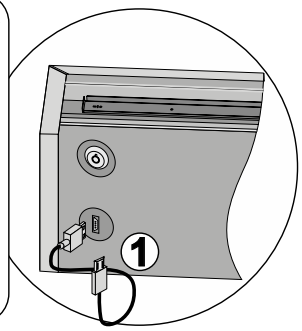

Gniazdo zasilające nie ma funkcji ładowania baterii podłączonych do sejfu

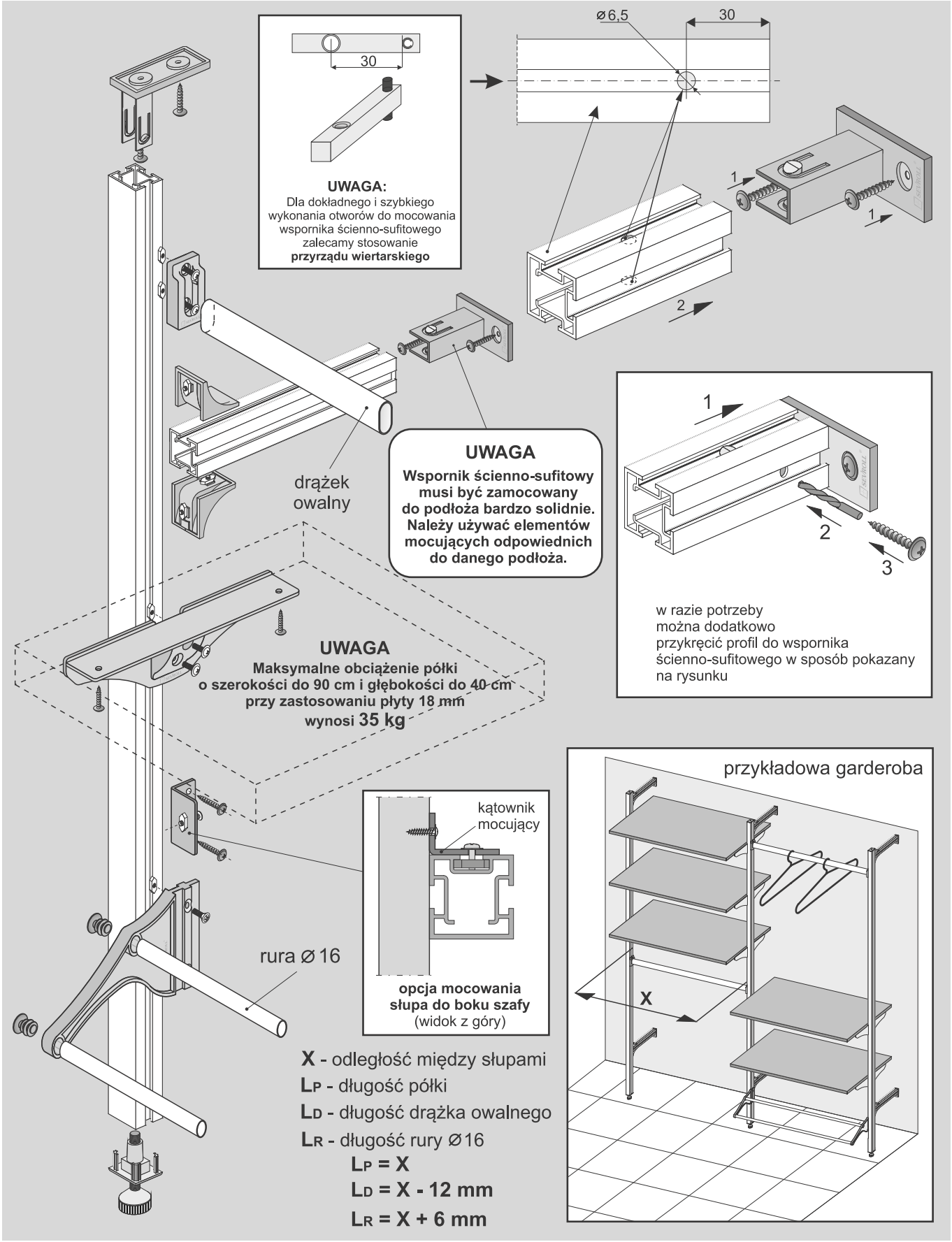

ELEMENTY SKŁADOWE

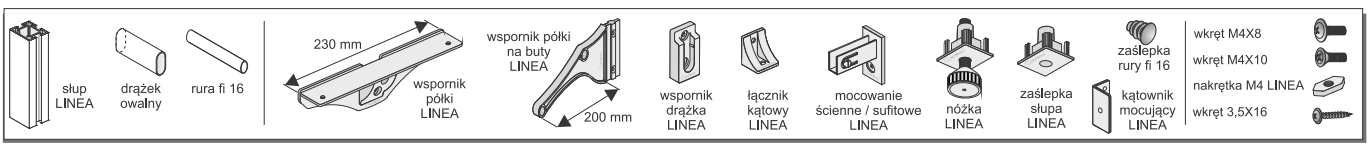

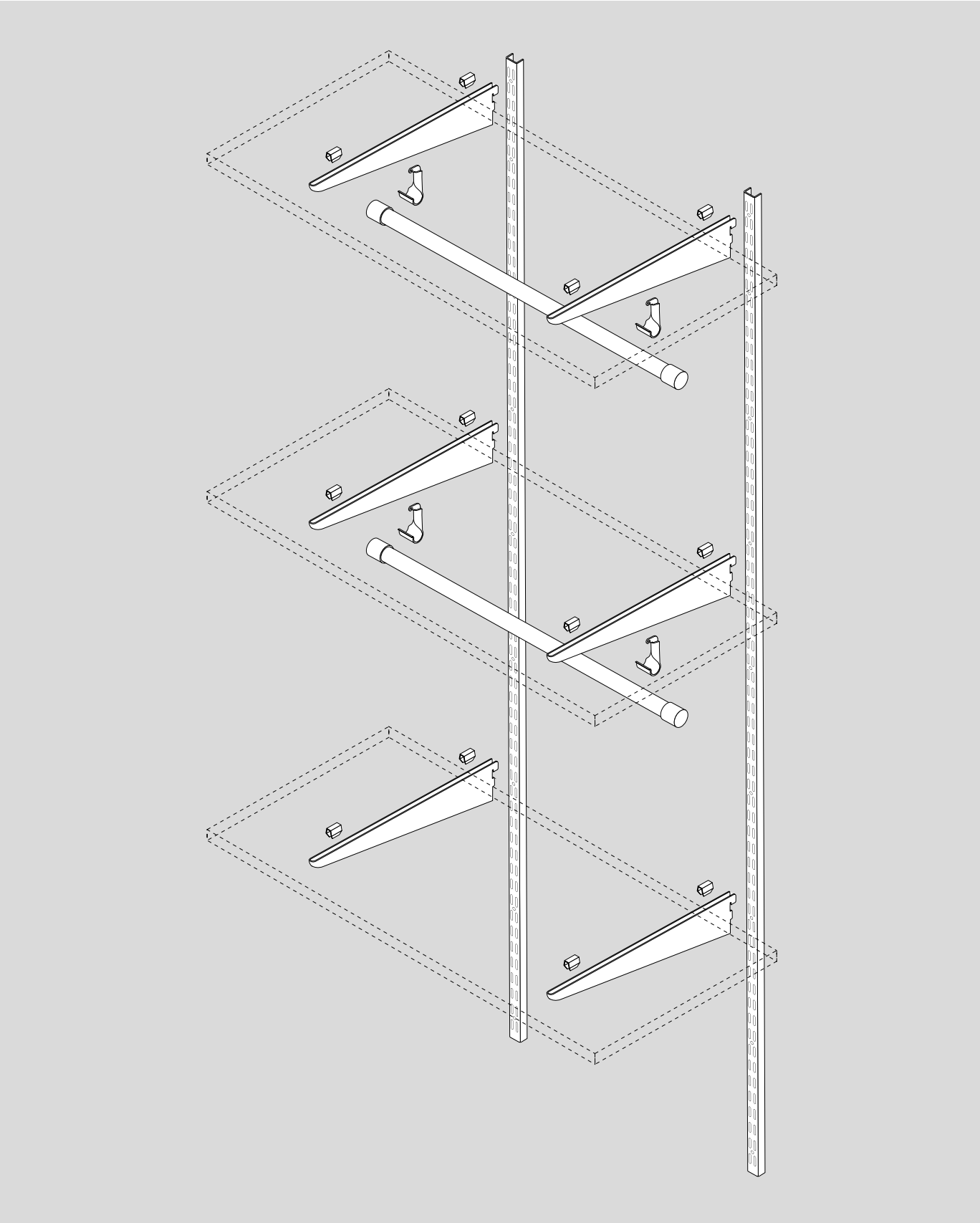

ELEMENTY SKŁADOWE

System WILSON

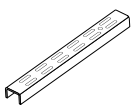
słup WILSON

wspornik półek WILSON 300

wspornik półek WILSON 500

uchwyt drążka WILSON

klip mocujący półki WILSON

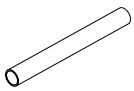
drążek WILSON 1200

zaślepka do drążka WILSON

SEVROLLBOX SLIM – Wysokość 84 mm

Elementy zestawu

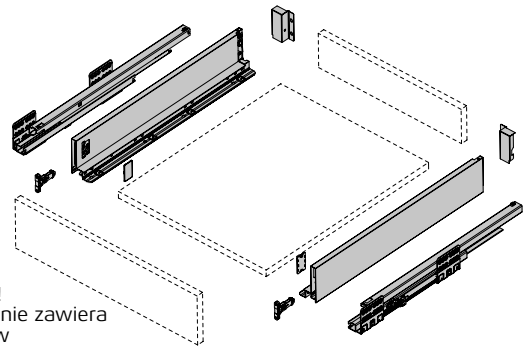

UWAGA!
Zestaw nie zawiera wkrętów

Wymiary cięcia płyty 16 mm

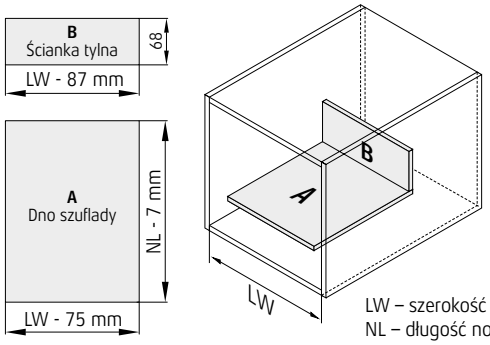

NL: 270 [mm]
300
350
400
450
500
550

A – dno szuflady
B – ścianka tylna
LW – szerokość wewnętrzna korpusu
NL – długość nominalna szuflady

Wymagana przestrzeń

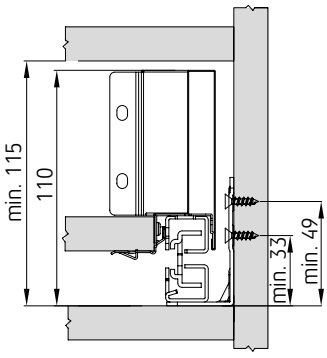

Wymiary montażowe frontu szuflady

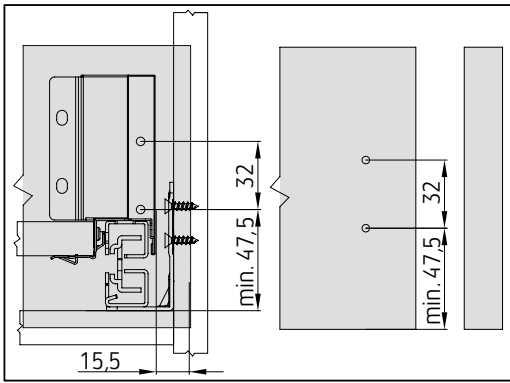

Do dokładnego wyznaczenia położenia otworów montażowych zaleca się stosować szablony Sevroll:
- do montażu zaczepów frontów (05338)
- do montażu prowadnic Sevrollbox (05337)

Wymiary montażowe ścianki tylnej

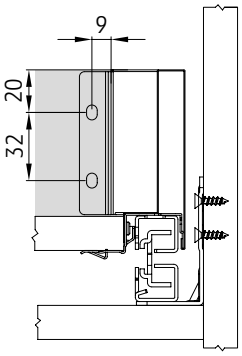

Mocowanie prowadnicy

Prowadnica NL: 270
300
350
400
450

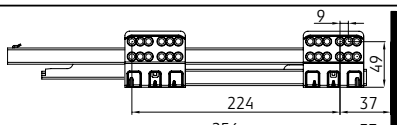

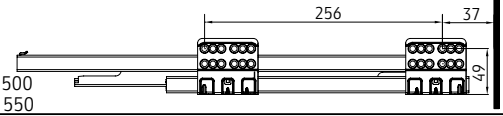

Prowadnica NL: 500
550

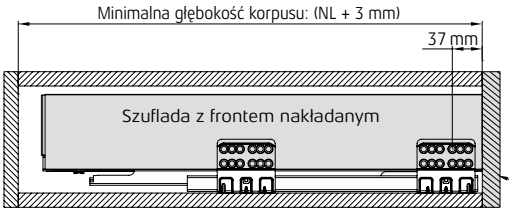

NL: 270 [mm]
300
350
400
450
500
550

Uwaga: w szufladach z frontami wpuszczanymi prowadnicę należy dodatkowo cofnąć o grubość frontu!

Montaż szuflady

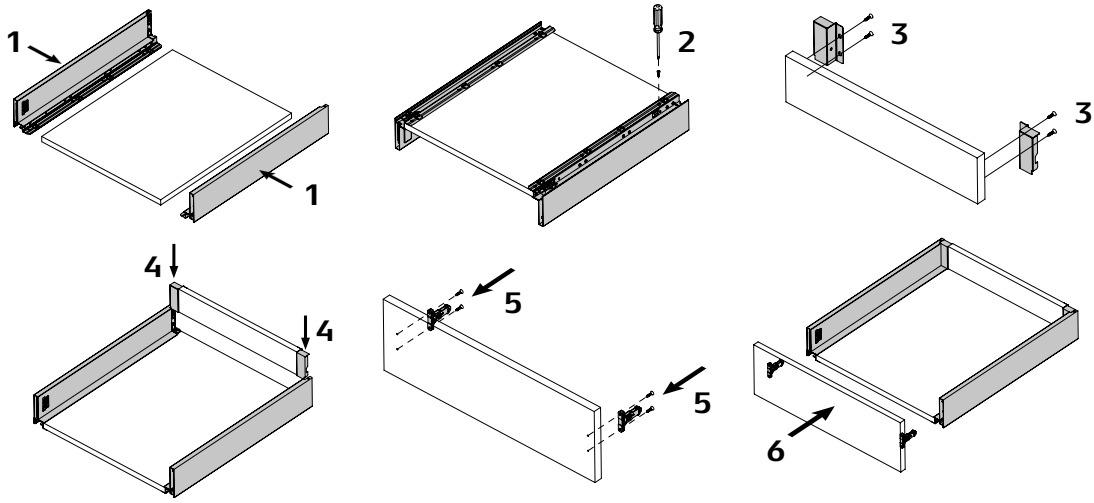

Gdy dno szuflady po włożeniu w gniazdo ma zbyt duży luz, można użyć dodatkowych podkładek dystansowych dołączonych do opakowania

SEVROLLBOX SLIM – Wysokość **84 mm**

Regulacja frontu szuflady

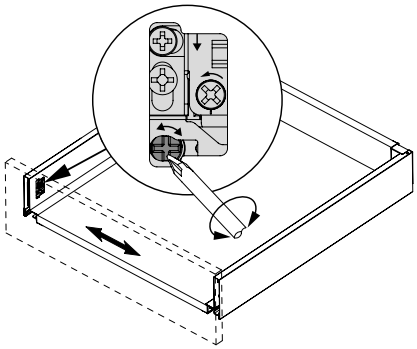

Regulacja boczna w zakresie ±1,5 mm

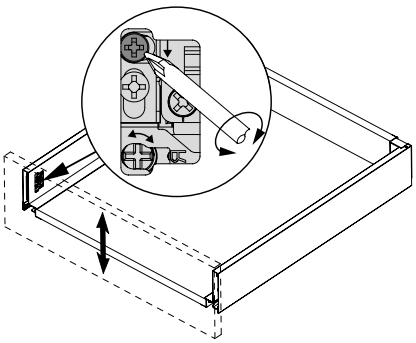

Regulacja w pionie w zakresie ±2 mm

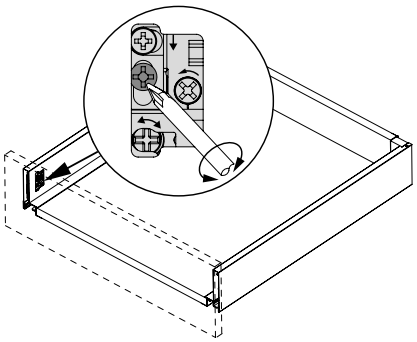

Blokowanie

Zakładanie / zdejmowanie zaślepki

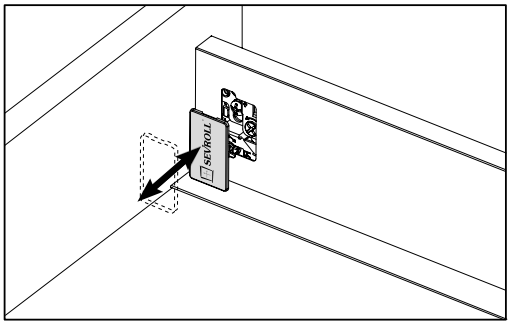

Demontaż frontu szuflady

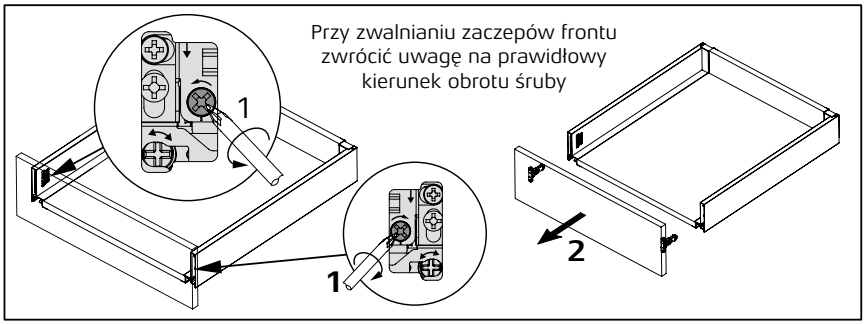

Wsunięcie szuflady

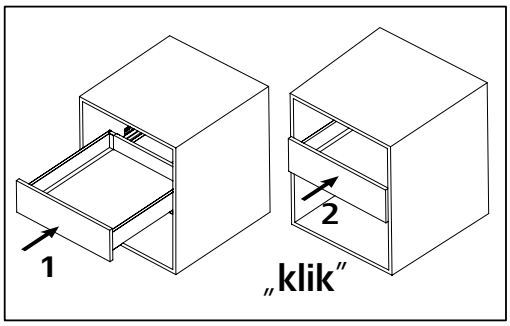

Dla ułatwienia montażu (zwłaszcza przy frontach nakładanych) prowadnice można wysunąć i trzymając za dolny wypust, ręcznie zatrzasnąć korpus szuflady

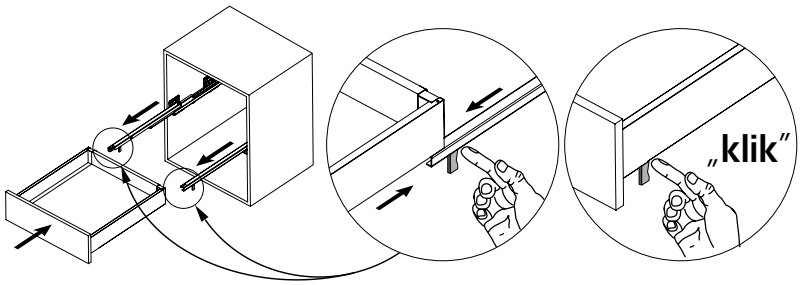

Wysunięcie szuflady

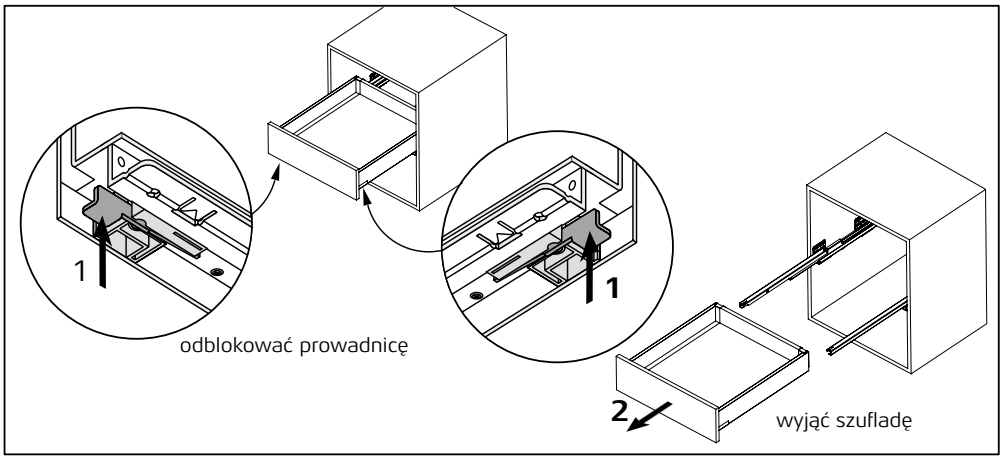

Wzmocnienie szuflady

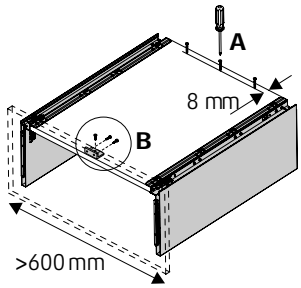

Szufladę o szerokości >600 mm zaleca się dodatkowo wzmocnić:
A – przykręcając dno szuflady do tylnej ściany trzema wkrętami 3,5x30
B – przykręcając dno szuflady do frontu kątownikiem mocującym stalowym (40343) i wkrętami 3,5x13

SEVROLLBOX SLIM – Wysokość 116 mm

NOWOŚĆ!

Elementy zestawu

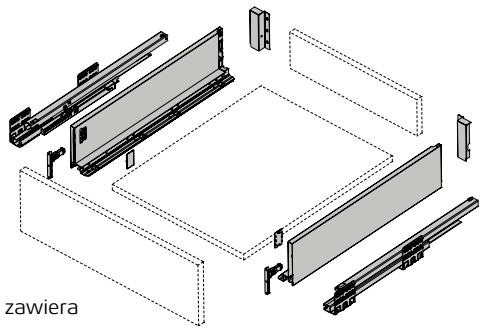

UWAGA!
Zestaw nie zawiera wkrętów

Wymiary cięcia płyty 16 mm

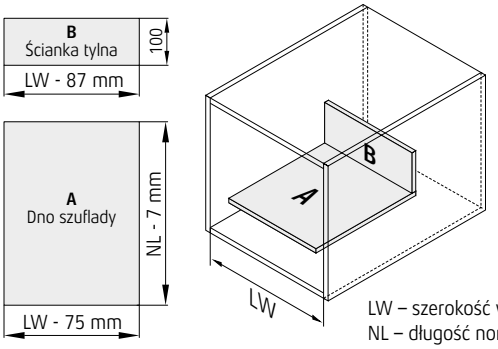

NL: 270 [mm]
300
350
400
450
500
550

A – dno szuflady
B – ścianka tylna
LW – szerokość wewnętrzna korpusu
NL – długość nominalna szuflady

Wymagana przestrzeń

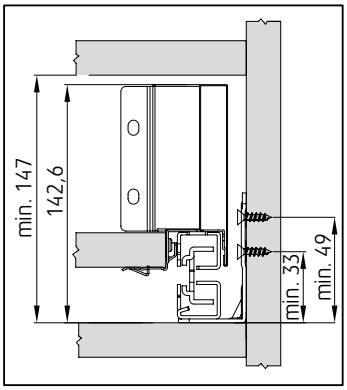

Wymiary montażowe frontu szuflady

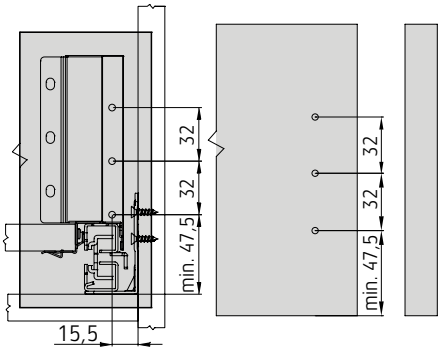

Do dokładnego wyznaczenia położenia otworów montażowych zaleca się stosować szablony Sevroll:
- do montażu zaczepów frontów (05338)
- do montażu prowadnic Sevrollbox (05337)

Wymiary montażowe ścianki tylnej

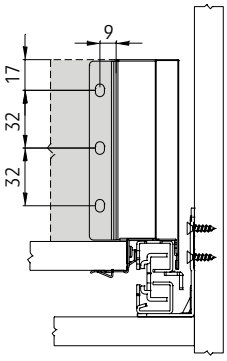

Mocowanie prowadnicy

Prowadnica NL: 270
300
350
400
450

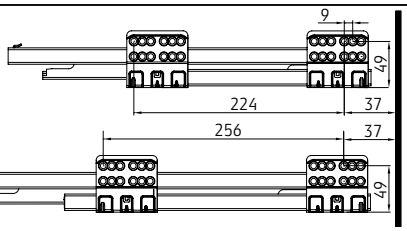

Prowadnica NL: 500
550

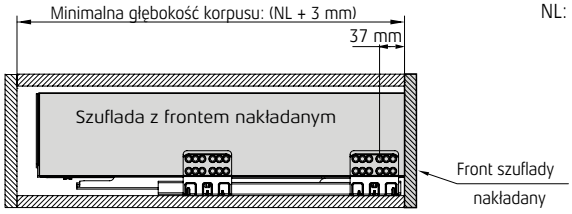

NL: 270 [mm]
300
350
400
450
500
550

Uwaga: w szufladach z frontami wpuszczanymi prowadnicę należy dodatkowo cofnąć o grubość frontu!

Montaż szuflady

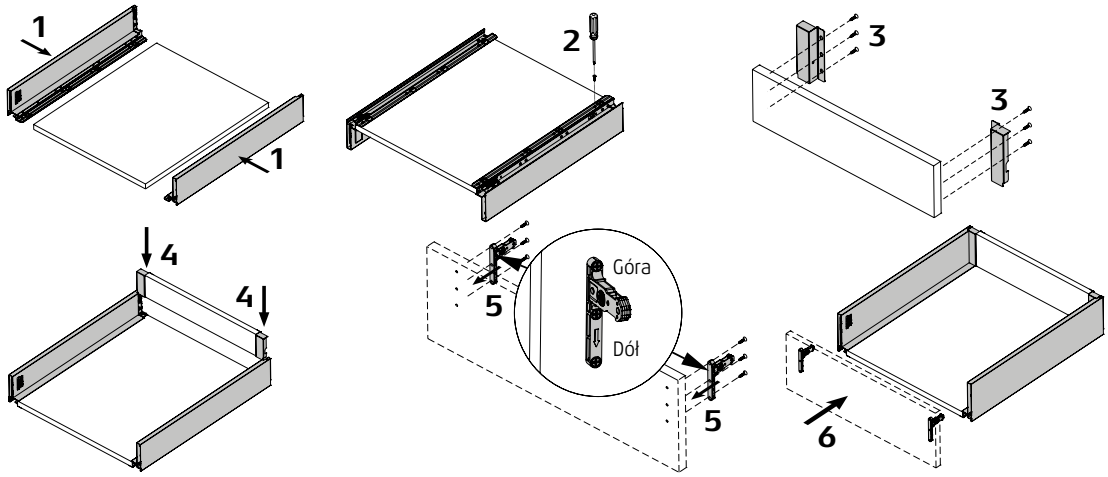

Gdy dno szuflady po włożeniu w gniazdo ma zbyt duży luz, można użyć dodatkowych podkładek dystansowych dołączonych do opakowania

SEVROLLBOX SLIM – Wysokość **116 mm**

Regulacja frontu szuflady

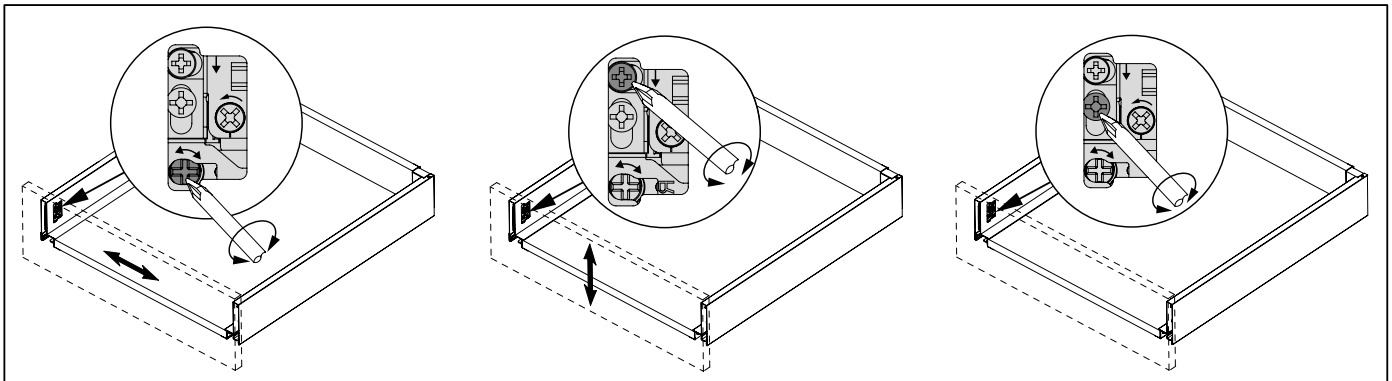

Regulacja boczna w zakresie ±1,5 mm

Regulacja w pionie w zakresie ±2 mm

Blokowanie

Zakładanie / zdejmowanie zaślepki

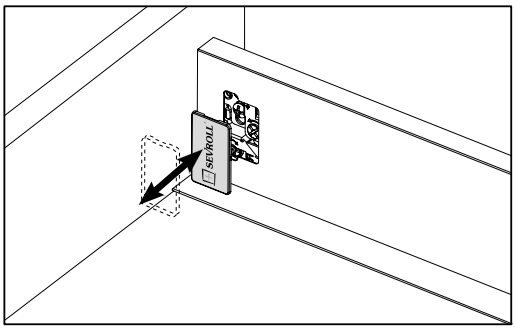

Demontaż frontu szuflady

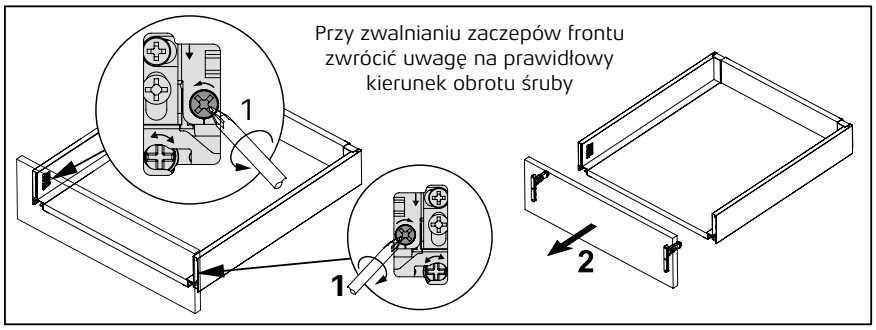

Wsunięcie szuflady

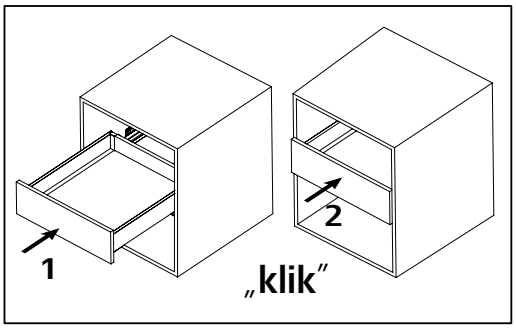

Dla ułatwienia montażu (zwłaszcza przy frontach nakładanych) prowadnice można wysunąć i trzymając za dolny wypust, ręcznie zatrzasnąć korpus szuflady

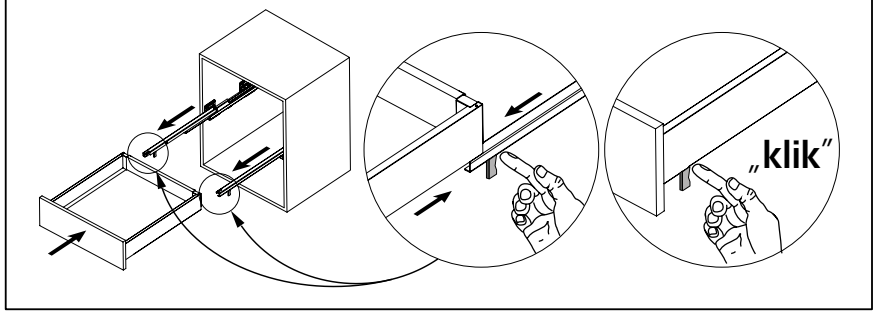

Wysunięcie szuflady

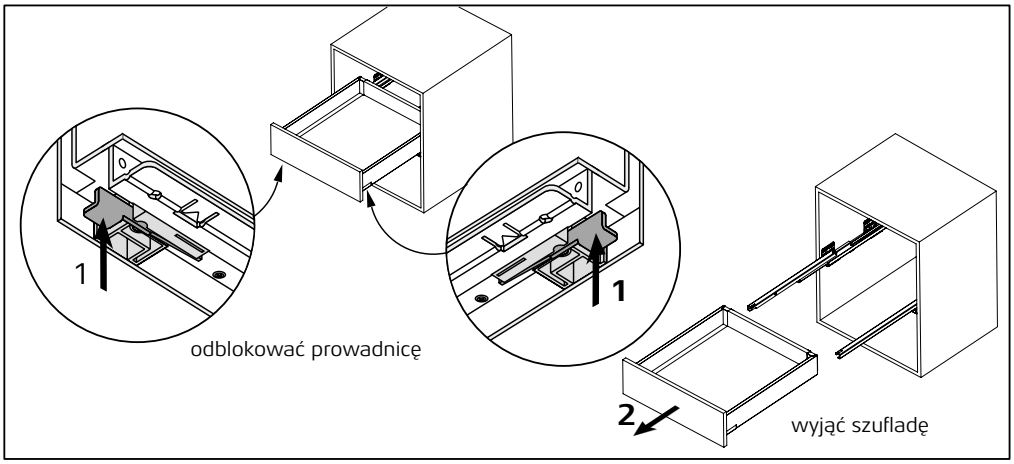

Wzmocnienie szuflady

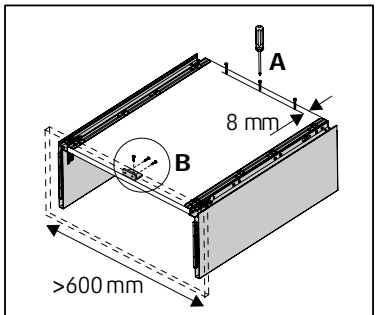

Szufladę o szerokości >600 mm zaleca się dodatkowo wzmocnić:
A – przykręcając dno szuflady do tylnej ściany trzema wkrętami 3,5x30
B – przykręcając dno szuflady do frontu kątownikiem mocującym stalowym (40343) i wkrętami 3,5x13

SEVROLLBOX SLIM – Wysokość 167 mm

Elementy zestawu

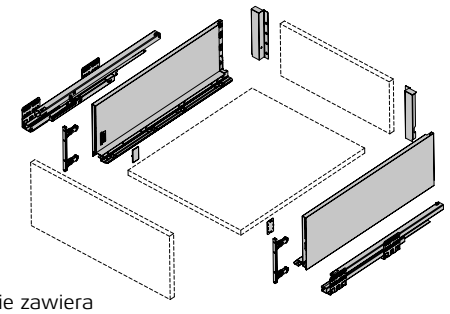

UWAGA!
Zestaw nie zawiera wkrętów

Wymiary cięcia płyty 16 mm

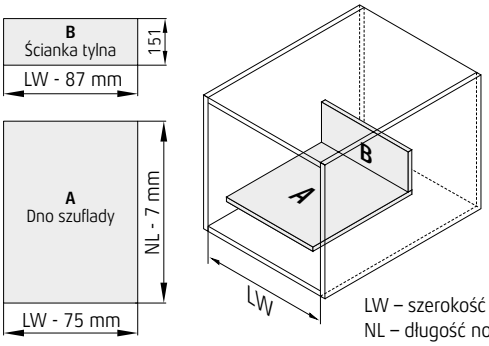

NL: 270 [mm]
300
350
400
450
500
550

A – dno szuflady
B – ścianka tylna
LW – szerokość wewnętrzna korpusu
NL – długość nominalna szuflady

Wymagana przestrzeń

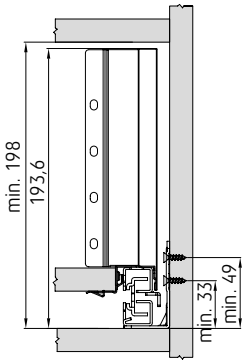

Wymiary montażowe frontu szuflady

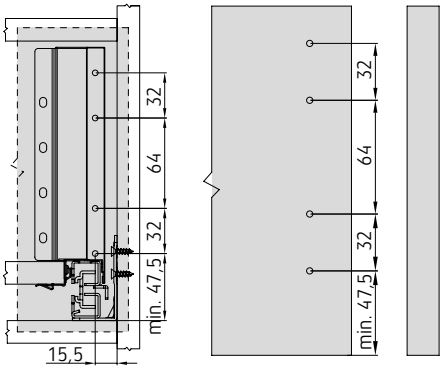

Do dokładnego wyznaczenia położenia otworów montażowych zaleca się stosować szablony Sevroll:
- do montażu zaczepów frontów (05338)
- do montażu prowadnic Sevrollbox (05337)

Wymiary montażowe ścianki tylnej

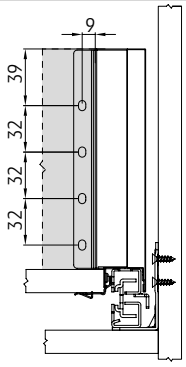

Mocowanie prowadnicy

Prowadnica NL: 270
300
350
400
450

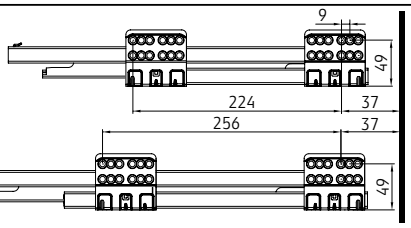

Prowadnica NL: 500
550

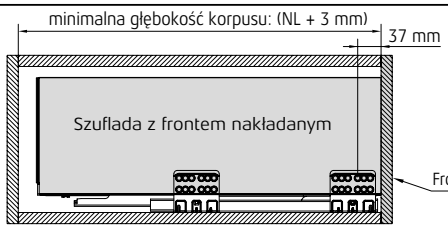

NL: 270 [mm]
300
350
400
450
500
550

Uwaga: w szufladach z frontami wpuszczanymi prowadnicę należy dodatkowo cofnąć o grubość frontu!

Montaż szuflady

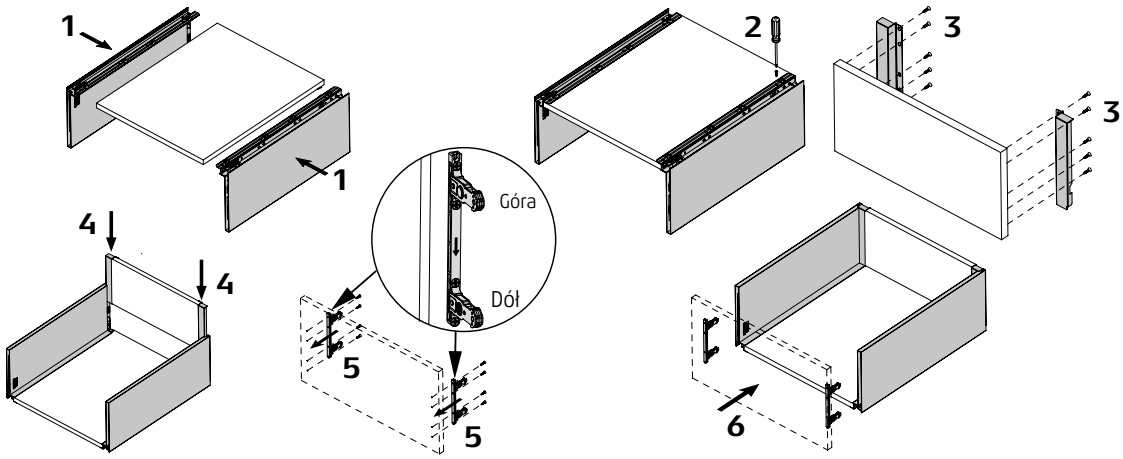

Gdy dno szuflady po włożeniu w gniazdo ma zbyt duży luz, można użyć dodatkowych podkładek dystansowych dołączonych do opakowania

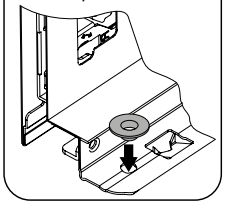

SEVROLLBOX SLIM – Wysokość **167 mm**

Regulacja frontu szuflady

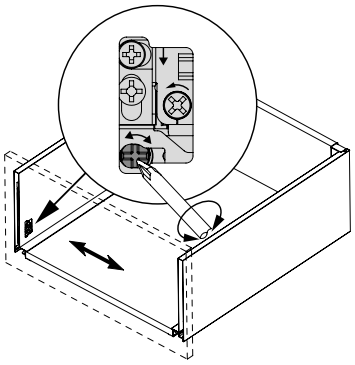

Regulacja boczna w zakresie ±1,5 mm

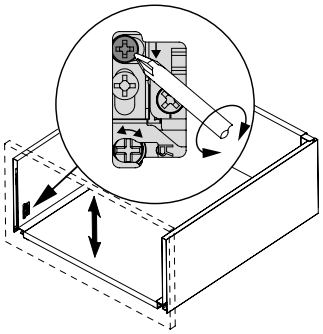

Regulacja w pionie w zakresie ±2 mm

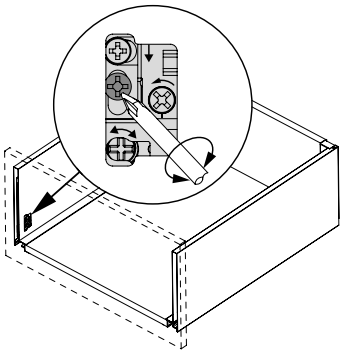

Blokowanie

Zakładanie / zdejmowanie zaślepki

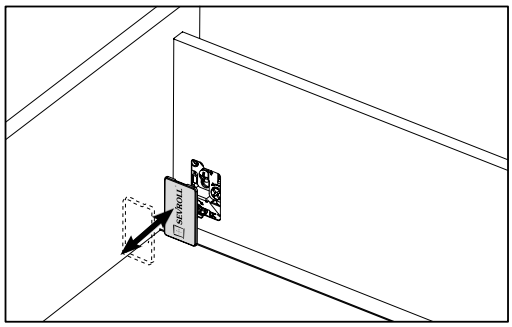

Demontaż frontu szuflady

Wsunięcie szuflady

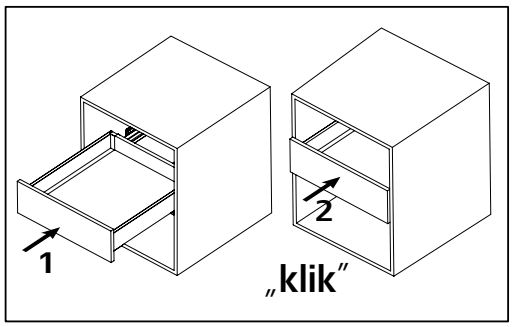

Dla ułatwienia montażu (zwłaszcza przy frontach nakładanych) prowadnice można wysunąć i trzymając za dolny wypust, ręcznie zatrzasnąć korpus szuflady

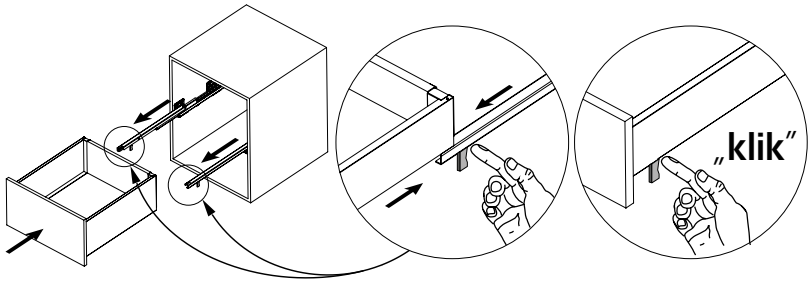

Wysunięcie szuflady

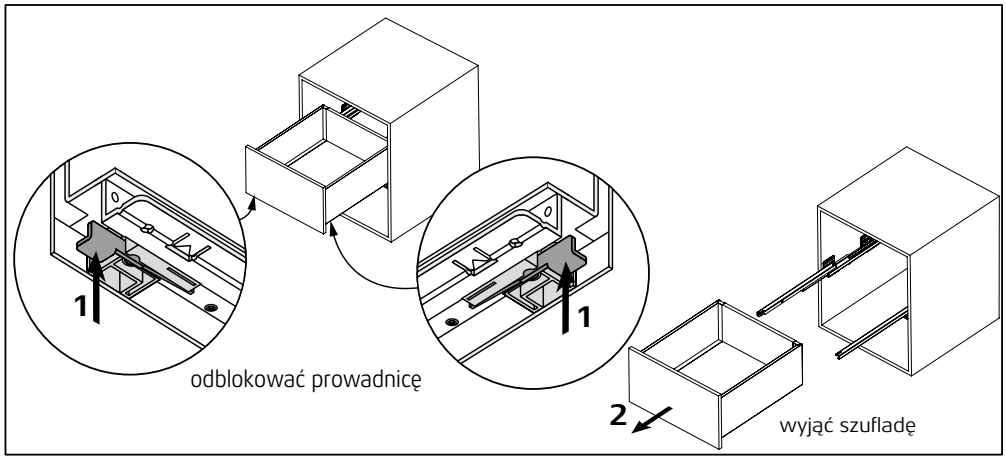

Wzmocnienie szuflady

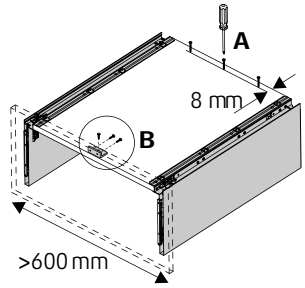

Szufladę o szerokości >600 mm zaleca się dodatkowo wzmocnić:
A – przykręcając dno szuflady do tylnej ściany trzema wkrętami 3,5x30
B – przykręcając dno szuflady do frontu kątownikiem mocującym stalowym (40343) i wkrętami 3,5x13

SEVROLLBOX SLIM – Wysokość 199 mm

Elementy zestawu

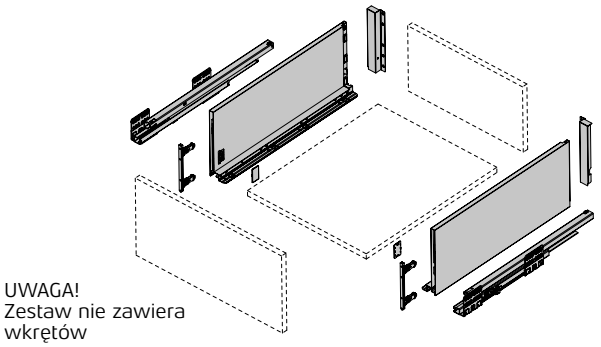

UWAGA!
Zestaw nie zawiera wkrętów

Wymiary cięcia płyty 16 mm

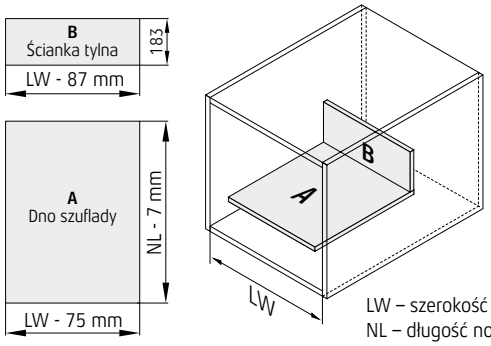

NL: 270 [mm]
300
350
400
450
500
550

A – dno szuflady
B – ścianka tylna
LW – szerokość wewnętrzna korpusu
NL – długość nominalna szuflady

Wymagana przestrzeń

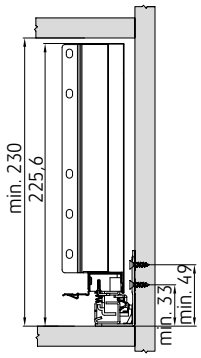

Wymiary montażowe frontu szuflady

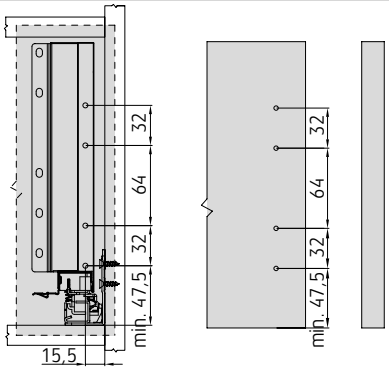

Do dokładnego wyznaczenia położenia otworów montażowych zaleca się stosować szablony Sevroll:
- do montażu zaczepów frontów (05338)
- do montażu prowadnic Sevrollbox (05337)

Wymiary montażowe ścianki tylnej

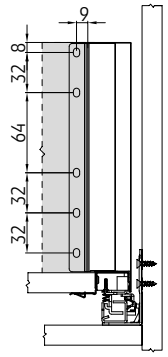

Mocowanie prowadnicy

Prowadnica NL: 270
300
350
400
450

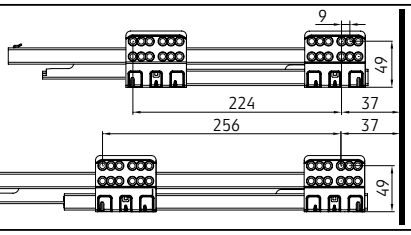

Prowadnica NL: 500
550

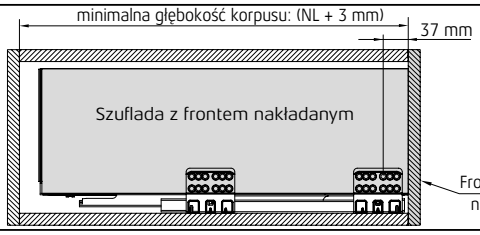

NL: 270 [mm]
300
350
400
450
500
550

Uwaga: w szufladach z frontami wpuszczanymi prowadnicę należy dodatkowo cofnąć o grubość frontu!

Montaż szuflady

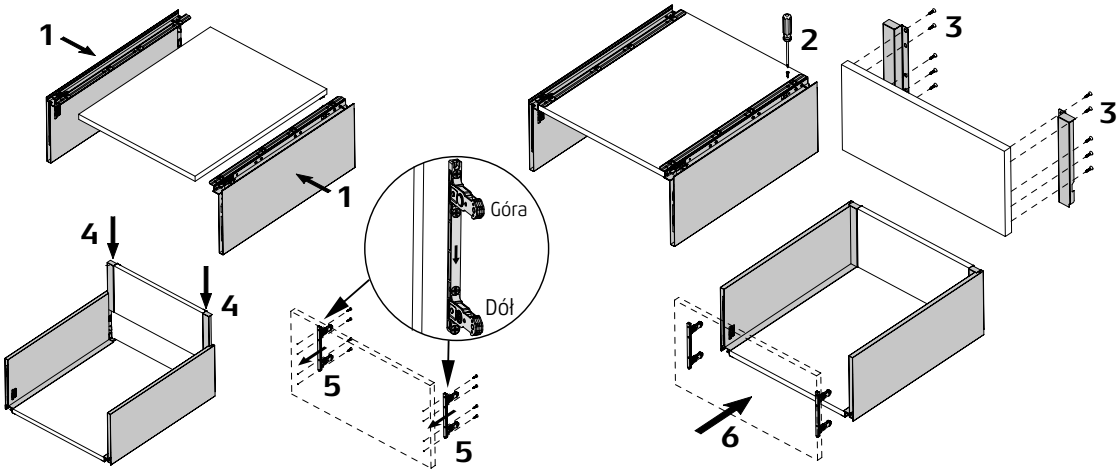

Gdy dno szuflady po włożeniu w gniazdo ma zbyt duży luz, można użyć dodatkowych podkładek dystansowych dołączonych do opakowania

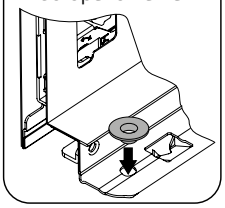

SEVROLLBOX SLIM – Wysokość **199 mm**

Regulacja frontu szuflady

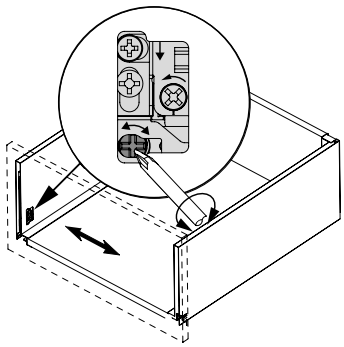

Regulacja boczna w zakresie ±1,5 mm

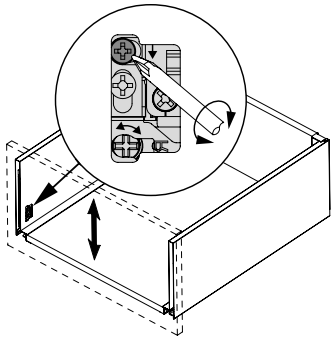

Regulacja w pionie w zakresie ±2 mm

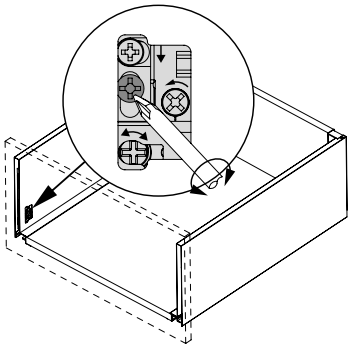

Blokowanie

Zakładanie / zdejmowanie zaślepki

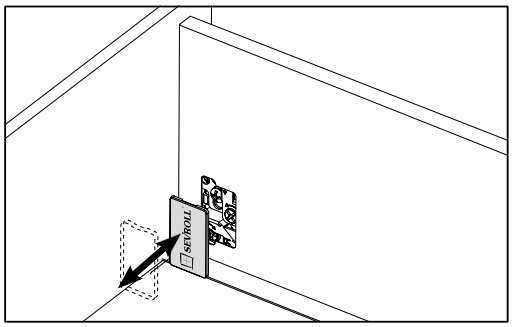

Demontaż frontu szuflady

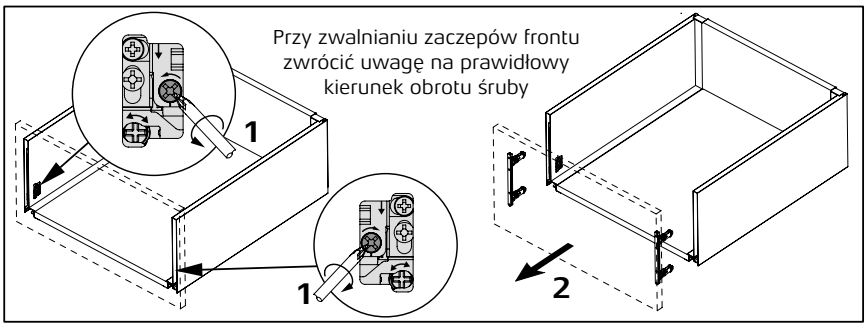

Wsunięcie szuflady

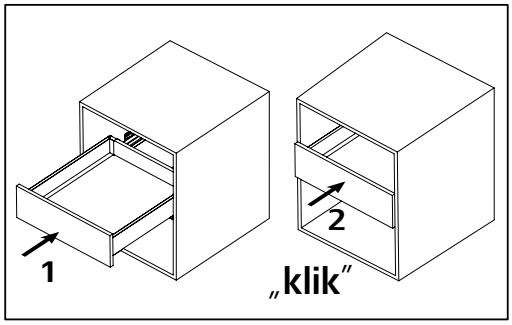

Dla ułatwienia montażu (zwłaszcza przy frontach nakładanych) prowadnice można wysunąć i trzymając za dolny wypust, ręcznie zatrzasnąć korpus szuflady

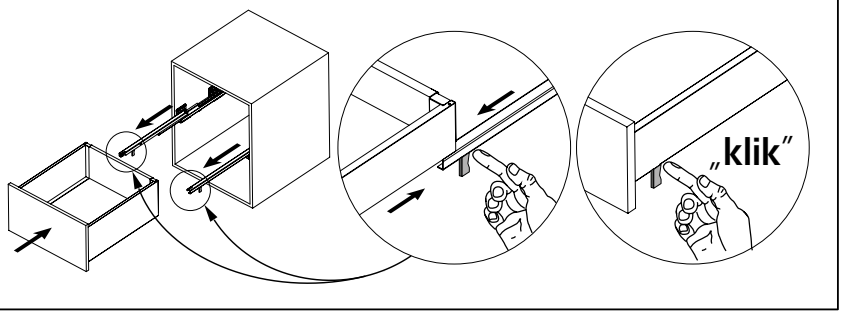

Wysunięcie szuflady

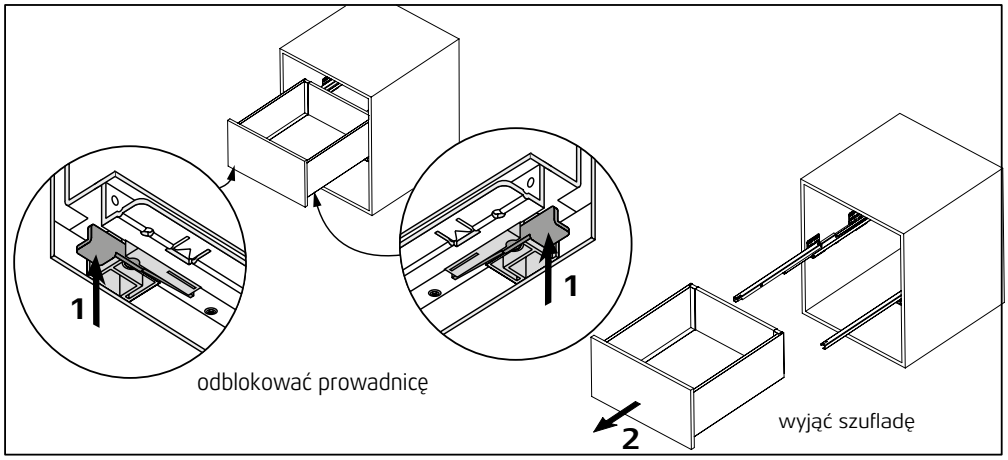

Wzmocnienie szuflady

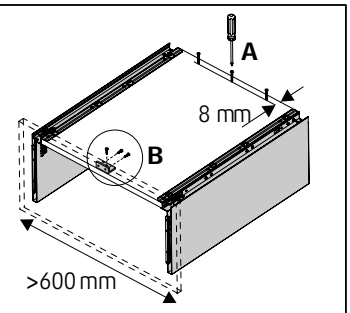

Szufladę o szerokości >600 mm zaleca się dodatkowo wzmocnić:
A – przykręcając dno szuflady do tylnej ściany trzema wkrętami 3,5x30
B – przykręcając dno szuflady do frontu kątownikiem mocującym stalowym (40343) i wkrętami 3,5x13

Mocowanie panelu przedniego szuflady wewnętrznej SEVROLLBOX SLIM

Szuflada SEVROLLBOX SLIM **h = 84 mm / h = 167 mm / h = 199 mm**	Panel przedni szuflady węwnętrznej SEVROLLBOX SLIM	Reling poprzeczny szuflady wewnętrznej SEVROLLBOX SLIM
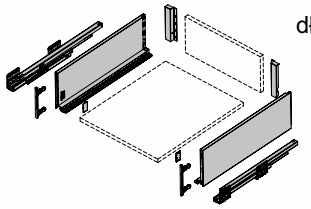 dł. 270 [mm] 300 350 400 450 500 550	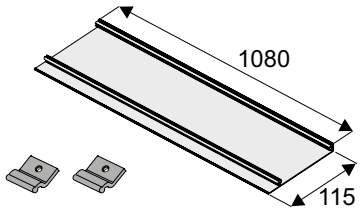	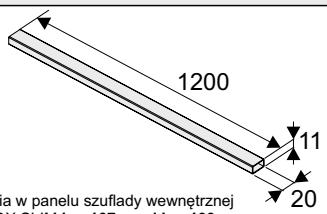 do mocowania w panelu szuflady wewnętrznej SEVROLLBOX SLIM **h = 167 mm i h = 199 mm**

Mocowanie panelu przedniego szuflady wewnętrznej SEVROLLBOX SLIM **h = 84 mm**	Mocowanie panelu przedniego szuflady wewnętrznej SEVROLLBOX SLIM h **= 167 mm**	Mocowanie panelu przedniego szuflady wewnętrznej SEVROLLBOX SLIM **h = 199 mm**
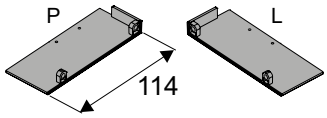 4x20 *wkręty do panelu przedniego* M3x7 *wkręty do zaczepów frontu*	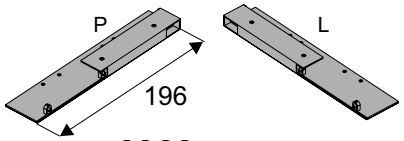 4x20 *wkręty do panelu przedniego* M3x7 *wkręty do zaczepów frontu*	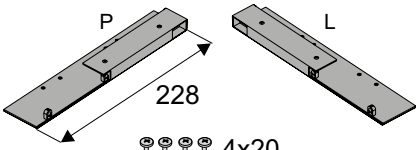 4x20 *wkręty do panelu przedniego* M3x7 *wkręty do zaczepów frontu*

Wymiary cięcia profili

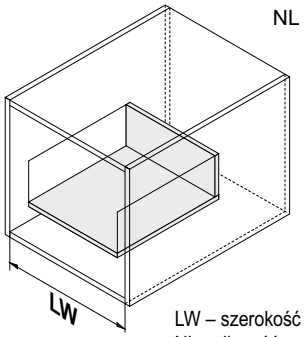

NL : 270 [mm]
300
350
400
450
500
550

LW – szerokość wewnętrzna korpusu
NL – długość nominalna szuflady

Panel przedni szuflady wewnętrznej

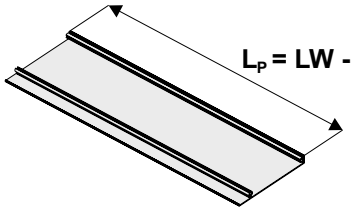

L_P = LW - 100 mm

Reling poprzeczny szuflady wewnętrznej

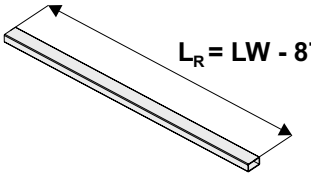

L_R = LW - 87 mm

Wyliczenia ścianki tylnej i dna szuflady znajdują się w instrukcjach szuflad SEVROLLBOX SLIM

Wymiary montażowe

SEVROLLBOX SLIM h = 84 mm

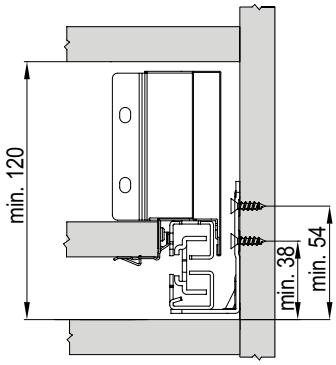

SEVROLLBOX SLIM h = 167 mm

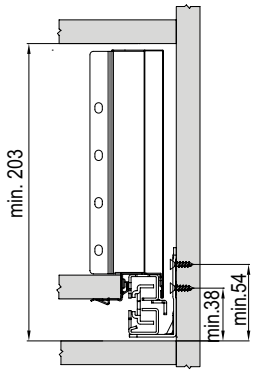

SEVROLLBOX SLIM h = 199 mm

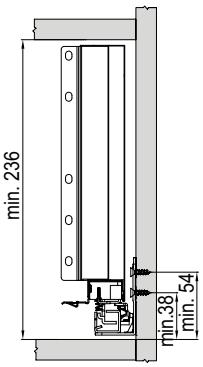

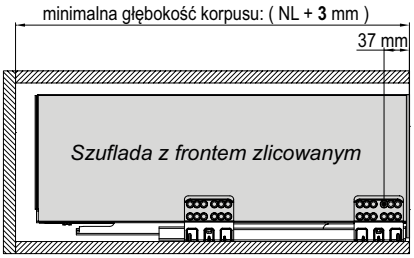

Czoło szuflady wewnętrznej licuje się z bokami korpusu szafki

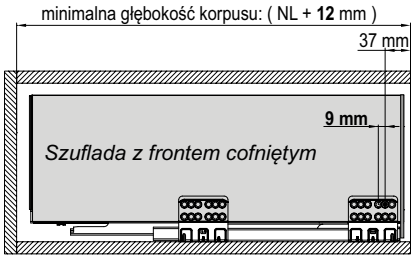

UWAGA! Gdy szuflady wewnętrzne ma zakrywać wysoki front nakładany, prowadnice należy cofnąć o 9 mm (jeden otwór w prowadnicy) w głąb szafki

Mocowanie panelu przedniego szuflady wewnętrznej SEVROLLBOX SLIM

Montaż czoła szuflady wewnętrznej SEVROLLBOX SLIM **h = 84 mm**

UWAGA! Należy użyć zaczepów dołączonych do zestawu **szuflady Sevrollbox Slim h = 84 mm**

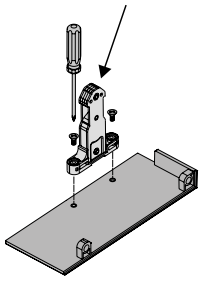

1

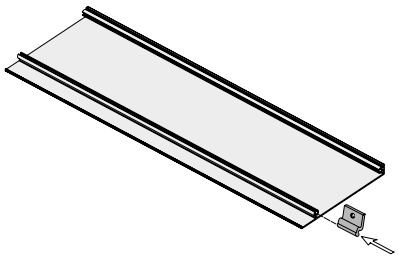

2

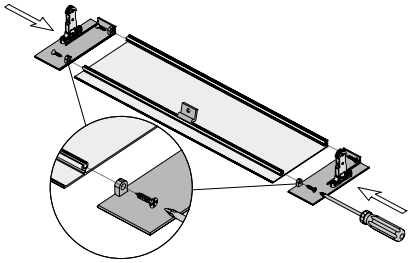

3

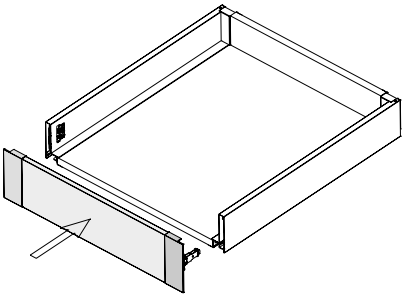

4

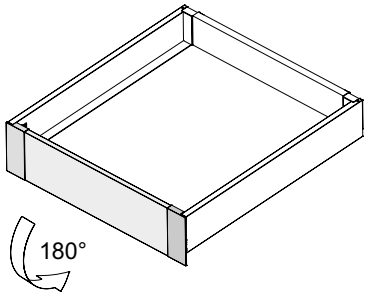

5

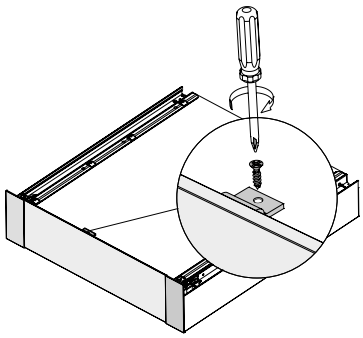

6

Montaż czoła szuflady wewnętrznej SEVROLLBOX SLIM **h = 167 mm i h = 199 mm**

UWAGA! Należy użyć zaczepów dołączonych do opakowania **mocowania panelu przedniego h = 167 mm i 199 mm**

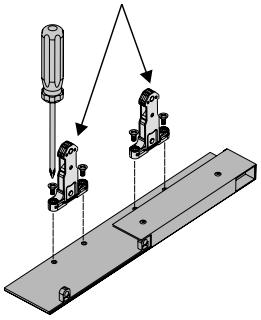

1

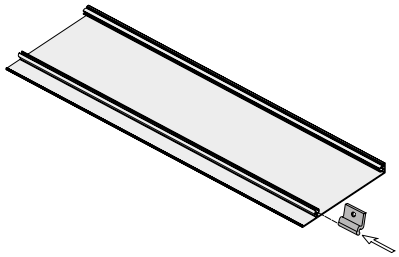

2

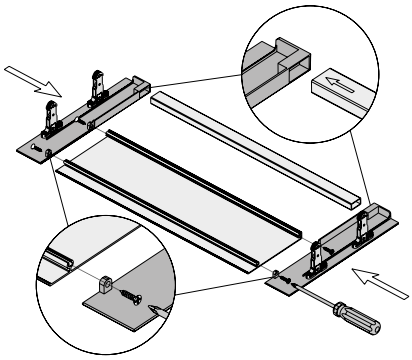

3

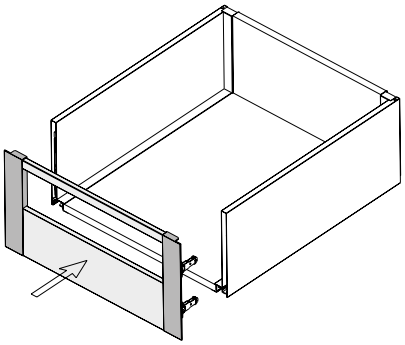

4

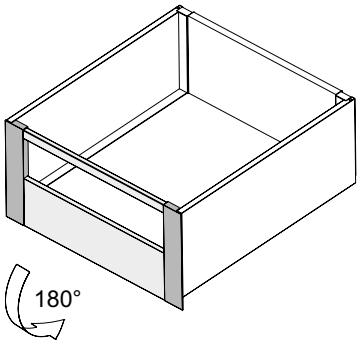

5

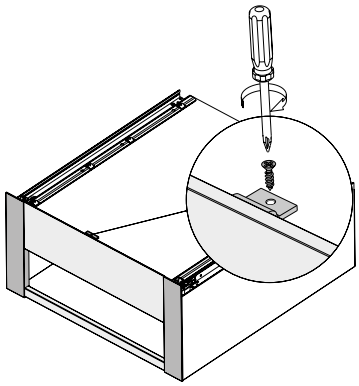

6

Mocowanie panelu przedniego szuflady wewnętrznej SEVROLLBOX SLIM do szkła

Szuflada SEVROLLBOX SLIM
h = 84 mm / h = 167 mm / h = 199 mm

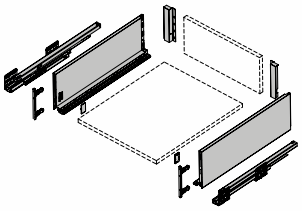

dł. 270 [mm]
300
350
400
450
500
550

Panel przedni szuflady wewnętrznej do szkła SEVROLLBOX SLIM

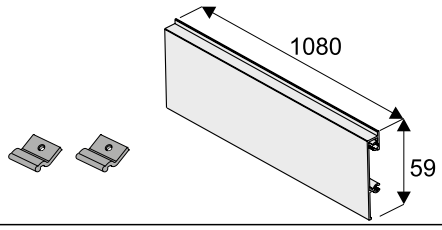

Mocowanie panelu przedniego szuflady wewnętrznej do szkła SEVROLLBOX SLIM **h = 84 mm**

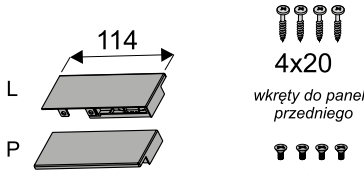

Mocowanie panelu przedniego szuflady wewnętrznej do szkła SEVROLLBOX SLIM **h = 167 mm**

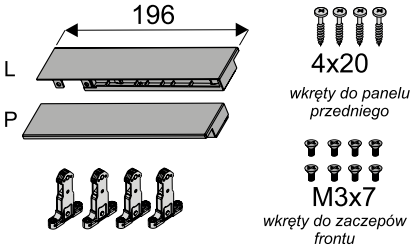

Mocowanie panelu przedniego szuflady wewnętrznej do szkła SEVROLLBOX SLIM **h = 199 mm**

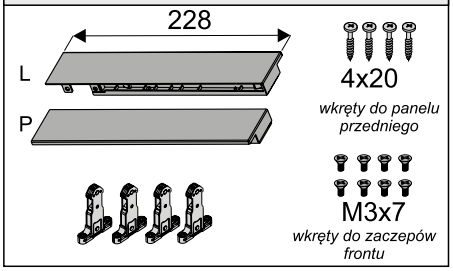

Wymiary cięcia profili

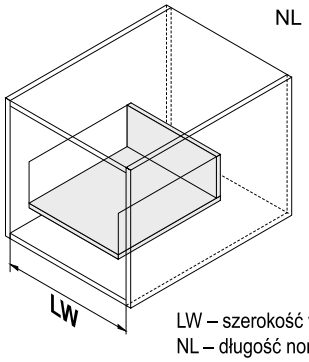

NL : 270 [mm]
300
350
400
450
500
550

LW – szerokość wewnętrzna korpusu
NL – długość nominalna szuflady

Panel przedni szuflady wewnętrznej do szkła

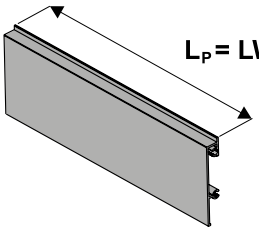

L_P = LW - 100 mm

Szkło # 8 mm

Krawędzie należy szlifować i fazować!

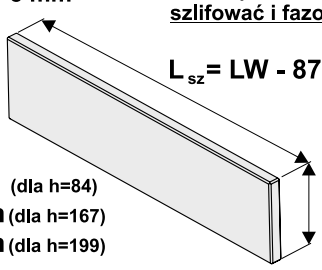

L_{sz} = LW - 87 mm

H_{sz}:
54 mm (dla h=84)
138 mm (dla h=167)
170 mm (dla h=199)

Wyliczenia ścianki tylnej i dna szuflady, znajdują się w instrukcjach szuflad SEVROLLBOX SLIM

Wymiary montażowe

SEVROLLBOX SLIM h = 84 mm

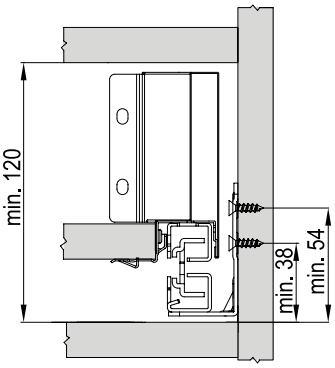

SEVROLLBOX SLIM h = 167 mm

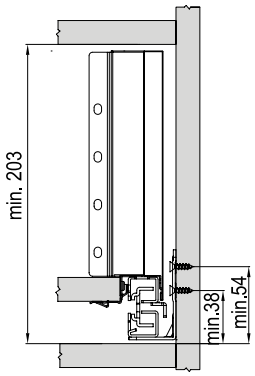

SEVROLLBOX SLIM h = 199 mm

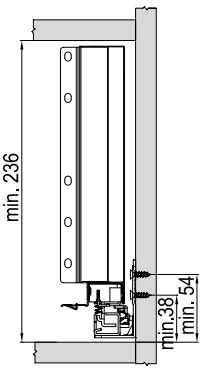

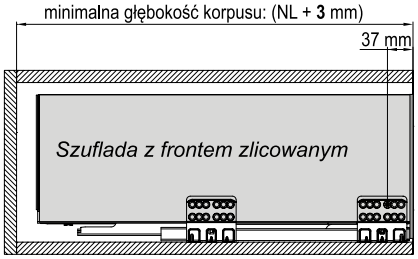

Czoło szuflady wewnętrznej licuje się z bokami korpusu szafki

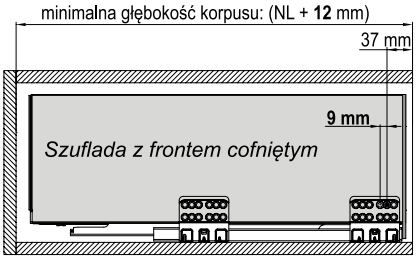

UWAGA! Gdy szuflady wewnętrzne ma zakrywać wysoki front nakładany, prowadnice należy cofnąć o 9 mm (jeden otwór w prowadnicy) w głąb szafki

Mocowanie panelu przedniego szuflady wewnętrznej SEVROLLBOX SLIM do szkła

Montaż czoła szuflady wewnętrznej do szkła SEVROLLBOX SLIM **h = 84 mm**

UWAGA! Należy użyć zaczepów dołączonych do zestawu **szuflady Sevrollbox Slim h = 84 mm**

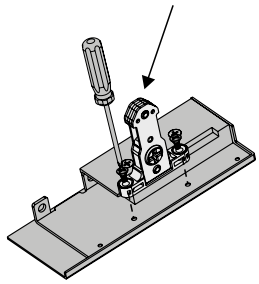

1

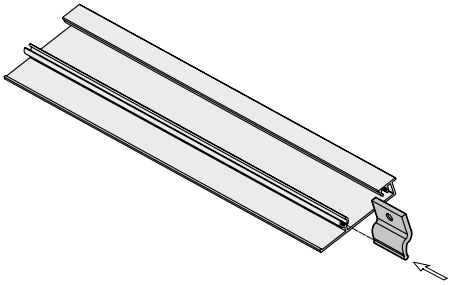

2

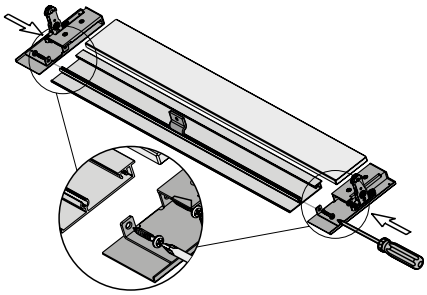

3

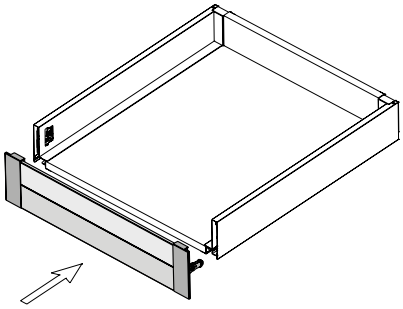

4

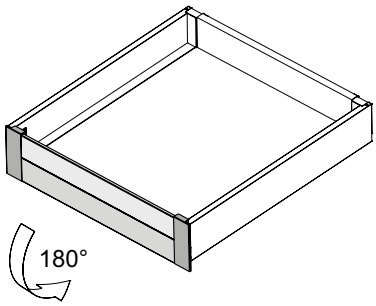

5

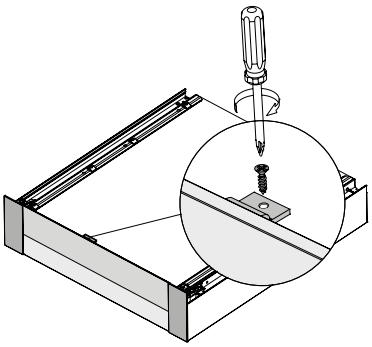

6

Montaż czoła szuflady wewnętrznej do szkła SEVROLLBOX SLIM **h = 167 mm i h = 199 mm**

UWAGA! Należy użyć zaczepów dołączonych do opakowania **mocowania panelu przedniego h = 167 mm i 199 mm**

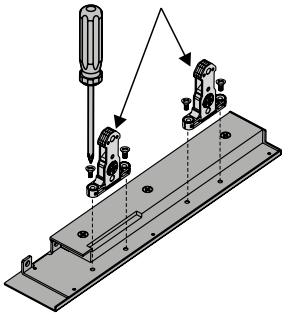

1

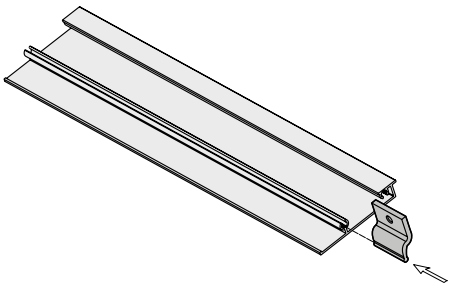

2

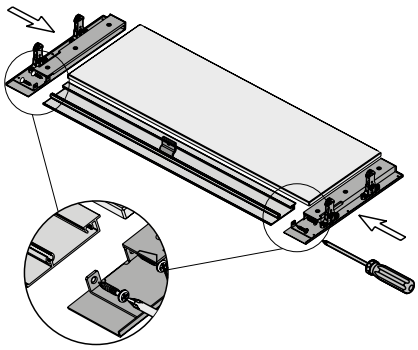

3

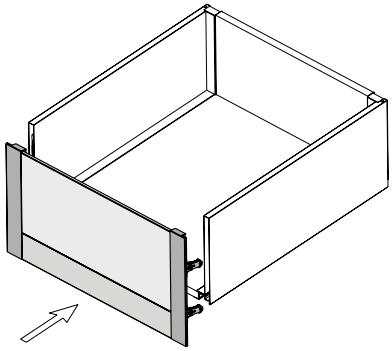

4

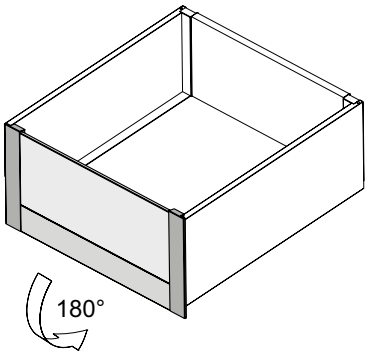

5

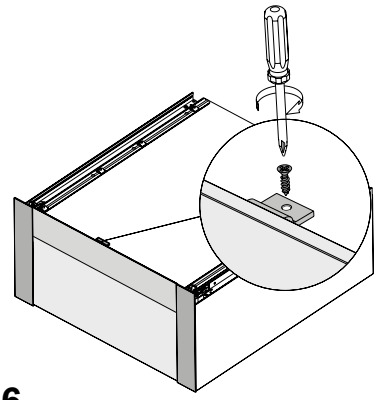

6

SZABLON DO PROWADNIC SEVROLLBOX SLIM II

wyznaczanie otworów do mocowania prowadnic w szufladach Sevrollbox Slim
z frontami **nakładanymi**

Wysokość położenia prowadnic Sevrollbox Slim w korpusach meblowych (wys. 720 mm)
- 4 warianty

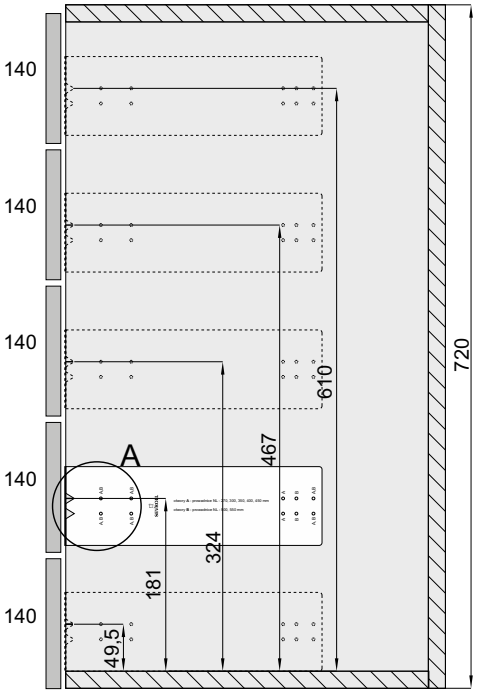

wariant 1- **x5**

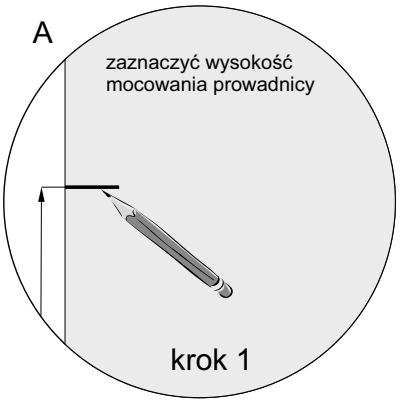

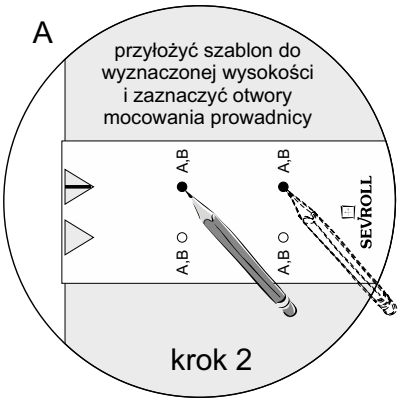

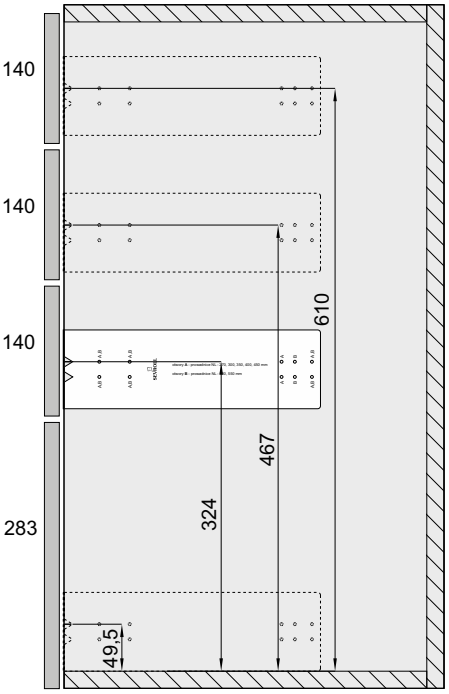

wariant 2 - **3+1**

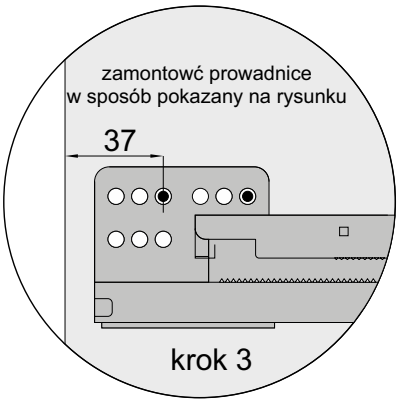

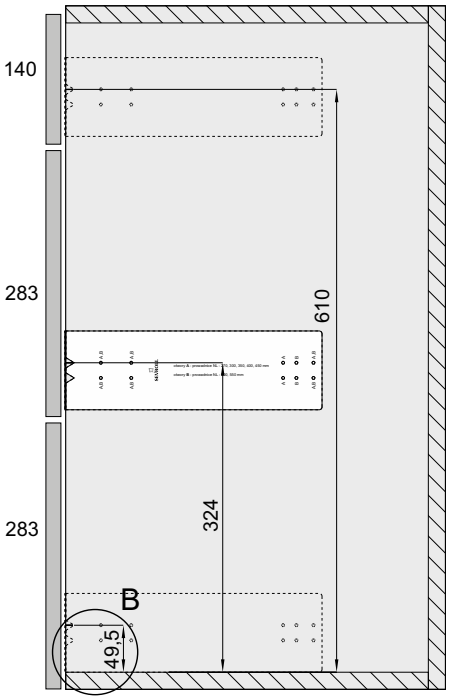

wariant 3 - **1+2**

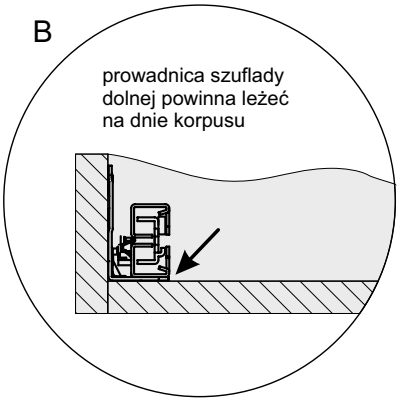

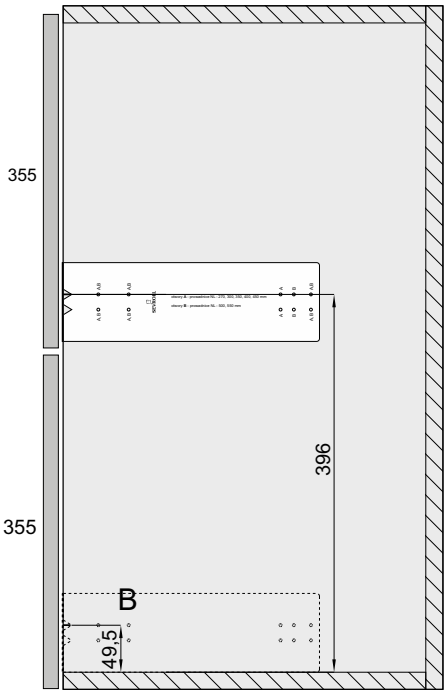

wariant 4 - **x2**

SZABLON DO PROWADNIC SEVROLLBOX SLIM II

wyznaczanie otworów do mocowania prowadnic w szufladach Sevrollbox Slim
z frontami **nakładanymi**

dowolna wysokość korpusu, ilość i wysokość frontów szuflad

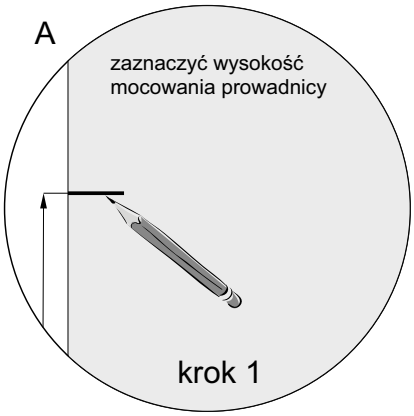

położenie prowadnic szuflad

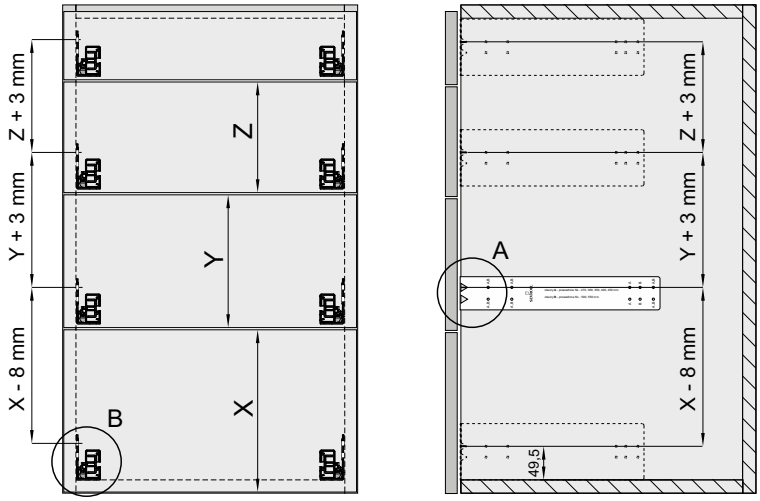

X - wysokość frontu szuflady **dolnej**
Y,Z,..... - wysokości kolejnych frontów szuflad **środkowych**

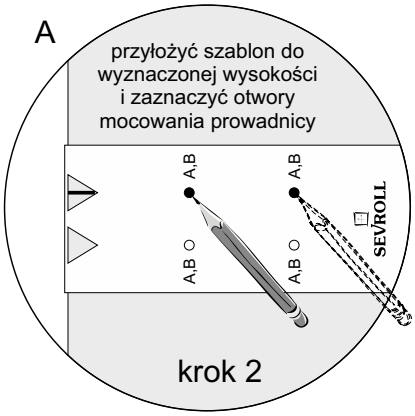

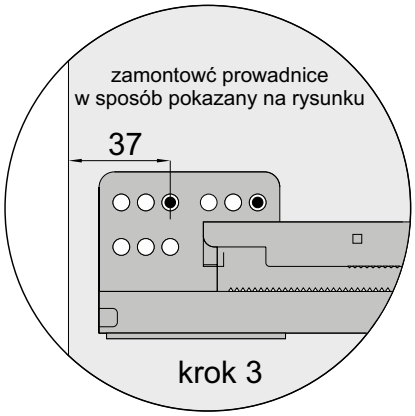

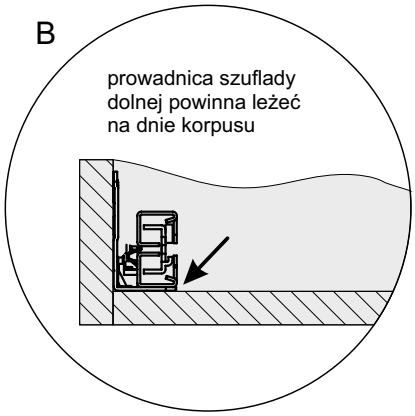

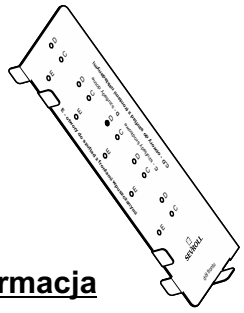

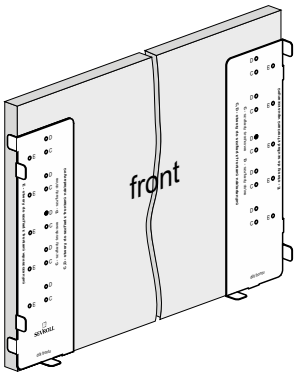

<u>ważna informacja</u>

W ofercie firmy Sevroll-System znajduje się również szablon Sevrollbox Slim II do frontów (**index: 05338**) służący do wyznaczania otworów <u>do montażu zaczepów frontów</u> w szufladach Sevrollbox Slim.

SZABLON DO FRONTÓW SEVROLLBOX SLIM II

Szuflady z frontami **nakładanymi**

szerokość frontów nakładanych

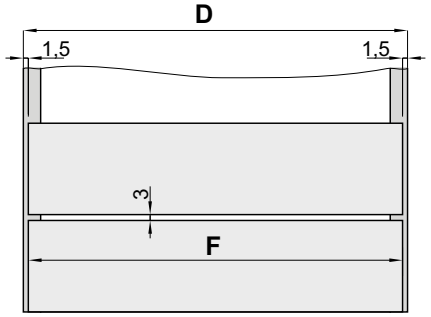

D - szerokość zewnętrza korpusu
F - szerokość frontu

F = D - 3 mm

Położenie prowadnic przy frontach nakładanych podane jest w instrukcji szablonu **Sevrollbox Slim do prowadnic**

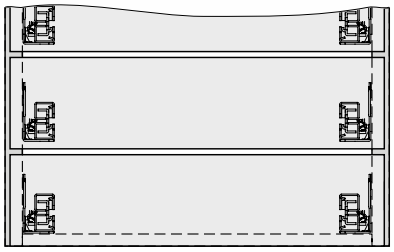

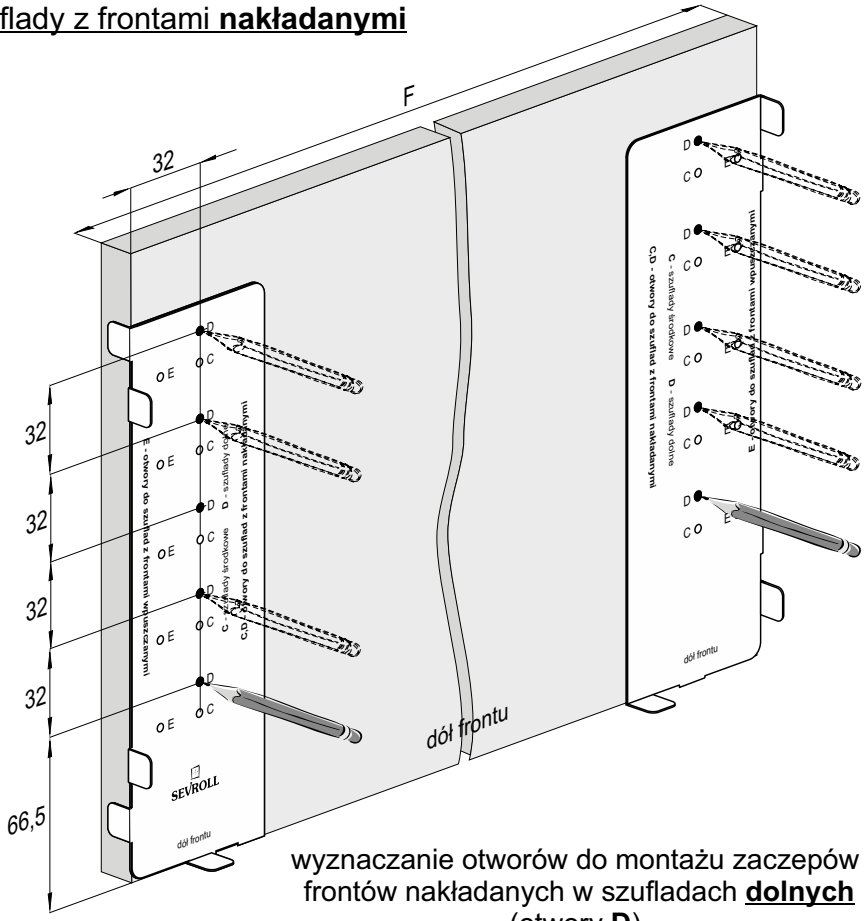

wyznaczanie otworów do montażu zaczepów frontów nakładanych w szufladach **dolnych** (otwory **D**)

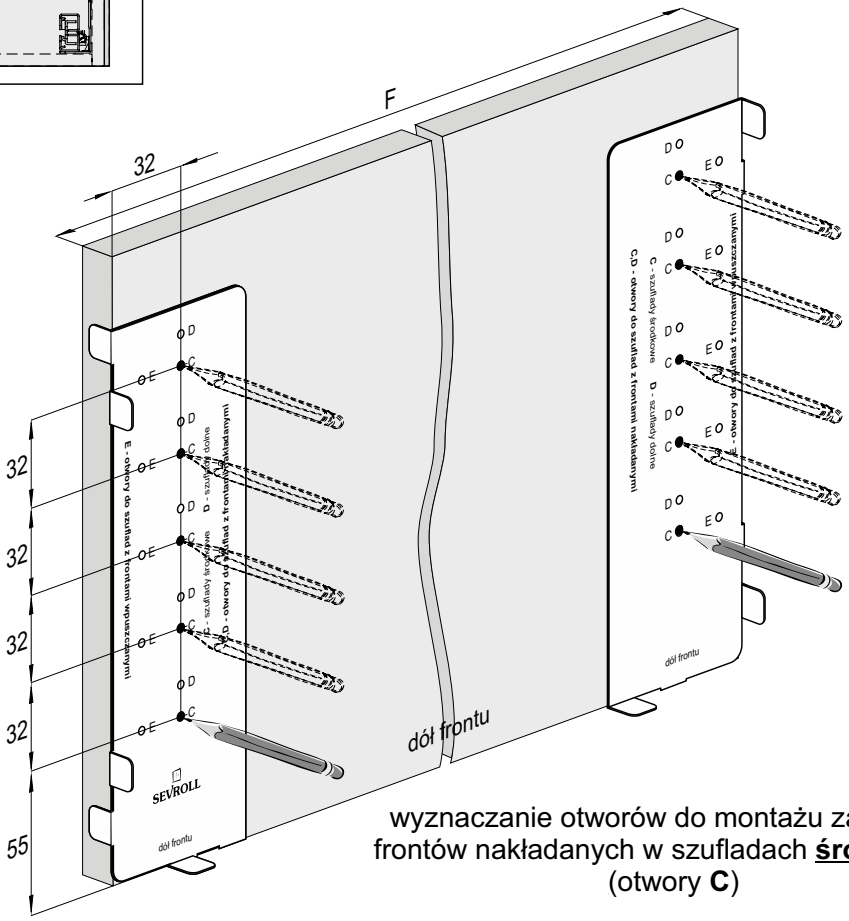

wyznaczanie otworów do montażu zaczepów frontów nakładanych w szufladach **środkowych** (otwory **C**)

Szuflady z frontami **wpuszczanymi**

szerokość frontów wpuszczanych

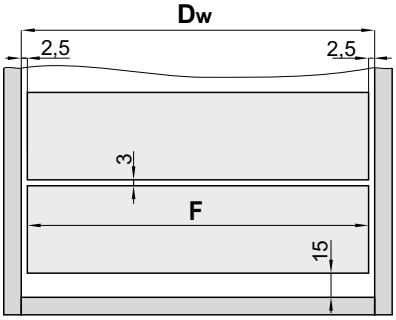

Dw - szerokość wnętrza korpusu

F - szerokość frontu

F = Dw - 5 mm

położenie prowadnic szuflad w szafach z drzwiami przesuwnymi

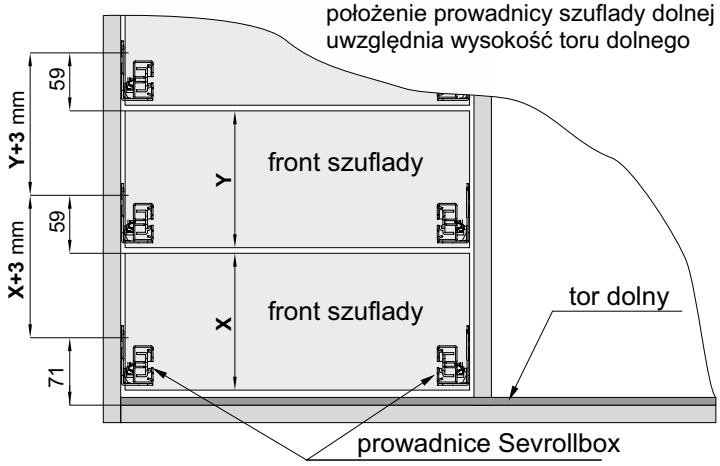

wyznaczanie otworów do montażu zaczepów frontów wpuszczanych (otwory **E**)

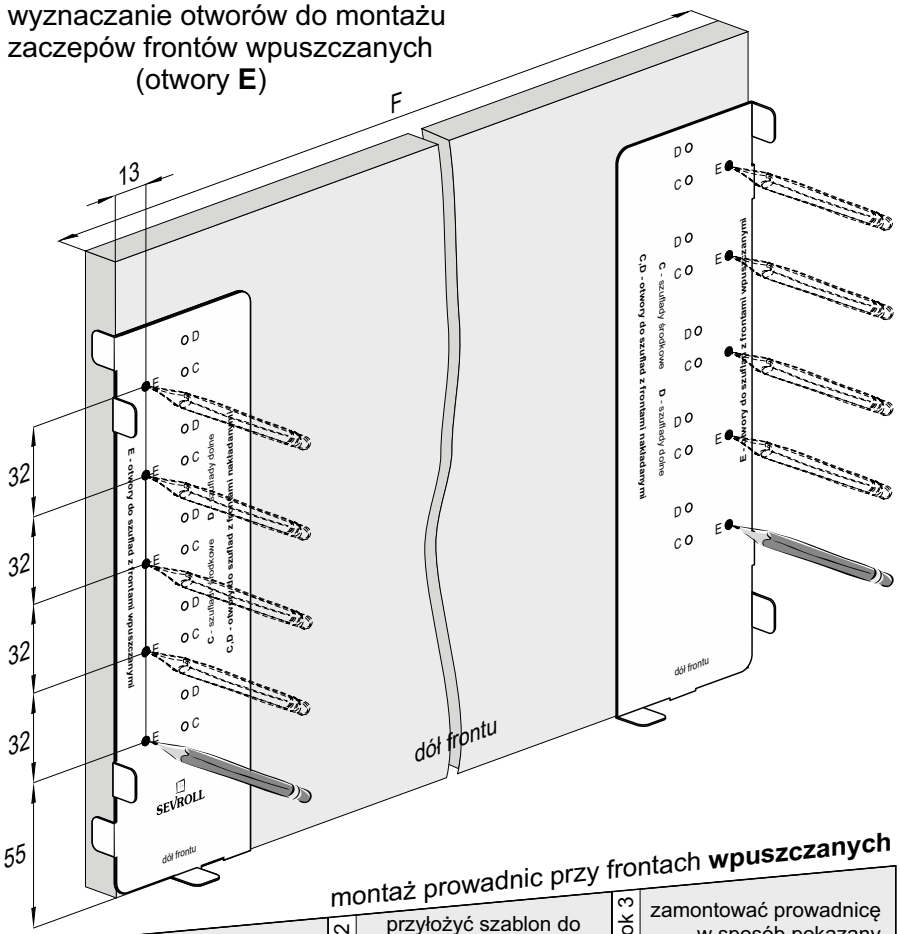

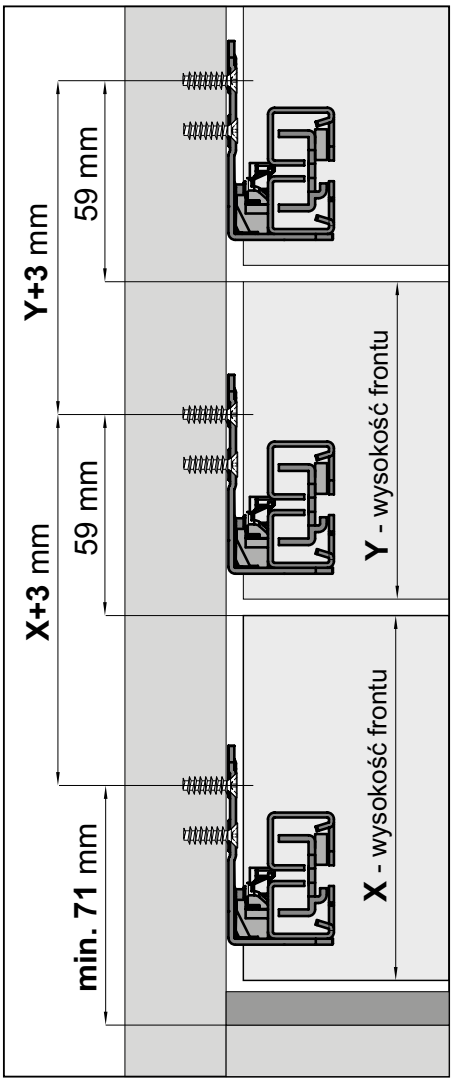

montaż prowadnic przy frontach **wpuszczanych**

krok 1 — zaznaczyć wysokość mocowania prowadnicy

krok 2 — przyłożyć szablon do wyznaczonej wysokości i zaznaczyć otwory mocowania prowadnicy

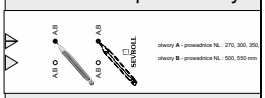

krok 3 — zamontować prowadnicę w sposób pokazany na rysunku

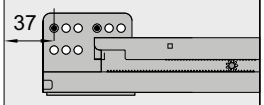

ważna informacja

W ofercie firmy Sevroll znajduje się również szablon **Sevrollbox Slim II do prowadnic** (**index: 05337**) służący do wyznaczania otworów do montażu prowadnic w szufladach Sevrollbox Slim.

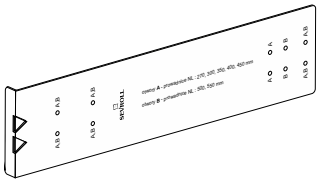

AKCESORIA DO SZUFLAD

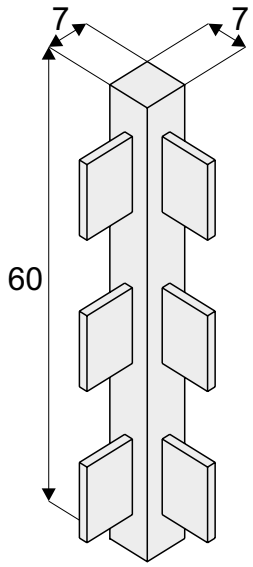

Łącznik dwustronny

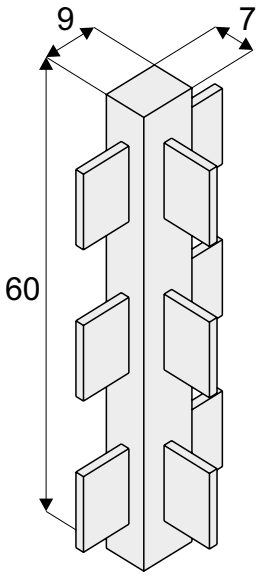

Łącznik trójstronny

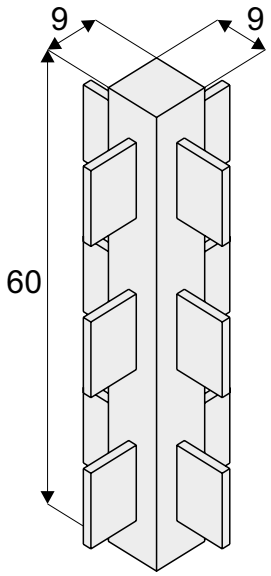

Łącznik czterostronny

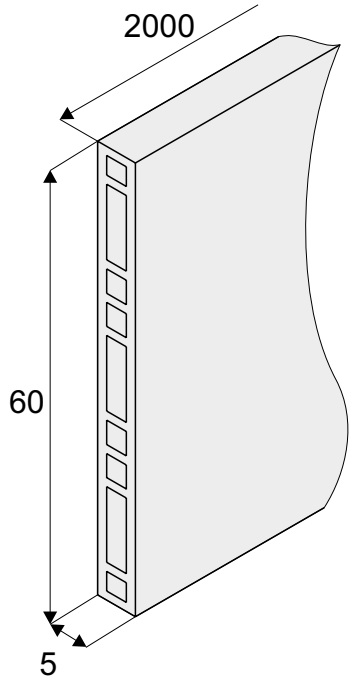

Przegroda 60x2000

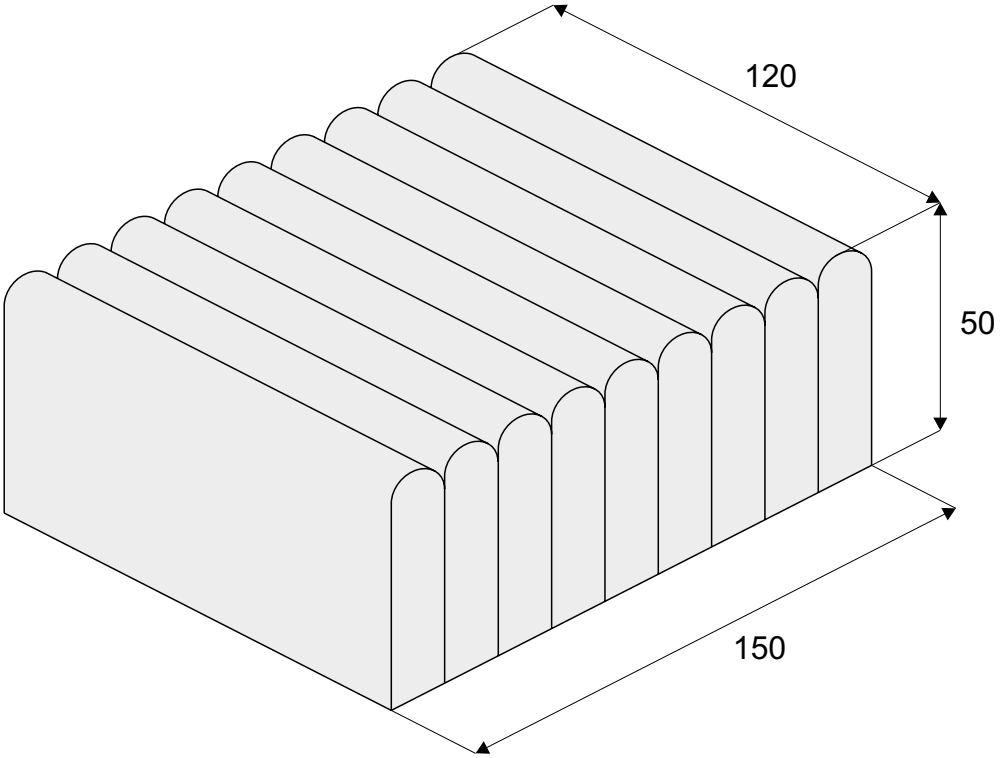

Wkład na kolczyki 120x150x50

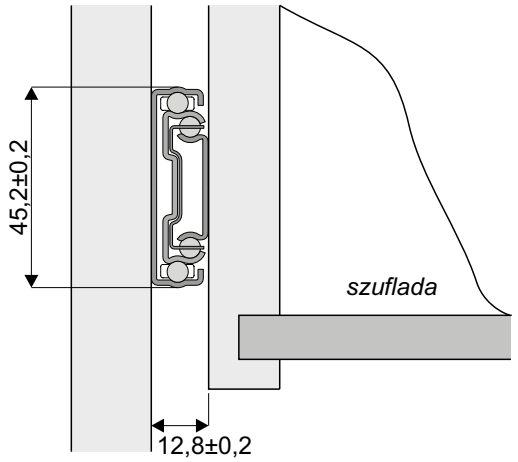

Wymiary prowadnic

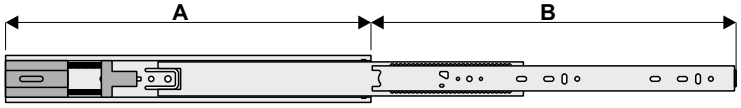

A	250	300	350	400	450	500	550	600
B	192±2	268±2	343±2	382±2	452±2	503±2	550±2	600±2

Wypinanie prowadnicy

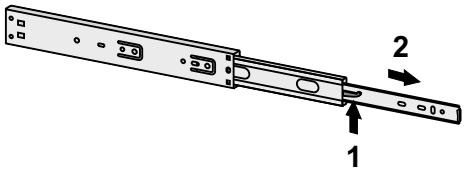

Mocowanie prowadnic do korpusu

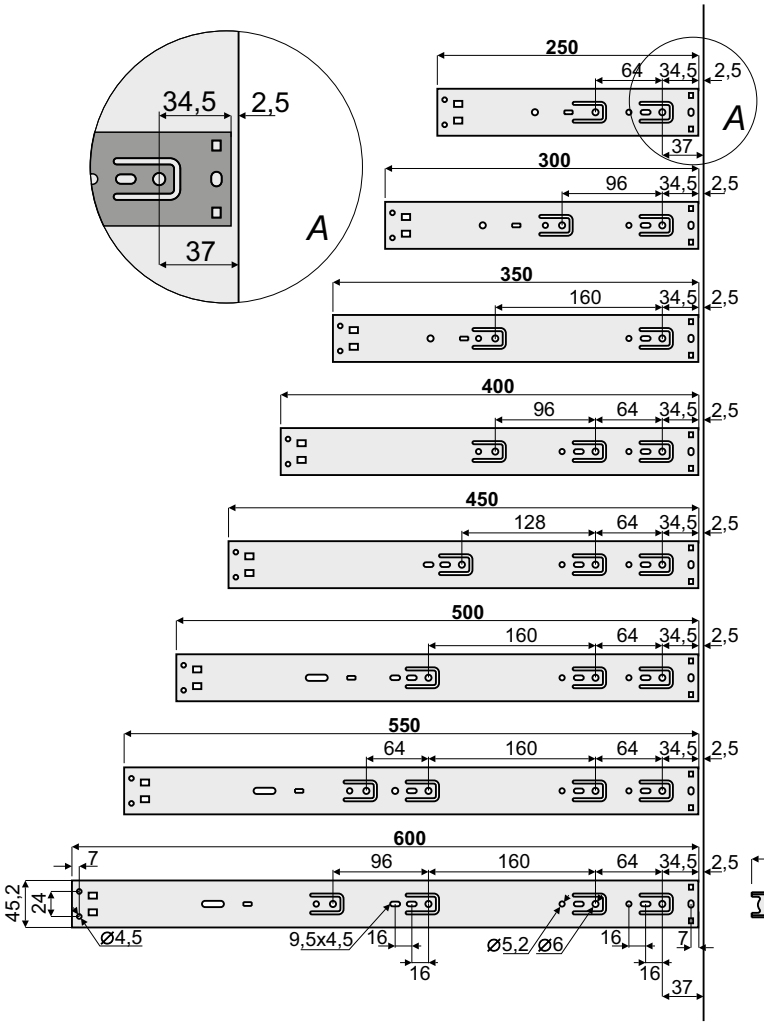

Mocowanie prowadnic do szuflady

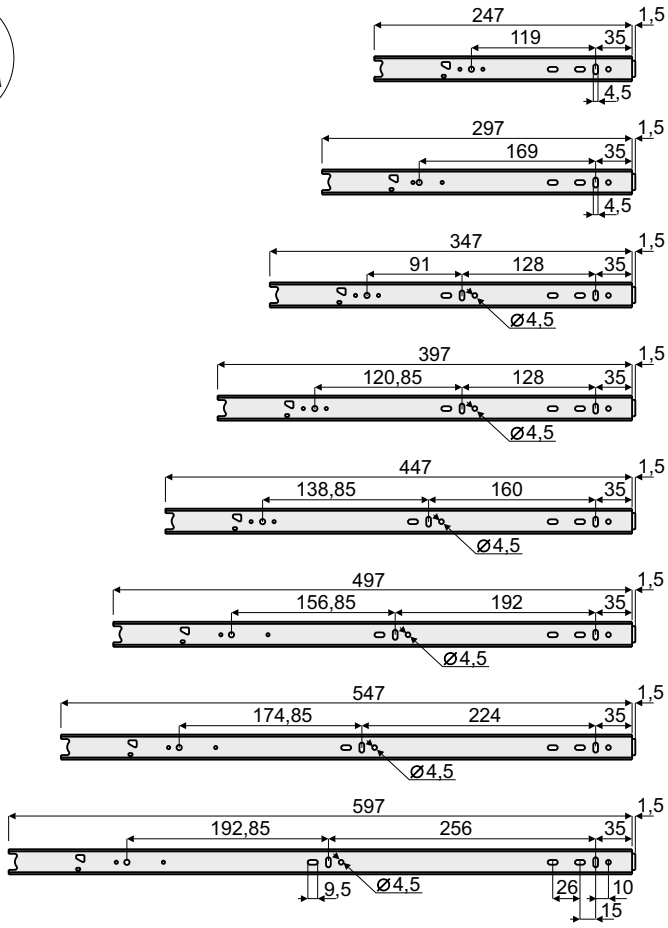

PANTOGRAF STALOWY

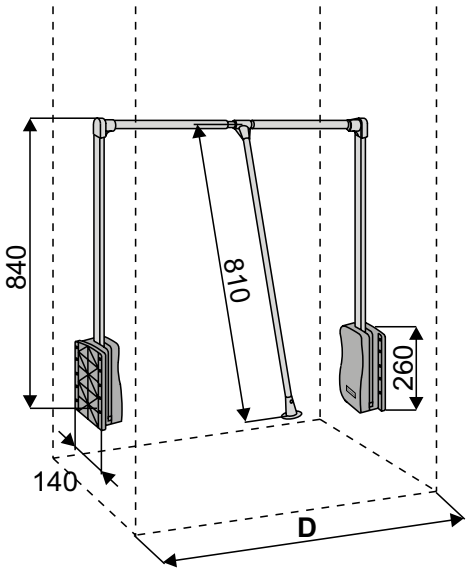

Max. obciążenie pantografu 10 kg

Wymiary montażowe

Pantograf	Szerokość wnęki D
450 ÷ 600	550 ÷ 660
600 ÷ 830	660 ÷ 890
830 ÷ 1150	890 ÷ 1210

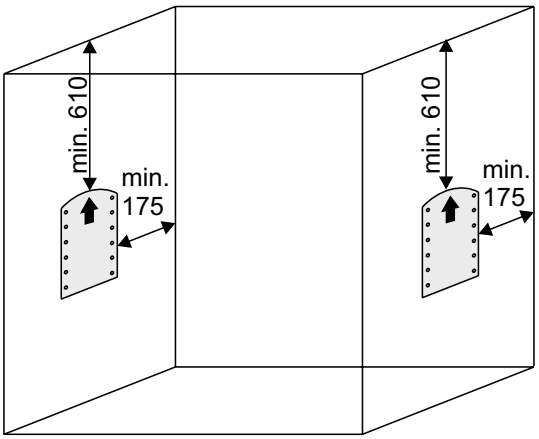

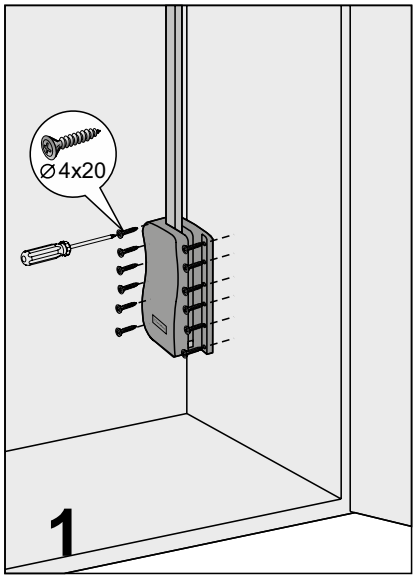

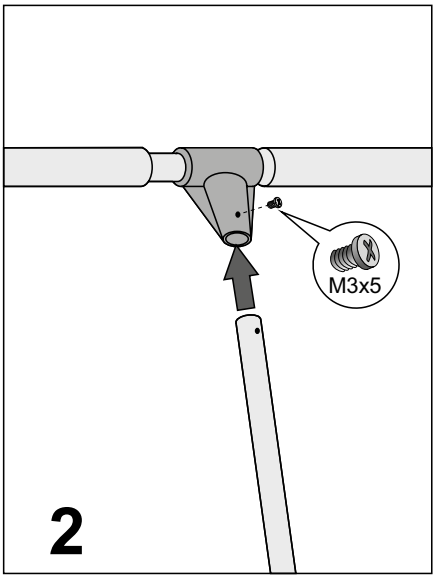

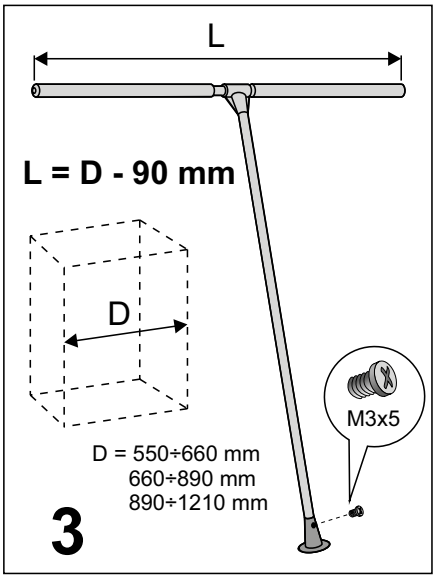

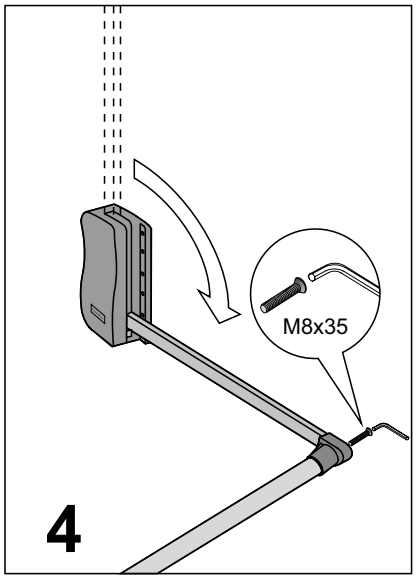

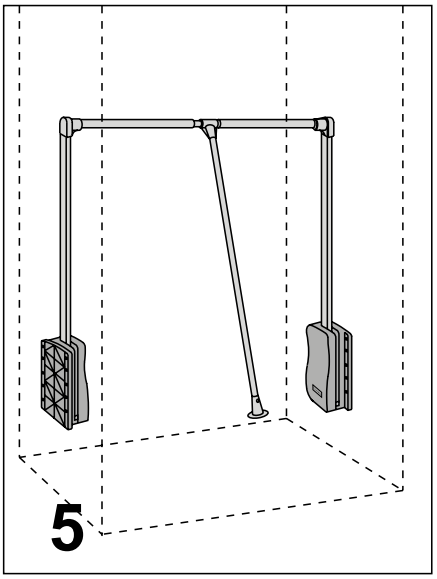

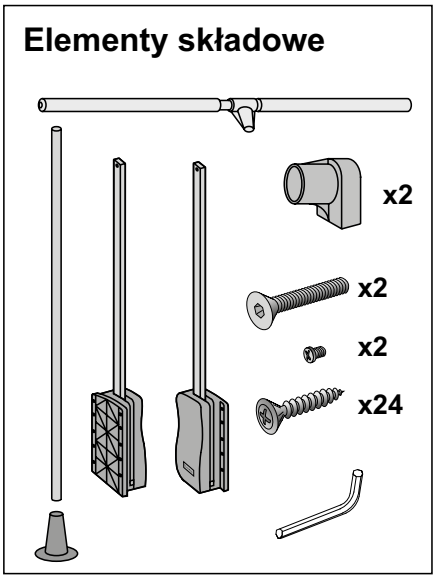

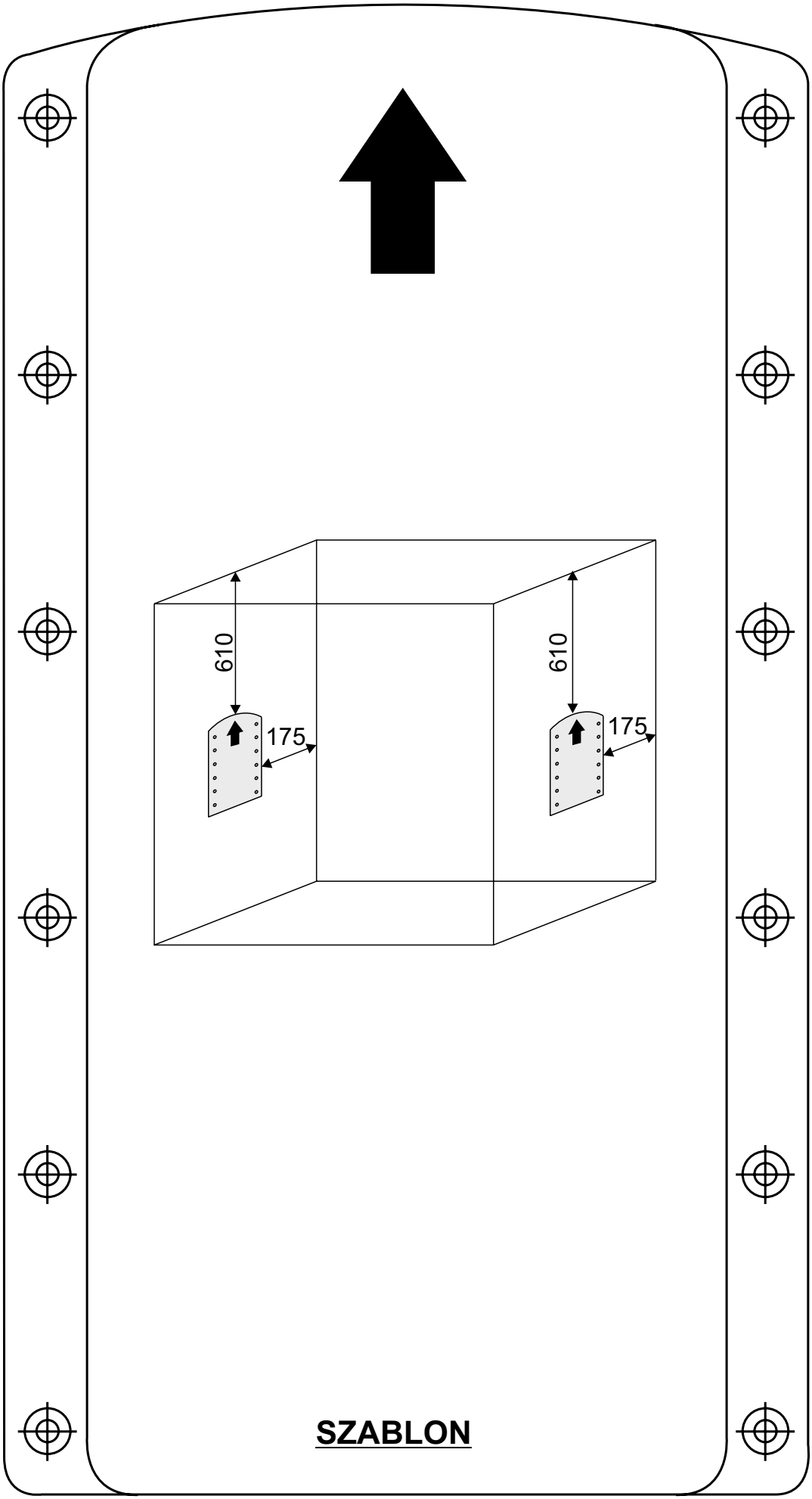
610
175
610
175
SZABLON

PROFILE GOLA

Profil Gola poziomy C

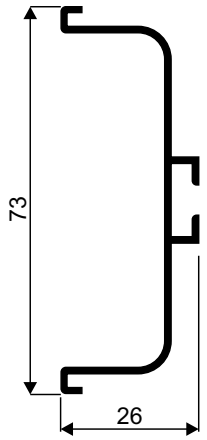

Kątownik montażowy Gola

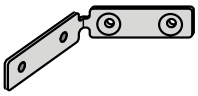

M4x5 - 4 szt.

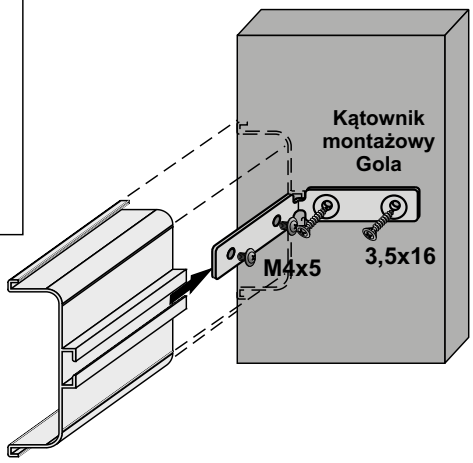

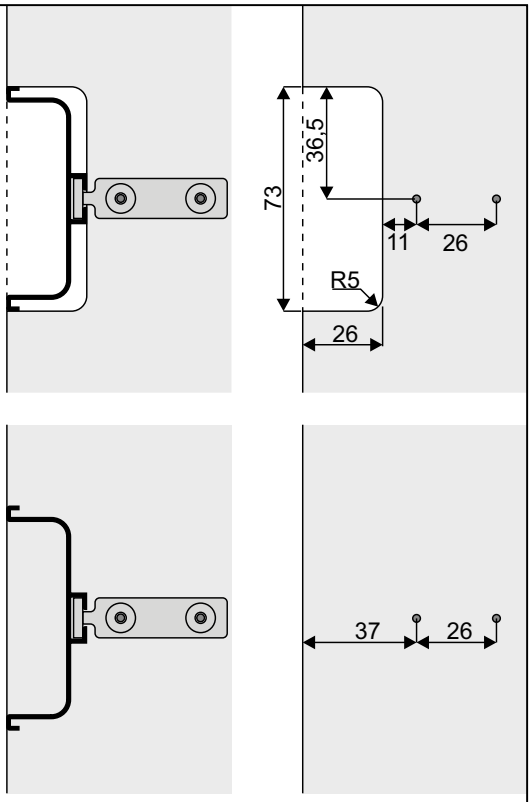

Profil Gola poziomy L

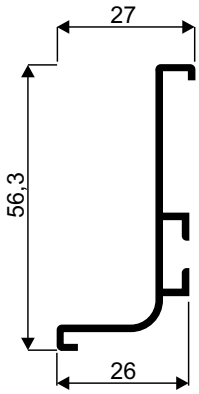

Kątownik montażowy Gola

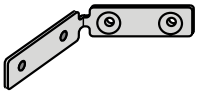

M4x5 - 4 szt.

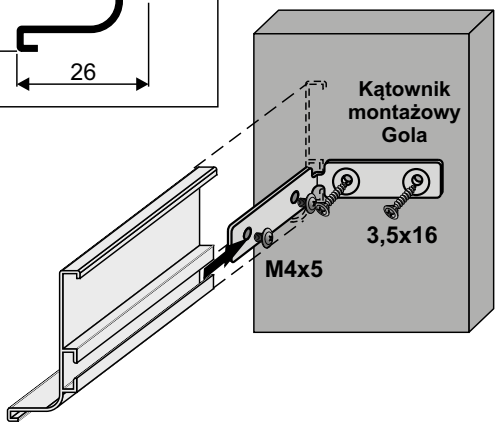

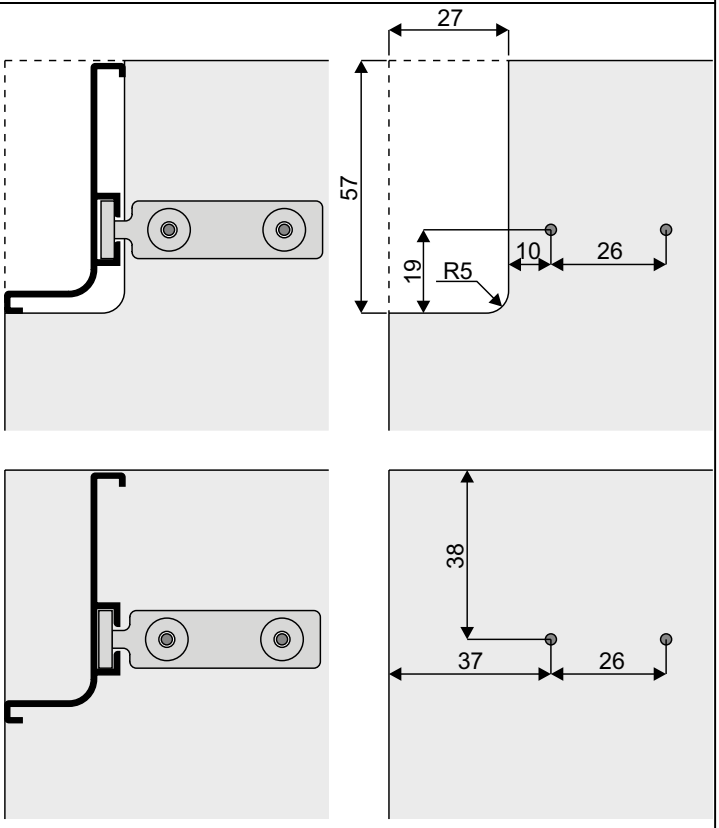

Profil Gola pionowy

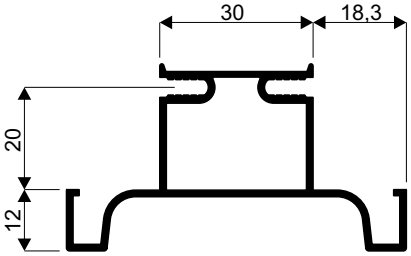

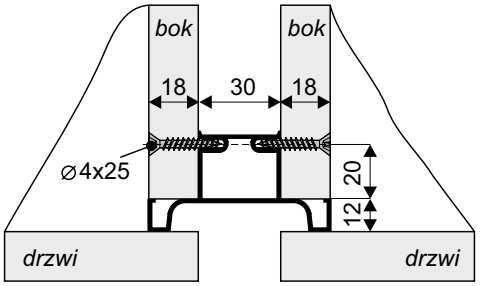

Montaż profili

Profil Gola poziomy L

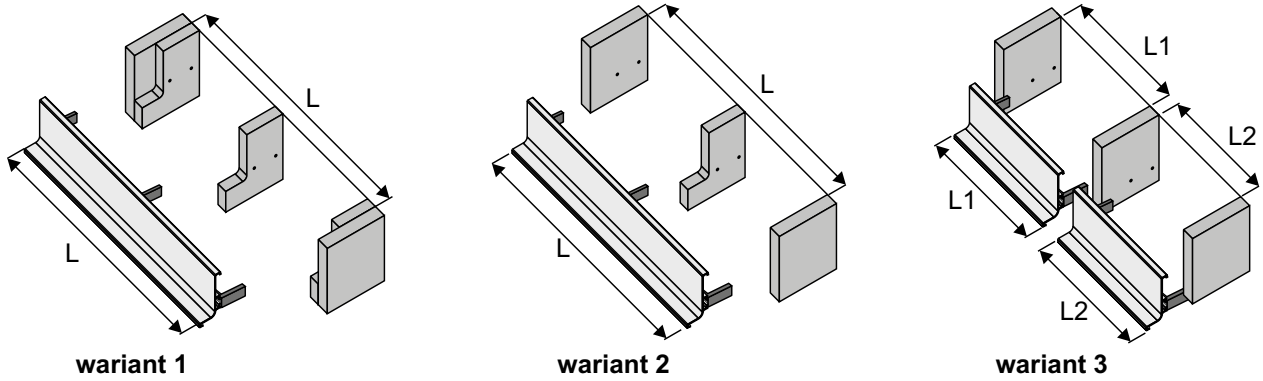

Profil Gola poziomy C

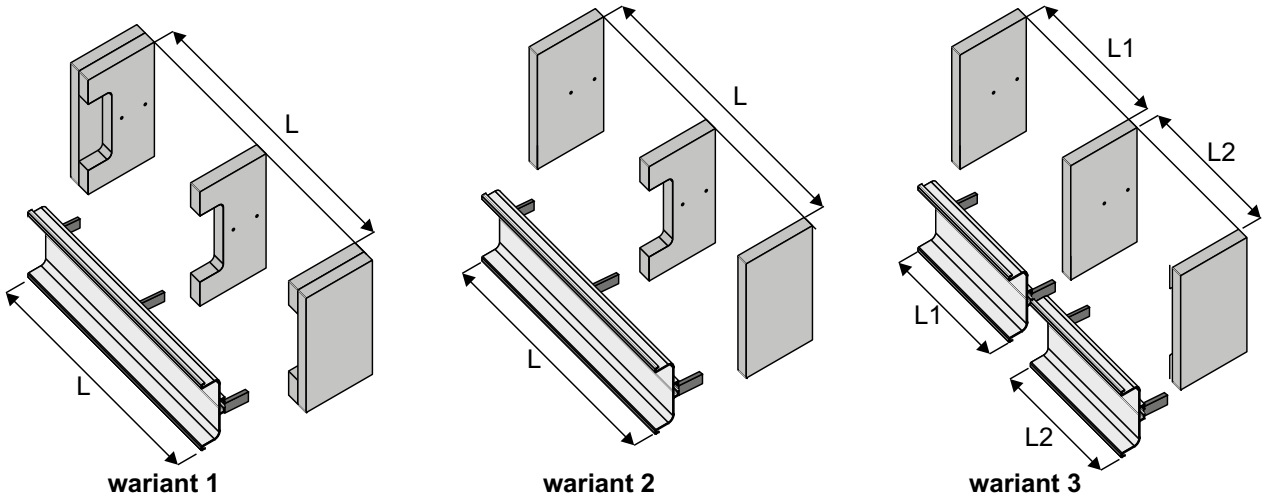

Profil Gola pionowy

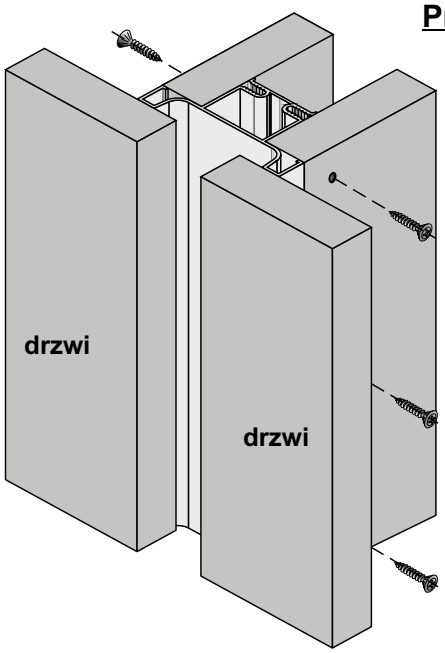

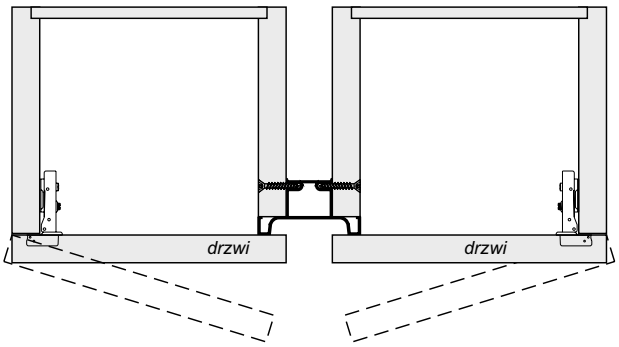

ZAWIASY ZATRZASKOWE Z CICHYM DOMYKIEM

Zawiasy, rozstaw 45 mm ø35 mm

Zawias NAKŁADANY

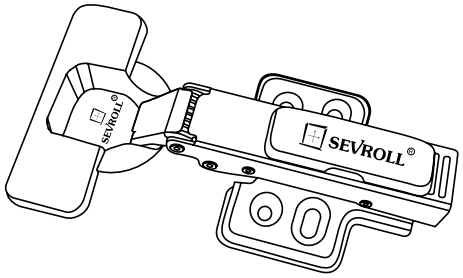

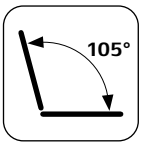

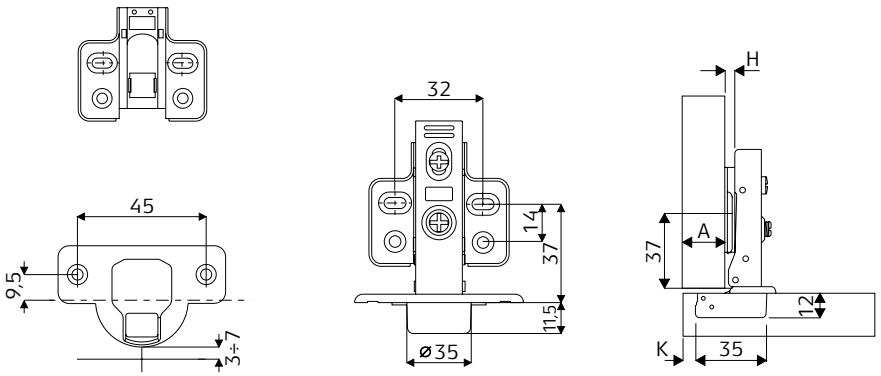

Prowadnik H = 0

K	3	4	5	6	7
A	17	18	19	20	21

K – odległość puszki
A – nałożenie

Zawias POŁÓWKOWY

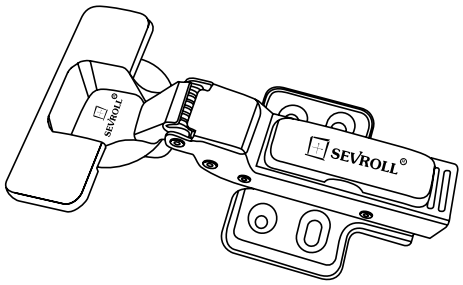

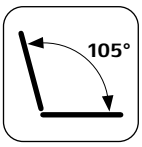

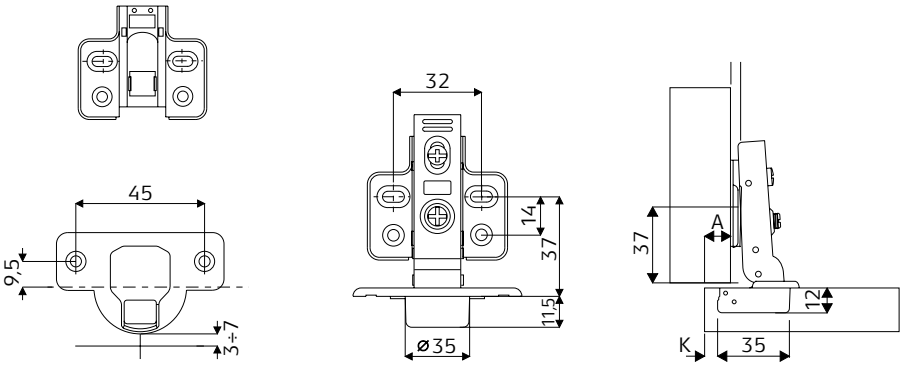

Prowadnik H = 0

K	3	4	5	6	7
A	8	9	10	11	12

K – odległość puszki
A – nałożenie

Zawias WPUSZCZANY

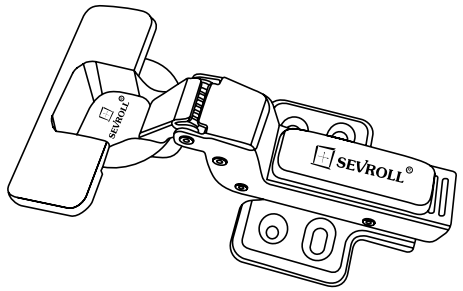

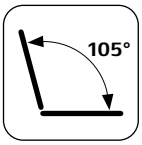

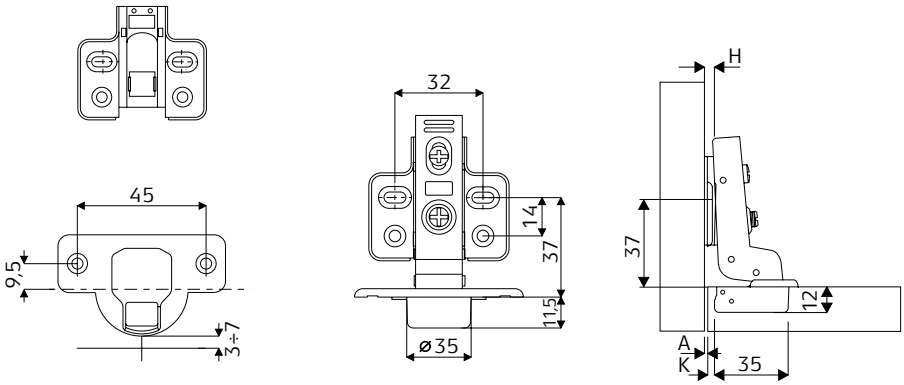

Prowadnik H = 0

K	3	4	5	6	7
A	1,5	0,5	-0,5	-1,5	-2,5

K – odległość puszki
A – szczelina

Zawiasy KĄTOWE, rozstaw 45 mm ø35 mm

Zawias KĄTOWY 30°

Prowadnik H = 0

K	4	5	6	7
A	2,5	3,4	4,3	5,2
X	35	34	33	32

K – odległość puszki
A – nałożenie
X – odległość prowadnika

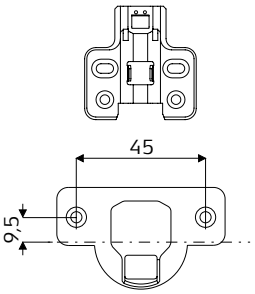

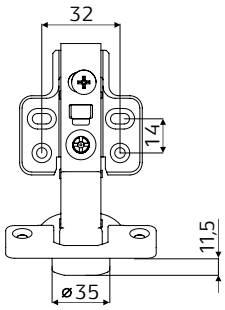

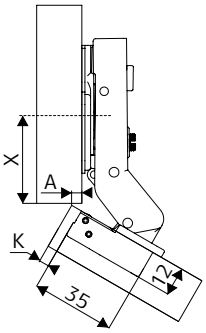

Zawias KĄTOWY 45°

Prowadnik H = 0

K	4	5	6	7
A	4,5	5,4	6,3	7,2
X	37	36	35	34

K – odległość puszki
A – nałożenie
X – odległość prowadnika

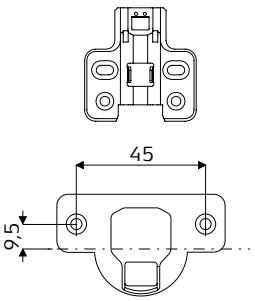

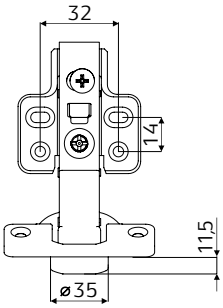

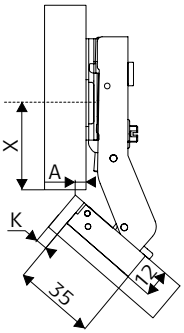

Zawias KĄTOWY 90°

Prowadnik H = 0

K	4	5
A	2,8	2,8
X	20	19

K – odległość puszki
A – nałożenie
X – odległość prowadnika

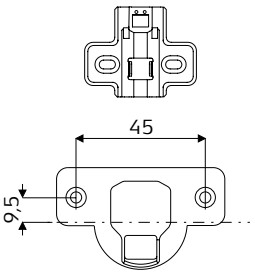

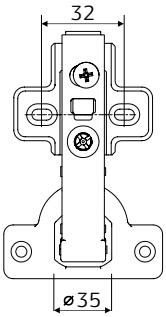

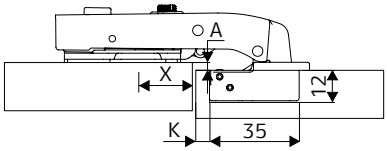

Zawias KĄTOWY 135°

Prowadnik H = 0

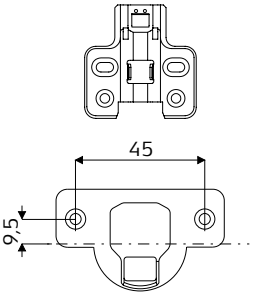

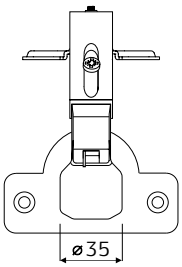

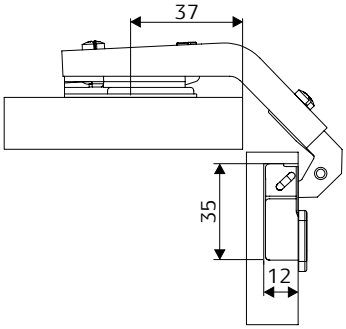

Zawias KĄTOWY 165°

Prowadnik H = 0

K	3	4	5	6	7
A	18	19	20	21	22

K – odległość puszki
A – nałożenie

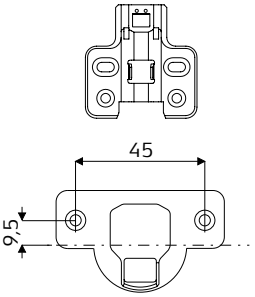

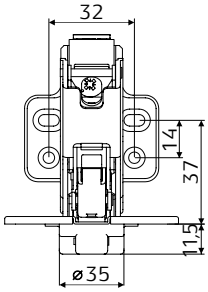

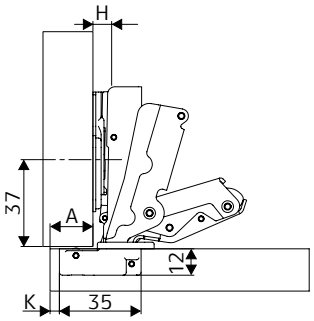

ZAWIASY ZATRZASKOWE Z CICHYM DOMYKIEM

Zawiasy z EUROWKRĘTAMI, rozstaw 45 mm ø35 mm

Zawias NAKŁADANY

Prowadnik H = 0

K	3	4	5	6	7
A	17	18	19	20	21

K – odległość puszki
A – nałożenie

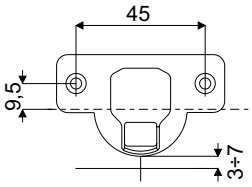

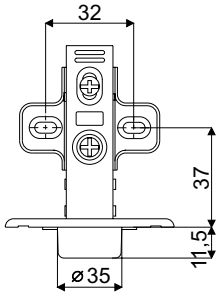

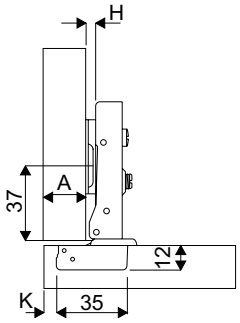

Zawias POŁÓWKOWY

Prowadnik H = 0

K	3	4	5	6	7
A	9	10	11	12	13

K – odległość puszki
A – nałożenie

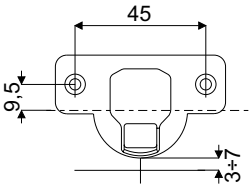

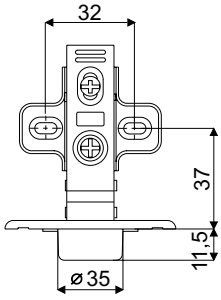

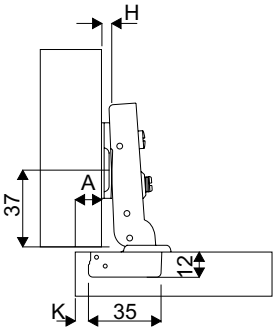

Zawias WPUSZCZANY

Prowadnik H = 0

K	3	4	5	6	7
A	1,5	0,5	-0,5	-1,5	-2,5

K – odległość puszki
A – szczelina

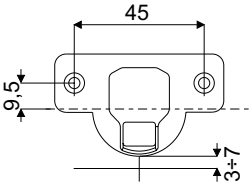

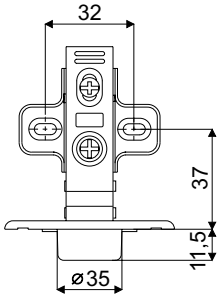

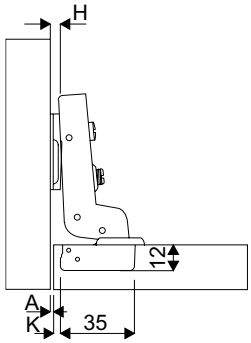

Zawiasy z REGULACJĄ MIMOŚRODOWĄ, rozstaw 48 mm ø35 mm

Zawias NAKŁADANY

Prowadnik H = 0

K	3	4	5	6	7
A	17	18	19	20	21

K – odległość puszki
A – nałożenie

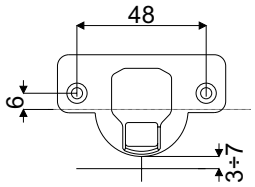

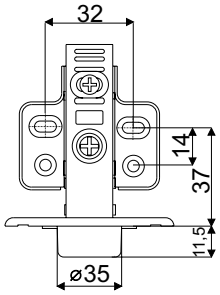

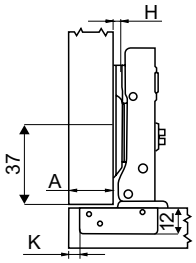

Zawias POŁÓWKOWY

Prowadnik = 0

K	3	4	5	6	7
A	9	10	11	12	13

K – odległość puszki
A – nałożenie

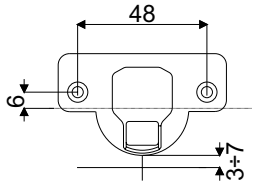

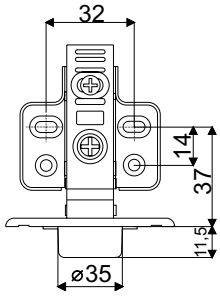

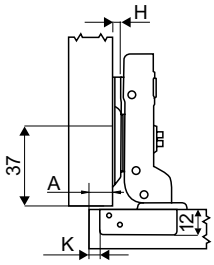

Zawias WPUSZCZANY

Prowadnik H = 0

K	3	4	5	6	7
A	1,5	0,5	-0,5	-1,5	-2,5

K – odległość puszki
A – szczelina

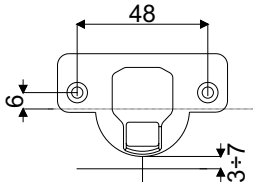

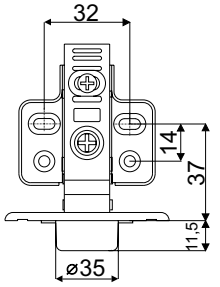

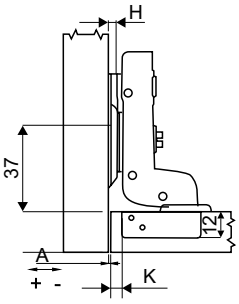

SYSTEM DO PROSTOWANIA PŁYTY

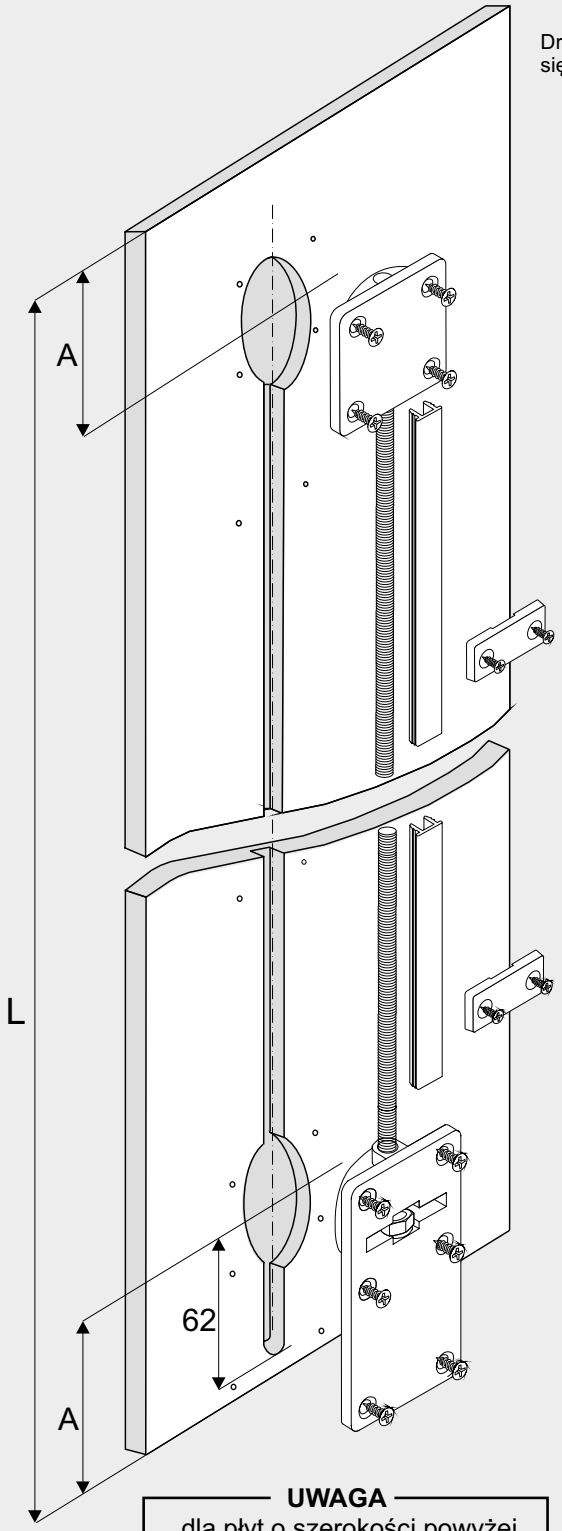

stan drzwi przed montażem systemu

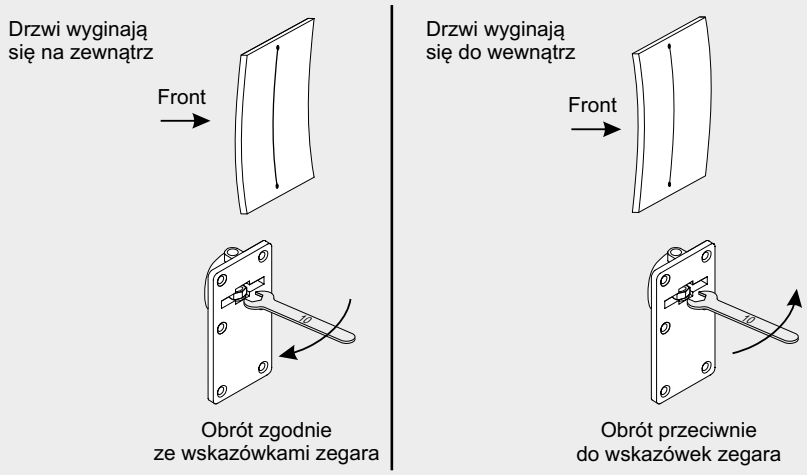

Przed montażem systemu na płycie, śrubę M6 należy wkręcić w osadę górną i dolną.
W osadę górną śrubę wkręcamy **do oporu**.

obliczanie wymiaru **A**, oraz długości śruby **l**śr.	
wysokość drzwi **L** > 2100 mm	wysokość drzwi **L** ⩽ 2100 mm
A = (L - 1940) : 2	**A** = 78 mm
lśr. - śruba M6 bez docinania	śrubę M6 należy dociąć na odpowiednią długość
	lśr. = L - 113 mm
UWAGA! Dotyczy tylko systemu **Idea** niezależnie od wysokości drzwi wymiar **A ⩾ 130 mm**	

Frezowanie gniazd Ø35 mm i kanału śruby ⌿10 mm

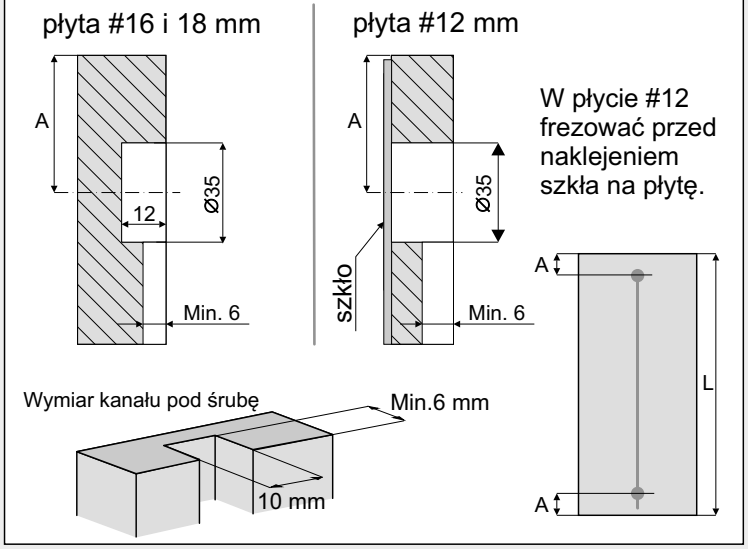

UWAGA
dla płyt o szerokości powyżej 700 mm zalecamy zastosować 2 systemy prostujące, montując je równolegle do siebie.

ELEMENTY SKŁADOWE

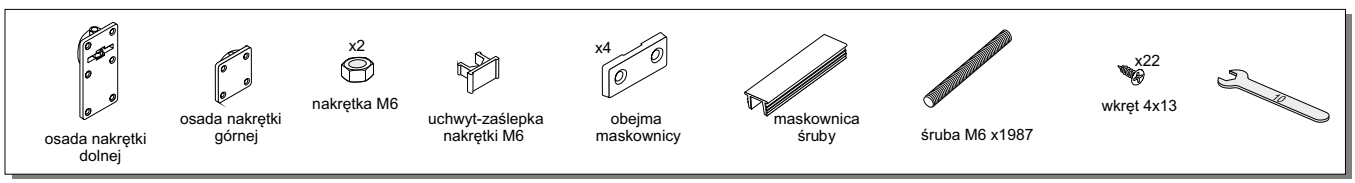

Regulowane nóżki meblowe

Wymiary montażowe nóżek

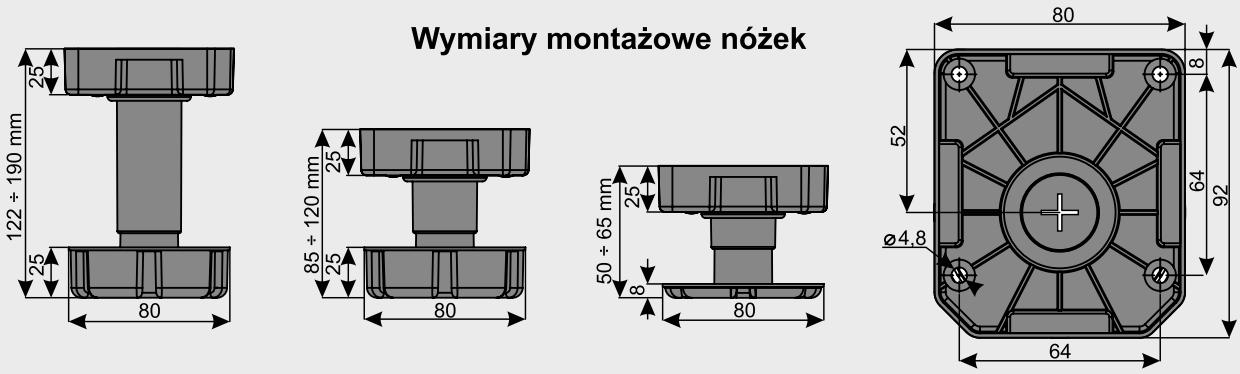

Regulacja wysokości nóżki

Regulacja wkrętakiem od góry
(dobrać odpowiedni wkrętak do gniazda)

Regulacja wkrętakiem od przodu

Regulacja ręczna

Montaż cokołu

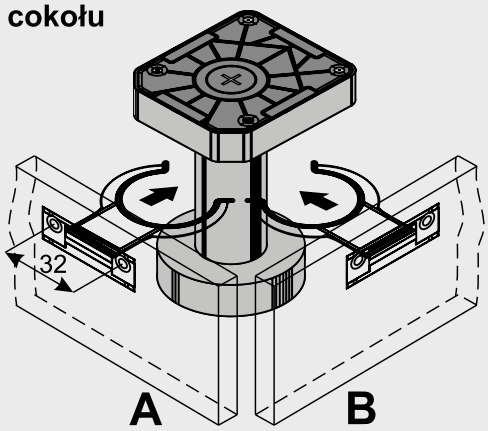

Klips zaczepowy

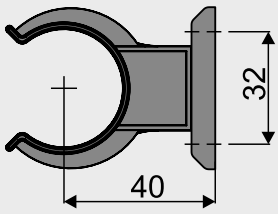

Cokół do nóżki można wczepiać zarówno od frontu (**A**) jak i od boku nóżki (**B**)
Dzięki temu, nóżki można zastosować także w zabudowach typu „wyspa”

ELEMENTY SKŁADOWE

Nóżka regulowana h 50-65 mm	Nóżka regulowana h 85-120 mm	Nóżka regulowana h 122-190 mm	Klips zaczepowy II uniwersalny
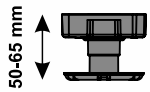	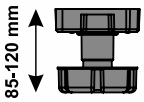	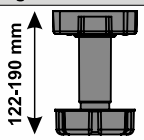	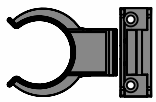

Montaż mechanizmu samodomykacza w systemach: GEMINI 4, GEMINI 10, COMFORT 10, MAXIM 18, SINGLE 10, TOP 10, TOP 18

GEMINI 4, GEMINI 10, COMFORT 10, SINGLE 10, TOP 10	**wysokość skrzydła drzwi**	**h = H - 40 mm**
MAXIM 18, TOP 18	**wysokość skrzydła drzwi**	**h = H - 38 mm**

UWAGA!

Mechanizm samodomykacza przeznaczony jest do prawego lub lewego skrzydła. Oznaczenia L - lewy, R - prawy umieszczone są na spodzie mechanizmu.

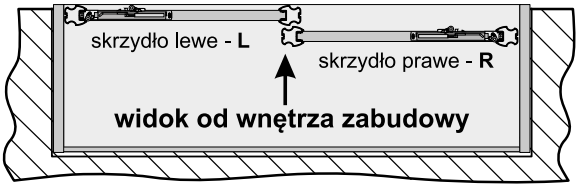

Obliczanie odległości montażu zaczepu od ściany bocznej szafy.

N = 110 mm + X

wymiar **X** jest zmienny i zależy od rodzaju zastosowanej rączki przykłady:

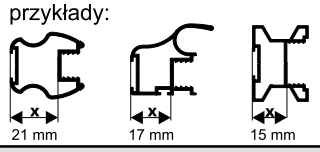

Sevromatic SV-25 - skrzydła drzwi o wadze od 14 do 25 kg

Sevromatic SV-50 - skrzydła drzwi o wadze od 25 do 50 kg

Optymalny efekt działania samodomykacza uzyskujemy wtedy, gdy stosunek wysokości skrzydła drzwi do jego szerokości **h/d** zawiera się między **1/1 a 3/1**

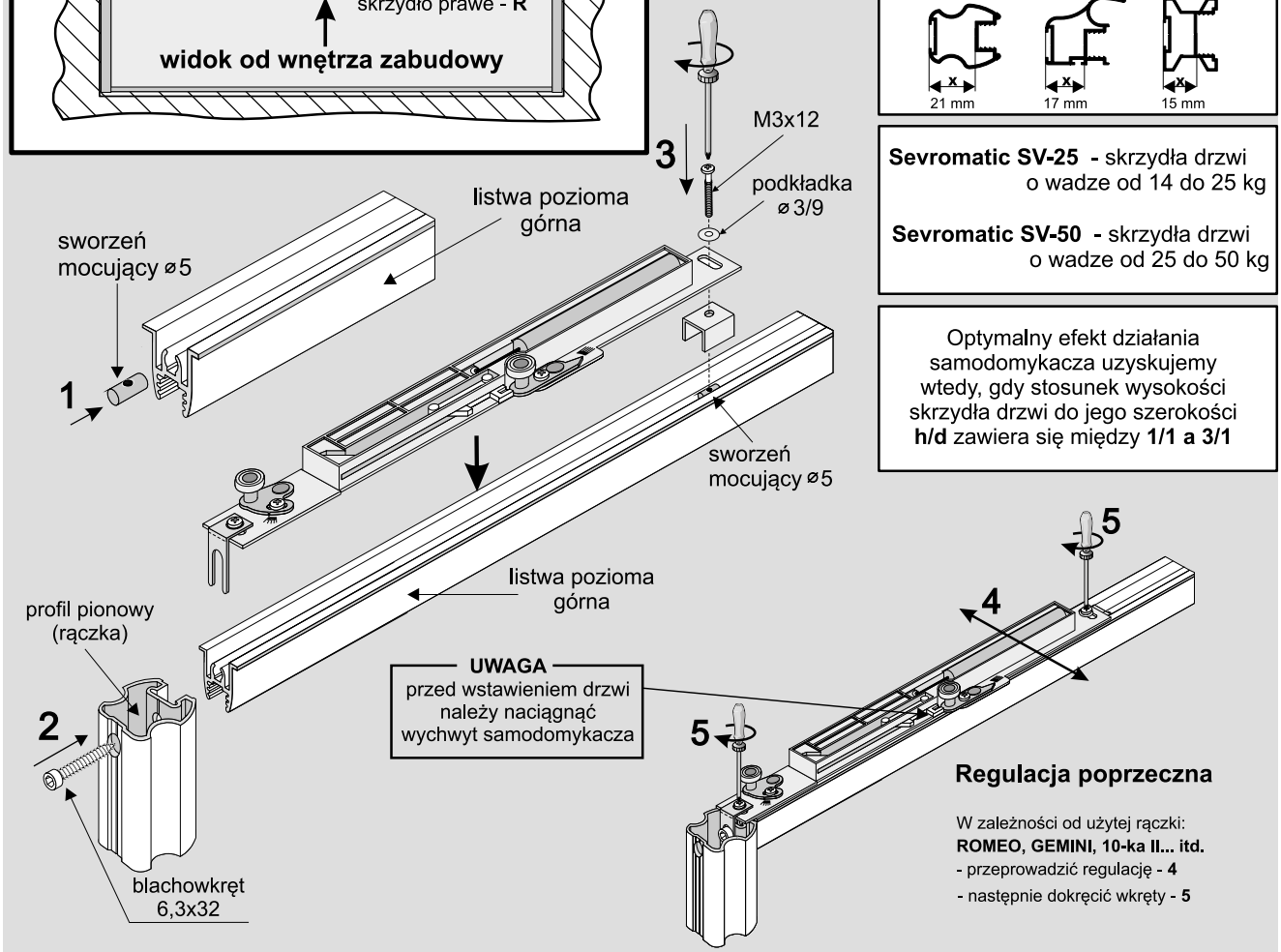

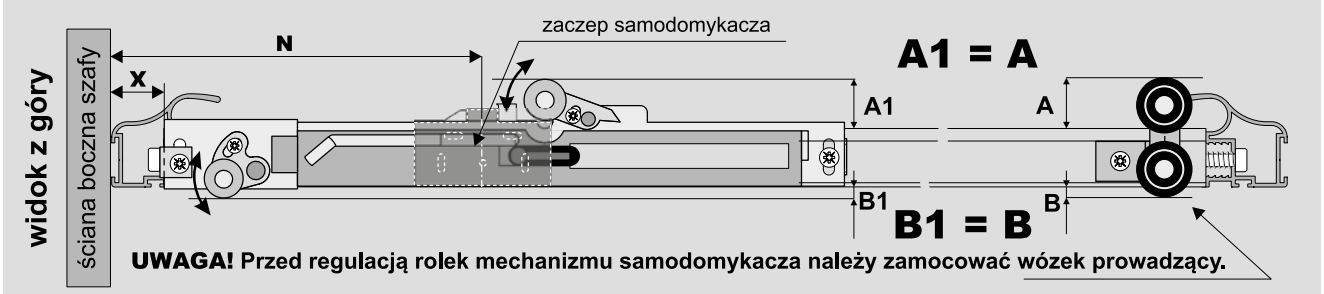

UWAGA! Przed regulacją rolek mechanizmu samodomykacza należy zamocować wózek prowadzący.

ELEMENTY SKŁADOWE

Zestaw samodomykaczy do drzwi przesuwnych **Sevromatic SV-25** lub **SV-50**

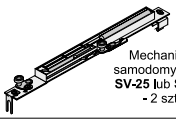

Mechanizm samodomykacza **SV-25** lub **SV-50** - 2 szt.

Zaczep samodomykacza - 2 szt.

Podstawka dystansowa - 2 szt.

sworzeń mocujący	- 2 szt.	
podkładka koronowa	- 4 szt.	
podkładka	- 2 szt.	
śruba M 3 x 12	- 2 szt.	
wkręt 4 x 20	- 6 szt.	
wkręt 4 x 20	- 2 szt.	
wkręt 3,5 x 30	- 4 szt.	

Montaż mechanizmu samodomykacza w systemach: GEMINI 18, COMFORT 18, MAXIM 18 Board

GEMINI 18, COMFORT 18,	**wysokość skrzydła drzwi**	**h = H - 42 mm**
MAXIM 18 Board	**wysokość skrzydła drzwi**	**h = H - 40 mm**

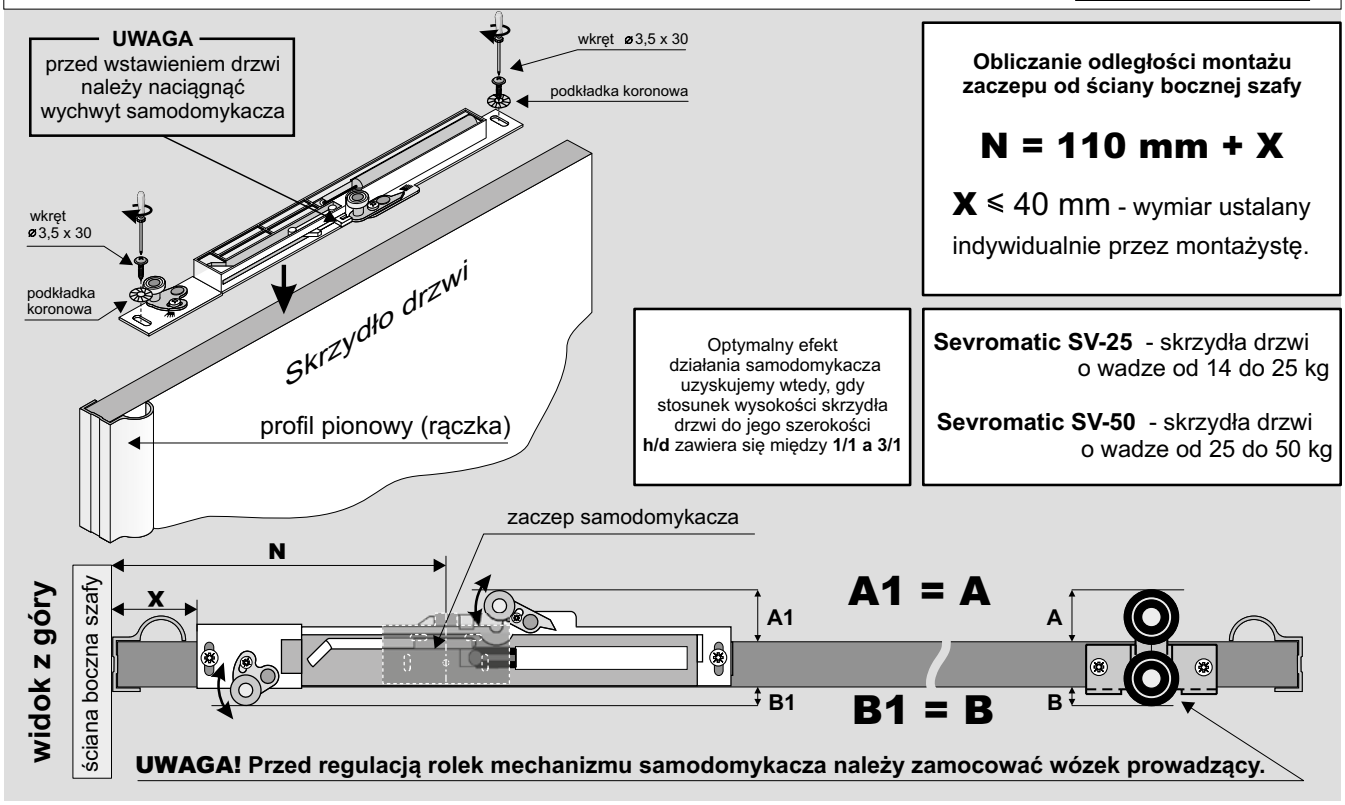

Montaż zaczepu samodomykacza w systemach: GEMINI 4, GEMINI 10, GEMINI 18, COMFORT 10, COMFORT 18 MAXIM 18, MAXIM 18 Board, SINGLE 10, TOP 10, TOP 18

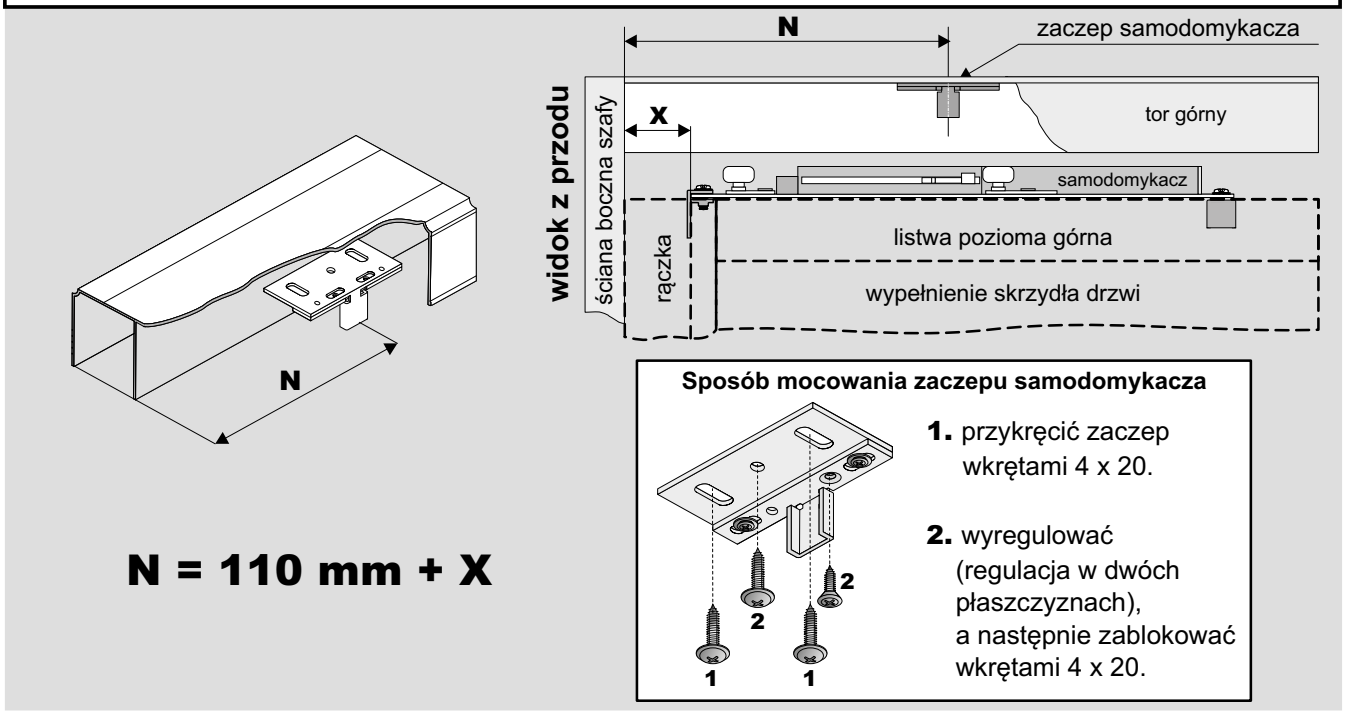

Sposób montażu samodomykacza w systemach GEMINI 4, GEMINI 10, COMFORT 10, MAXIM 18

GEMINI 4, GEMINI 10, COMFORT 10	**wysokość skrzydła drzwi**	**h = H - 44 mm**
MAXIM 18	**wysokość skrzydła drzwi**	**h = H - 40 mm**

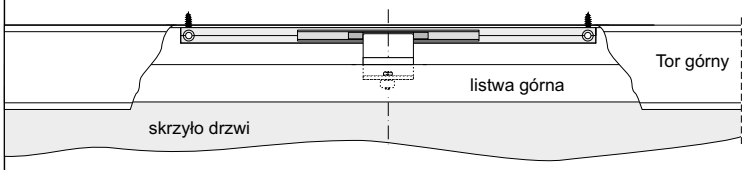

UWAGA
przed wstawieniem drzwi należy naciągnąć wychwyt samodomykacza

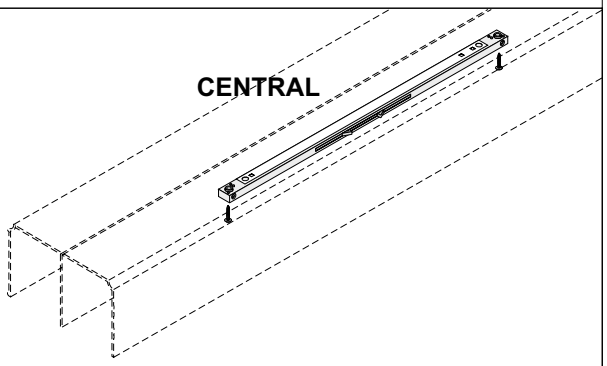

System GEMINI 4, GEMINI 10

wózek symetryczny

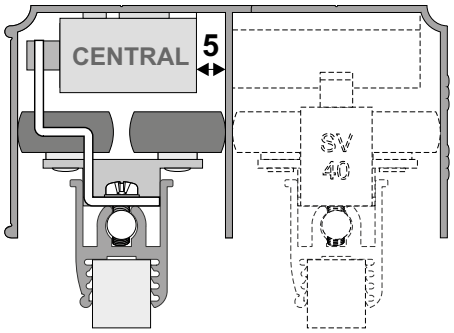

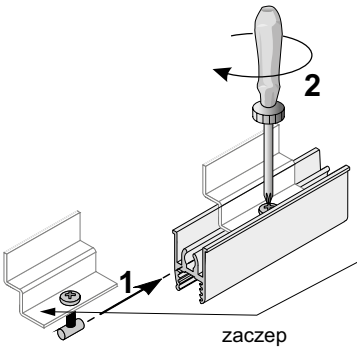

wózek niesymetryczny

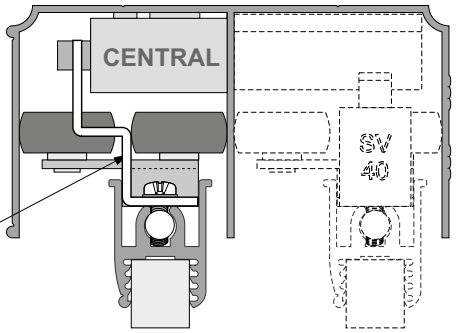

System COMFORT 10

wózek symetryczny

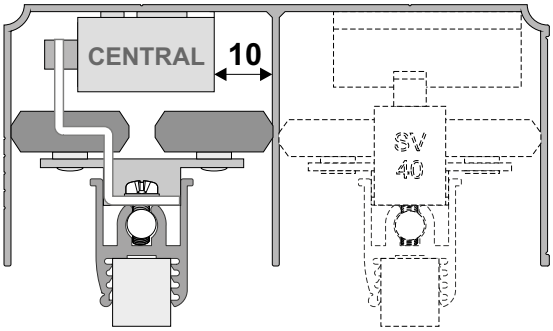

wózek niesymetryczny

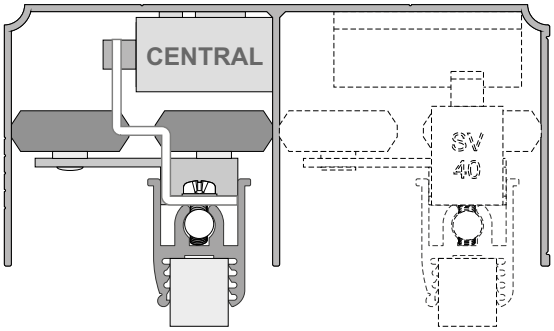

System MAXIM 18

wózek symetryczny

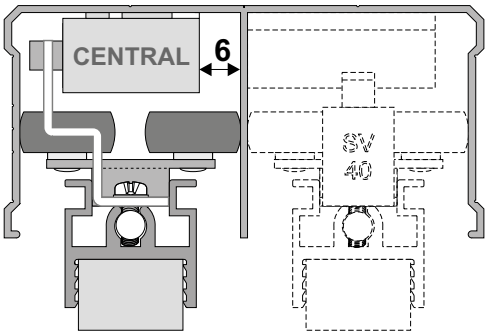

wózek niesymetryczny

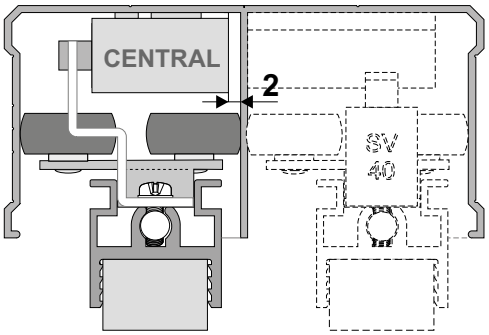

Sposób montażu samodomykacza w systemach GEMINI 18, COMORT 18, MAXIM 18 Board

GEMINI 18, COMFORT 18

MAXIM 18 Board

wysokość skrzydła drzwi **h = H - 44 mm**

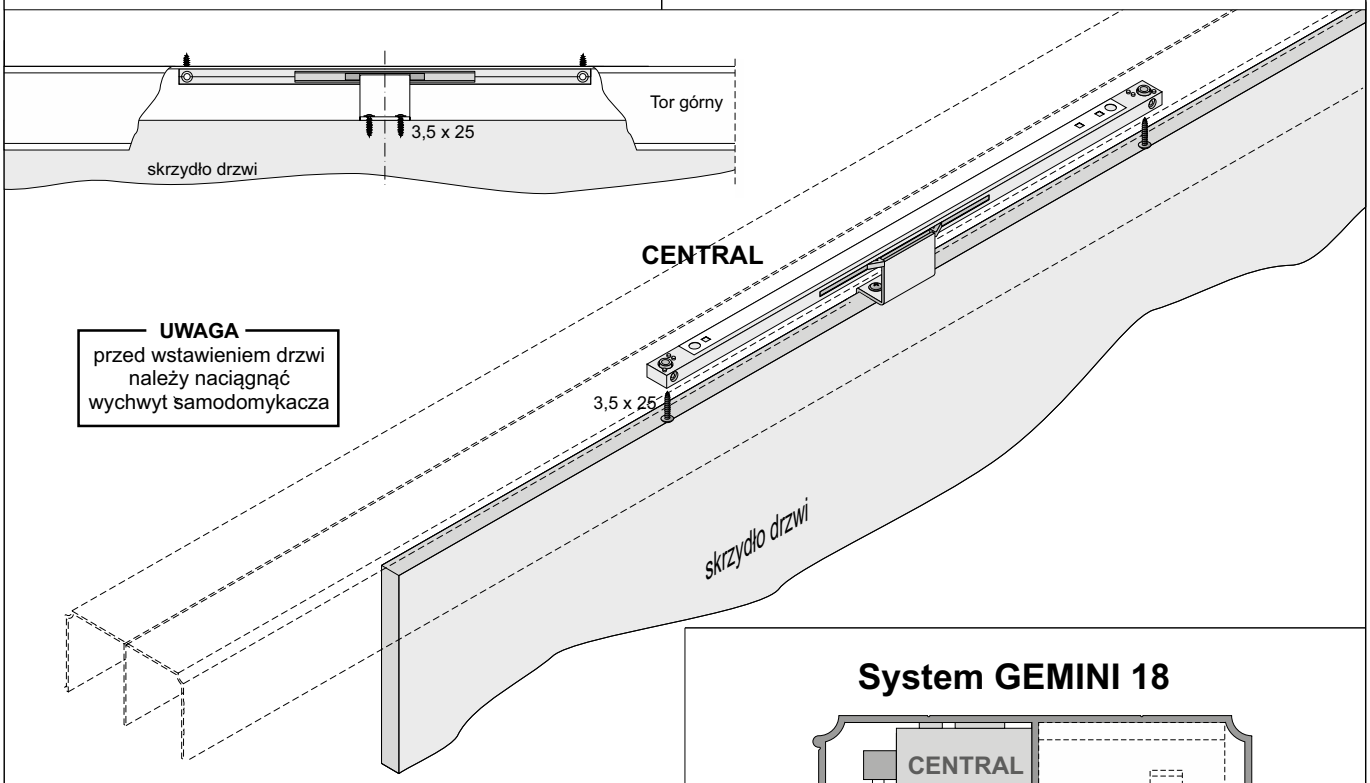

UWAGA
przed wstawieniem drzwi należy naciągnąć wychwyt samodomykacza

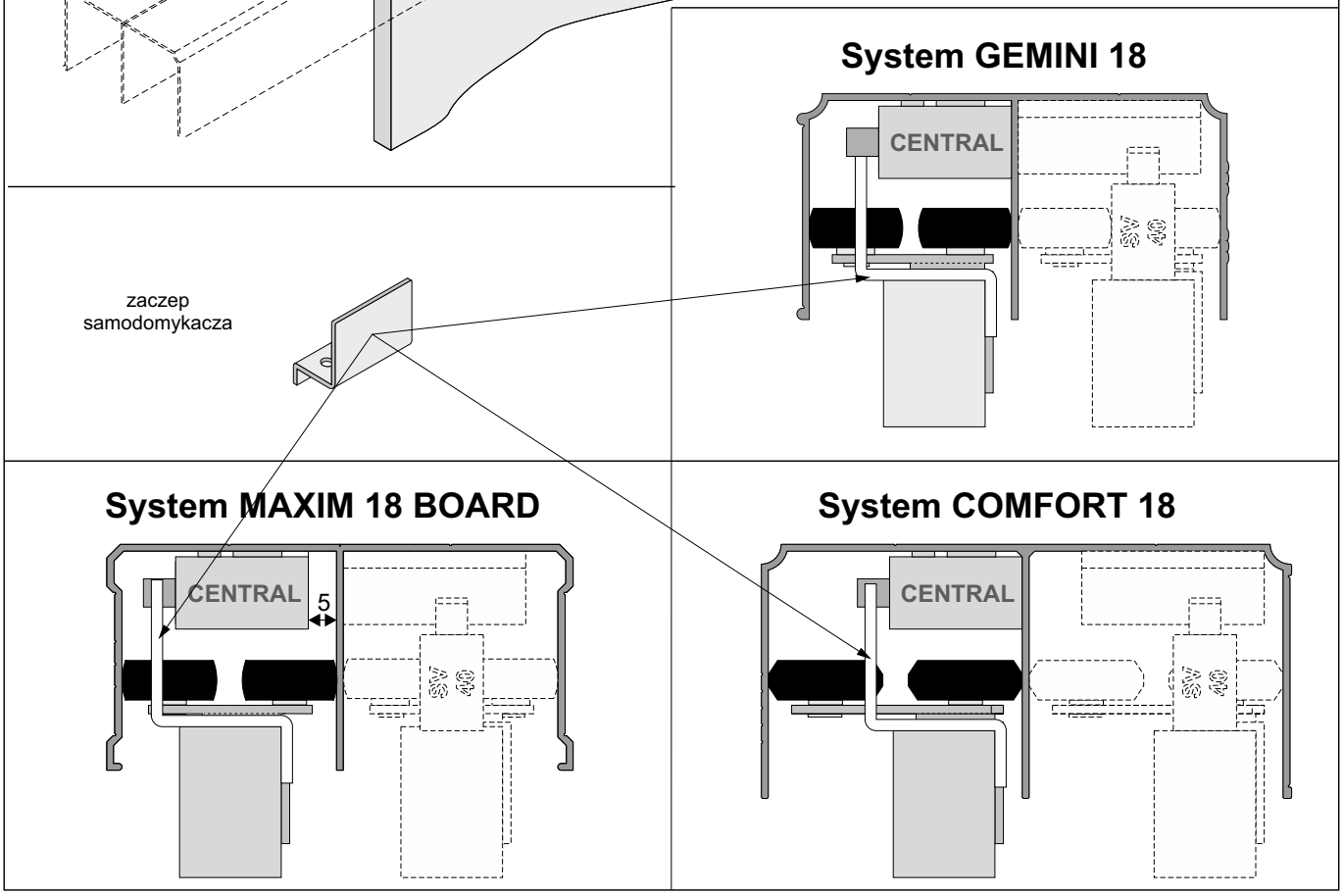

ELEMENTY SKŁADOWE

Zestaw samodomykaczy do drzwi przesuwnych **Sevromatic CENTRAL SV-25** (25 kg) lub **SV-40** (40 kg)

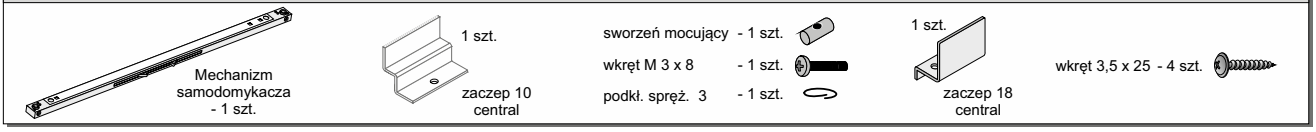

SEVROMATIC MINI SV-25, SV-40, SV-60

Sposób montażu samodomykacza w systemach GEMINI 4, GEMINI 10, COMFORT 10, MAXIM 18, SINGLE 10, TOP 10, TOP 18

GEMINI 4, GEMINI 10, COMFORT 10, SINGLE 10, TOP 10	**wysokość skrzydła drzwi**	**h = H - 40 mm**
MAXIM 18, TOP 18	**wysokość skrzydła drzwi**	**h = H - 38 mm**

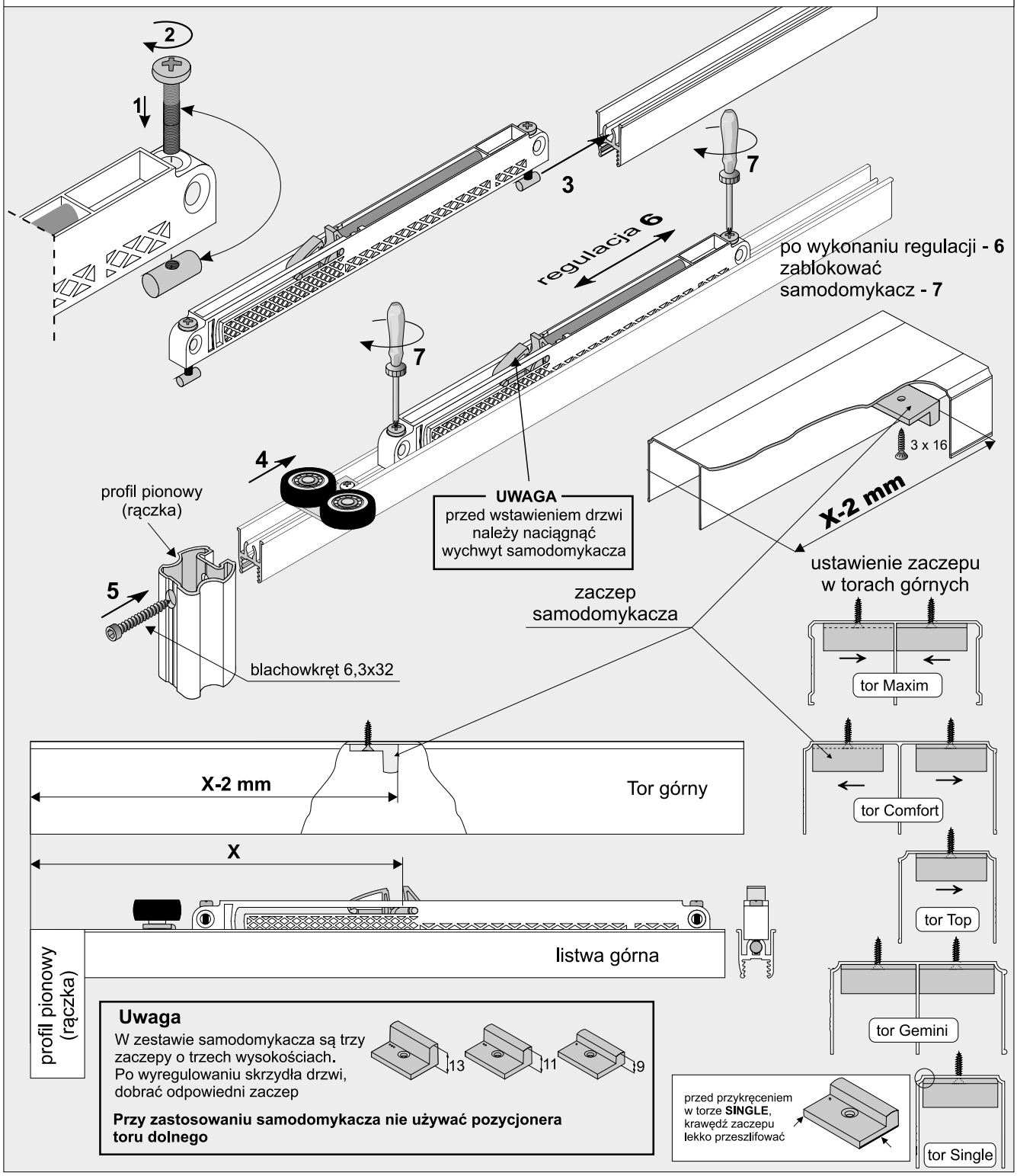

ELEMENTY SKŁADOWE

Zestaw samodomykaczy do drzwi przesuwnych **Sevromatic MINI SV-25** (25 kg) lub **MINI SV-40** (40 kg) lub **MINI SV-60** (60 kg)

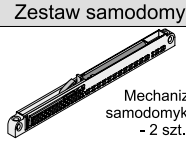

Mechanizm samodomykacza - 2 szt.

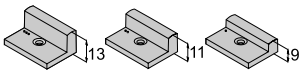

zaczep samodomykacza - 2 kpl.

sworzeń mocujący - 4 szt.
wkręt M 3 x 20 - 4 szt.
wkręt 3 x 16 - 2 szt.

wkręt 3,5 x 40 - 4 szt.

Sposób montażu samodomykacza w systemach
GEMINI 18, COMORT 18, MAXIM 18 Board

GEMINI 18, COMFORT 18,	**wysokość skrzydła drzwi**	**h = H - 42 mm**
MAXIM 18 Board	**wysokość skrzydła drzwi**	**h = H - 40 mm**

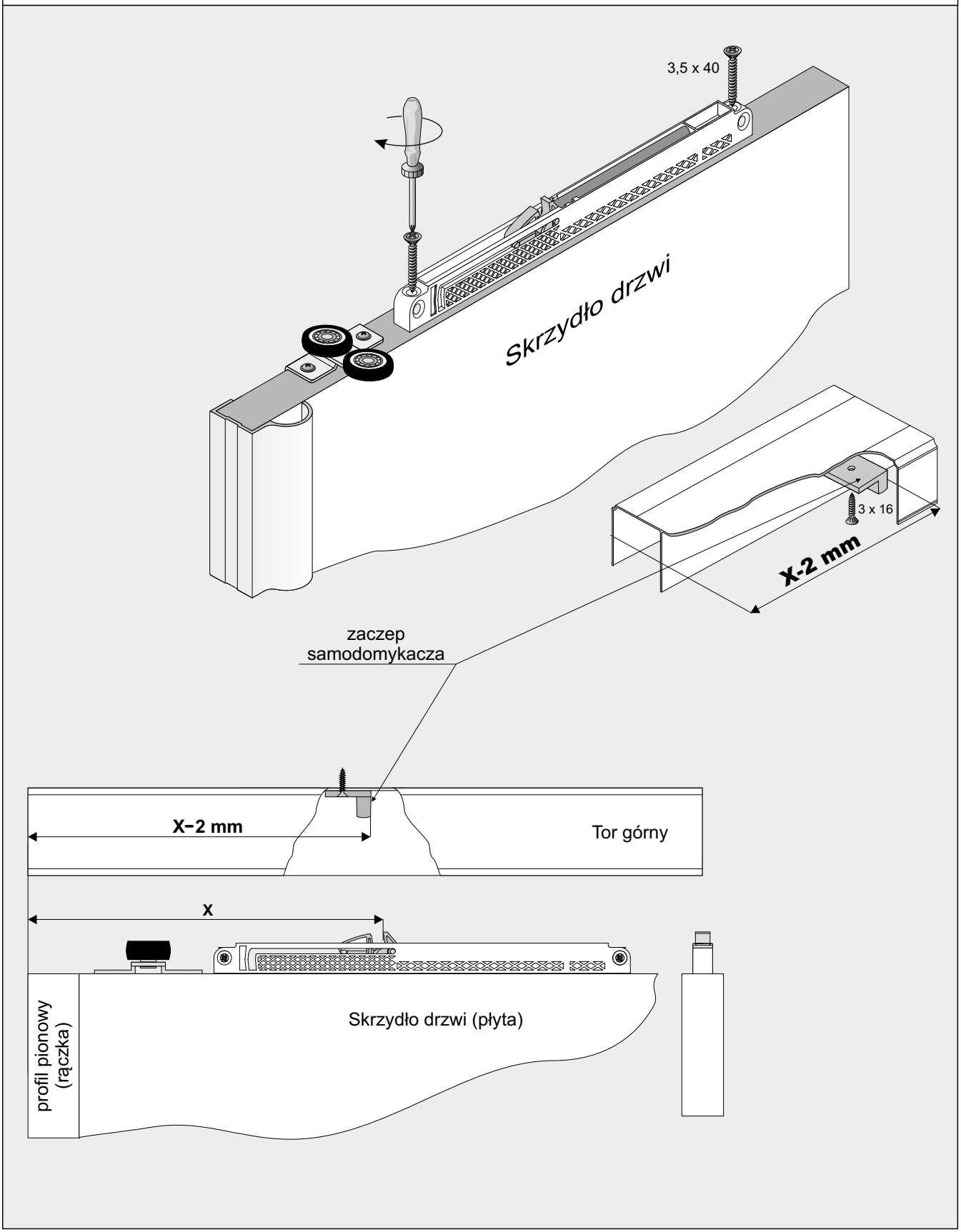

Sposób montażu samodomykacza w systemach GEMINI 4, GEMINI 10, COMFORT 10, MAXIM 18, SINGLE 10, TOP 10, TOP 18

GEMINI 4, GEMINI 10, COMFORT 10, SINGLE 10, TOP 10	**wysokość skrzydła drzwi**	**h = H - 44 mm**
MAXIM 18, TOP 18	**wysokość skrzydła drzwi**	**h = H - 40 mm**

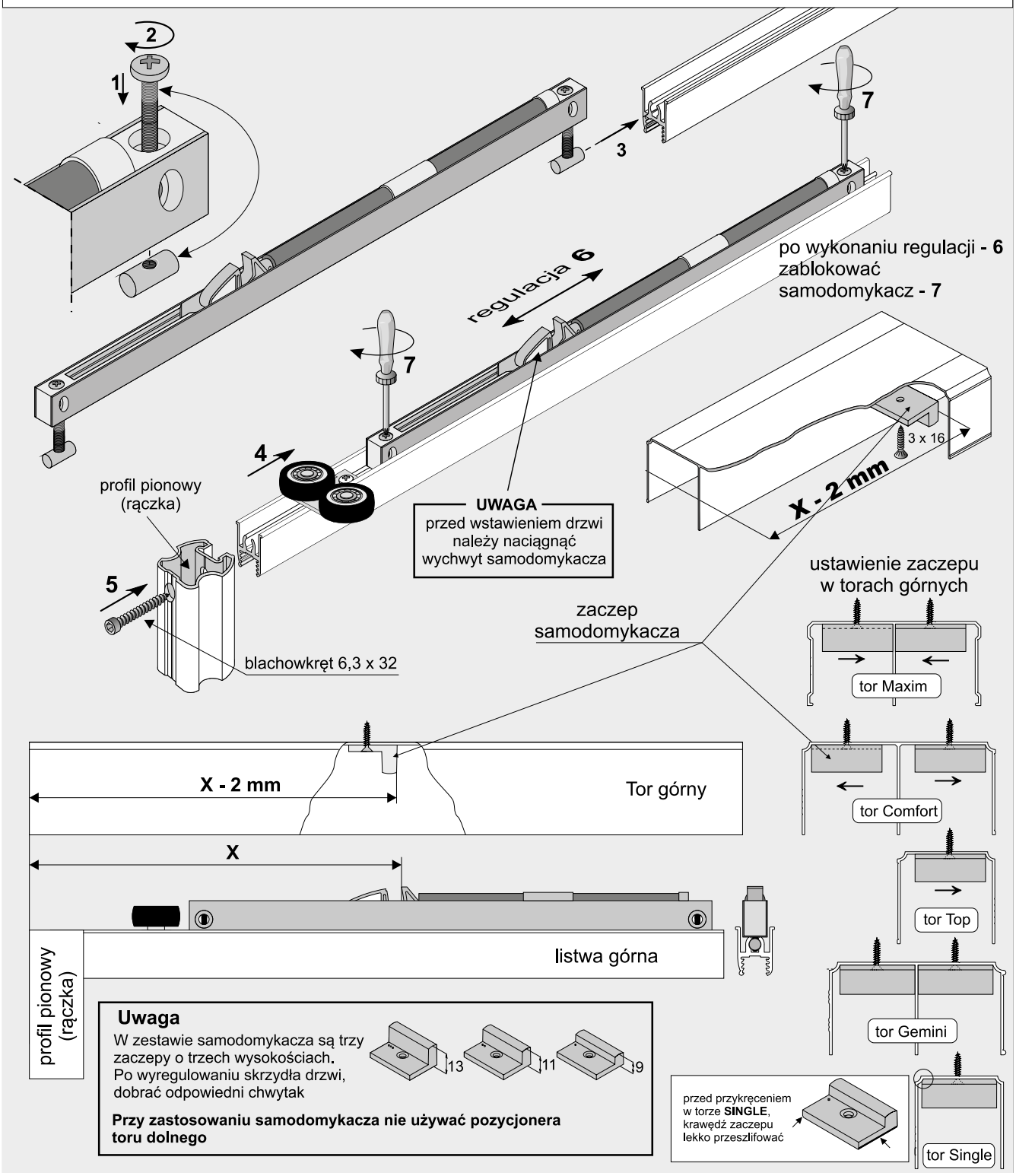

ELEMENTY SKŁADOWE

Zestaw samodomykaczy do drzwi przesuwnych **Sevromatic TOP SV-60** (40-60 kg), lub **TOP SV-80** (50-80 kg)

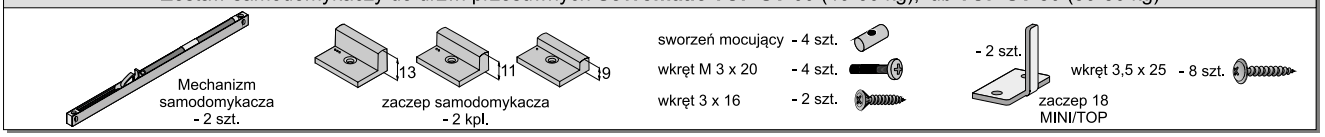

Sposób montażu samodomykacza w systemach GEMINI 18, COMORT 18, MAXIM 18 Board

GEMINI 18, COMFORT 18	**wysokość skrzydła drzwi** **h = H - 44 mm**
MAXIM 18 Board	

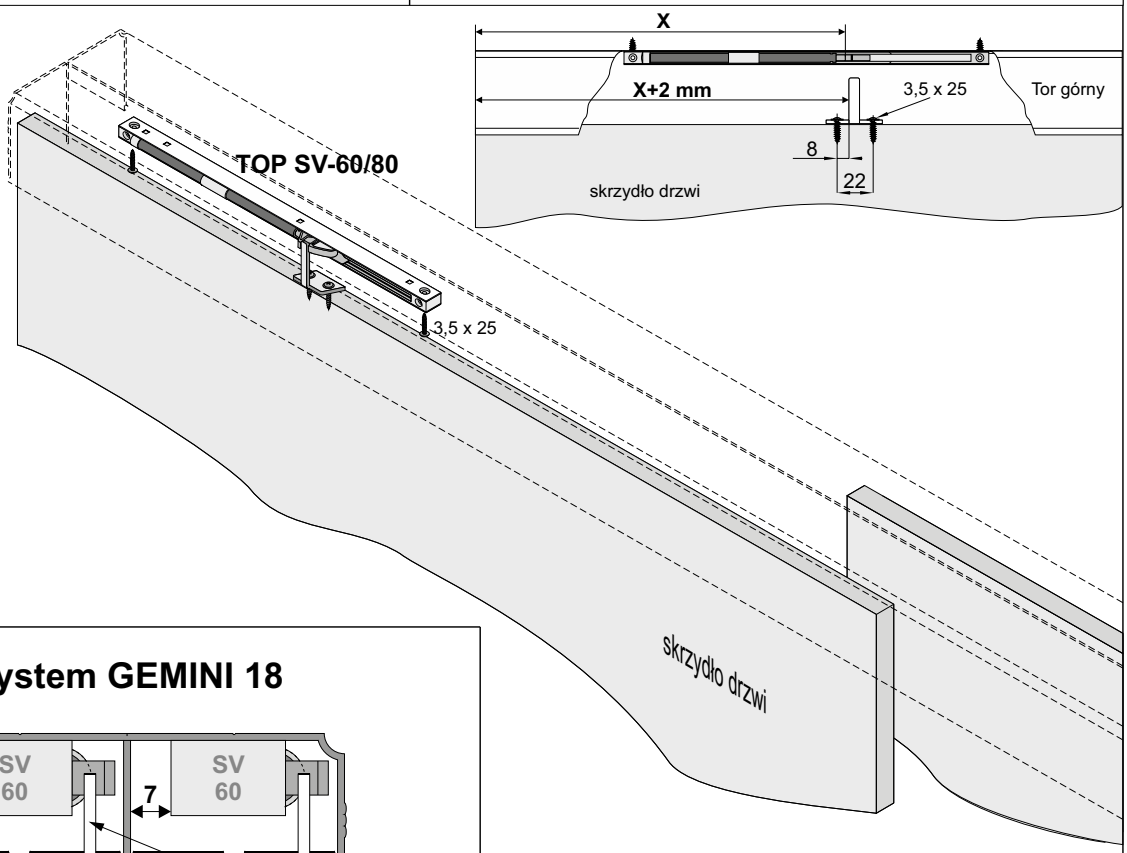

System GEMINI 18

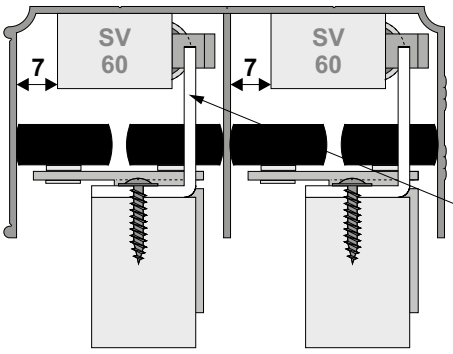

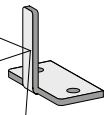

zaczep samodomykacza

System COMFORT 18

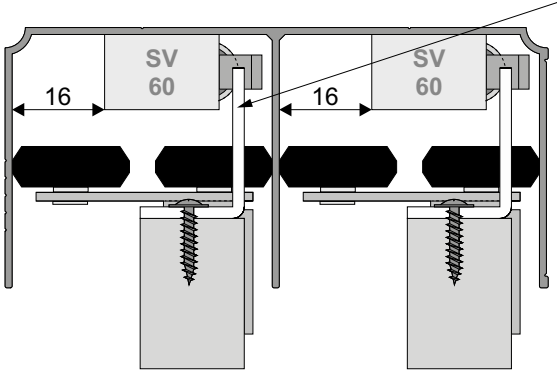

System MAXIM 18 BOARD

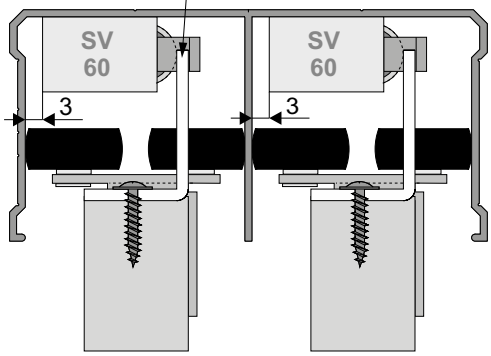

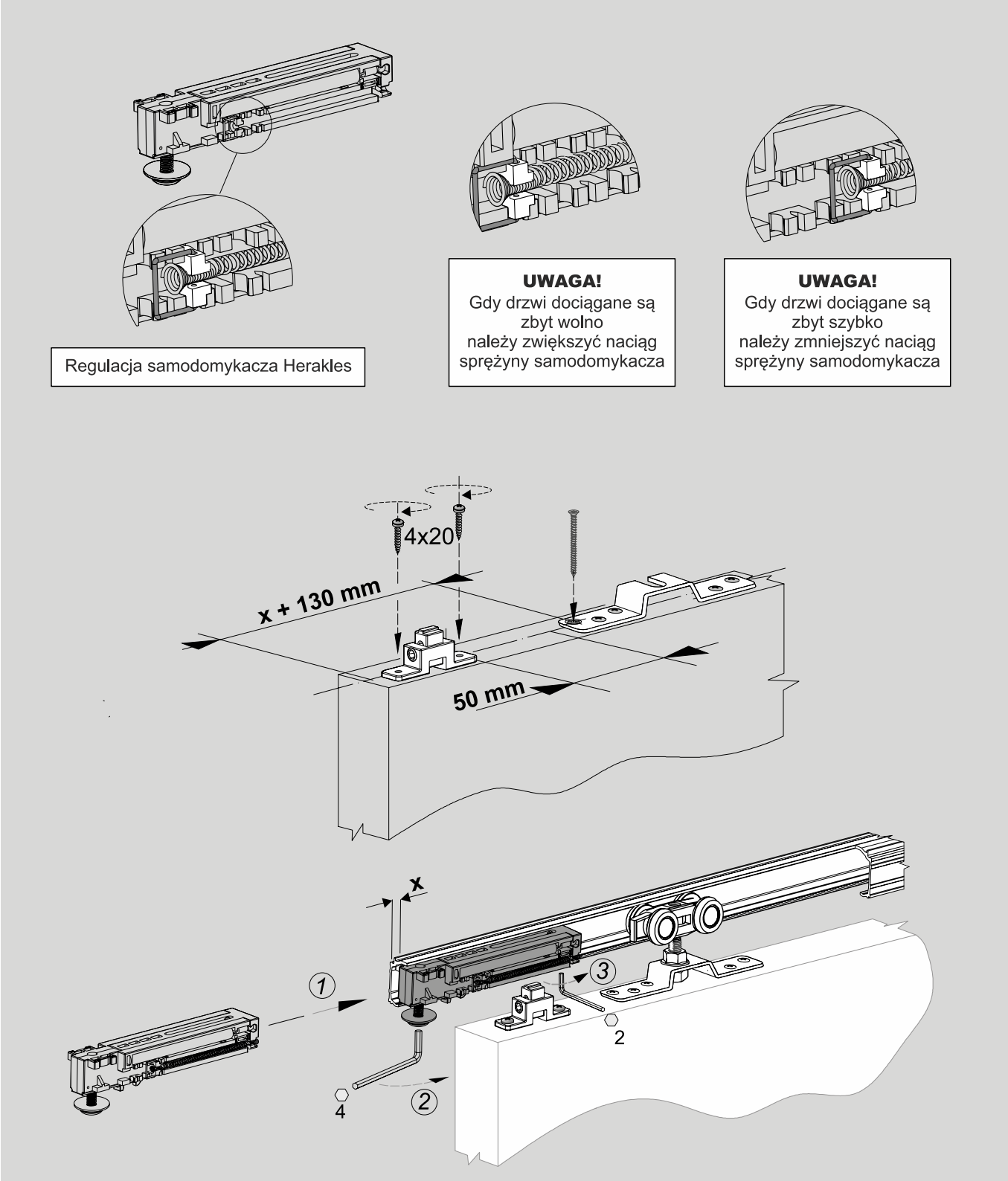

ELEMENTY SKŁADOWE

Samodomykacz do drzwi podwieszanych Herakles 40 kg lub 80 kg – zestaw

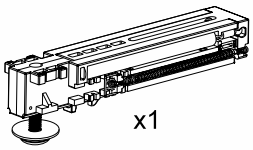

x1

Samodomykacz Herakles **40 kg** lub **80 kg**

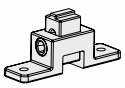

x1

Chwytak Herakles

Ø 4 x 20

x2

Klucz imbusowy 4 mm

Klucz imbusowy 2,5 mm

Klucz imbusowy 2 mm

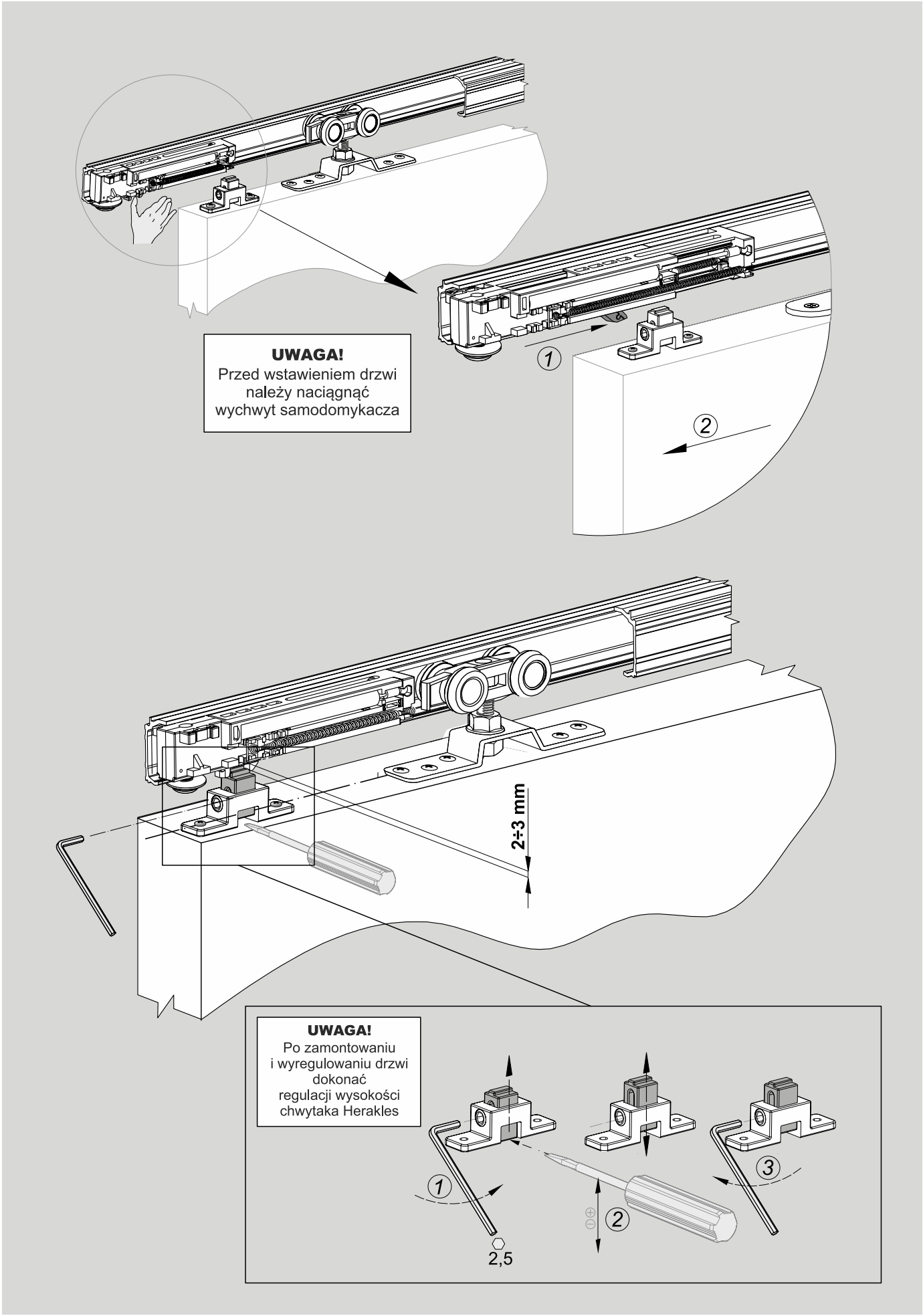
UWAGA!
Przed wstawieniem drzwi należy naciągnąć wychwyt samodomykacza
1
2
2÷3 mm
UWAGA!
Po zamontowaniu i wyregulowaniu drzwi dokonać regulacji wysokości chwytaka Herakles
1
2
3
2,5

Montaż w systemie Herkules 60, 120

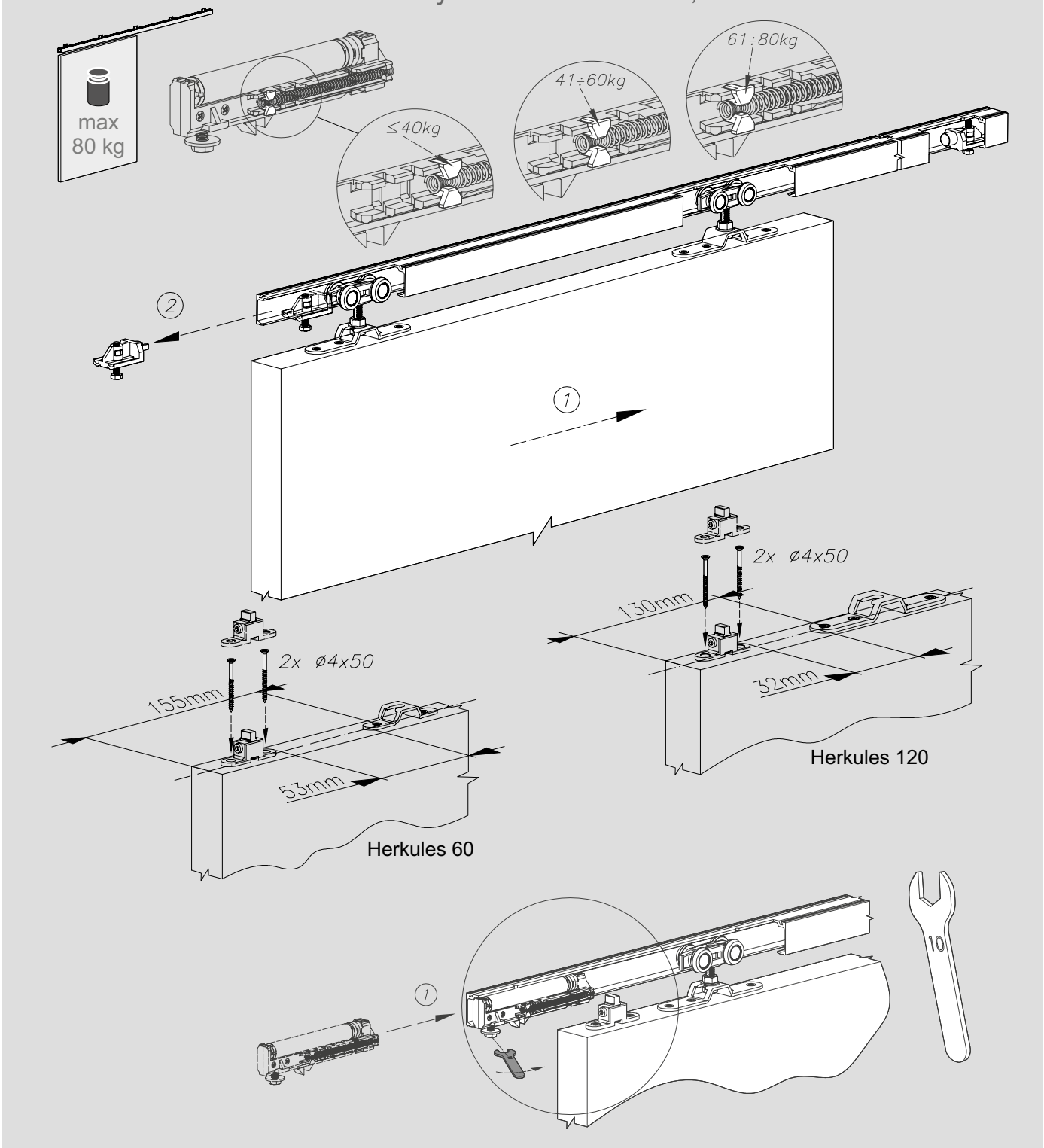

ELEMENTY SKŁADOWE

Samodomykacz do drzwi przesuwnych Herkules - komplet

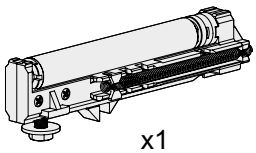

x1
Domykacz SILENT-STOP

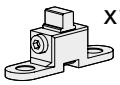

x1
Mocowanie do drzwi drewnianych lub z płyt meblowych (Herkules 60/120)

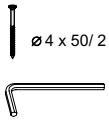

ø 4 x 50/ 2 szt.

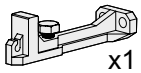

x1
Mocowanie do drzwi szklanych (Herkules Glass)

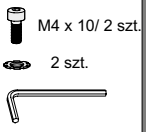

M4 x 10/ 2 szt.
2 szt.

Montaż w systemie Herkules 60, 120

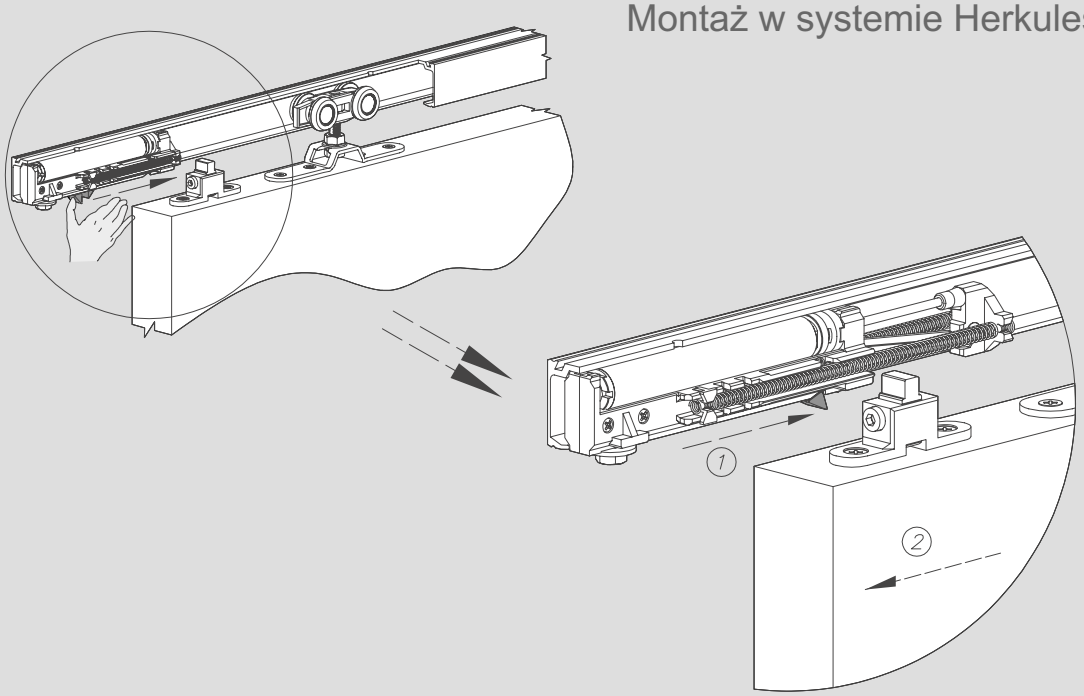

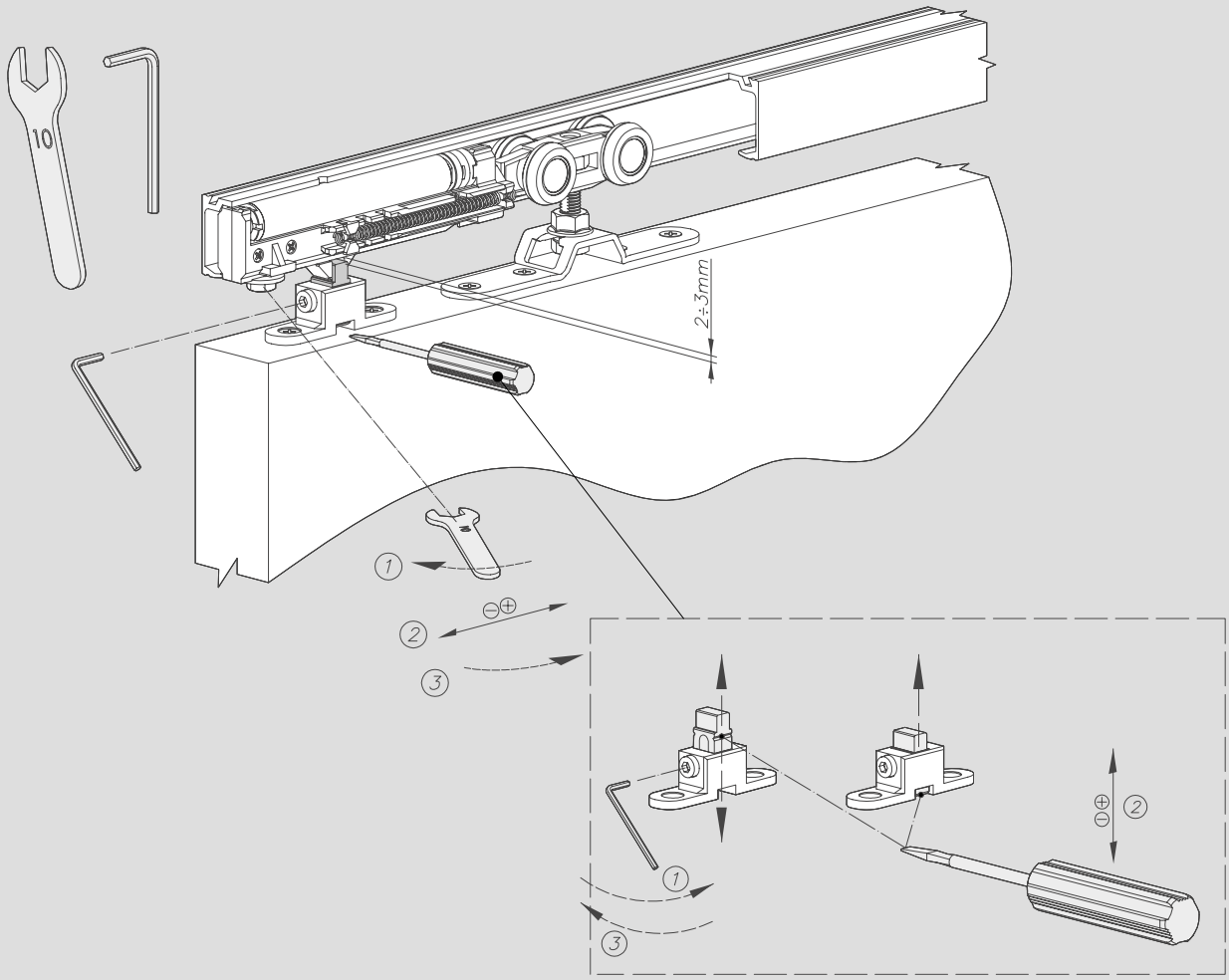

Montaż w systemie Herkules Glass

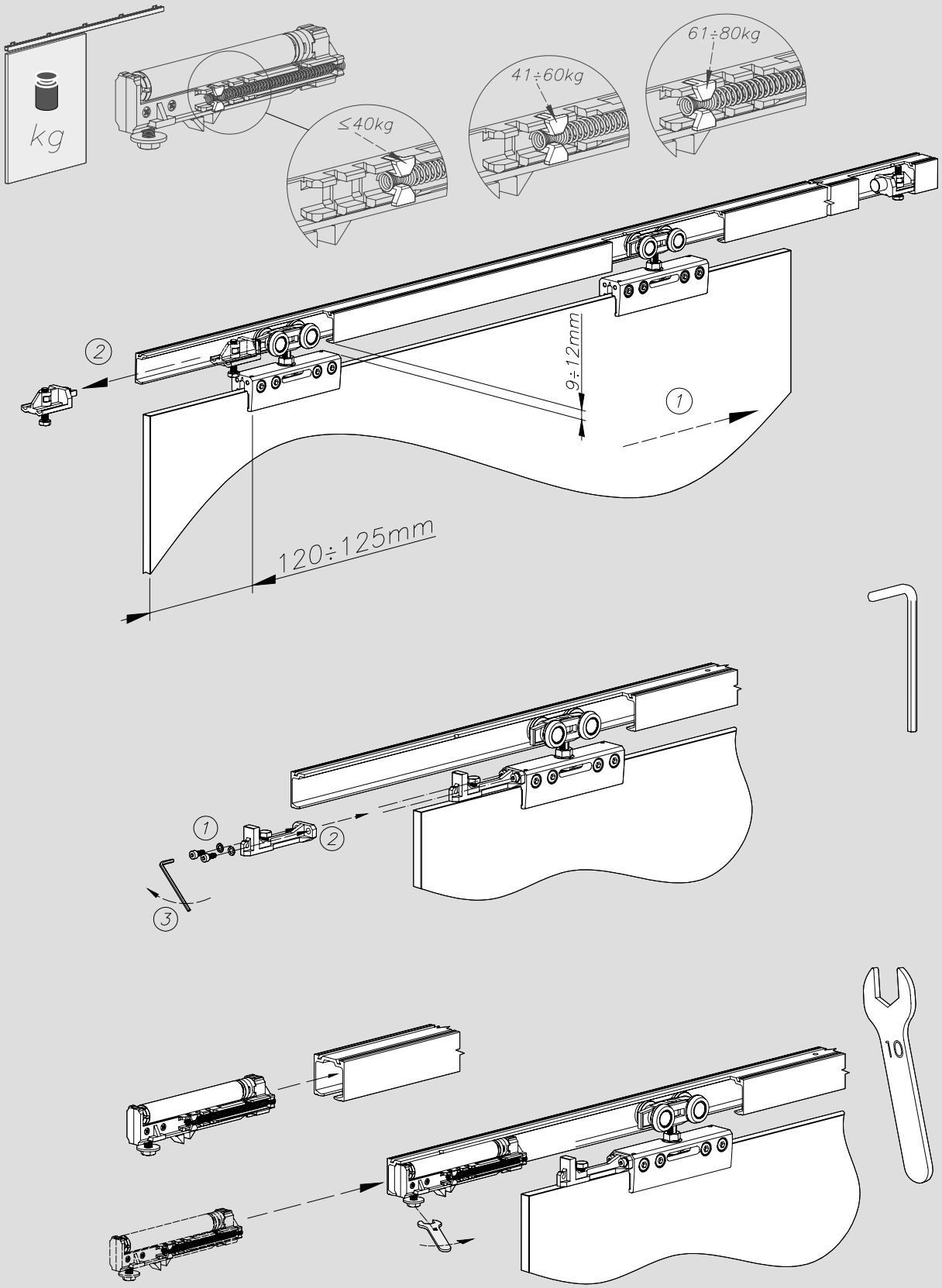

Montaż w systemie Herkules Glass

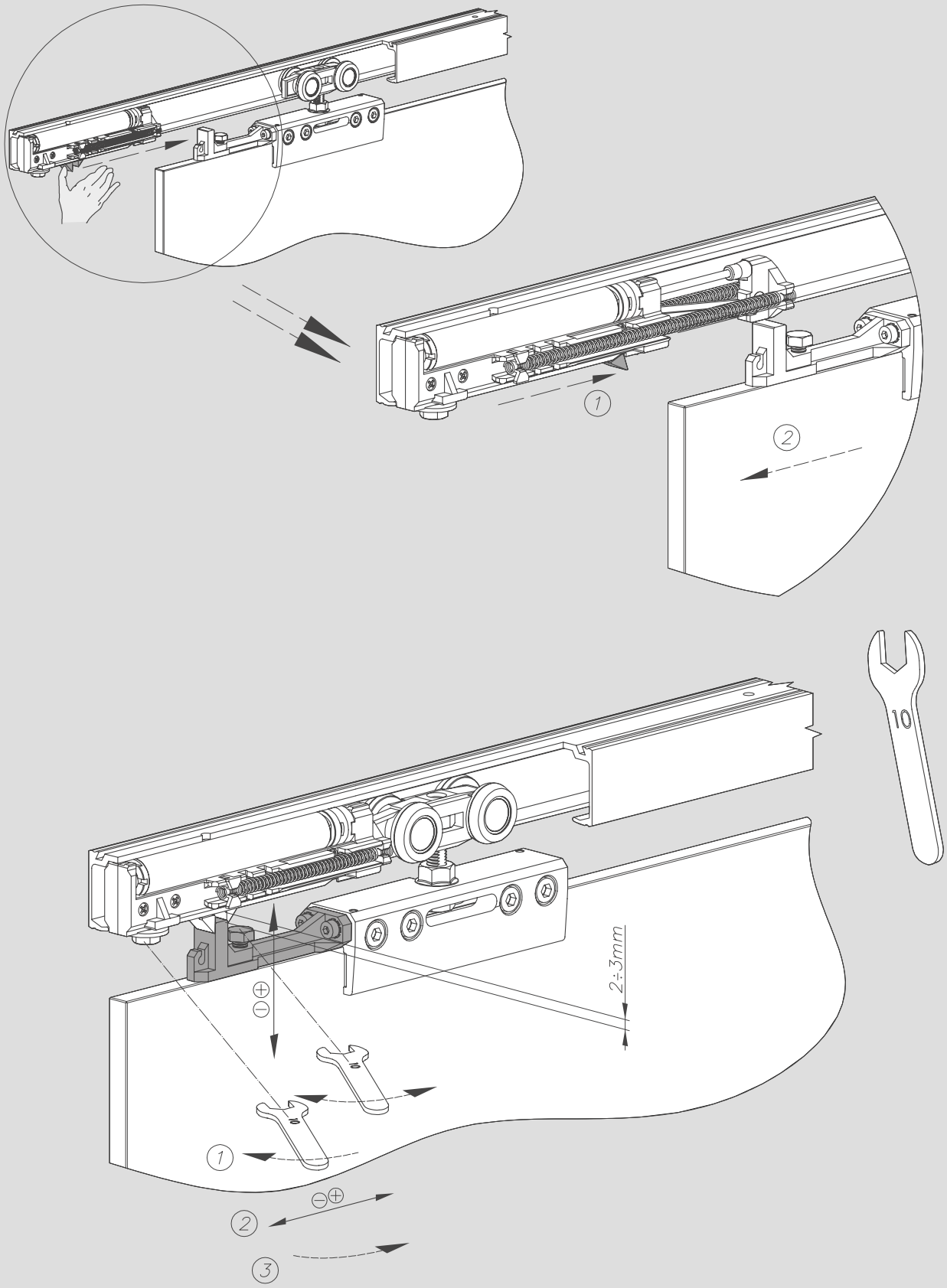

SAMODOMYKACZ

LOFT 80 kg

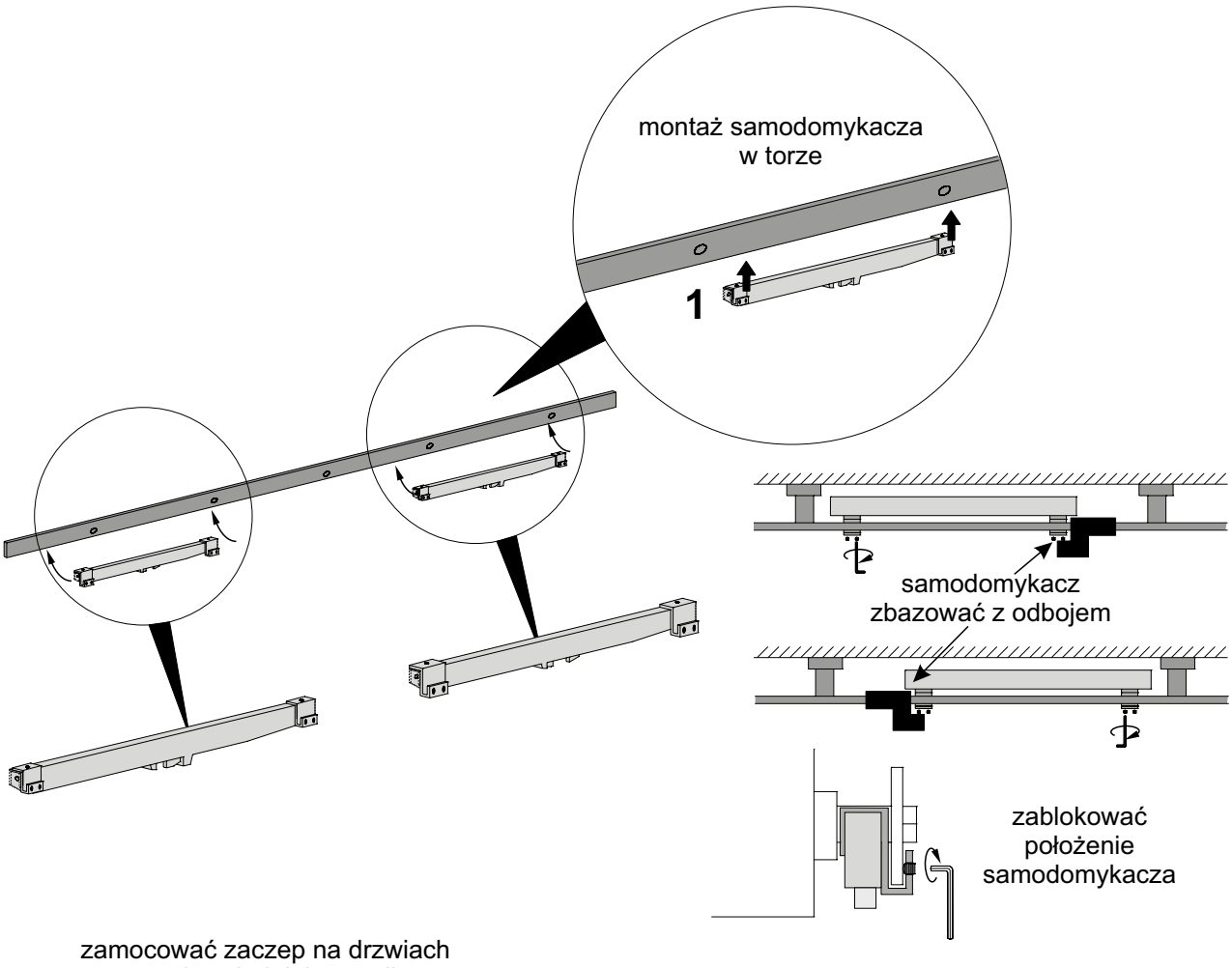

zamocować zaczep na drzwiach
w odpowiedniej pozycji
względem zainstalowanego samodomykacza

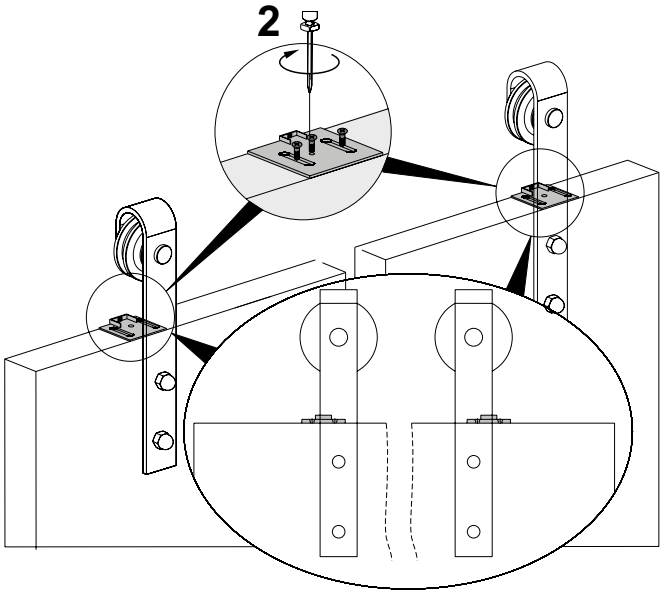

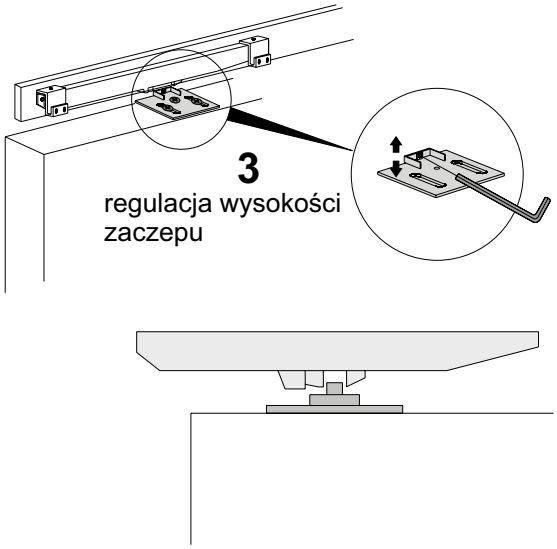

ELEMENTY SKŁADOWE

Samodomykacz Loft **80 kg**					
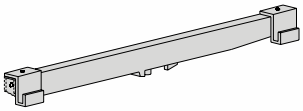	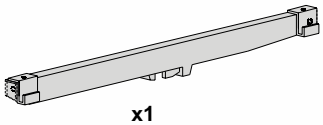			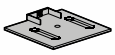	4x25
x1	x1	x1	x8	x2	x6

Montaż zaczepu samodomykacza do drzwi wewnętrznych

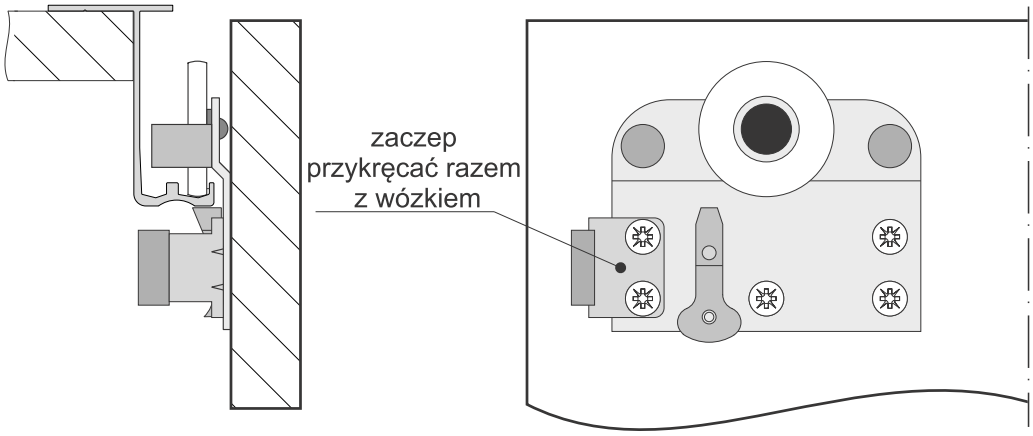

Montaż zaczepu samodomykacza do drzwi zewnętrznych

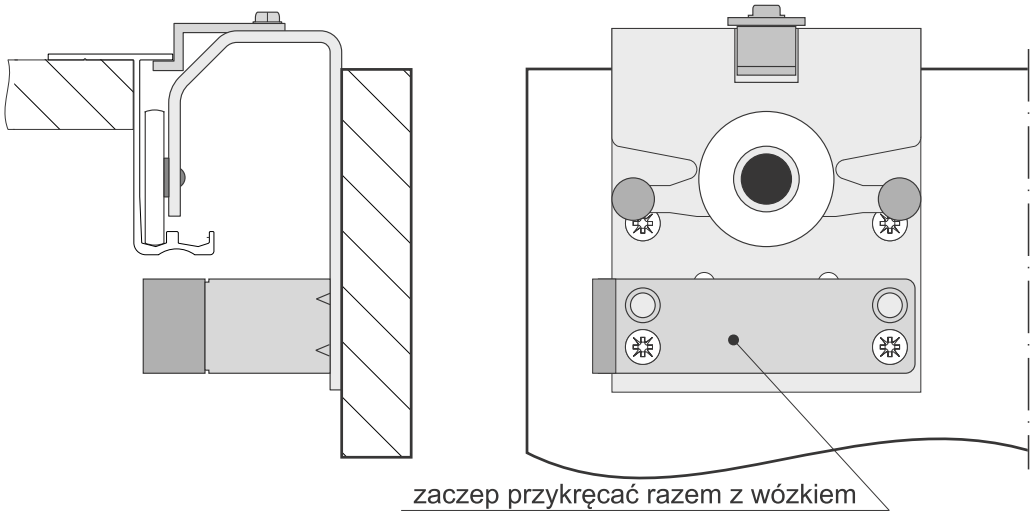

montaż zaczepów przy **dwóch** skrzydłach		montaż zaczepów przy **trzech** skrzydłach **(montujemy tylko w drzwiach wewnętrznych!)**		
drzwi wewnętrzne	*drzwi zewnętrzne*	*drzwi wewnętrzne*	*drzwi zewnętrzne*	*drzwi wewnętrzne*
zaczep krótki	zaczep długi	zaczep krótki		zaczep krótki

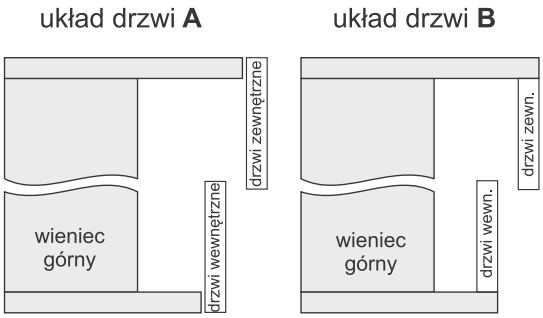

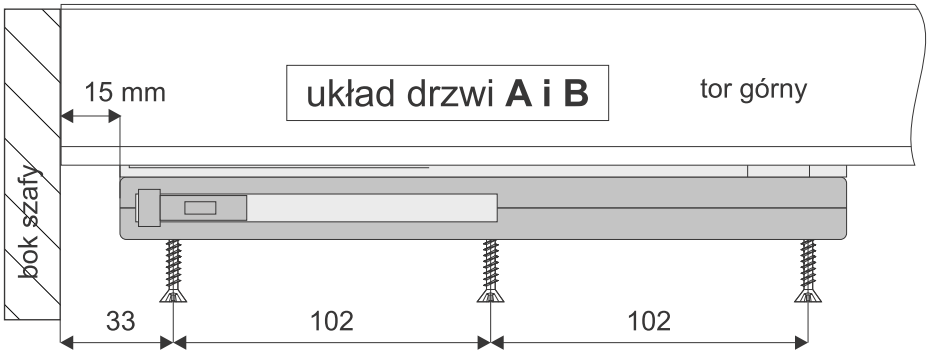

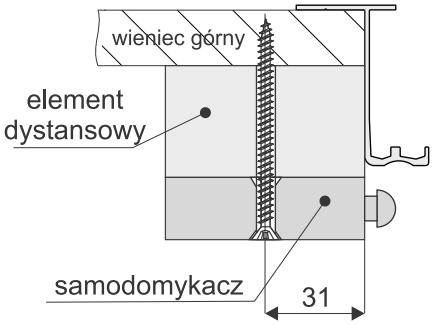

POZYCJONER FIX

Sposób montażu pozycjonera FIX

w systemach COMFORT 10, COMFORT 18

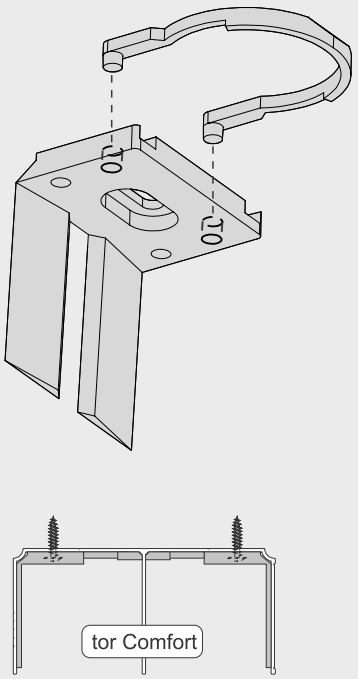

w systemach GEMINI 4, GEMINI 10, GEMINI 18

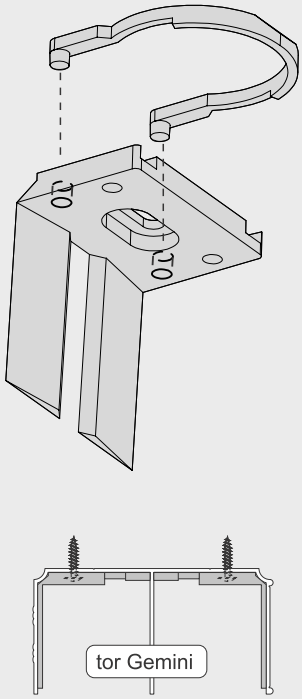

w systemach MAXIM 18, SINGLE 10, TOP10, TOP18, EKONOMIK

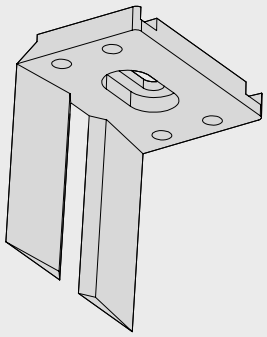

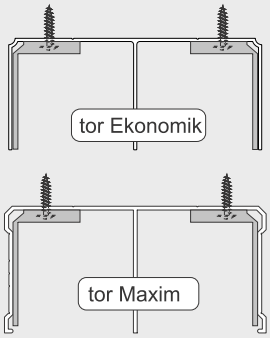

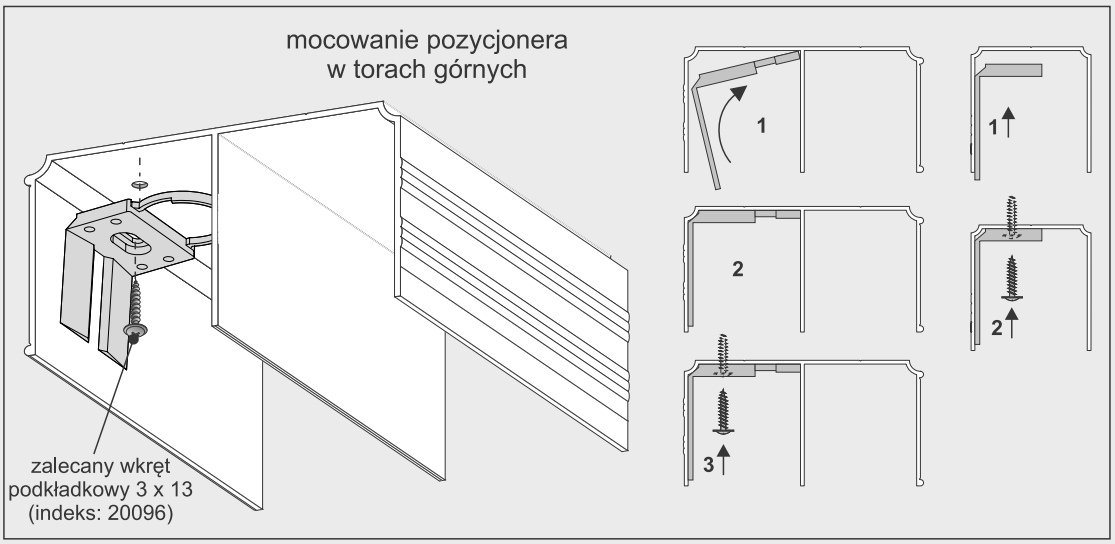

ELEMENTY SKŁADOWE

Pozycjoner wózka górnego FIX

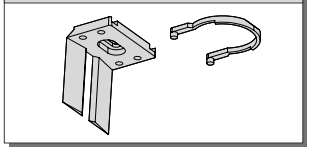

Tor pojedynczy

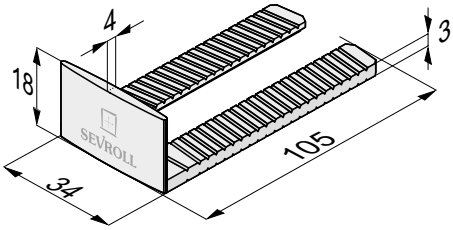

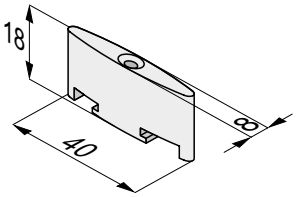

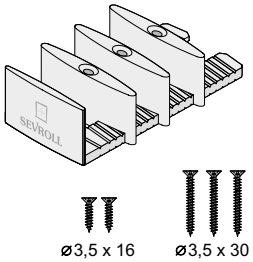

Drzwi z frezowaniem

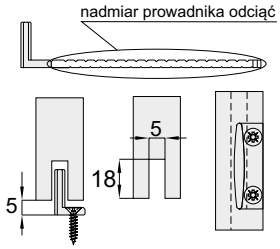

Drzwi bez frezowania

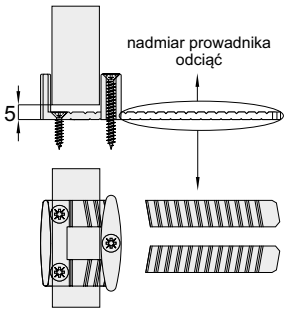

Tor podwójny

Drzwi bez frezowania

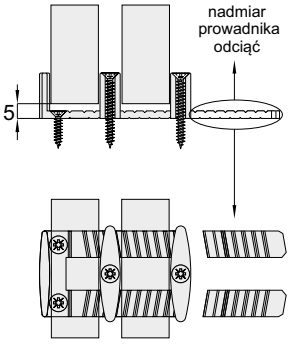

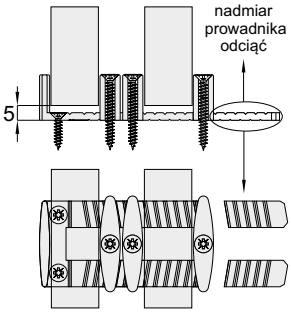

Drzwi z frezowaniem

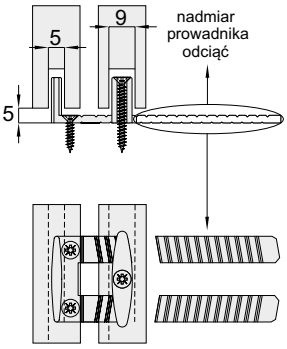

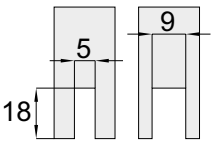

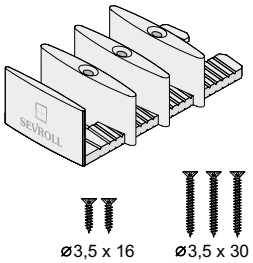

Montaż toru dolnego GEMINI-Decor II za pomocą klipu

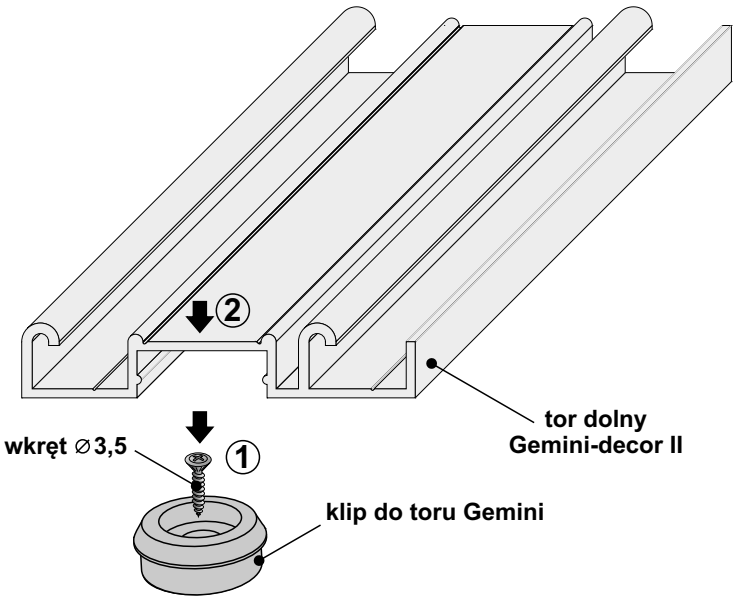

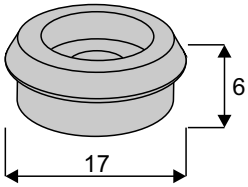

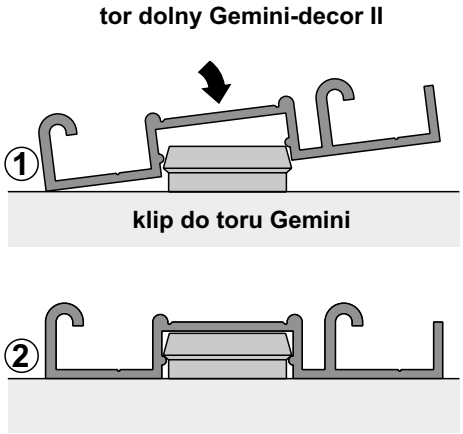

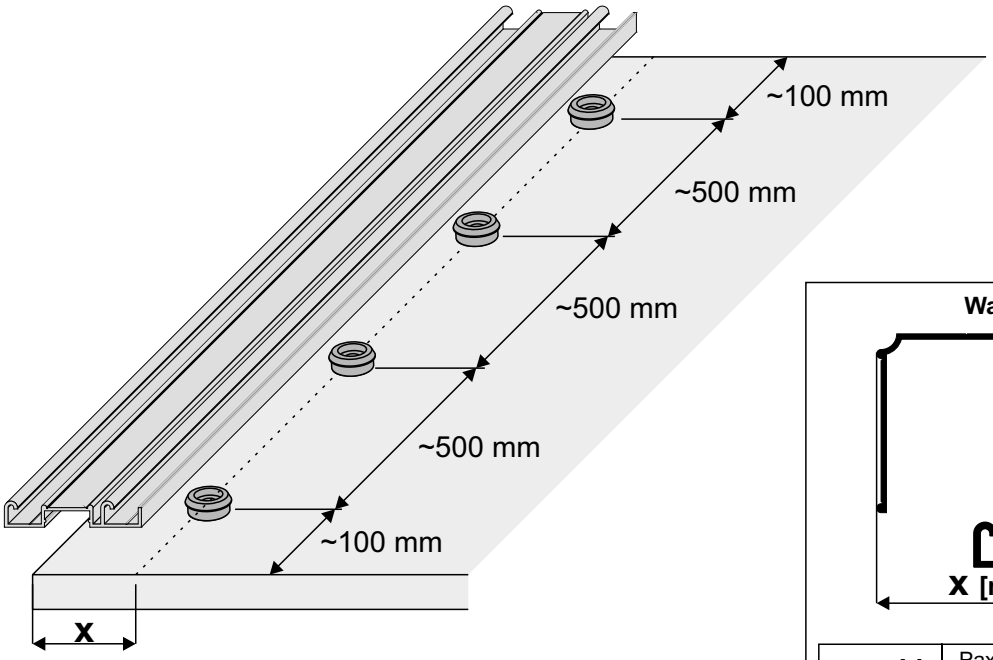

Ważny wymiar

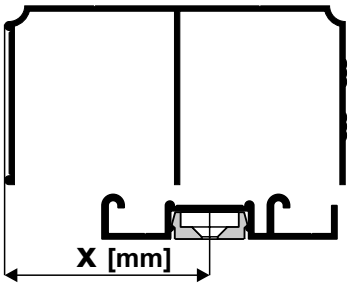

x = 41	Pax, Pax XL, Gemini, Julia, Karat, Romeo, Lynx
x = 48	10-tka, Fox, Vitara
x = 50	Alfa, Beta, Factor, Faworyt, Fiesta, Focus, Universal, Victoria Secret Line, Slim Line

PRZYRZĄD WIERTARSKI MAŁY

Przyrząd wiertarski umożliwia dokładne i szybkie wiercenie otworów w rączkach, przy montażu wszystkich rodzajów drzwi (**przesuwne, rozwierane, składane**) w systemach **GEMINI 10, COMFORT 10, DR 10, DS 10.**

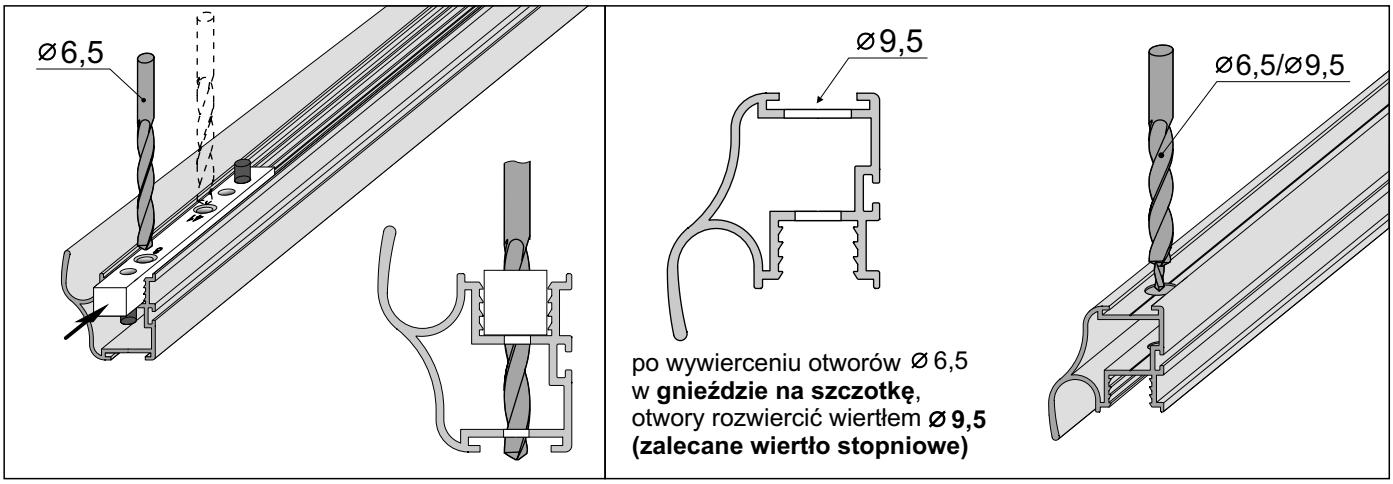

wymiary i przeznaczenie otworów

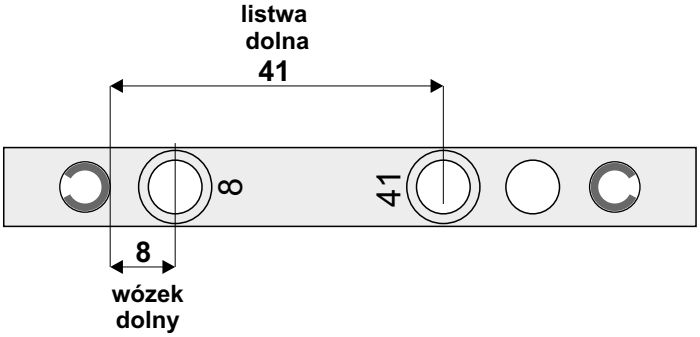

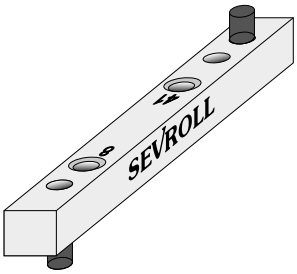

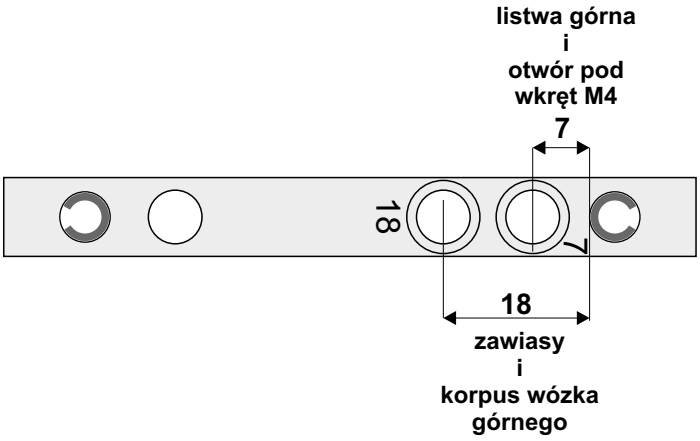

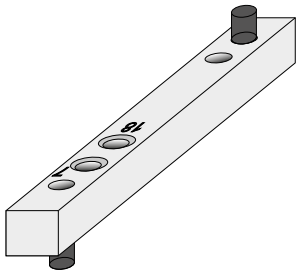

PRZYRZĄD WIERTARSKI do systemu GEMINI 4 i EDEN

Dwustronność przyrządu wiertarskiego umożliwia bardo dokładne i szybkie wiercenie otworów w rączkach, przy montażu drzwi w systemach **GEMINI 4** i **EDEN 4**

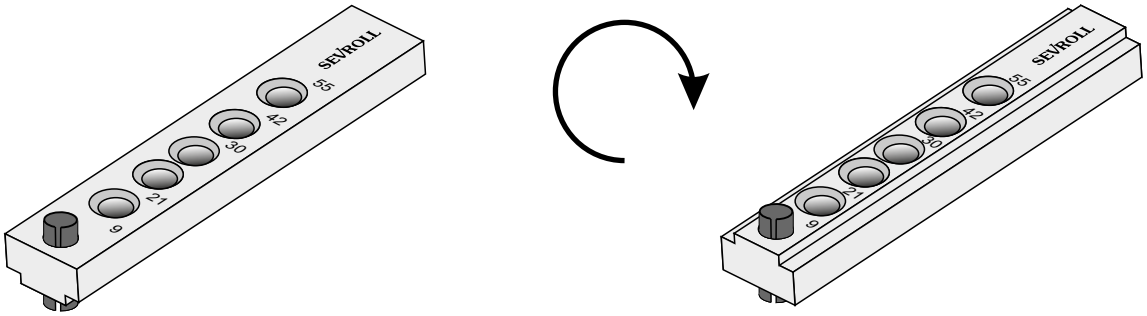

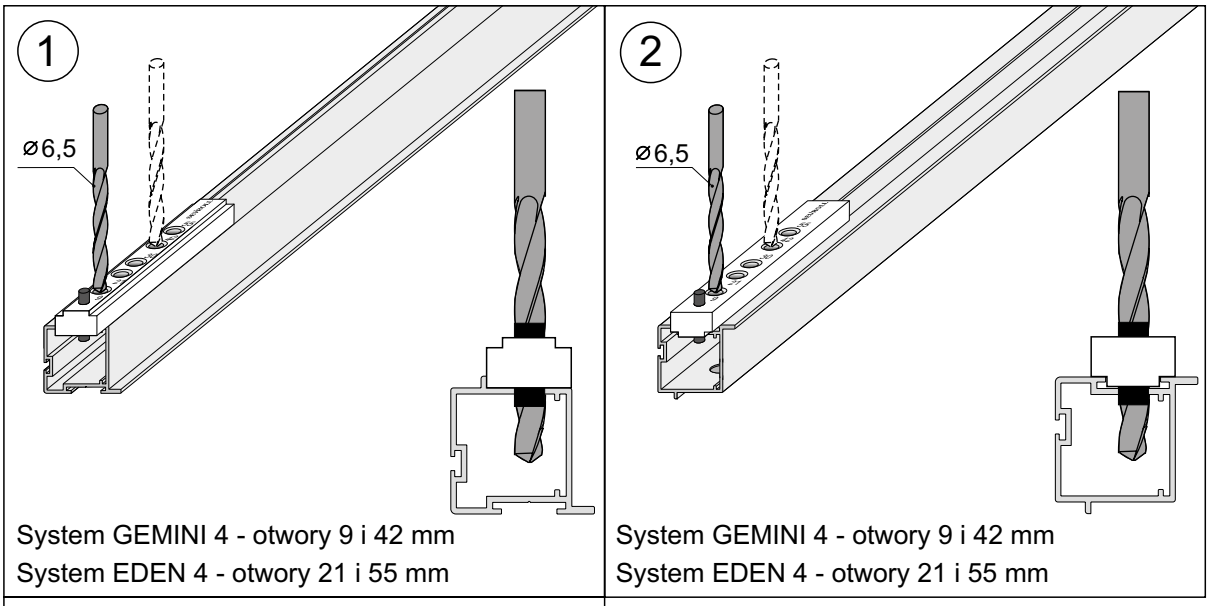

System GEMINI 4 - otwory 9 i 42 mm
System EDEN 4 - otwory 21 i 55 mm

System GEMINI 4 - otwory 9 i 42 mm
System EDEN 4 - otwory 21 i 55 mm

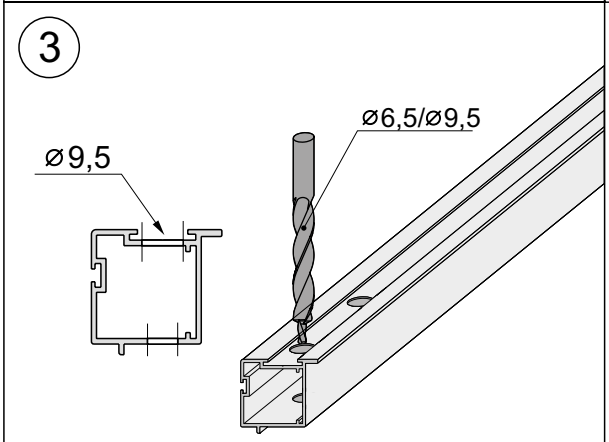

otwory ø6,5
w **gnieździe na szczotkę**
rozwiercić wiertłem ø9,5
(zalecane wiertło stopniowe)

wymiary i przeznaczenie otworów

system GEMINI 4

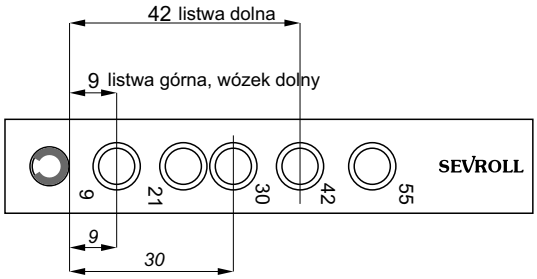

9, 30 mm - zawias dolny/górny (rozwierane)

system EDEN 4 listwa pozioma Eden

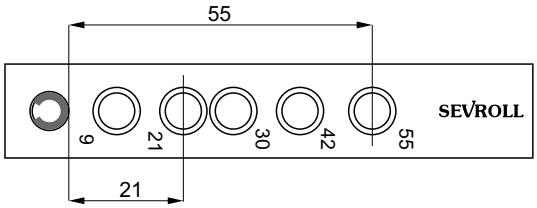

PRZYRZĄD WIERTARSKI do systemu MAXIM 18

Przyrząd wiertarski umożliwia dokładne i szybkie wiercenie otworów w rączkach, przy montażu drzwi w systemach **MAXIM 18.**

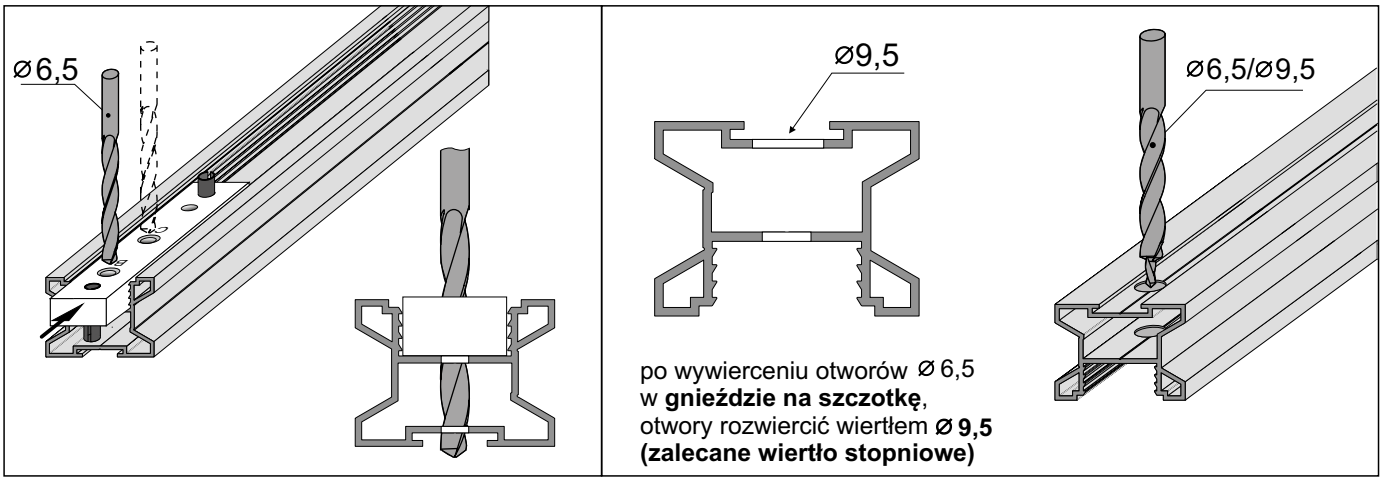

wymiary i przeznaczenie otworów w przyrządzie

otwór **A – rączka góra**

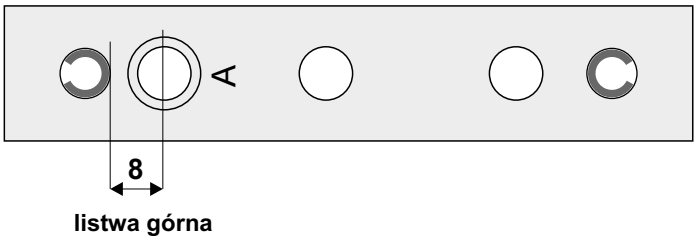

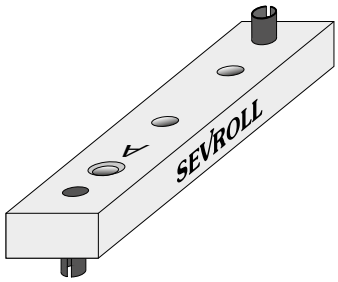

otwory **B**, **C – rączka dół**

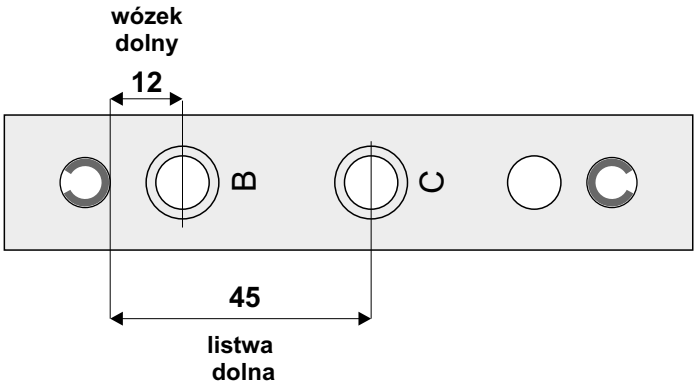

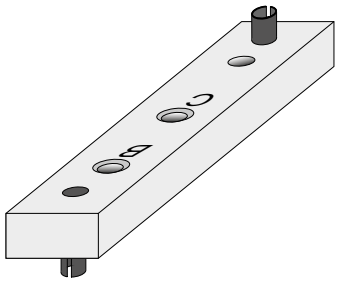

PRZYRZĄD WIERTARSKI DUŻY (do wiertarek stołowych)

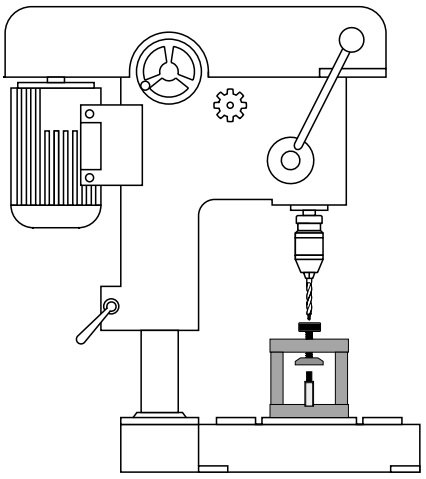

Instrukcja wiercenia

Do wiercenia stosujemy wiertło stopniowe ⌀ 6,5 x 9,5

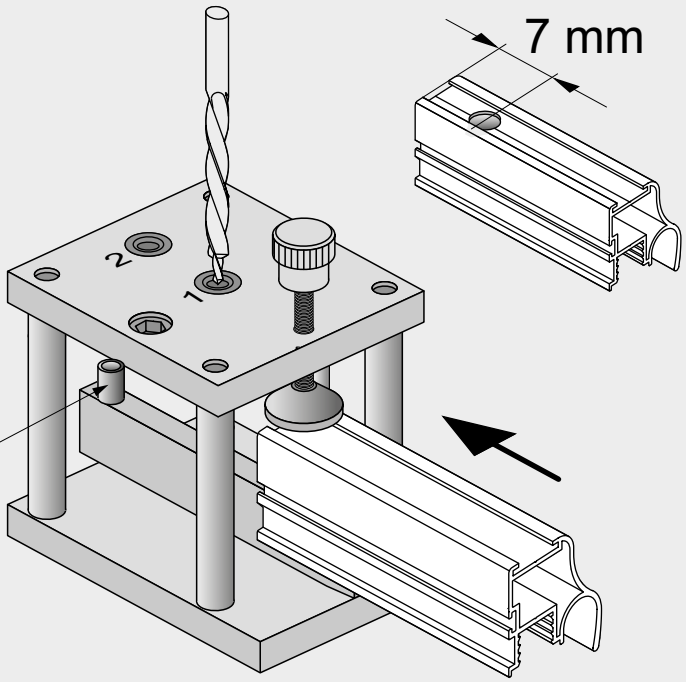

Otwór w odległości **7 mm** od końca rączki (zastosować tulejkę dystansową)

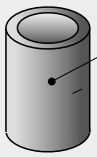

tulejka dystansowa

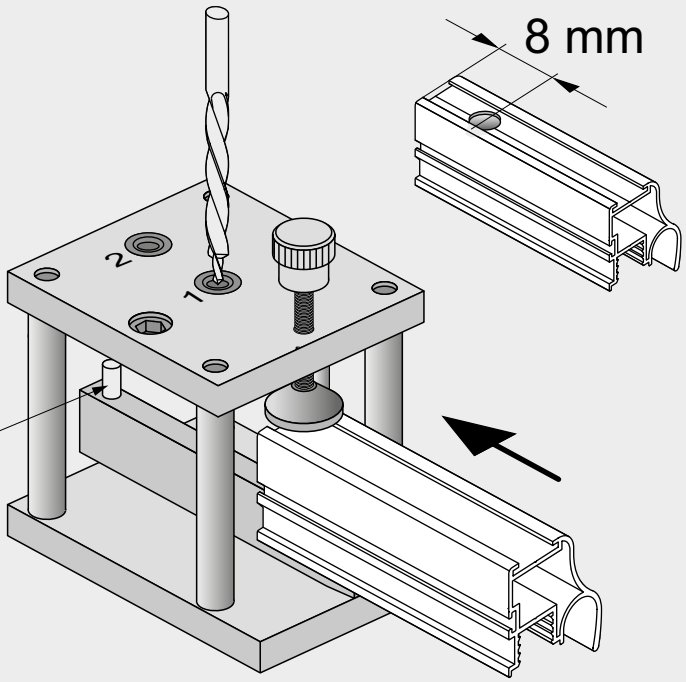

Otwór w odległości **8 mm** od końca rączki (nie stosować tulejki ani kostki dystansowej)

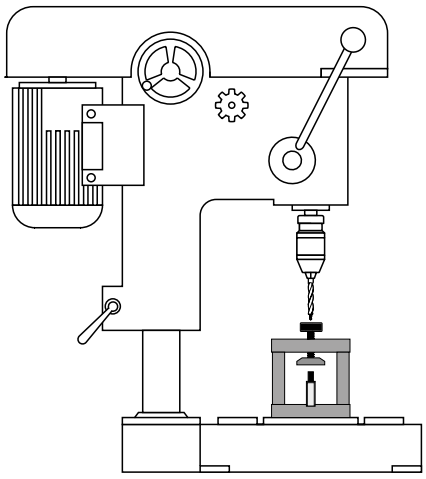

Instrukcja wiercenia

Do wiercenia stosujemy wiertło stopniowe ⌀ 6,5 x 9,5

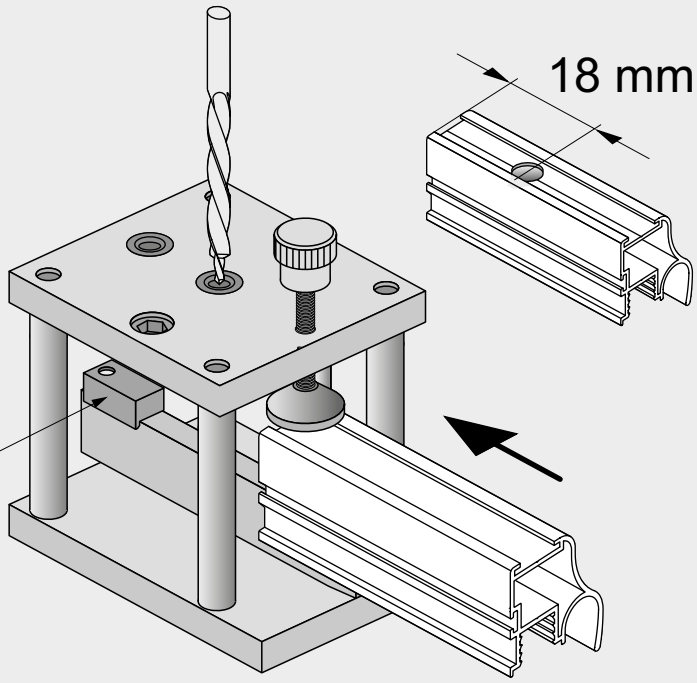

Otwór w odległości **18 mm** od końca rączki (zastosować kostkę dystansową)

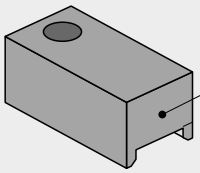

Kostka dystansowa

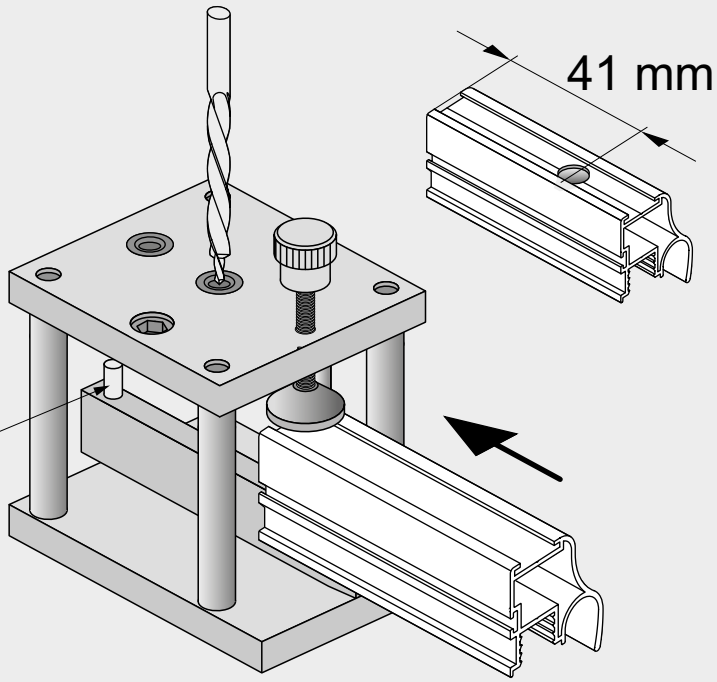

Otwór w odległości **41 mm** od końca rączki (nie stosować tulejki ani kostki dystansowej)

ZAMEK DO DRZWI PRZESUWNYCH

- do płyty 10 mm (linia FOX)

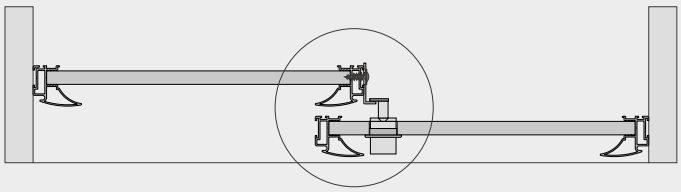

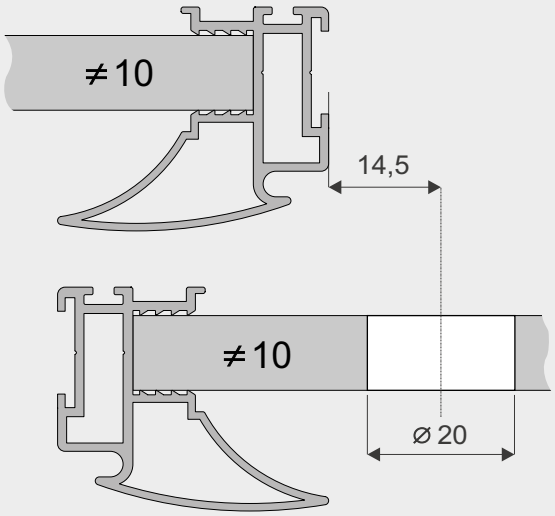

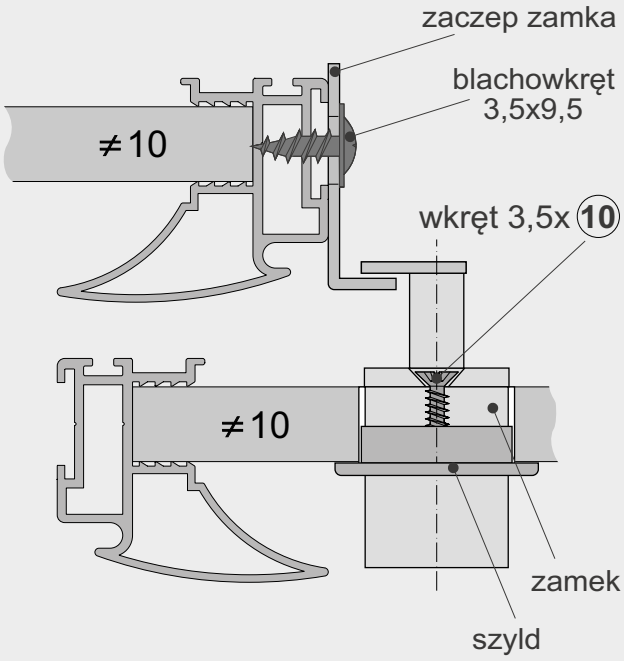

- do płyty 18 mm (linia Universal)

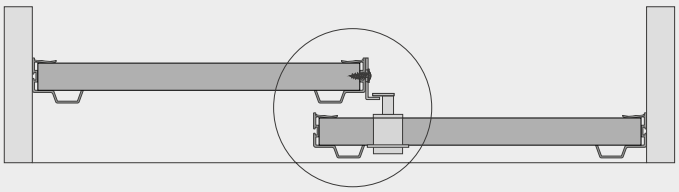

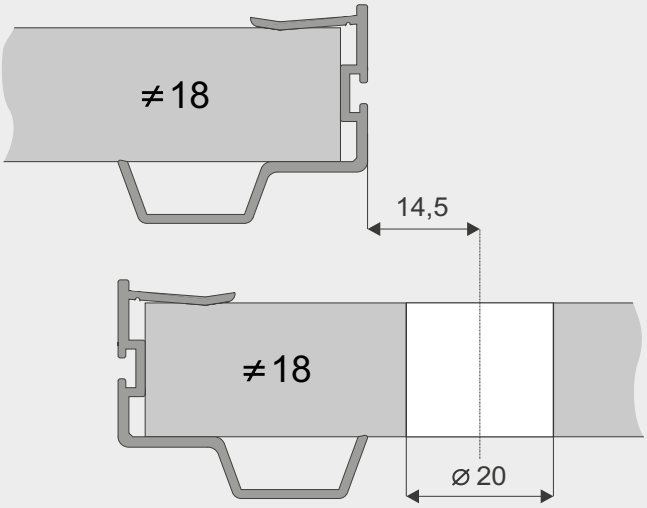

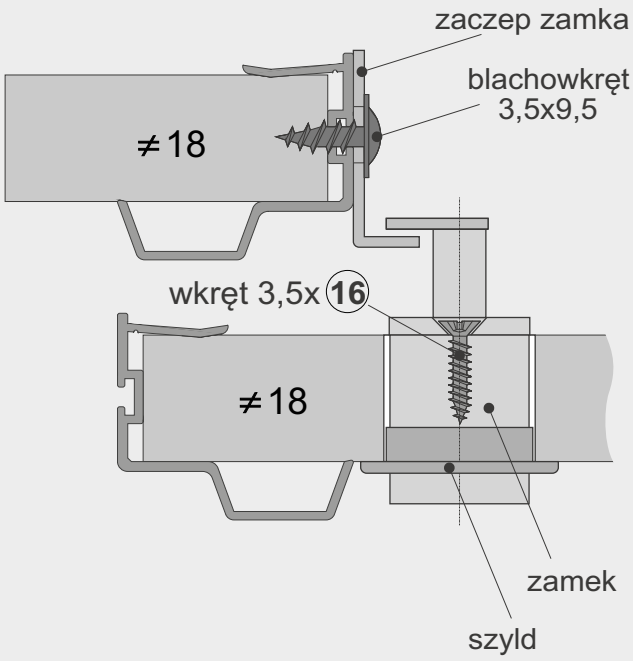

ELEMENTY SKŁADOWE

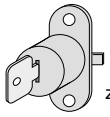
zamek

szyld

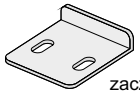
zaczep zamka

x2
wkręt 3,5x16
(zamek do płyty 18 mm)

x2
wkręt 3,5x10
(zamek do płyty 10 mm)

x2
blachowkręt 3,5x9,5
(do zaczepu)

ZAMEK DO DRZWI PRZESUWNYCH

z wypełnieniem szklanym

Stosować w systemach **GEMINI 10 (linia KARAT)** i **MAXIM 18 (linia PROSPER)** **z wypełnieniem szklanym** oraz **płytowym** (zamek i zaczep zamka montowany do rączki)

Zamek i zaczep zamka mocowane do rączek

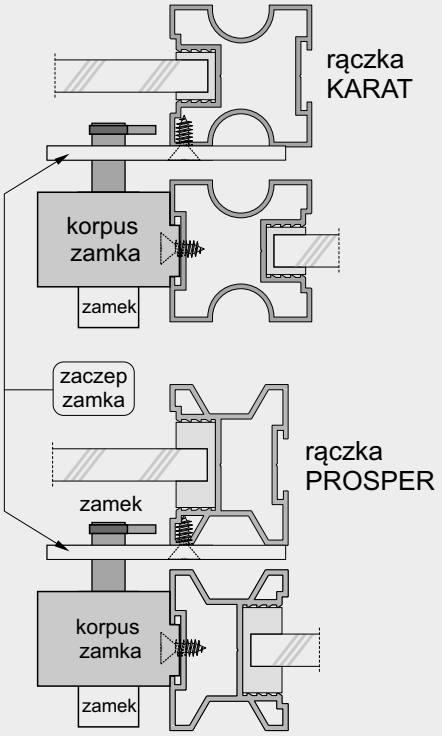

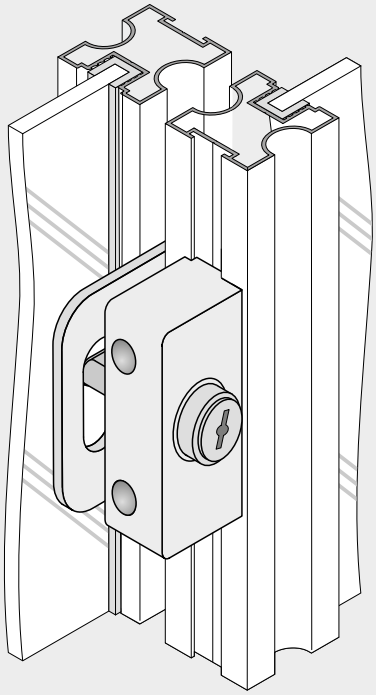

UWAGA! Bardzo ważna kolejność montażu

montaż zamka

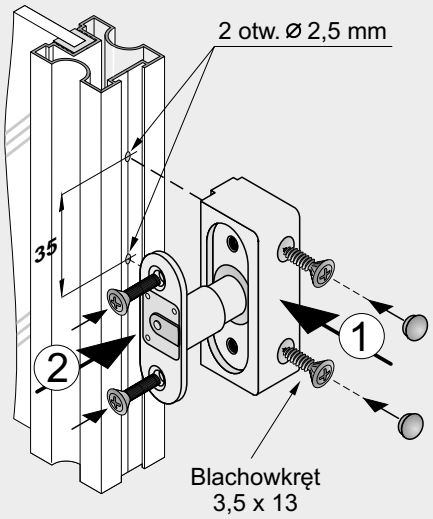

montaż zaczepu

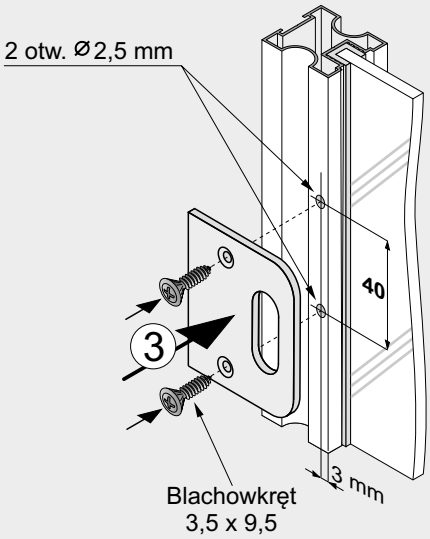

ELEMENTY SKŁADOWE

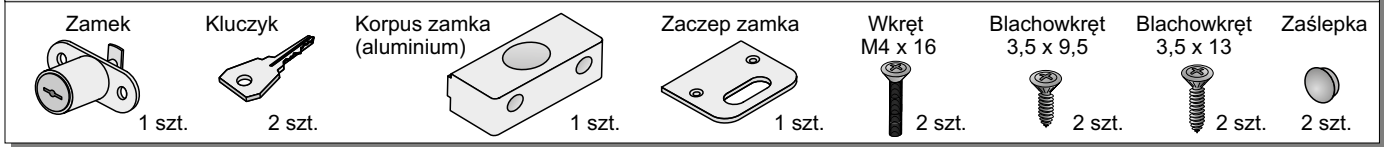

Odbojnik gumowy OGUE ze stoperem EXCLUSIVE/URSUS

1

2

4 wiertło ⌀ 2,5

3

5

tor Exclusive

wkręt M5 x **30**

tor Ursus

wkręt M5 x **35**

ELEMENTY SKŁADOWE

Odbojnik gumowy **OGUE** ze stoperem Exclusive/Ursus			
		x2 blachowkręt ⌀2,9 x 9,5	wkręt M5 x 35

Zastosowanie wspornika sufitowego do skosów

ELEMENTY

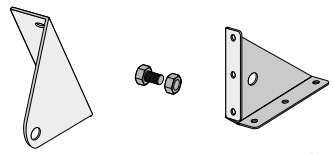

wspornik **1** wspornik **2**

(1) przykręcić wsporniki **1** do skosu sufitu

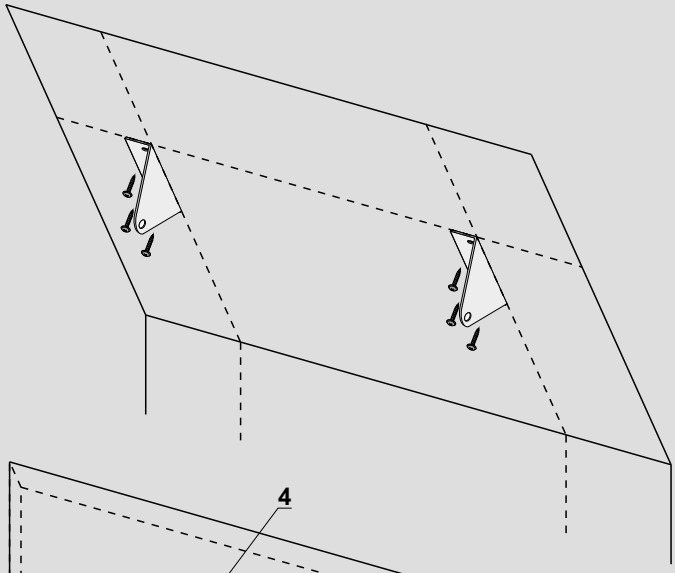

(2) do wsporników **2** przykręcić maskownicę **3**, oraz płytki **4** (płyta #18 mm) do mocowania toru górnego

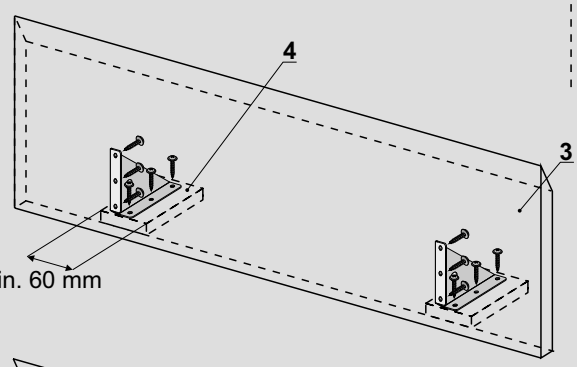

(3) do wsporników **1** przykręcić wsporniki **2** z maskownicą

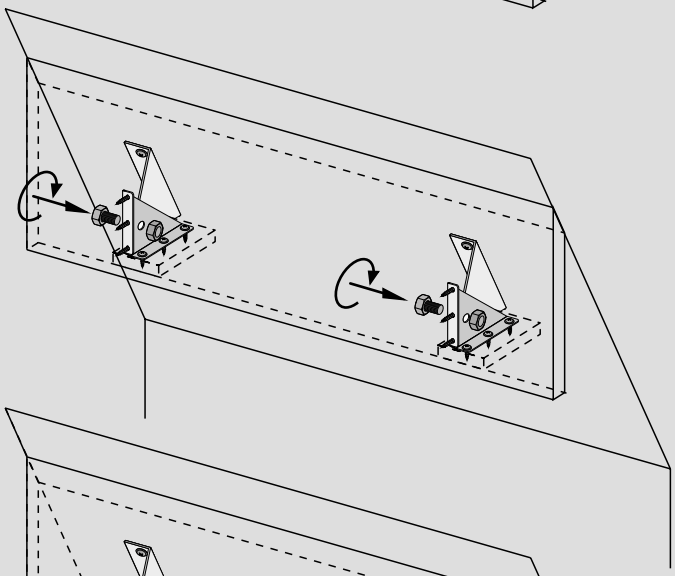

(4) tor górny przykręcić do płytek **4**

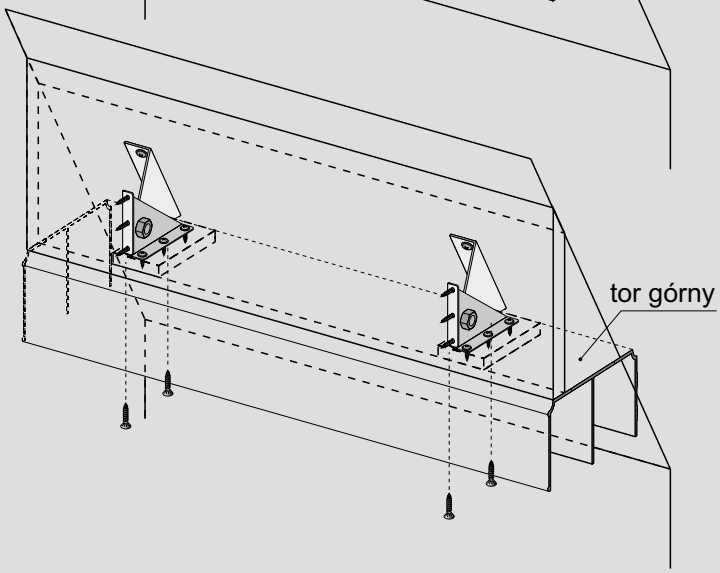

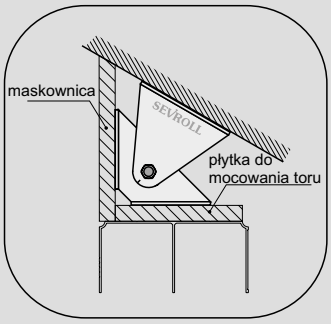

Szablony do mocowania górnych wózków MICRA

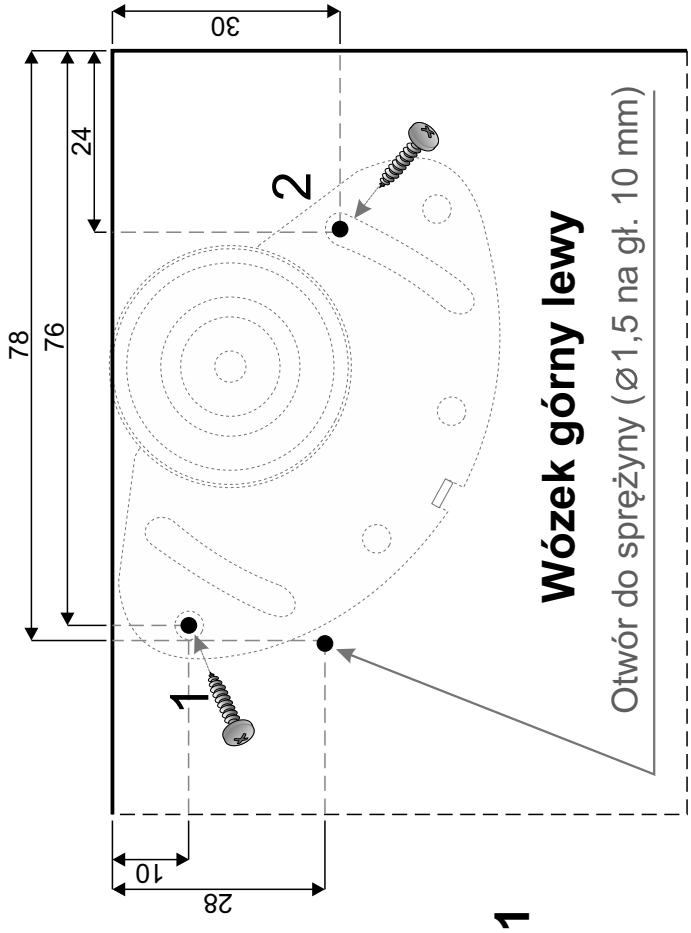

1:1

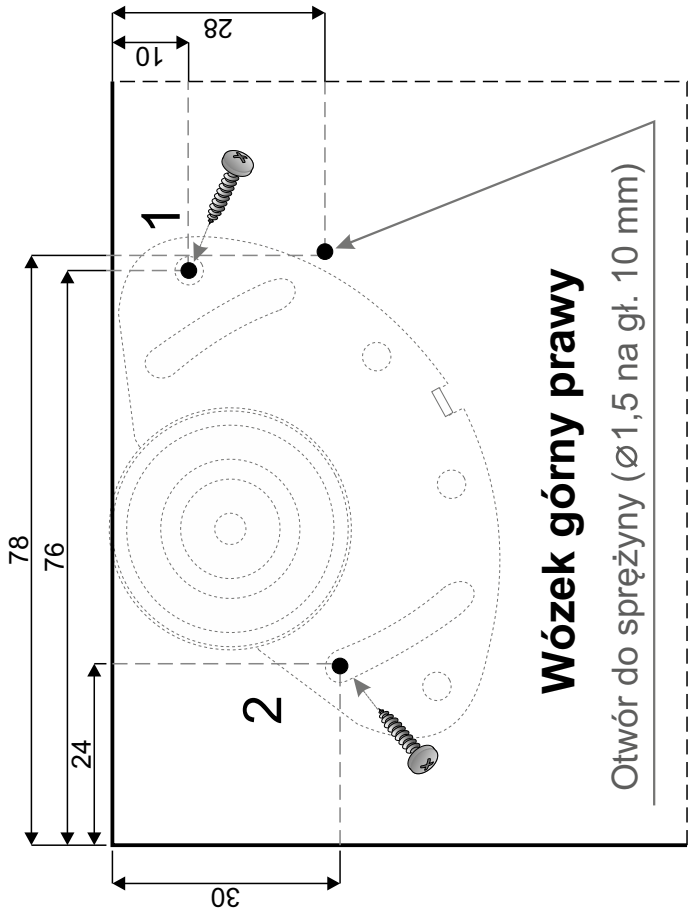

Szablony do mocowania dolnych wózków MICRA

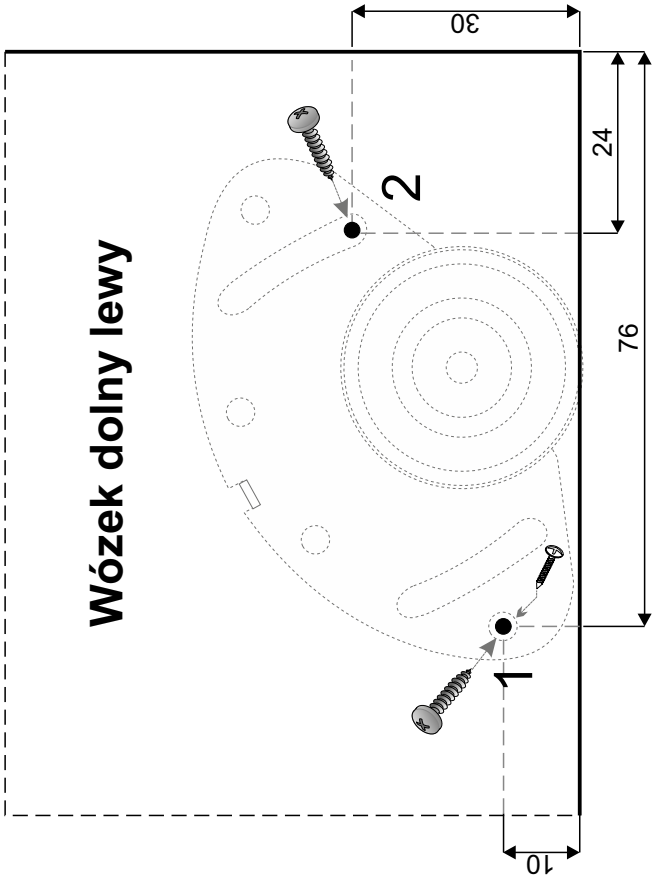

1:1

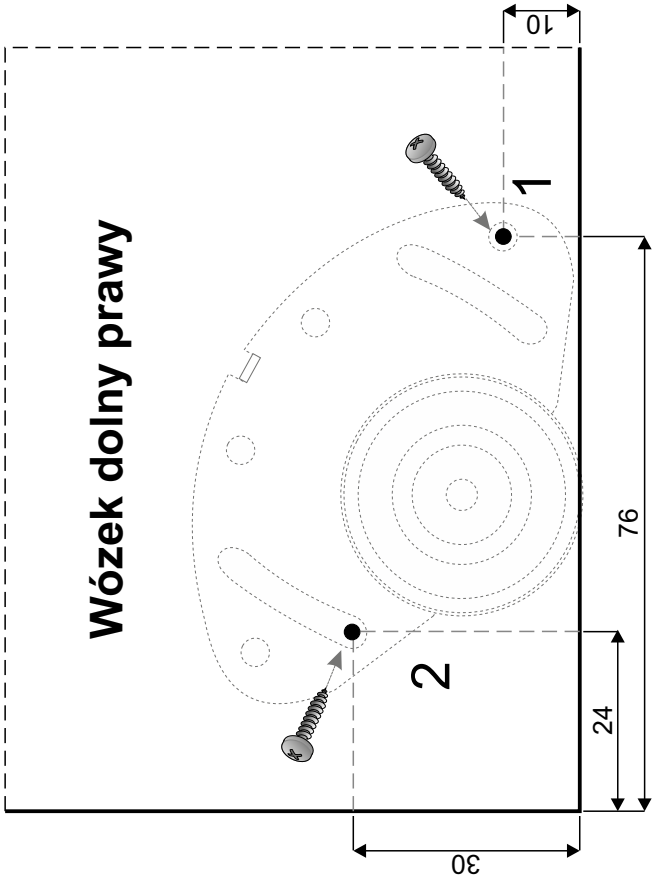

ŁĄCZNIKI | TEOWNIKI | USZCZELKI

WARTOŚCI JAKIE NALEŻY ODLICZYĆ OD WYMIARÓW WYPEŁNIENIA NA KAŻDY UŻYTY ŁĄCZNIK

	P/P	P/SZ	SZ/SZ
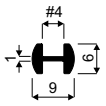 Łącznik **H Mini 04/06**	–	–	-1 mm
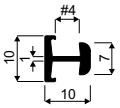 Łącznik **H Mini 04/07**	–	–	-3 mm
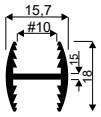 Łącznik **H10**	-2 mm	-4 mm	-6 mm
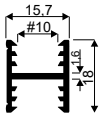 Łącznik **H10-Decor**	-2 mm	-4 mm	-6 mm
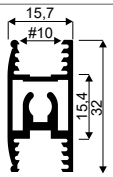 Łącznik **H30-Decor**	-16 mm	-18 mm	-20 mm
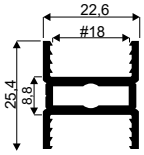 Łącznik **H25 Maxim**	-9 mm	-11 mm	-13 mm
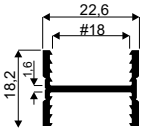 Łącznik **H18 Maxim**	-2 mm	-4 mm	-6 mm

WARTOŚCI JAKIE NALEŻY ODLICZYĆ OD WYMIARÓW WYPEŁNIENIA NA KAŻDY UŻYTY ŁĄCZNIK

	P16/P16	P18/P18	P18/P12 + SZKŁO	B12 + SZKŁO/ B12 + SZKŁO
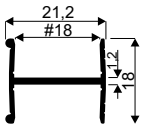 Łącznik **H18-Decor**	–	-1,5 mm	–	–
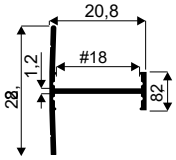 Łącznik **H08/18**	–	-1,5 mm	–	–
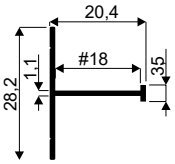 Łącznik **H04/18**	–	-1,5 mm	–	–
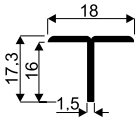 Teownik **ZW**	-2 mm	-2 mm	-2 mm	-2 mm
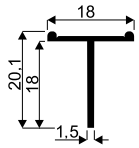 Teownik **18 Decor**	–	-2 mm	–	–
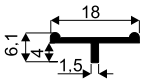 Teownik **04 Decor**	–	–	–	-2 mm

P/P – płyta łączona z płytą | **P/SZ** – płyta łączona ze szkłem | **SZ/SZ** – szkło łączone ze szkłem
P16/P16 – płyta 16 mm łączona z płytą 16 mm | **P18/P18** – płyta 18 mm łączona z płytą 18 mm
P18/P12 + szkło – płyta 18 mm łączona z płytą 12 mm i szkłem | **P12 + szkło/P12 + szkło** – płyta 12 mm i szkło łączone z płytą 12 mm i szkłem

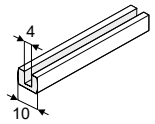
Uszczelka bezbarwna symetryczna 4 mm

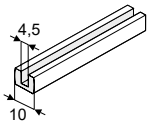
Uszczelka bezbarwna symetryczna 4,5 mm

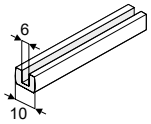
Uszczelka bezbarwna symetryczna 6 mm

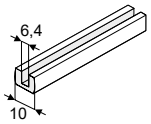
Uszczelka bezbarwna symetryczna 6,4 mm

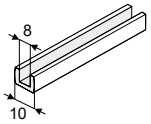
Uszczelka bezbarwna symetryczna 8 mm

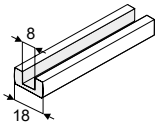
Uszczelka bezbarwna symetryczna 18/8 mm

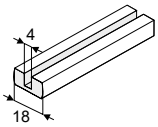
Uszczelka bezbarwna symetryczna 18/4 mm

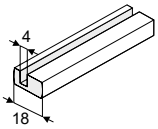
Uszczelka bezbarwna niesymetryczna 18/4 mm

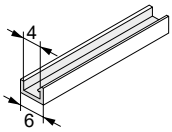
Uszczelka do ramek TYP II S01/S02/S04

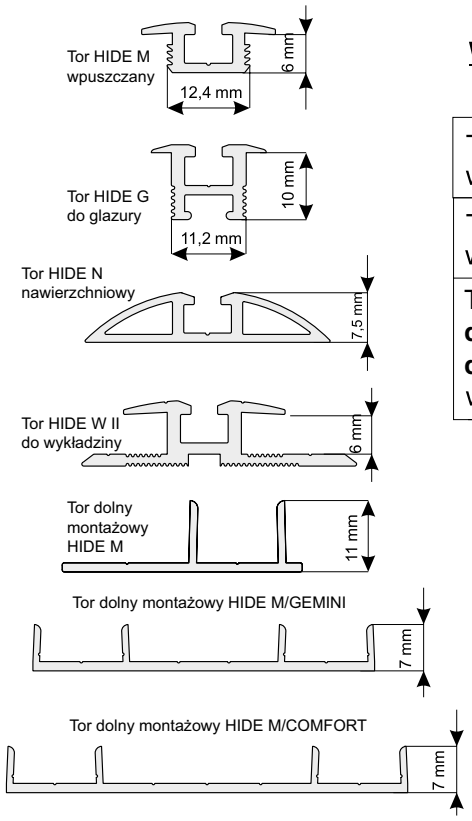

Wysokość skrzydła drzwi w zależności od użytego toru:
(Pozostałe wyliczenia nie ulegają zmianie)

Tor **HIDE N** wysokość skrzydła drzwi - h	h = H - 40 mm
Tor **HIDE W II** wysokość skrzydła drzwi - h	h = H - 42 mm
Tory **HIDE M**, **HIDE G**, **dolny montażowy HIDE M**, **dolny montażowy HIDE M/GEMINI**, **dolny montażowy HIDE M/COMFORT** wysokość skrzydła drzwi - h	h = H - 35 mm

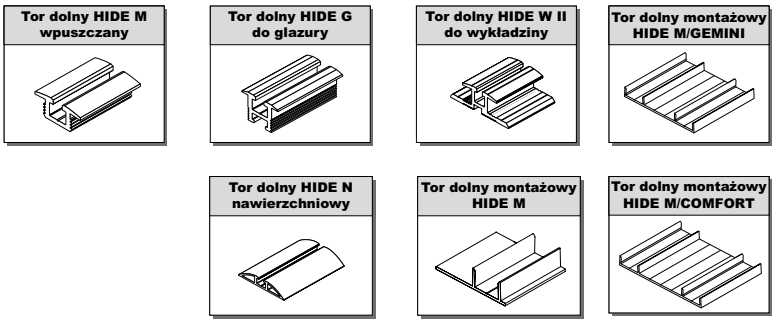

System SINGLE 10, TOP 10 i TOP 18 *z wózkami dolnymi WD10V HI-TEC*

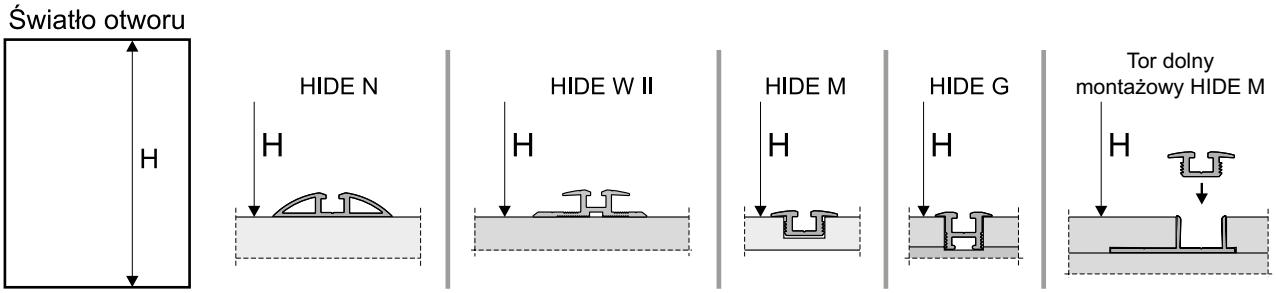

System Gemini 18 i Gemini 10 *z wózkami dolnymi WD10V HI-TEC i WD18V HI-TEC*

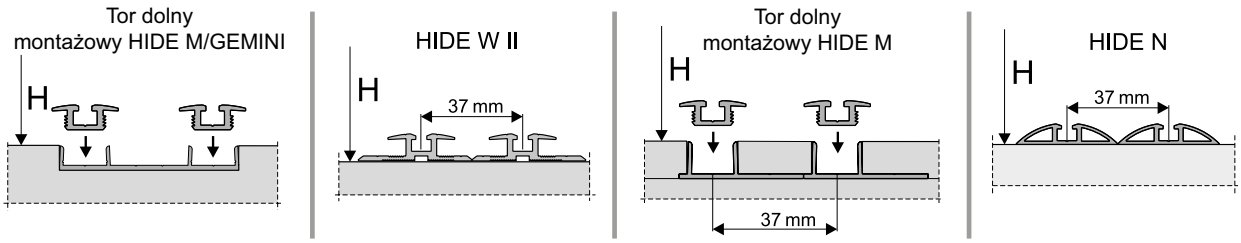

System Comfort 18 i Comfort 10 *z wózkami dolnymi WD10V HI-TEC i WD18V HI-TEC*

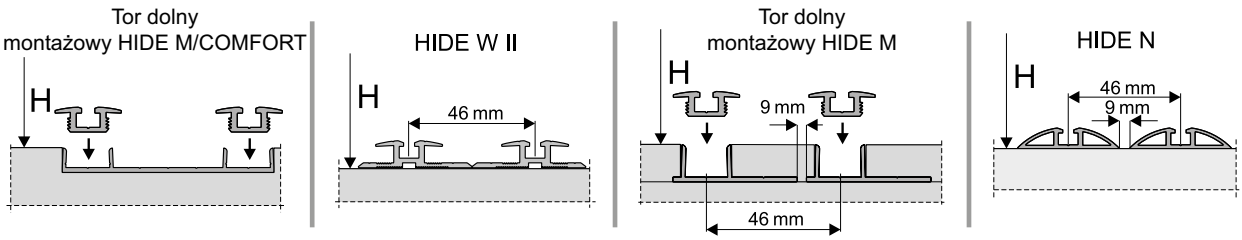

WYKAZ PROFILI WYKOŃCZENIOWYCH

Drążek owalny do LED

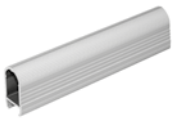

Uchwyt drążka 28x15, niklowany
Uchwyt drążka 30x15, plastikowy

Zaślepka gumowa

Szpros **S10**

16 mm PŁYTA | 18 mm PŁYTA | 4 mm LUSTRO | 4,5 mm SZYBA

Szpros **S18** z klejem

16 mm PŁYTA | 18 mm PŁYTA | 4 mm LUSTRO | 4,5 mm SZYBA

Szpros **S20**

16 mm PŁYTA | 18 mm PŁYTA | 4 mm LUSTRO | 4,5 mm SZYBA

Szpros **S45** z klejem

16 mm PŁYTA | 18 mm PŁYTA | 4 mm LUSTRO | 4,5 mm SZYBA

Płaskownik **D20**

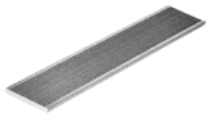

16 mm PŁYTA | 18 mm PŁYTA

Ceownik **16**

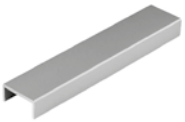

16 mm PŁYTA

Ceownik **16-Decor**

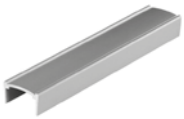

16 mm PŁYTA | DECOR

Ceownik **MINI 18**

18 mm PŁYTA

Ceownik **18**

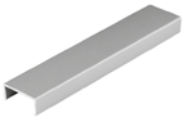

18 mm PŁYTA

Ceownik **18-Decor**

18 mm PŁYTA | DECOR

Ceownik **MINI 36**

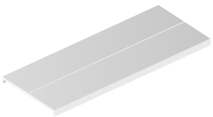

18 mm PŁYTA

Ceownik **36-Decor**

18 mm PŁYTA | DECOR

Ceownik **16 DUO-Decor**

16 mm PŁYTA | DECOR

Łącznik **MINI H04/06**

4 mm SZYBA

Łącznik **MINI H04/07**

4 mm SZYBA

Łącznik **H04/18**

18 mm PŁYTA

Łącznik **H08/16**

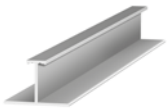

16 mm PŁYTA

Łącznik **H08/18**

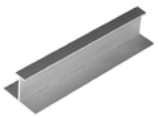

18 mm PŁYTA

Łącznik **H10**

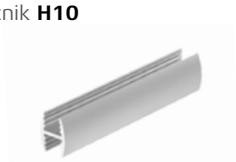

10 mm PŁYTA | 4 mm LUSTRO | 4,5 mm SZYBA

Łącznik **H10-Decor**

10 mm PŁYTA | 4 mm LUSTRO | 4,5 mm SZYBA | DECOR

Łącznik **H16-Decor**

16 mm PŁYTA | PŁYTA+ LUSTRO | DECOR

Łącznik **H18-Decor**

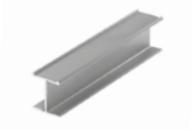

18 mm PŁYTA | DECOR

Łącznik **H30-Decor**

10 mm PŁYTA | 4 mm LUSTRO | 4,5 mm SZYBA | DECOR

Łącznik **H18 MAXIM**

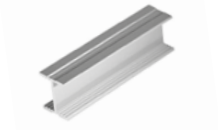

18 mm PŁYTA | 4 mm LUSTRO | 4,5 mm SZYBA | DECOR

Łącznik **H25 MAXIM**

18 mm PŁYTA | 4 mm LUSTRO | 4,5 mm SZYBA | DECOR

WYKAZ PROFILI WYKOŃCZENIOWYCH

Łącznik **04-Decor**

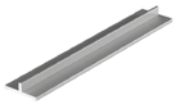

PŁYTA+ LUSTRO | DECOR

Teownik **18-Decor**

18 mm PŁYTA | DECOR

Teownik **ZW**

16 mm PŁYTA | 18 mm PŁYTA | PŁYTA+ LUSTRO

Kątownik **10x10**

Kątownik **10x18**

Kątownik **18x18**

Kątownik **18x36**

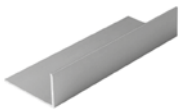

Kątownik **22x22**

Kątownik **36x36**

Kątownik **K2-Decor**

Program VICTORIA ABC | DECOR

Kątownik **MINI 11x17**

16 mm PŁYTA | 18 mm PŁYTA

Kątownik **ZW 20x18**

16 mm PŁYTA | 18 mm PŁYTA | PŁYTA+ LUSTRO

Listwa plecowa

Profil dystansowy **04**

Profil dystansowy **04**

Profil uchwytowy **006 II**

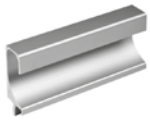

Profil uchwytowy **007 II**

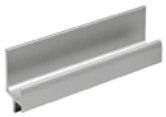

Profil uchwytowy **008**

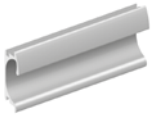

Końcówka do profilu **008**

Profil uchwytowy **010**

Profil uchwytowy **011**

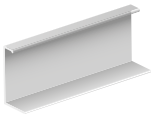

Profil uchwytowy **012**

Profil uchwytowy **013**

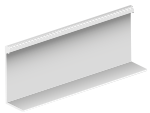

Uchwyt meblowy wpuszczany

Uchwyt naklejany **110x35x6 mm**

Profil **GOLA C**

Profil **GOLA L**

Profil **GOLA pionowy**

NARZĘDZIA MONTAŻOWE

		INDEX	ZASTOSOWANIE
Bit PZ1/S		20279	Końcówka wkrętakowa do wkrętów specjalnych Smart (2,5 x 18 i 2,5 x 25)
Klucz imbusowy		16169	Regulacja pionowa wózka WD 18C (wkręt dociskowy M4 x 20).
Nakładka wiertarska MAXIM		20099	Po zamontowaniu na dużym przyrządzie wiertarskim można wiercić otwory montażowe w rączce Prosper i Porto systemu MAXIM 18 i TOP 18 używając wiertła stopniowego.
Przyrząd ustalający mały		20015	Wykonanie pozycjonowania wózka dolnego WD 18C na torach dolnych typu Gemini oraz Comfort.
Przyrząd wiertarski duży		20016	Wiercenie otworów montażowych w rączkach w systemach GEMINI 10, COMFORT 10, SINGLE 10, TOP 10, MAXIM 18 i TOP 18 (przy zastosowaniu nakładki wiertarskiej Maxim); używając wiertła stopniowego można jednocześnie wywiercać otwór o dwóch średnicach.
Przyrząd wiertarski mały		20173	Wiercenie otworów montażowych w rączkach w systemach GEMINI 10, COMFORT 10, SINGLE 10, TOP 10 bez konieczności mierzenia, trasowania i punktowania.
Przyrząd wiertarski MAXIM (mały)		20183	Wiercenie otworów montażowych w rączkach w systemie MAXIM 18 oraz TOP 10 bez konieczności mierzenia, trasowania i punktowania
Przyrząd wiertarski LINEA		20291	Dokładne i szybkie wykonanie otworów do mocowania wspornika ścienno-sufitowego.

		INDEX	ZASTOSOWANIE
Przyrząd wiertarski PAX (mały)		20340	Przyrząd wiertarski pozwala na szybkie i dokładne wiercenie otworów w rączkach PAX i PAX XL podczas montażu drzwi w systemach GEMINI 4 i EDEN 4.
Szablon do wózków		20191	Wyznaczanie obrysu do frezowania gniazda pod wózek WD 18C/V w systemach GEMINI 18, COMFORT 18 i MAXIM 18 Board.
Szablon do wózków MICRA		20384	Wyznaczanie otworów do mocowania wózków dolnych i górnych oraz otworu pod sprężynę do wózka górnego w systemie MICRA.
Szablon do zawiasów-rozstaw 48 ø35 mm	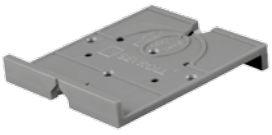	40450	Szablon służy do trasowania, punktowania lub nawiercania otworów montażowych do zawiasów puszkowych, w drzwiach oraz w korpusie.
Szablon do zawiasów-rozstaw 45 ø35 mm	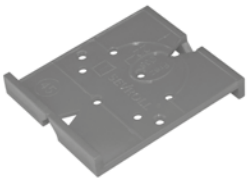	40476	Szablon służy do trasowania, punktowania lub nawiercania otworów montażowych do zawiasów puszkowych, w drzwiach oraz w korpusie.
Szablon SEVROLLBOX SLIM II do prowadnic		05337	Szablon SEVROLLBOX SLIM do prowadnic służy do szybkiego i dokładnego wyznaczania otworów do mocowania prowadnic w systemie SEVROLLBOX SLIM. Umożliwia montaż zarówno szuflad z frontami nakładanymi jak i wpuszczanymi.
Szablon SEVROLLBOX SLIM II do frontów szuflad		05338	Szablon SEVROLLBOX SLIM do frontów służy do szybkiego i dokładnego wyznaczania otworów do montażu zaczepów frontów (niskich i wysokich) w systemie SEVROLLBOX SLIM. Umożliwia montaż zarówno frontów nakładanych jak i wpuszczanych.
Wiertło stopniowe 6,5/9,5 mm		20144	Wiercenie otworów montażowych w rączkach w systemach Gemini 10, Comfort 10, Single 10, Top 10, Top 18, Maxim 18; stosować z przyrządem wiertarskim dużym.

ABC MONTAŻU DRZWI

OBJAWY	MOŻLIWE PRZYCZYNY	SPOSÓB USUNIĘCIA BŁĘDU
Wygięcie skrzydła #10, #12, #16, #18	Wygięcie wypełnienia – płyty wiórowej wskutek zmian wilgotności pomieszczenia.	Nacięcia odprężające na tylnej stronie płyty. Na #18 ok. 8 mm głębokości, #16 ok. 6 mm, #12 ok. 4 mm a na #10 ok. 3 mm. Zamiast nacięć można użyć systemu do prostowania drzwi. Przypominamy, że producenci płyty zalecają oklejanie wąskich krawędzi nawet tych wpuszczanych w profil aluminiowy. W pomieszczeniach o dużej i nieustabilizowanej wilgotności (przedsionki domów, lokale po niedawnym tynkowaniu, malowaniu) nacięcia odprężające mogą nie pomóc. Sugerujemy stosowanie sztywnego grubego profilu. W skrajnym przypadku można użyć naciągu do prostowania drzwi.
	Zbyt duża różnica grubości płyty i szerokości kanalika na płytę w profilu (np. nadwymiarowa płyta 10,2-10,4 mm w podwymiarowym profilu 9,6-9,7 mm).	Frezować lub szlifować krawędź płyty do grubości max 0,1-0,2 mm większej od wymiaru kanału na płytę.
	Wygięcie płyty wiórowej/mdf wskutek oklejenia (tapetą, fornirem itp.) lub polakierowania tylko jednej strony. Także wskutek dużo grubszej warstwy lakieru na stronie frontowej.	Oklejenie/polakierowanie drugiej strony.
	Przyklejenie lustra/szyby do płyty #12 mm klejem lub silikonem na całej powierzchni (nawet punktowo)	Podstawowo zalecamy stosowanie taśmy dwustronnie klejącej. Sugerujemy stosowanie największej ilości taśmy od dołu drzwi, malejąco ku górze.
Wygięcie skrzydła w konstrukcji ramowej	Wypełnienie docięte bez zachowania kątów prostych. Listwy poziome ramy docięte bez zachowania kąta prostego.	Sprawdzić czy długości przekątnych są równe. Ewentualnie dociąć na nowo. Sprawdzić kąt i ewentualnie dociąć nowe.
Tarcie listwy dolnej (kątownika) o tor dolny	Tor dolny ułożony na nierównej powierzchni. Nie wypoziomowany tor i skrzydła	Wyrównać powierzchnię, ewentualnie wypoziomować tor podkładkami.
Tarcie skrzydła o tor górny	Nierównoległość toru górnego do dolnego w płaszczyźnie pionowej. Wysokość światła otworu w miejscu tarcia niższa od założonej do wyliczenia drzwi.	Wyrównać światło otworu, lub skrócić drzwi.
Drganie wózków dolnych, tarcie skrzydła o tor górny	Nierównoległość toru górnego do dolnego w płaszczyźnie poziomej –„śmigło”	Umocować tory górny i dolny równolegle do siebie.
Hamowanie drzwi z wózkami typu V przy przesuwaniu, wyczuwalny opór	Tor dolny odchylony od położenia poziomego w płaszczyźnie prostopadłej do toru.	Odchyłka poprzeczna od położenia poziomego dla toru V musi być mniejsza niż 0,5 mm. Wózki V są bardzo czułe na takie nierówności. W przypadku braku możliwości prawie idealnego wypoziomowania toru (konieczna krótka dokładna poziomnica) sugerujemy wymianę toru dolnego i wózków na typ C – wielokrotnie mniej wrażliwy na odchyłkę poprzeczną.
Hamowanie drzwi z samodomykaczem przy przesuwaniu, wyczuwalny opór	Źle zamontowany samodomykacz. Źle wyregulowane rolki nastawne samodomykacza.	Poprawić umocowanie samodomykacza. Wyregulować rolki nastawne.
Stukanie wózków dolnych, cięższe przesuwanie	Uszkodzenie lub wgniecenie rolki plastikowej, na ogół na skutek przekroczenia dopuszczalnej wagi drzwi, rzadziej wady tworzywa.	Wymienić wózki na dostosowane do właściwych obciążeń.
	Zanieczyszczenie toru kurzem, piachem itp.	Regularnie odkurzać tor dolny. Oczyścić rolki z nawiniętych drobin kurzu i wbitego piasku. Wózki ze zużytymi rolkami wymienić na nowe.
	Wady kształtu rolki, składu lub struktury jej tworzywa.	Wymienić wózek na dobry.

WAGA WYPEŁNIEŃ

RODZAJ WYPEŁNIENIA	GRUBOŚĆ WYPEŁNIENIA	WAGA WYPEŁNIENIA*
PŁYTA WIÓROWA	18 mm	≈ 13,00 kg/m²
	16 mm	≈ 11,00 kg/m²
	12 mm	≈ 9,00 kg/m²
	10 mm	≈ 8,00 kg/m²
SZYBA	12 mm	≈ 30,00 kg/m²
	10 mm	≈ 25,00 kg/m²
	8 mm	≈ 20,00 kg/m²
	6,5 mm	≈ 15,00 kg/m²
	4,5 mm	≈ 10,00 kg/m²
LUSTRO	4 mm	≈ 10,00 kg/m²
PŁYTA MDF	50 mm	≈ 40,00 kg/m²
	38 mm	≈ 28,41 kg/m²
	30 mm	≈ 22,91 kg/m²
	28 mm	≈ 21,40 kg/m²
	25 mm	≈ 19,35 kg/m²
	18 mm	≈ 14,44 kg/m²
	16 mm	≈ 13,00 kg/m²
	10 mm	≈ 8,08 kg/m²
	8 mm	≈ 6,54 kg/m²
	6 mm	≈ 4,97 kg/m²

* wartości podane w tabelce są orientacyjne

WYKAZ KOLORÓW RĄCZEK SEVROLL

Rączka	srebrna	srebrna poler/ chrom	j. brąz	złota	czarna szczotk.	koniak szczotk.	j. brąz szczotk.	RAL biały połysk	RAL biały matowy	RAL czarny połysk	RAL czarny matowy
10-ka	●		●	●							
Alfa	●		●	●				●		●	●
Beta 16/18	●		●								
Comfort 16	●		●								
Comfort 18	●		●								
Ekonomik	●										
Factor 16-Decor Factor 18-Decor	●		●								
Faworyt	●		●					●	●		●
Fiesta 16-Decor Fiesta 18-Decor	●		●								
Focus 16 II Focus 18 II	●		●	●							
Focus 16 i 18	●		●								
Fox	●		●	●	●	●	●	●		●	●
Future	●		●								
Gemini	●	●	●	●				●			●
Julia	●		●								
Karat	●		●								
Lynx	●		●								
Master	●		●								
Minicomfort	●		●								

WYKAZ KOLORÓW RĄCZEK SEVROLL

Rączka	srebrna	srebrna poler/ chrom	j. brąz	złota	czarna szczotk.	koniak szczotk.	j. brąz szczotk.	RAL biała połysk	RAL biała matowa	RAL czarny połysk	RAL czarny matowy
Optima 16 i 18	●										
Oxford-Decor	●		●								
Pax	●							●			●
Pax XL	●							●			●
Porto	●		●								
Prince	●		●								
Prosper	●		●								
Rex	●		●								
Romeo	●		●								
Secret Line	●		●								
Slim Line	●		●								
Star	●		●								
Unicomfort	●		●								
Universal 16 Universal 18	●		●								
Victoria-Decor	●		●		●	●	●				
Vitara	●		●					●			

PRZEDSTAWICIELE HANDLOWI

Jeżeli interesują Cię **nowości** firmy Sevroll lub **chcesz pogłębić wiedzę** na temat naszych systemów, skontaktuj się z **przedstawicielem handlowym firmy SEVROLL**.

WOJEWÓDZTWO	numer telefonu kom.
dolnośląskie	664 008 **517**
kujawsko-pomorskie	664 008 **516**
lubelskie	664 008 **553**
lubuskie	664 008 **514**
łódzkie	664 008 **564**
małopolskie	664 008 **515**
mazowieckie	664 008 **553**
opolskie	664 008 **517**

WOJEWÓDZTWO	numer telefonu kom.
podkarpackie	664 008 **512**
podlaskie	664 008 **571**
pomorskie	664 008 **532**
śląskie	664 008 **564**
świętokrzyskie	664 008 **515**
warmińsko-mazurskie	664 008 **532**
wielkopolskie	664 008 **514**
zachodnio-pomorskie	664 008 **516**

MATERIAŁY WSPOMAGAJĄCE SPRZEDAŻ

Możesz zaopatrzyć się w materiały wspomagające sprzedaż produktów SEVROLL za pośrednictwem współpracujących z nami hurtowni:

- katalogi produktów
- instrukcje montażu
- stojaki ułatwiające prezentację i sprzedaż
- makiety i ekspozycje
- plakaty promujące nowości
- wzorniki
- banery

DŁUGOŚCI TORÓW SEVROLL

NAZWA	KOLOR	1200 mm	1500 mm	1700 mm	1800 mm	2000 mm	2350 mm	2400 mm	2500 mm	3000 mm	3500 mm	3600 mm	4000 mm	4050 mm	4300 mm	5000 mm	6000 mm
Maskownica toru dolnego Compact				●			●			●							●
Maskownica toru górnego Compact				●			●			●							●
Maskownica toru Herakles		●	●		●	●		●		●		●	●				●
Tor do drzwi ze skosami Everest										●							
Tor dolny Capitol						●				●						●	
Tor dolny Comfort				●			●			●				●			●
Tor dolny Compact II				●			●			●							●
Tor dolny Compact							●			●							
Tor dolny Doubler-Decor II				●			●			●				●			●
Tor dolny Ekonomik						●				●							●
Tor dolny Elegant II-Decor	M SZ SZ SZ			●			●			●				●			●
	M			●			●			●				●		●	●
	P P			●			●			●				●		●	●
				●			●			●				●		●	
Tor dolny Elegant-Decor	SZ																●
																●	
Tor dolny Gemini-Decor II	P			●			●			●				●			●
				●			●										
Tor dolny Hide G				●			●			●							●
Tor dolny Hide M				●			●			●							●
Tor dolny Hide N				●			●			●							●
Tor dolny Hide W II										●							●
Tor dolny Maxim II					●				●		●				●		●
Tor dolny montażowy Hide M				●			●			●							●
Tor dolny montażowy Hide M/Comfort										●							●
Tor dolny montażowy Hide M/Gemini										●							●
Tor dolny Optima						●		●									●

DŁUGOŚCI TORÓW SEVROLL

NAZWA	KOLOR	1200 mm	1500 mm	1700 mm	1800 mm	2000 mm	2350 mm	2400 mm	2500 mm	3000 mm	3500 mm	3600 mm	4000 mm	4050 mm	4300 mm	5000 mm	6000 mm
Tor dolny Triple	srebrny																●
Tor First	srebrny, jasny brąz	●			●					●		●					
Tor górny Capitol	srebrny					●				●						●	
Tor górny Comfort-Decor	srebrny, jasny brąz			●			●			●				●			●
Tor górny Compact	srebrny			●			●			●							●
Tor górny Eden	srebrny, P			●			●			●							●
Tor górny Ekonomik	srebrny					●				●							●
Tor górny Exclusive	srebrny, jasny brąz	●			●					●		●					
Tor górny Gemini-Decor	srebrny, jasny brąz, złoty, koniak, jasny brąz szczotkowany, SZ, P, M, P			●			●			●				●			●
	M			●			●			●				●		●	●
	srebrny poler/chrom			●			●			●				●		●	
Tor górny Herakles	surowy	●	●		●	●		●		●		●	●				●
Tor górny Mars	surowy	●			●					●		●					
Tor górny Maxim	srebrny, jasny brąz				●				●		●				●		●
Tor górny Merkury	surowy	●			●					●		●					
Tor górny Optima	srebrny					●		●									●
Tor górny Single	srebrny, jasny brąz			●			●			●							●
Tor górny Top	srebrny, jasny brąz			●			●			●							●
Tor górny Triple	srebrny									●							
Tor górny Ursus-Decor	srebrny, jasny brąz, surowy	●			●					●		●					
Tor Idea	srebrny					●				●							●
Tor Micra	srebrny, jasny brąz, złoty			●			●			●							
	surowy			●			●			●			●				
Zaślepka do toru Doubler II	srebrny, jasny brąz			●			●			●				●			●
Zaślepka do toru Elegant II	srebrny, jasny brąz, złoty, SZ, koniak szczotkowany, SZ, P, M, P, M			●			●			●				●			●
Zaślepka do toru Maxim II	srebrny, jasny brąz				●				●		●				●		●

srebrny
srebrny poler/chrom
surowy
jasny brąz
złoty
koniak
SZ jasny brąz szczotkowany
SZ koniak szczotkowany
SZ czarny szczotkowany
P biały połysk
M biały mat
P czarny połysk
M czarny mat