1 DRZWI PRZESUWNE

DRZWI PRZESUWNE Z TOREM POJEDYNCZYM

Drzwi przesuwne z torem pojedynczym z dolnym systemem jezdnym

SYSTEM SMART 4
SYSTEM MICRA 6

Seria Single

SYSTEM SINGLE 18 FRAME 8
Linie: PORTO GM, PROSPER GM 8

SYSTEM SINGLE 10 10
Linie: GEMINI, JULIA, KARAT, LYNX, ROMEO 10

Seria Top

SYSTEM TOP 10 12
Linie: MASTER 12

Drzwi przesuwne z torem pojedynczym z górnym systemem jezdnym (podwieszane)

Seria Exclusive

SYSTEM EXCLUSIVE 10 14
Linie: GEMINI, JULIA, KARAT, LYNX, ROMEO 14

SYSTEM EXCLUSIVE BOARD 16
Linia: EXCLUSIVE 16
Linie: PORTO GM, PROSPER GM 18

SYSTEM URSUS 20

Seria Herakles

SYSTEM HERAKLES 22
SYSTEM HERAKLES GLASS 25

Seria Herkules

SYSTEM HERKULES 30
SYSTEM HERKULES GLASS 34
SYSTEM SYMETRIC 38

SYSTEM MARS 40
SYSTEM LOFT 42
Linie: ARON, GRANT, HARRY, OSCAR 42

NOWOŚĆ SYSTEM SECRET DOOR 46

DRZWI PRZESUWNE Z TOREM PODWÓJNYM

Drzwi przesuwne z torem podwójnym z dolnym systemem jezdnym

Seria Gemini

SYSTEM GEMINI 18 50
Linie: ALFA, FAWORYT, VICTORIA 50
Linie: BETA, FOCUS 54
Linie: FACTOR, FOCUS II 56
Linie: SECRET LINE, SLIM LINE 58
Linie: UNIVERSAL 60
Linie: ARTE GM, PORTO GM, PROSPER GM 62

SYSTEM GEMINI 18 FRAME 66
Linie: ARTE GM, PORTO GM, PROSPER GM 66

SYSTEM GEMINI 10 70
Linie: 10-KA, FOX, VITARA 70
Linie: GEMINI, JULIA, KARAT, LYNX, ROMEO 72
Linia: LEX 74

SYSTEM GEMINI 4 76
Linia: PAX 76
Linia: PAX XL 78

Seria Comfort

SYSTEM COMFORT 18 80
Linia: COMFORT 80
Linia: MINICOMFORT 82
Linia: UNICOMFORT 84

SYSTEM COMFORT 10 86
Linie: FUTURE, MASTER 86

SYSTEM COMPACT 88

Drzwi przesuwne ze skosem z dolnym systemem jezdnym

Seria Everest

SYSTEM GEMINI 18 EVEREST 90
Linia: UNIVERSAL 90
Linie: SECRET LINE, SLIM LINE 92

SYSTEM GEMINI 10 EVEREST 94
Linia: FOX 94

Drzwi przesuwne z torem podwójnym z górnym systemem jezdnym (podwieszane)

SYSTEM MERKURY 96

Drzwi przesuwne z niewidocznymi torami

SYSTEM CONCORDIA 100
SYSTEM HARMONY 106
SYSTEM HARMONY II 110
SYSTEM CAPITOL 116

Seria Eden

SYSTEM EDEN 4 122
Linia: PAX 122
Linia: PAX XL 132

SYSTEM EDEN 18 BOARD 142

SYSTEM IDEA 154
SYSTEM OPTIMA 162

2 DRZWI SKŁADANE

Drzwi składane z górnym systemem jezdnym (podwieszane)

SYSTEM DS EXCLUSIVE 168
Linia: DS 10-ka 168
Linia: DS PRINCE 170
Linia: DS UNICOMFORT 172
Linia: DS MINICOMFORT 174

SYSTEM DS FOLD 176
SYSTEM DS LINE 178
Linie: DS SECRET LINE, DS SLIM LINE 178

SYSTEM DS LINE SR 182
SYSTEM DS APOLLO 184
SYSTEM DS HERAKLES 185
SYSTEM DS HERKULES PLUS 186

SEVROLL

3 DRZWI ROZWIERANE

Drzwi rozwierane

SYSTEM DR 18 188

Linia: DR MINICOMFORT 188

Linia: DR UNICOMFORT 190

SYSTEM DR FRAME LINE 192

Linie: DR SECRET LINE, DR SLIM LINE 192

SYSTEM DR 10 194

SYSTEM DR OXFORD 196

NOWOŚĆ SYSTEM DR FRAME 198

4 GARDEROBY

System zabudowy wnętrz

SYSTEM ROYAL 204

SYSTEM LINEA 216

SYSTEM WILSON 217

5 AKCESORIA MEBLOWE

NOWOŚĆ Szuflady PLATINIUM-18 4D Slim szklane boki z podświetleniem LED 218

NOWOŚĆ Szuflady PLATINIUM-18 4D Slim PUSH szklane boki z podświetleniem LED 220

NOWOŚĆ Szuflady PLATINIUM-18 4D Slim szklane boki 222

NOWOŚĆ Szuflady PLATINIUM-18 4D Slim PUSH szklane boki 224

NOWOŚĆ Szuflady PLATINIUM-18 4D Slim 226

NOWOŚĆ Szuflady PLATINIUM-18 4D Slim PUSH 228

NOWOŚĆ Szuflady PLATINIUM-18 4D wewnętrzna 230

NOWOŚĆ Szuflady PLATINIUM-18 4D do szkła wewnętrzna 232

NOWOŚĆ Szuflady V-BOX 3D Slim 234

NOWOŚĆ Szuflady V-BOX 3D Slim PUSH 236

NOWOŚĆ Szuflady V-BOX 3D Slim wewnętrzna 238

NOWOŚĆ Szuflady V-BOX 3D Slim do szkła wewnętrzna 240

Szuflady SEVROLLBOX SLIM 3D 242

Szuflady SEVROLLBOX SLIM 3D wewnętrzna 244

Szuflady SEVROLLBOX SLIM 3D do szkła wewnętrzna 246

Szuflady SEVROLLBOX SLIM 248

Szuflady SEVROLLBOX SLIM wewnętrzna 250

Szuflady SEVROLLBOX SLIM do szkła wewnętrzna 252

NOWOŚĆ System szuflad DXR 254

NOWOŚĆ Szablon uniwersalny regulowany do frontów szuflad PLATINIUM, V-BOX, SEVROLLBOX SLIM 3D i SEVROLLBOX SLIM 256

Szablon PLATINIUM, V-BOX do prowadnic 264

Szablon duży SEVROLLBOX SLIM i SLIM 3D do prowadnic 265

Szablon do frontów SEVROLLBOX SLIM 3D 266

Szablon do prowadnic SEVROLLBOX SLIM 3D 268

Szablon do frontów SEVROLLBOX SLIM II 270

Szablon do prowadnic SEVROLLBOX SLIM II 272

NOWOŚĆ Elektryczny mechanizm otwarcia szuflady SEVROLL DRIVE 274

NOWOŚĆ Organizacja szuflady 276

NOWOŚĆ Prowadnice dolnego montażu DX Platinium 3D z systemem miękkiego domyku 278

Prowadnice dolnego montażu DXS-3D Synchro z miękkim domykiem 279

Prowadnice dolnego montażu DXP-3D Synchro z systemem PUSH 280

Prowadnice dolnego montażu DXP-D2-3D synchro z systemem PUSH z mocowaniem pod drążek synchronizacji 282

Przyrząd wiertarski do szuflad z prowadnicą dolnego montażu 284

NOWOŚĆ Prowadnice dolnego montażu DXR niepełny wysuw z systemem miękkiego domyku 285

NOWOŚĆ Prowadnice kulkowe SVQ z systemem miękkiego domyku 286

Prowadnice kulkowe z systemem miękkiego domyku 287

NOWOŚĆ Prowadnice kulkowe do dużych obciążeń H-53 mm 100 kg 288

NOWOŚĆ Prowadnice kulkowe do dużych obciążeń H-53 mm 80 kg z systemem miękkiego domyku 289

Prowadnice kulkowe SVS z systemem miękkiego domyku lub z systemem PUSH 290

Prowadnice kulkowe pełnego wysuwu SVS 291

NOWOŚĆ Zawiasy nakładane niewidoczne SECRET 292

NOWOŚĆ Zawiasy zatrzaskowe 3D do ramek aluminiowych 293

NOWOŚĆ Zawiasy zatrzaskowe z cichym domykiem PRO 294

Zawiasy zatrzaskowe z cichym domykiem 296

Ogranicznik kąta otwarcia do zawiasów nakładanych 297

NOWOŚĆ Odbojnik V-PUSH z adapterem lub końcówką silikonową 301

NOWOŚĆ Podnośnik do klapy EASY UP 302

NOWOŚĆ Mechanizm do frontu PUSH & SOFT 304

Nóżki meblowe 306

System do prostowania płyt 307

Pantografy 308

SAMODOMYKACZE

SEVROMATIC SV-25, SV-50 310

SEVROMATIC MINI SV-25, SV-40, SV-60 312

SEVROMATIC TOP SV-60, SV-80 314

SEVROMATIC CENTRAL SV-25, SV-40 316

HERAKLES 318

HERKULES 322

OPTIMA 326

LOFT 327

MARS 328
MERKURY 329
MICRA MINI SV-25, SV-40 330
EDEN na 2 skrzydła 332
EDEN na 3 skrzydła 333
IDEA na 2 skrzydła 334
IDEA na 3 skrzydła 335
COMPACT 336
Zastosowanie samodomykaczy w systemach 337

6 PROFILE WYKOŃCZENIOWE

Profile Gola 338
NOWOŚĆ Profile aluminiowe LED 341
Wykaz profili wykończeniowych 342

NARZĘDZIA, PRZYRZĄDY, SZABLONY

Narzędzia montażowe 344
Przyrząd wiertarski SEVROLL 18 FRAME 346
Przyrząd wiertarski do systemu GEMINI 4 i EDEN 4 347
Przyrząd SEVROLL 10 348
Przyrząd wiertarski DUŻY 349
Szablony do mocowania górnych wózków MICRA 351
Szablony do mocowania dolnych wózków MICRA 352
MICRA – instrukcja do szablonu metalowego 353

PRAKTYCZNE INFORMACJE

ABC montażu drzwi 354
Uwagi i ostrzeżenia / Waga wypełnień 355
Instrukcje montażu
Prowadnik dolny regulowany 356
Pozycjoner FIX 357
Zamek do drzwi przesuwnych 358
Zamek do drzwi przesuwnych z wypełnieniem szklanym 359
Odbojnik gumowy OGUE ze stoperem EXCLUSIVE/URSUS 360
Montaż toru dolnego GEMINI-DECOR II za pomocą klipu 361
Zastosowanie wspornika sufitowego do skosów 362
Tory HIDE do różnych podłoży 363
Łączniki, teowniki – wymiary 364
Uszczelki 365
Wykaz kolorów rączek Sevroll 366
Wykaz długości torów Sevroll 368

simpleblue

1 DRZWI PRZESUWNE

DRZWI PRZESUWNE Z TOREM PODWÓJNYM

Drzwi przesuwne z torem podwójnym z dolnym systemem jezdnym
SYSTEM SIMPLE 10 Frame 372
Linie: FALA, POLO 372
SYSTEM SIMPLE 18 Frame 374
Linia: LIBRA 374
SYSTEM SIMPLE 18 Board 376
Linie: FOCUS, LIBRA, UNO 376
SYSTEM BLUE 10 Frame 378
Linie: FALA, POLO 378
SYSTEM BLUE 18 Frame 380
Linie: ERA, REKORD 380
Linia: LIBRA 382
SYSTEM BLUE 18 Board 384
Linie: ERA, REKORD 384
Linie: FOCUS, LIBRA 386
Linia: TRIO 388

DRZWI PRZESUWNE Z TOREM POJEDYNCZYM

Drzwi przesuwne z torem pojedynczym z dolnym systemem jezdnym
SYSTEM START 390

2 DRZWI PRZEJŚCIOWE

Drzwi przesuwne z torem pojedynczym z górnym systemem jezdnym (podwieszane)
SYSTEM SIMPLE 18 Inter 392
SYSTEM SIMPLE 18 Galaxy 394

3 AKCESORIA MEBLOWE

Zawiasy BLUE zastrzaskowe z cichym domykiem 396

ELEMENTY DODATKOWE

Uniwersalny przyrząd wiertarski do systemów 398

SAMODOMYKACZE

Simple CENTRAL 400
Simple GALAXY 401
Simple MINI 402

Wymiary łączników i teowników Simple 404
Wykaz kolorów rączek Simple 405
Wykaz kolorów i długości torów Simple 406
Materiały wspomagające sprzedaż 408

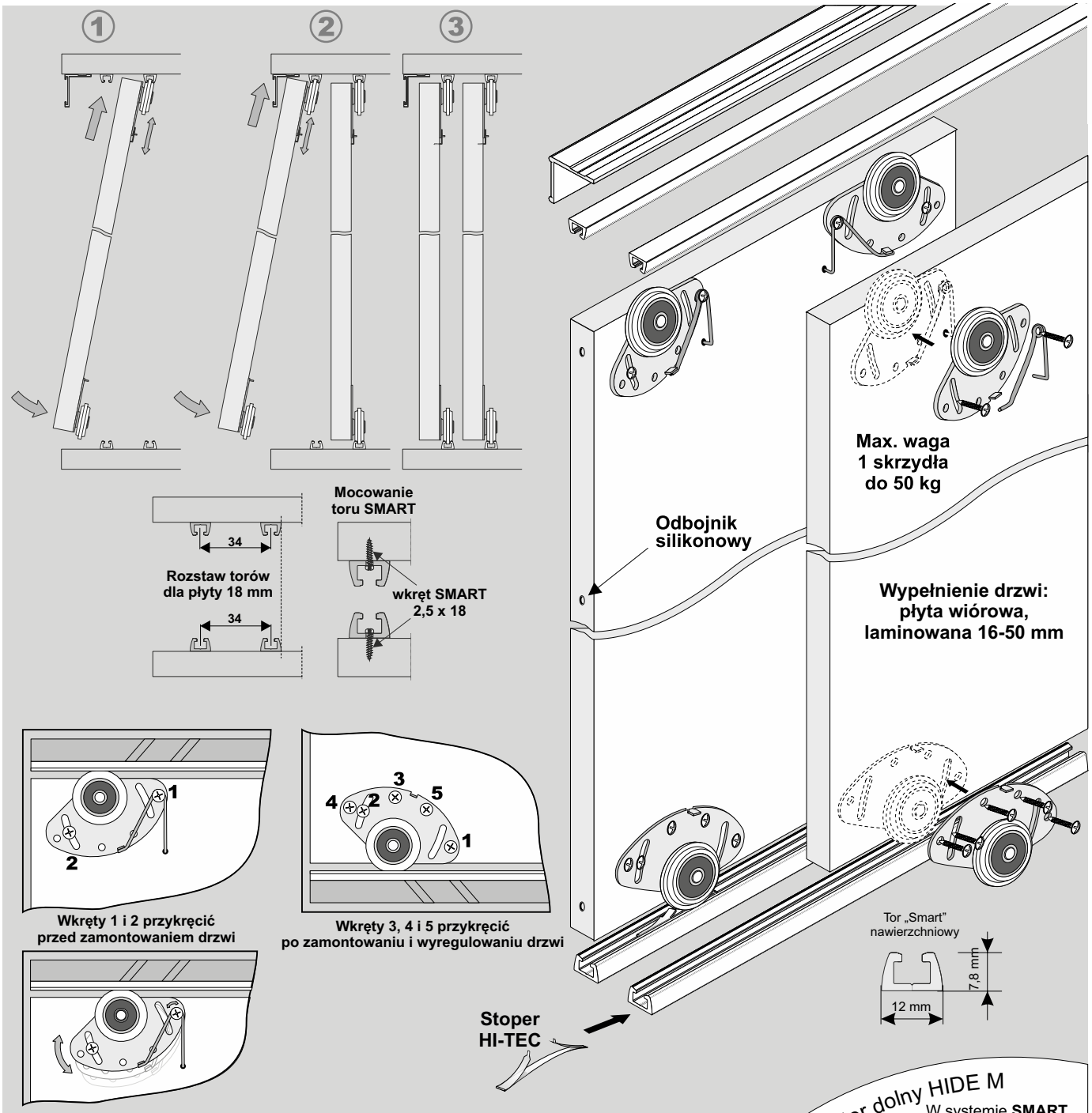

Przy montażu wózków skorzystaj z szablonu metalowego (indeks 20384) bądź szablonu do wydruku dostępnego na stronie www.sevroll.pl

UWAGA!
W drzwiach powyżej 150 cm wysokości, ze względów estetycznych i bezpieczeństwa zalecamy stosować kątownik K2 Decor, maskujący i zabezpieczający drzwi przed wypadaniem z toru górnego.

Opcja: tor dolny HIDE M

W systemie **SMART** możemy również zastosować tor dolny wpuszczany ***HIDE M***

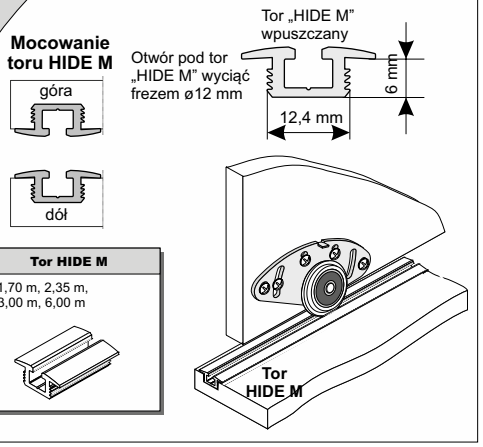

ELEMENTY SKŁADOWE

Tor SMART	Zestaw MICRA V (jedno skrzydło)	Kątownik K2 Decor
dł.: 1,70 m, 2,35 m, 3,00 m	ø3,5x16 x 14	dł.: 1,70 m, 2,35 m, 3,00 m

Światło otworu

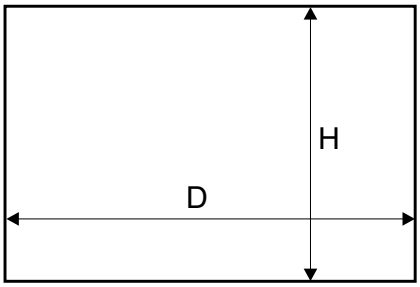

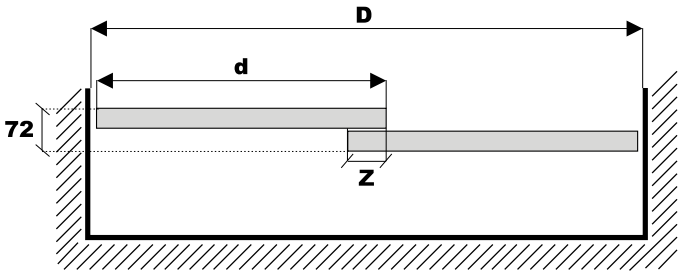

Wymiary skrzydła - płyta #18 mm

Tory **SMART** (góra/dół) wysokość skrzydła drzwi - h	h = H - 13 mm
Tory **HIDE M** (góra/dół) wysokość skrzydła drzwi - h	h = H - 10 mm
wysokość płyty *(okleina PCV 1 mm)* - hp	hp = h - 2 mm
szerokość skrzydła drzwi - d	d = (D + Z) : N
szerokość płyty *(okleina PCV 1 mm)* - dp	dp = d - 2 mm

ilość skrzydeł - N	2	3	4	5
szerokość zakładki - Z	30 mm	60 mm	90 mm	120 mm

fasada - 4 skrzydła	
układ drzwi	d = (D + 90) : 4
układ drzwi	d = (D : 2 + 30) : 2

UWAGA!

Przy docinaniu płyty należy uwzględnić grubość okleiny PCV. Do wyliczeń przyjęto okleinę 1 mm.

UWAGA!

System „SMART" umożliwia użycie każdej rączki SEVROLL, przystosowanej do wypełnienia o grubości 18 mm

Montaż stopera HI-TEC

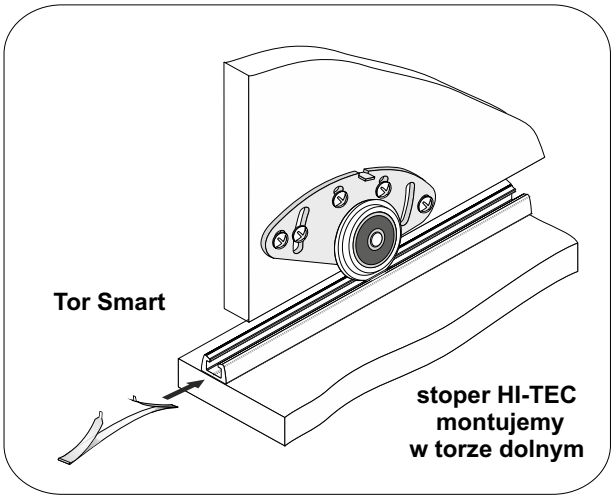

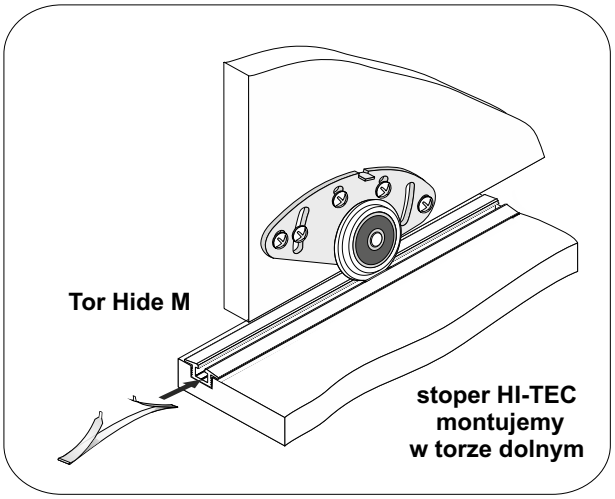

UWAGA! Zdejmij folię zabezpieczającą z elementów aluminiowych (rączek, torów, łączników, itp.) przed ich docięciem pod dany wymiar. Zdjęcie folii pozwoli stwierdzić ewentualne wady jakościowe (np. zarysowania).

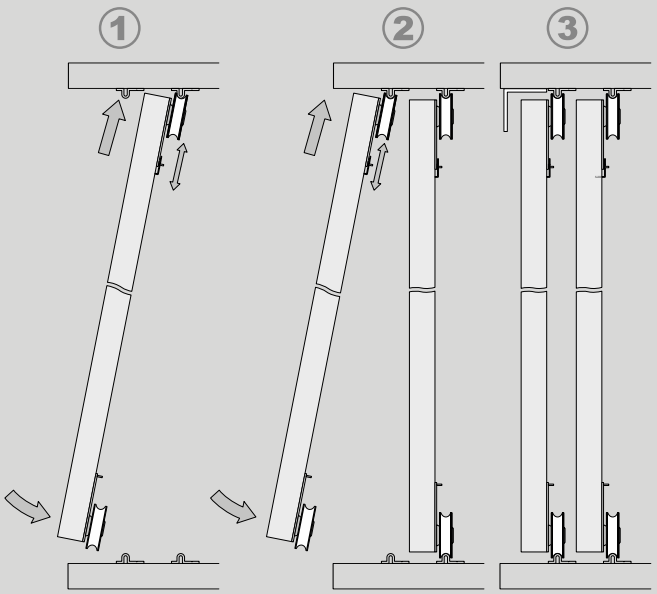

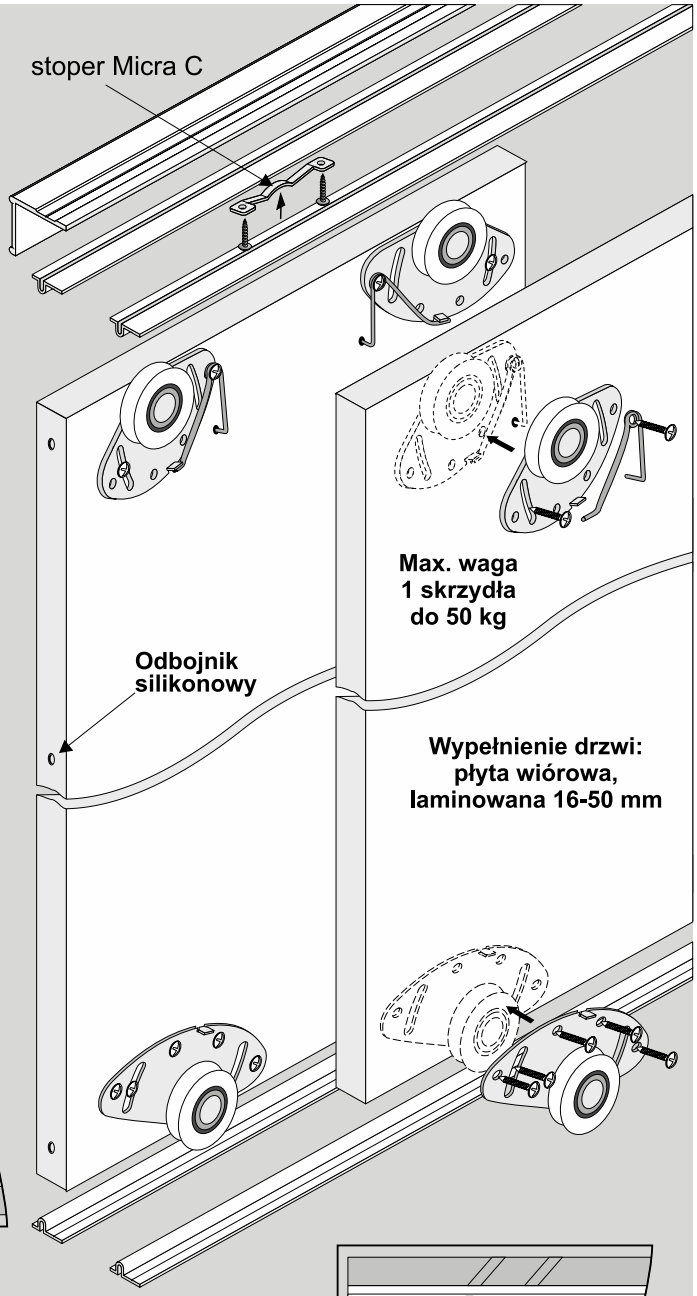

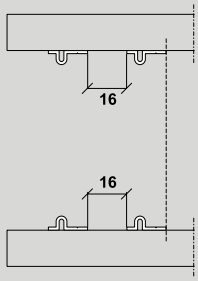

Rozstaw torów dla płyty 18 mm

Otwory wywiercone wiertłem Ø3 mm należy dodatkowo fazować od wewnętrznej strony toru wiertłem Ø7 mm

Wkręty 1 i 2 przykręcić przed zamontowaniem drzwi.

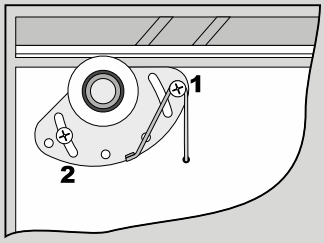

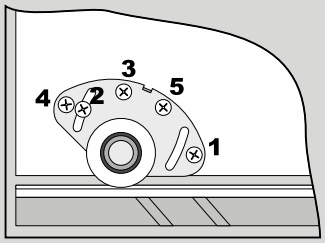

Wkręty 3, 4 i 5 przykręcić po zamontowaniu i wyregulowaniu drzwi.

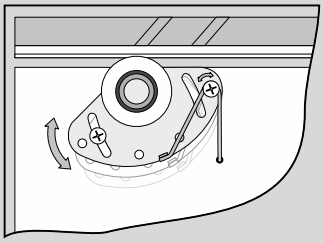

Przy montażu wózków skorzystaj z szablonu metalowego (indeks 20384) bądź szablonu do wydruku dostępnego na stronie www.sevroll.pl

<u>UWAGA!</u>
W drzwiach powyżej 150 cm wysokości ze względów estetycznych i bezpieczeństwa zalecamy stosować kątownik K2-Decor, maskujący i zabezpieczający drzwi przed wypadaniem z toru górnego.

ELEMENTY SKŁADOWE

Tor Micra

dł.: 1,70 m, 2,00 m, 2,35 m, 3,00 m, 4,00 m

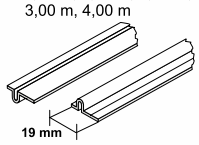

Zestaw MICRA C (jedno skrzyło)

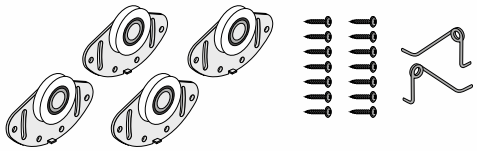

Kątownik K2-Decor

dł.: 1,70 m, 2,35 m, 3,00 m

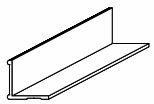

Stoper MICRA C

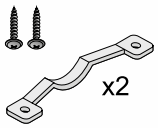

indeks 10231

Światło otworu

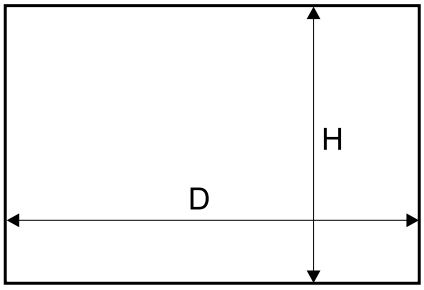

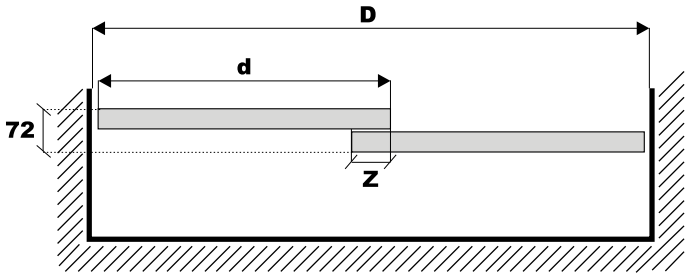

Wymiary skrzydła - płyta #18 mm

wysokość skrzydła drzwi	- h	h = H - 13 mm
wysokość płyty *(okleina PCV 1 mm)*	- hp	hp = h - 2 mm
szerokość skrzydła drzwi	- d	d = (D + Z) : N
szerokość płyty *(okleina PCV 1 mm)*	- dp	dp = d - 2 mm

UWAGA!

Przy docinaniu płyty należy uwzględnić grubość okleiny PCV. Do wyliczeń przyjęto okleinę 1 mm.

ilość skrzydeł - N	2	3	4	5
szerokość zakładki - Z	30 mm	60 mm	90 mm	120 mm

UWAGA!
System „MICRA" umożliwia użycie każdej rączki SEVROLL, przystosowanej do wypełnienia o grubości 18 mm

fasada - 4 skrzydła	
układ drzwi	d = (D + 90) : 4
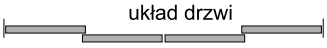 układ drzwi	d = (D : 2 + 30) : 2

montaż stopera MICRA C

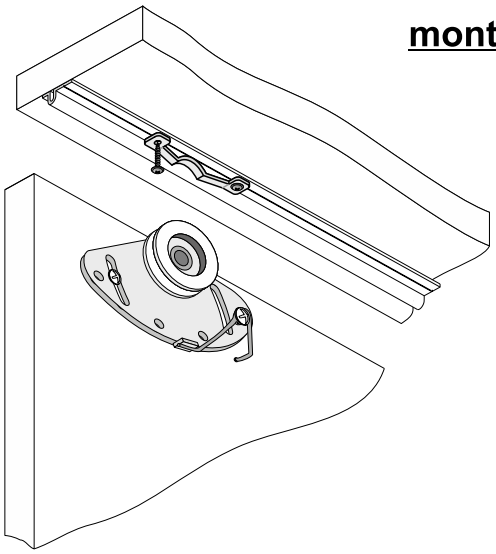

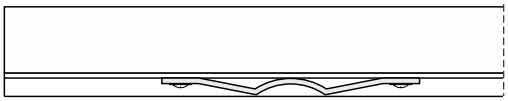

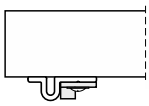

stoper montujemy na torze górnym

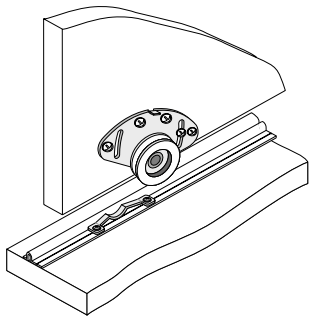

stoper można stosować
również na torze dolnym

UWAGA! Zdejmij folię zabezpieczającą z elementów aluminiowych (rączek, torów, łączników, itp.) przed ich docięciem pod dany wymiar. Zdjęcie folii pozwoli stwierdzić ewentualne wady jakościowe (np. zarysowania).

SYSTEM
SINGLE 18 FRAME | LINIA PORTO GM, PROSPER GM

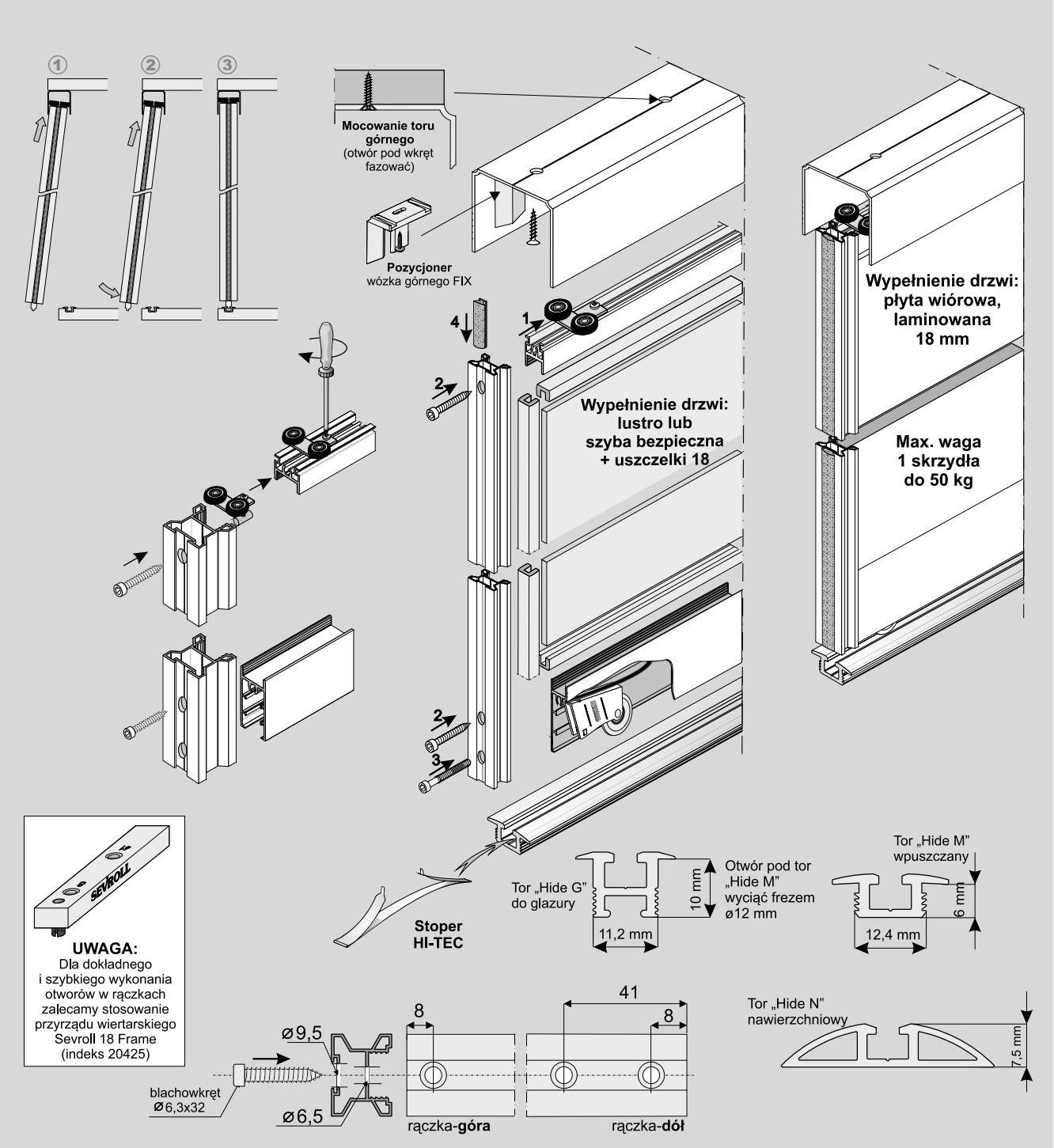

ELEMENTY SKŁADOWE

Rączka

dł.: 2,70 m, 3,00 m — Porto GM

dł.: 2,70 m — Prosper GM

Listwa pozioma górna GM18 Frame (A)

Listwa pozioma dolna GM18 Frame (B)

dł.: 1,70 m, 2,35 m, 3,00 m

Tor górny SINGLE

dł.: 1,70 m, 2,35 m, 3,00 m, 6,00 m

38

Wózek dolny WD10V HI-TEC

Wózek prowadzący GEMINI

W ZALEŻNOŚCI OD PODŁOŻA ISTNIEJE MOŻLIWOŚĆ WYBORU ODPOWIEDNIEGO TORU DOLNEGO

Tor dolny Hide M

dł.: 1,70 m, 2,35 m, 3,00 m, 6,00 m

Tor dolny Hide G

dł.: 1,70 m, 2,35 m, 3,00 m, 6,00 m

Tor dolny Hide N

dł.: 1,70 m, 2,35 m, 3,00 m, 6,00 m

UWAGA

*Przy zakupie poszczególnych elementów do montażu należy pamiętać o **blachowkrętach** (4 szt. / 1 skrzydło), a w przypadku drzwi z szybą lub lustrem – dodatkowo o **uszczelkach 18.***

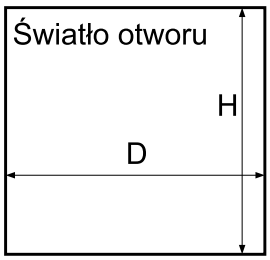

	Długość rączki – wysokość skrzydła drzwi			
	LINIA PORTO GM		LINIA PROSPER GM	
	Raczka Porto GM	Wózek prowadzący Gemini	Raczka Prosper GM 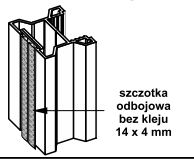	Wózek prowadzący Gemini 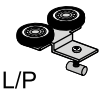
tor **HIDE N** wysokość skrzydła drzwi - h	h = H - 40 mm		h = H - 40 mm	
wysokość skrzydła drzwi przy montażu samodomykaczy *Tor **HIDE N***	Mini SV25/40/60 SV-25/50	h = H - 40 mm	Mini SV25/40/60 SV-25/50	h = H - 40 mm
	Top SV60/80, Central SV25/40	h = H - 44 mm	Top SV60/80, Central SV25/40	h = H - 44 mm
tory **HIDE: M, G** wysokość skrzydła drzwi - h	h = H - 35 mm		h = H - 35 mm	
wysokość skrzydła drzwi przy montażu samodomykaczy ***HIDE M, HIDE G***	Mini SV25/40/60 SV-25/50	h = H - 35 mm	Mini SV25/40/60 SV-25/50	h = H - 35 mm
	Top SV60/80, Central SV25/40	h = H - 39 mm	Top SV60/80, Central SV25/40	h = H - 39 mm
wysokość płyty - hp	hp = h - 64 mm		hp = h - 64 mm	
założona szerokość drzwi - d	d		d	
szerokość płyty - dp	dp = d - 41 mm		dp = d - 31 mm	
długość listwy dolnej - P	P = G = d - 58 mm		P = G = d - 48 mm	
długość listwy górnej - G				
wysokość lustra - hl	hl = hp		hl = hp	
szerokość lustra - dl	dl = dp - 4 mm		dl = dp - 4 mm	

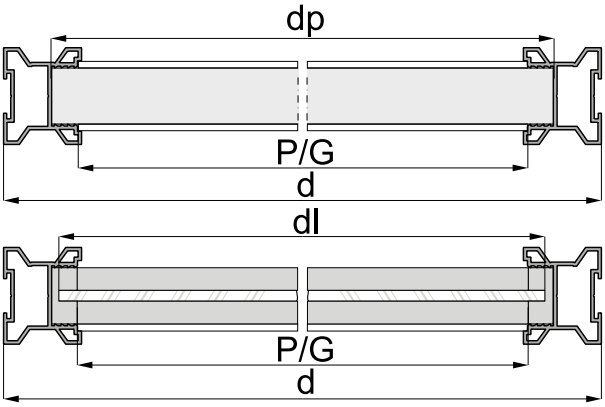

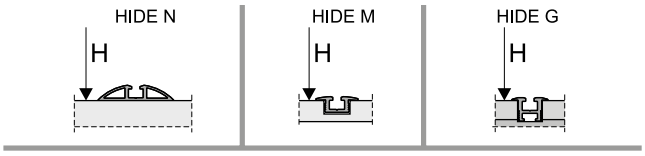

Sposób mocowania płyty 18 mm (rys. A) i lustra 4 mm lub szyby (rys. B)

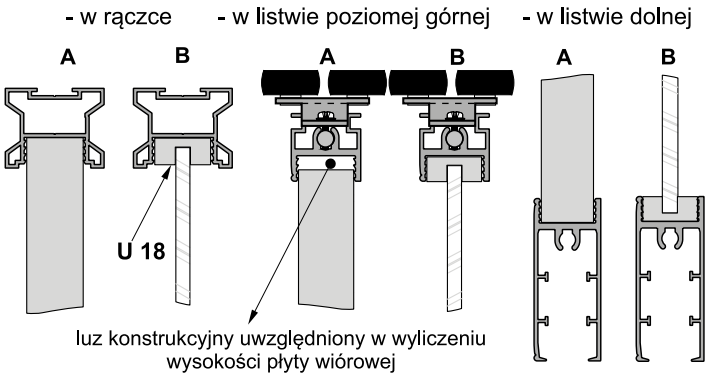

UWAGA!

Lustro użyte na wypełnienie drzwi należy zabezpieczyć folią ochronną. Szyba bezpieczna to szyba klejona obustronnie gładka. Do lustra i szyby stosować uszczelkę U 18.

UWAGA! Zdejmij folię zabezpieczającą z elementów aluminiowych (rączek, torów, łączników, itp.) przed ich docięciem pod dany wymiar. Zdjęcie folii pozwoli stwierdzić ewentualne wady jakościowe (np. zarysowania).

SYSTEM
SINGLE 10 | LINIA GEMINI, JULIA, KARAT, LYNX, ROMEO

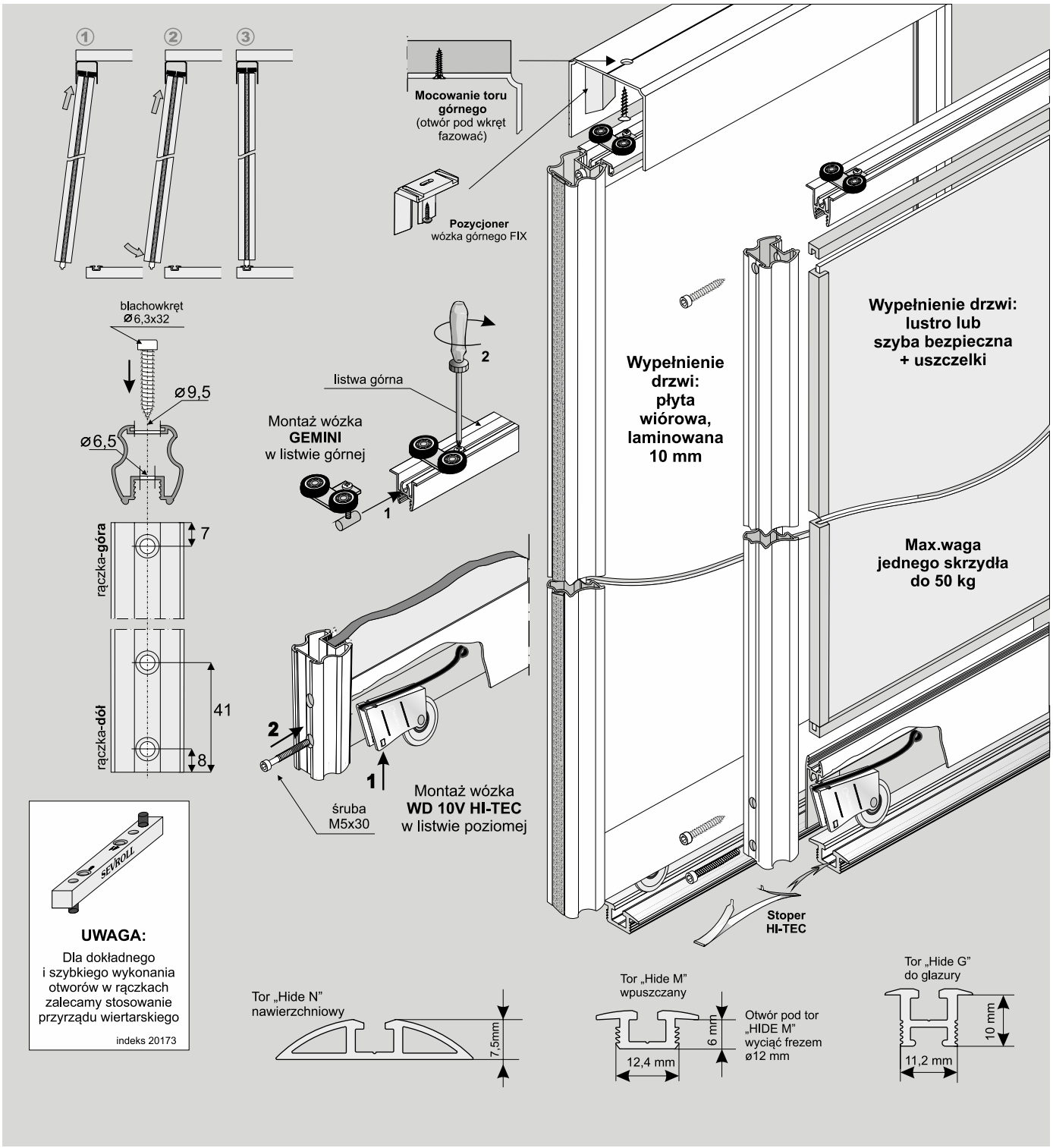

ELEMENTY SKŁADOWE

Rączka

dł.: 2,70 m

GEMINI | JULIA | KARAT | LYNX | ROMEO

Listwa pozioma dolna -Decor 10 (A)

Listwa pozioma górna -Decor 10 (B)

A: dł.:1,70m 2,35m 4,05m

B: dł.:1,70m 2,35m 4,05m

Tor górny Single

dł.:1,70m, 2,35m 3,00m, 6,00m

38

Wózek dolny WD10V HI-TEC

Wózek prowadzący Gemini

W ZALEŻNOŚCI OD PODŁOŻA ISTNIEJE MOŻLIWOŚĆ WYBORU ODPOWIEDNIEGO TORU DOLNEGO

Tor dolny Hide M

dł.:1,70 m, 2,35 m 3,00 m, 6,00 m

Tor dolny Hide G

dł.:1,70 m, 2,35 m 3,00 m, 6,00 m

Tor dolny Hide N

dł.:1,70 m, 2,35 m 3,00 m, 6,00 m

UWAGA

*Przy zakupie poszczególnych elementów do montażu należy pamiętać o **blachowkrętach** (4 szt. / 1 skrzydło), a w przypadku drzwi z szybą lub lustrem – dodatkowo o **uszczelkach.***

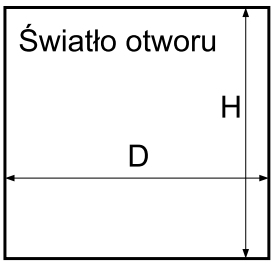

	Długość rączki = wysokość skrzydła drzwi					
	LINIA GEMINI		LINIA JULIA/ROMEO		LINIA KARAT/ LYNX	
	Rączka Gemini-Decor 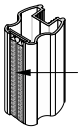	Wózek prowadzący Gemini	Rączka Julia II Rączka Romeo II 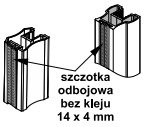	Wózek prowadzący Gemini	Rączka Karat Rączka Lynx	Wózek prowadzący Gemini
tor **HIDE N** wysokość skrzydła drzwi - h	h = H - 40 mm		h = H - 40 mm		h = H - 40 mm	
wysokość skrzydła drzwi przy montażu samodomykaczy *Tor **HIDE N***	Mini SV25/40/60 SV-25/50	h = H - 40 mm	Mini SV25/40/60 SV-25/50	h = H - 40 mm	Mini SV25/40/60 SV-25/50	h = H - 40 mm
	Top SV60/80, Central SV25/40	h = H - 44 mm	Top SV60/80, Central SV25/40	h = H - 44 mm	Top SV60/80, Central SV25/40	h = H - 44 mm
tory **HIDE: M, G** wysokość skrzydła drzwi - h	h = H - 35 mm		h = H - 35 mm		h = H - 35 mm	
wysokość skrzydła drzwi przy montażu samodomykaczy ***HIDE M, HIDE G***	Mini SV25/40/60 SV-25/50	h = H - 35 mm	Mini SV25/40/60 SV-25/50	h = H - 35 mm	Mini SV25/40/60 SV-25/50	h = H - 35 mm
	Top SV60/80, Central SV25/40	h = H - 39 mm	Top SV60/80, Central SV25/40	h = H - 39 mm	Top SV60/80, Central SV25/40	h = H - 39 mm
wysokość płyty - hp	hp = h - 64 mm		hp = h - 64 mm		hp = h - 64 mm	
założona szerokość drzwi - d	d		d		d	
szerokość płyty - dp	dp = d - 46 mm		dp = d - 25 mm		dp = d - 41 mm	
długość listwy dolnej - P	P = G = d - 63 mm		P = G = d - 42 mm		P = G = d - 58 mm	
długość listwy górnej - G						
wysokość lustra - hl	hl = hp		hl = hp		hl = hp	
szerokość lustra - dl	dl = dp - 4 mm		dl = dp - 4 mm		dl = dp - 4 mm	

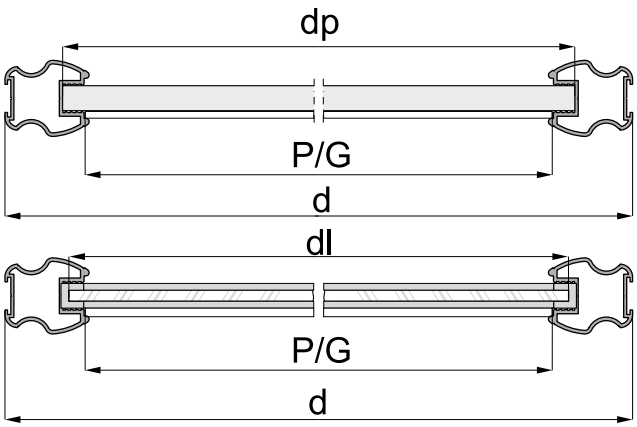

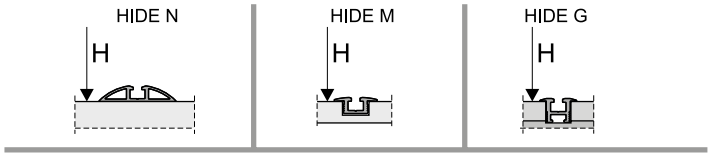

Sposób mocowania płyty 10 mm (rys. A) i lustra 4 mm lub szyby (rys. B)

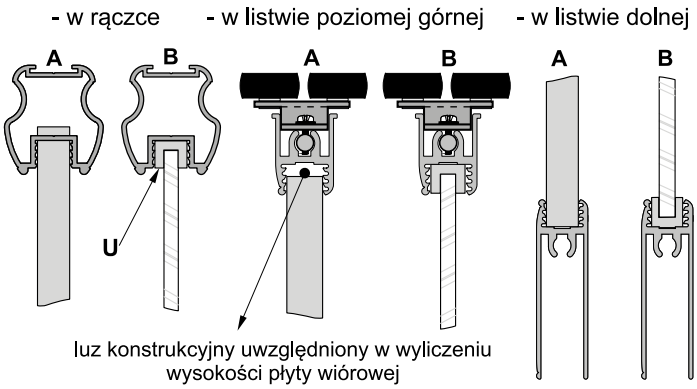

UWAGA!

Lustro użyte na wypełnienie drzwi należy zabezpieczyć folią ochronną. Szyba bezpieczna to szyba klejona obustronnie gładka. Do lustra i szyby stosować uszczelkę U.

UWAGA! Zdejmij folię zabezpieczającą z elementów aluminiowych (rączek, torów, łączników, itp.) przed ich docięciem pod dany wymiar. Zdjęcie folii pozwoli stwierdzić ewentualne wady jakościowe (np. zarysowania).

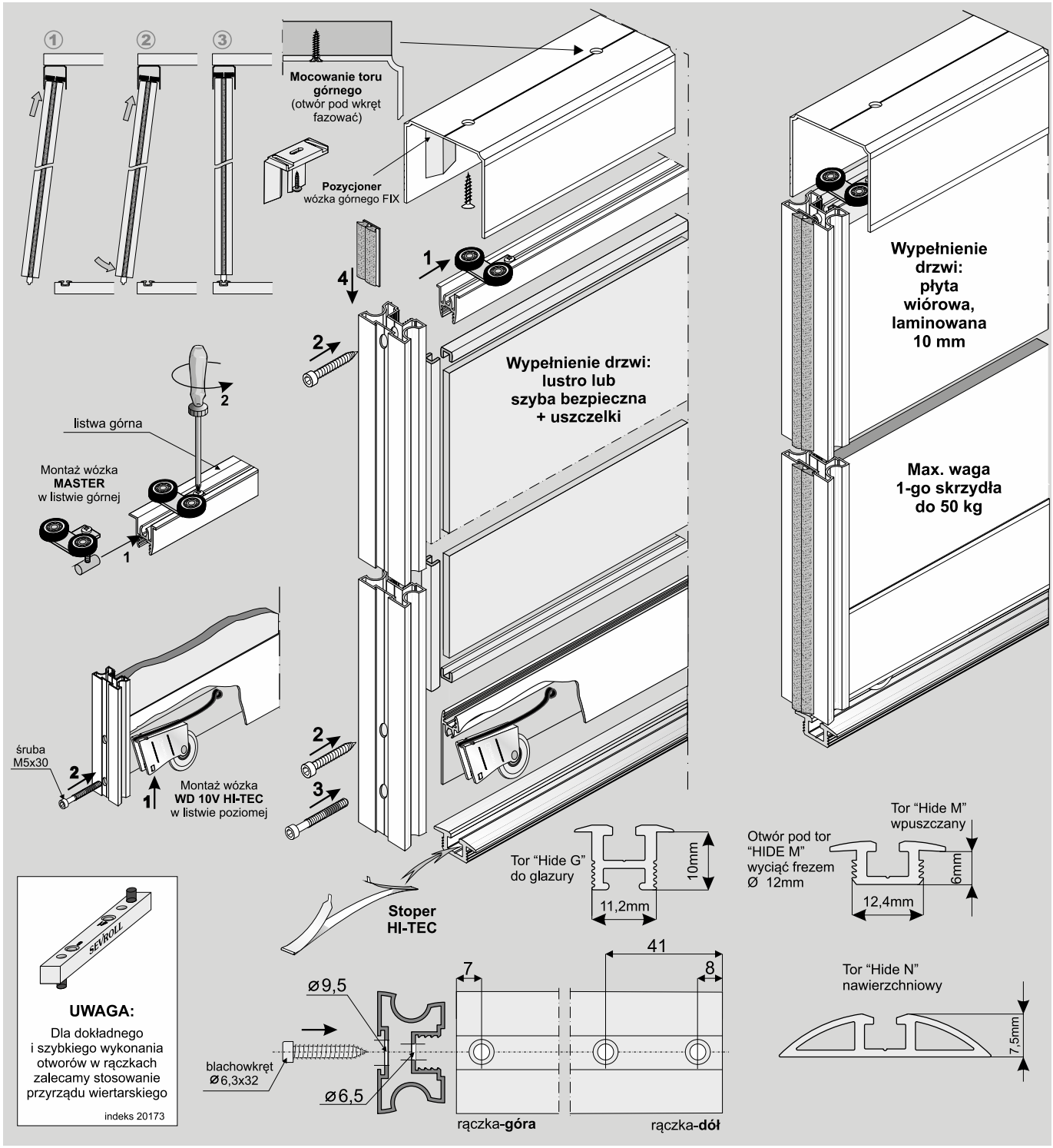

ELEMENTY SKŁADOWE

Rączka
dł.: 2,70 m, 3,00 m
MASTER

Listwa pozioma dolna - Decor 10
dł.:1,70m 2,35m 4,05m

Listwa pozioma górna - Decor 10
dł.:1,70m 2,35m 4,05m

Tor górny TOP
dł.:1,70m, 2,35m 3,00m, 6,00m
48

Wózek dolny WD10V HI-TEC

Wózek prowadzący MASTER

W ZALEŻNOŚCI OD PODŁOŻA ISTNIEJE MOŻLIWOŚĆ WYBORU ODPOWIEDNIEGO TORU DOLNEGO

Tor dolny Hide N
dł.:1,70m, 2,35m 3,00m, 6,00m

Tor dolny Hide M
dł.:1,70m, 2,35m 3,00m, 6,00m

Tor dolny Hide G
dł.:1,70m, 2,35m 3,00m, 6,00m

UWAGA

*Przy zakupie poszczególnych elementów do montażu należy pamiętać o **blachowkrętach** (4 szt. / 1 skrzydło), a w przypadku drzwi z szybą lub lustrem - dodatkowo o **uszczelkach.***

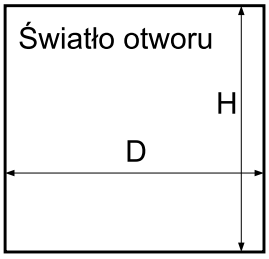

	długość rączki = wysokość skrzydła drzwi	
	LINIA MASTER	
	Rączka Master 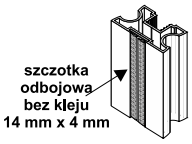	Wózek prowadzący Master
Tor **HIDE N** wysokość skrzydła drzwi - h	h = H - 40 mm	
wysokość skrzydła drzwi przy montażu samodomykaczy *Tor **HIDE N***	Mini SV25/40/60 SV-25/50	h = H - 40 mm
	Top SV60/80, Central SV25/40	h = H - 44 mm
Tory **HIDE: M, G** wysokość skrzydła drzwi - h	h = H - 35 mm	
wysokość skrzydła drzwi przy montażu samodomykaczy ***HIDE M, HIDE G***	Mini SV25/40/60 SV-25/50	h = H - 35 mm
	Top SV60/80, Central SV25/40	h = H - 39 mm
wysokość płyty - hp	hp = h - 64 mm	
założona szerokość drzwi - d	d	
Szerokość płyty - dp	dp = d - 25 mm	
długość listwy dolnej - P	P = G = d - 42 mm	
długość listwy górnej - G		
wysokość lustra - hl	hl = hp	
szerokość lustra - dl	dl = dp - 4 mm	

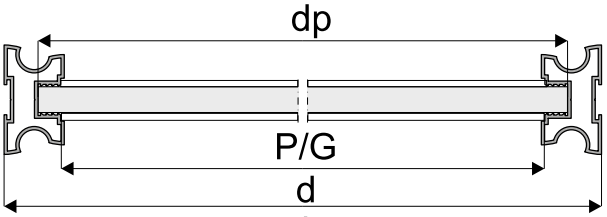

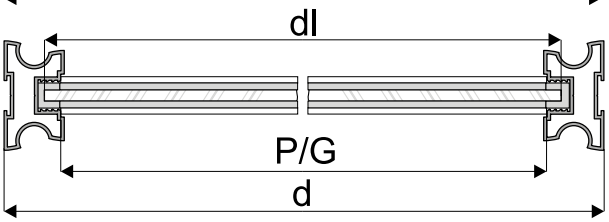

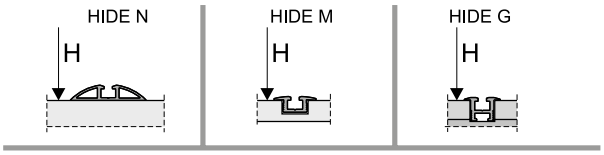

UWAGA !

Lustro użyte na wypełnienie drzwi należy zabezpieczyć folią ochronną. Szyba bezpieczna to szyba klejona obustronnie gładka . Do lustra i szyby stosować uszczelkę U.

Sposób mocowania płyty 10 mm (rys. A) i lustra 4 mm lub szyby (rys. B)

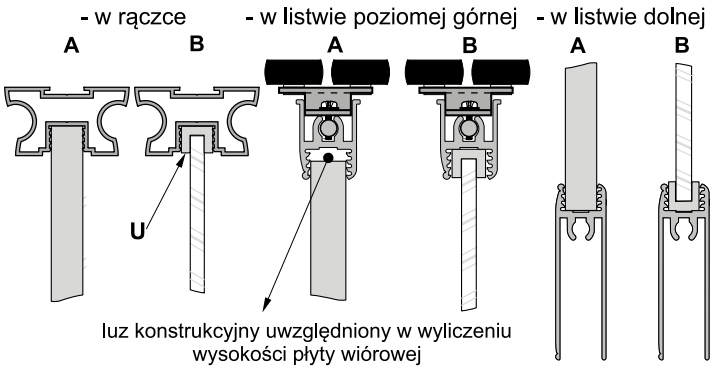

UWAGA! Zdejmij folię zabezpieczającą z elementów aluminiowych (rączek, torów, łączników, itp.) przed ich docięciem pod dany wymiar. Zdjęcie folii pozwoli stwierdzić ewentualne wady jakościowe (np. zarysowania).

Montaż odbojnika ze stoperem

wkręt M 5 x **30**

1 2 3

Dokręcić po wyregulowaniu skrzydła.

blachowkręt ø6,3x32

ø9,5

ø6,5

ø 6,5

rączka-**góra**

7 18 41

rączka-**dół**

41

ø3,5x16

Dokręcić po wyregulowaniu skrzydła.

Wypełnienie drzwi: płyta 10, lustro lub szyba bezpieczna + uszczelki

Tor górny mocowany od dołu max. waga 1 skrzydła do 80 kg

Tor górny mocowany z boku, max. waga 1 skrzydła do 50 kg

Prowadnik z rolką

UWAGA:
Dla dokładnego i szybkiego wykonania otworów w rączkach zalecamy stosowanie przyrządu wiertarskiego
indeks 20173

ELEMENTY SKŁADOWE

Rączka

dł.: 2,70m

GEMINI JULIA KARAT LYNX ROMEO

Tor górny Exclusive

dł.: 1,20 m
1,80 m
3,00 m
3,60 m

44

Listwa pozioma dolna DECOR 10

dł.: 1,70 m
2,35 m
3,00 m

Odbojnik kulisty

Odbojnik gumowy OGUE ze stoperem

Zestaw do drzwi przejściowych ZPE-10 II

2 szt
ø3,5x16

UWAGA

Przy zakupie poszczególnych elementów do montażu należy pamiętać o blachowkrętach (4 szt. / 1 skrzydło), a w przypadku drzwi z szybą lub lustrem - dodatkowo o uszczelkach.

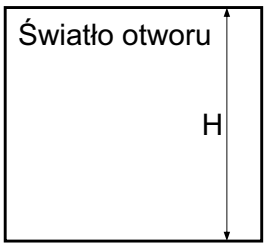

	długość rączki = wysokość skrzydła drzwi		
	LINIA GEMINI	LINIA JULIA/ROMEO	LINIA KARAT/ LYNX
	Rączka Gemini-Decor szczotka odbojowa bez kleju 14 x 4 mm	Rączka Julia II Rączka Romeo II 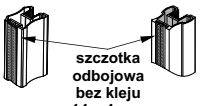 szczotka odbojowa bez kleju 14 x 4 mm	Rączka Karat Rączka Lynx szczotka odbojowa bez kleju 14 x 4 mm
wysokość skrzydła drzwi - h	h = H - 52 mm	h = H - 52 mm	h = H - 52 mm
wysokość płyty - hp	hp = h - 97 mm	hp = h - 97 mm	hp = h - 97 mm
założona szerokość drzwi - dz	dz	dz	dz
Szerokość płyty - dp	dp = dz - 46 mm	dp = dz - 25 mm	dp = dz - 41 mm
długość listwy poziomej - P	P = dz - 62 mm	P = dz - 42 mm	P = dz - 58 mm
wysokość lustra - hl	hl = hp	hl = hp	hl = hp
szerokość lustra - dl	dl = dp - 4 mm	dl = dp - 4 mm	dl = dp - 4 mm

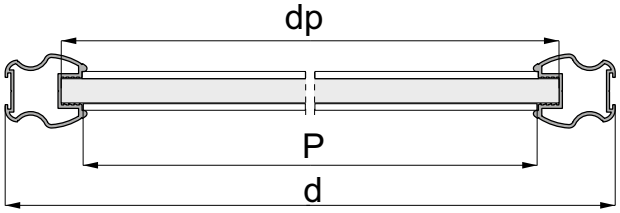

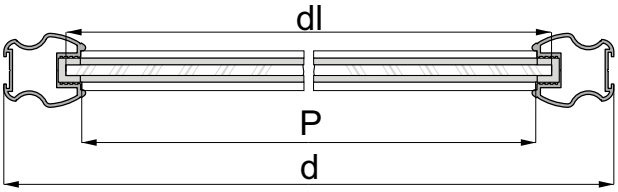

1. Tor w świetle otworu

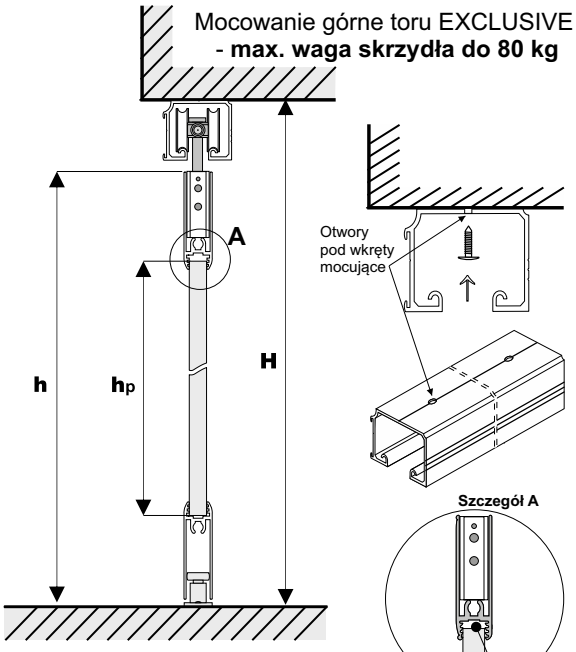

luz konstrukcyjny uwzględniony w wyliczeniu wysokości płyty wiórowej

2. Tor poza światłem otworu

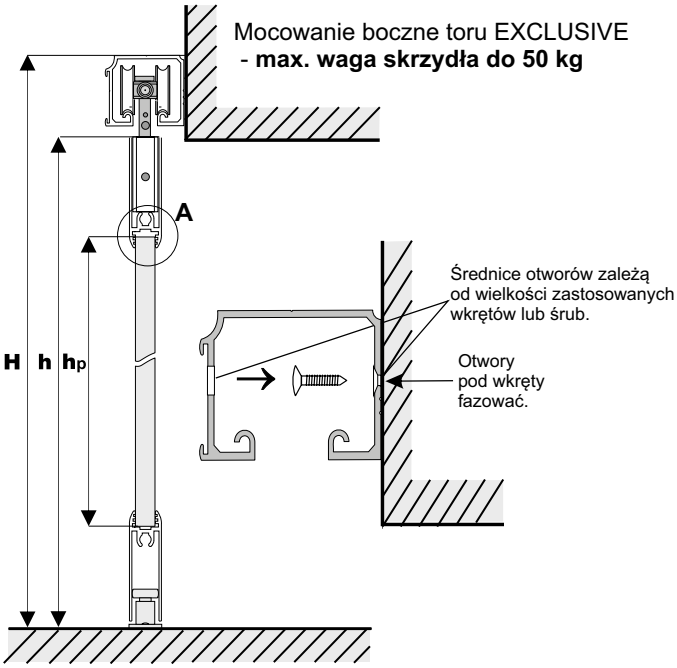

W przypadku bocznego montażu toru do zaślepienia otworów pod wkręty stosujemy taśmę ABS.

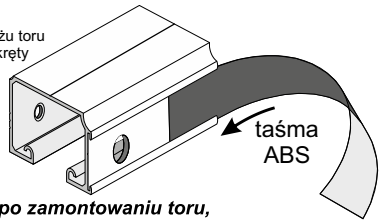

UWAGA !

Lustro użyte na wypełnienie drzwi należy zabezpieczyć folią ochronną. Szyba bezpieczna to szyba klejona obustronnie gładka. Do lustra i szyby stosować uszczelkę.

W przypadku gdy po zamontowaniu toru, nie będzie miejsca do wprowadzenia wózków w tor, należy je wprowadzić przed przykręceniem toru.

UWAGA! Zdejmij folię zabezpieczającą z elementów aluminiowych (rączek, torów, łączników, itp.) przed ich docięciem pod dany wymiar. Zdjęcie folii pozwoli stwierdzić ewentualne wady jakościowe (np. zarysowania).

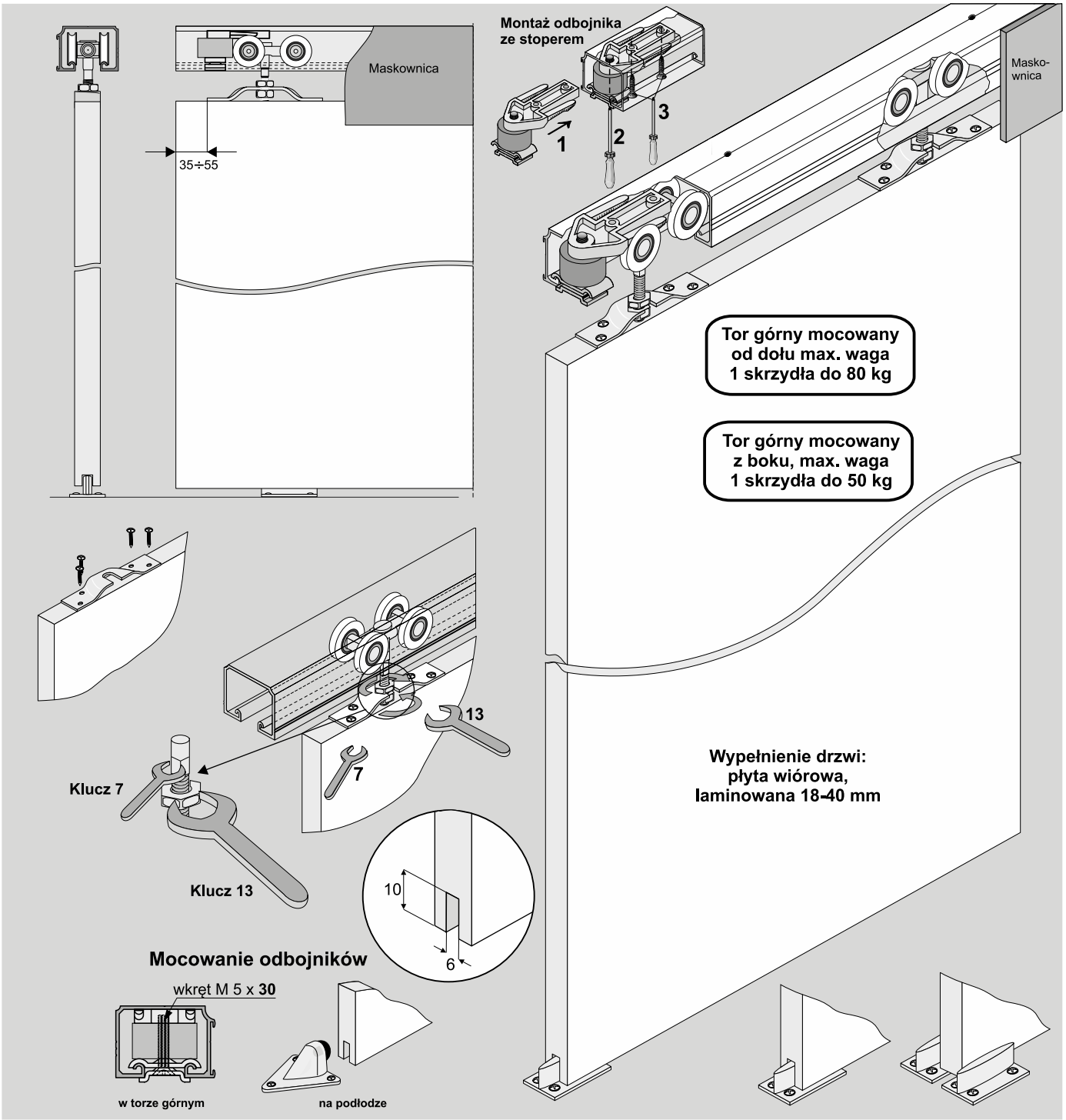

ELEMENTY SKŁADOWE

Tor górny Exclusive

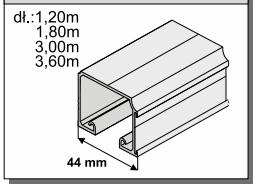

Zestaw do drzwi przejściowych ZPE 18

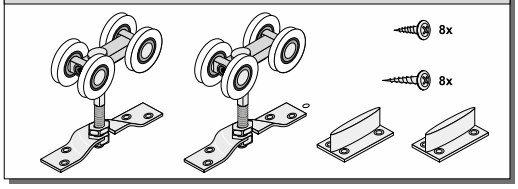

Odbojnik kulisty

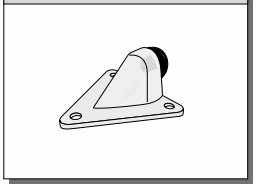

Odbojnik gumowy OGUE ze stoperem

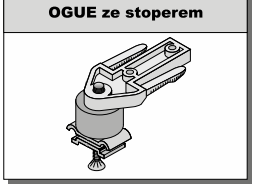

1. Tor w świetle otworu

Mocowanie górne toru EXCLUSIVE
- max. waga skrzydła do 80 kg

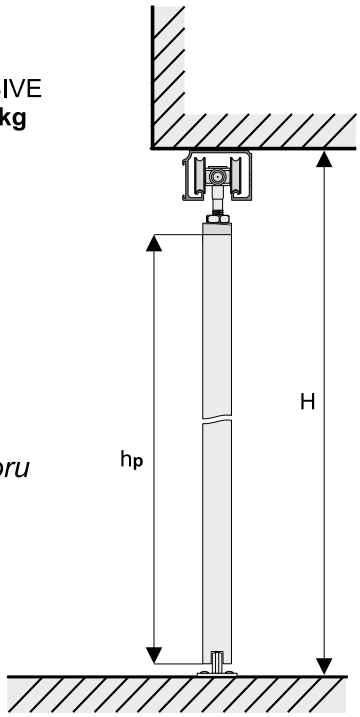

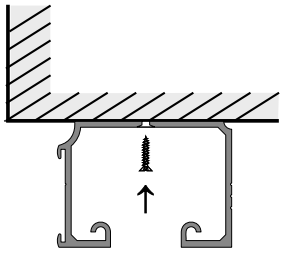

Wysokość płyty h_p:

h_p = H - 64 mm
H - wysokość światła otworu

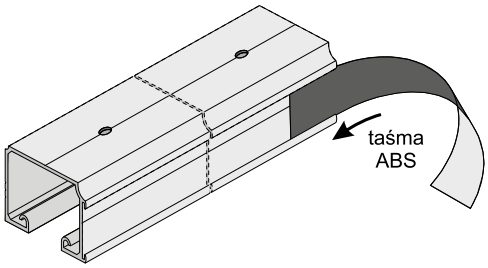

2. Tor poza światłem otworu

Mocowanie boczne toru EXCLUSIVE
- max. waga skrzydła do 50 kg

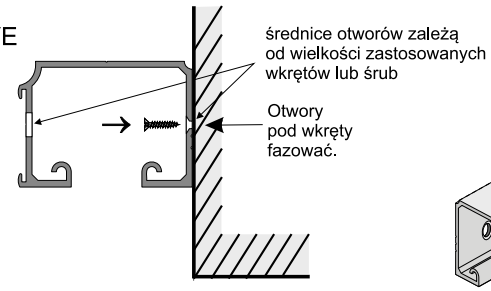

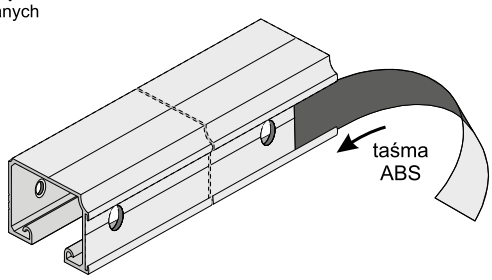

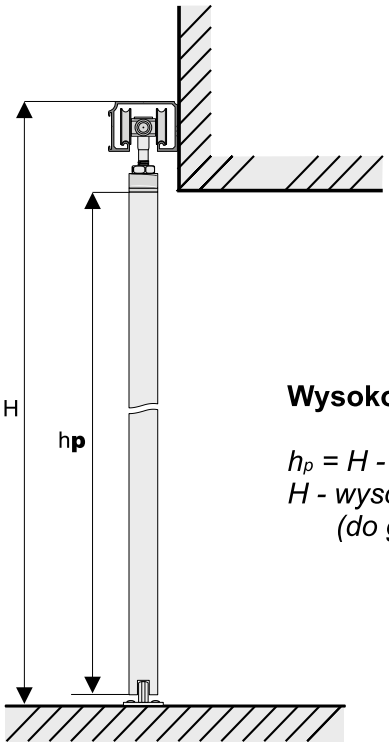

Wysokość płyty h_p:

h_p = H - 64 mm
H - wysokość poza światłem otworu
(do górnej powierzchni toru)

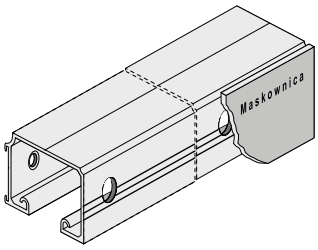

UWAGA !
W przypadku gdy po zamontowaniu toru, nie będzie miejsca do wprowadzenia wózków w tor, należy je wprowadzić przed przykręceniem toru.

UWAGA! Zdejmij folię zabezpieczającą z elementów aluminiowych (rączek, torów, łączników, itp.) przed ich docięciem pod dany wymiar. Zdjęcie folii pozwoli stwierdzić ewentualne wady jakościowe (np. zarysowania).

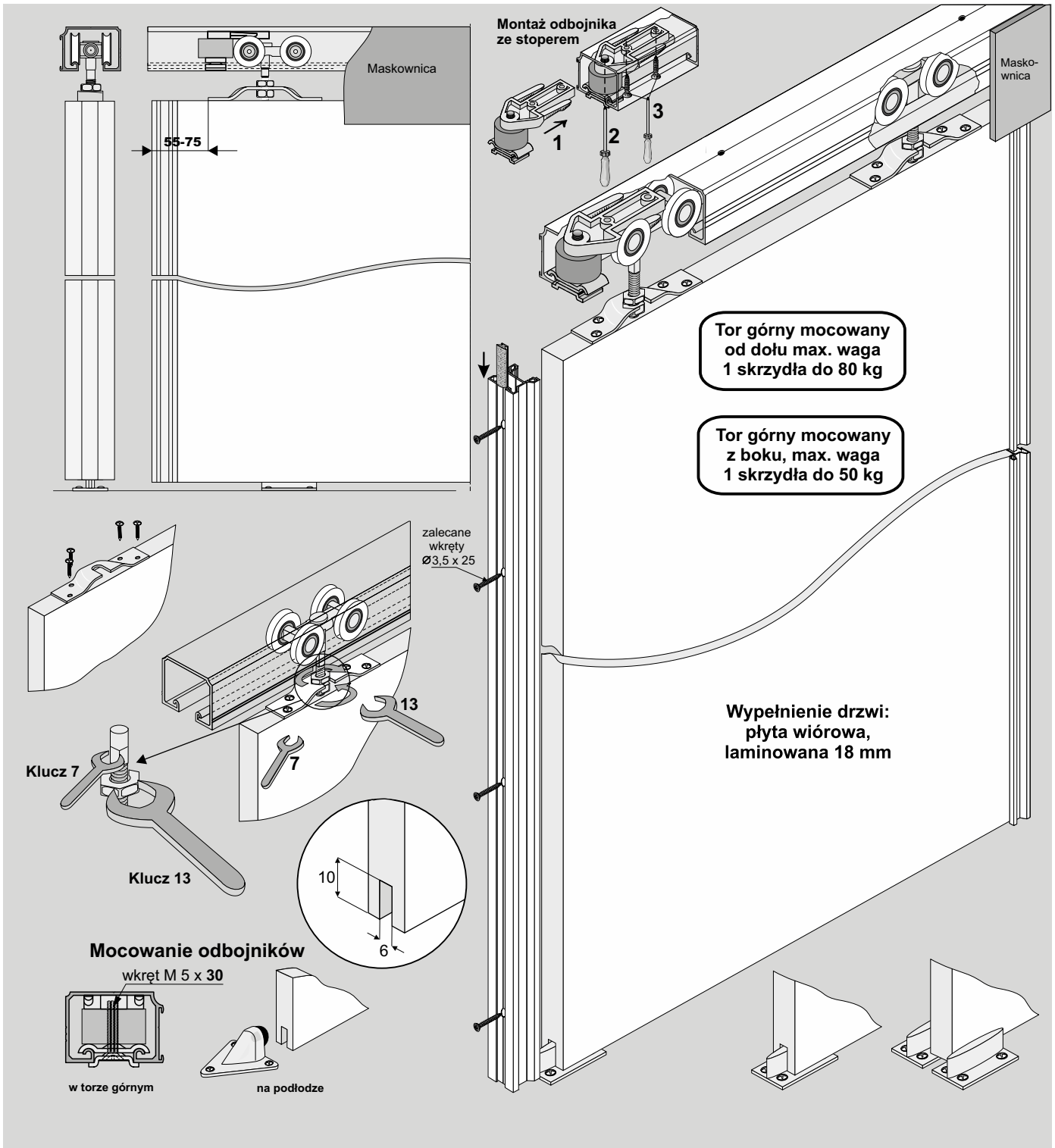

ELEMENTY SKŁADOWE

Rączka

dł.: 2,70 m
3,00 m

Porto GM

dł.: 2,70 m

Prosper GM

Tor górny Exclusive

dł.:1,20 m
1,80 m
3,00 m
3,60 m

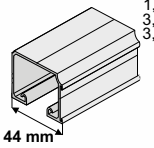

44 mm

Zestaw do drzwi przejściowych ZPE 18

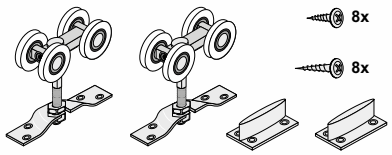

8x
8x

Odbojnik kulisty

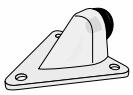

Odbojnik gumowy OGUE ze stoperem

Światło otworu H	długość rączki = wysokość płyty	
	LINIA PORTO GM	LINIA PROSPER GM
	Raczka Porto GM	Raczka Prosper GM
założona szerokość drzwi - dz	dz	dz
wysokość płyty - hp	hp = H - 64 mm	hp = H - 64 mm
szerokość płyty - dp	dp = dz - 41 mm	dp = dz - 31 mm

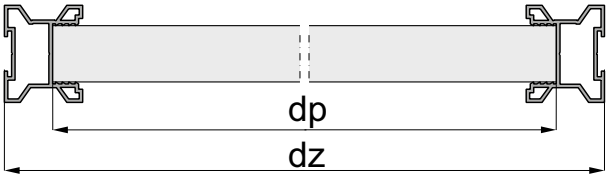

2. Tor poza światłem otworu

Mocowanie boczne toru EXCLUSIVE
- **max. waga skrzydła do 50 kg**

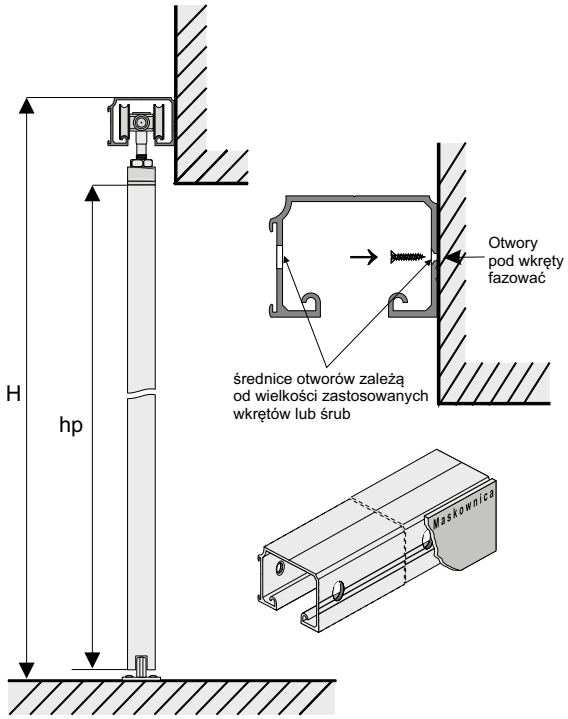

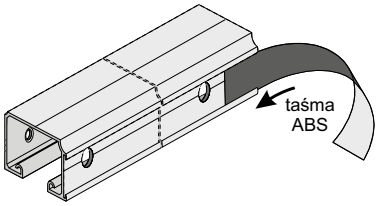

1. Tor w świetle otworu

Mocowanie górne toru EXCLUSIVE
- **max. waga skrzydła do 80 kg**

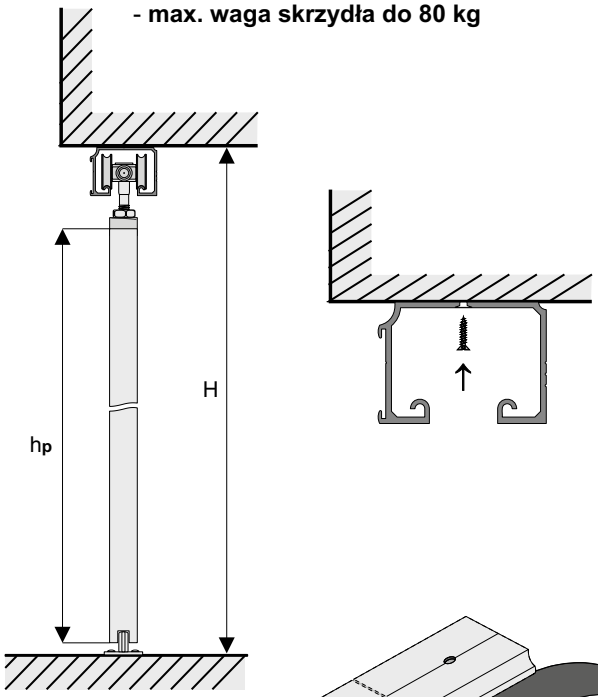

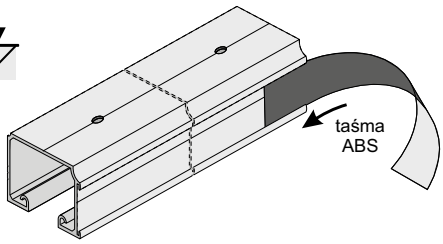

UWAGA!
W przypadku gdy po zamontowaniu toru, nie będzie miejsca do wprowadzenia wózków w tor, należy je wprowadzić przed przykręceniem toru.

UWAGA! Zdejmij folię zabezpieczającą z elementów aluminiowych (rączek, torów, łączników, itp.) przed ich docięciem pod dany wymiar. Zdjęcie folii pozwoli stwierdzić ewentualne wady jakościowe (np. zarysowania).

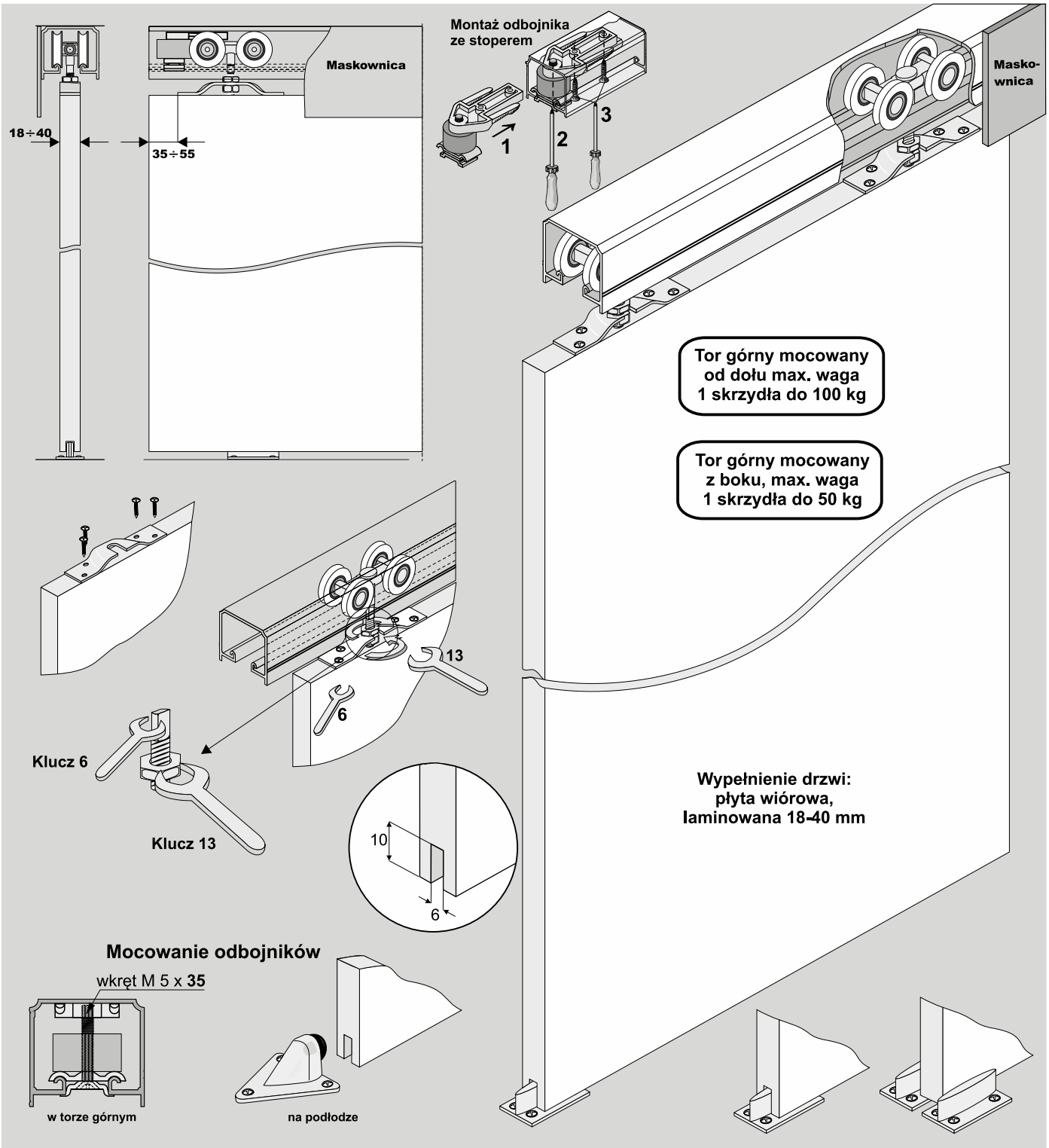

ELEMENTY SKŁADOWE

Tor górny URSUS Decor

dł.: 1,20 m, 1,80 m, 3,00 m, 3,60 m

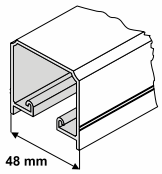

Zestaw do drzwi przejściowych ZP-18

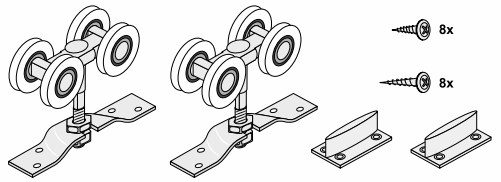

Odbojnik dolny kulisty

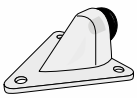

Odbojnik gumowy OGUE ze stoperem

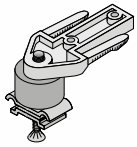

1. Tor w świetle otworu

Wysokość płyty h_p:

h_p = H - 70 mm
H - wysokość światła otworu

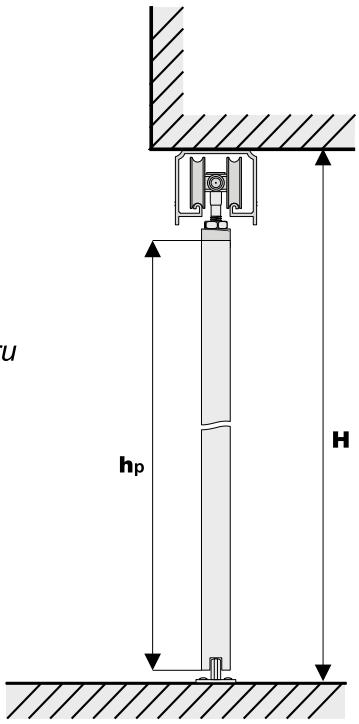

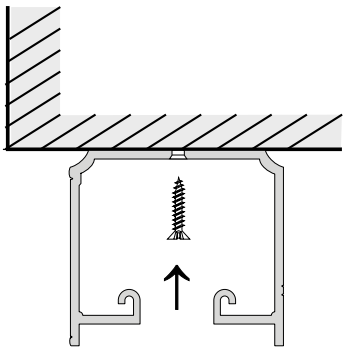

Mocowanie górne toru URSUS - **max. waga skrzydła do 100 kg**

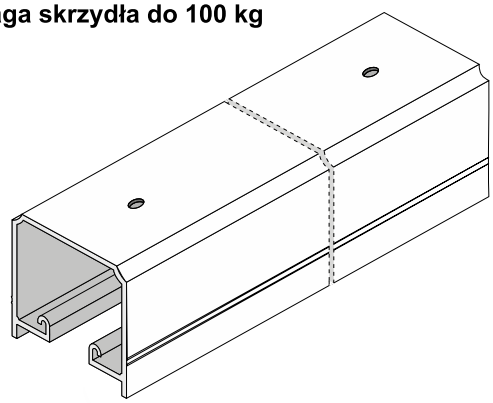

2. Tor poza światłem otworu

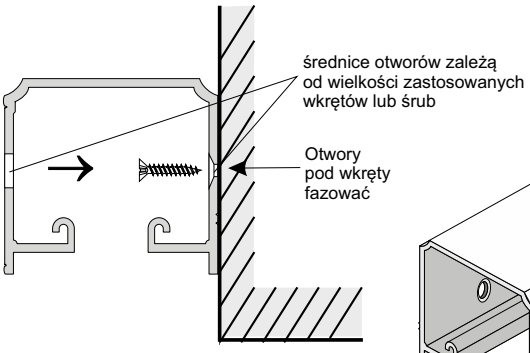

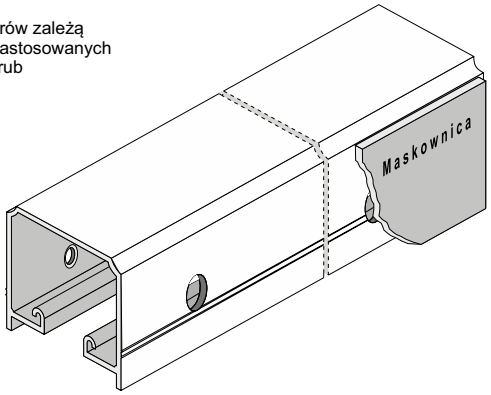

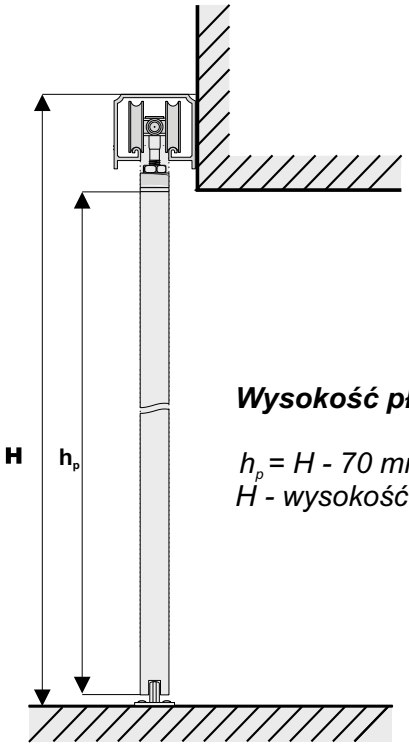

Wysokość płyty h_p

h_p = H - 70 mm
H - wysokość poza światłem otworu

Mocowanie boczne toru URSUS - **max. waga skrzydła do 50 kg**

UWAGA!

W przypadku gdy po zamontowaniu toru nie będzie miejsca do wprowadzenia wózków w tor, należy je wprowadzić przed przykręceniem toru.

UWAGA! Zdejmij folię zabezpieczającą z elementów aluminiowych (rączek, torów, łączników, itp.) przed ich docięciem pod dany wymiar. Zdjęcie folii pozwoli stwierdzić ewentualne wady jakościowe (np. zarysowania).

SYSTEM
HERAKLES 80

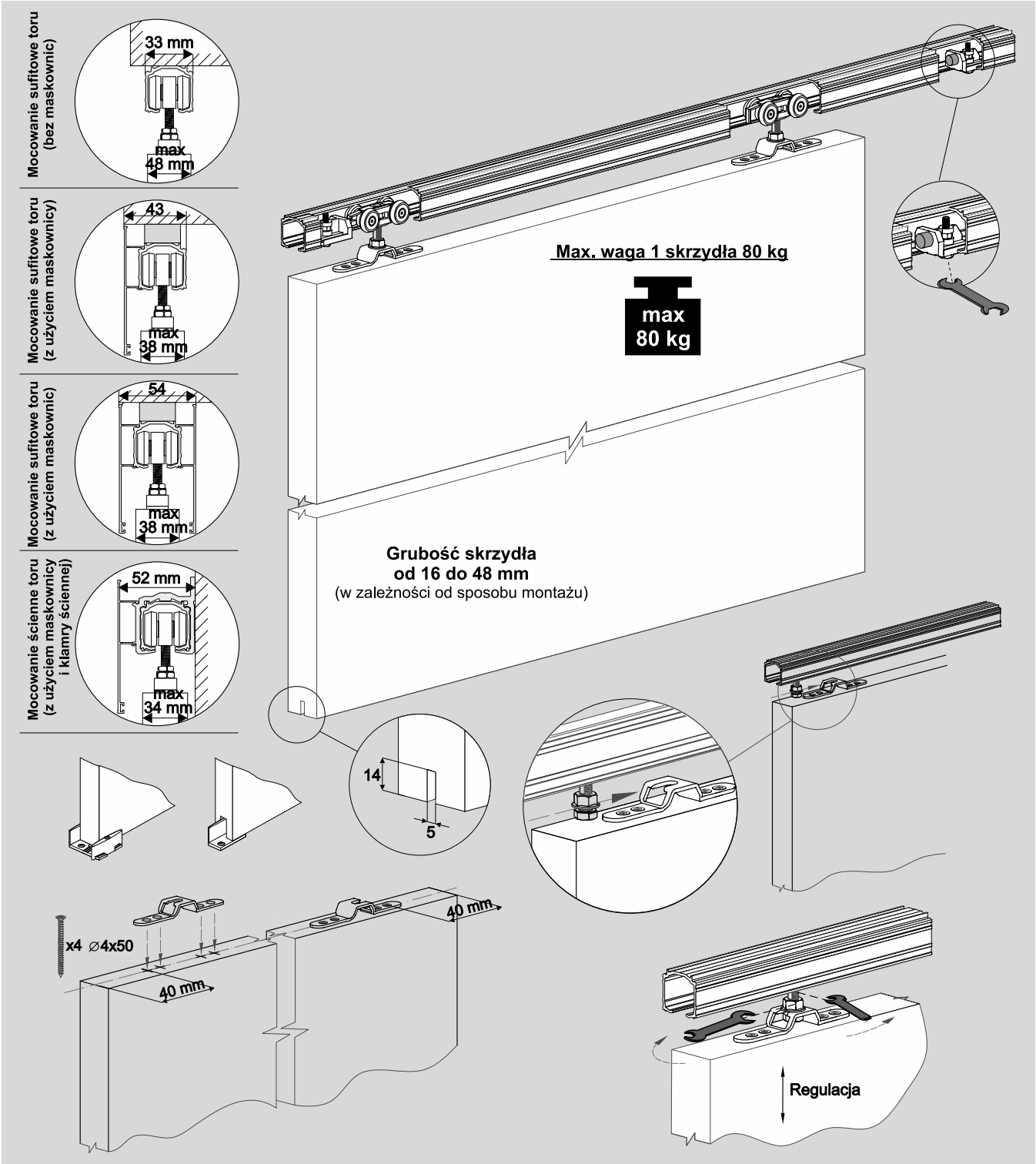

ELEMENTY SKŁADOWE

Tor górny Herakles

dł.: 1,50m, 2,00m
3,00m, 4,00m
6,00m

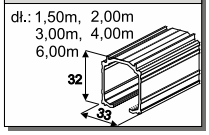

Zestaw do drzwi przejściowych ZPH-18 (Herakles) 80 kg

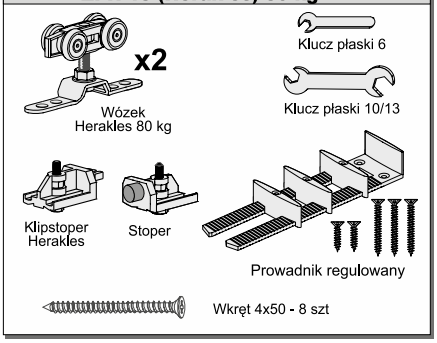

ELEMENTY DODATKOWE

Maskownica toru Herakles

dł.: 1,50m, 2,00m
3,00m, 4,00m
6,00m

Szczotka bez kleju
4,8x13 lub 4,8x6

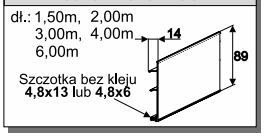

Tuleja dystansowa

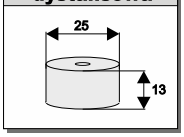

Klamra ścienna Herakles

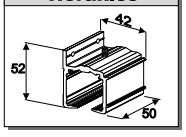

Mocowanie Herakles do maskownicy drewnianej

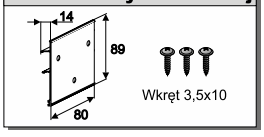

Samodomykacz Herakles 40-80 kg

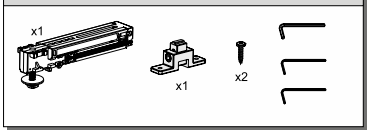

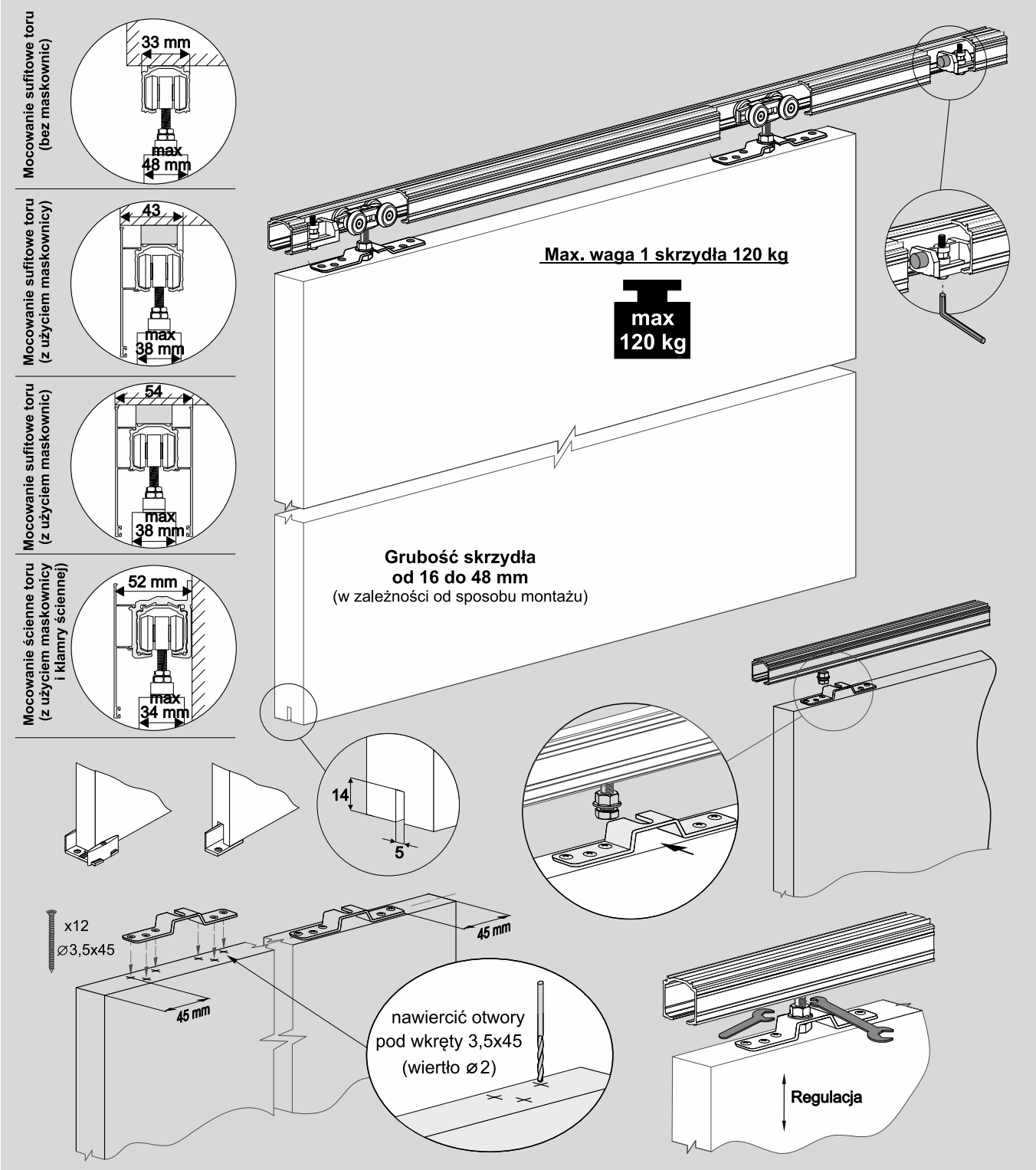

ELEMENTY SKŁADOWE

Tor górny Herakles

dł.: 1,50m, 2,00m, 3,00m, 4,00m, 6,00m

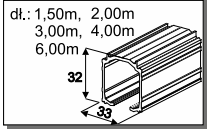

Zestaw do drzwi przejściowych ZPH-18 (Herakles) 120 kg

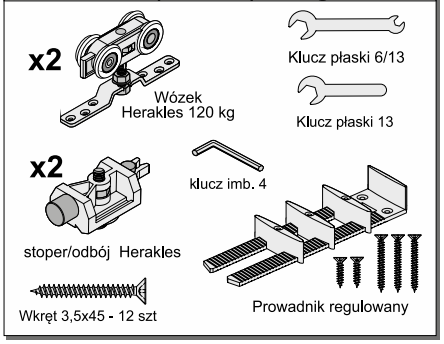

ELEMENTY DODATKOWE

Maskownica toru Herakles

dł.: 1,50m, 2,00m, 3,00m, 4,00m, 6,00m

Szczotka bez kleju 4,8x13 lub 4,8x6

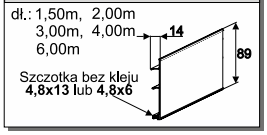

Tuleja dystansowa

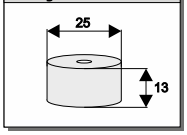

Klamra ścienna Herakles

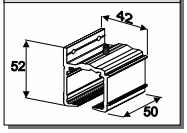

Mocowanie Herakles do maskownicy drewnianej

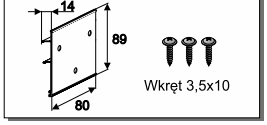

Samodomykacz Herakles 40-80 kg

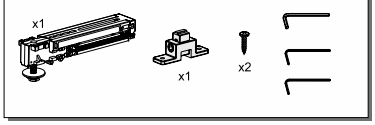

1. Tor w świetle otworu

Wysokość płyty h_p:

h_p = H- 81 mm

H - wysokość światła otworu

Bez tulei dystansowej **T**

h_p = H- 68 mm

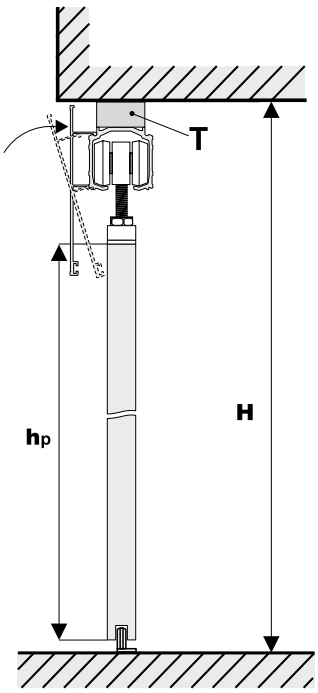

Mocowanie górne toru Herakles max. waga skrzydła 80 kg, 120 kg

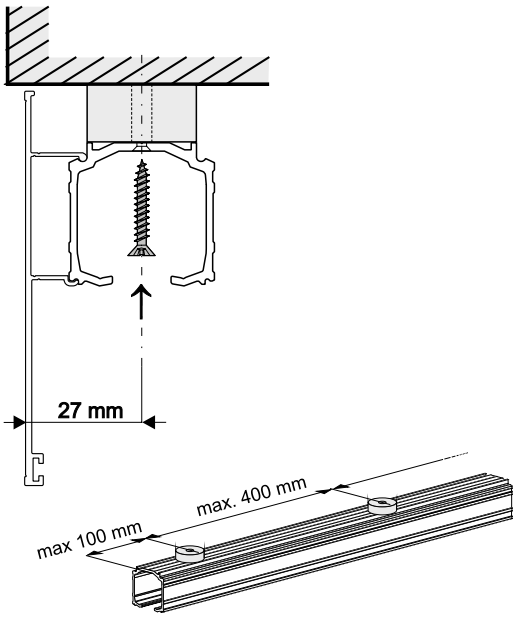

2. Tor poza światłem otworu

Wysokość płyty h_p:

h_p = H- 79 mm

H - wysokość poza światłem otworu

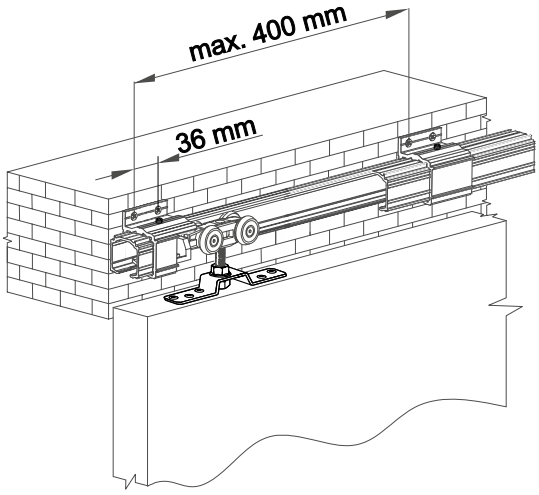

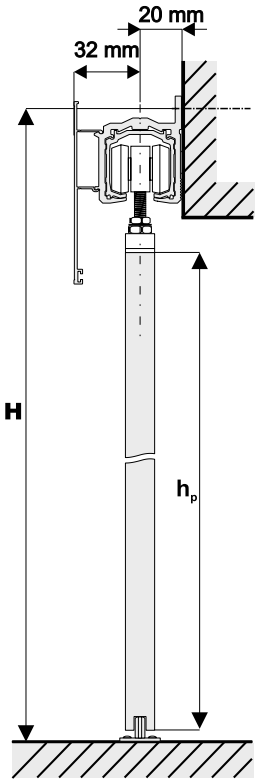

Mocowanie boczne toru Herakles max. waga skrzydła 80 kg, 120 kg

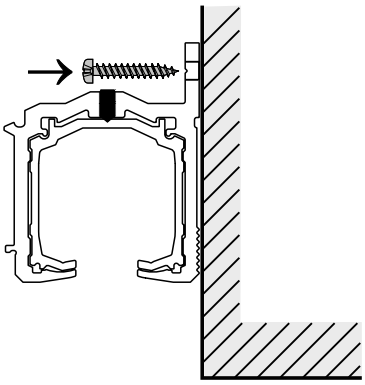

Montaż maskownicy drewnianej

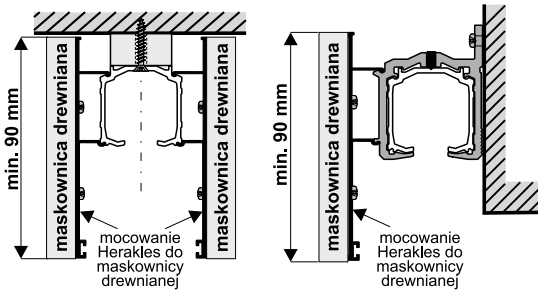

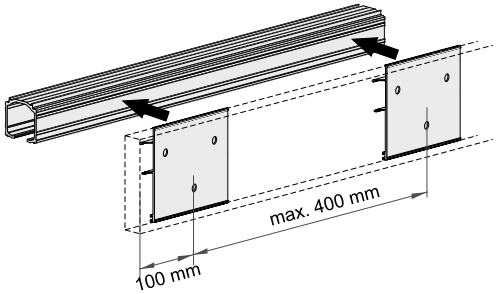

UWAGA !

W przypadku gdy po zamontowaniu toru, nie będzie miejsca do wprowadzenia wózków w tor, należy je wprowadzić przed przykręceniem toru.

UWAGA! Zdejmij folię zabezpieczającą z elementów aluminiowych (rączek, torów, łączników, itp.) przed ich docięciem pod dany wymiar. Zdjęcie folii pozwoli stwierdzić ewentualne wady jakościowe (np. zarysowania).

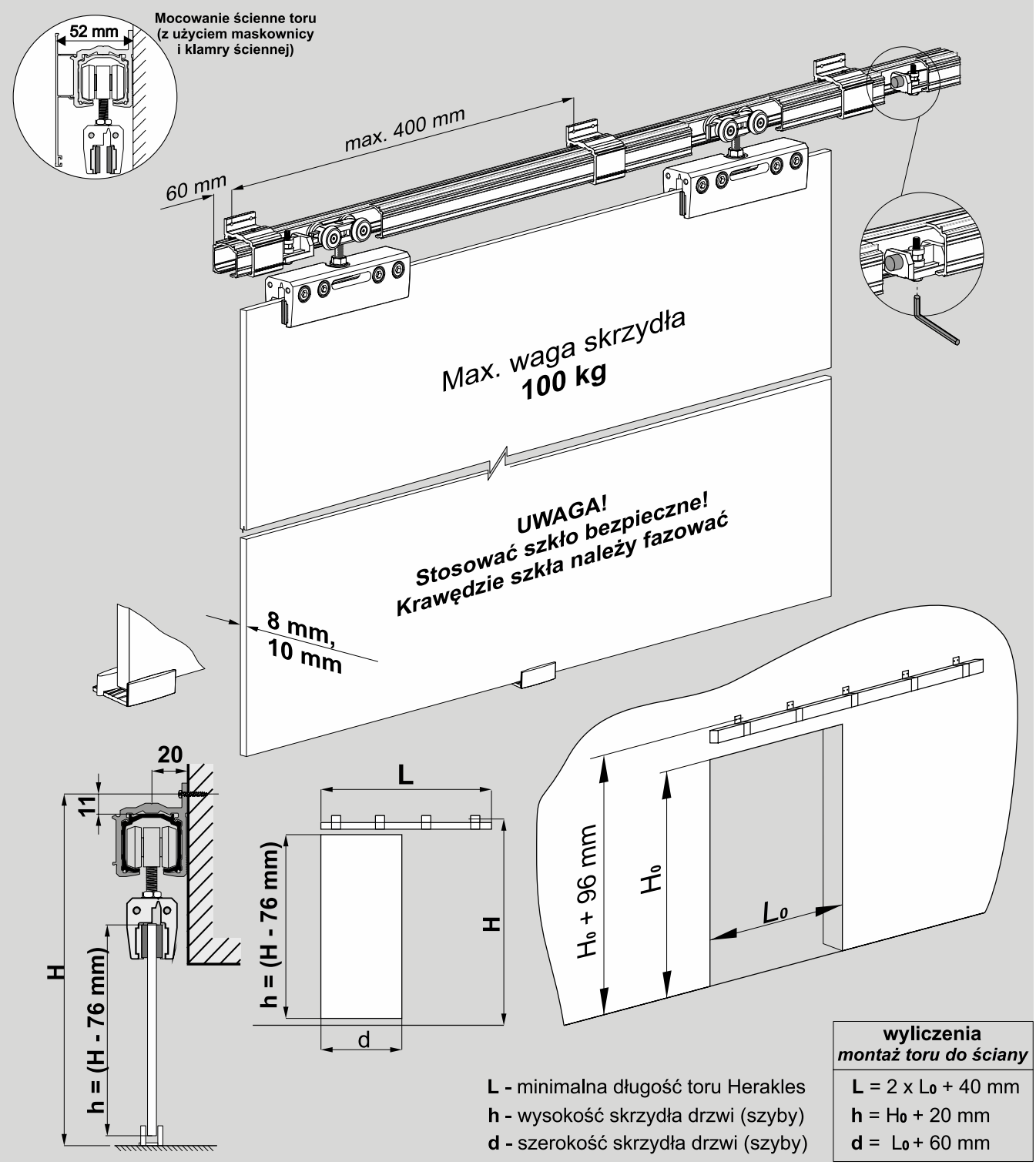

L - minimalna długość toru Herakles
h - wysokość skrzydła drzwi (szyby)
d - szerokość skrzydła drzwi (szyby)

wyliczenia *montaż toru do ściany*
L = 2 x L_0 + 40 mm
h = H_0 + 20 mm
d = L_0 + 60 mm

ELEMENTY SKŁADOWE

Tor górny Herakles

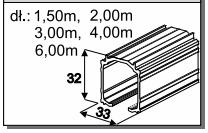

Klamra ścienna Herakles

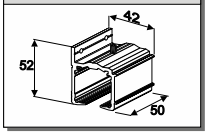

Zestaw do drzwi przejściowych ZPH-GLASS (Herakles Glass) 100kg

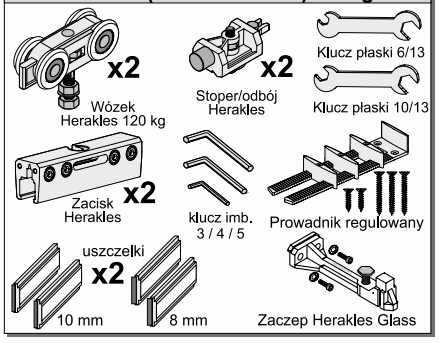

ELEMENTY DODATKOWE

Maskownica toru Herakles

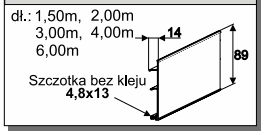

Mocowanie Herakles do maskownicy drewnianej

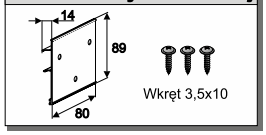

Uchwyt naklejany

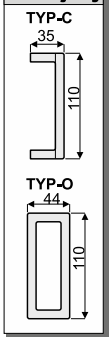

Samodomykacz Herakles 40-80kg

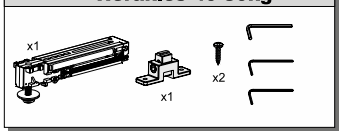

Zaczep do samodomykacza Herakles Glass (komplet)

SYSTEM
HERAKLES GLASS

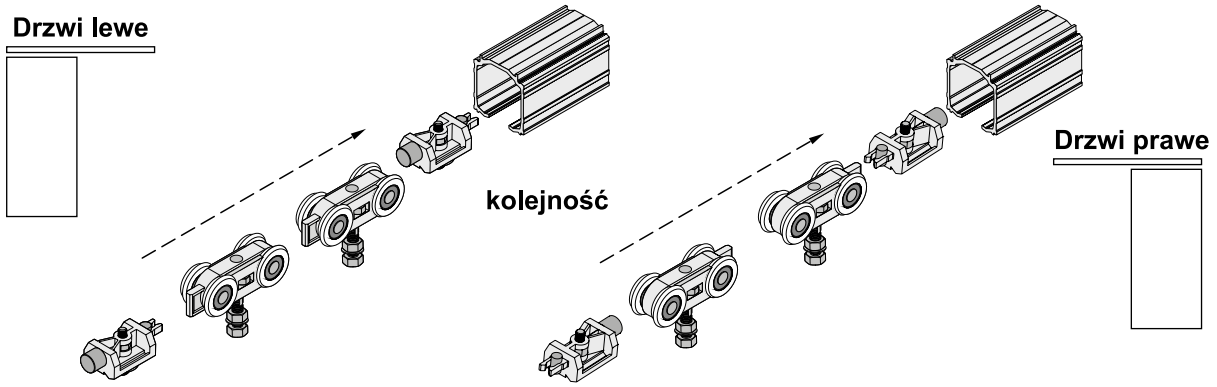

Montaż uszczelek dystansowych w zacisku mocującym Herakles Glass

Zależnie od grubości użytej szyby (8 lub 10 mm) stosujemy uszczelki **2 mm** lub **1 mm**

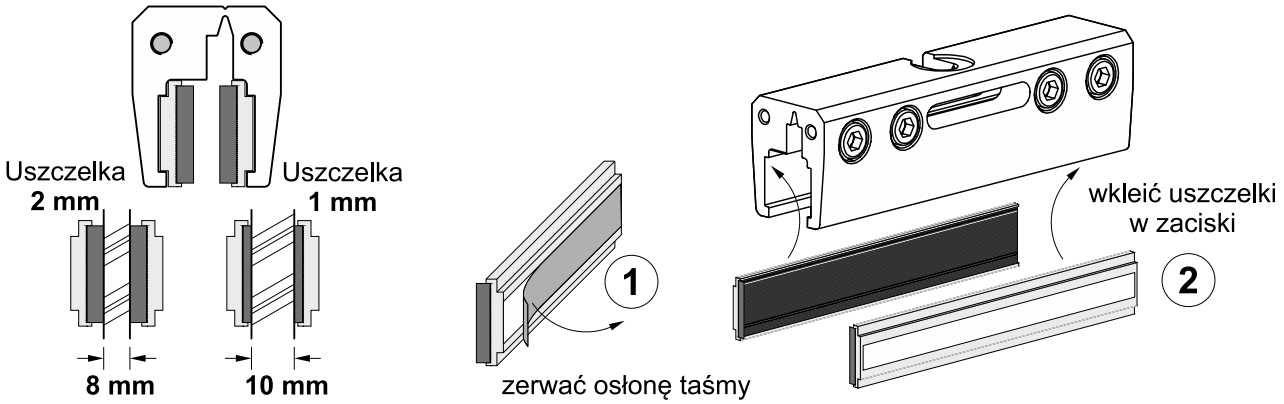

Montaż zacisków mocujących Herakles Glass na szybie

UWAGA! Przed montażem zacisków powierzchnię szkła NALEŻY ODTŁUŚCIĆ!

UWAGA! zachować kolejność przykręcania śrub

F - siła dokręcania

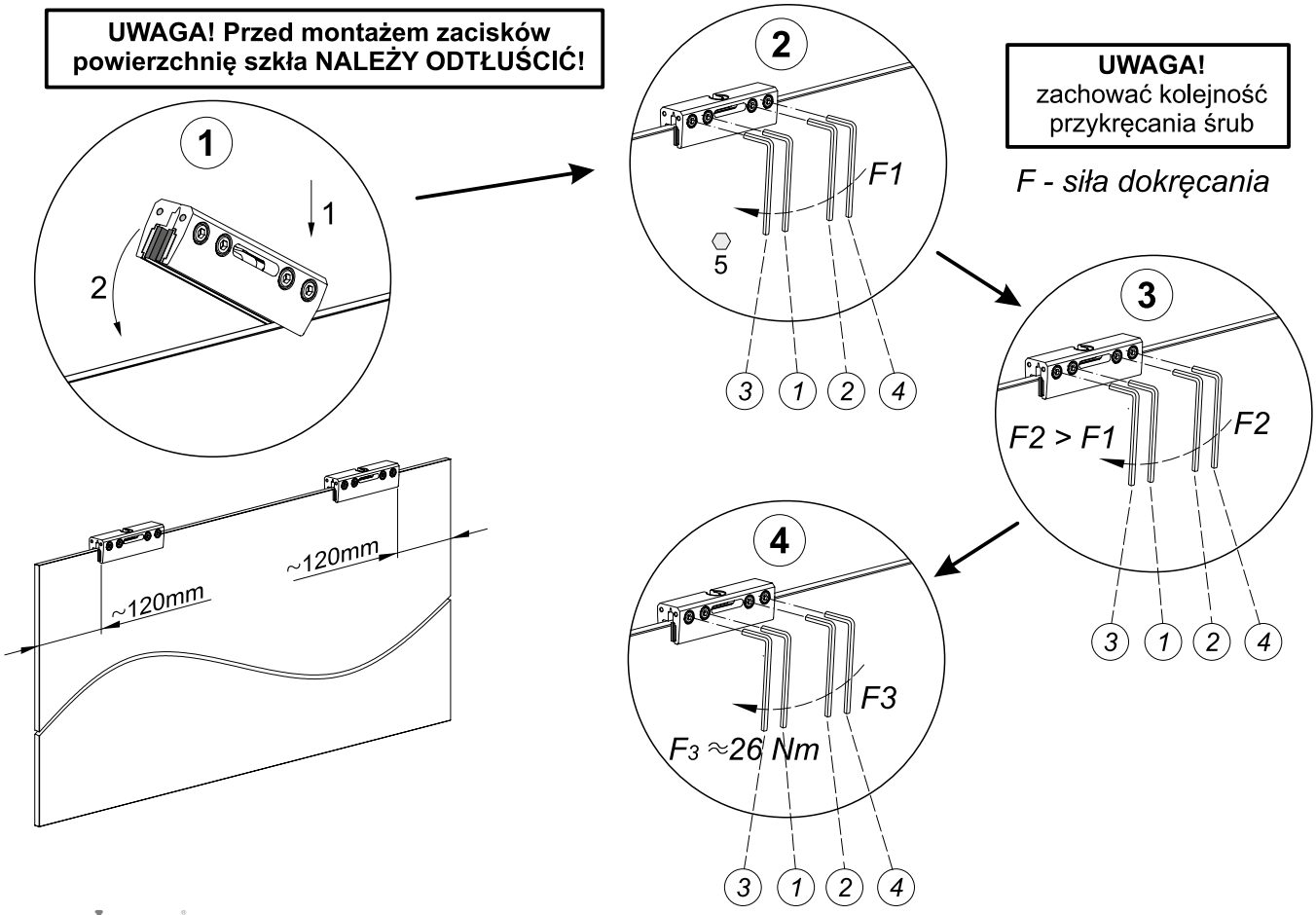

Montaż skrzydła

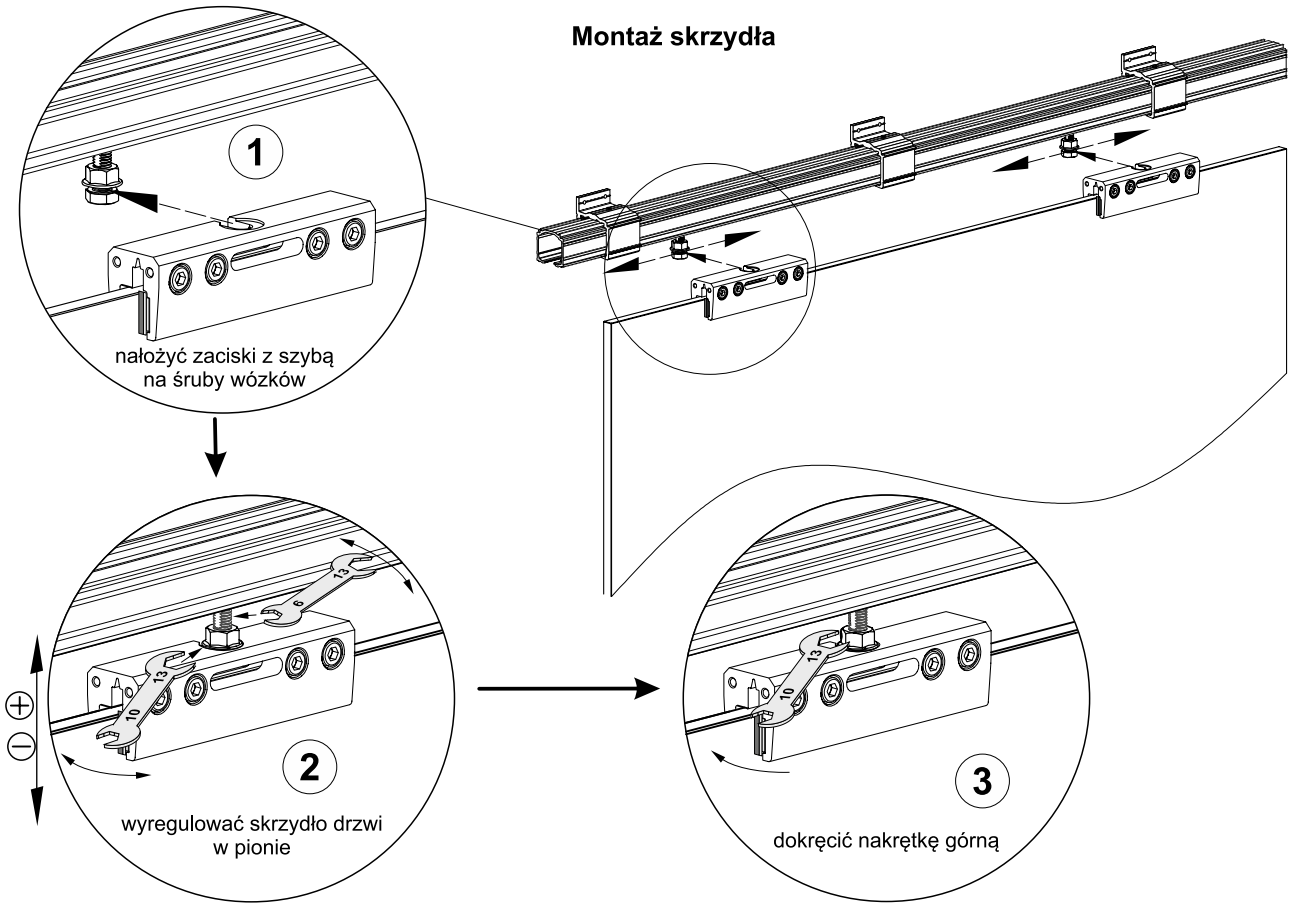

Regulacja ustawienia skrzydła w poziomie

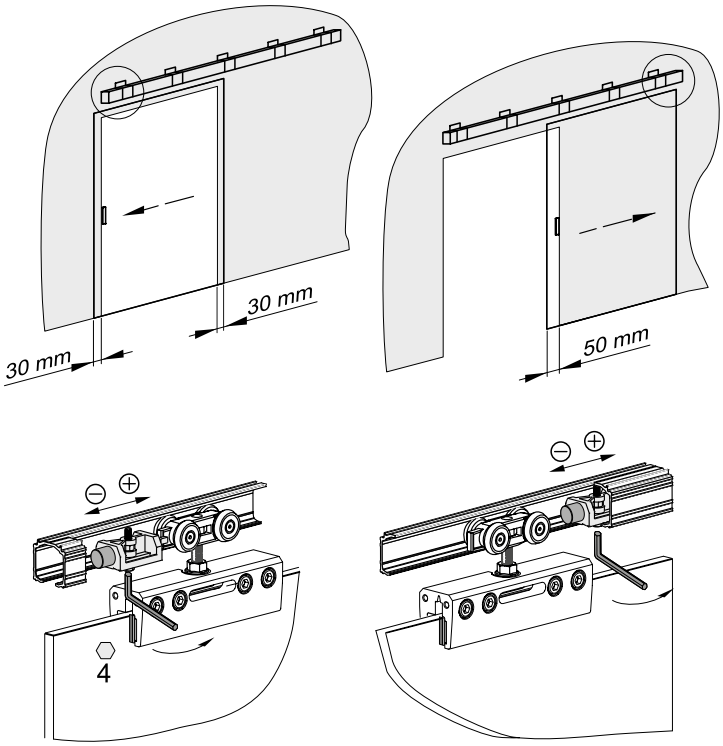

Montaż prowadnika

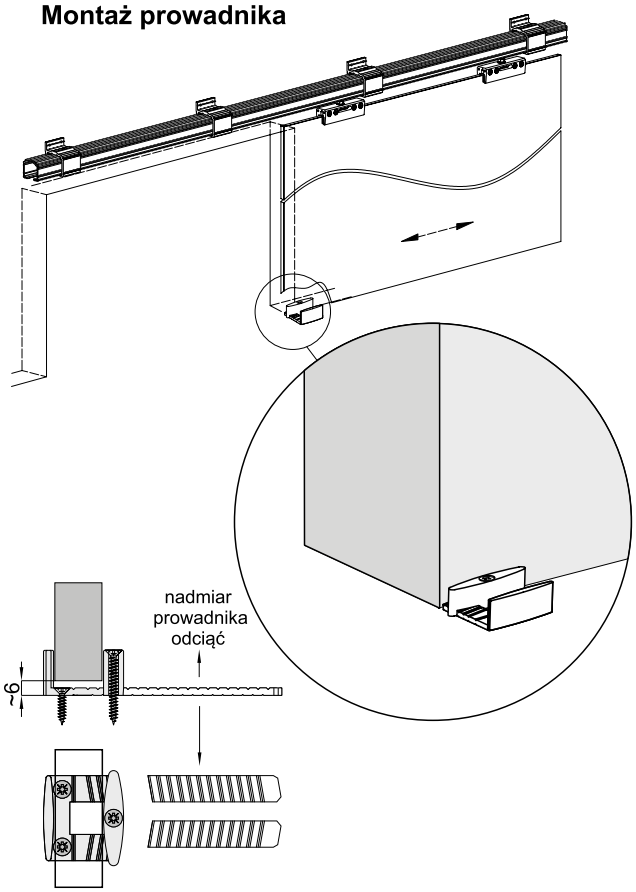

Montaż samodomykacza Herakles 40-80 kg

Regulacja siły domyku
samodomykacza Herakles 40-80 kg
za pomocą sprężyny

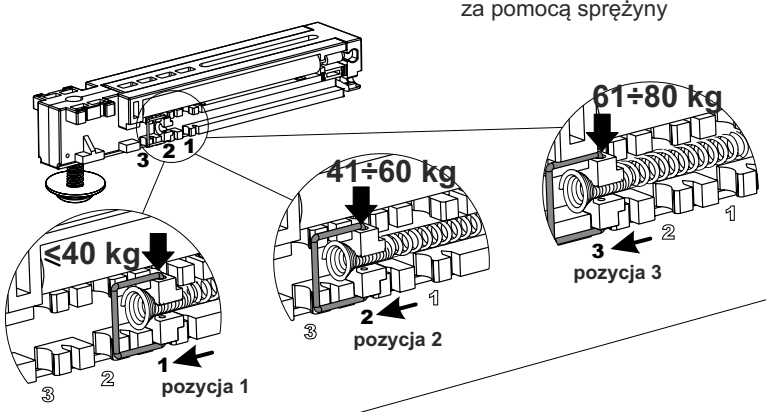

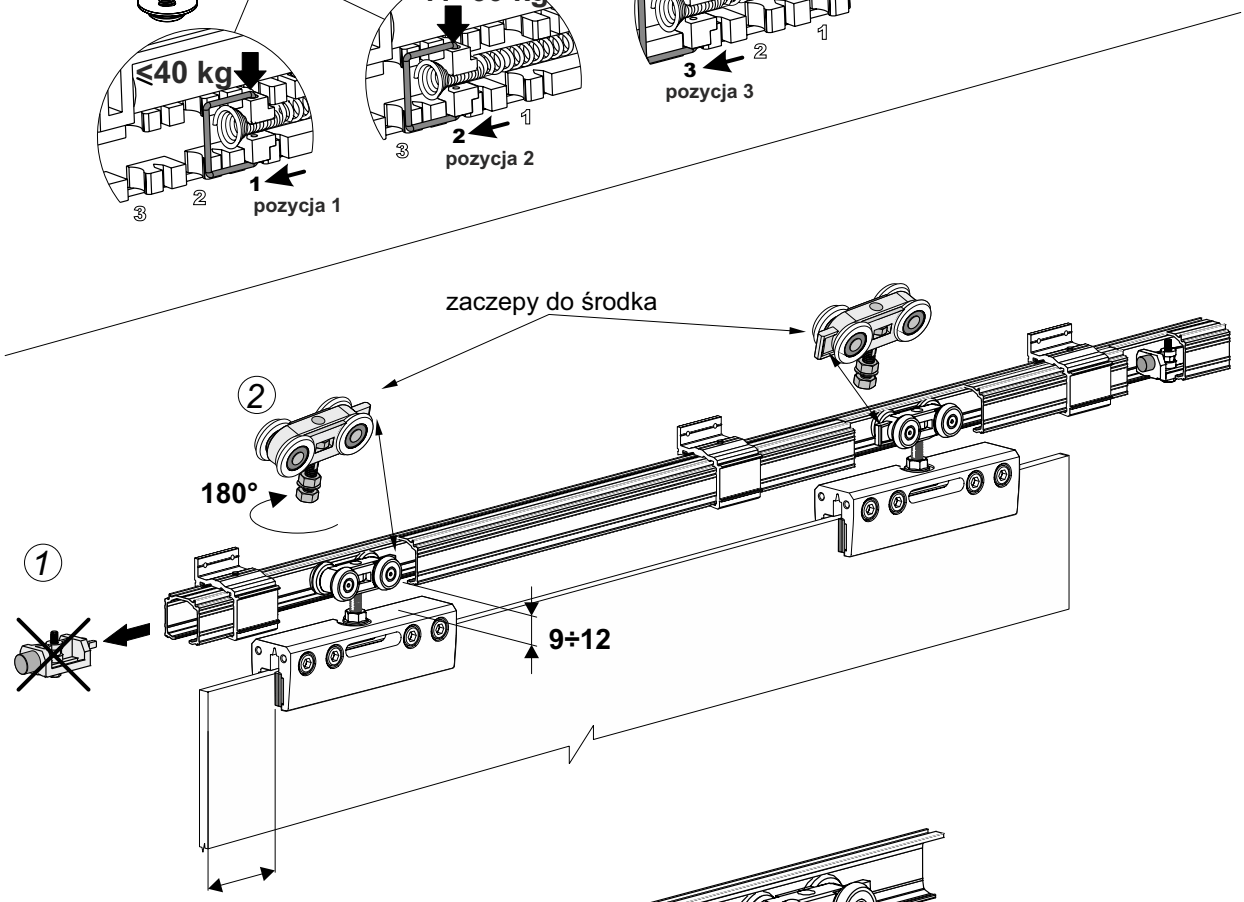

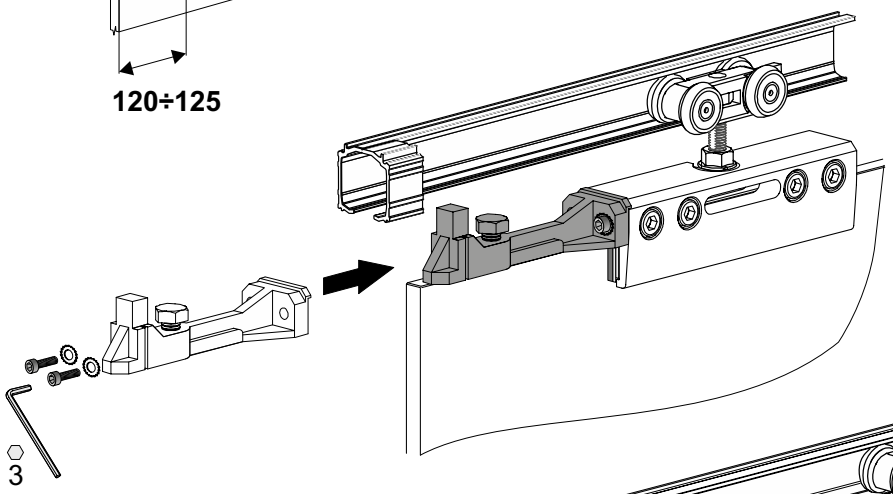

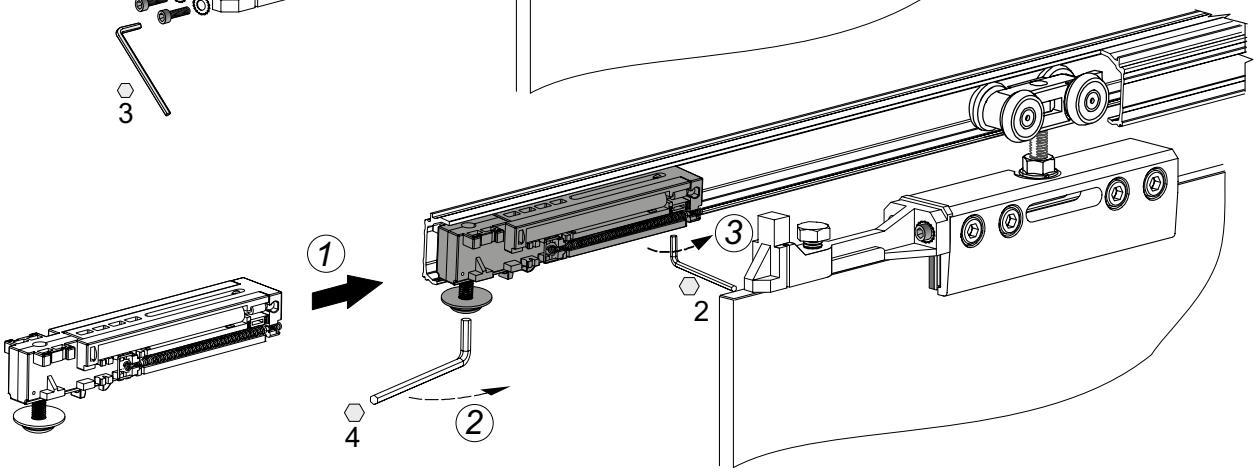

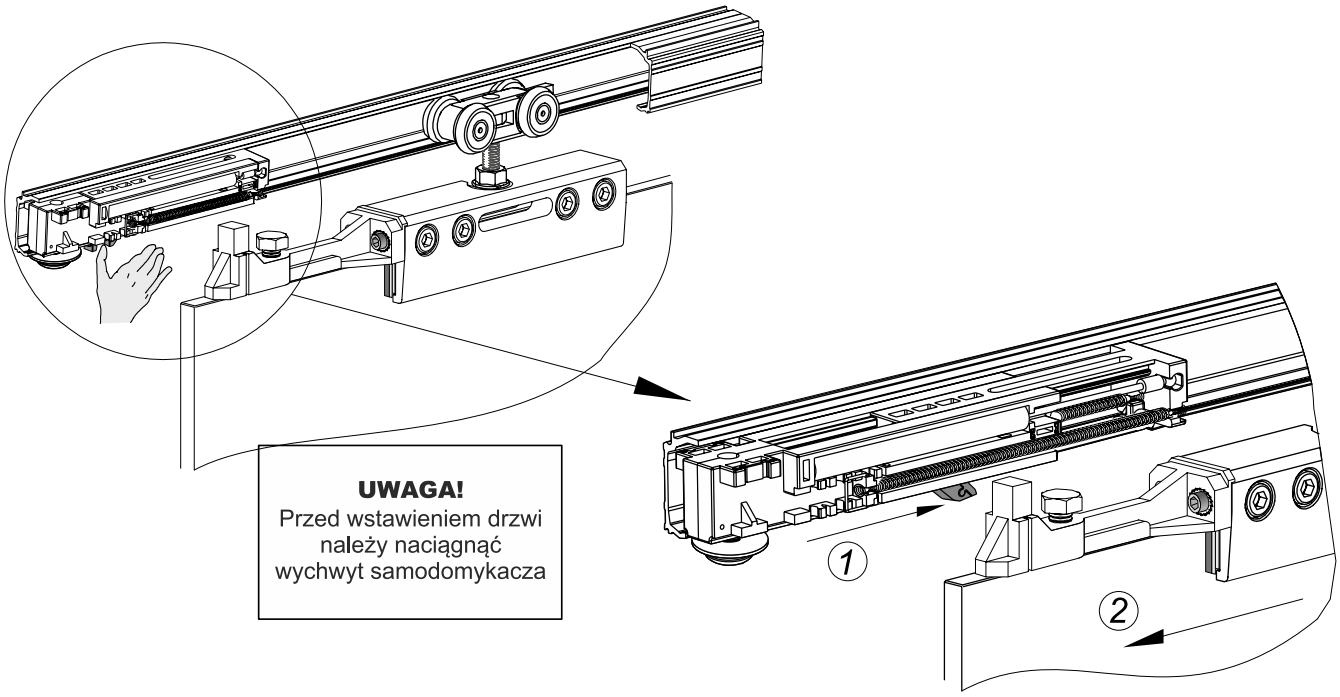

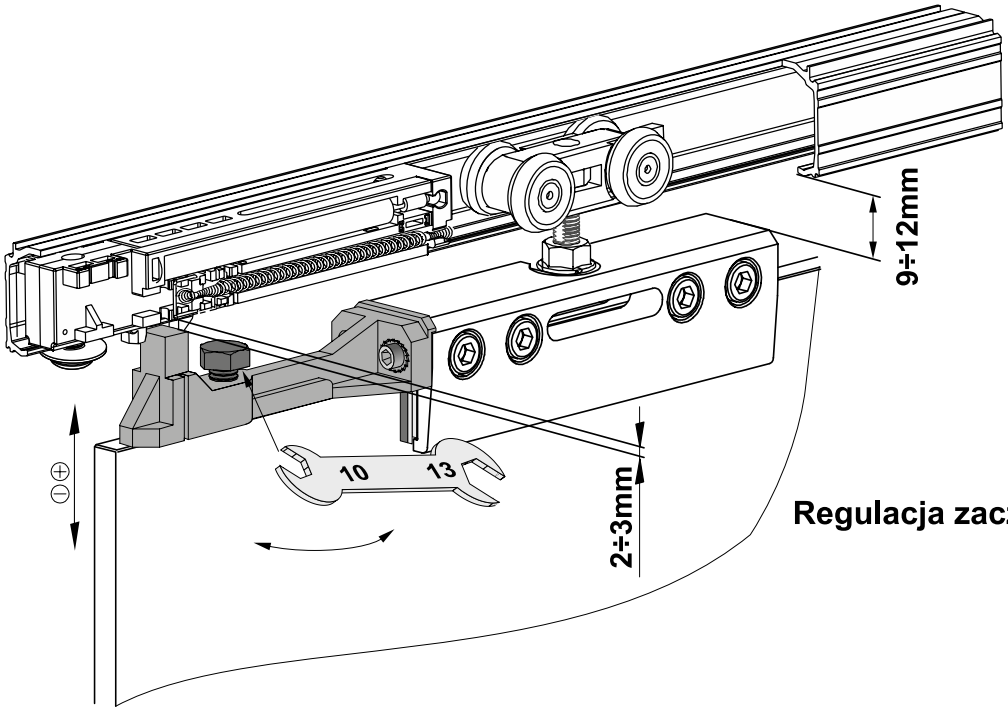

Regulacja zaczepu

SYSTEM
HERKULES

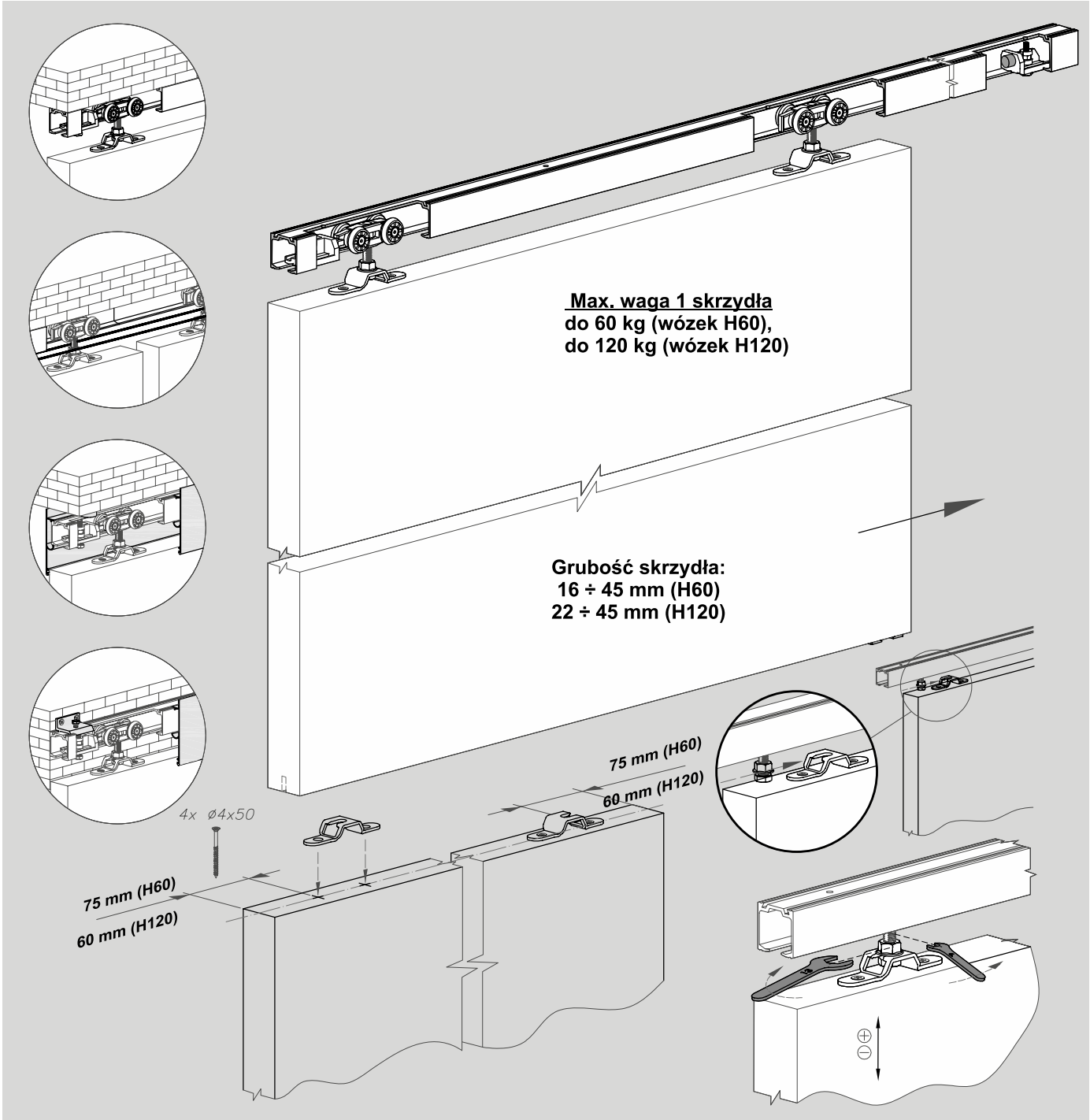

ELEMENTY SKŁADOWE

Prowadnica Herkules 2

dł.: 1,20 m, 1,50 m, 1,80 m 2,00 m, 2,40 m, 3,00 m 4,00 m, 6,00 m

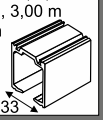

Złączki Herkules 60 lub 120 kg

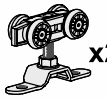

Wózek Herkules **H60** lub **H120**

Klipstoper Herkules

Prowadnik uniwersalny

Stoper

Wkręt 4x16 - 7 szt.

Wkręt 4x50 - 4 szt.

ELEMENTY DODATKOWE

Tulejka dystansowa

Klamra ścienna do drzwi o grub. do 25 mm

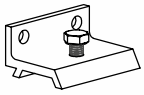

Klamra ścienna do drzwi o grub. do 45 mm

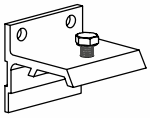

Uchwyty do maskownicy drewnianej

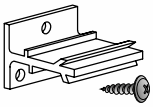

3 szt

9 szt

Prowadnik z tuleją 1102

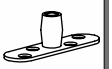

Ceownik stalowy 1109

dł.: 2,00 m, 3,00 m, 4,00 m, 5,00 m, 6,00 m

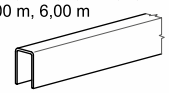

Maskownica Herkules 2

dł.: 1,50 m, 1,80 m, 2,00 m, 2,40 m, 3,00 m, 4,00 m

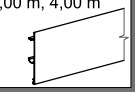

Maskownica Herkules Wood + zaśl.

dł.: 2,01m

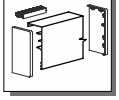

Maskownica Herkules Glass + zaśl.

dł.: 2,01m

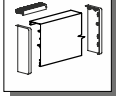

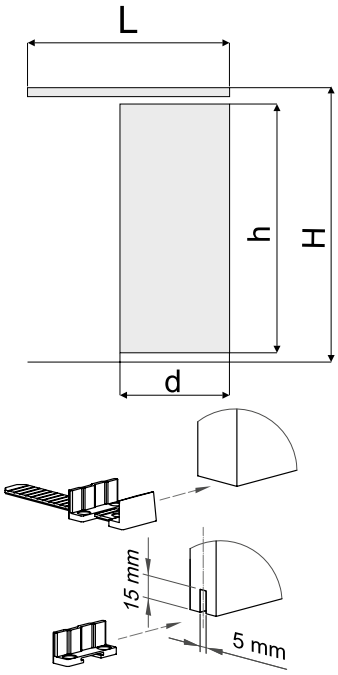

L - długość prowadnicy górnej (L = 2d)

wysokość skrzydła drzwi - h	h = H - 70 mm
szerokość skrzydła drzwi - d	d = 1/2 L

sposoby prowadzenia dolnego

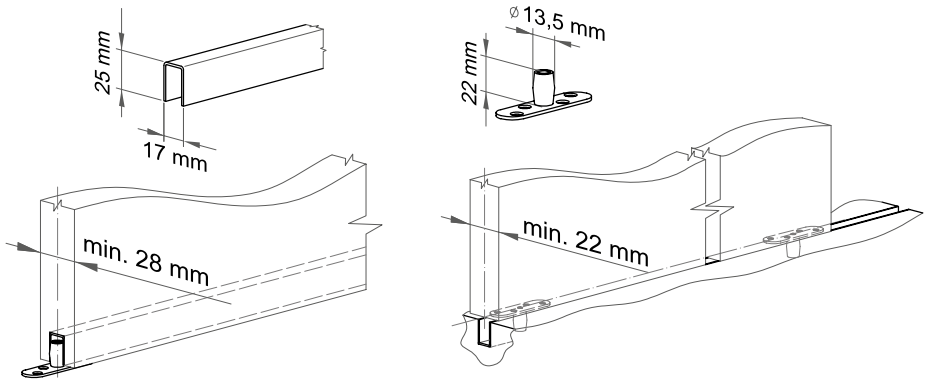

mocowanie toru do sufitu

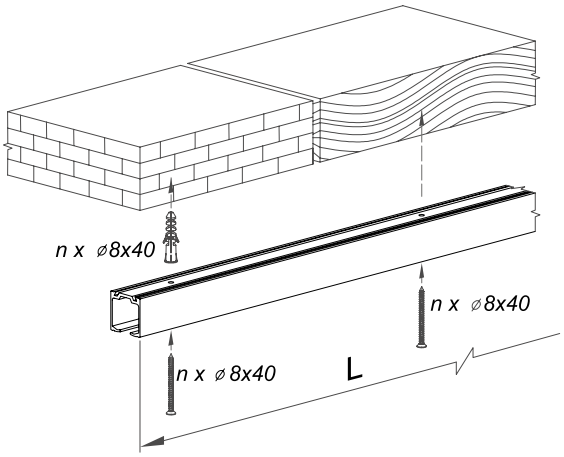

L[mm]	1200	1500	1800
n	5	6	7

L[mm]	2000	2400	3000
n	7	9	11

montaż maskownicy drewnianej

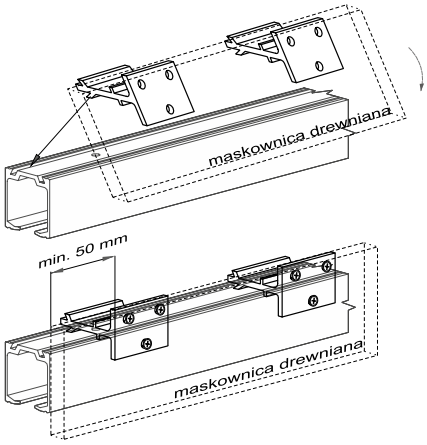

montaż prowadnicy z użyciem klamer ściennych

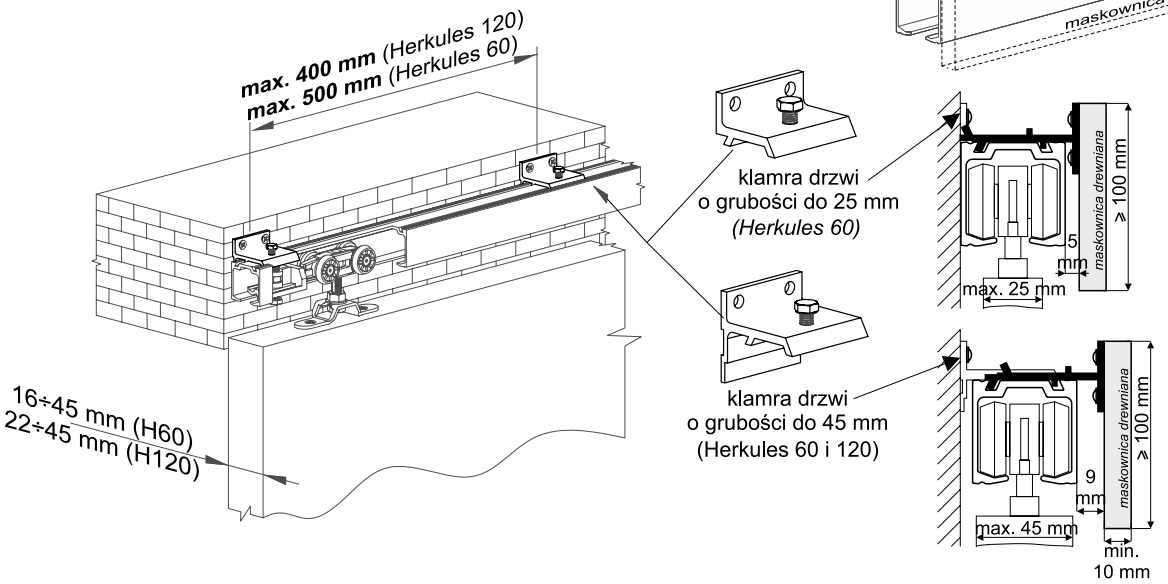

montaż maskownicy Herkules 2

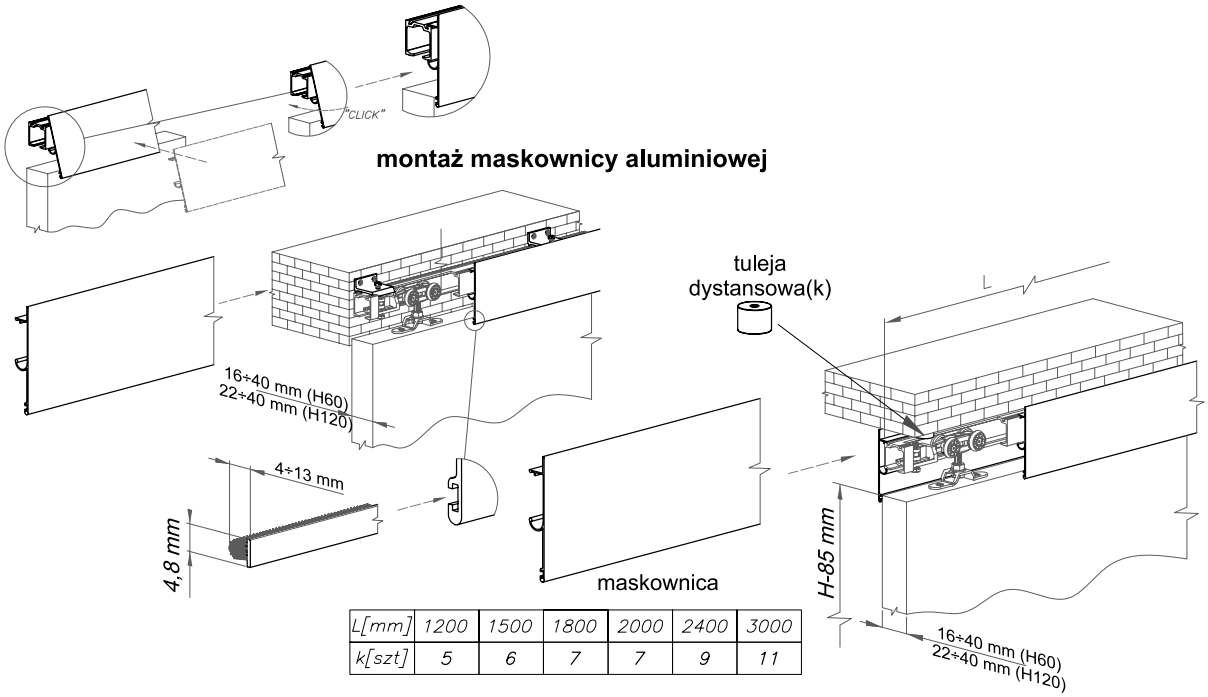

L[mm]	1200	1500	1800	2000	2400	3000
k[szt]	5	6	7	7	9	11

montaż maskownicy Herkules Wood / Herkules Glass

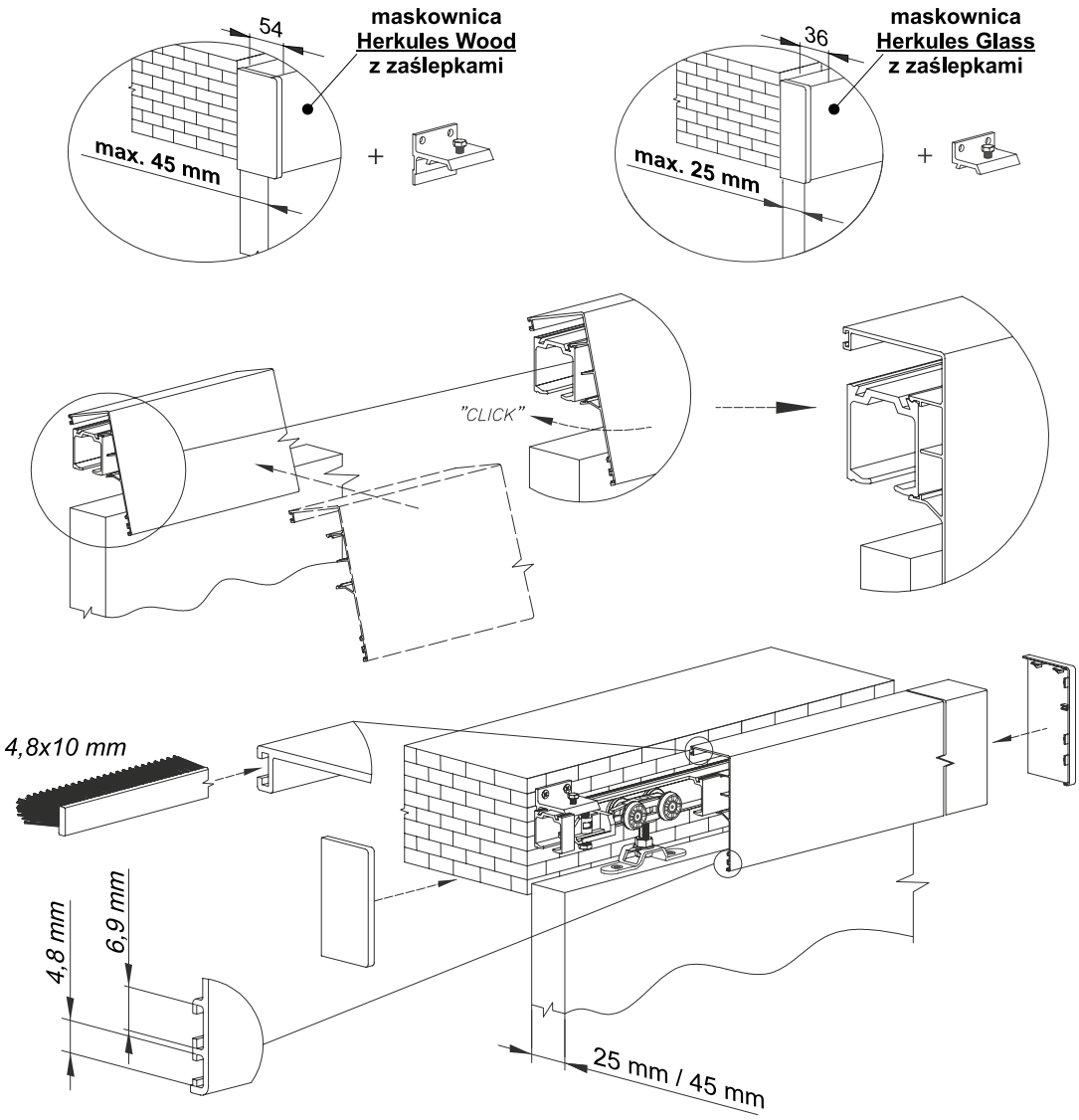

SEVROLL®

SYSTEM
HERKULES GLASS

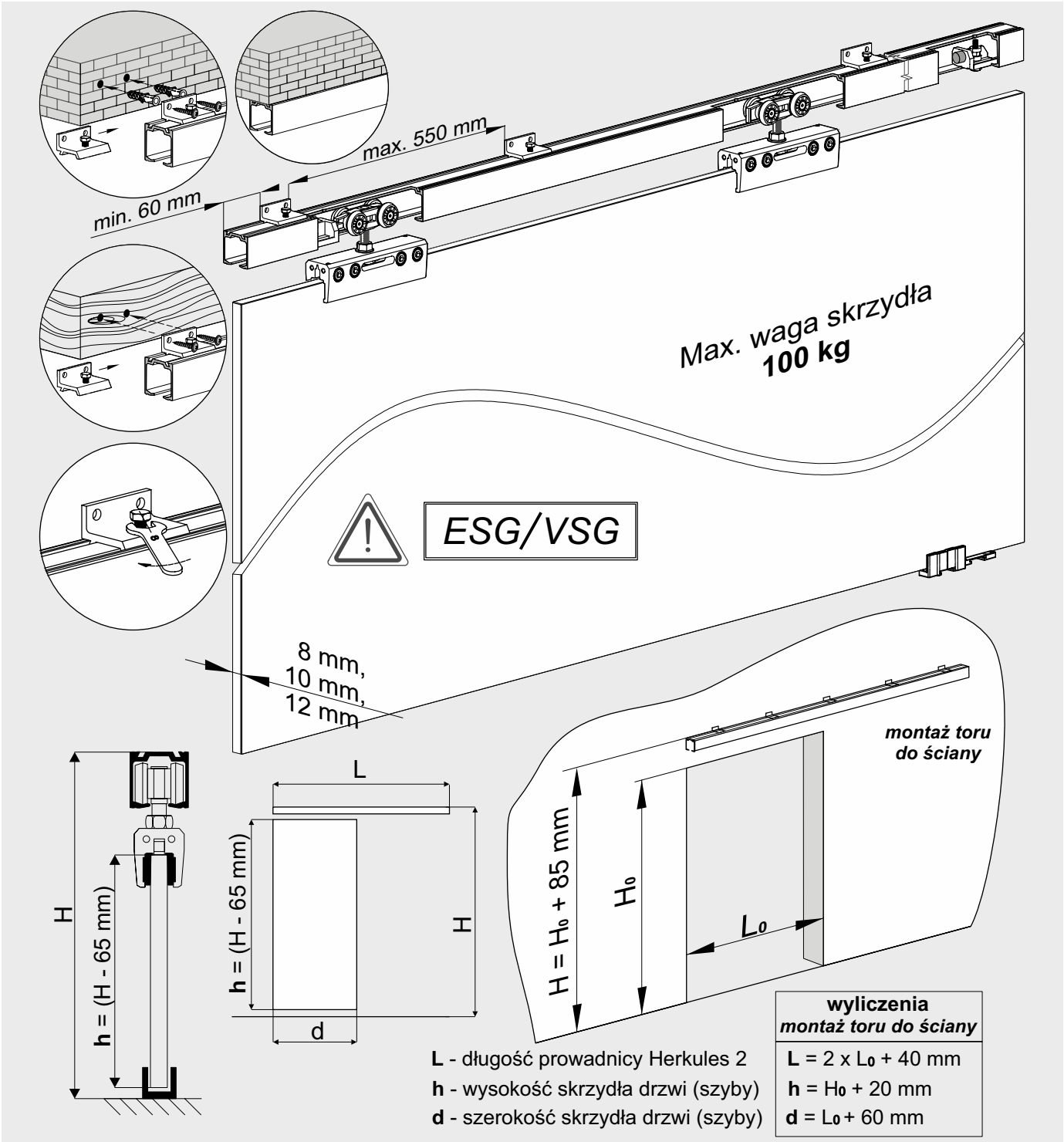

L - długość prowadnicy Herkules 2
h - wysokość skrzydła drzwi (szyby)
d - szerokość skrzydła drzwi (szyby)

wyliczenia *montaż toru do ściany*
L = 2 x L_0 + 40 mm
h = H_0 + 20 mm
d = L_0 + 60 mm

ELEMENTY SKŁADOWE

Prowadnica Herkules 2

dł.: 1,20 m, 1,50 m, 1,80 m, 2,00 m, 2,40 m, 3,00 m, 4,00 m, 6,00 m

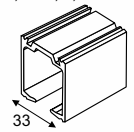

Złączki Herkules Glass – 1 skrzydło

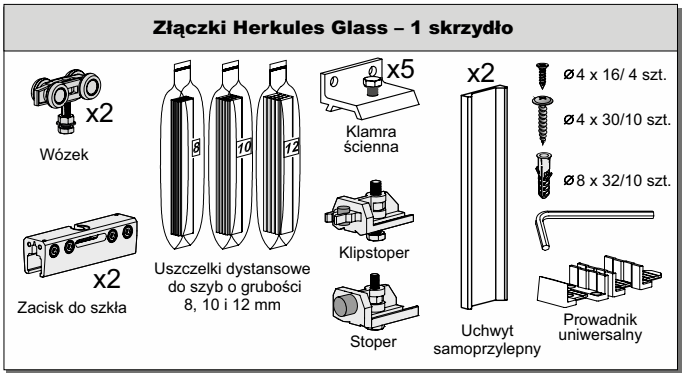

ELEMENTY DODATKOWE

Maskownica Herkules 2 Glass

dł.: 2,01 m, 4,02 m

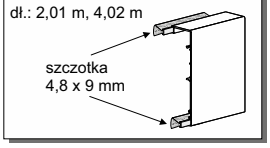

Zaślepka maskownicy

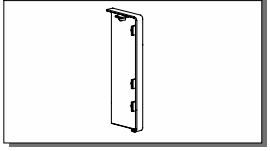

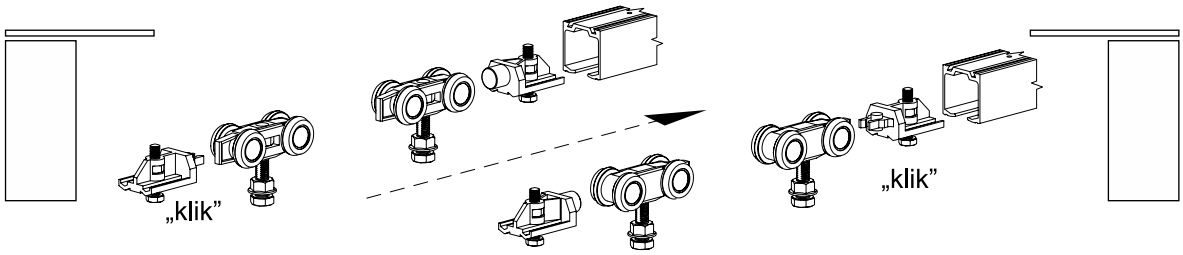

Montaż uszczelek dystansowych w zacisku

Zależnie od grubości szyby (8, 10, lub 12 mm) stosujemy uszczelki 8, 10, lub 12.

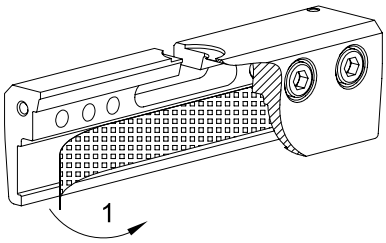

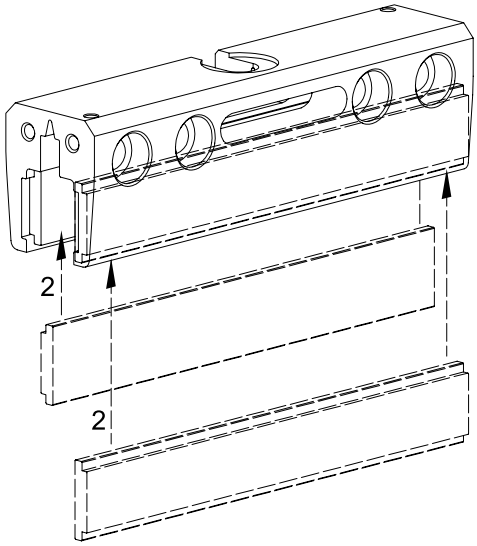

Montaż zacisków na szybie

Przed montażem zacisków powierzchnię szyby należy odtłuścić

zachować kolejność przykręcania śrub

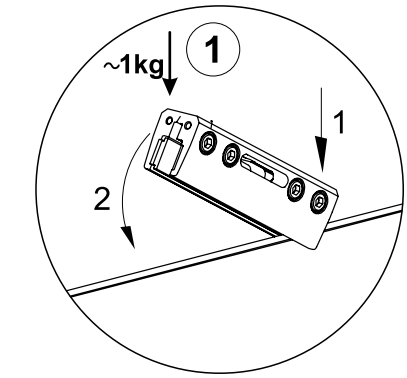

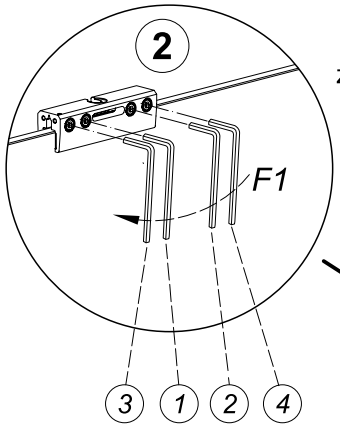

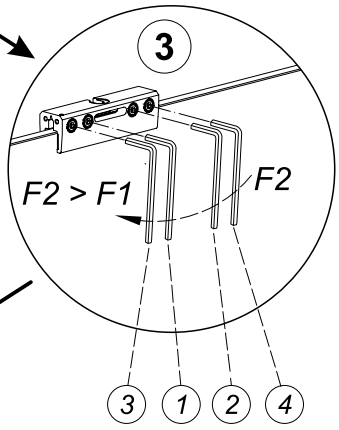

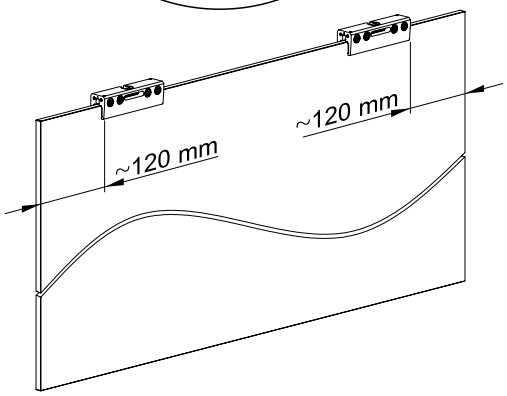

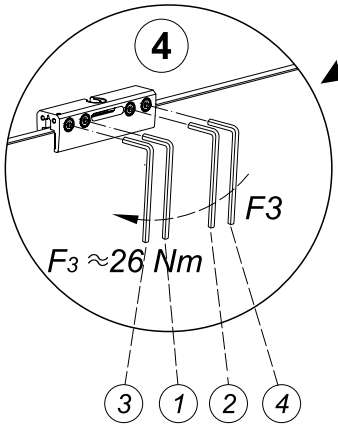

Montaż skrzydła

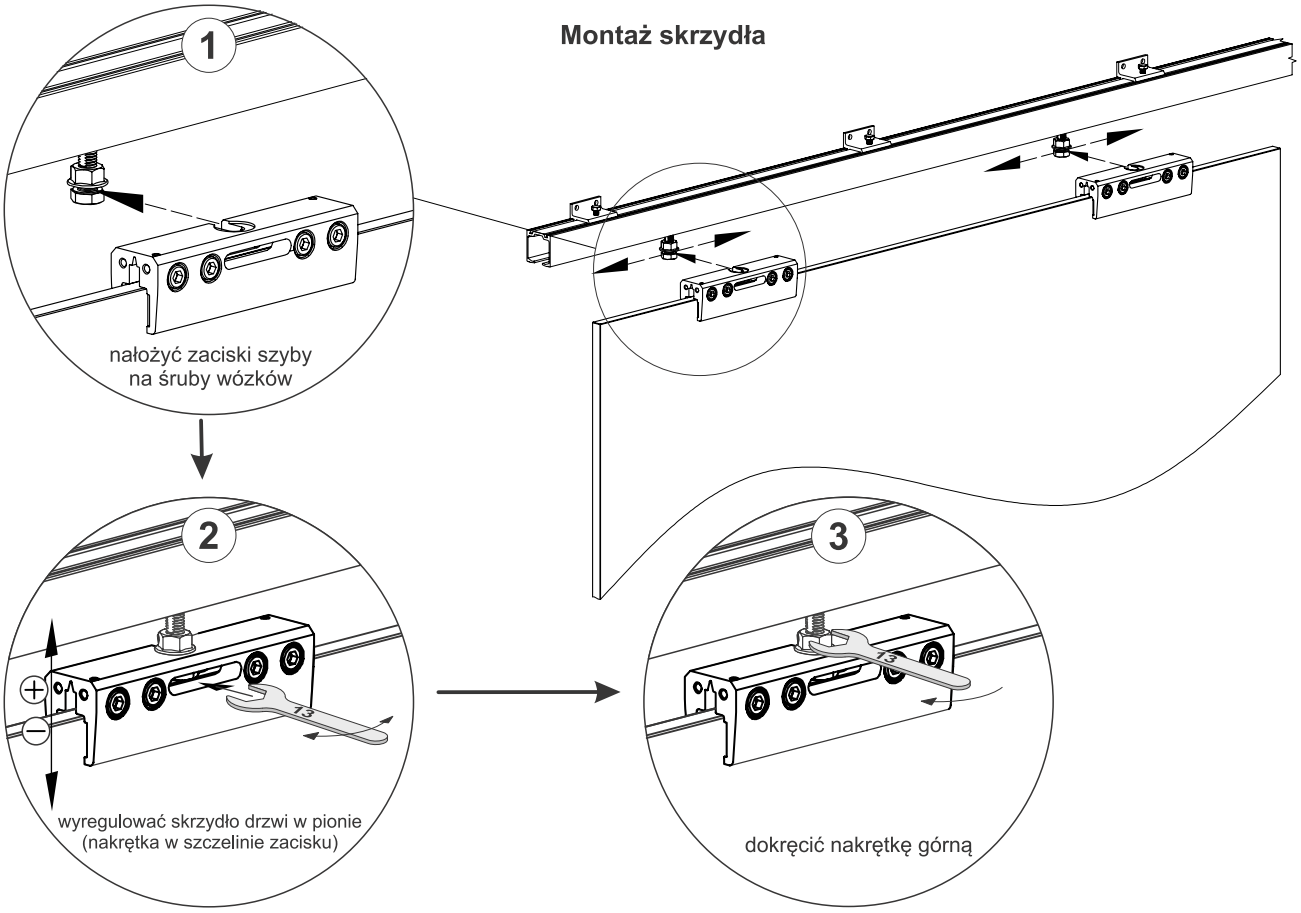

Regulacja ustawienia skrzydła w poziomie

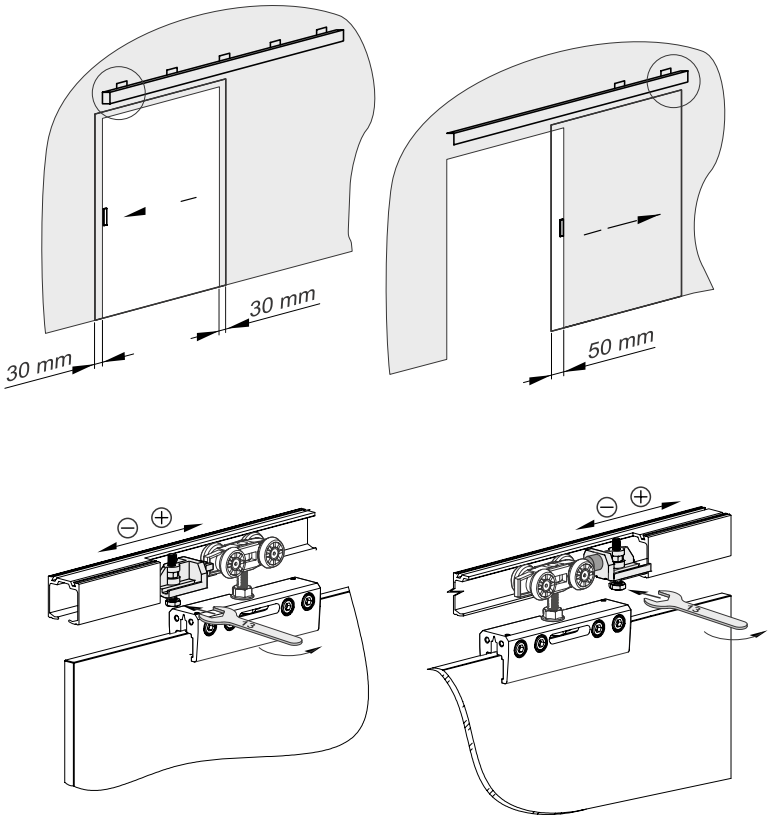

Montaż prowadnika

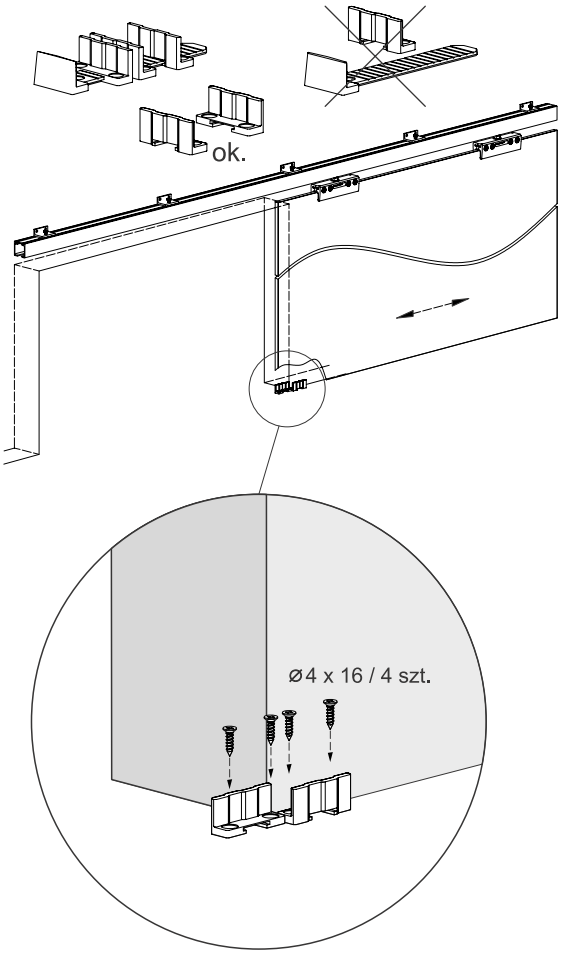

Montaż maskownicy na torze Herkules 2

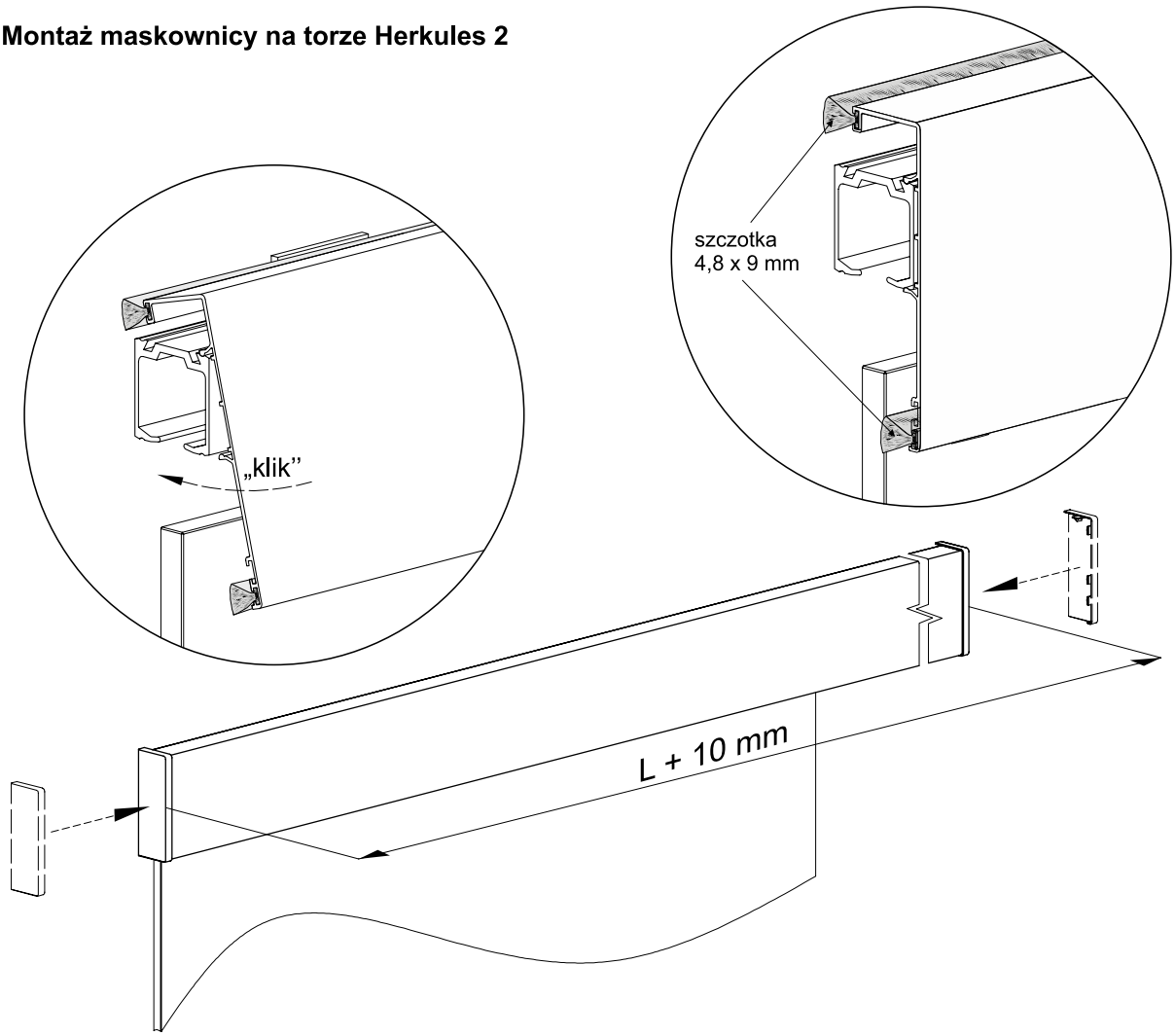

Demontaż zacisków z szyby

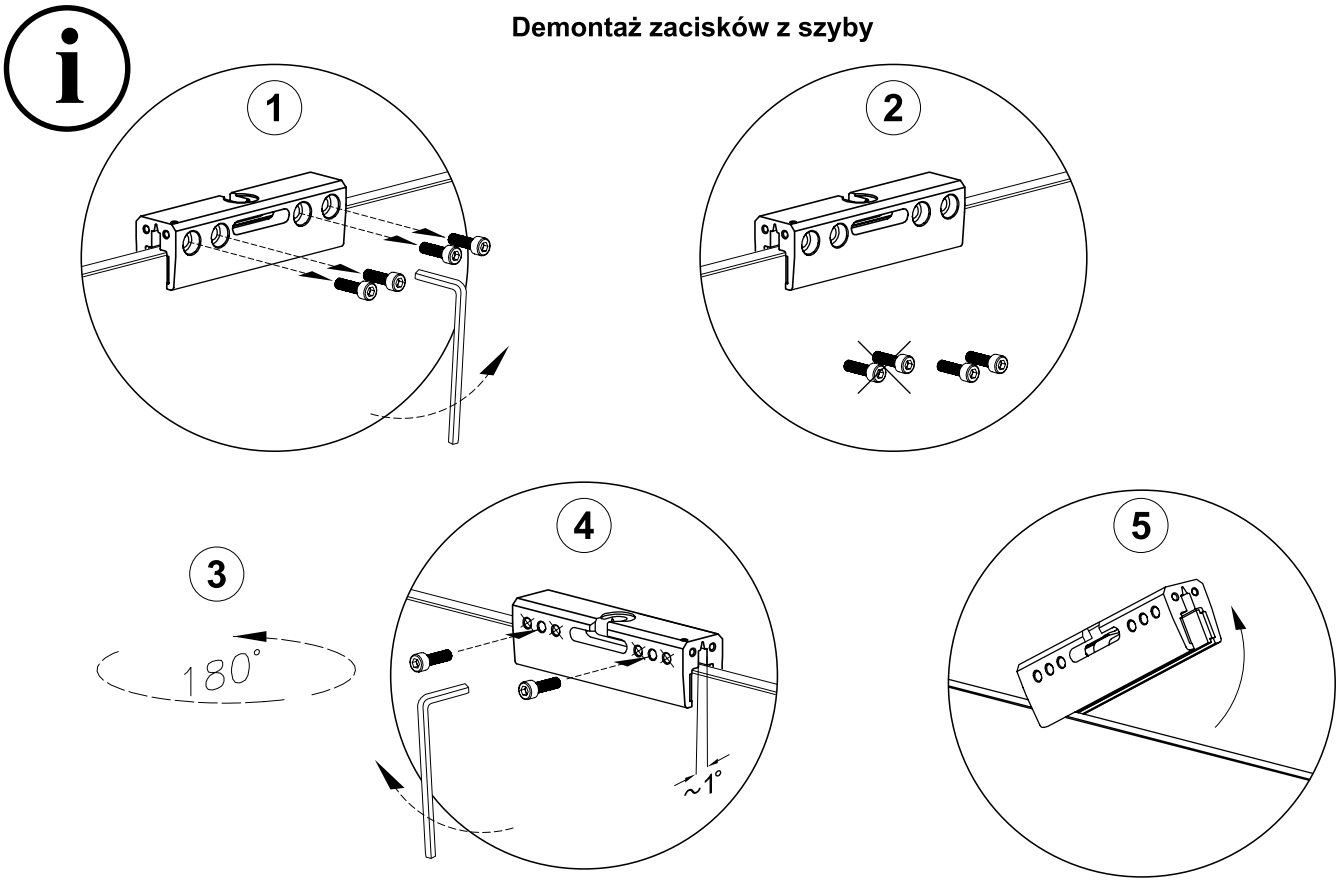

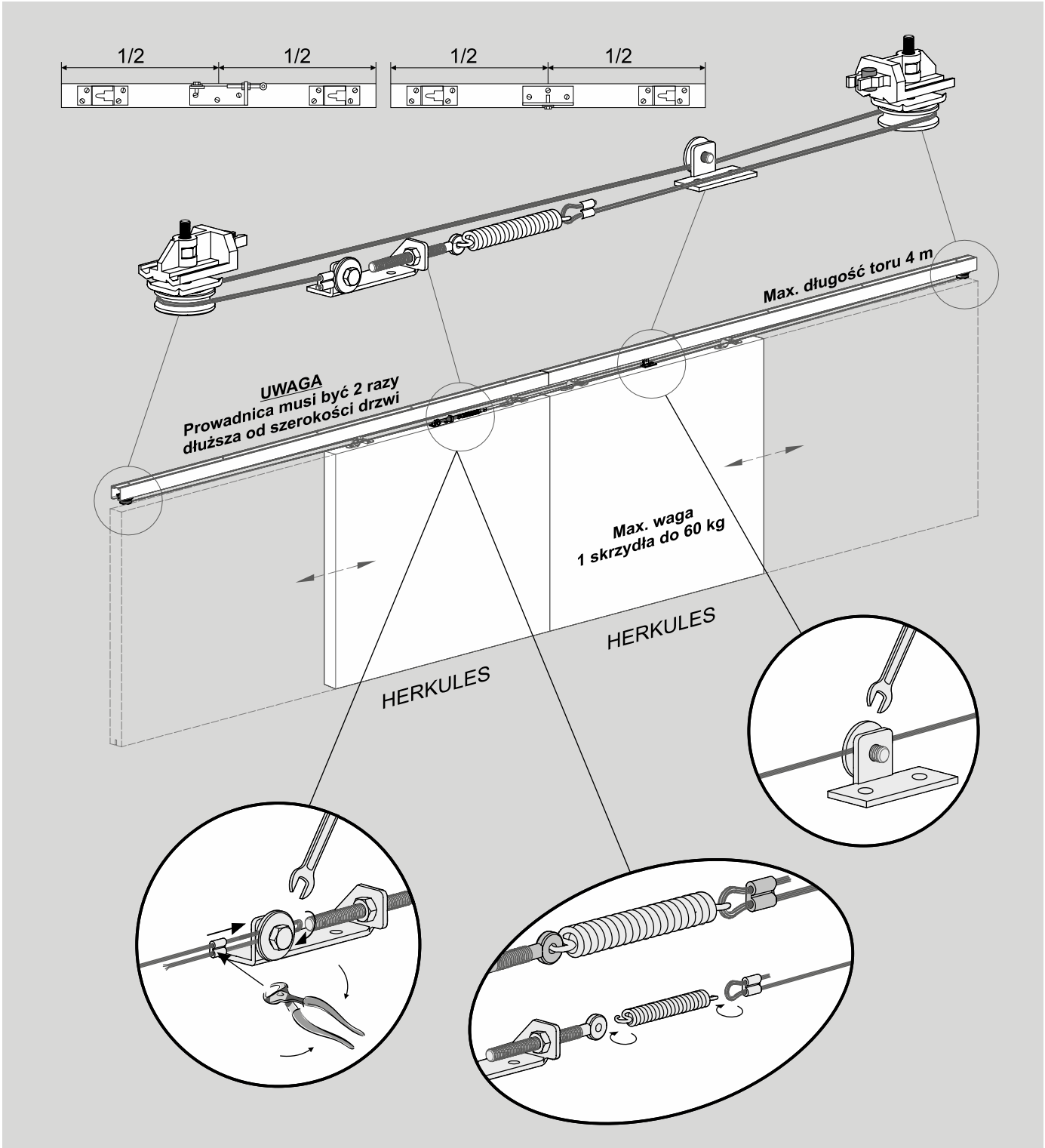

ELEMENTY SKŁADOWE

Prowadnica Herkules 2

dł.: 1,20 m, 1,50 m, 1,80 m, 2,00 m, 2,40 m, 3,00 m, 4,00 m, 6,00 m

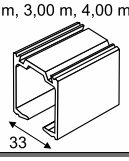

Złączki Herkules 60 lub 120 kg

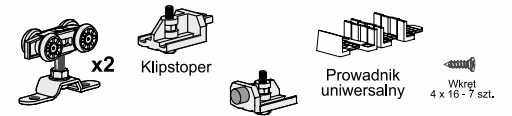

Złączki Symetric – mechanizm jednoczesnego przesuwu

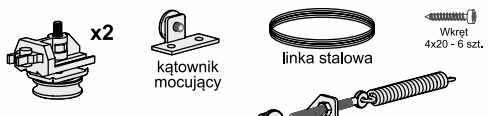

montaż skrzydeł drzwi

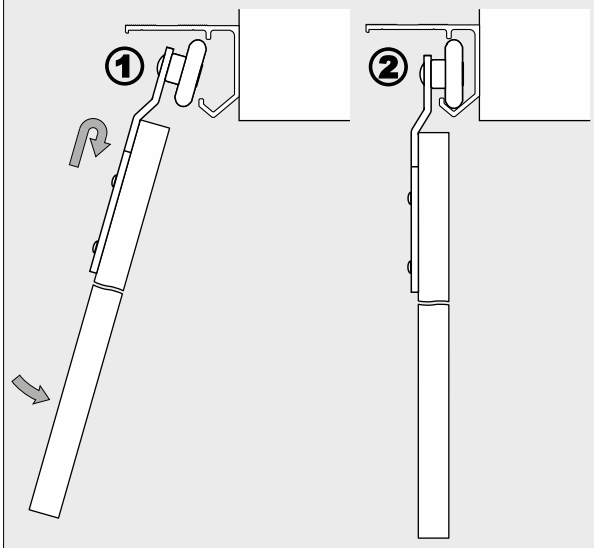

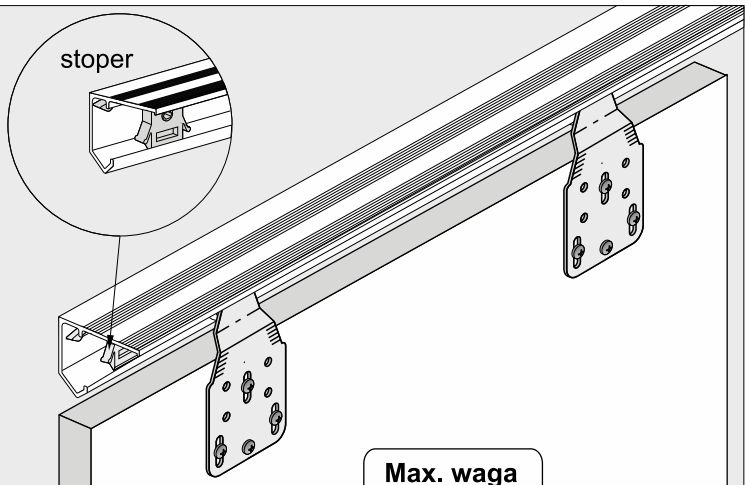

Max. waga 1 skrzydła do 45 kg

montaż wózków, regulacja skrzydła

70 mm - przy zastosowaniu **stopera**
min **145** mm - przy zastosowaniu **samodomykacza**

po wyregulowaniu skrzydła wózek zablokować wkrętem 4.

Wypełnienie drzwi: płyta wiórowa, laminowana 16-40 mm

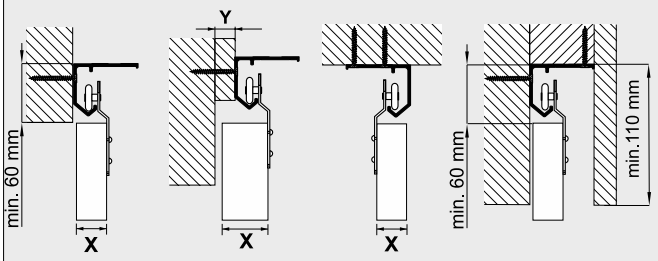

X [mm]	16	18	19	22	25	29	32	35	38	40
Y [mm]	0	0	0	2	5	9	12	15	18	20

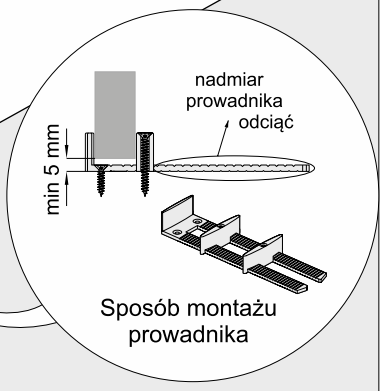

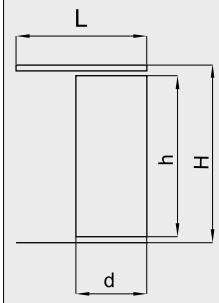

L - długość prowadnicy górnej (L=2d)

wysokość skrzydła drzwi - h	h = H - 50 mm
szerokość skrzydła drzwi - d	d = 1/2 L

mocowanie stoperów

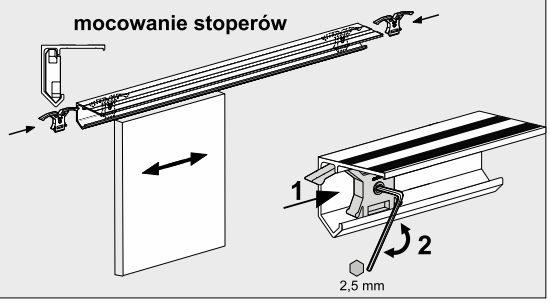

ELEMENTY SKŁADOWE

Tor górny Mars

dł.: 1,20m, 1,80m
3,00m, 3,60m

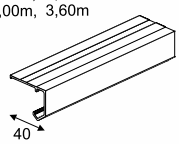

Zestaw do drzwi przesuwnych Mars (1 skrzydło)

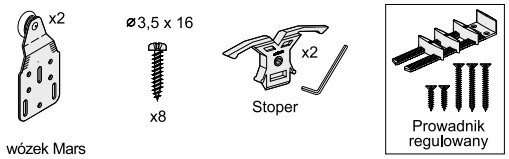

ELEMENTY DODATKOWE

Samodomykacz Mars MINI

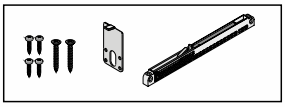

25 kg - index **5241**
40 kg - index **5242**

montaż samodomykaczy

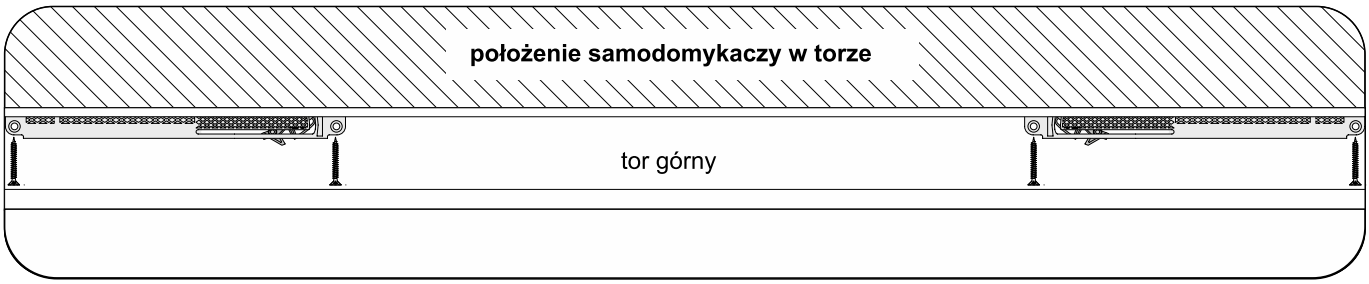

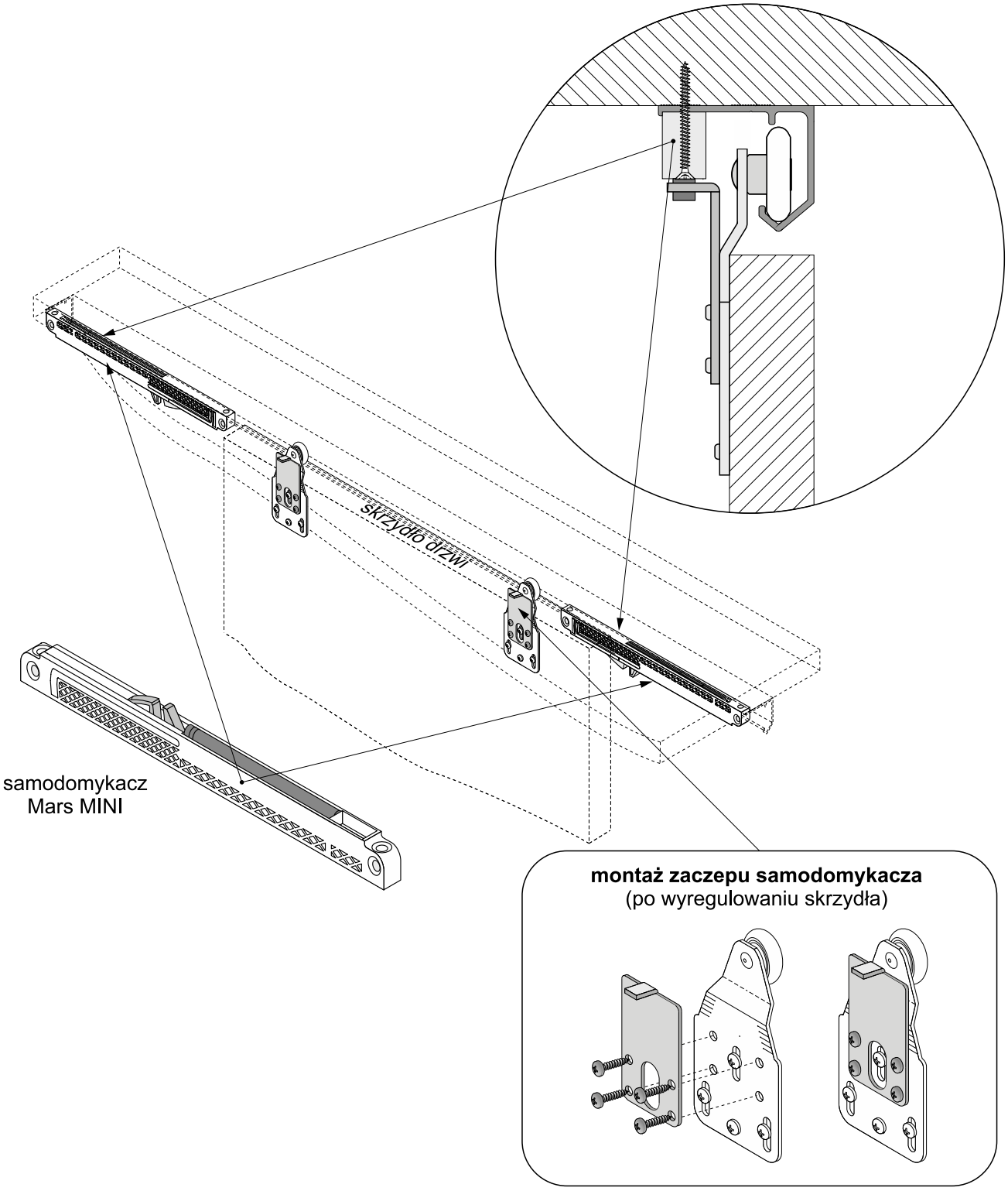

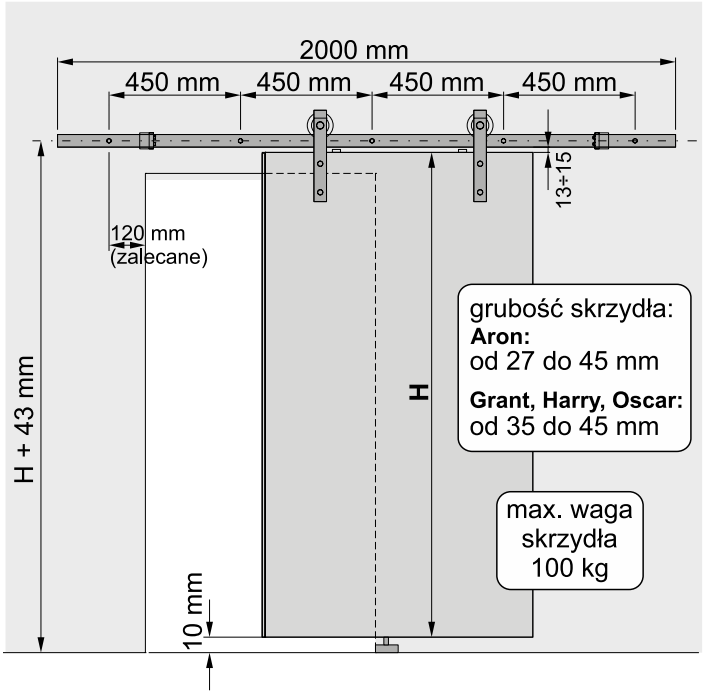

1. Wykonanie otworów w ścianie

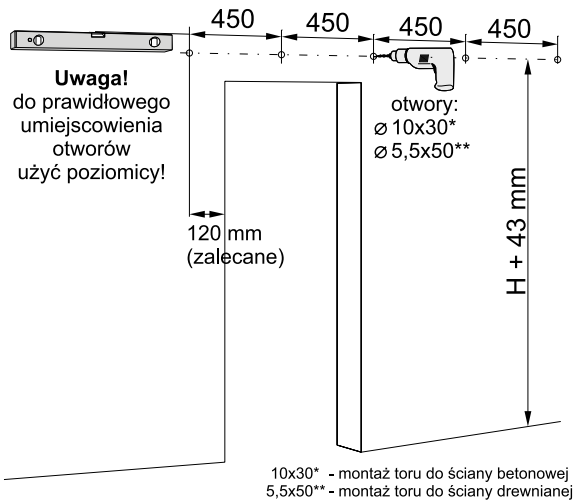

2. Montaż odbojów w torze

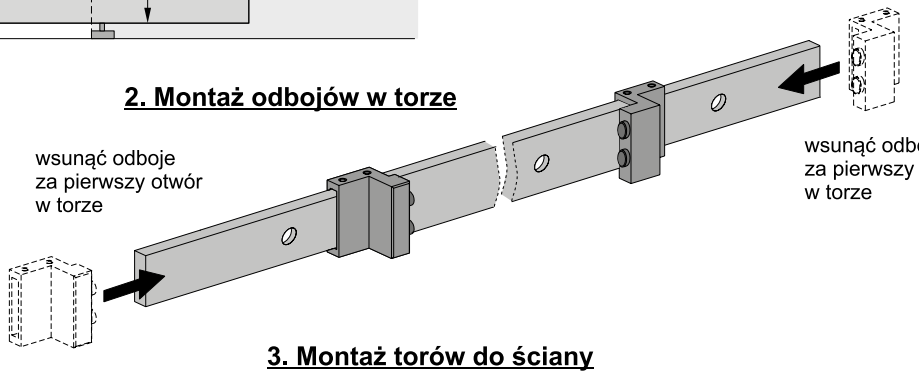

3. Montaż torów do ściany

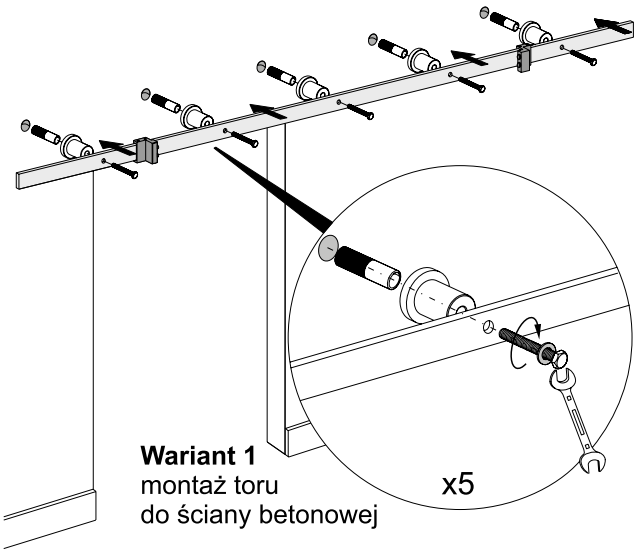

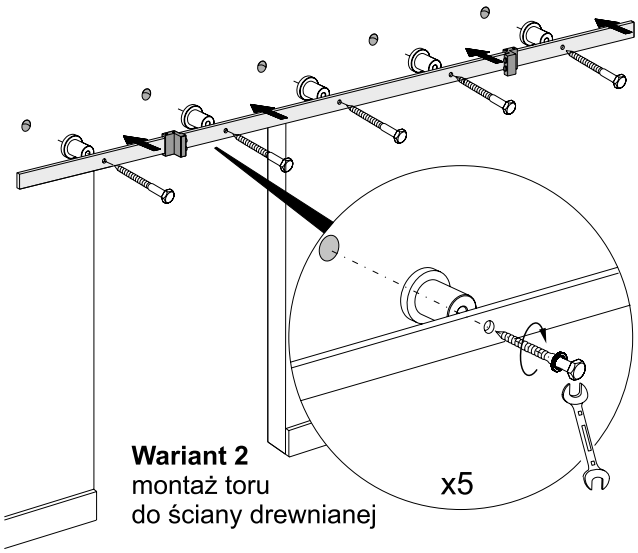

ELEMENTY DODATKOWE

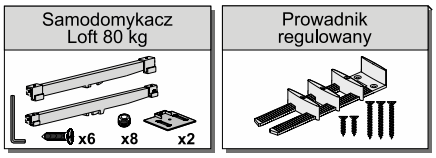

ELEMENTY SKŁADOWE

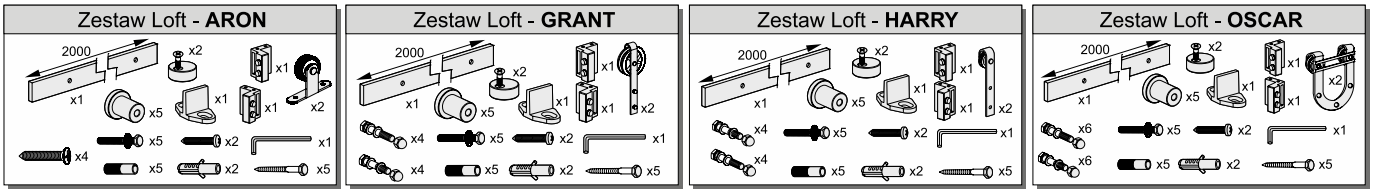

Zestaw Loft do drzwi przejściowych - **ARON**

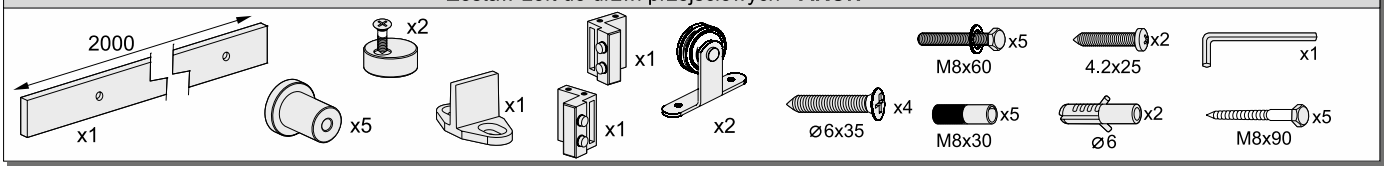

Zestaw Loft do drzwi przejściowych - **GRANT**

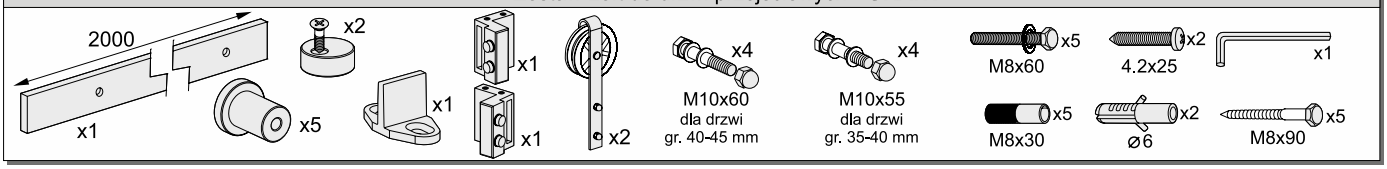

Zestaw Loft do drzwi przejściowych - **HARRY**

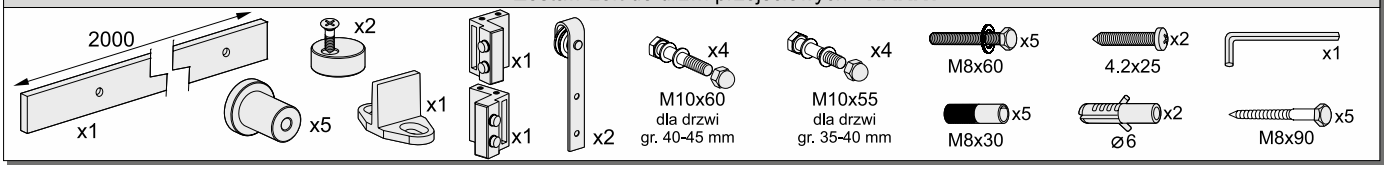

Zestaw Loft do drzwi przejściowych - **OSCAR**

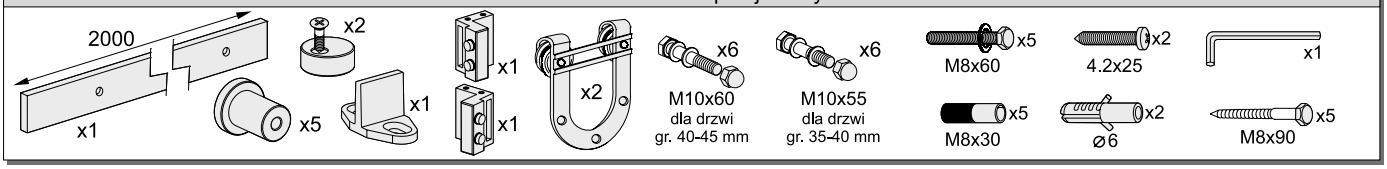

4. Montaż wózków

Montaż wózków
ARON

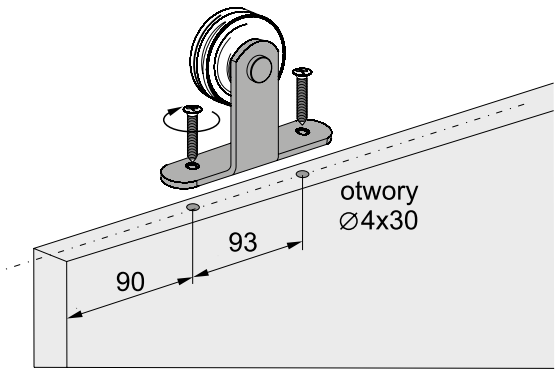

Montaż wózków
GRANT

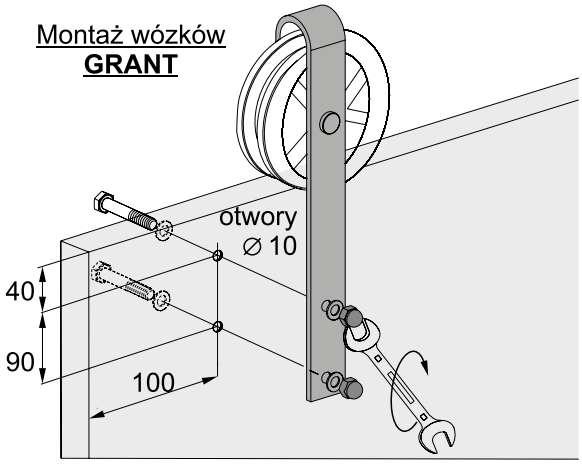

Montaż wózków
HARRY

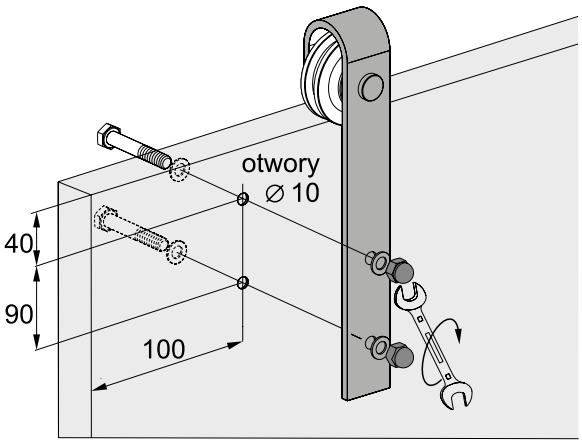

Montaż wózków
OSCAR

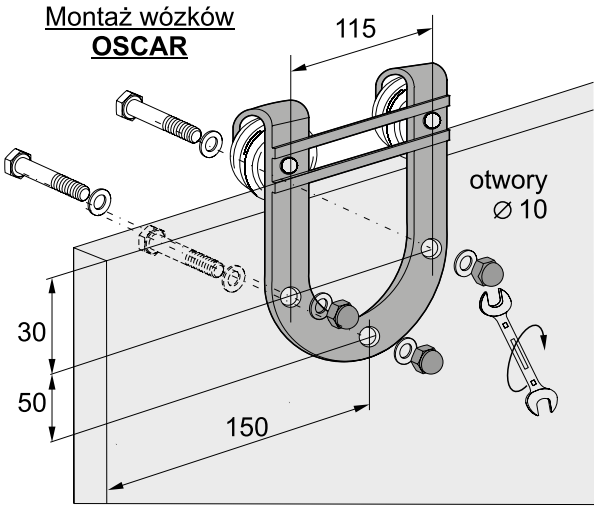

5. Montaż odbojników w drzwiach

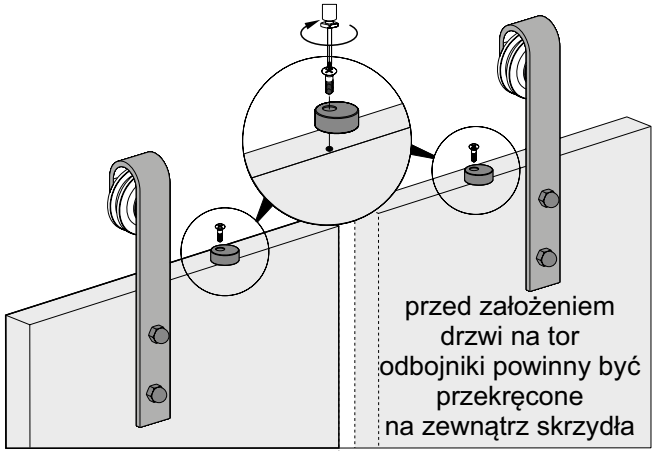

6. Montaż drzwi

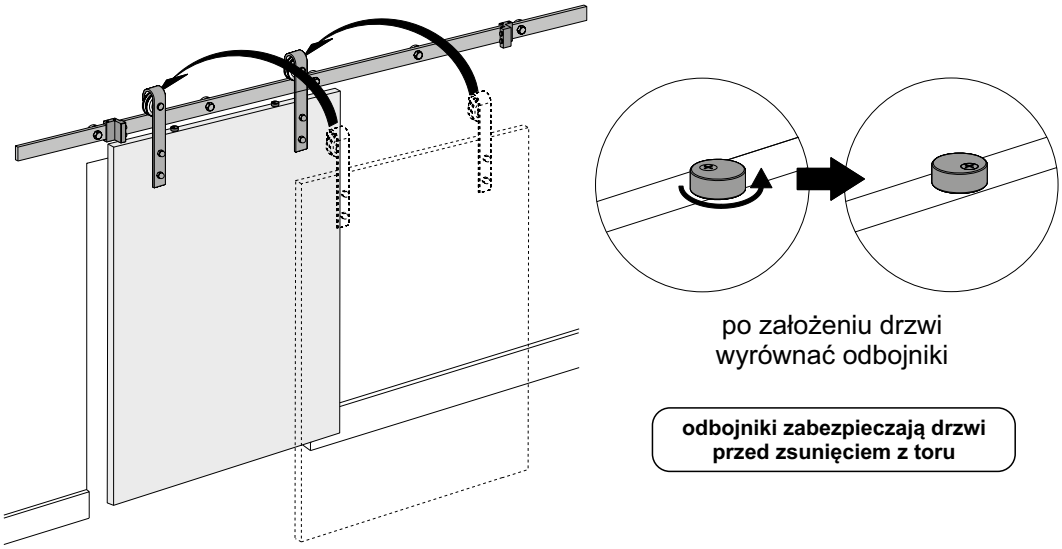

7. Montaż prowadnika

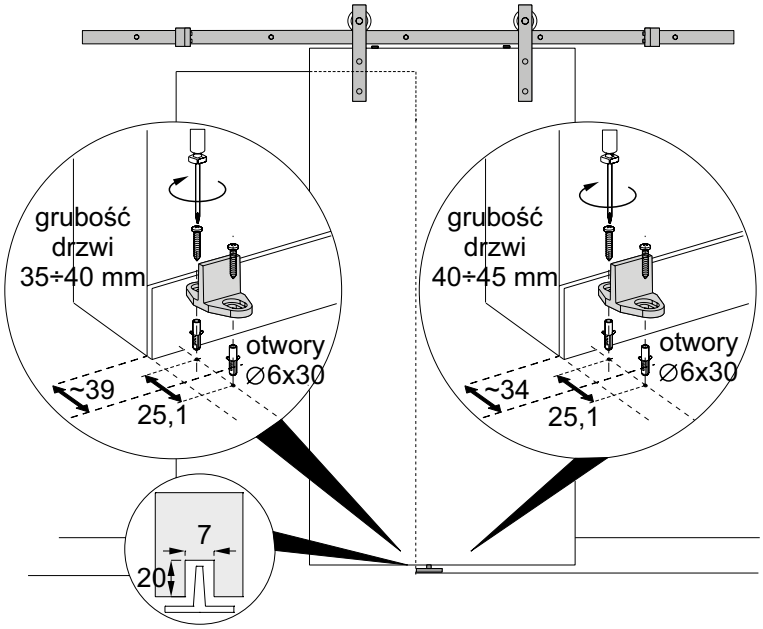

8. Regulacja położenia odbojników na torze

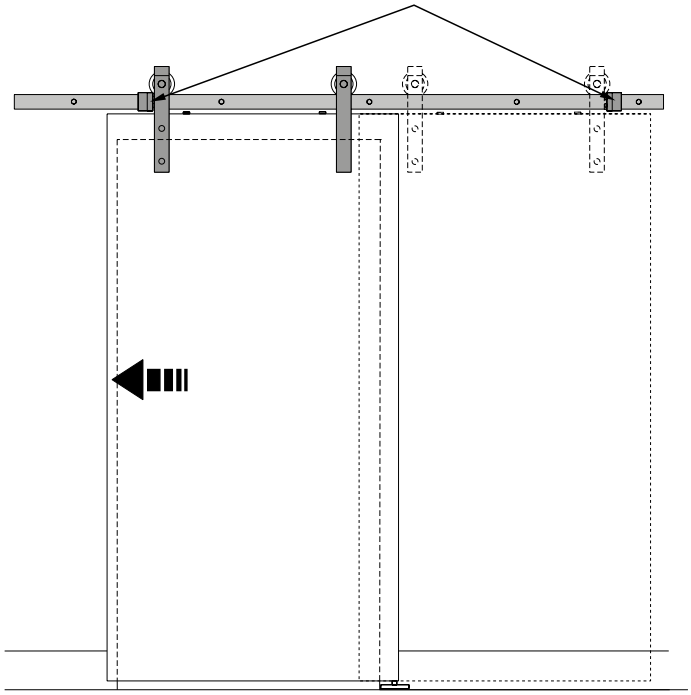

ARON

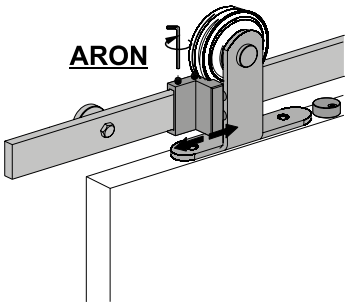

GRANT

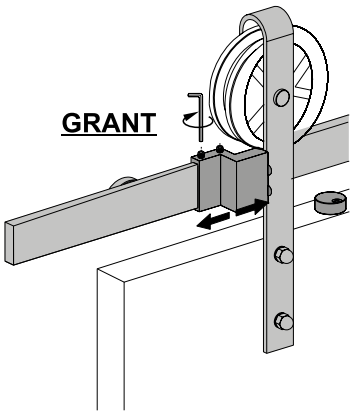

HARRY

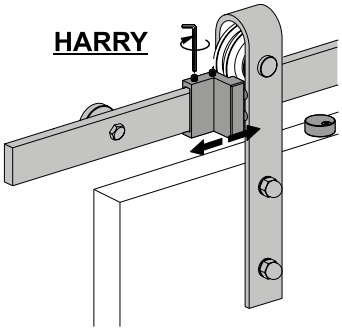

OSCAR

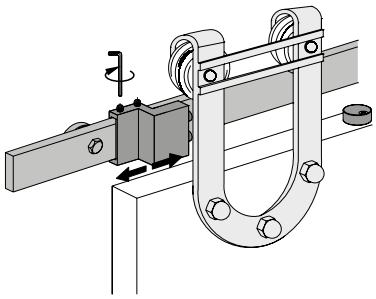

WYMIARY POMOCNICZE

Minimalna odległość toru od sufitu niezbędna do założenia drzwi oraz głębokość od ściany jaką zajmuje system

ARON

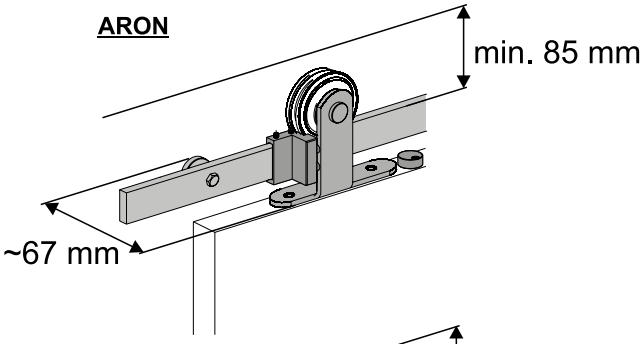

GRANT

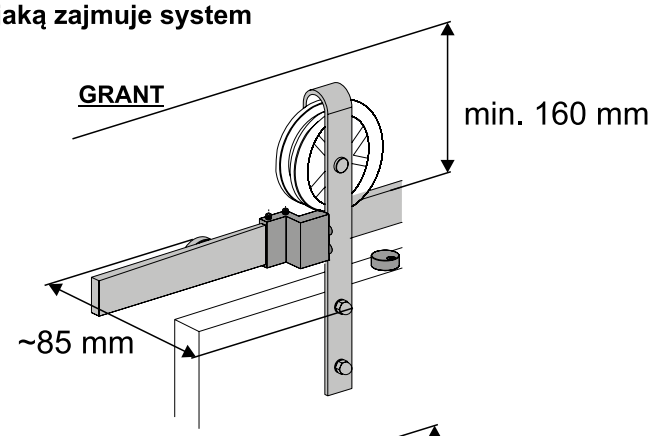

HARRY

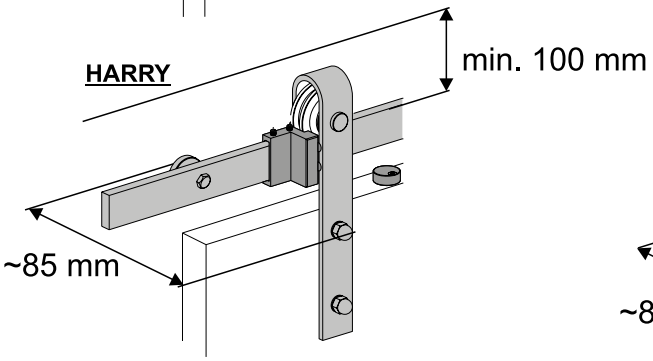

OSCAR

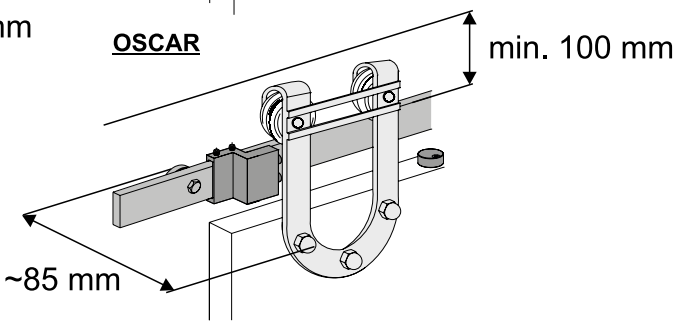

SYSTEM
SECRET DOOR

NOWOŚĆ

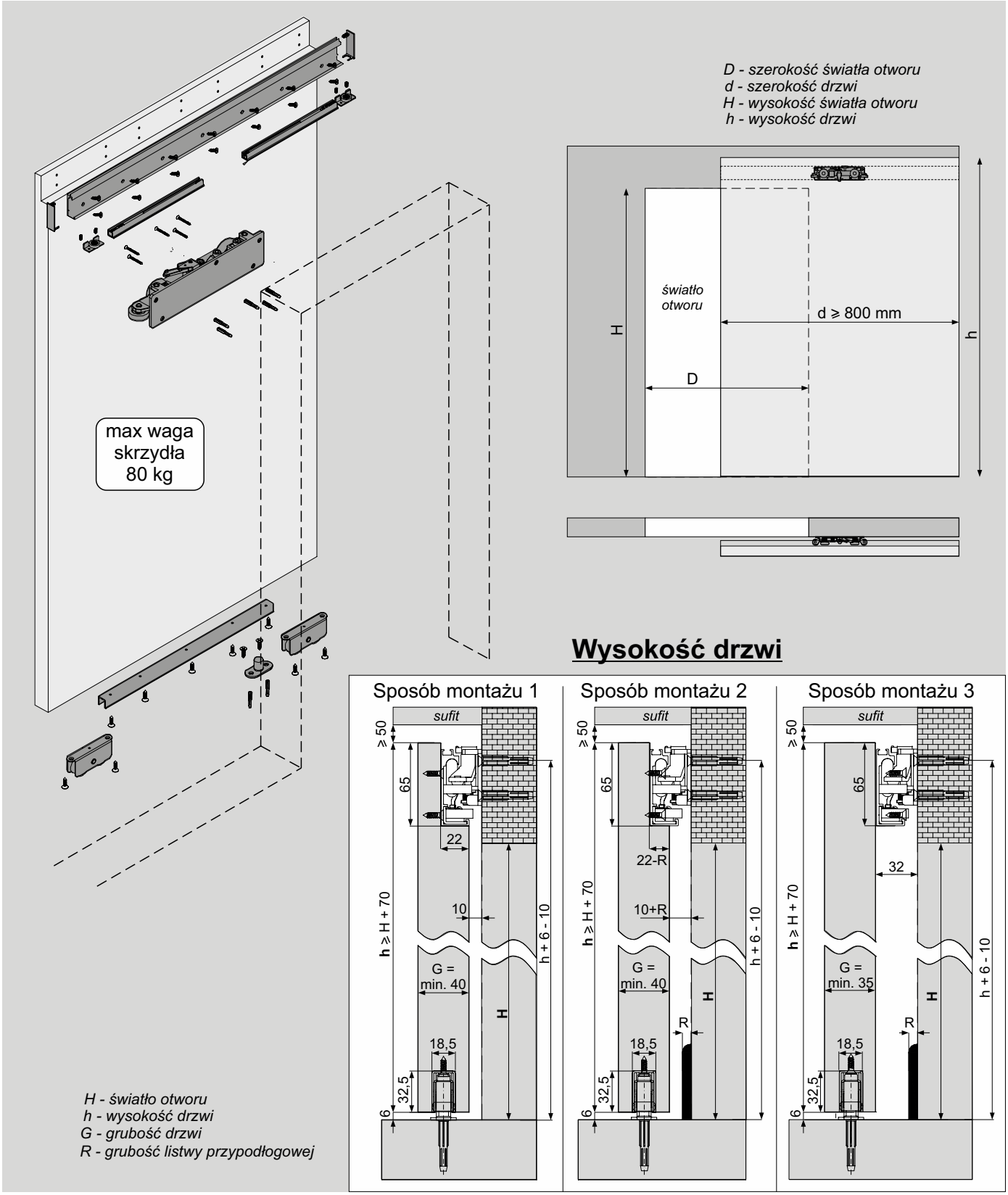

ELEMENTY SKŁADOWE

Zestaw do drzwi przejściowych SECRET DOOR

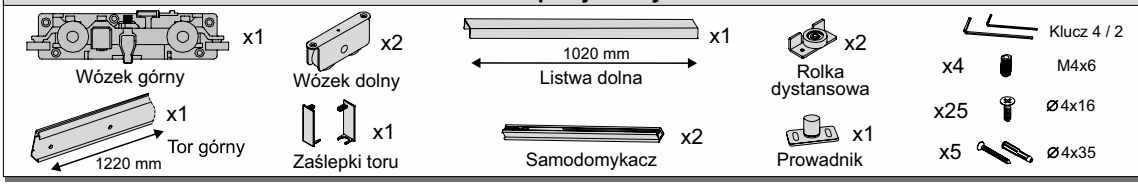

Szerokość drzwi

Sposób montażu I

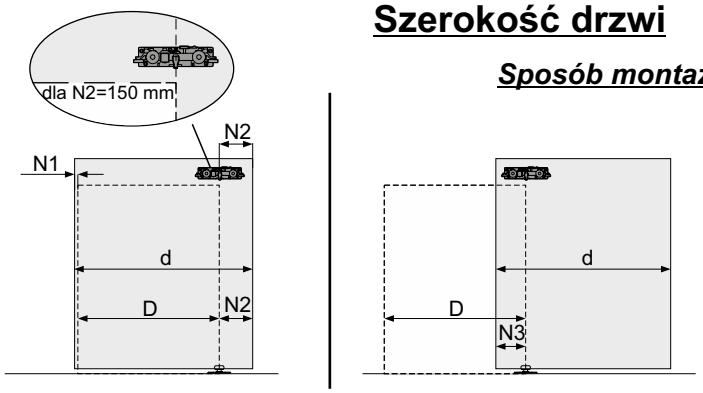

d - szerokość drzwi (800 ÷ 1220 mm)
D - światło otworu (650 ÷ 1070 mm)

N1 = 0÷35 mm
N2 ≥ 150 mm
N3 ≤ 116 mm
d ≥ 800 mm

d = D + N1 + N2

Ustawienie położenia samodomykacza

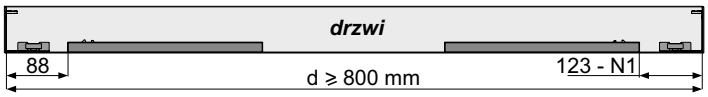

Szerokość drzwi

Sposób montażu II

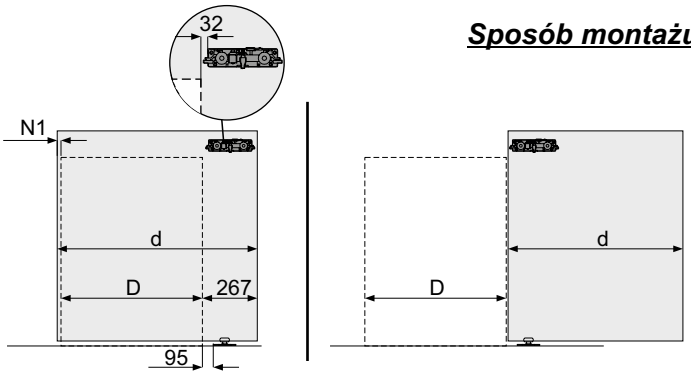

d - szerokość drzwi (800 ÷ 1220 mm)
D - światło otworu (533 ÷ 953 mm)

N1 = 0÷35 mm
d ≥ 800 mm

d = D + N1 + 267

Ustawienie położenia samodomykacza

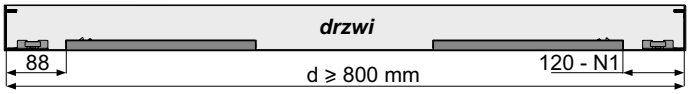

Wymiary montażowe drzwi

Opcja 1

Tor górny widoczny

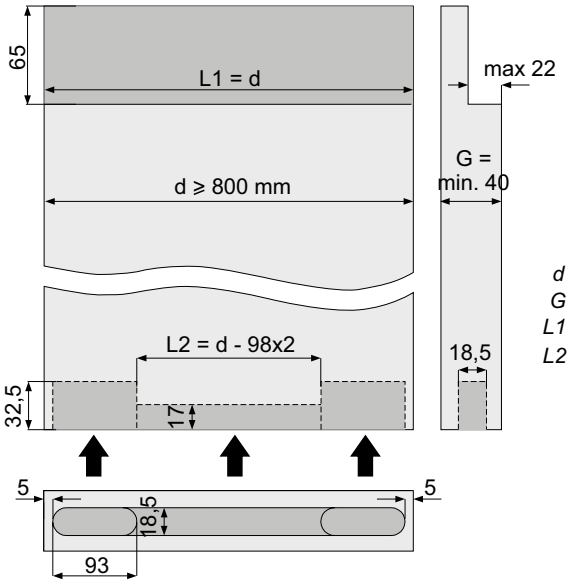

Opcja 2

Tor górny niewidoczny

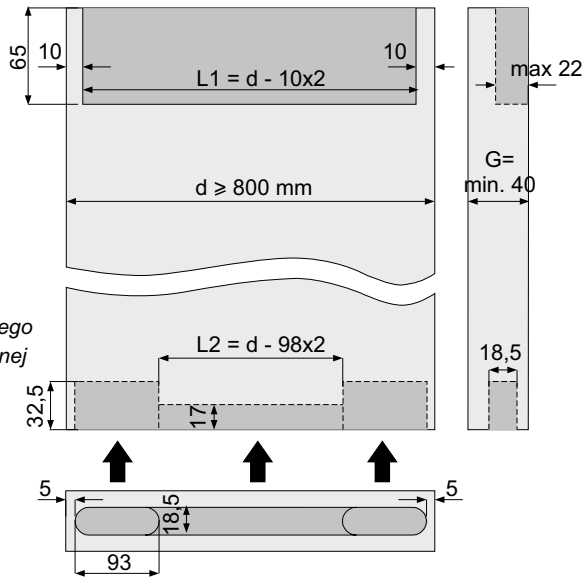

d - szerokość drzwi
G - grubość drzwi
L1 - długość toru górnego
L2 - długość listwy dolnej

Montaż drzwi

Zamocować tor górny w drzwiach

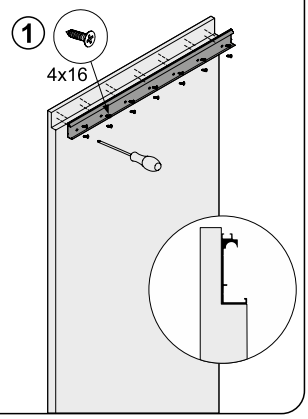

Wsunąć samodomykacze w tor górny i zablokować położenie śrubą

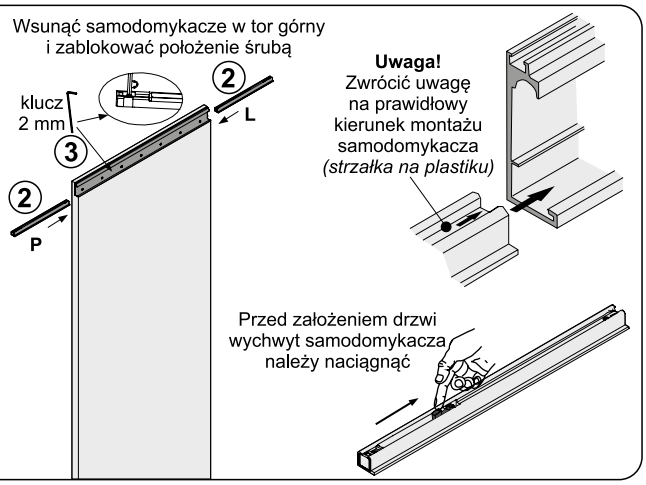

Wsunąć rolki dystansowe w tor górny i zablokować położenie śrubą

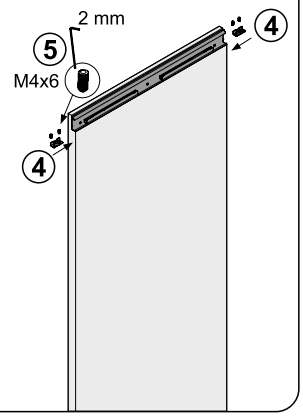

Nałożyć zaślepki na tor górny

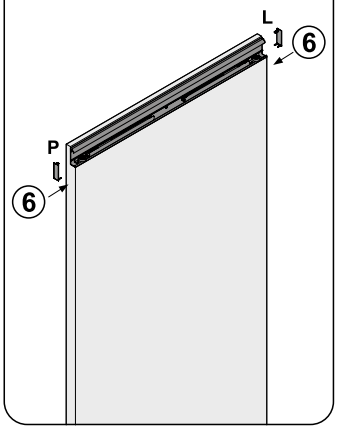

Zamocować w otworze na dole drzwi listwę dolną i wózki dolne

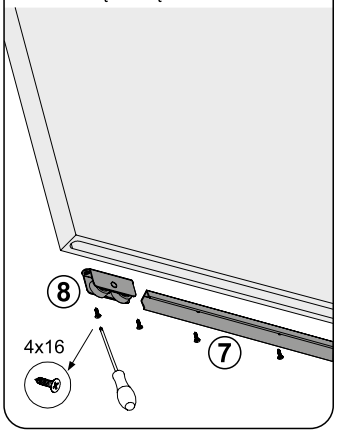

Zamocować wózek górny na ścianie

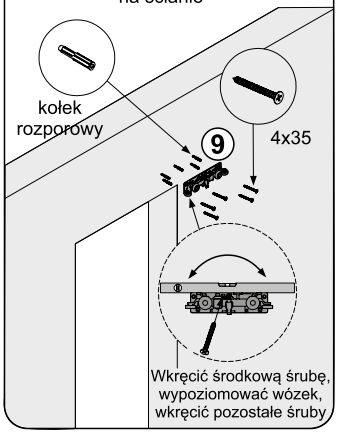

Zamocować w podłodze prowadnik dolny

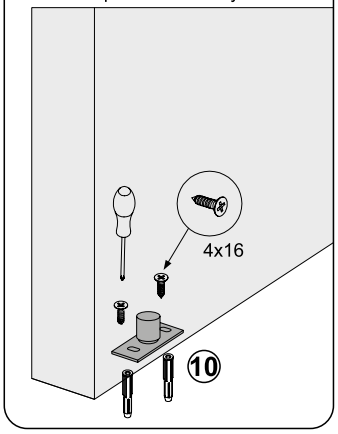

Odblokować wózek górny

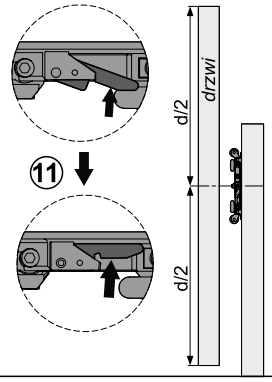

Zamocować drzwi na wózku górnym i w prowadniku

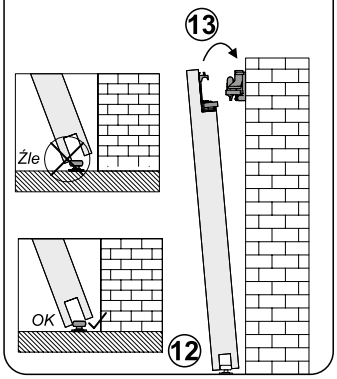

Zabezpieczenie drzwi przed wypadaniem

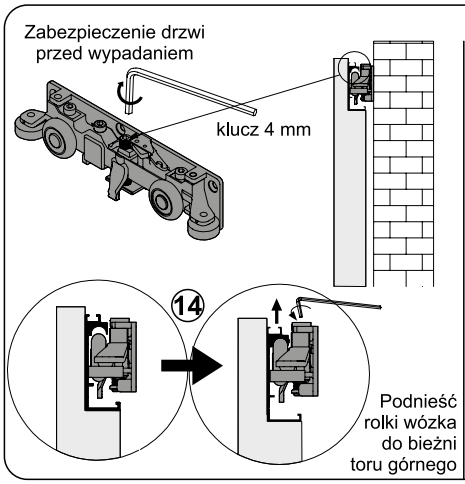

Zablokować wózek

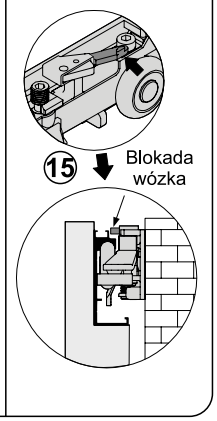

Regulacja drzwi przód-tył

Przed regulacją odblokować wózek

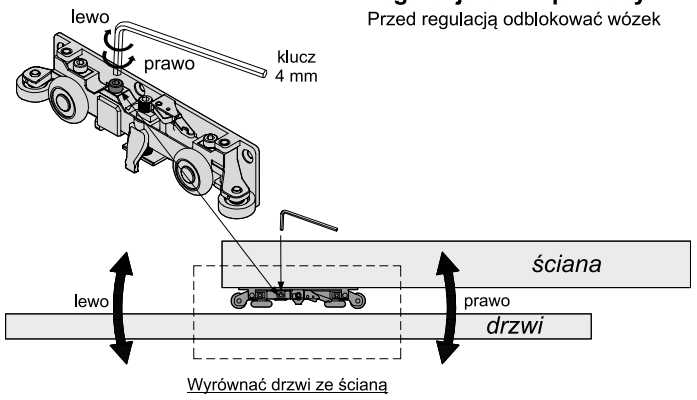

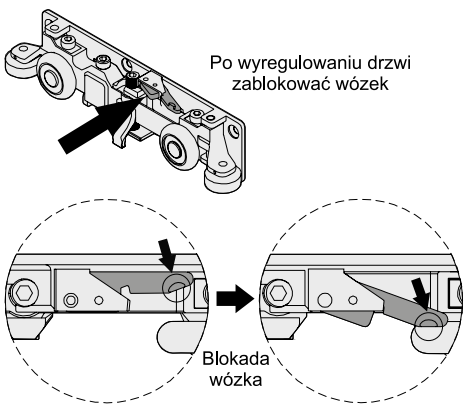

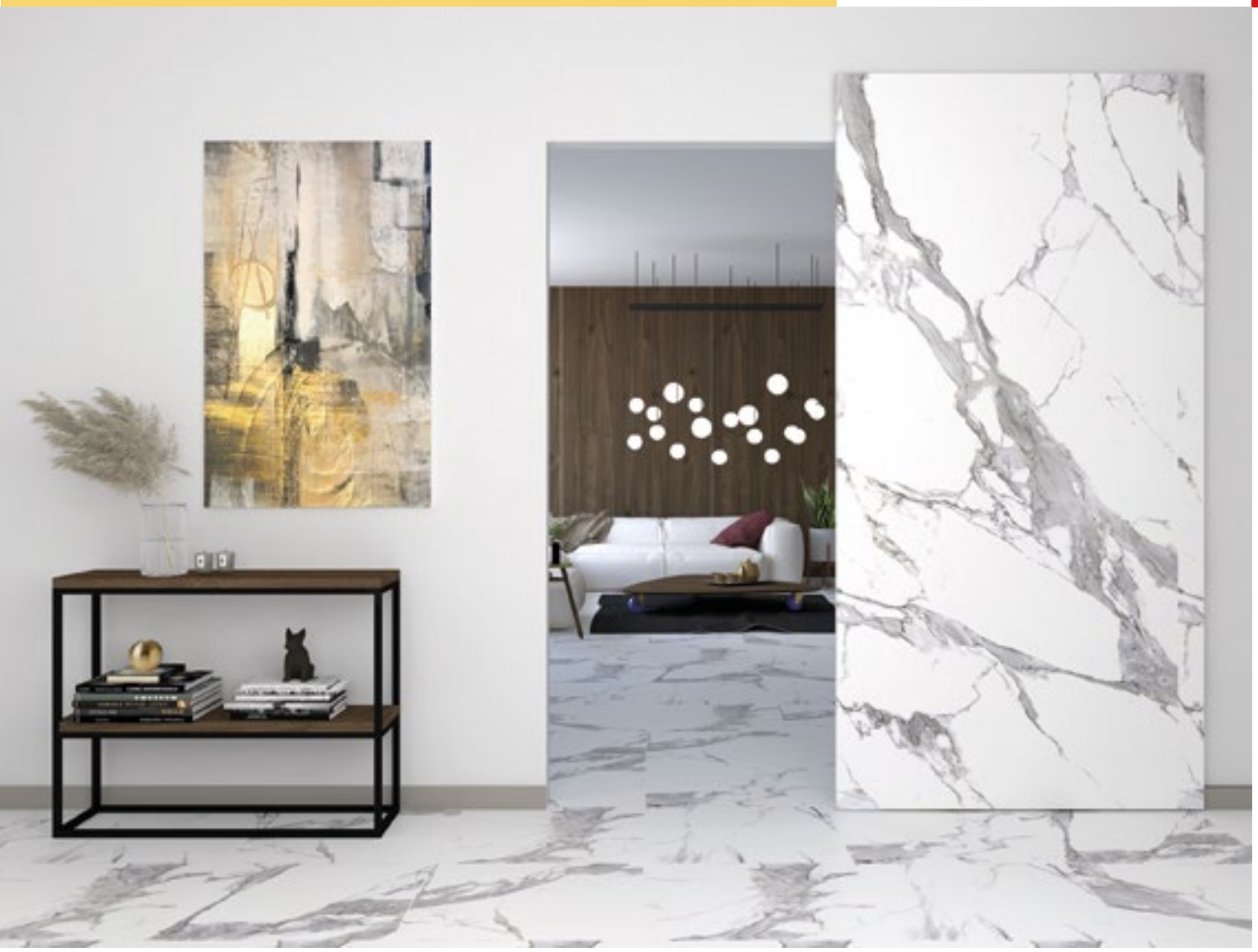

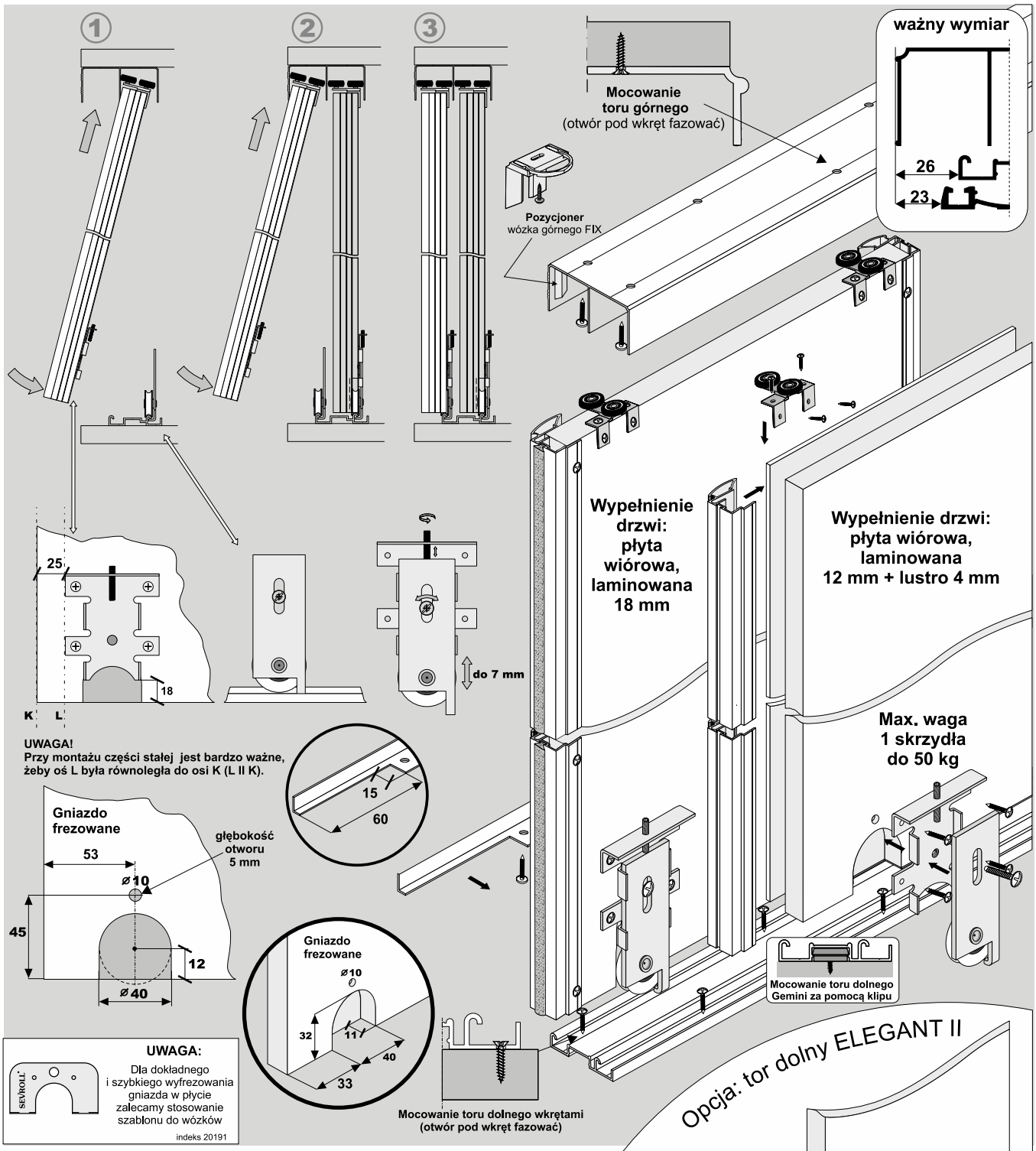

ELEMENTY SKŁADOWE

Rączka

dł.: 2,70 m

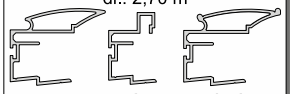

ALFA II C | FAWORYT II C | VICTORIA II C

Tor górny Gemini-Decor

dł.: 1,70 m, 2,35 m, 3,00 m, 4,05 m, 6,00 m

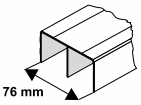

Tor dolny Gemini-Decor II

dł.: 1,70 m, 2,35 m, 3,00 m, 4,05 m, 6,00 m

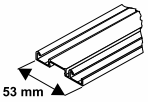

Wózek prowadzący Focus

Kątownik

MINI 11 mm x 17 mm
dł.: 1,70 m
2,35 m
3,00 m

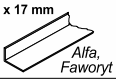

K2 Decor
dł.: 1,70 m
2,35 m
3,00 m

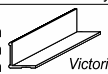

Wózek dolny WD18C HI-TEC

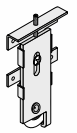

Opcja: tor dolny ELEGANT II

W linii **Alfa, Faworyt i Victoria** możemy zastosować tor dolny ***Elegant II z zaślepką*** wraz z wózkiem dolnym WD18V HI-TEC. **Wyliczenia nie ulegają zmianie.**

Wózek dolny WD18V HI-TEC

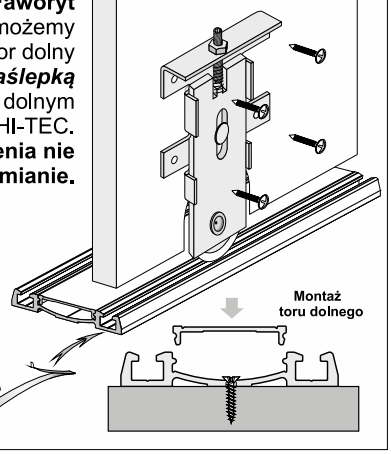

Światło otworu

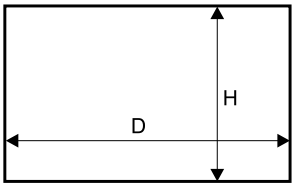

	Długość rączki = wysokość skrzydła drzwi			
	ALFA II C / VICTORIA II C		FAWORYT II C	
	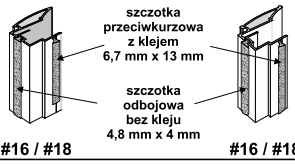		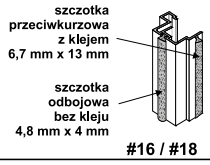	
wysokość skrzydła drzwi - h	h = H - 42 mm		h = H - 42 mm	
wysokość skrzydła drzwi przy montażu samodomykaczy	Mini SV25/40/60 SV-25/50	h = H - 42 mm	Mini SV25/40/60 SV-25/50	h = H - 42 mm
	Top SV60/80, Central SV25/40	h = H - 44 mm	Top SV60/80, Central SV25/40	h = H - 44 mm
wysokość płyty - hp	hp = h - 2 mm		hp = h - 2 mm	
szerokość skrzydła drzwi - d	d = (D - 3 mm + Z) : N		d = (D - 3 mm + Z) : N	
szerokość płyty **#18** - dp	dp = d - 22 mm		dp = d - 19 mm	
szerokość płyty **#12** - dp_L	dp_L= d - 7 mm		dp_L= d - 7 mm	
długość kątownika - dk	dk = d - 48,4 mm		dk = d - 33,6 mm	
wysokość lustra - hl	hl = hp - 4 mm		hl = hp - 4 mm	
szerokość lustra - dl	dl = dp_L- 20 mm		dl = dp_L- 16 mm	

ilość skrzydeł - N	2	3	4	5	2	3	4	5
szerokość zakładki - Z	36 mm	72 mm	108 mm	144 mm	18 mm	36 mm	54 mm	72 mm

fasada - 4 skrzydła		
układ drzwi	d = (D - 3 + 108) : 4	d = (D - 3 + 54) : 4
układ drzwi	d = (D : 2 + 33) : 2	d = (D : 2 + 15) : 2

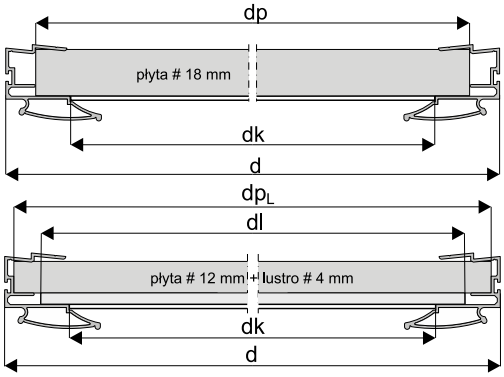

ALFA II C
VICTORIA II C
wymiary lustra

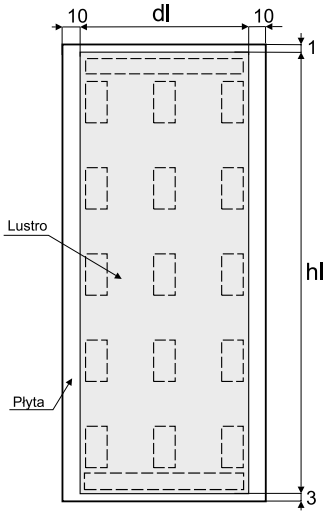

FAWORYT II C
wymiary lustra

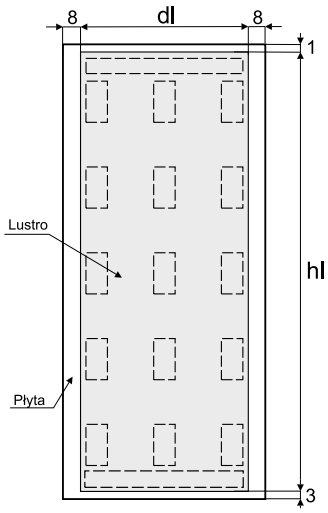

UWAGA:
przed naklejeniem taśmy dwustronnej, powierzchnie styku płyty z lustrem należy odtłuścić.

Linią przerywaną zaznaczono miejsca przyklejenia taśmy dwustronnej.

UWAGA!

Rączka powinna być o 2 mm dłuższa od wymiaru wysokości płyty.

OSTRZEŻENIE

SEVROLL nie ponosi odpowiedzialności za odkształcenia profili spowodowane odkształcaniem się płyty (w wyniku jej złej jakości, złego składowania, przechowywania w nieodpowiedniej wilgotności).

UWAGA! Zdejmij folię zabezpieczającą z elementów aluminiowych (rączek, torów, łączników, itp.) przed ich docięciem pod dany wymiar. Zdjęcie folii pozwoli stwierdzić ewentualne wady jakościowe (np. zarysowania).

VICTORIA II C, ALFA II C

Sposób montażu rączki Alfa i Victoria oraz wózka prowadzącego z płytą # 18 mm

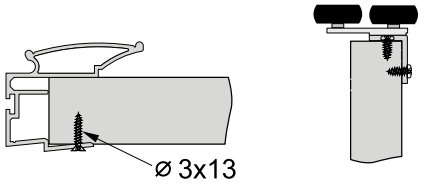

- Przy nabijaniu rączek **nie należy** dodatkowo stosować kleju montażowego.
- Nabitą rączkę należy przykręcić do płyty wkrętami ⌀**3x13** od wewnętrznej strony drzwi.

Sposób montażu rączki i wózka prowadzącego z płytą # 12 mm i lustrem 4 mm

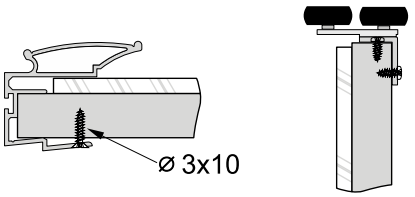

jeżeli płyta lub lustro nie trzymają wymiarów i rączka jest zbyt luźno osadzona, należy ją przykręcić do płyty wkrętami ⌀**3x10**.

Wkręty dostępne w ofercie Sevroll-System

VICTORIA II C

Sposób montażu kątownika K2-Decor

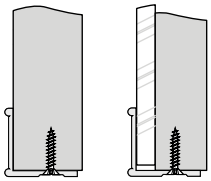

ALFA II C

Sposób montażu kątownika Mini 11x17 mm

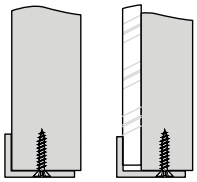

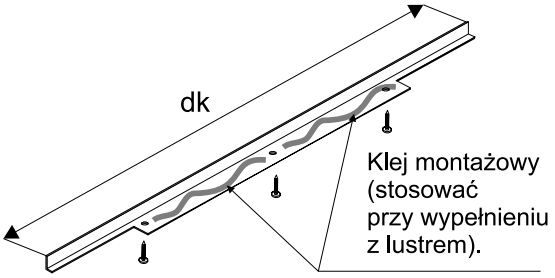

UWAGA!

Kątownik musi być przykręcony do płyty minimum trzema wkrętami ⌀ 3 x 25.

FAWORYT II C

Sposób montażu rączki Faworyt oraz wózka prowadzącego z płytą # 18 mm

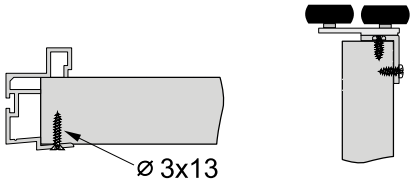

- Przy nabijaniu rączek **nie należy** dodatkowo stosować kleju montażowego.
- Nabitą rączkę należy przykręcić do płyty wkrętami ⌀**3x13** od wewnętrznej strony drzwi.

Sposób montażu rączki i wózka prowadzącego z płytą # 12 mm i lustrem 4 mm

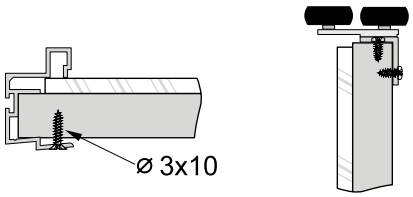

jeżeli płyta lub lustro nie trzymają wymiarów i rączka jest zbyt luźno osadzona, należy ją przykręcić do płyty wkrętami ⌀**3x10**.

Wkręty dostępne w ofercie Sevroll-System

FAWORYT II C

Sposób montażu kątownika Mini 11x17 mm

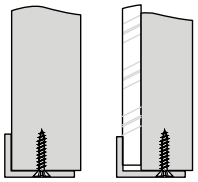

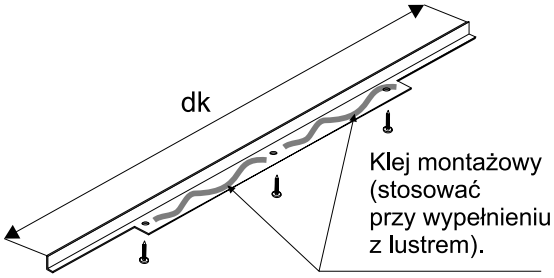

UWAGA!

Kątownik musi być przykręcony do płyty minimum trzema wkrętami ⌀ 3 x 25.

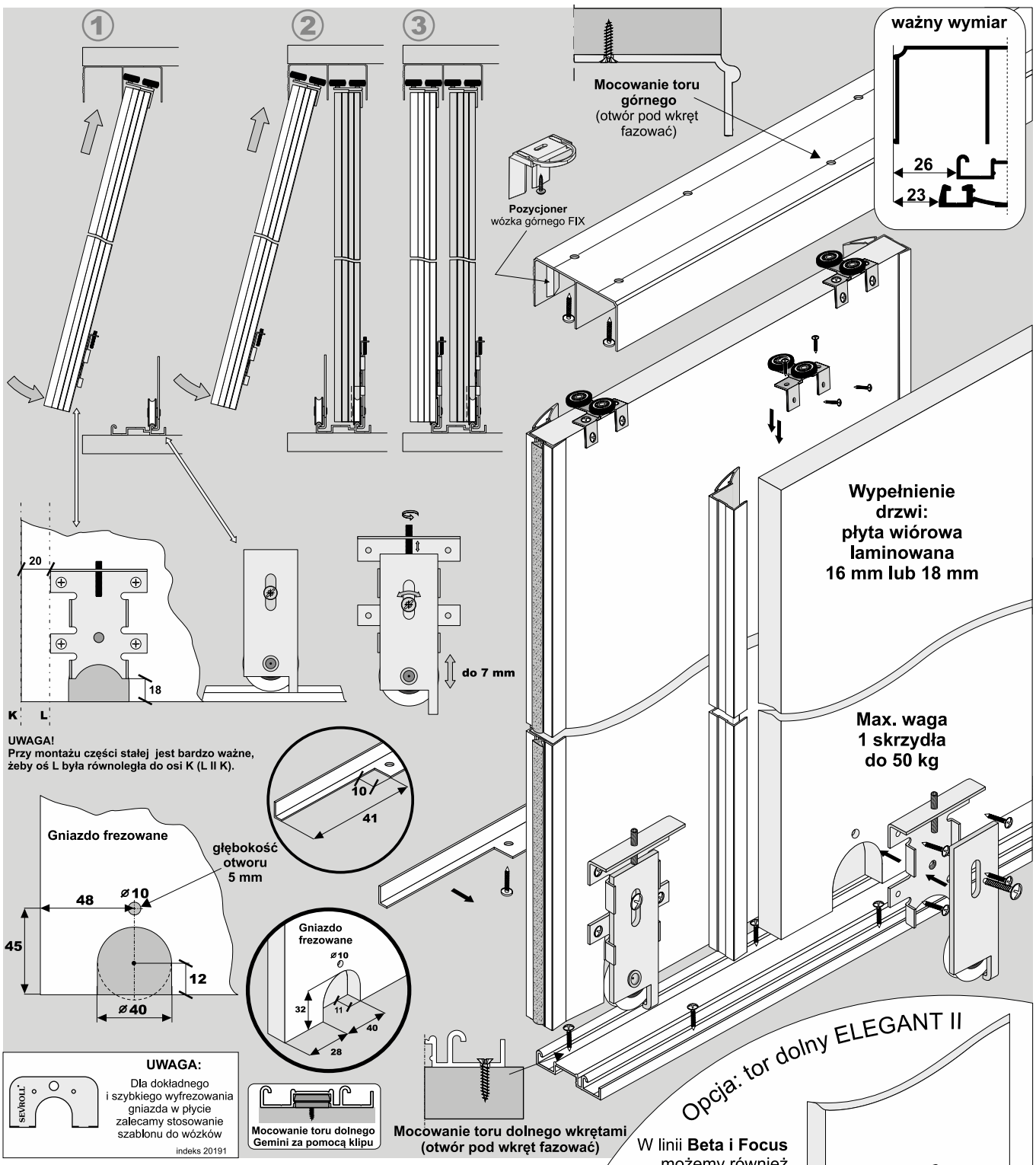

ELEMENTY SKŁADOWE

Rączka

dł.: 2,70 m

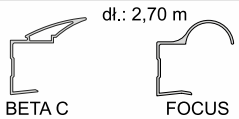

BETA C #16 i #18 | FOCUS #16 i #18

Tor górny Gemini-Decor

dł.: 1,70 m, 2,35 m, 3,00 m, 4,05 m, 6,00 m

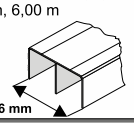

76 mm

Tor dolny Gemini-Decor II

dł.: 1,70 m, 2,35 m, 3,00 m, 4,05 m, 6,00 m

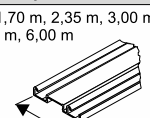

53 mm

Wózek prowadzący Focus

Kątownik Mini 11 mm x 17 mm

dł.: 1,70 m, 2,35 m, 3,00 m

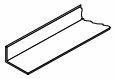

Wózek dolny WD18C HI-TEC

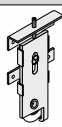

Światło otworu

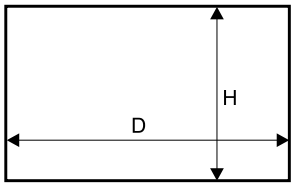

Długość rączki = wysokość skrzydła drzwi

	BETA C		FOCUS	
	szczotka przeciwkurzowa z klejem 6,7 mm x 13 mm; szczotka odbojowa z klejem 4,8 mm x 4 mm; #16 i #18		szczotka przeciwkurzowa z klejem 6,7 mm x 13 mm; szczotka odbojowa z klejem 4,8 mm x 4 mm; #16 i #18	
wysokość skrzydła drzwi - h	h = H - 42 mm		h = H - 42 mm	
wysokość skrzydła drzwi przy montażu samodomykaczy	Mini SV25/40/60 SV-25/50	h = H - 42 mm	Mini SV25/40/60 SV-25/50	h = H - 42 mm
	Top SV60/80, Central SV25/40	h = H - 44 mm	Top SV60/80, Central SV25/40	h = H - 44 mm
wysokość płyty - hp	hp = h - 2 mm		hp = h - 2 mm	
szerokość skrzydła drzwi - d	d = (D - 3 mm + Z) : N		d = (D - 3 mm + Z) : N	
szerokość płyty - dp	dp = d - 3 mm		dp = d - 3 mm	
długość kątownika - dk	dk = d - 32,5 mm		dk = d - 58 mm	

ilość skrzydeł - N	2	3	4	5	2	3	4	5
szerokość zakładki - Z	29 mm	58 mm	87 mm	116 mm	30 mm	60 mm	90 mm	120 mm

fasada - 4 skrzydła		
układ drzwi	d = (D - 3 + 87) : 4	d = (D - 3 + 90) : 4
układ drzwi	d = (D : 2 + 26) : 2	d = (D : 2 + 27) : 2

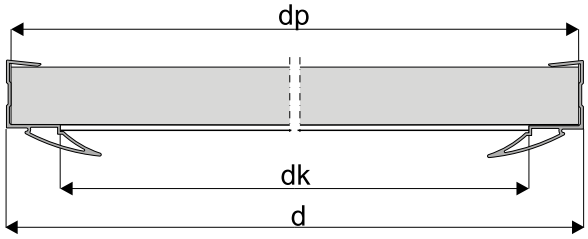

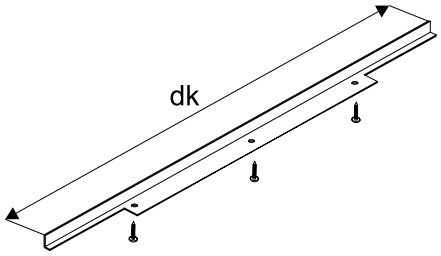

BETA C

Sposób montażu rączki i wózka prowadzącego z płytą # 16 mm lub # 18 mm

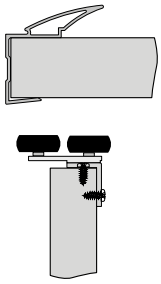

Sposób montażu kątownika Mini 11 mm x 17 mm

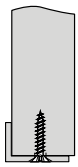

FOCUS

Sposób montażu rączki i wózka prowadzącego z płytą # 16 mm lub # 18 mm

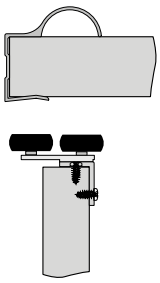

Sposób montażu kątownika Mini 11 mm x 17 mm

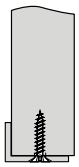

UWAGA!

Rączka powinna być o 2 mm dłuższa od wymiaru wysokości płyty.

OSTRZEŻENIE

SEVROLL nie ponosi odpowiedzialności za odkształcenia profili spowodowane odkształcaniem się płyty (w wyniku jej złej jakości, złego składowania, przechowywania w nieodpowiedniej wilgotności).

- Przy nabijaniu rączek **nie należy** dodatkowo stosować kleju montażowego

UWAGA! Zdejmij folię zabezpieczającą z elementów aluminiowych (rączek, torów, łączników, itp.) przed ich docięciem pod dany wymiar. Zdjęcie folii pozwoli stwierdzić ewentualne wady jakościowe (np. zarysowania).

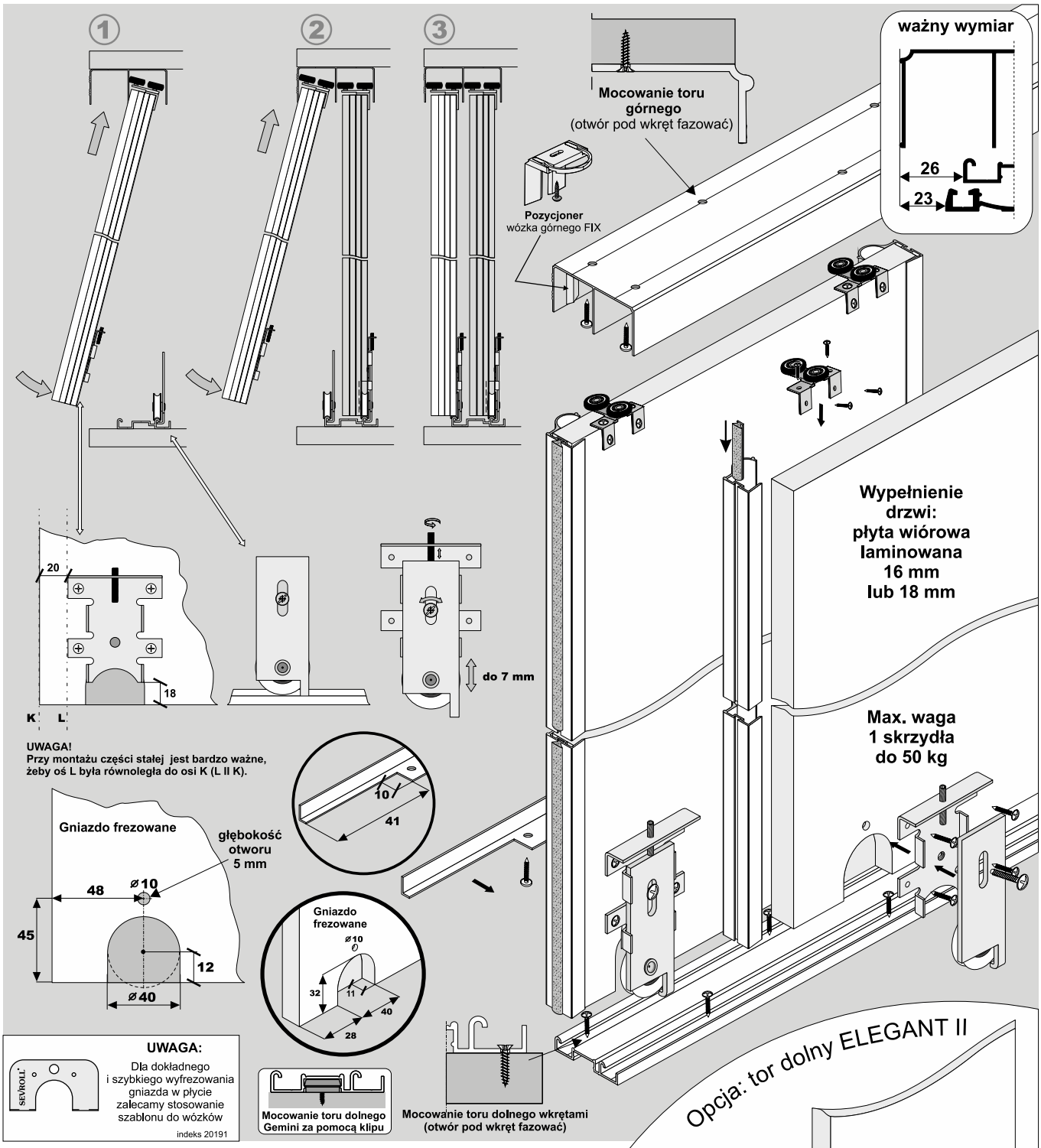

ELEMENTY SKŁADOWE

Rączka

dł.: 2,70 m

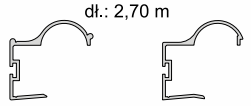

FACTOR II C #16 i #18 | FOCUS II C #16 i #18

Tor górny Gemini-Decor

dł.: 1,70 m, 2,35 m, 3,00 m, 4,05 m, 6,00 m

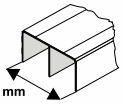

76 mm

Tor dolny Gemini-Decor II

dł.: 1,70 m, 2,35 m, 3,00 m, 4,05 m, 6,00 m

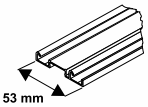

53 mm

Wózek prowadzący Focus

Kątownik

Mini 11 mm x 17 mm
dł.: 1,70 m, 2,35 m, 3,00 m

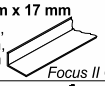

Focus II C

K2 Decor
dł.: 1,70 m, 2,35 m, 3,00 m

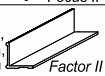

Factor II C

Wózek dolny WD18C HI-TEC

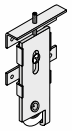

Światło otworu

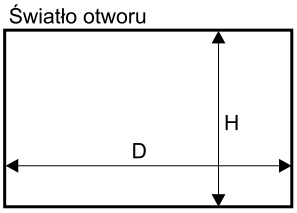

Długość rączki = wysokość skrzydła drzwi

		FACTOR II C		FOCUS II C	
		szczotka przeciwkurzowa z klejem 6,7 mm x 13 mm szczotka odbojowa bez kleju 4,8 mm x 4 mm 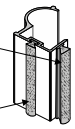 #16 i #18		szczotka przeciwkurzowa z klejem 6,7 mm x 13 mm szczotka odbojowa bez kleju 4,8 mm x 4 mm 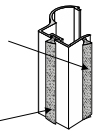 #16 i #18	
wysokość skrzydła drzwi - h		h = H - 42 mm		h = H - 42 mm	
wysokość skrzydła drzwi przy montażu samodomykaczy		Mini SV25/40/60 SV-25/50	h = H - 42 mm	Mini SV25/40/60 SV-25/50	h = H - 42 mm
		Top SV60/80 Central SV25/40	h = H - 44 mm	Top SV60/80 Central SV25/40	h = H - 44 mm
wysokość płyty - hp		hp = h - 2 mm		hp = h - 2 mm	
szerokość skrzydła drzwi - d		d = (D - 3 mm + Z) : N		d = (D - 3 mm + Z) : N	
szerokość płyty - dp		dp = d - 7 mm		dp = d - 7 mm	
długość kątownika - dk		dk = d - 57,8 mm		dk = d - 55,4 mm	

ilość skrzydeł - N		2	3	4	5	2	3	4	5
szerokość zakładki - Z		30 mm	60 mm	90 mm	120 mm	29 mm	58 mm	87 mm	116 mm

fasada - 4 skrzydła		
 układ drzwi	d = (D - 3 + 90) : 4	d = (D - 3 + 87) : 4
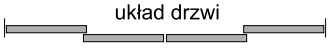 układ drzwi	d = (D : 2 + 27) : 2	d = (D : 2 + 26) : 2

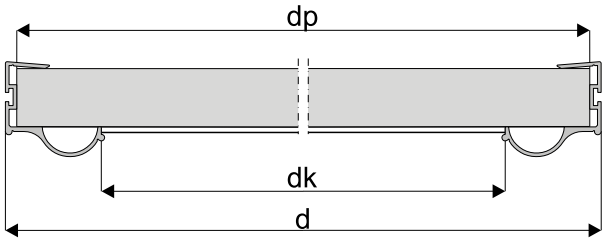

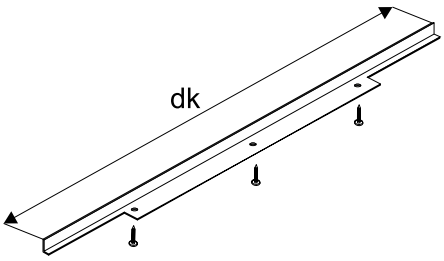

FACTOR II C

Sposób montażu rączki i wózka prowadzącego z płytą # 16 mm lub # 18 mm

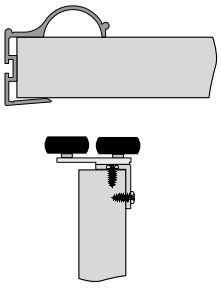

Sposób montażu kątownika K2-Decor

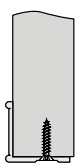

FOCUS II C

Sposób montażu rączki i wózka prowadzącego z płytą # 16 mm lub # 18 mm

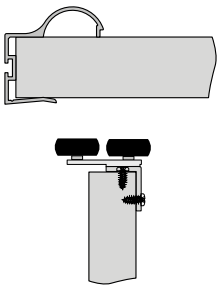

Sposób montażu kątownika Mini 11 mm x 17 mm

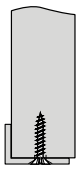

UWAGA!

Rączka powinna być o 2 mm dłuższa od wymiaru wysokości płyty.

OSTRZEŻENIE

SEVROLL nie ponosi odpowiedzialności za odkształcenia profili spowodowane odkształcaniem się płyty (w wyniku jej złej jakości, złego składowania, przechowywania w nieodpowiedniej wilgotności).

- Przy nabijaniu rączek **nie należy** dodatkowo stosować kleju montażowego

UWAGA! Zdejmij folię zabezpieczającą z elementów aluminiowych (rączek, torów, łączników, itp.) przed ich docięciem pod dany wymiar. Zdjęcie folii pozwoli stwierdzić ewentualne wady jakościowe (np. zarysowania).

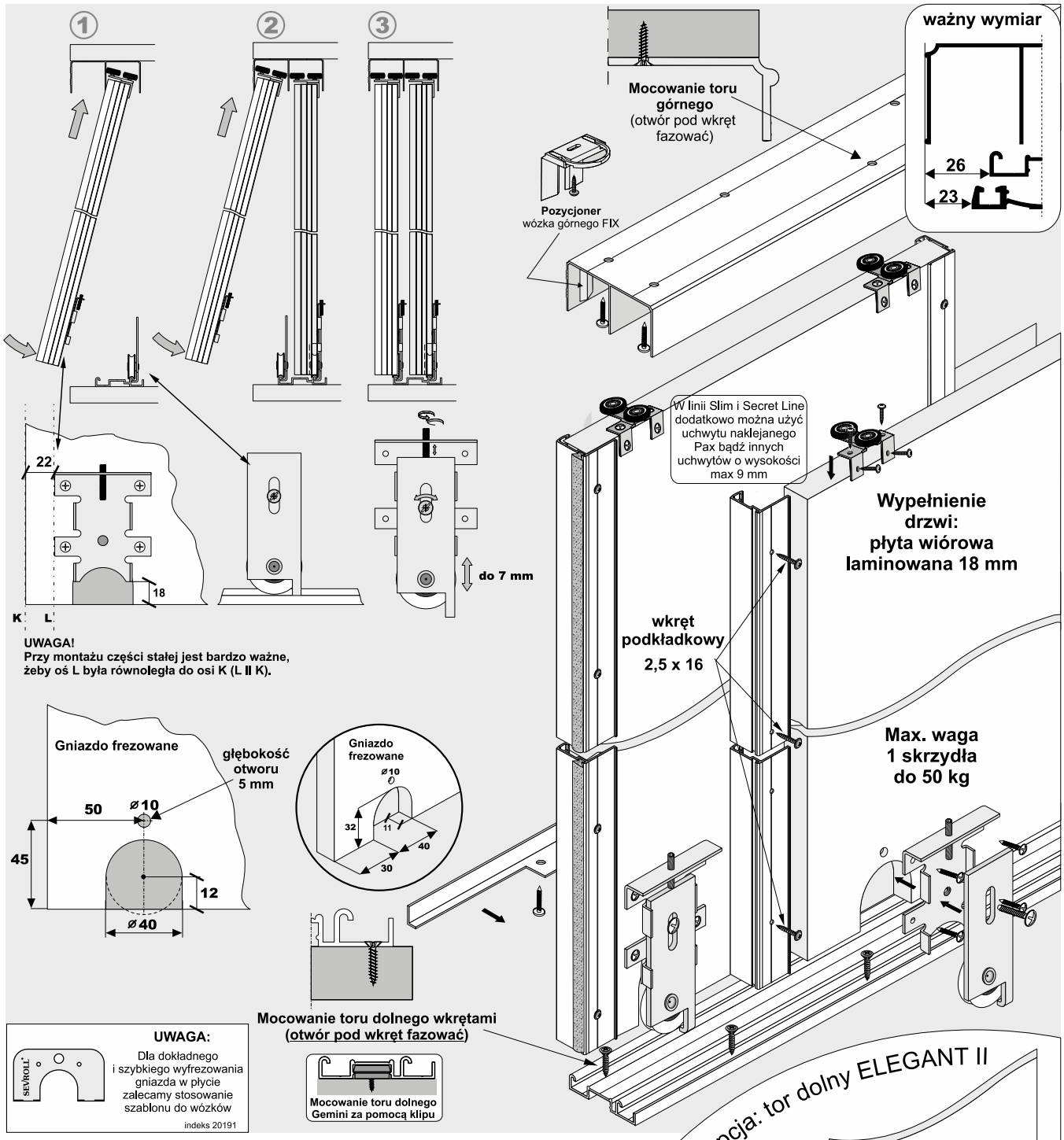

ELEMENTY SKŁADOWE

Rączka #18

dł. 2,70 m

Tor górny Gemini-Decor

dł.: 1,70 m, 2,35 m, 3,00 m, 4,05 m, 6,00 m

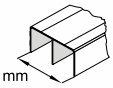

76 mm

Tor dolny Gemini-Decor II

dł.: 1,70 m, 2,35 m, 3,00 m, 4,05 m, 6,00 m

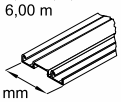

53 mm

Kątownik MINI

dł.: 1,70 m, 2,35 m, 3,00 m

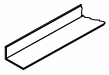

11 mm x 17 mm

Wózek prowadzący Focus

Wózek dolny WD18C HI-TEC

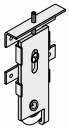

Opcja: tor dolny ELEGANT II

W linii **Slim Line, Secret Line** możemy również zastosować tor dolny ***Elegant II z zaślepką*** wraz z wózkiem dolnym WD18V HI-TEC. **Wyliczenia nie ulegają zmianie.**

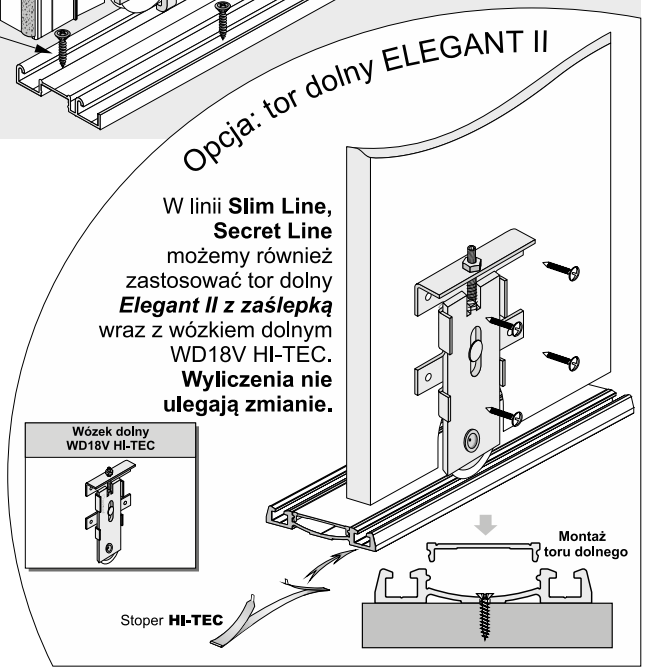

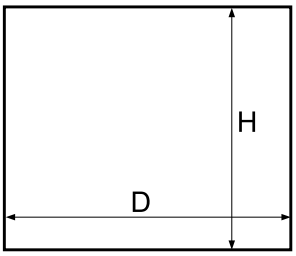

Światło otworu

wypełnienie skrzydła - płyta #18 mm

Przy nabijaniu rączek na płytę nie należy dodatkowo stosować kleju montażowego

Długość rączki = wysokość skrzydła drzwi

	SLIM LINE		SECRET LINE	
wysokość skrzydła drzwi - h	h = H - 42 mm		h = H - 42 mm	
wysokość skrzydła drzwi przy montażu samodomykaczy	Mini SV25/40/60 SV-25/50	h = H - 42 mm	Mini SV25/40/60 SV-25/50	h = H - 42 mm
	Top SV60/80, Central SV25/40	h = H - 44 mm	Top SV60/80, Central SV25/40	h = H - 44 mm
wysokość płyty - hp	hp = h - 2 mm		hp = h - 2 mm	
szerokość skrzydła drzwi - d	d = (D - 3 mm + Z) : N		d = (D - 3 mm + Z) : N	
szerokość płyty - dp	dp = d - 6 mm		dp = d - 3 mm	
długość kątownika/profilu - dk	dk = d -16 mm		dk = d - 7 mm	

ilość skrzydeł - N	2	3	4	5	2	3	4	5
szerokość zakładki - Z	25 mm	50 mm	75 mm	100 mm	25 mm	50 mm	75 mm	100 mm

fasada - 4 skrzydła		
układ drzwi	d = (D - 3 + 75) : 4	d = (D - 3 + 75) : 4
układ drzwi	d = (D : 2 + 22) : 2	d = (D : 2 + 22) : 2

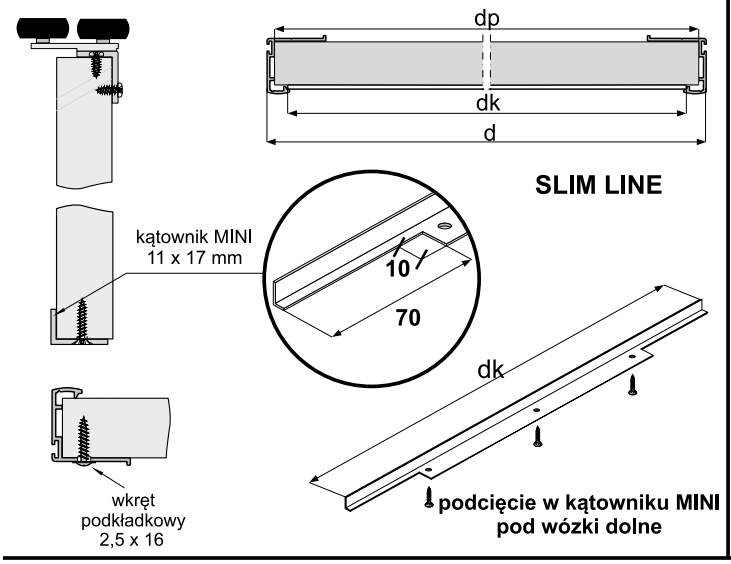

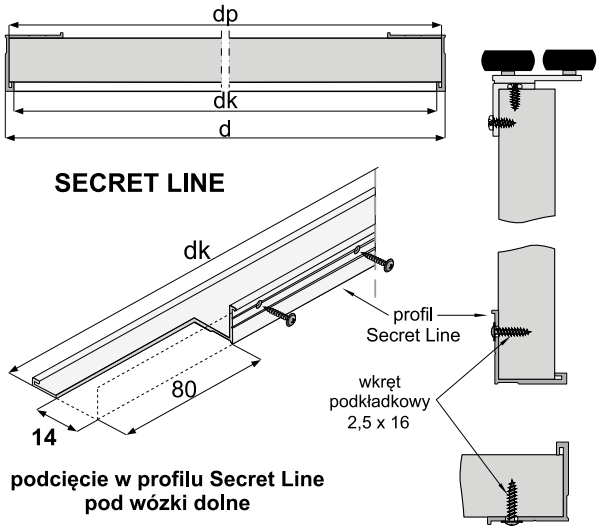

UWAGA !

Rączka powinna być o 2 mm dłuższa od wymiaru wysokości płyty.

OSTRZEŻENIE

SEVROLL nie ponosi odpowiedzialności za odkształcenia profili spowodowane odkształcaniem się płyty (w wyniku jej złej jakości, złego składowania, przechowywania w nieodpowiedniej wilgotności).

UWAGA! Zdejmij folię zabezpieczającą z elementów aluminiowych (rączek, torów, łączników, itp.) przed ich docięciem pod dany wymiar. Zdjęcie folii pozwoli stwierdzić ewentualne wady jakościowe (np. zarysowania).

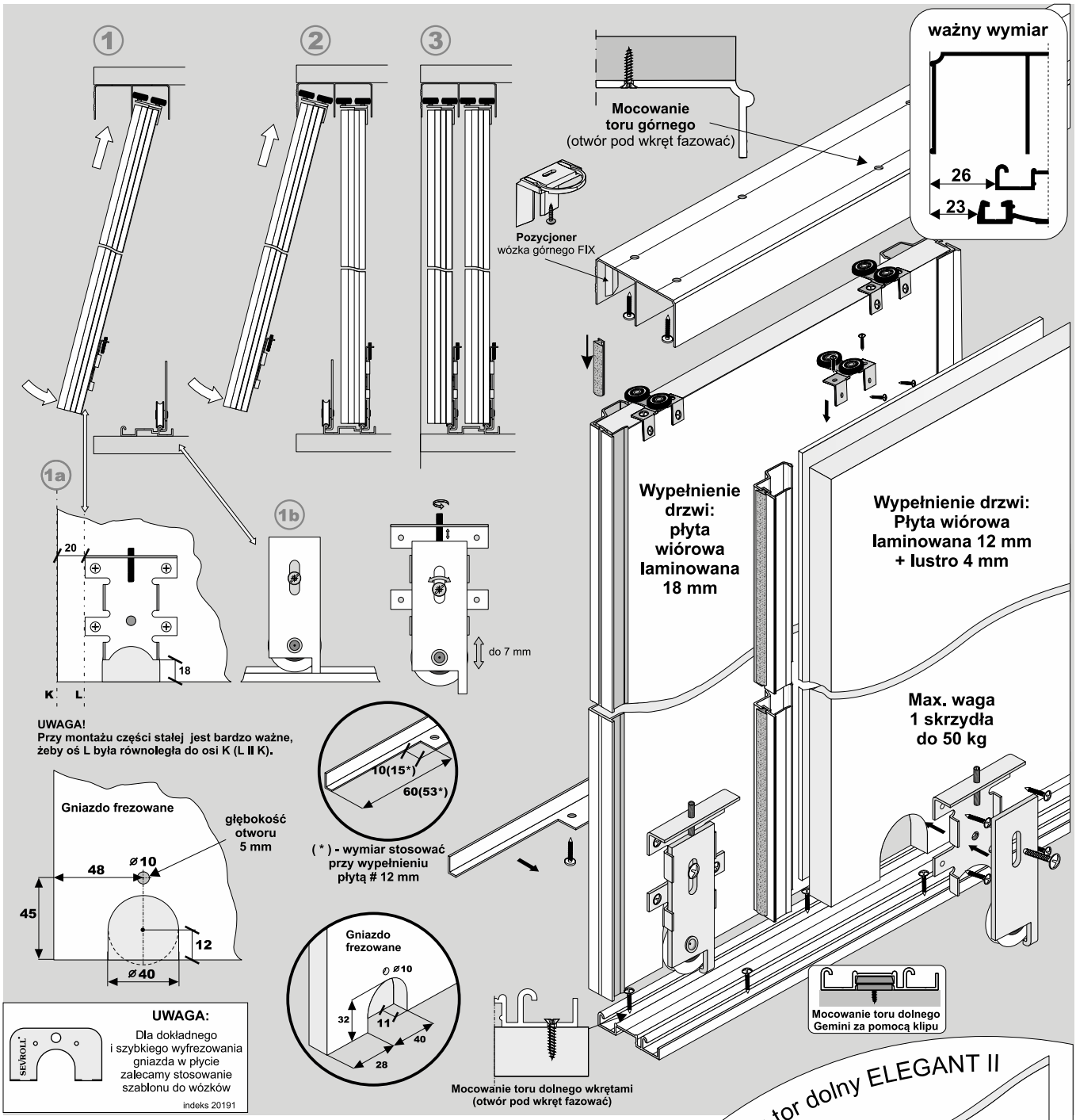

ELEMENTY SKŁADOWE

Rączka Universal C

dł.: 2,70 m

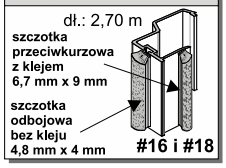

Tor górny Gemini-Decor

dł.: 1,70 m, 2,35 m, 3,00 m, 4,05 m, 6,00 m

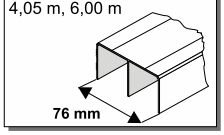

Tor dolny Gemini-Decor II

dł.: 1,70 m, 2,35 m, 3,00 m, 4,05 m, 6,00 m

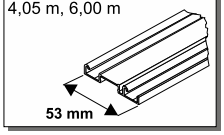

Kątownik Mini

dł.: 1,70 m, 2,35 m, 3,00 m

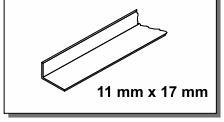

Wózek prowadzący Focus

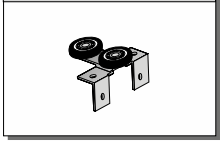

Wózek dolny WD18C HI-TEC

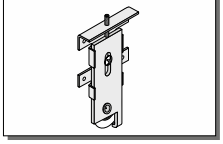

Opcja: tor dolny ELEGANT II

W linii **Universal** możemy również zastosować tor dolny ***Elegant II z zaślepką*** wraz z wózkiem dolnym WD18V HI-TEC. **Wyliczenia nie ulegają zmianie.**

Wózek dolny WD18V HI-TEC

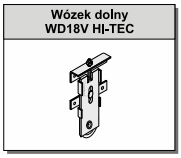

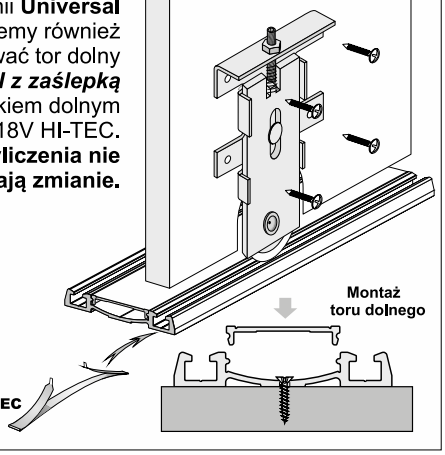

Światło otworu

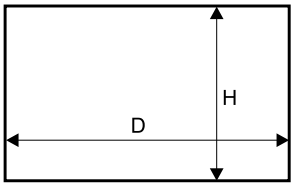

wypełnienie skrzydła
-płyta #18 mm
-płyta #12 mm z lustrem #4 mm

Długość rączki = wysokość skrzydła drzwi

wysokość skrzydła drzwi - h		h = H - 42 mm
wysokość skrzydła drzwi przy montażu samodomykaczy	Mini SV25/40/60 SV-25/50	h = H - 42 mm
	Top SV60/80 Central SV25/40	h = H - 44 mm
wysokość płyty - hp		hp = h - 2 mm
szerokość skrzydła drzwi - d		d = (D - 3 mm + Z) : N
szerokość płyty **#18** - dp		dp = d - 7 mm
szerokość płyty **#12** - dp_L		dp_L = d - 7 mm
długość kątownika - dk		dk = d - 62,4 mm

ilość skrzydeł	- N	2	3	4	5
szerokość zakładki	- Z	32 mm	64 mm	96 mm	128 mm

fasada - 4 skrzydła	
układ drzwi	d = (D - 3 + 96) : 4
układ drzwi	d = (D : 2 + 29) : 2

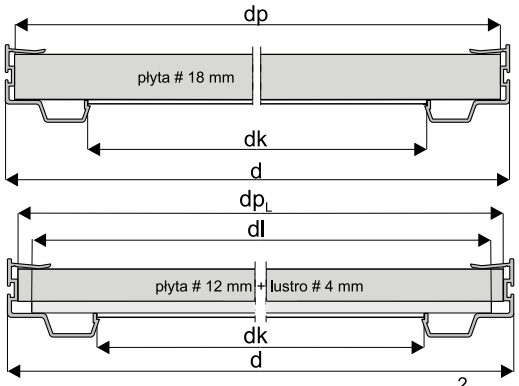

wymiary lustra

wysokość lustra - hl = hp - 4 mm
szerokość lustra - dl = dp_L - 4 mm

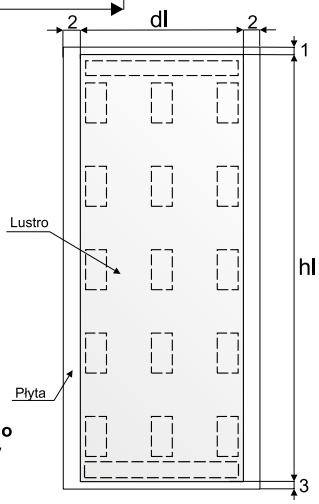

UWAGA:
przed naklejeniem taśmy dwustronnej, powierzchnię styku płyty z lustrem należy odtłuścić.

Linią przerywaną zaznaczono miejsca przyklejenia taśmy dwustronnej.

- Przy nabijaniu rączek nie należy dodatkowo stosować kleju montażowego.
- Nabitą rączkę należy przykręcić do płyty wkrętami mocującymi od wewnętrznej strony drzwi.

Sposób montażu rączki i wózka prowadzącego z płytą # 18 mm

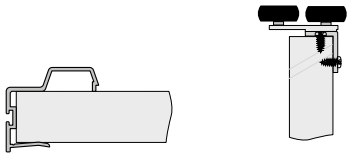

Sposób montażu rączki i wózka prowadzącego z płytą # 12 mm i lustrem 4 mm

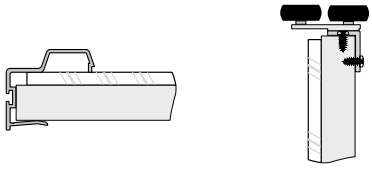

Sposób montażu kątownika 11 mm x 17 mm

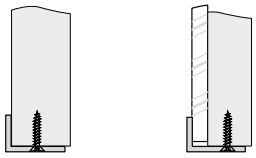

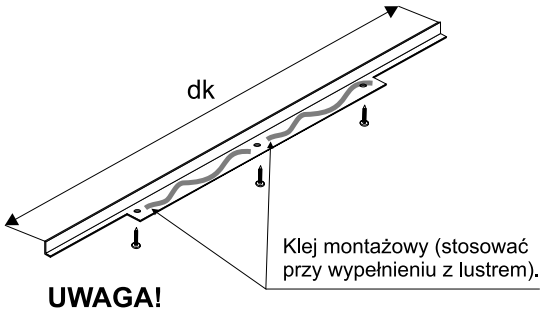

UWAGA!
Kątownik musi być przykręcony do płyty minimum trzema wkrętami Ø3 x 25.

UWAGA!
Rączka powinna być o 2 mm dłuższa od wymiaru wysokości płyty.

OSTRZEŻENIE
SEVROLL nie ponosi odpowiedzialności za odkształcenia profili spowodowane odkształcaniem się płyty (w wyniku jej złej jakości, złego składowania, przechowywania w nieodpowiedniej wilgotności).

UWAGA! Zdejmij folię zabezpieczającą z elementów aluminiowych (rączek, torów, łączników, itp.) przed ich docięciem pod dany wymiar. Zdjęcie folii pozwoli stwierdzić ewentualne wady jakościowe (np. zarysowania).

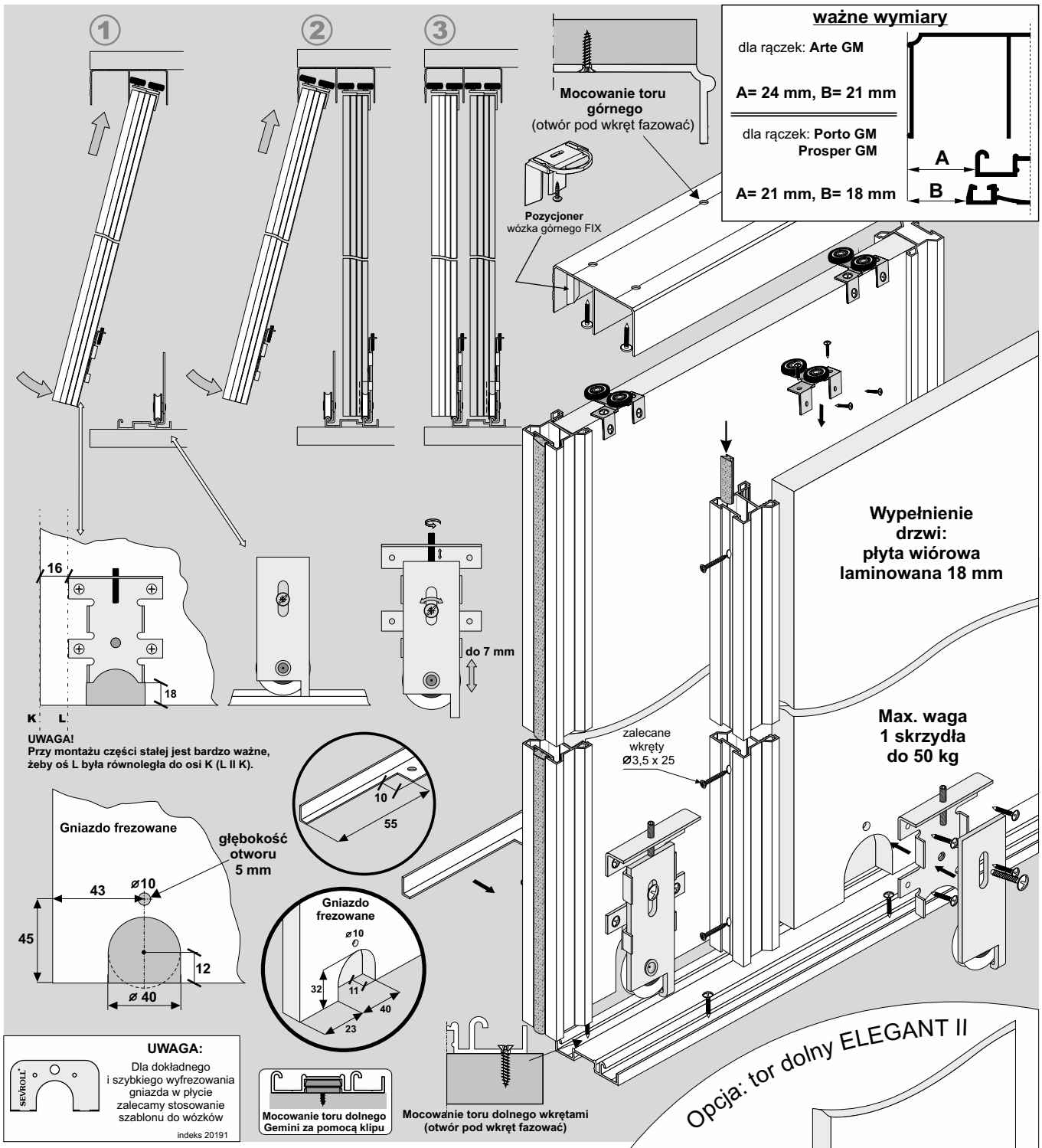

ELEMENTY SKŁADOWE

Rączka

dł.: 2,70 m
3,00 m

Arte GM

Porto GM

dł.: 2,70 m

Prosper GM

Tor górny Gemini-Decor

dł.: 1,70 m, 2,35 m
3,00 m, 4,05 m
6,00 m

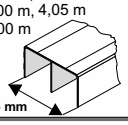

Tor dolny Gemini-Decor II

dł.: 1,70 m, 2,35 m
3,00 m, 4,05 m
6,00 m

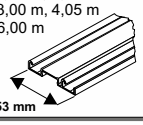

Wózek prowadzący

GM18
niesym.
lub
GM18
symetryczny

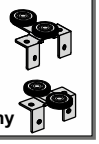

Kątownik

Mini 11 mm x 17 mm
dł.: 1,70 m,
2,35 m,
3,00 m

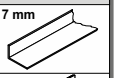

K2 Decor
dł.: 1,70 m,
2,35 m,
3,00 m

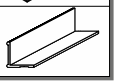

Wózek dolny WD18C HI-TEC

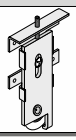

Opcja: tor dolny ELEGANT II

W linii **Arte GM, Porto GM, Prosper GM** możemy również zastosować tor dolny ***Elegant II z zaślepką*** wraz z wózkiem dolnym WD18V HI-TEC. **Wyliczenia nie ulegają zmianie.**

Wózek dolny WD18V HI-TEC

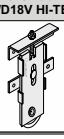

Stoper **HI-TEC**

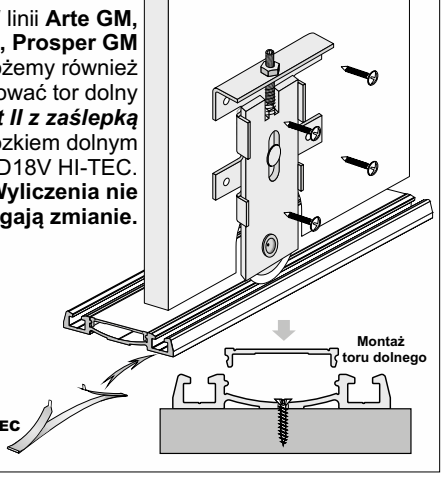

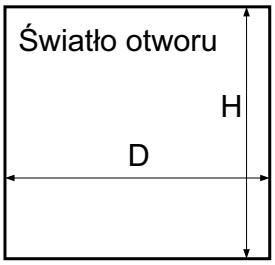

	długość rączki = wysokość skrzydła drzwi			
	LINIA PORTO GM		LINIA PROSPER GM	
	Raczka Porto GM 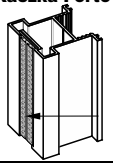	Wózek GM18 symetryczny 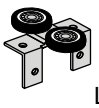 L/P	Raczka Prosper GM 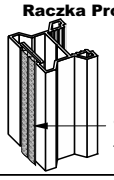	Wózek GM18 symetryczny L/P
wysokość skrzydła drzwi - h	h = H - 42 mm		h = H - 42 mm	
wysokość skrzydła drzwi przy montażu samodomykaczy	Mini SV25/40/60 SV-25/50	h = H - 42 mm	Mini SV25/40/60 SV-25/50	h = H - 42 mm
	Top SV60/80, Central SV25/40	h = H - 44 mm	Top SV60/80, Central SV25/40	h = H - 44 mm
wysokość płyty - hp	hp = h - 2 mm		hp = h - 2 mm	
szerokość skrzydła drzwi - d	d = (D - 3 mm + Z) : N		d = (D - 3 mm + Z) : N	
szerokość płyty - dp	dp = d - 41 mm		dp = d - 31 mm	
długość kątownika - dk	dk = d - 58 mm		dk = d - 48 mm	

ilość skrzydeł - N	2	3	4	5	2	3	4	5
szerokość zakładki - Z	30 mm	60 mm	90 mm	120 mm	25 mm	50 mm	75 mm	100 mm

fasada - 4 skrzydła		
układ drzwi	d = (D - 3 + 90) : 4	d = (D - 3 + 75) : 4
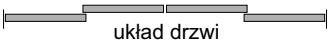 układ drzwi	d = (D : 2 + 27) : 2	d = (D : 2 + 22) : 2

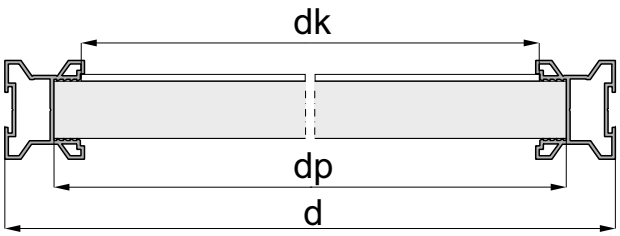

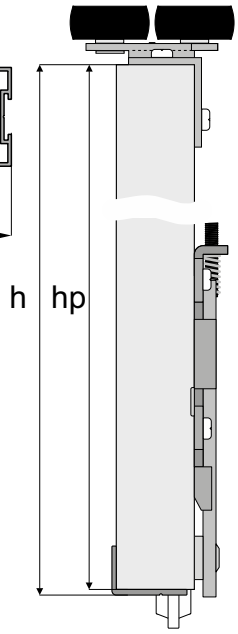

- Przy nabijaniu rączek nie należy dodatkowo stosować kleju montażowego.
- Nabitą rączkę przykręcić do płyty wkrętami zgodnie z instrukcją

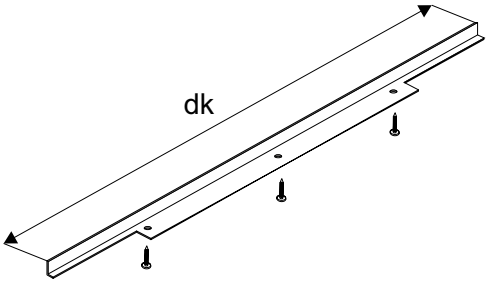

UWAGA!

Rączka powinna być o 2 mm dłuższa od wymiaru wysokości płyty.

OSTRZEŻENIE

SEVROLL nie ponosi odpowiedzialności za odkształcenia profili spowodowane odkształcaniem się płyty (w wyniku jej złej jakości, złego składowania, przechowywania w nieodpowiedniej wilgotności).

UWAGA! Zdejmij folię zabezpieczającą z elementów aluminiowych (rączek, torów, łączników, itp.) przed ich docięciem pod dany wymiar. Zdjęcie folii pozwoli stwierdzić ewentualne wady jakościowe (np. zarysowania).

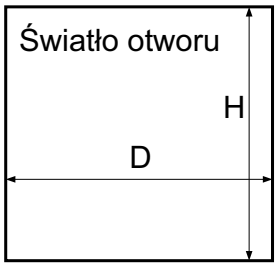

	długość rączki = wysokość skrzydła drzwi	
	LINIA ARTE GM	
	Raczka Arte GM 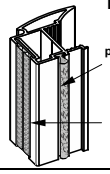	**Wózek GM18 niesymetryczny** L/P
wysokość skrzydła drzwi - h	h = H - 42 mm	
wysokość skrzydła drzwi przy montażu samodomykaczy	Mini SV25/40/60 SV-25/50	h = H - 42 mm
	Top SV60/80, Central SV25/40	h = H - 44 mm
wysokość płyty - hp	hp = h - 2 mm	
szerokość skrzydła drzwi - d	d = (D - 3 mm + Z) : N	
szerokość płyty - dp	dp = d - 32 mm	
długość kątownika - dk	dk = d - 48 mm	

ilość skrzydeł - N	2	3	4	5
szerokość zakładki - Z	36 mm	72 mm	108 mm	144 mm

	fasada - 4 skrzydła
układ drzwi	d = (D - 3 + 108) : 4
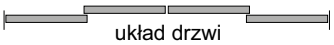 układ drzwi	d = (D : 2 + 33) : 2

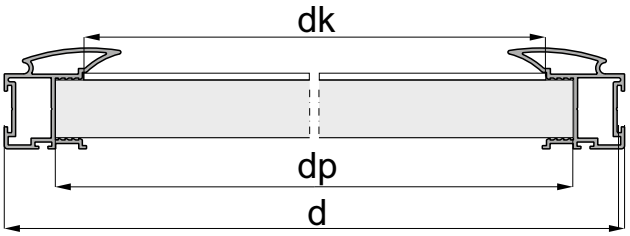

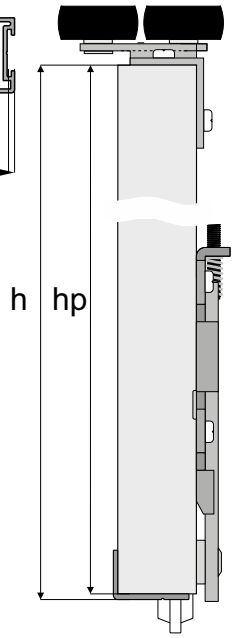

- Przy nabijaniu rączek nie należy dodatkowo stosować kleju montażowego.
- Nabitą rączkę przykręcić do płyty wkrętami zgodnie z instrukcją

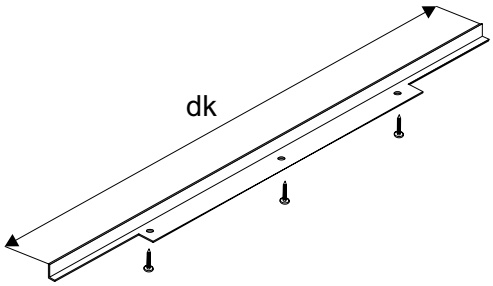

UWAGA!

Rączka powinna być o 2 mm dłuższa od wymiaru wysokości płyty.

OSTRZEŻENIE

SEVROLL nie ponosi odpowiedzialności za odkształcenia profili spowodowane odkształcaniem się płyty (w wyniku jej złej jakości, złego składowania, przechowywania w nieodpowiedniej wilgotności).

UWAGA! Zdejmij folię zabezpieczającą z elementów aluminiowych (rączek, torów, łączników, itp.) przed ich docięciem pod dany wymiar. Zdjęcie folii pozwoli stwierdzić ewentualne wady jakościowe (np. zarysowania).

SYSTEM
GEMINI 18 FRAME

LINIA
ARTE GM, PORTO GM, PROSPER GM

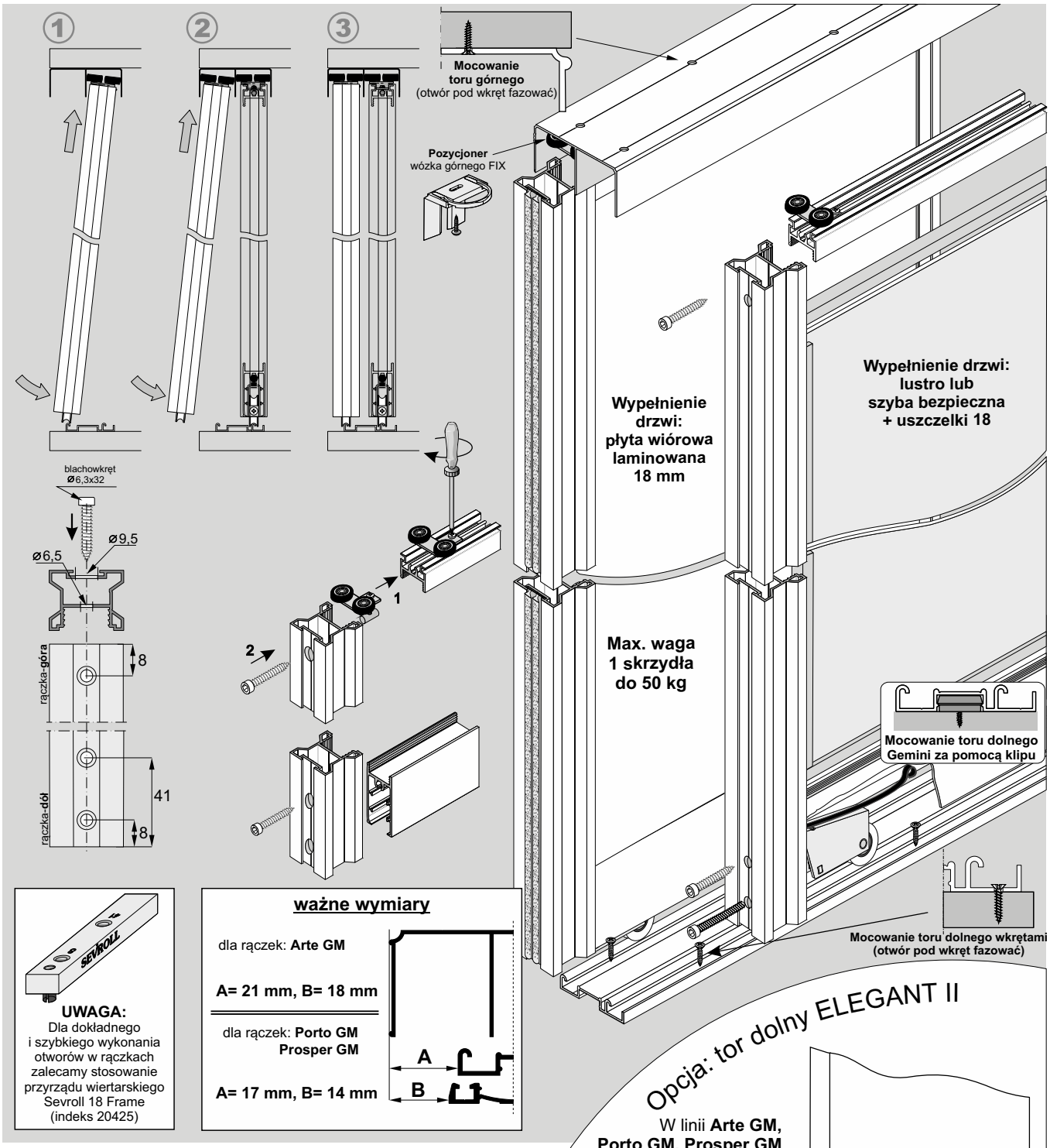

UWAGA:
Dla dokładnego i szybkiego wykonania otworów w rączkach zalecamy stosowanie przyrządu wiertarskiego Sevroll 18 Frame (indeks 20425)

ważne wymiary

dla rączek: **Arte GM**

A= 21 mm, B= 18 mm

dla rączek: **Porto GM**
Prosper GM

A= 17 mm, B= 14 mm

Opcja: tor dolny ELEGANT II

W linii **Arte GM, Porto GM, Prosper GM** możemy również zastosować tor dolny ***Elegant II z zaślepką***, wraz z wózkiem dolnym WD10V HI-TEC. **Wyliczenia nie ulegają zmianie.**

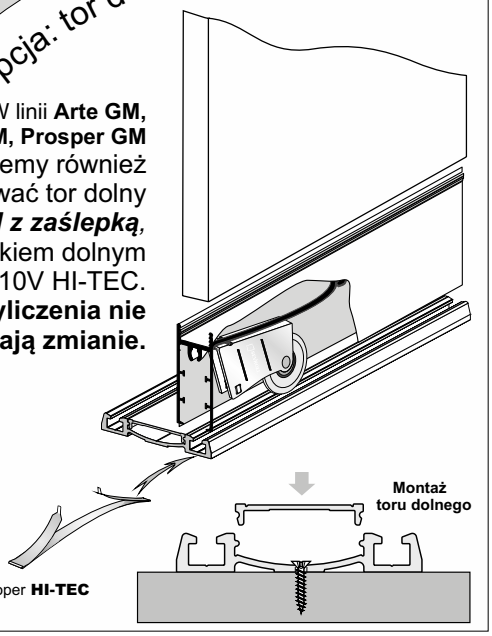

ELEMENTY SKŁADOWE

Rączka

dł.: 2,70m
3,00m

Porto GM

Arte GM

dł.: 2,70m

Prosper GM

Listwa pozioma górna GM 18 Frame (A)

Listwa pozioma dolna GM 18 Frame (B)

dł.:1,70m
2,35m
3,00m

Wózek prowadzący

GM18 Frame niesym.
lub
GEMINI

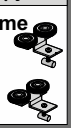

Wózek dolny WD10C HI-TEC

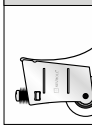

Tor górny Gemini-Decor

dł.:1,70m, 2,35m
3,00m, 4,05m
6,00m

76 mm

Tor dolny Gemini-Decor II

dł.:1,70m, 2,35m
3,00m, 4,05m
6,00m

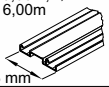

53 mm

Wózek dolny WD10V HI-TEC

UWAGA

Przy zakupie poszczególnych elementów do montażu należy pamiętać o blachowkrętach (4 szt. / 1 skrzydło), a w przypadku drzwi z szybą lub lustrem - dodatkowo o uszczelkach 18.

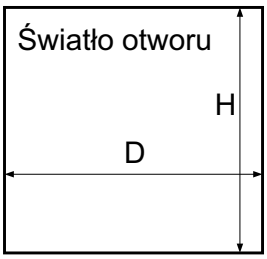

	długość rączki = wysokość skrzydła drzwi			
	LINIA PORTO GM		LINIA PROSPER GM	
	Raczka Porto GM	Wózek prowadzący Gemini L/P	Raczka Prosper GM 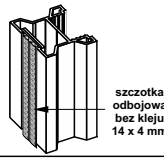	Wózek prowadzący Gemini L/P
wysokość skrzydła drzwi - h	h = H - 40 mm		h = H - 40 mm	
wysokość skrzydła drzwi przy montażu samodomykaczy	Mini SV25/40/60 SV-25/50	h = H - 40 mm	Mini SV25/40/60 SV-25/50	h = H - 40 mm
	Top SV60/80, Central SV25/40	h = H - 44 mm	Top SV60/80, Central SV25/40	h = H - 44 mm
wysokość płyty - hp	hp = h - 64 mm		hp = h - 64 mm	
szerokość skrzydła drzwi - d	d = (D - 3 mm + Z) : N		d = (D - 3 mm + Z) : N	
szerokość płyty - dp	dp = d - 41 mm		dp = d - 31 mm	
długość listwy dolnej - P długość listwy górnej - G	P = G = d - 58 mm		P = G = d - 48 mm	
wysokość lustra - hl	hl = hp		hl = hp	
szerokość lustra - dl	dl = dp - 4 mm		dl = dp - 4 mm	

ilość skrzydeł - N	2	3	4	5	2	3	4	5
szerokość zakładki - Z	30 mm	60 mm	90 mm	120 mm	25 mm	50 mm	75 mm	100 mm

fasada - 4 skrzydła		
układ drzwi	d = (D - 3 + 90) : 4	d = (D - 3 + 75) : 4
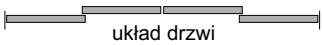 układ drzwi	d = (D : 2 + 27) : 2	d = (D : 2 + 22) : 2

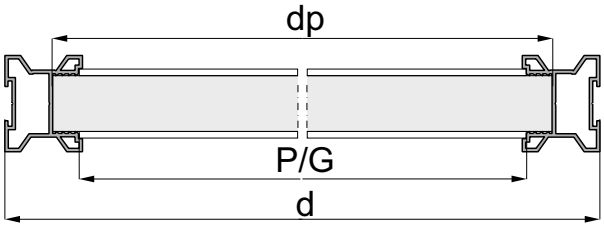

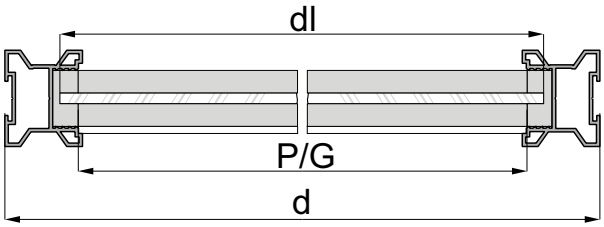

Sposób mocowania płyty 18 mm (rys. A) i lustra 4 mm lub szyby (rys. B)

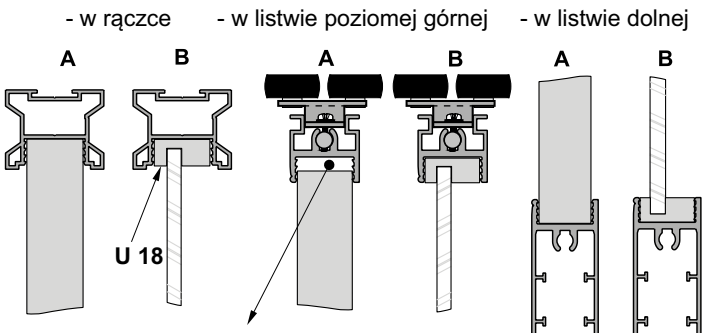

luz konstrukcyjny uwzględniony w wyliczeniu wysokości płyty wiórowej

UWAGA!

Lustro użyte do wypełnienia drzwi, należy zabezpieczyć folią ochronną. Szyba bezpieczna to szyba klejona obustronnie gładka. Do lustra i szyby stosować uszczelkę U 18.

UWAGA! Zdejmij folię zabezpieczającą z elementów aluminiowych (rączek, torów, łączników, itp.) przed ich docięciem pod dany wymiar. Zdjęcie folii pozwoli stwierdzić ewentualne wady jakościowe (np. zarysowania).

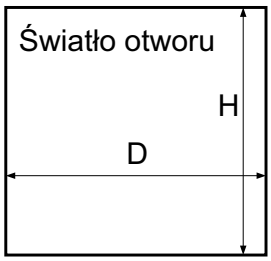

		długość rączki = wysokość skrzydła drzwi	
		LINIA ARTE GM	
		Raczka Arte GM	Wózek prowadzący GM18 Frame niesymetryczny 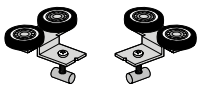
wysokość skrzydła drzwi - h		h = H - 40 mm	
wysokość skrzydła drzwi przy montażu samodomykaczy	Mini SV25/40/60 SV-25/50	h = H - 40 mm	
	Top SV60/80, Central SV25/40	h = H - 44 mm	
wysokość płyty - hp		hp = h - 64 mm	
szerokość skrzydła drzwi - d		d = (D - 3 mm + Z) : N	
szerokość płyty - dp		dp = d - 32 mm	
długość listwy dolnej - P		P = G = d - 48 mm	
długość listwy górnej - G			
wysokość lustra - hl		hl = hp	
szerokość lustra - dl		dl = dp - 4 mm	

ilość skrzydeł - N	2	3	4	5
szerokość zakładki - Z	36 mm	72 mm	108 mm	144 mm

	fasada - 4 skrzydła
układ drzwi	d = (D - 3 + 108) : 4
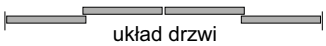 układ drzwi	d = (D : 2 + 33) : 2

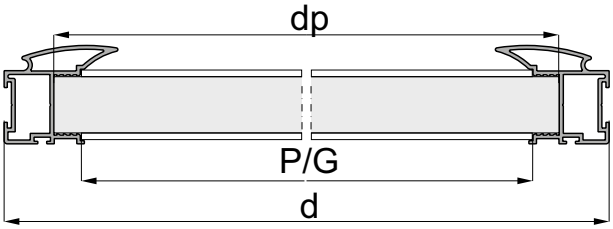

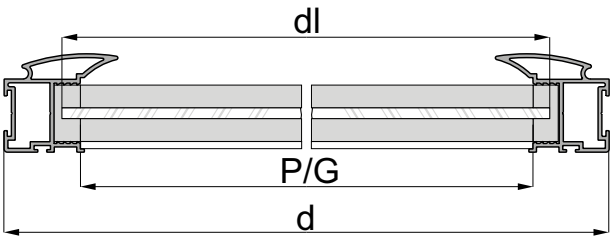

Sposób mocowania płyty 18 mm (rys. A) i lustra 4 mm lub szyby (rys. B)

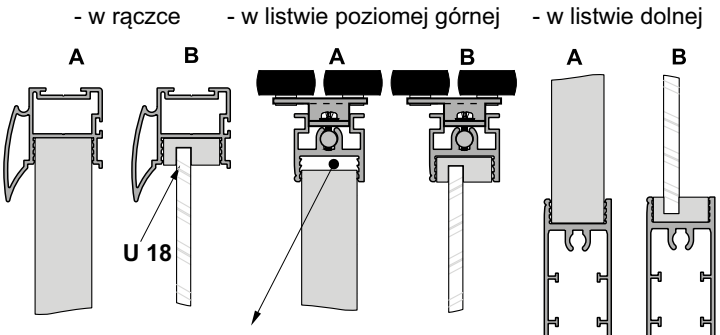

UWAGA!

Lustro użyte do wypełnienia drzwi, należy zabezpieczyć folią ochronną. Szyba bezpieczna to szyba klejona obustronnie gładka. Do lustra i szyby stosować uszczelkę U 18.

UWAGA! Zdejmij folię zabezpieczającą z elementów aluminiowych (rączek, torów, łączników, itp.) przed ich docięciem pod dany wymiar. Zdjęcie folii pozwoli stwierdzić ewentualne wady jakościowe (np. zarysowania).

Compositor 5.4

Nowe funkcje i ulepszenia ułatwiające projektowanie fasad meblowych!

Nowości w programie:

- Nowe linie w popularnych systemach
- Nowe kolory: biały i czarny (mat i połysk)
- Informacja o dopuszczalnej wadze skrzydła

Darmowa wersja programu COMPOSITOR 5.4
dostępna na stronie **www.sevroll.pl**

SEVROLL®

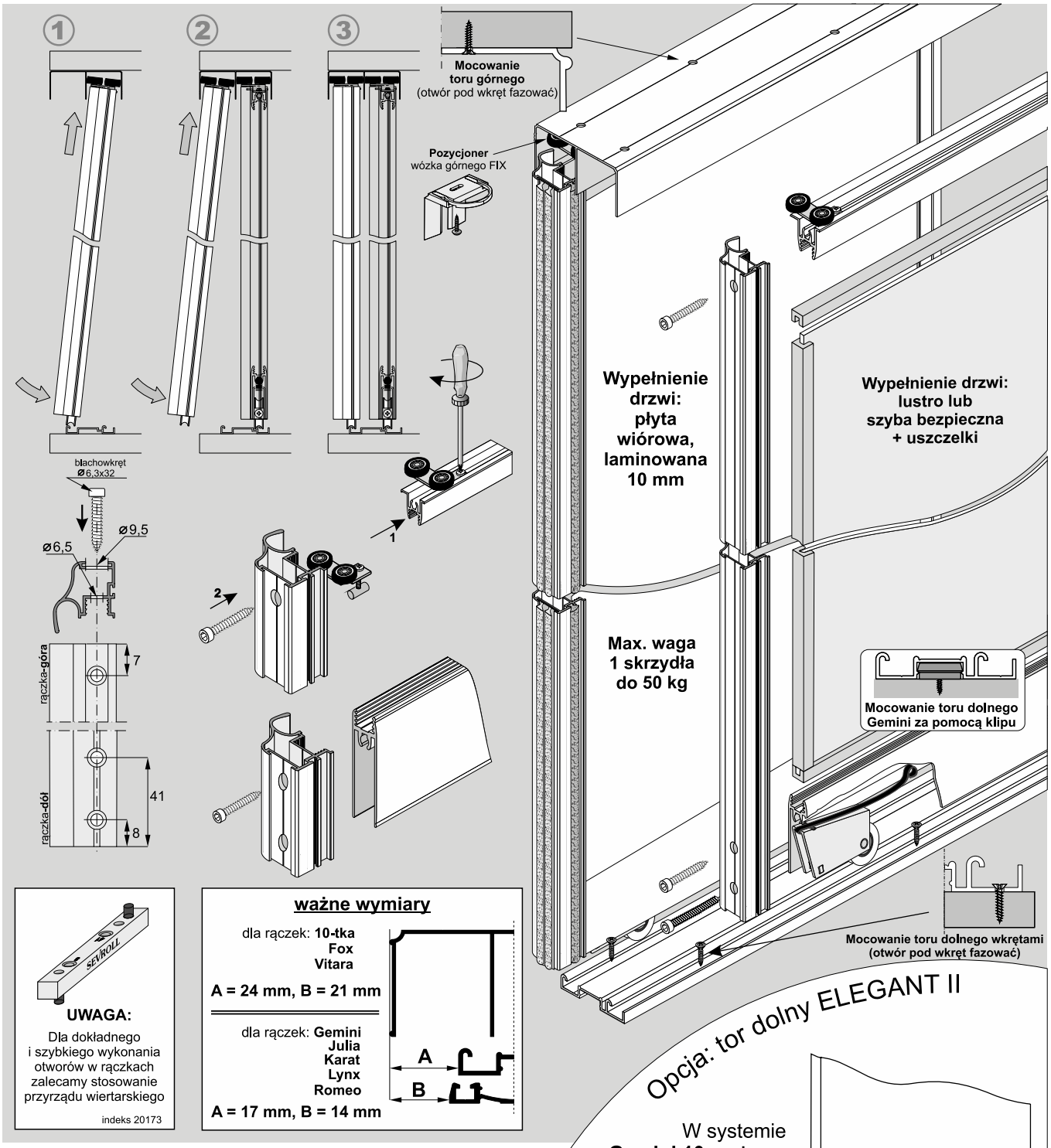

UWAGA:
Dla dokładnego i szybkiego wykonania otworów w rączkach zalecamy stosowanie przyrządu wiertarskiego

indeks 20173

ważne wymiary

dla rączek: **10-tka**
Fox
Vitara

A = 24 mm, B = 21 mm

dla rączek: **Gemini**
Julia
Karat
Lynx
Romeo

A = 17 mm, B = 14 mm

Opcja: tor dolny ELEGANT II

W systemie **Gemini 10** możemy zastosować tor dolny ***Elegant II z zaślepką***, wraz z wózkiem dolnym WD10V HI-TEC. **Wyliczenia nie ulegają zmianie.**

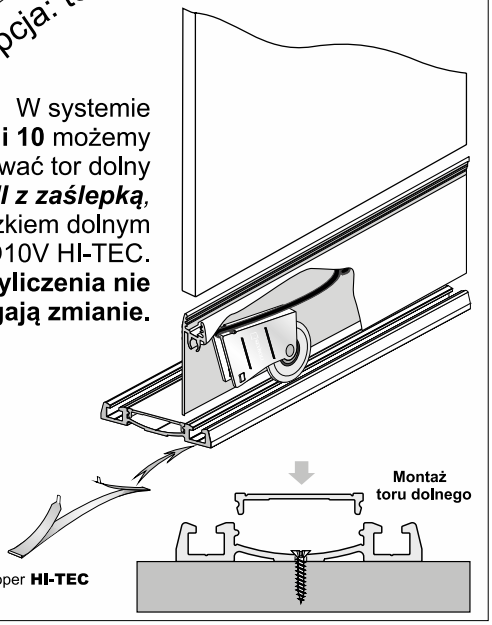

ELEMENTY SKŁADOWE

Rączka
dł.: 2,70 m

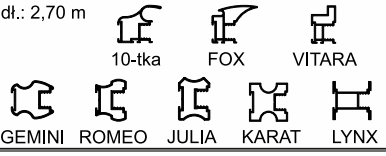

Listwa pozioma dolna Decor 10 (A)
Listwa pozioma górna Decor 10 (B)

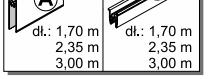

dł.: 1,70 m, 2,35 m, 3,00 m | dł.: 1,70 m, 2,35 m, 3,00 m

Wózek prowadzący
10-ka lub **GEMINI**

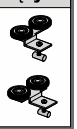

Wózek dolny WD10C HI-TEC

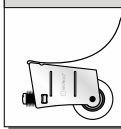

Tor górny Gemini-Decor
dł.: 1,70 m, 2,35 m, 3,00 m, 4,05 m, 6,00 m

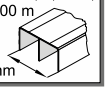

Tor dolny Gemini-Decor II
dł.: 1,70 m, 2,35 m, 3,00 m, 4,05 m, 6,00 m

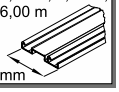

Wózek dolny WD10V HI-TEC

UWAGA
*Przy zakupie poszczególnych elementów do montażu należy pamiętać o **blachowkrętach** (4 szt. / 1 skrzydło), a w przypadku drzwi z szybą lub lustrem - dodatkowo o **uszczelkach.***

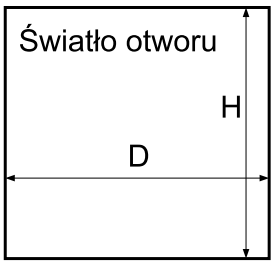

	Długość rączki = wysokość skrzydła drzwi											
	LINIA 10-ka				LINIA FOX				LINIA VITARA			
	Rączka 10-ka II 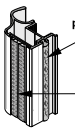	Wózek prowadzący 10-tka			Rączka Fox II 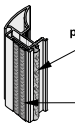	Wózek prowadzący 10-tka			Rączka Vitara 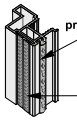	Wózek prowadzący 10-tka		
wysokość skrzydła drzwi - h	h = H - 40 mm				h = H - 40 mm				h = H - 40 mm			
wysokość skrzydła drzwi przy montażu samodomykaczy	Mini SV25/40/60 SV-25/50	h = H - 40 mm			Mini SV25/40/60 SV-25/50	h = H - 40 mm			Mini SV25/40/60 SV-25/50	h = H - 40 mm		
	Top SV60/80, Central SV25/40	h = H - 44 mm			Top SV60/80, Central SV25/40	h = H - 44 mm			Top SV60/80, Central SV25/40	h = H - 44 mm		
wysokość płyty - hp	hp = h - 64 mm				hp = h - 64 mm				hp = h - 64 mm			
szerokość skrzydła drzwi - d	d = (D - 3 mm + Z) : N				d = (D - 3 mm + Z) : N				d = (D - 3 mm + Z) : N			
szerokość płyty - dp	dp = d - 36 mm				dp = d - 20 mm				dp = d - 20 mm			
długość listwy dolnej - P długość listwy górnej - G	P = G = d - 53 mm				P = G = d - 37 mm				P = G = d - 36 mm			
wysokość lustra - hl	hl = hp				hl = hp				hl = hp			
szerokość lustra - dl	dl = dp - 4 mm				dl = dp - 4 mm				dl = dp - 4 mm			
ilość skrzydeł - N	2	3	4	5	2	3	4	5	2	3	4	5
szerokość zakładki - Z	35 mm	70 mm	105 mm	140 mm	36 mm	72 mm	108 mm	144 mm	20 mm	39 mm	59 mm	78 mm

fasada - 4 skrzydła			
układ drzwi	d = (D - 3 + 105) : 4	d = (D - 3 + 108) : 4	d = (D - 3 + 59) : 4
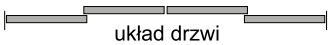 układ drzwi	d = (D : 2 + 32) : 2	d = (D : 2 + 33) : 2	d = (D : 2 + 17) : 2

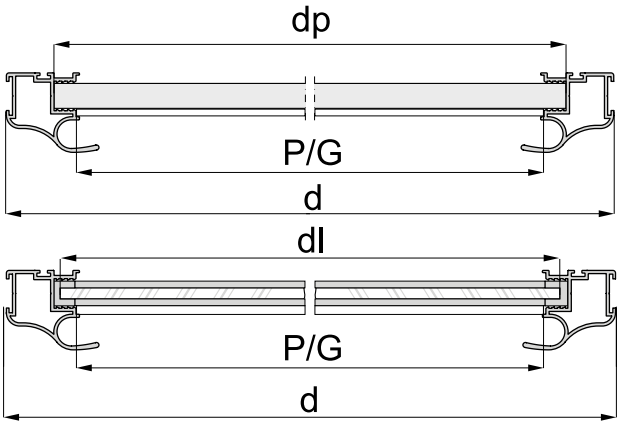

Sposób mocowania płyty 10 mm (rys. A) i lustra 4 mm lub szyby (rys. B)

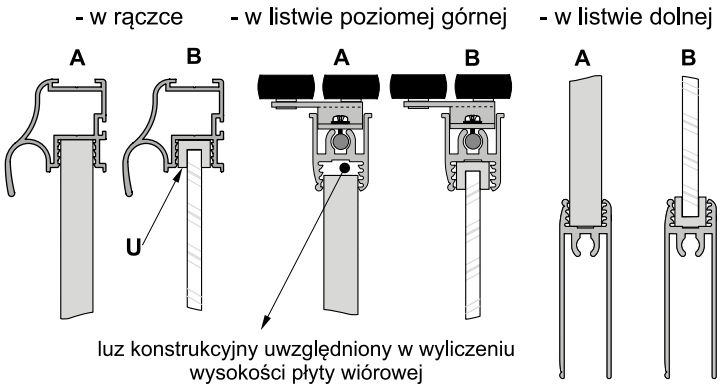

UWAGA!

Lustro użyte na wypełnienie drzwi należy zabezpieczyć folią ochronną. Szyba bezpieczna to szyba klejona obustronnie gładka. Do lustra i szyby stosować uszczelkę U.

UWAGA! Zdejmij folię zabezpieczającą z elementów aluminiowych (rączek, torów, łączników, itp.) przed ich docięciem pod dany wymiar. Zdjęcie folii pozwoli stwierdzić ewentualne wady jakościowe (np. zarysowania).

SYSTEM
GEMINI 10 | LINIA GEMINI, JULIA, KARAT, LYNX, ROMEO

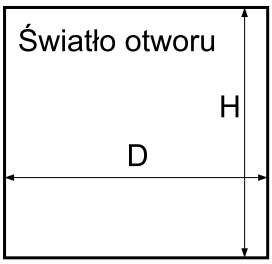

	Długość rączki = wysokość skrzydła drzwi					
	LINIA GEMINI		LINIA JULIA/ROMEO		LINIA KARAT/LYNX	
	Rączka Gemini-Decor 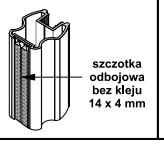	Wózek prowadzący Gemini L/P	Rączka Julia II Rączka Romeo II 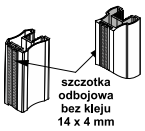	Wózek prowadzący Gemini L/P	Rączka Karat Rączka Lynx	Wózek prowadzący Gemini L/P
wysokość skrzydła drzwi - h	h = H - 40 mm		h = H - 40 mm		h = H - 40 mm	
wysokość skrzydła drzwi przy montażu samodomykaczy	Mini SV25/40/60 SV-25/50	h = H - 40 mm	Mini SV25/40/60 SV-25/50	h = H - 40 mm	Mini SV25/40/60 SV-25/50	h = H - 40 mm
	Top SV60/80, Central SV25/40	h = H - 44 mm	Top SV60/80, Central SV25/40	h = H - 44 mm	Top SV60/80, Central SV25/40	h = H - 44 mm
wysokość płyty - hp	hp = h - 64 mm		hp = h - 64 mm		hp = h - 64 mm	
szerokość skrzydła drzwi - d	d = (D - 3 mm + Z) : N		d = (D - 3 mm + Z) : N		d = (D - 3 mm + Z) : N	
szerokość płyty - dp	dp = d - 46 mm		dp = d - 25 mm		dp = d - 41 mm	
długość listwy dolnej - P długość listwy górnej - G	P = G = d - 62 mm		P = G = d - 42 mm		P = G = d - 58 mm	
wysokość lustra - hl	hl = hp		hl = hp		hl = hp	
szerokość lustra - dl	dl = dp - 4 mm		dl = dp - 4 mm		dl = dp - 4 mm	

ilość skrzydeł - N	2	3	4	5	2	3	4	5	2	3	4	5
szerokość zakładki - Z	32 mm	64 mm	96 mm	128 mm	22 mm	44 mm	66 mm	88 mm	30 mm	60 mm	90 mm	120 mm

fasada - 4 skrzydła			
układ drzwi	d = (D - 3 + 96) : 4	d = (D - 3 + 66) : 4	d = (D - 3 + 90) : 4
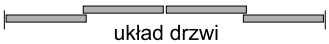 układ drzwi	d = (D : 2 + 29) : 2	d = (D : 2 + 19) : 2	d = (D : 2 + 27) : 2

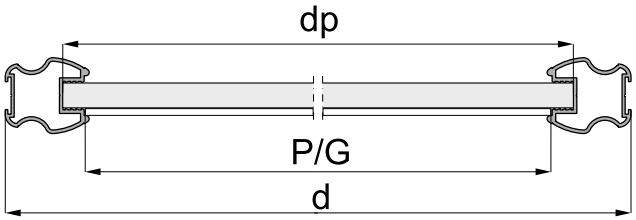

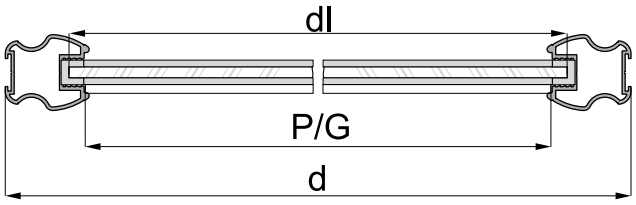

Sposób mocowania płyty 10 mm (rys. A) i lustra 4 mm lub szyby (rys. B)

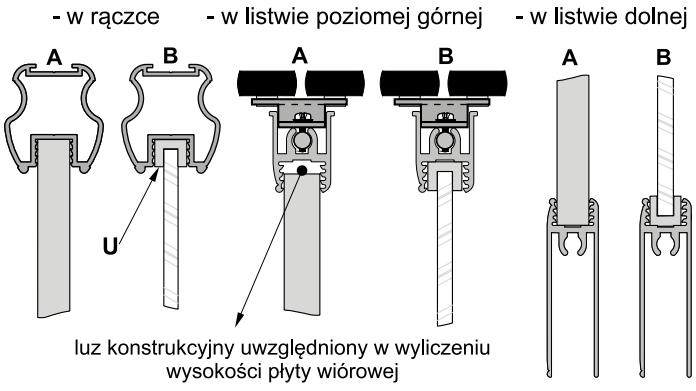

UWAGA!

Lustro użyte na wypełnienie drzwi należy zabezpieczyć folią ochronną. Szyba bezpieczna to szyba klejona obustronnie gładka. Do lustra i szyby stosować uszczelkę U.

UWAGA! Zdejmij folię zabezpieczającą z elementów aluminiowych (rączek, torów, łączników, itp.) przed ich docięciem pod dany wymiar. Zdjęcie folii pozwoli stwierdzić ewentualne wady jakościowe (np. zarysowania).

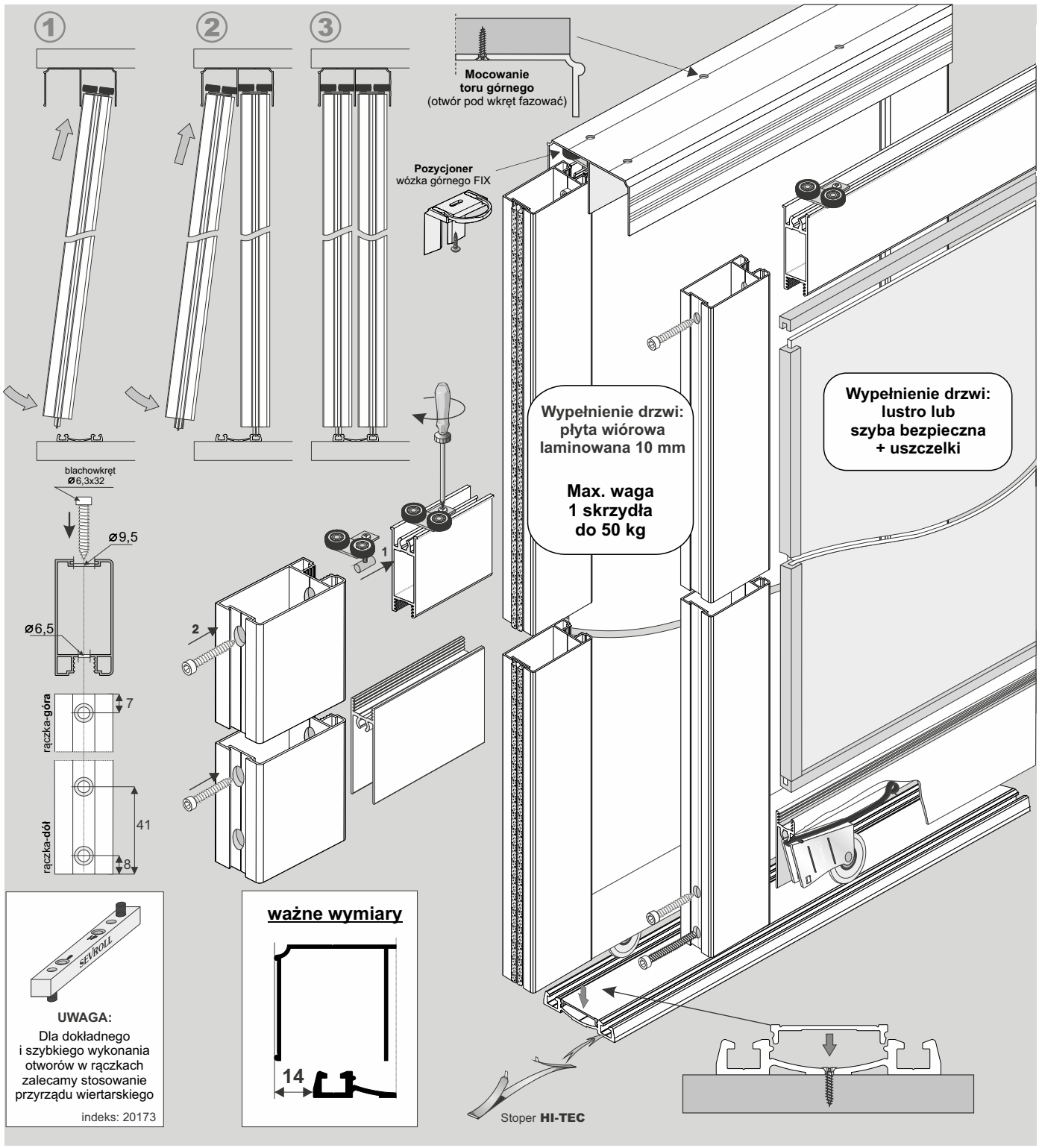

ELEMENTY SKŁADOWE

Rączka Lex
dł.: 2,70 m
szczotka odbojowa bez kleju 14 mm x 4 mm

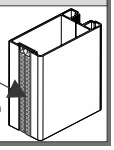

Tor górny Gemini-Decor
dł.: 1,70 m, 2,35 m, 3,00 m, 4,05 m, 6,00 m
76 mm

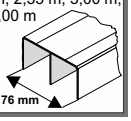

Tor dolny Elegant II-Decor
dł.: 1,70 m, 2,35 m, 3,00 m, 4,05 m, 6,00 m
53 mm

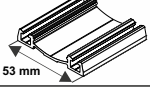

Zaślepka do toru Elegant II
dł.: 1,70 m, 2,35 m, 3,00 m, 4,05 m, 6,00 m

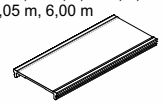

Łącznik H55-Lex
dł.: 3,00 m

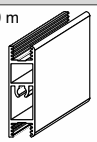

Listwa pozioma dolna-Lex (A)
Listwa pozioma górna-Lex (B)

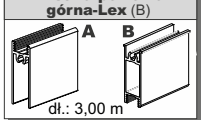

dł.: 3,00 m

Wózek prowadzący Gemini

Wózek dolny WD10V HI-TEC

UWAGA

Przy zakupie poszczególnych elementów do montażu, należy pamiętać o *blachowkrętach* (4 szt. / 1 skrzydło), a w przypadku drzwi z szybą lub lustrem – dodatkowo o uszczelkach.

wypełnienie drzwi:
płyta # 10 mm
lustro # 4 mm
szyba bezpieczna # 4,5 mm

Światło otworu

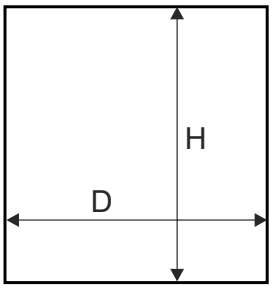

długość rączki = wysokość skrzydła drzwi

wysokość skrzydła drzwi - h		h = H - 40 mm
wysokość skrzydła drzwi przy montażu samodomykaczy	Mini SV40/60, SV-25/50	h = H - 40 mm
	Top SV60/80, Central SV-40	h = H - 44 mm
wysokość płyty - hp		hp = h - 97 mm
szerokość skrzydła drzwi - d		d = (D - 3 mm + Z) : N
szerokość płyt - dp		dp = d - 101 mm
długość listwy dolnej - P długość listwy górnej - G		P = G = d - 118 mm
wysokość lustra - hl		hl = hp
szerokość lustra - dl		dl = dp - 4 mm

ilość skrzydeł - N	2	3	4	5
szerokość zakładki - Z	60 mm	120 mm	180 mm	240 mm

fasada - 4 skrzydła	
układ drzwi	d = (D - 3 + 180) : 4
układ drzwi	d = (D : 2 + 57) : 2

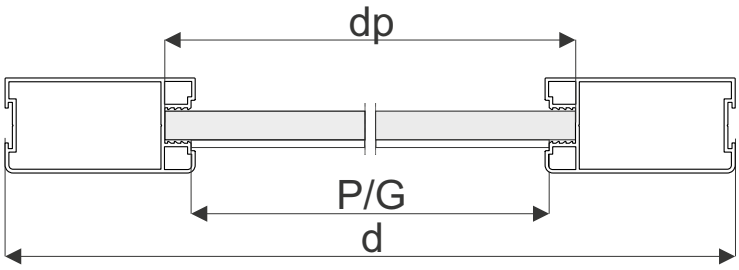

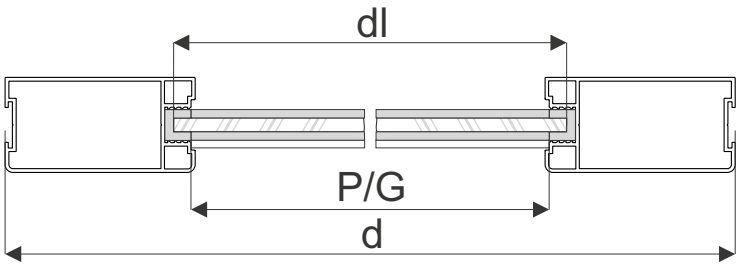

Sposób mocowania płyty 10 mm (rys. A) i lustra 4 mm lub szyby (rys. B)

- w rączce

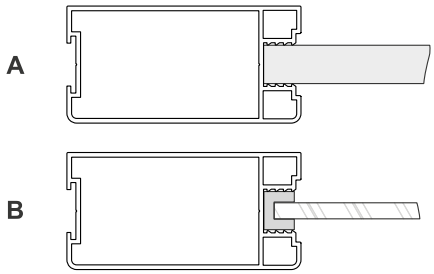

- w listwie górnej

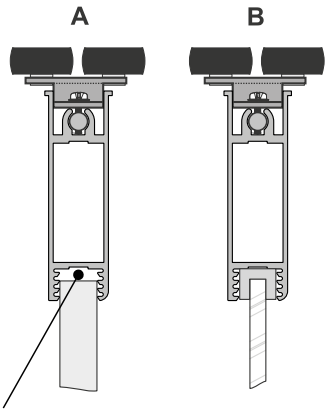

luz konstrukcyjny uwzględniony w wyliczeniu wysokości płyty wiórowej

- w listwie dolnej

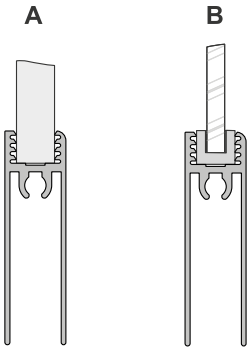

UWAGA!

Lustro użyte na wypełnienie drzwi, należy zabezpieczyć folią ochronną. Szyba bezpieczna to szyba klejona obustronnie gładka. Do lustra i szyby stosować uszczelkę U.

UWAGA! Zdejmij folię zabezpieczającą z elementów aluminiowych (rączek, torów, łączników, itp.) przed ich docięciem pod dany wymiar. Zdjęcie folii pozwoli stwierdzić ewentualne wady jakościowe (np. zarysowania).

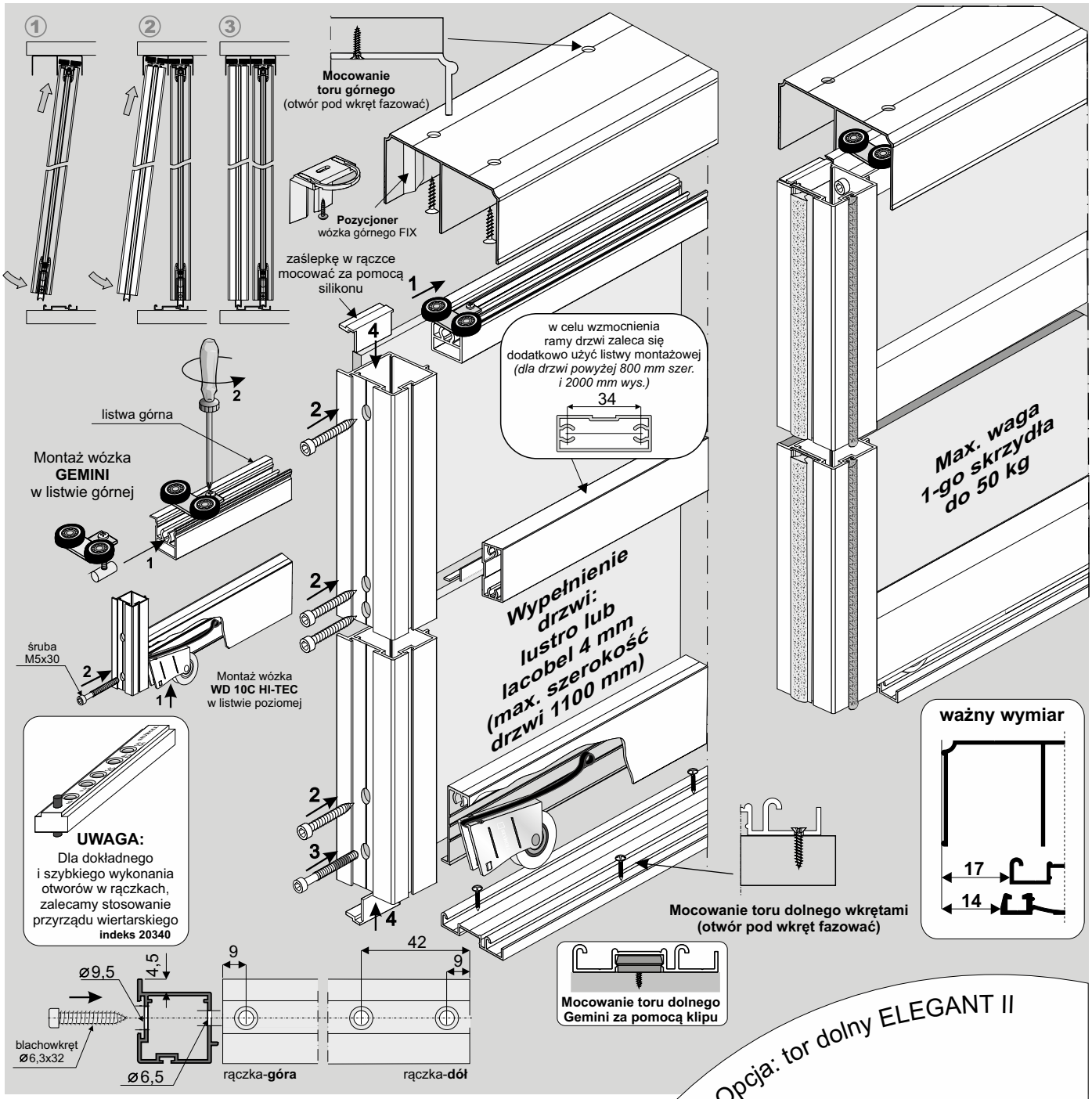

ELEMENTY SKŁADOWE

Rączka Pax
dł.: 2,70 m 3,00 m

Tor górny Gemini-Decor
dł.: 1,70 m, 2,35 m 3,00 m, 4,05 m, 6,00 m

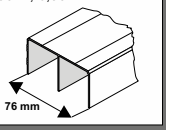

Tor dolny Gemini-Decor II
dł.: 1,70 m, 2,35 m 3,00 m, 4,05 m, 6,00 m

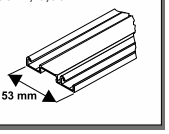

Zaślepka do rączki Pax

Wózek prowadzący Gemini

Listwa pozioma dolna Pax (A)
Listwa pozioma górna Pax (B)
dł.: 3,00 m

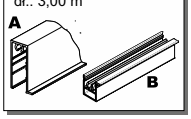

Wózek dolny WD10C HI-TEC

(A) **Listwa montażowa**
(B) **Profil dystansowy 04**
dł.: 3,00 m

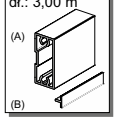

Przy zakupie poszczególnych elementów do montażu należy pamiętać o blachowkrętach (4 szt. / 1 skrzydło).

Opcja: tor dolny ELEGANT II

W linii **Pax** możemy również zastosować tor dolny ***Elegant II z zaślepką*** wraz z wózkiem dolnym WD10V HI-TEC. **Wyliczenia nie ulegają zmianie.**

Wózek dolny WD10V HI-TEC

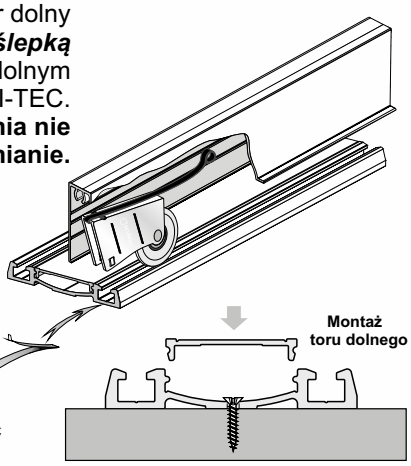

wypełnienie skrzydła:
- lustro # 4 mm, lacobel

Światło otworu

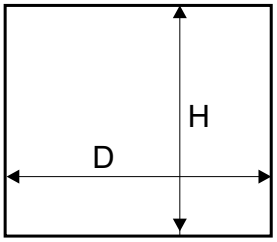

Długość rączki = wysokość skrzydła drzwi

wysokość skrzydła drzwi - h		h = H - 40 mm
wysokość skrzydła drzwi przy montażu samodomykaczy	Mini SV25/40/60 SV-25/50	h = H - 40 mm
	Top SV60/80, Central SV25/40	h = H - 44 mm
wysokość lustra - hl		hl = h - 4 mm
szerokość skrzydła drzwi - d		d = (D - 3mm + Z) : N
szerokość lustra - dl		dl = d - 4 mm
długość listwy dolnej - P długość listwy górnej - G długość listwy montażowej - M		P=G=M = d - 50 mm
długość profilu dystansowego 04		M + 46 mm

ilość skrzydeł - N	2	3	4	5
szerokość zakładki - Z	25 mm	50 mm	75 mm	100 mm

fasada - 4 skrzydła	
układ drzwi	d = (D - 3 + 75) : 4
układ drzwi	d = (D : 2 + 22) : 2

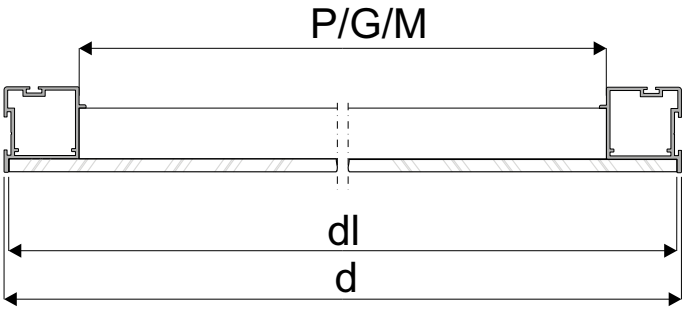

W systemie PAX
ZALECA SIĘ STOSOWAĆ SAMODOMYKACZE!

Sposób mocowania lustra lub lacobelu 4 mm

- w rączce

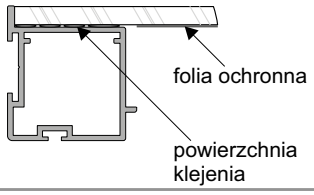

- w listwie górnej **- w listwie dolnej**

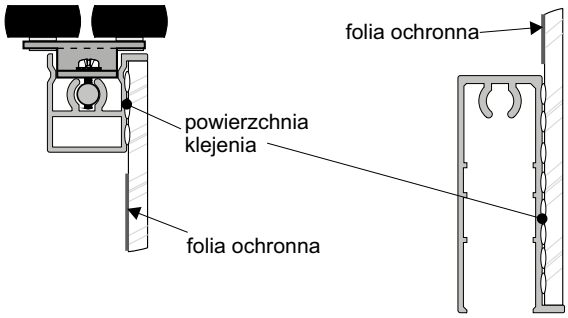

- w listwie montażowej

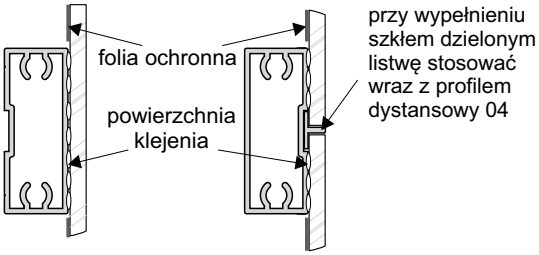

lustro / lacobel zaleca się przyklejać do profili aluminiowych za pomocą silikonów neutralnych bądź kleju do luster

sposób przycięcia profilu dyst. 04

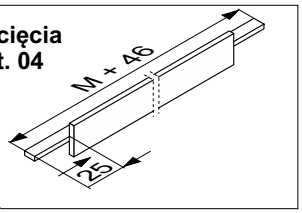

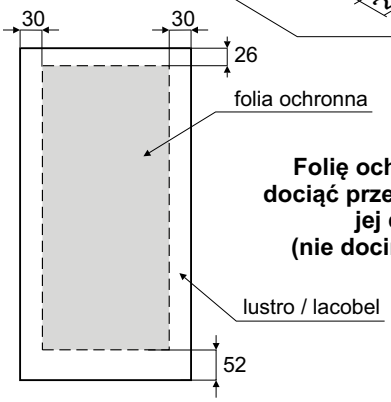

Folię ochronną należy dociąć przed przyklejeniem jej do szkła (nie docinać na szkle!)

UWAGA!

Tylną powierzchnię lustra / lacobelu należy zabezpieczyć folią ochronną (pomijając powierzchnię szkła klejoną silikonem). Krawędzie szkła należy szlifować.

UWAGA! Zdejmij folię zabezpieczającą z elementów aluminiowych (rączek, torów, łączników, itp.) przed ich docięciem pod dany wymiar. Zdjęcie folii pozwoli stwierdzić ewentualne wady jakościowe (np. zarysowania).

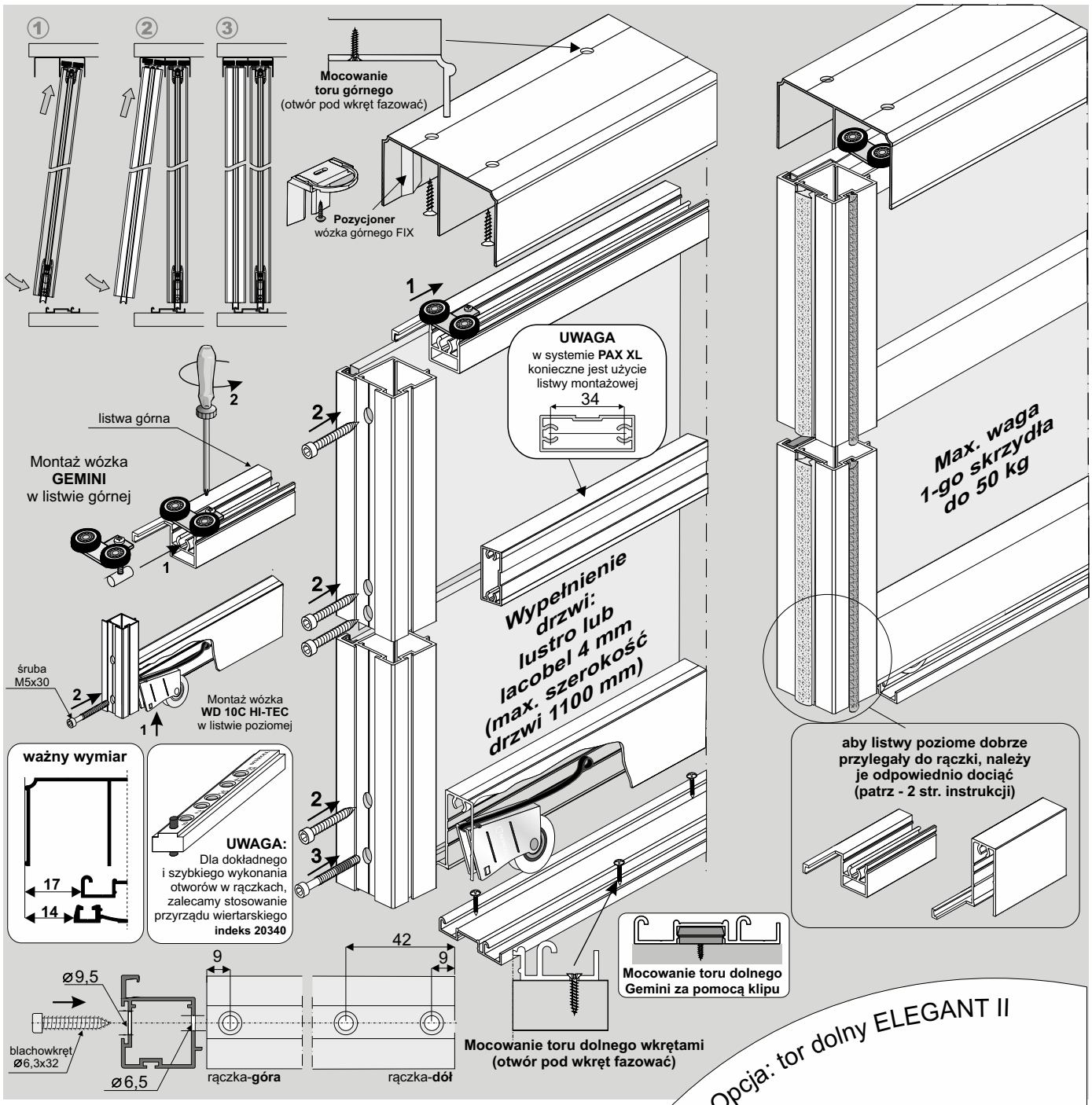

Opcja: tor dolny ELEGANT II

W linii **Pax XL** możemy również zastosować tor dolny ***Elegant II z zaślepką*** wraz z wózkiem dolnym WD10V HI-TEC. **Wyliczenia nie ulegają zmianie.**

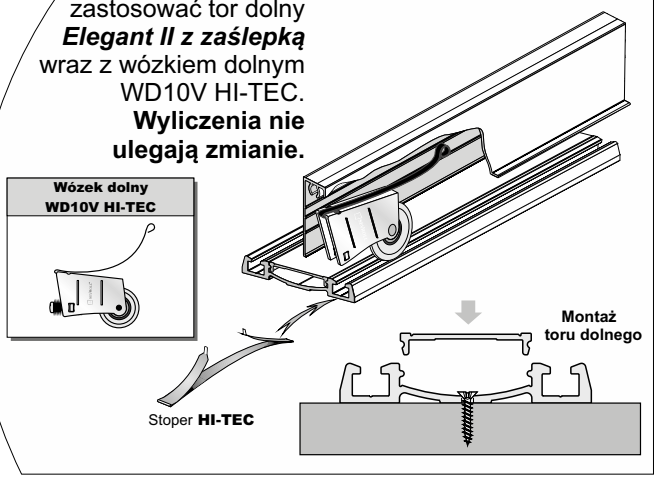

ELEMENTY SKŁADOWE

Rączka Pax XL
dł.: 2,70 m 3,00 m

Tor górny Gemini-Decor
dł.: 1,70 m, 2,35 m 3,00 m, 4,05 m, 6,00 m

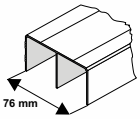

Tor dolny Gemini-Decor II
dł.: 1,70 m, 2,35 m 3,00 m, 4,05 m, 6,00 m

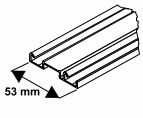

Uszczelka do ramek Typ II

Wózek prowadzący Gemini

Listwa pozioma dolna Pax XL (A)
Listwa pozioma górna Pax XL (B)
dł.: 3,00 m

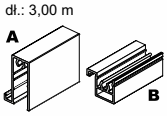

Wózek dolny WD10C HI-TEC

Listwa montażowa
dł.: 3,00 m

Przy zakupie poszczególnych elementów do montażu należy pamiętać o blachowkrętach (4 szt. / 1 skrzydło).

Światło otworu

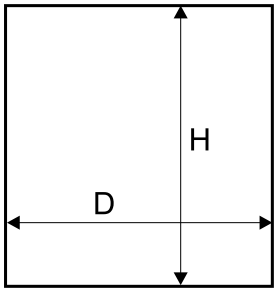

wypełnienie skrzydła:
- lustro # 4 mm, lacobel

Długość rączki =wysokość skrzydła drzwi

wysokość skrzydła drzwi - h		h = H - 40 mm
wysokość skrzydła drzwi przy montażu samodomykaczy	Mini SV25/40/60 SV-25/50	h = H - 40 mm
	Top SV60/80, Central SV25/40	h = H - 44 mm
wysokość lustra - hl		hl = h - 6 mm
szerokość skrzydła drzwi - d		d = (D - 3 mm + Z) : N
szerokość lustra - dl		dl = d - 6 mm
długość listwy dolnej - P długość listwy górnej - G		P = G = d - 12 mm
długość listwy montażowej - M		M = d - 50 mm

ilość skrzydeł - N	2	3	4	5
szerokość zakładki - Z	25 mm	50 mm	75 mm	100 mm

fasada - 4 skrzydła	
układ drzwi	d = (D - 3 + 75) : 4
układ drzwi	d = (D : 2 + 22) : 2

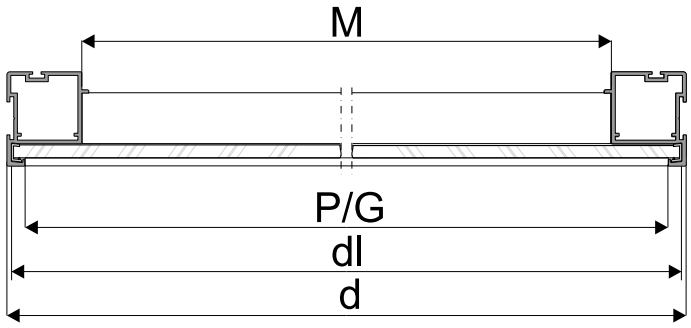

W systemie PAX XL
ZALECA SIĘ STOSOWAĆ SAMODOMYKACZE!

Sposób mocowania lustra lub lacobelu 4 mm

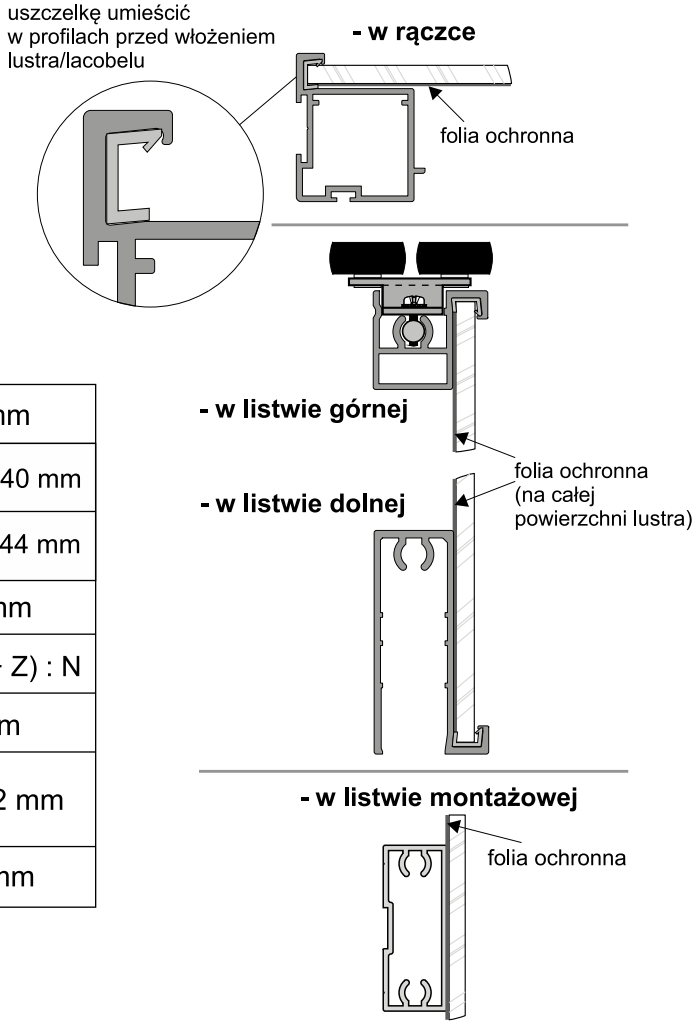

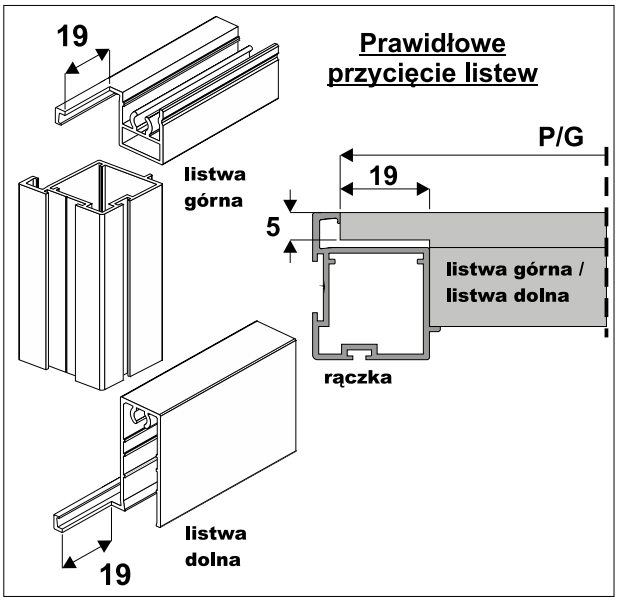

UWAGA!

Tylną powierzchnię lustra / lacobelu należy zabezpieczyć folią ochronną.
Krawędzie szkła należy szlifować.

UWAGA! Zdejmij folię zabezpieczającą z elementów aluminiowych (rączek, torów, łączników, itp.) przed ich docięciem pod dany wymiar. Zdjęcie folii pozwoli stwierdzić ewentualne wady jakościowe (np. zarysowania).

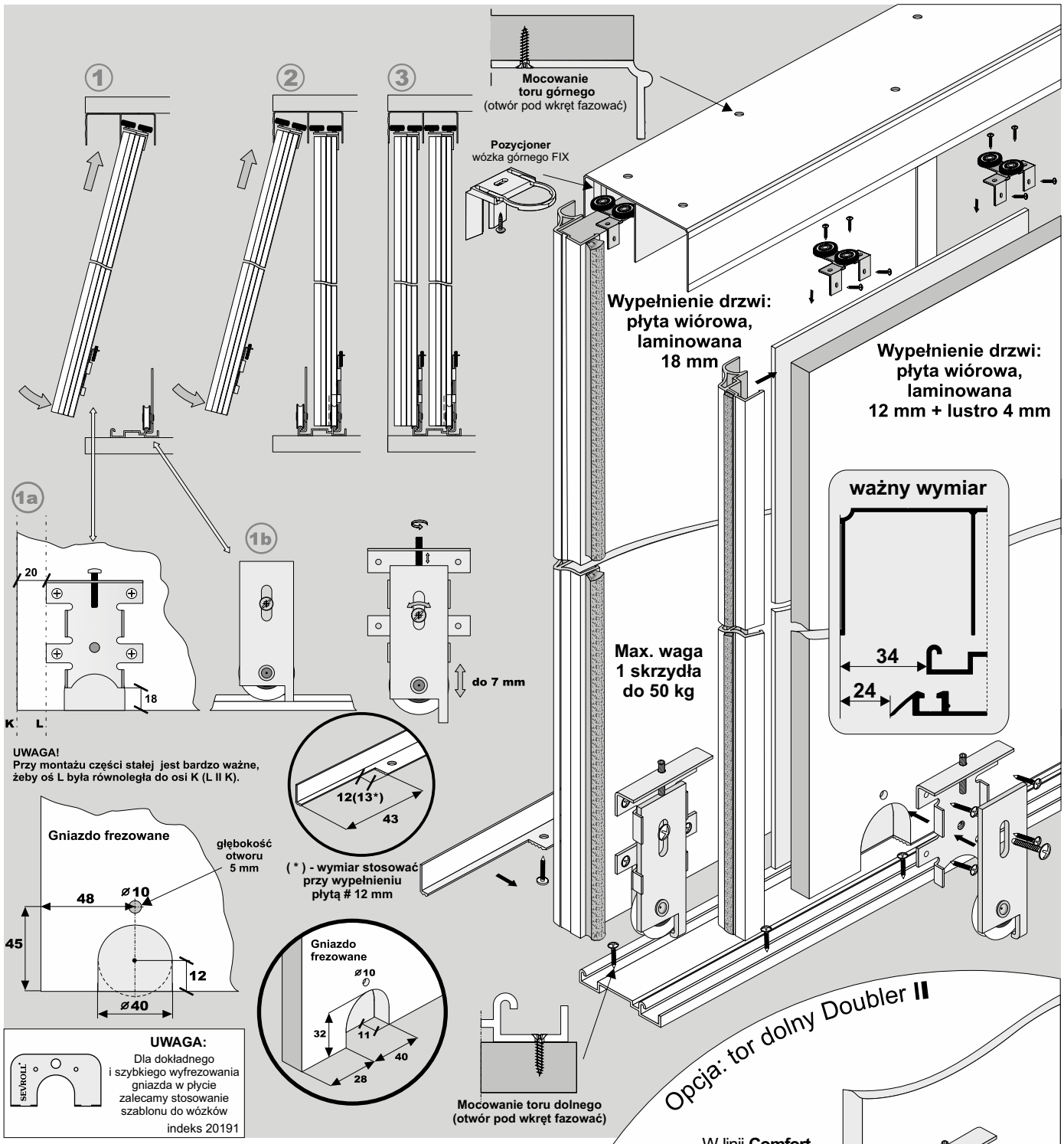

ELEMENTY SKŁADOWE

Rączka Comfort II

dł.: 2,70 m

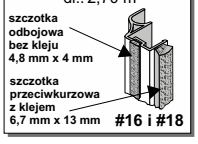

Tor górny Comfort-Decor

dł.: 1,70 m, 2,35 m
3,00 m, 4,05 m
6,00 m

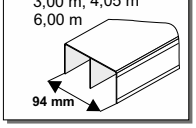

Tor dolny Comfort

dł.: 1,70 m, 2,35 m
3,00 m, 4,05 m
6,00 m

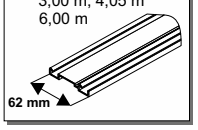

Wózek prowadzący COMFORT

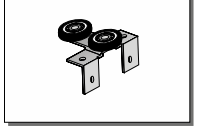

Kątownik ZW

dł.: 1,70 m, 2,35 m,
3,00 m

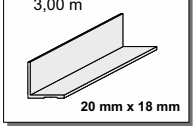

Wózek dolny WD18C HI-TEC

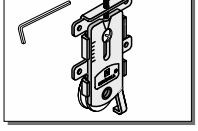

Światło otworu

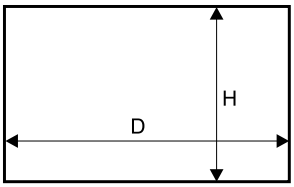

Długość rączki = wysokość skrzydła drzwi

wysokość skrzydła drzwi - h		h = H - 42 mm
wysokość skrzydła drzwi przy montażu samodomykaczy	Mini SV25/40/60 SV-25/50	h = H - 42 mm
	Top SV60/80, Central SV25/40	h = H - 44 mm
wysokość płyty - hp		hp = h - 2 mm
szerokość skrzydła drzwi - d		d = (D - 3 mm + Z) : N
szerokość płyty **#18** - dp		dp = d - 7 mm
szerokość płyty **#12** - dp_L		dp_L= d - 7 mm
długość kątownika - dk		wyznaczamy po złożeniu skrzydła

ilość skrzydeł - N	2	3	4	5
szerokość zakładki - Z	35 mm	70 mm	105 mm	140 mm

fasada - 4 skrzydła	
układ drzwi	d = (D - 3 + 105) : 4
układ drzwi	d = (D : 2 + 32) : 2

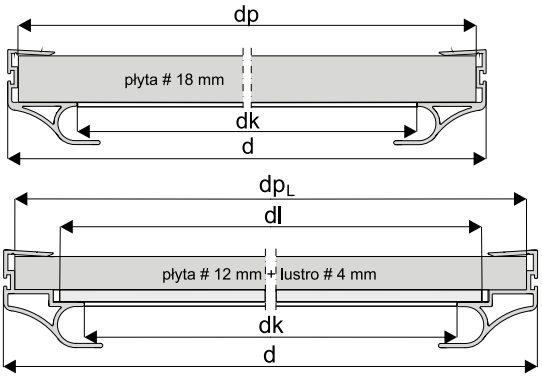

wymiary lustra

wysokość lustra - hl = hp - 4 mm
szerokość lustra - dl = dp_L - 34 mm

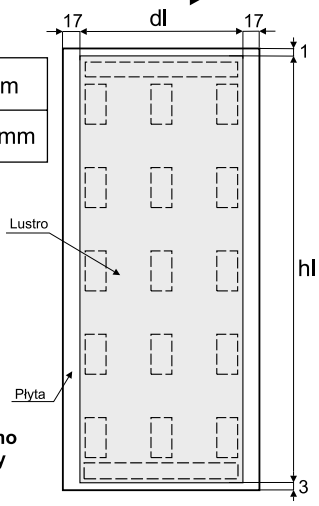

UWAGA:
przed naklejeniem taśmy dwustronnej, powierzchnie styku płyty z lustrem należy odtłuścić.

Linią przerywaną zaznaczono miejsca przyklejenia taśmy dwustronnej.

- Przy nabijaniu rączek nie należy dodatkowo stosować kleju montażowego.
- Nabitą rączkę można dodatkowo przykręcić do płyty wkrętami mocującymi od wewnętrznej strony drzwi.

Sposób montażu rączki i wózka prowadzącego z płytą #18 mm (rączka Comfort #18 mm).

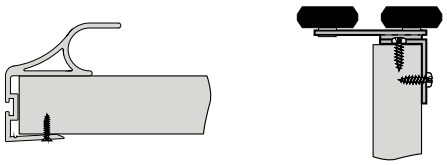

Sposób montażu rączki i wózka prowadzącego z płytą #12 mm i lustrem #4 mm (rączka Comfort #16 mm).

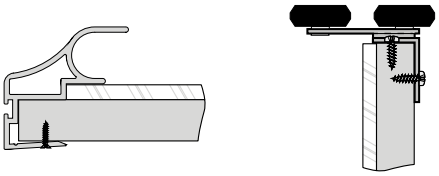

Sposób montażu kątownika ZW (20 mm x 18 mm)

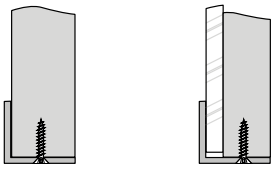

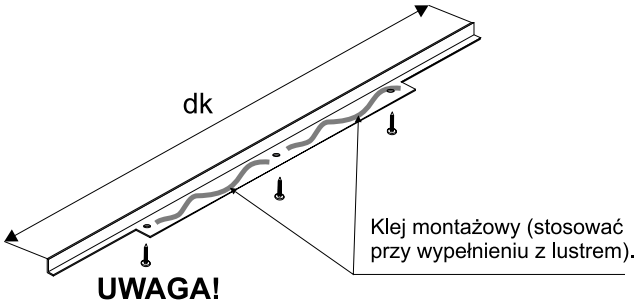

UWAGA!
Kątownik musi być przykręcony do płyty minimum trzema wkrętami Ø 3 x 25.

UWAGA!

Rączka powinna być o 2 mm dłuższa od wymiaru wysokości płyty.

OSTRZEŻENIE

SEVROLL nie ponosi odpowiedzialności za odkształcenia profili spowodowane odkształcaniem się płyty (w wyniku jej złej jakości, złego składowania, przechowywania w nieodpowiedniej wilgotności).

UWAGA! Zdejmij folię zabezpieczającą z elementów aluminiowych (rączek, torów, łączników, itp.) przed ich docięciem pod dany wymiar. Zdjęcie folii pozwoli stwierdzić ewentualne wady jakościowe (np. zarysowania).

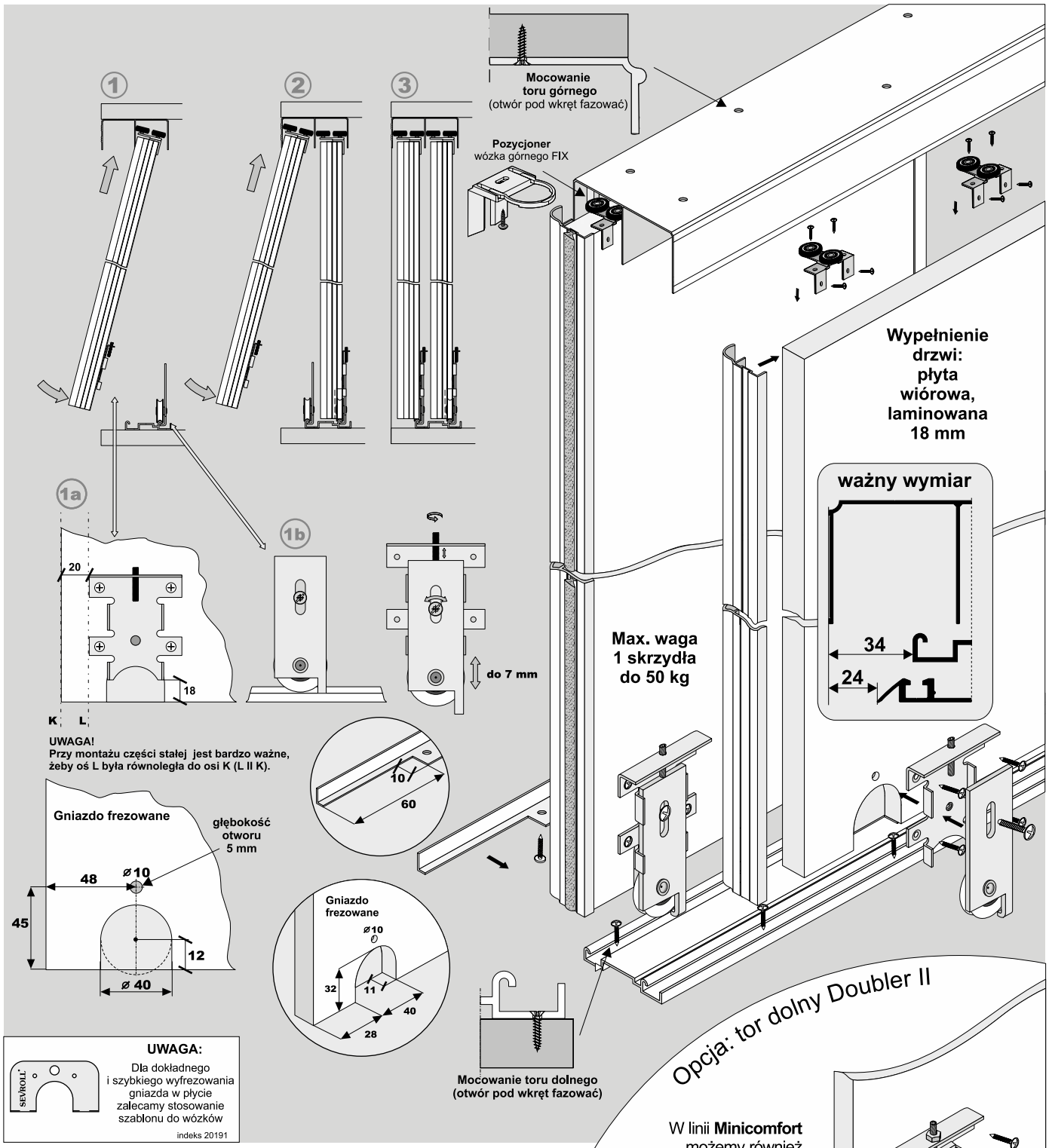

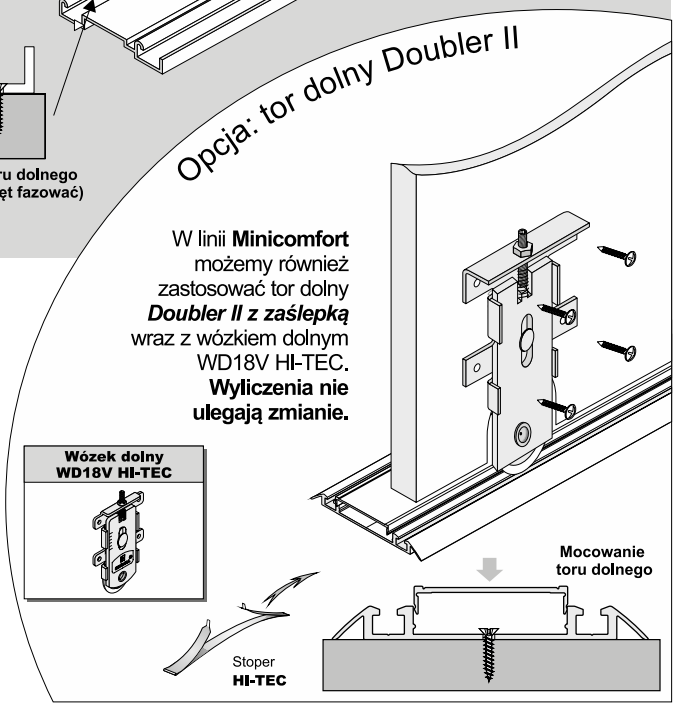

ELEMENTY SKŁADOWE

Rączka MiniComfort II

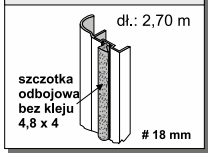

Tor górny Comfort-Decor

dł.: 1,70 m, 2,35 m, 3,00 m, 4,05 m, 6,00 m

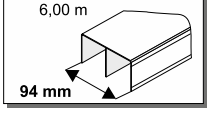

Tor dolny Comfort

dł.: 1,70 m, 2,35 m, 3,00 m, 4,05 m, 6,00 m

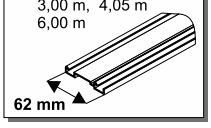

Wózek prowadzący Comfort

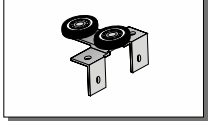

Kątownik Mini

dł.: 1,70 m, 2,35 m, 3,00 m

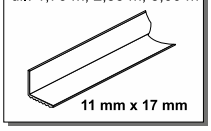

Wózek dolny WD18C HI-TEC

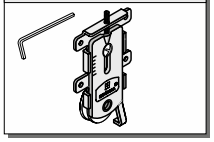

Światło otworu

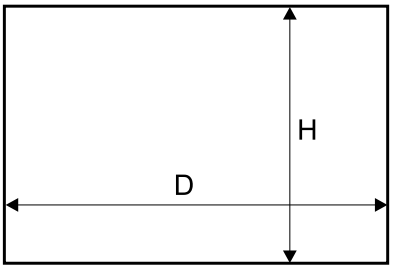

Długość rączki = wysokość skrzydła drzwi

wysokość skrzydła drzwi - h		h = H - 42 mm
wysokość skrzydła drzwi przy montażu samodomykaczy	Mini SV25/40/60 SV-25/50	h = H - 42 mm
	Top SV60/80, Central SV25/40	h = H - 44 mm
wysokość płyty - hp		hp = h - 2 mm
szerokość skrzydła drzwi - d		d = (D - 3 mm + Z) : N
szerokość płyty #18 - dp		dp = d - 7 mm
długość kątownika mini - dk		wyznaczamy po złożeniu skrzydła

ilość skrzydeł - N	2	3	4	5
szerokość zakładki - Z	20 mm	40 mm	60 mm	80 mm

fasada - 4 skrzydła	
układ drzwi	d = (D - 3 + 60) : 4
układ drzwi	d = (D : 2 + 17) : 2

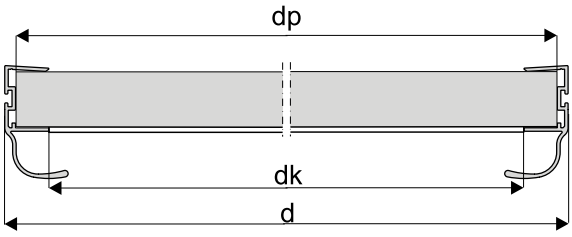

- Przy nabijaniu rączek nie należy dodatkowo stosować kleju montażowego.

Sposób montażu rączki i wózka prowadzącego z płytą # 18 mm.

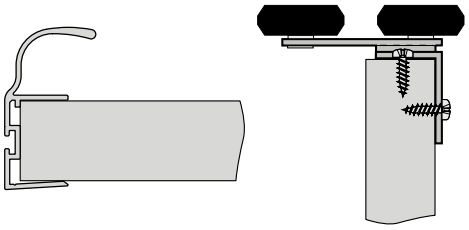

Sposób montażu kątownika „Mini" 11 mm x 17 mm.

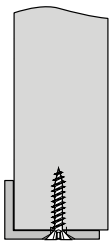

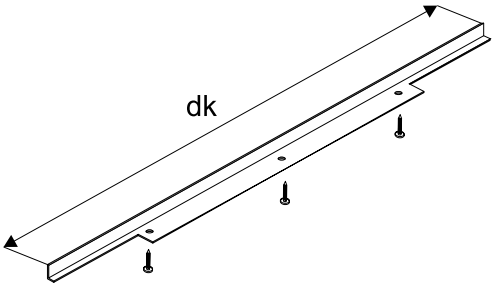

UWAGA!

Rączka powinna być o 2 mm dłuższa od wymiaru wysokości płyty.

OSTRZEŻENIE

SEVROLL nie ponosi odpowiedzialności za odkształcenia profili spowodowane odkształcaniem się płyty (w wyniku jej złej jakości, złego składowania, przechowywania w nieodpowiedniej wilgotności).

UWAGA! Zdejmij folię zabezpieczającą z elementów aluminiowych (rączek, torów, łączników, itp.) przed ich docięciem pod dany wymiar. Zdjęcie folii pozwoli stwierdzić ewentualne wady jakościowe (np. zarysowania).

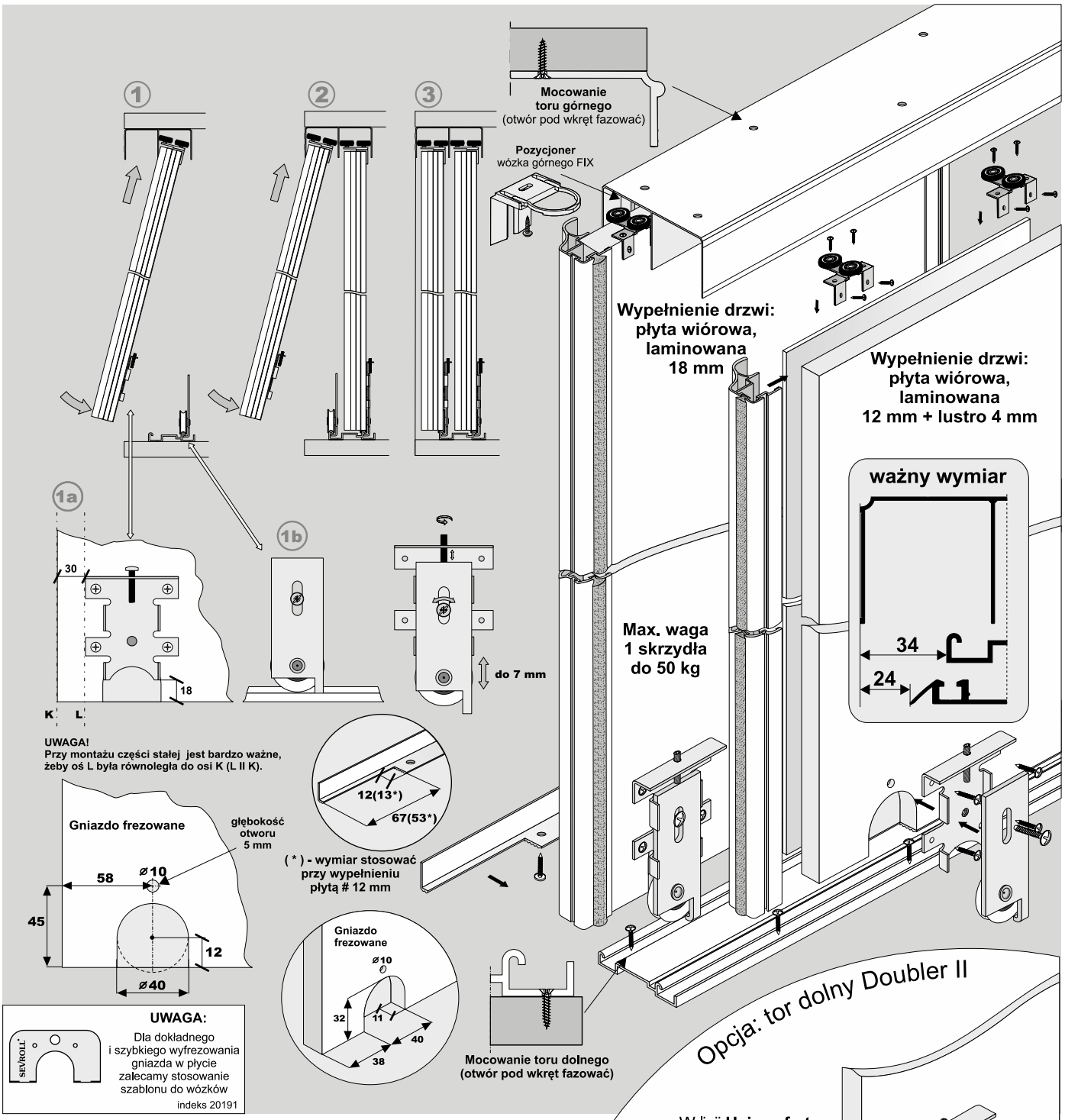

ELEMENTY SKŁADOWE

Rączka Unicomfort II

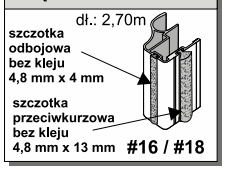

Tor górny Comfort-Decor

dł.: 1,70 m, 2,35 m, 3,00 m, 4,05 m, 6,00 m

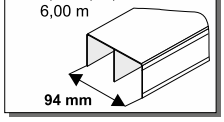

Tor dolny Comfort

dł.: 1,70 m, 2,35 m, 3,00 m, 4,05 m, 6,00 m

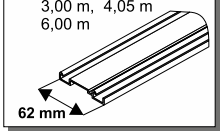

Wózek prowadzący Comfort

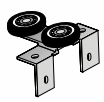

Kątownik ZW

dł.: 1,70 m, 2,35 m, 3,00 m

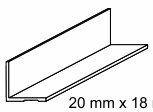

Wózek dolny WD18C HI-TEC

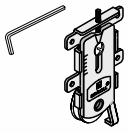

Światło otworu

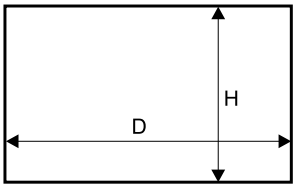

Długość rączki = wysokość skrzydła drzwi

wysokość skrzydła drzwi - h		h = H - 42 mm
wysokość skrzydła drzwi przy montażu samodomykaczy	Mini SV25/40/60 SV-25/50	h = H - 42 mm
	Top SV60/80, Central SV25/40	h = H - 44 mm
wysokość płyty - hp		hp = h - 2 mm
szerokość skrzydła drzwi - d		d = (D - 3 mm + Z) : N
szerokość płyty **#18** - dp		dp = d - 40 mm
szerokość płyty **#12** - dp_L		dp_L= d - 7 mm
długość kątownika - dk		wyznaczamy po złożeniu skrzydła

ilość skrzydeł - N	2	3	4	5
szerokość zakładki - Z	35 mm	70 mm	105 mm	140 mm

fasada - 4 skrzydła	
układ drzwi	d = (D - 3 + 105) : 4
układ drzwi	d = (D : 2 + 32) : 2

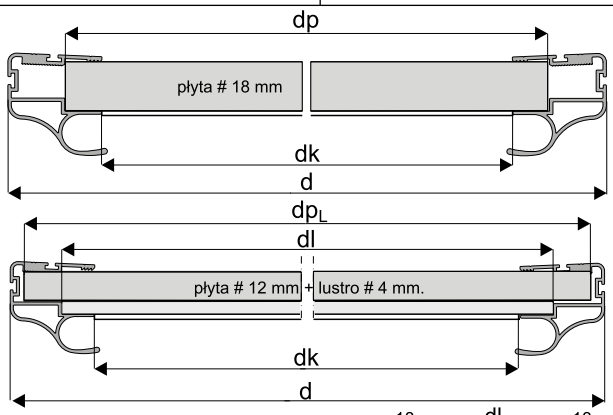

wymiary lustra

wysokość lustra - hl = hp - 4 mm
szerokość lustra - dl = dp_L - 36 mm

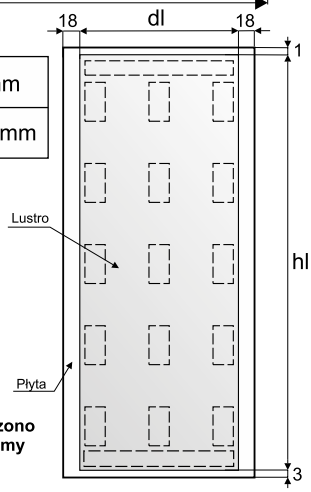

UWAGA :
przed naklejeniem taśmy dwustronnej, powierzchnie styku płyty z lustrem należy odtłuścić.

Linią przerywaną zaznaczono miejsca przyklejenia taśmy dwustronnej.

- Przy nabijaniu rączek nie należy dodatkowo stosować kleju montażowego.
- Nabitą rączkę można dodatkowo przykręcić do płyty wkrętami mocującymi od wewnętrznej strony drzwi.

Sposób montażu rączki i wózka prowadzącego z płytą # 18 mm

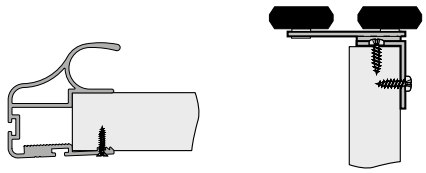

Sposób montażu rączki i wózka prowadzącego z płytą # 12 mm i lustrem # 4 mm

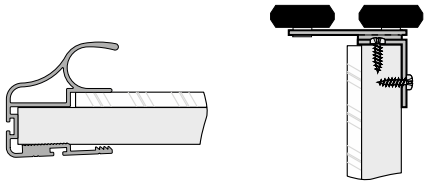

Sposób montażu kątownika ZW (20 mm x 18 mm)

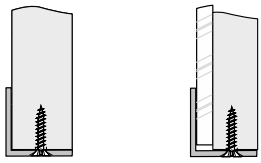

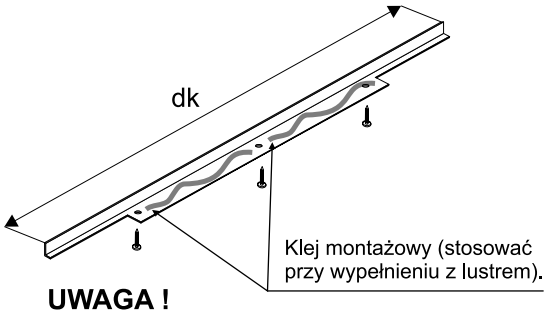

UWAGA !
Kątownik musi być przykręcony do płyty minimum trzema wkrętami Ø 3 x 25.

UWAGA !

Rączka powinna być o 2 mm dłuższa od wymiaru wysokości płyty.

OSTRZEŻENIE

SEVROLL nie ponosi odpowiedzialności za odkształcenia profili spowodowane odkształcaniem się płyty (w wyniku jej złej jakości, złego składowania, przechowywania w nieodpowiedniej wilgotności).

UWAGA! Zdejmij folię zabezpieczającą z elementów aluminiowych (rączek, torów, łączników, itp.) przed ich docięciem pod dany wymiar. Zdjęcie folii pozwoli stwierdzić ewentualne wady jakościowe (np. zarysowania).

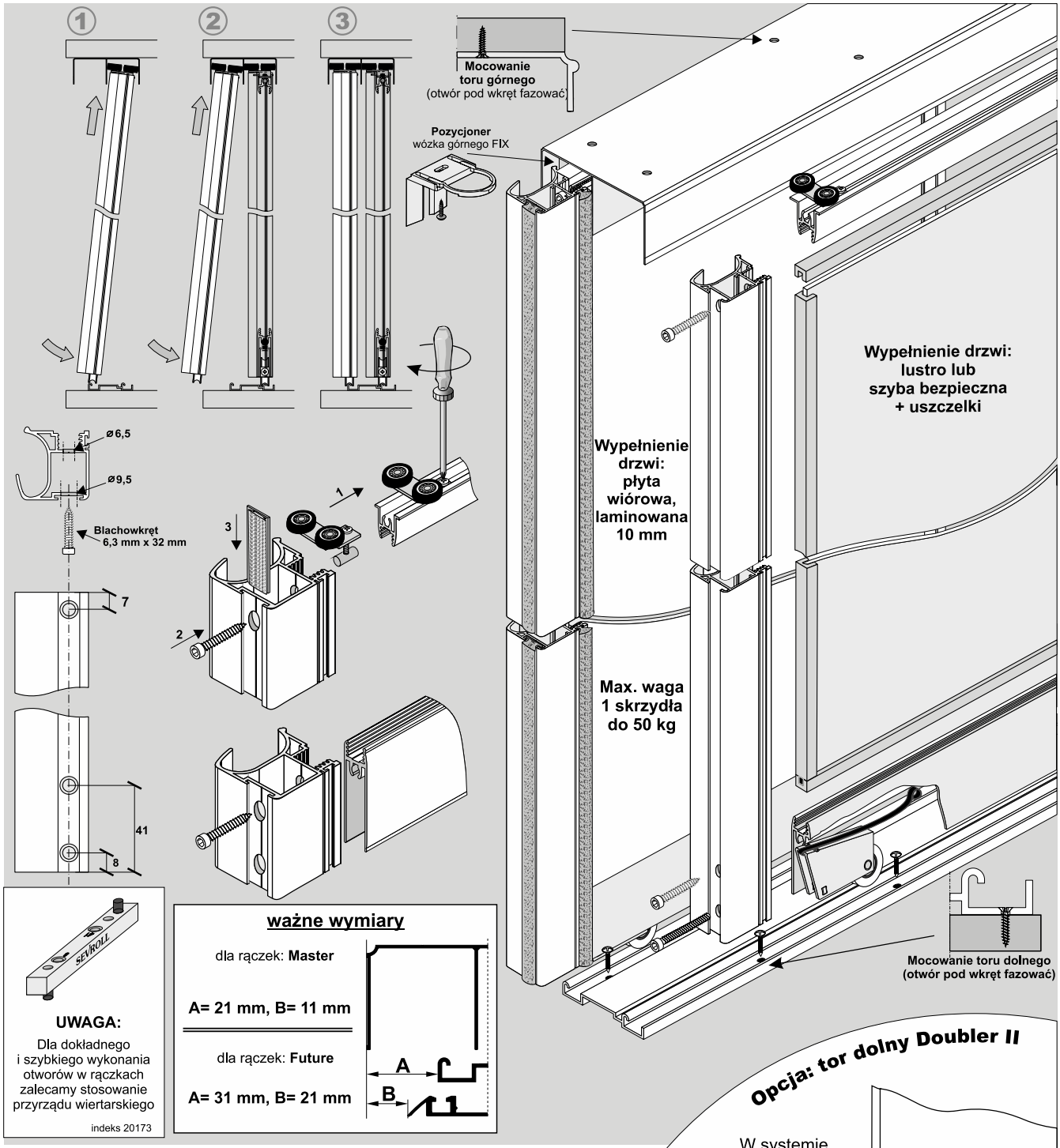

UWAGA:
Dla dokładnego i szybkiego wykonania otworów w rączkach zalecamy stosowanie przyrządu wiertarskiego
indeks 20173

ważne wymiary

dla rączek: **Master**

A= 21 mm, B= 11 mm

dla rączek: **Future**

A= 31 mm, B= 21 mm

ELEMENTY SKŁADOWE

Rączka

dł.: 2,70m
3,50m

FUTURE II

dł.: 2,70m
3,00m

MASTER

Listwa pozioma dolna -Decor 10 (A)

Listwa pozioma górna -Decor 10 (B)

dł.:1,70m
2,35m
4,05m

dł.:1,70m
2,35m
4,05m

Wózek prowadzący

FUTURE
lub
MASTER

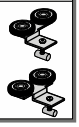

Wózek dolny WD10C HI-TEC

Tor górny Comfort-Decor

dł.:1,70m, 2,35m
3,00m, 4,05m
6,00m

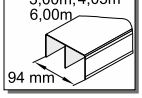

94 mm

Tor dolny Comfort

dł.:1,70m, 2,35m
3,00m, 4,05m
6,00m

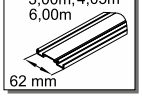

62 mm

UWAGA

Przy zakupie poszczególnych elementów do montażu należy pamiętać o blachowkrętach (4 szt. / 1 skrzydło), a w przypadku drzwi z szybą lub lustrem - dodatkowo o uszczelkach.

Opcja: tor dolny Doubler II

W systemie **Comfort 10** możemy również zastosować tor dolny ***Doubler II z zaślepką*** wraz z wózkiem dolnym WD10V HI-TEC. **Wyliczenia nie ulegają zmianie.**

Wózek dolny WD10V HI-TEC

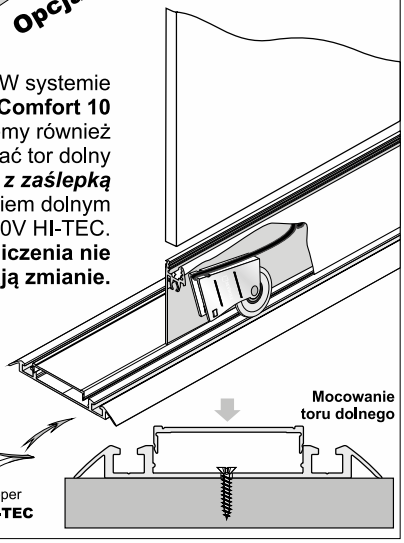

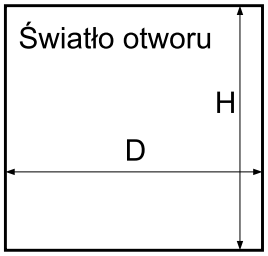

	długość rączki = wysokość skrzydła drzwi			
	LINIA FUTURE		LINIA MASTER	
	Raczka Future II szczotka przeciwkurzowa bez kleju 4,8 x 13 mm; szczotka odbojowa bez kleju 14 x 4 mm	Wózek prowadzący FUTURE	Rączka Master; szczotka odbojowa bez kleju 14 mm x 4 mm	Wózek prowadzący MASTER L/P
wysokość skrzydła drzwi - h	h = H - 40 mm		h = H - 40 mm	
wysokość skrzydła drzwi przy montażu samodomykaczy	Mini SV25/40/60 SV-25/50	h = H - 40 mm	Mini SV25/40/60 SV-25/50	h = H - 40 mm
	Top SV60/80, Central SV25/40	h = H - 44 mm	Top SV60/80, Central SV25/40	h = H - 44 mm
wysokość płyty - hp	hp = h - 64 mm		hp = h - 64 mm	
szerokość skrzydła drzwi - d	d = (D - 3 mm + Z) : N		d = (D - 3 mm + Z) : N	
szerokość płyty - dp	dp = d - 51 mm		dp = d - 25 mm	
długość listwy dolnej - P	P = G = d - 68 mm		P = G = d - 42 mm	
długość listwy górnej - G				
wysokość lustra - hl	hl = hp		hl = hp	
szerokość lustra - dl	dl = dp - 4 mm		dl = dp - 4 mm	

ilość skrzydeł - N	2	3	4	5	2	3	4	5
szerokość zakładki - Z	37 mm	74 mm	111 mm	148 mm	22 mm	44 mm	66 mm	88 mm

	fasada - 4 skrzydła	
układ drzwi	d = (D - 3 + 111) : 4	d = (D - 3 + 66) : 4
układ drzwi	d = (D : 2 + 34) : 2	d = (D : 2 + 19) : 2

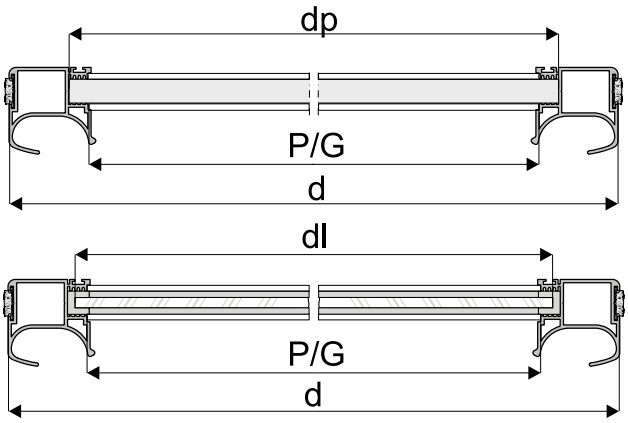

Sposób mocowania płyty 10 mm (rys. A) i lustra 4 mm lub szyby (rys. B)

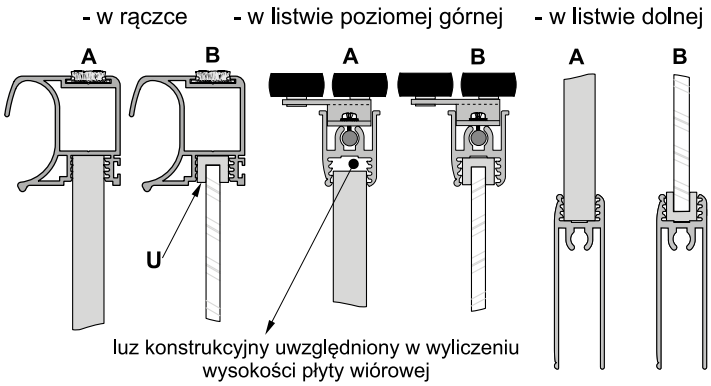

UWAGA !

Lustro użyte na wypełnienie drzwi należy zabezpieczyć folią ochronną. Szyba bezpieczna to szyba klejona obustronnie gładka . Do lustra i szyby stosować uszczelkę U.

UWAGA! Zdejmij folię zabezpieczającą z elementów aluminiowych (rączek, torów, łączników, itp.) przed ich docięciem pod dany wymiar. Zdjęcie folii pozwoli stwierdzić ewentualne wady jakościowe (np. zarysowania).

Maskownica (opcja)

Mocowanie toru górnego

Montaż samodomykacza

tor górny

UWAGA! Samodomykacz wsunąć przed przykręceniem toru.

Po wyregulowaniu położenia zablokować wkrętami dociskowymi (1) i (2)

Max. waga 1 skrzydła do 50 kg

Wypełnienie drzwi: płyta wiórowa, laminowana 16 lub 18 mm

Odsunięcie torów od krawędzi szafy

tor górny

19

tor dolny

Zaślepka (opcja)

Maskownica (opcja)

Montaż toru dolnego

ELEMENTY SKŁADOWE

Tor górny Compact

dł.: 1,70 m, 2,35 m, 3,00 m, 6,00 m

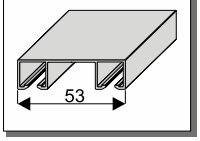

Tor dolny Compact II

dł.: 1,70 m, 2,35 m, 3,00 m, 6,00 m

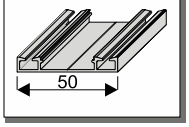

Zaślepka toru dolnego Elegant II

dł.: 1,70 m, 2,35 m, 3,00 m, 6,00 m

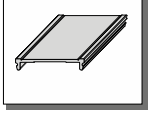

Maskownica toru górnego Compact

dł.: 1,70 m, 2,35 m, 3,00 m, 6,00 m

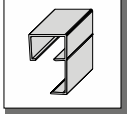

Maskownica toru dolnego Compact

dł.: 1,70 m, 2,35 m, 3,00 m, 6,00 m

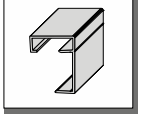

Zestaw Compact (1 skrzydło)

Wózek górny

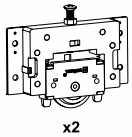

Wózek dolny

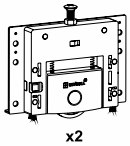

Samodomykacz Compact

1. Montaż drzwi

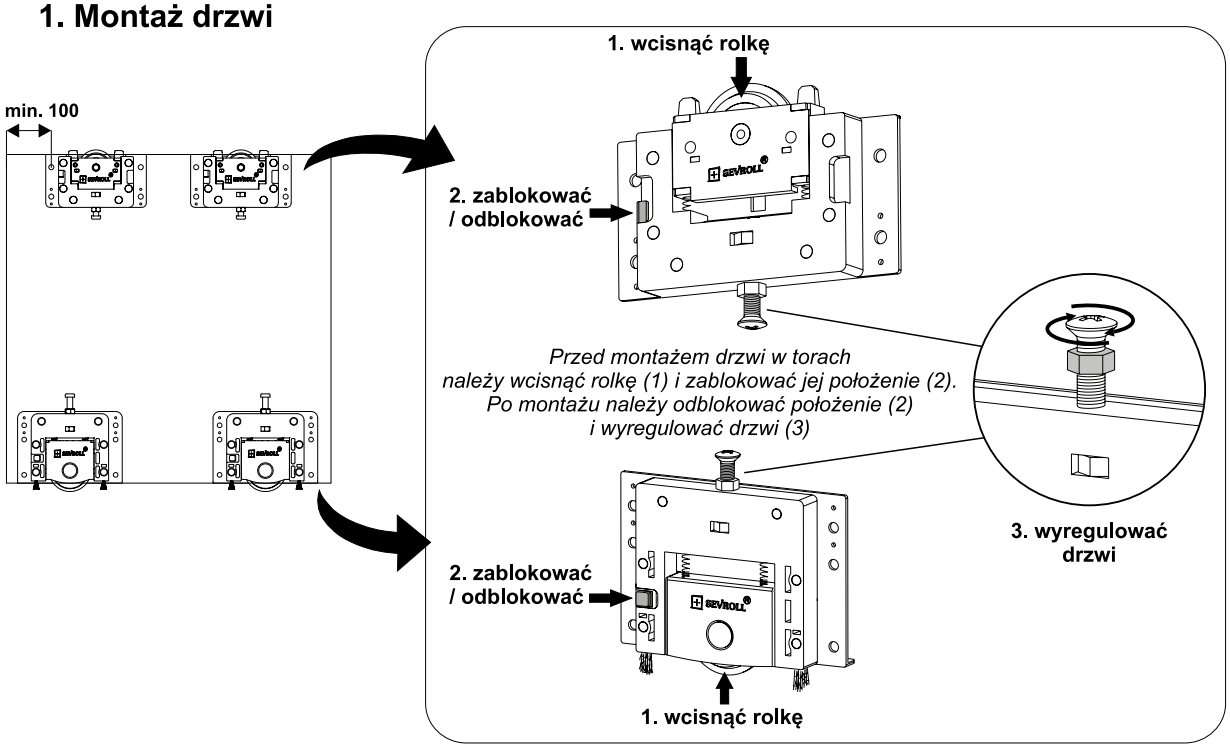

Światło otworu garderoby

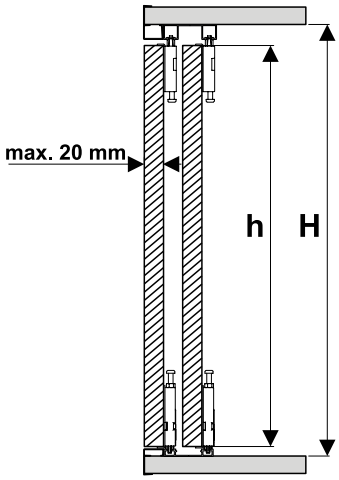

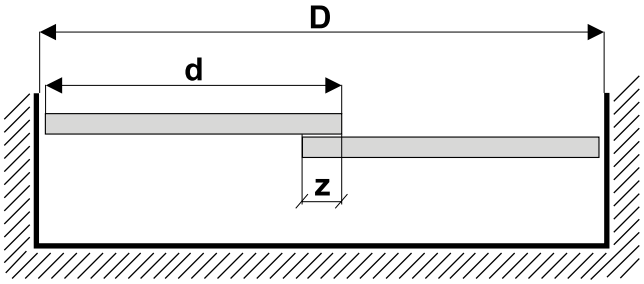

wysokość skrzydła drzwi	- h	h = H - 35 mm
wysokość płyty *(okleina PCV 1 mm)*	- hp	hp = h - 2 mm
szerokość skrzydła drzwi	- d	d = (D + Z) : N
szerokość płyty *(okleina PCV 1 mm)*	- dp	dp = d - 2 mm

ilość skrzydeł	- N	2	3
zakładka	- Z	30	60

Uwaga! *Przy zastosowaniu maskownic boki szafy powinny być wysunięte o min. 3 mm*

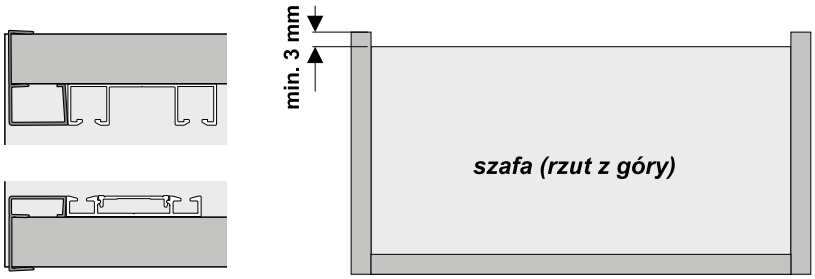

UWAGA! Zdejmij folię zabezpieczającą z elementów aluminiowych (rączek, torów, łączników, itp.) przed ich docięciem pod dany wymiar. Zdjęcie folii pozwoli stwierdzić ewentualne wady jakościowe (np. zarysowania).

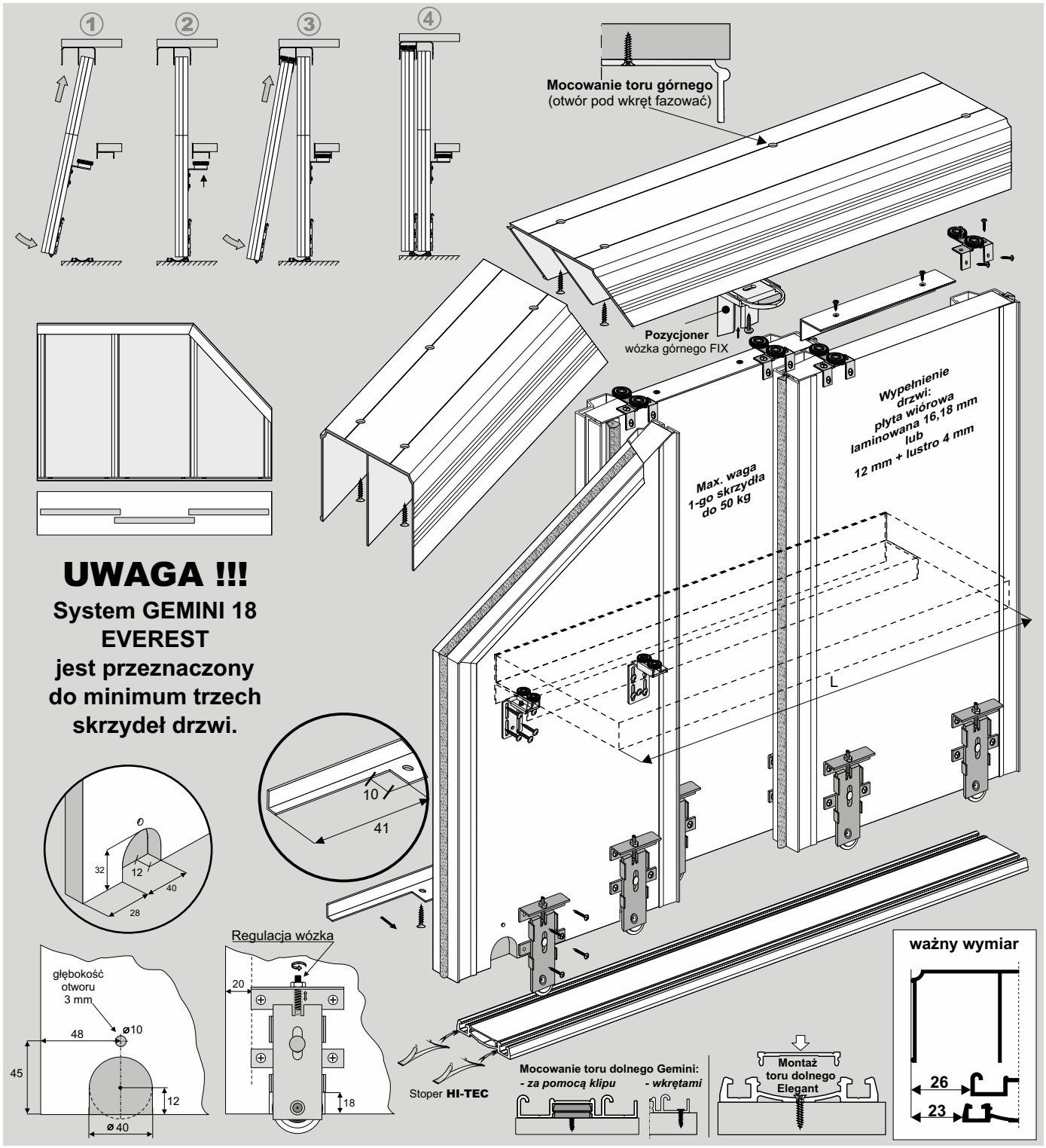

ELEMENTY SKŁADOWE

Rączka Universal C
dł.: 2,70 m
szczotka przeciwkurzowa z klejem 6,7 mm x 9 mm
szczotka odbojowa bez kleju 4,8 mm x 4 mm
#16 i #18

Tor górny Gemini-Decor
dł.: 1,70 m, 2,35 m, 3,00 m, 4,05 m, 6,00 m
76 mm

Tor do drzwi skośnych Everest
dł.: 3,00 m
39

Tor dolny Elegant II (A)
Zaślepka toru Elegant II (B)
dł.: 1,70 m, 2,35 m, 3,00 m, 4,05 m, 6,00 m
B A

Kątownik ZW
dł.: 1,70 m, 2,35 m, 3,00 m
20 mm x 18 mm

Wózek prowadzący Focus

Wózek dolny WD18V HI-TEC

Wózek prowadzący Everest
L P

Światło otworu

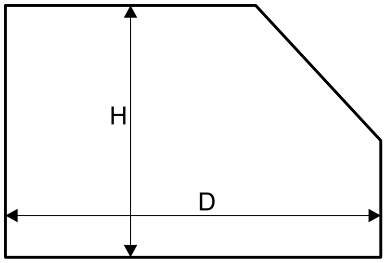

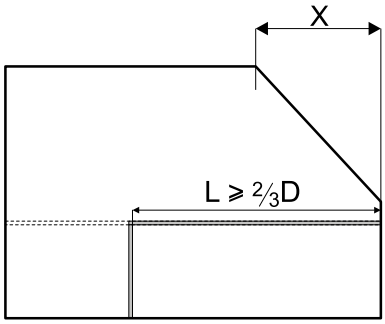

L - długość toru Everest

$L_{min.} = \frac{2}{3}D$

$L_{max.} = D$

X - długość skosu

$d_s \geq X$

d_s - szerokość skrzydła ze skosem

wysokość skrzydła drzwi	- h	h = H - 42 mm
wysokość płyty	- hp	hp = h - 2 mm
szerokość skrzydła drzwi	- d	d = (D - 3 mm + Z) : N
szerokość płyty #12,#18	- dp	dp = d - 7 mm
długość kątownika mini	- dk	dk = d - 62,4 mm

ilość skrzydeł - N	3	4
szerokość zakładki - Z	64 mm	96 mm

fasada - 4 skrzydła

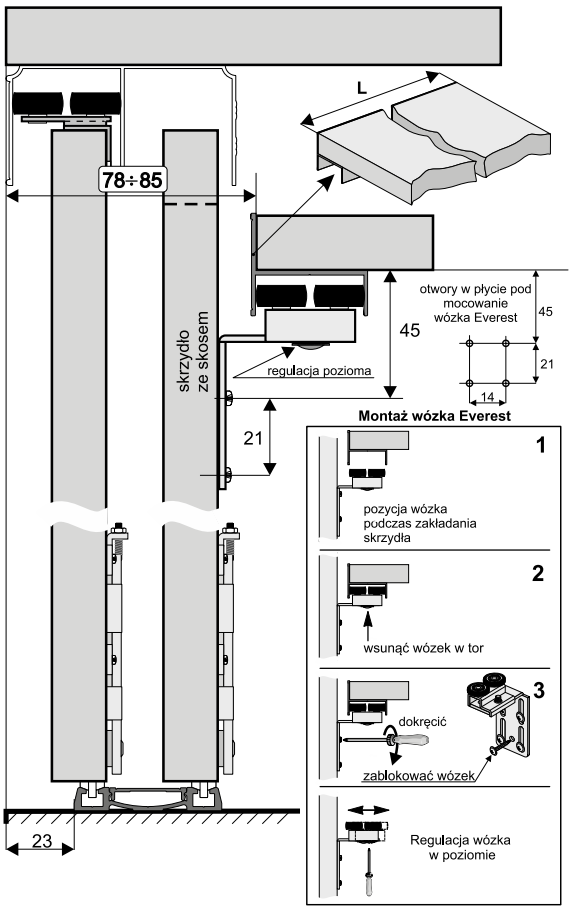

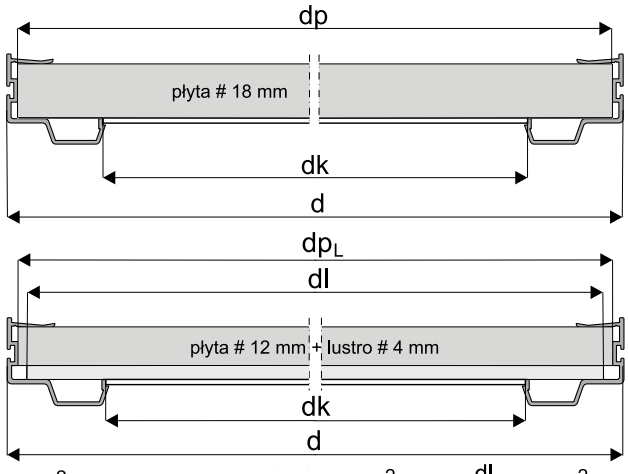

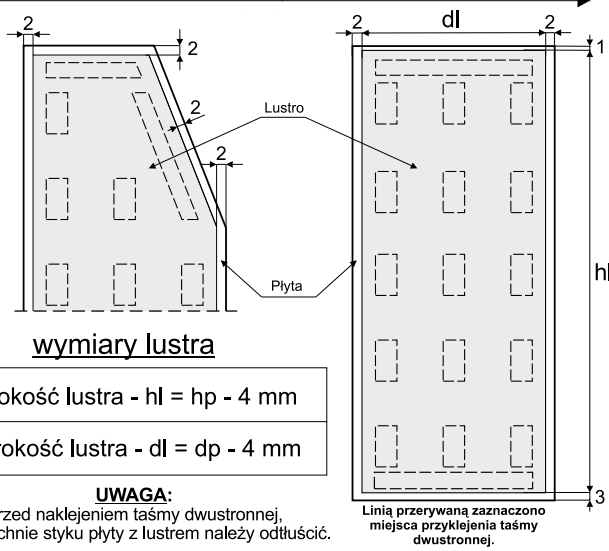

Linią przerywaną zaznaczono miejsca przyklejenia taśmy dwustronnej.

wymiary lustra

wysokość lustra - hl = hp - 4 mm
szerokość lustra - dl = dp - 4 mm

UWAGA:
Przed naklejeniem taśmy dwustronnej, powierzchnie styku płyty z lustrem należy odtłuścić.

Sposób montażu rączki i wózka prowadzącego z płytą # 18 mm (rączka UNIVERSAL # 18 mm).

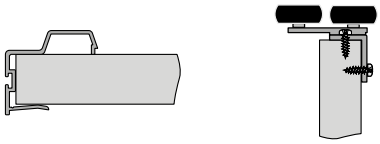

Sposób montażu rączki i wózka prowadzącego z płytą # 12 mm i lustrem # 4 mm (rączka UNIVERSAL # 16 mm).

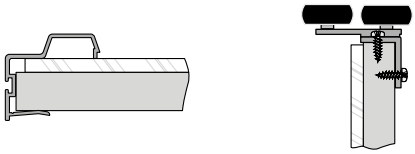

Sposób montażu kątownika 20 mm x 18 mm

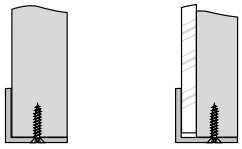

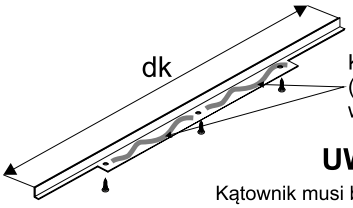

UWAGA!
Kątownik musi być przykręcony do płyty minimum trzema wkrętami Ø 3 x 25.

UWAGA! Zdejmij folię zabezpieczającą z elementów aluminiowych (rączek, torów, łączników, itp.) przed ich docięciem pod dany wymiar. Zdjęcie folii pozwoli stwierdzić ewentualne wady jakościowe (np. zarysowania).

SYSTEM
GEMINI 18 EVEREST | LINIA SECRET LINE, SLIM LINE

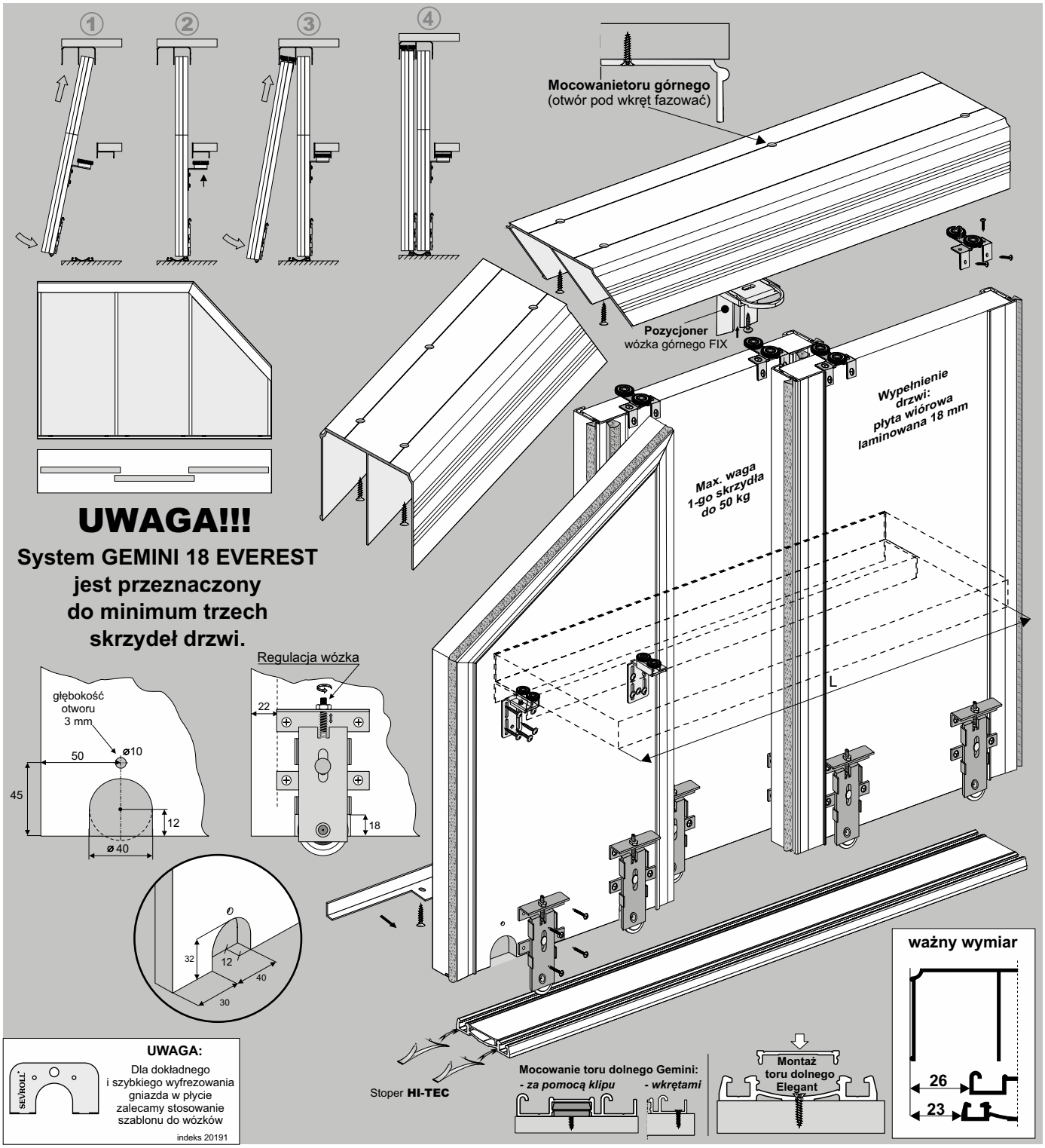

UWAGA!!!

System GEMINI 18 EVEREST jest przeznaczony do minimum trzech skrzydeł drzwi.

ELEMENTY SKŁADOWE

Rączka #18

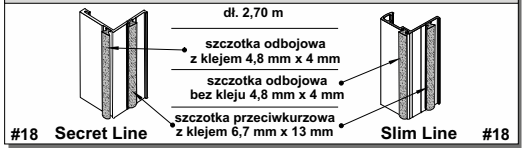

Tor górny Gemini-Decor

dł.: 1,70 m, 2,35 m, 3,00 m, 4,05 m, 6,00 m

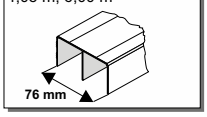

Tor do drzwi skośnych Everest

dł.: 3,00 m

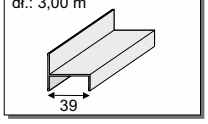

Tor dolny Elegant II (A)
Zaślepka toru Elegant II (B)

dł.: 1,70 m, 2,35 m, 3,00 m, 4,05 m, 6,00 m

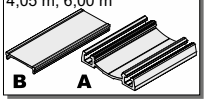

Kątownik MINI

dł.: 1,70 m, 2,35 m, 3,00 m

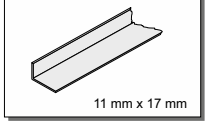

Wózek prowadzący Focus

Wózek dolny WD18V HI-TEC

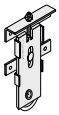

Wózek prowadzący Everest lewy / prawy

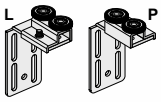

Światło otworu

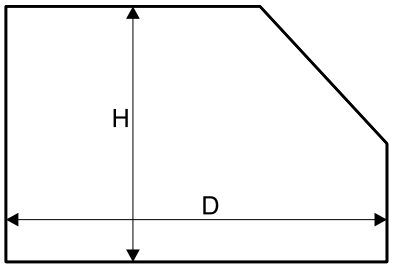

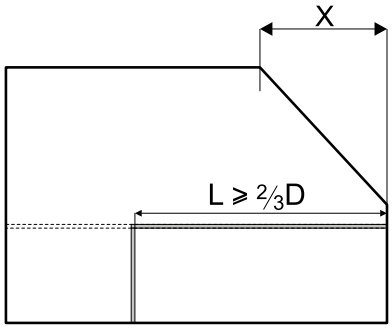

L - długość toru Everest

$L_{min.} = \frac{2}{3}D$

$L_{max.} = D$

X - długość skosu $d_s \geq X$

d_s - szerokość skrzydła ze skosem

wypełnienie skrzydła:
płyta #18 mm

	SLIM LINE	SECRET LINE
wysokość skrzydła drzwi - h	h = H - 42 mm	h = H - 42 mm
wysokość płyty - hp	hp = h - 2 mm	hp = h - 2 mm
szerokość skrzydła drzwi - d	d = (D - 3 mm + Z) : N	d = (D - 3 mm + Z) : N
szerokość płyty - dp	dp = d - 6 mm	dp = d - 3 mm
długość kątownika/profilu - dk	dk = d -16 mm	dk = d - 7 mm

ilość skrzydeł - N	3	4	3	4
szerokość zakładki - Z	50 mm	75 mm	50 mm	75 mm

fasada - 4 skrzydła

układ drzwi

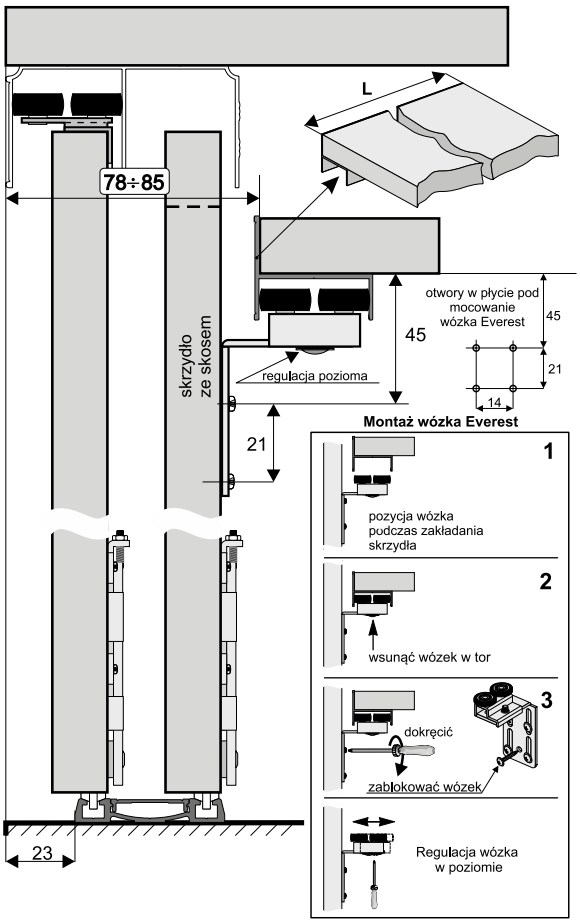

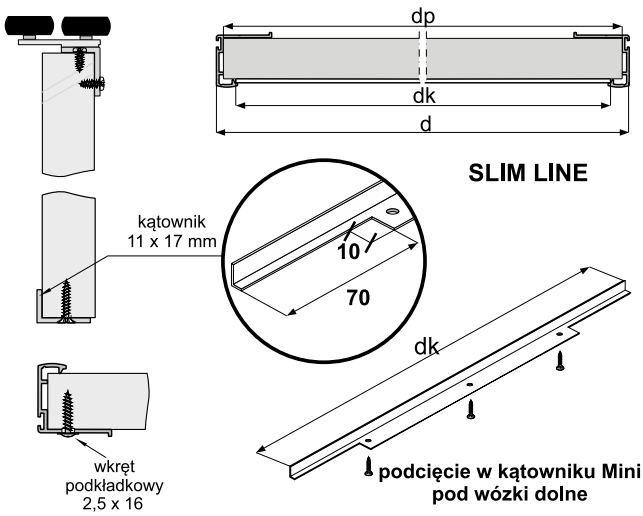

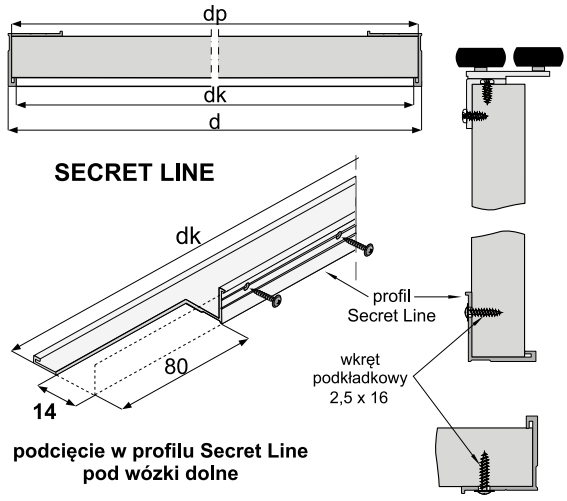

UWAGA! Zdejmij folię zabezpieczającą z elementów aluminiowych (rączek, torów, łączników, itp.) przed ich docięciem pod dany wymiar. Zdjęcie folii pozwoli stwierdzić ewentualne wady jakościowe (np. zarysowania).

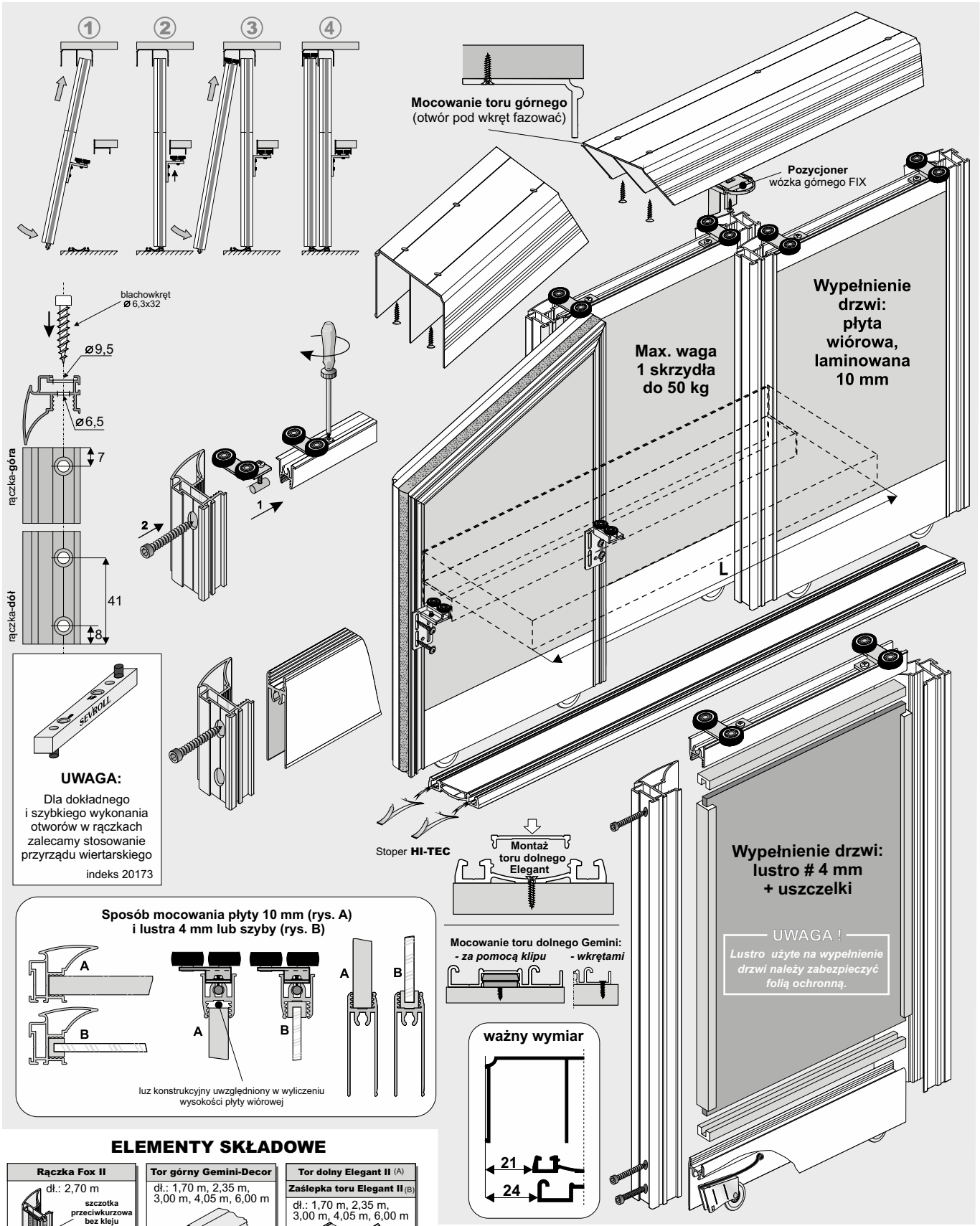

ELEMENTY SKŁADOWE

Rączka Fox II

dł.: 2,70 m

Tor górny Gemini-Decor

dł.: 1,70 m, 2,35 m, 3,00 m, 4,05 m, 6,00 m

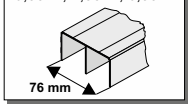

Tor dolny Elegant II (A)

Zaślepka toru Elegant II (B)

dł.: 1,70 m, 2,35 m, 3,00 m, 4,05 m, 6,00 m

Przy zakupie poszczególnych elementów do montażu należy pamiętać o blachowkrętach (4 szt. / 1 skrzydło), a w przypadku drzwi z lustrem - dodatkowo o uszczelkach.

Zestaw Everest-Fox II

Tor do drzwi skośnych Everest

dł.: 3,00 m

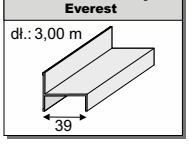

Listwa pozioma dolna Decor 10 (A)

Listwa pozioma górna Decor 10 (B)

dł.: 1,70 m, 2,35 m, 4,05 m

Wózek dolny WD10V HI-TEC

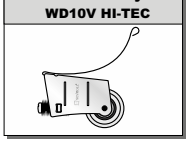

Wózek prowadzący 10-tka

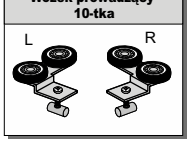

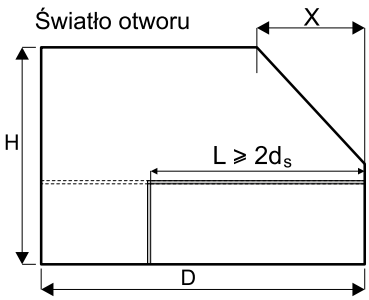

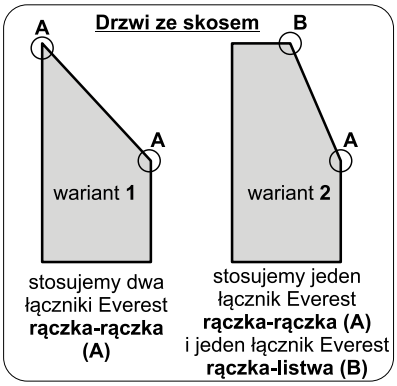

L - długość toru Everest

X - szerokość skosu

d_s- szerokość skrzydła ze skosem - $d_s \geq X$

wypełnienie skrzydła - płyta # 10 mm, lustro 4 mm

wysokość skrzydła drzwi - h	h = H - 40 mm
wysokość płyty - hp	hp = h - 64 mm
szerokość skrzydła drzwi - d (d_s)	d = (D - 3 mm + Z) : N
szerokość płyty - dp	dp = d - 20 mm
długość listwy dolnej - P długość listwy górnej - G	P = G = d - 37 mm
wysokość lustra - hl	hl = hp
szerokość lustra - dl	dl = dp - 4 mm

ilość skrzydeł - N	3	4
szerokość zakładki - Z	72 mm	108 mm

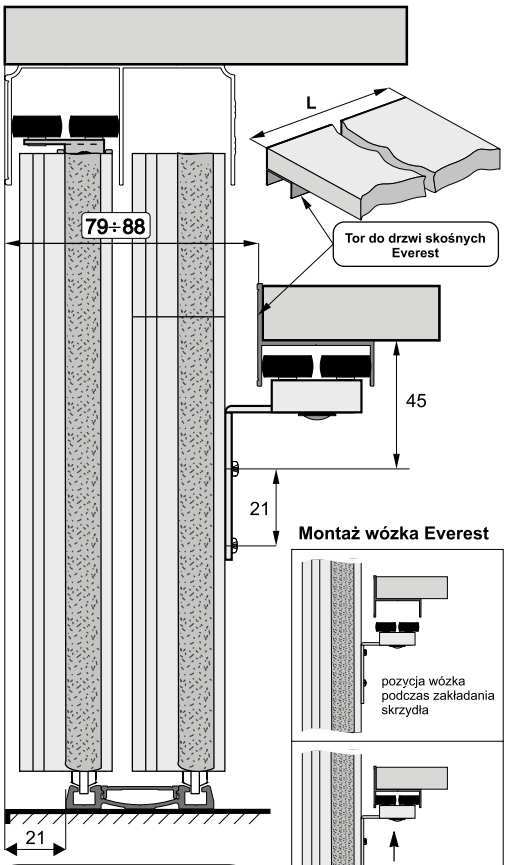

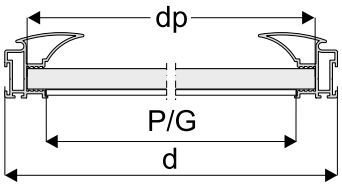

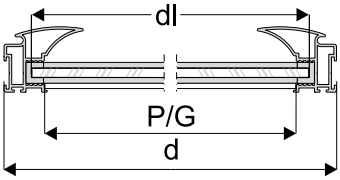

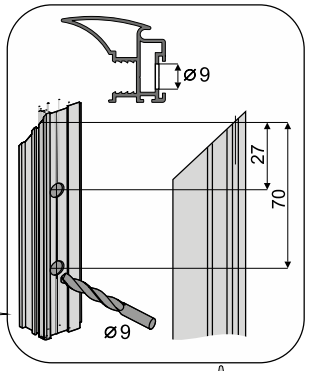

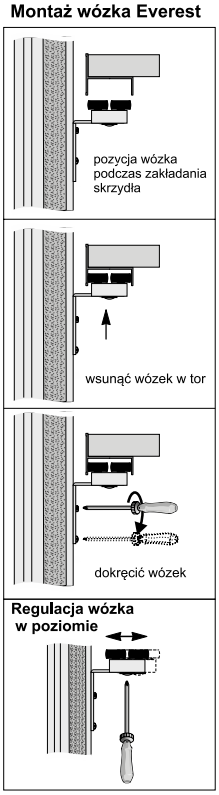

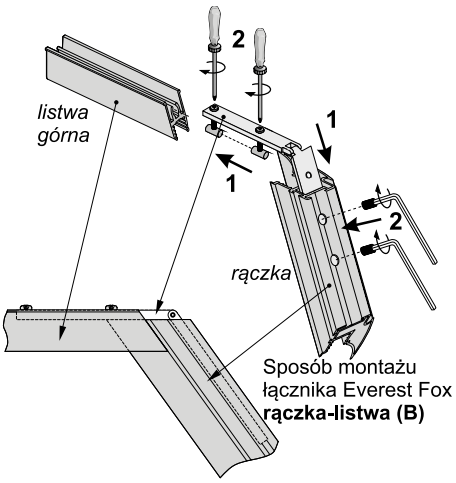

Sposób montażu łącznika Everest Fox **rączka-listwa (B)**

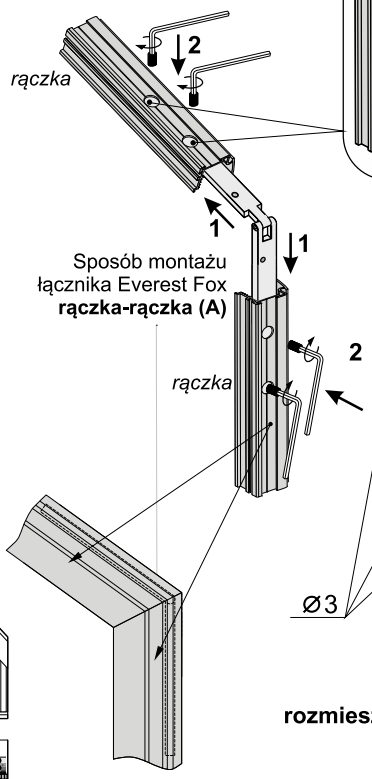

Sposób montażu łącznika Everest Fox **rączka-rączka (A)**

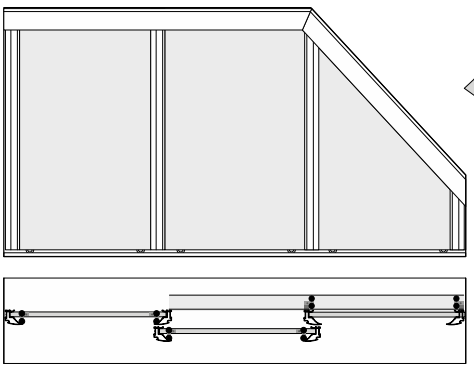

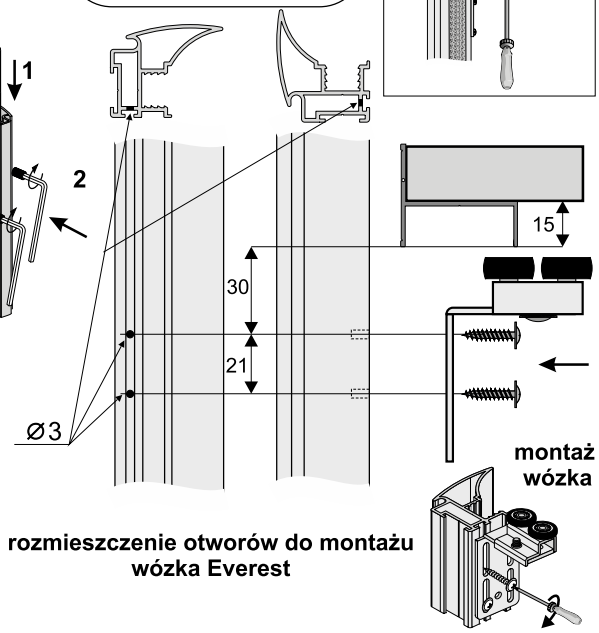

rozmieszczenie otworów do montażu wózka Everest

UWAGA! Zdejmij folię zabezpieczającą z elementów aluminiowych (rączek, torów, łączników, itp.) przed ich docięciem pod dany wymiar. Zdjęcie folii pozwoli stwierdzić ewentualne wady jakościowe (np. zarysowania).

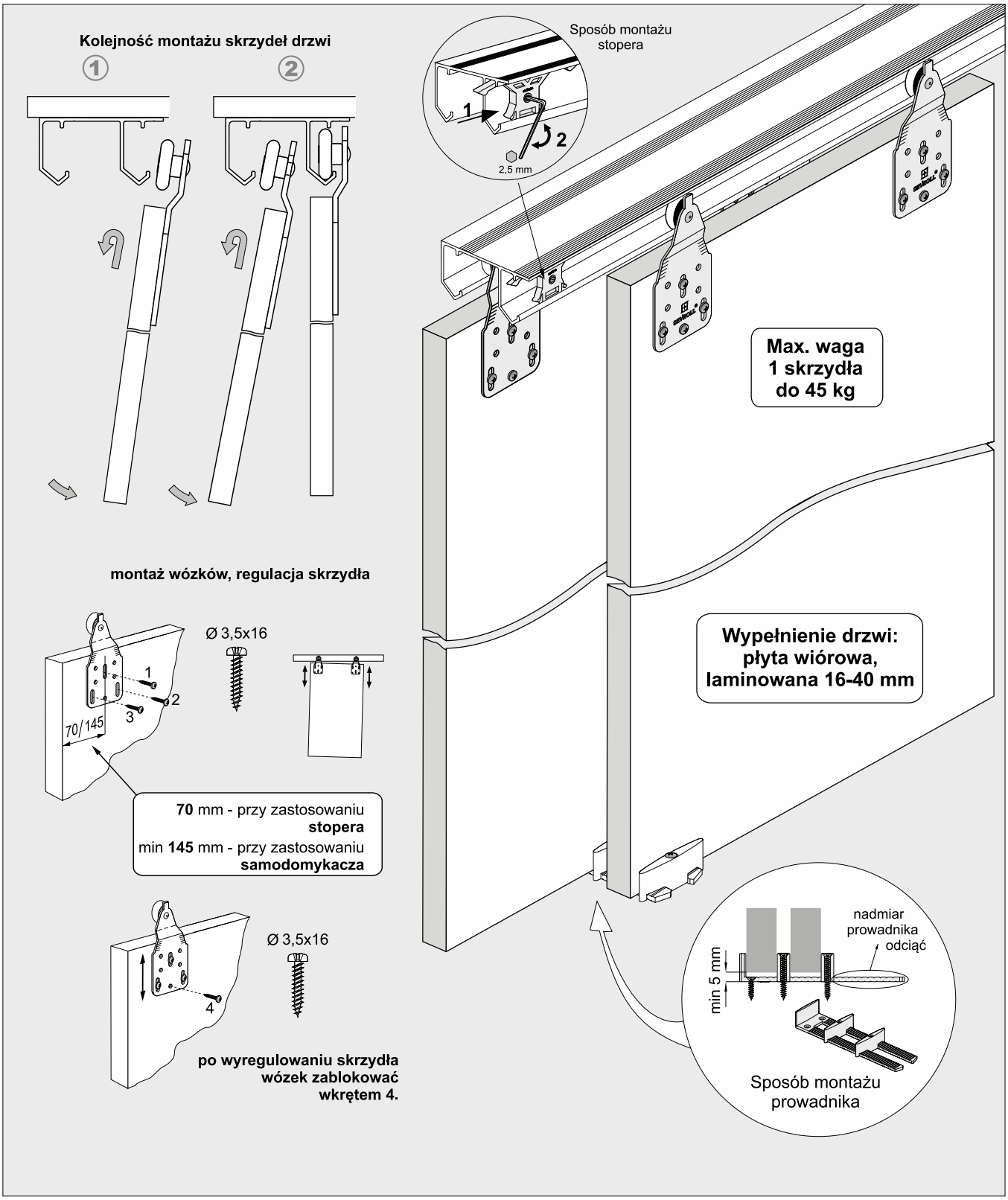

ELEMENTY SKŁADOWE

Tor górny Merkury

dł.: 1,20m, 1,80m
3,00m, 3,60m

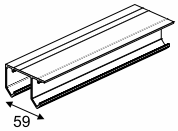

Zestaw do drzwi przesuwnych Merkury (2 skrzydła)

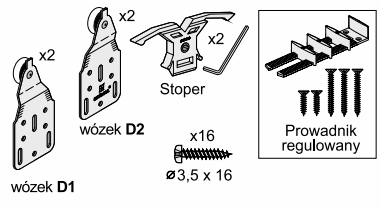

Zestaw do drzwi przesuwnych Merkury (1 skrzydło)

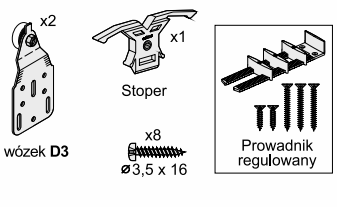

ELEMENTY DODATKOWE

Samodomykacz MINI

25 kg - index: **20359-SV**
40 kg - index: **20260-SV**

Samodomykacz Merkury CENTRAL

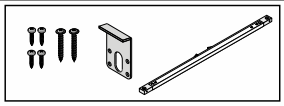

25 kg - index **05243**
40 kg - index **05244**

Światło otworu

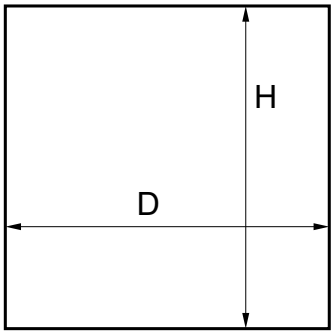

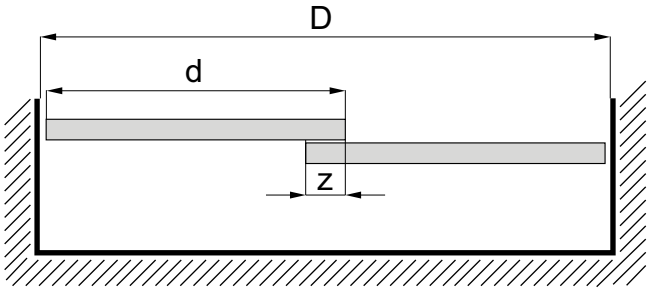

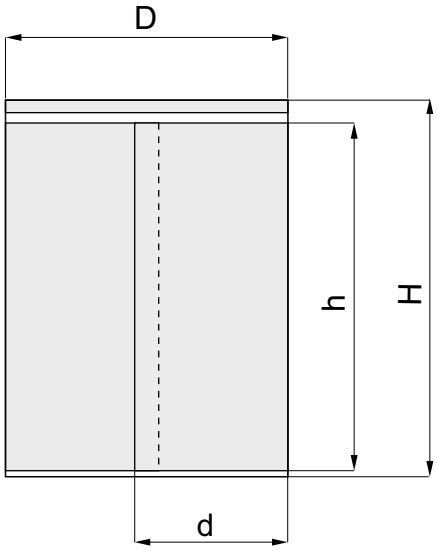

wysokość skrzydła drzwi - h	h = H - 50 mm
szerokość skrzydła drzwi - d	d = (D + Z) : N

ilość skrzydeł - N	2	3	4
szerokość zakładki - Z	40 mm	80 mm	120 mm

fasada - 4 skrzydła	
układ drzwi	d = (D + 120) : 4
układ drzwi 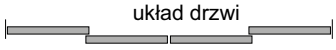	d = (D : 2 + 40) : 2

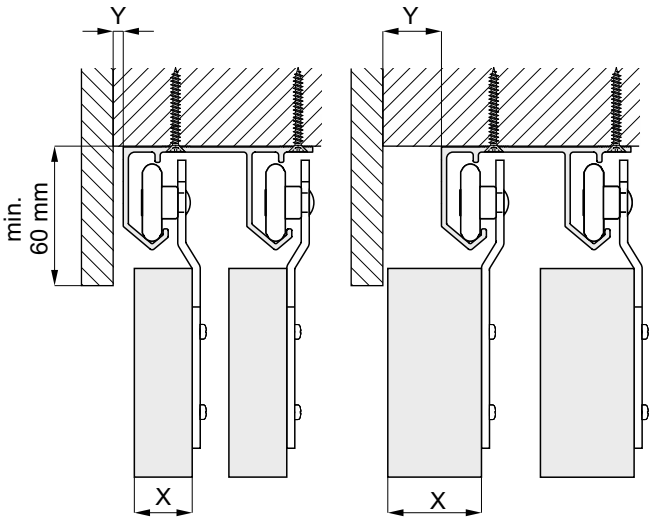

X [mm]	16	18	19	22
Y [mm]	0	1	1	4

25	28	32	40
15	18	22	30

Fasada z dwoma drzwiami

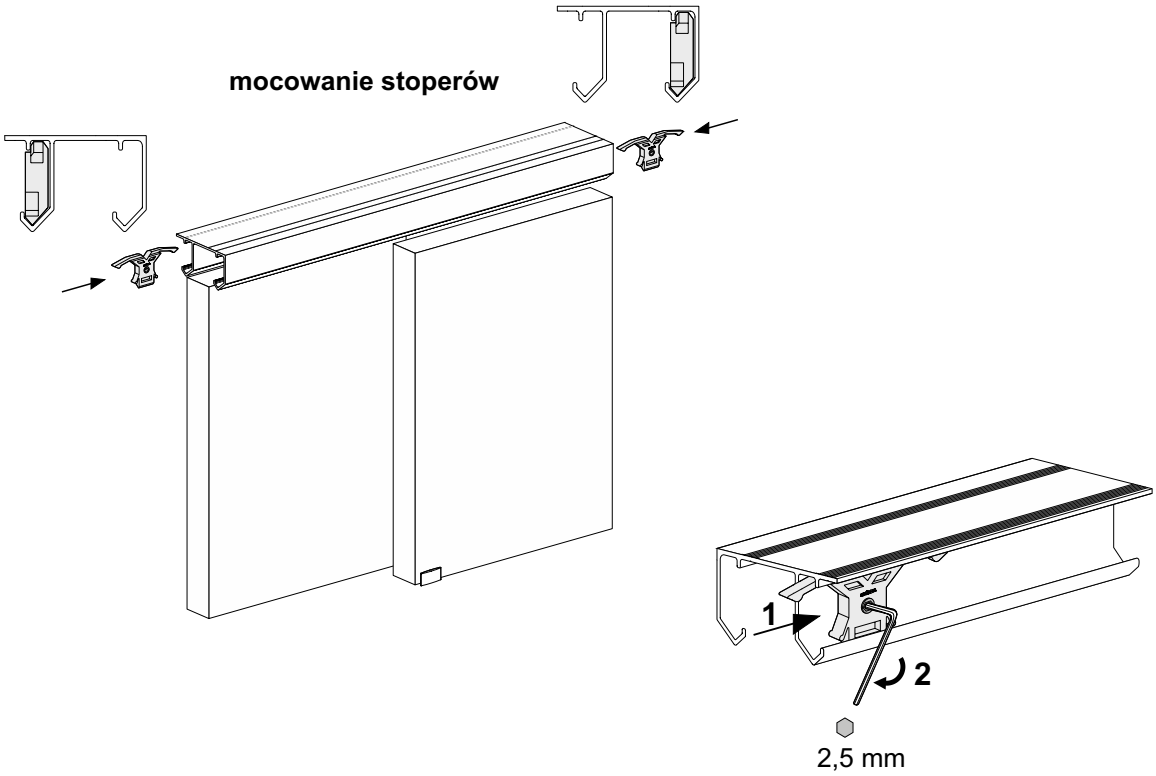

Fasada z trzema drzwiami

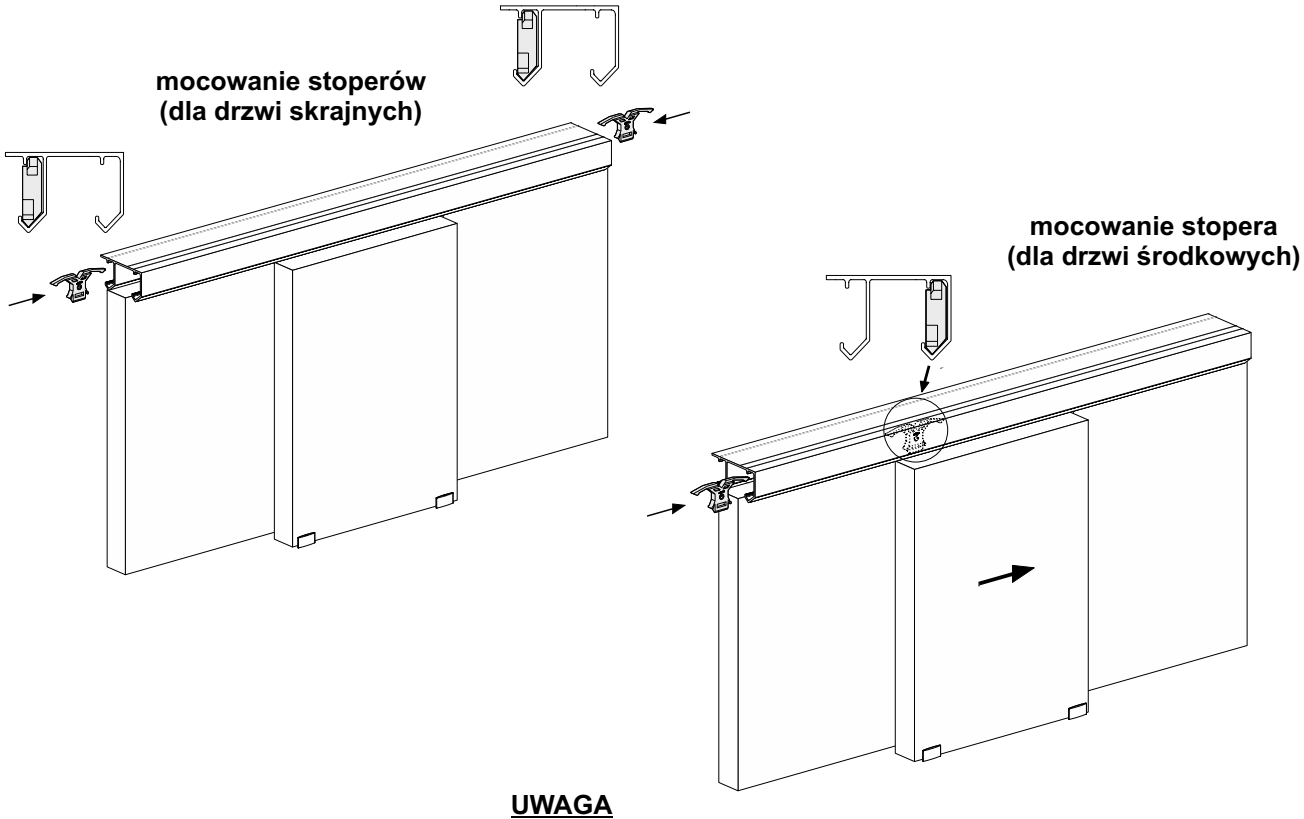

UWAGA

Jeżeli do drzwi środkowych zastosujemy **stoper**, drzwi będzie można otwierać tylko w jednym kierunku, w lewo **lub** w prawo (w zależności przy którym wózku zamocujemy stoper).
Przy zastosowaniu **samodomykacza**, drzwi środkowe można otwierać **w obu kierunkach**.

Montaż samodomykaczy

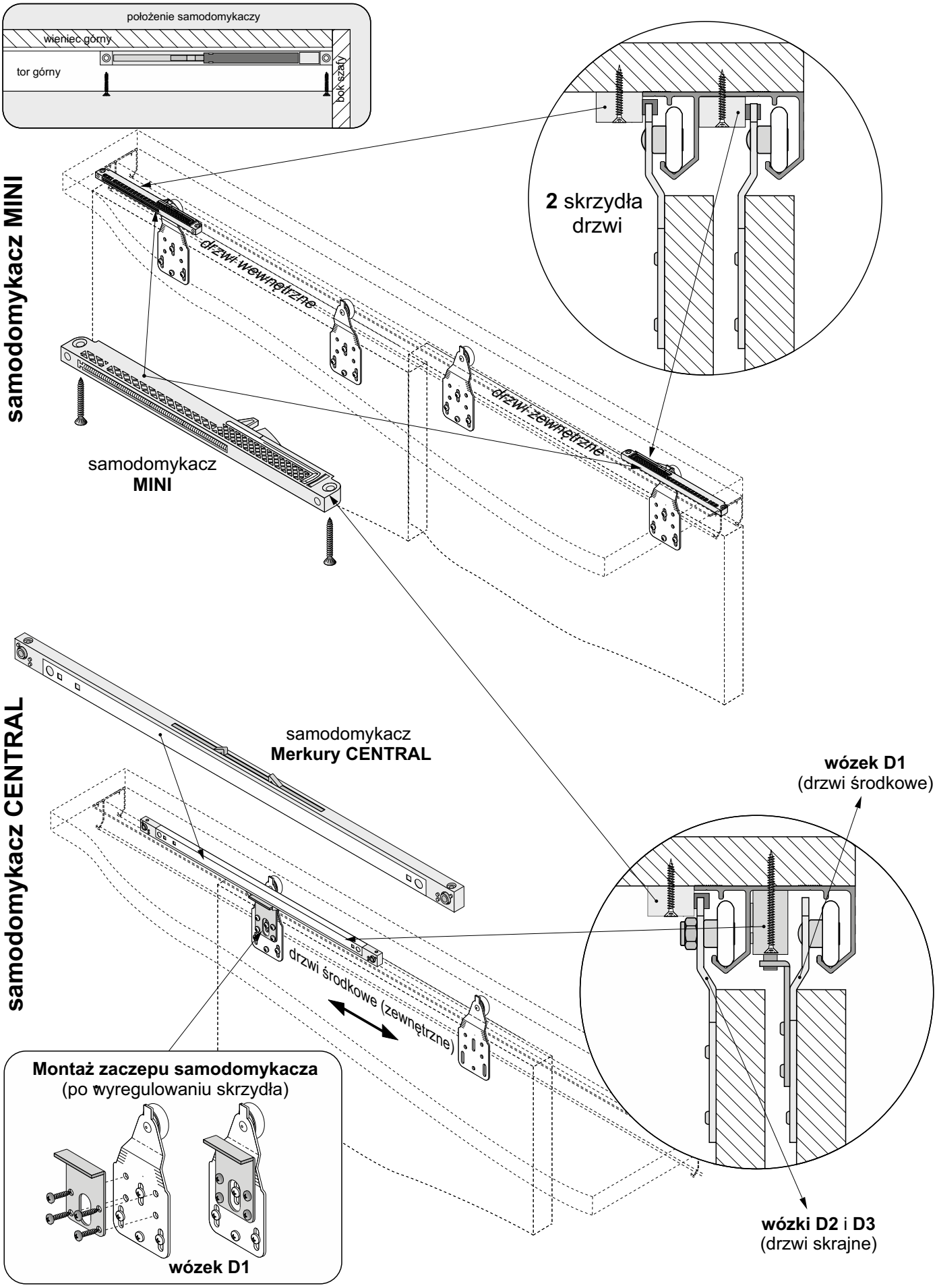

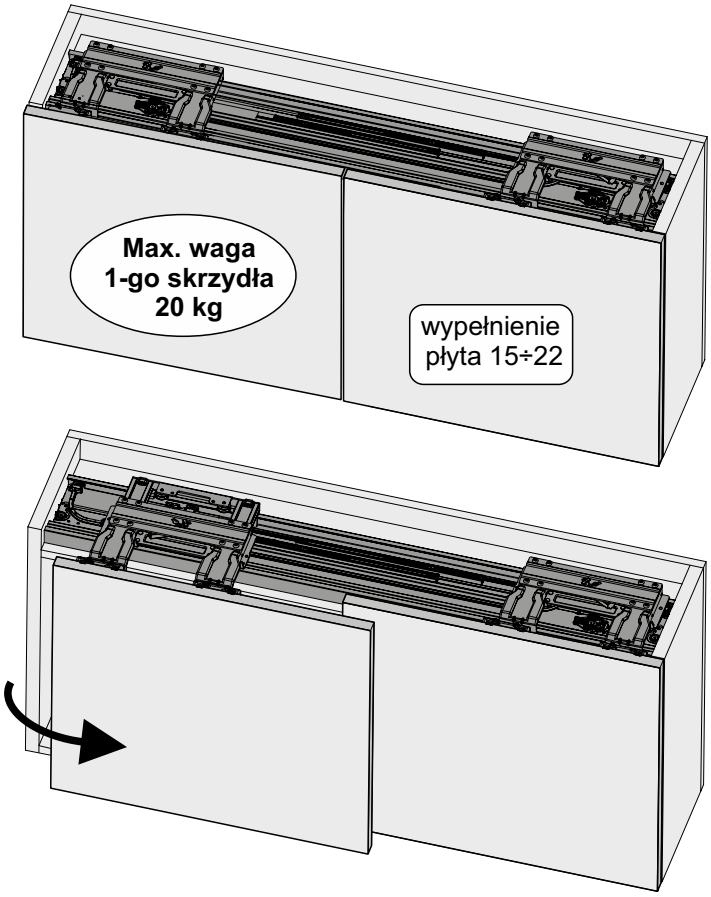

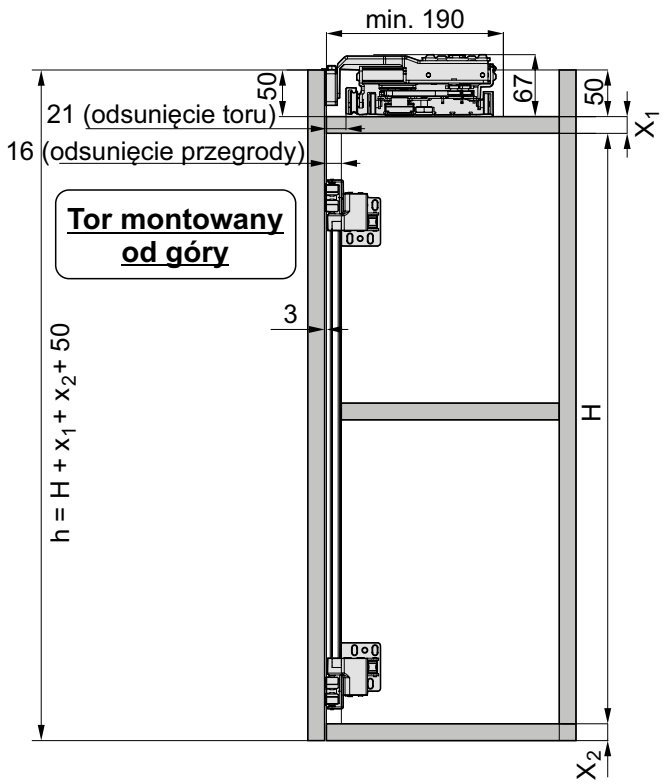

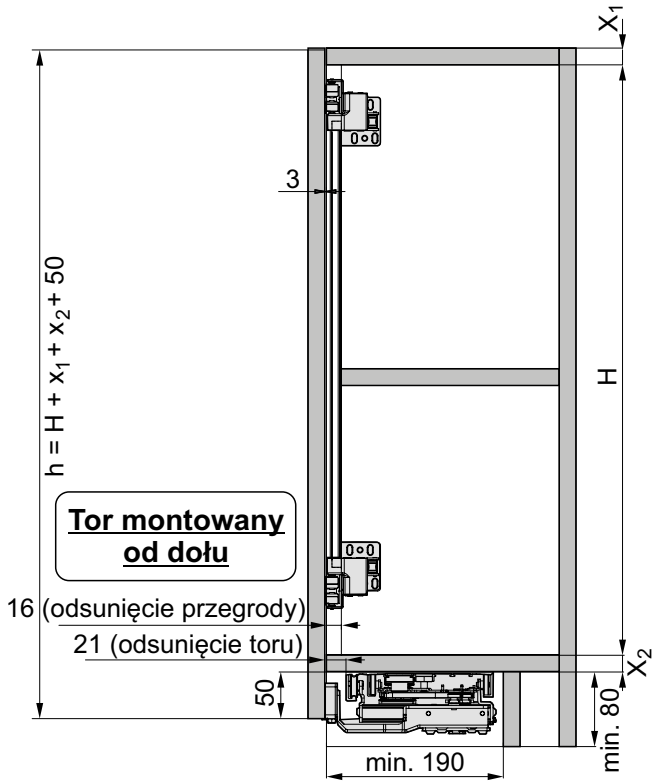

Tor [mm]	Zakres szerokości światła otworu korpusu D [mm]	Zakres szerokości skrzydła drzwi d [mm]	Wysokość skrzydła drzwi h [mm]
1750	1150÷1750	600÷900	⩽ 1000
2350	1750÷2350	900÷1200	⩽ 1500

ELEMENTY SKŁADOWE

Zestaw CONCORDIA (2 skrzydła)

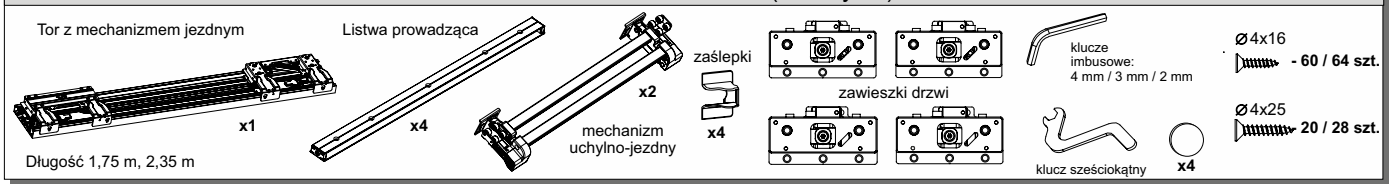

Tor montowany od dołu

Wymiary korpusu

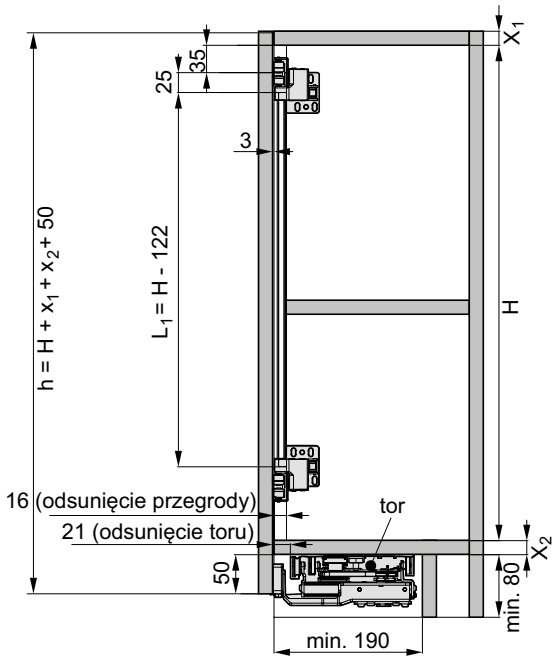

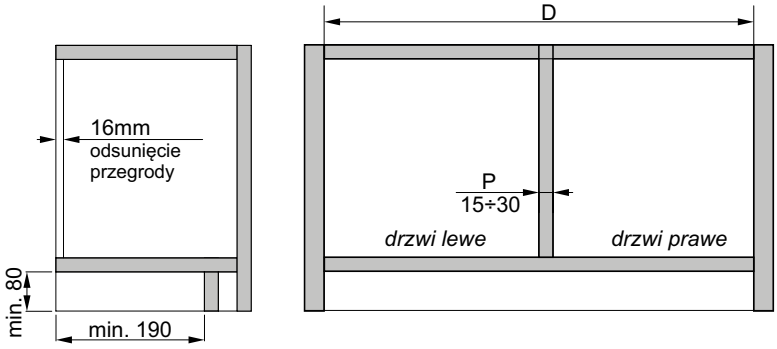

H - wysokość światła otworu
h - wysokość skrzydła drzwi
x_1 - grubość wieńca górnego
x_2 - grubość wieńca dolnego
L_1 - długość drążka mechanizmu
P - grubość przegrody pionowej (15÷30 mm)
D - szerokość światła otworu korpusu
S - szczelina (3÷5 mm)
G - nałożenie drzwi na bok korpusu (-3÷25 mm)
d - szerokość drzwi
L_2 - długość listwy prowadzącej

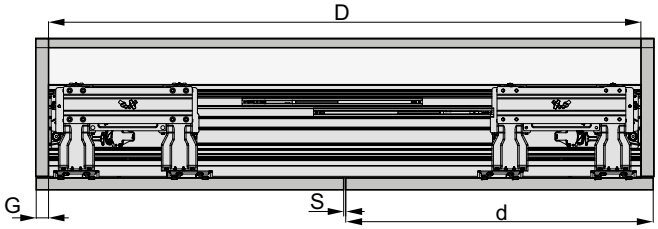

Wymiary drzwi

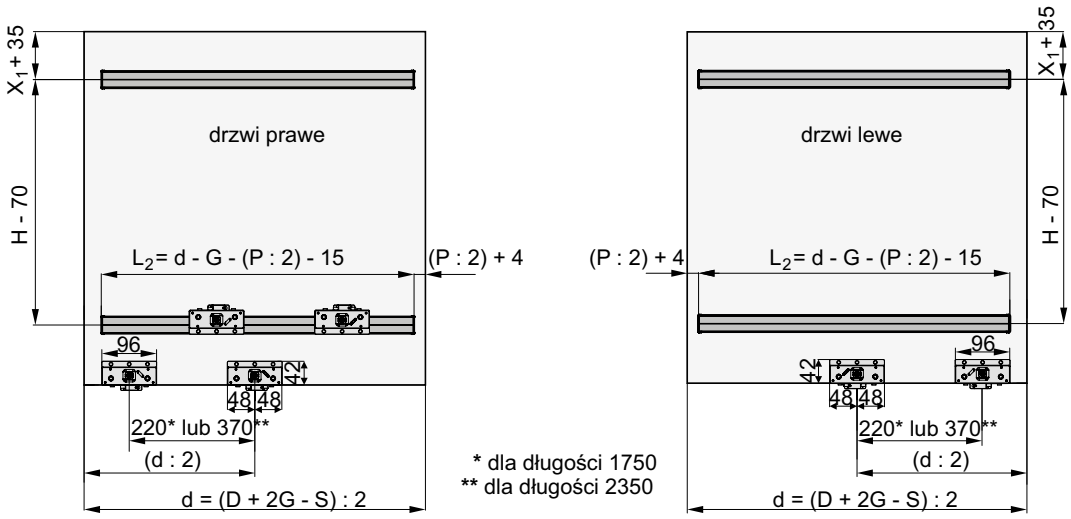

* dla długości 1750
** dla długości 2350

Tor montowany od góry

Wymiary korpusu

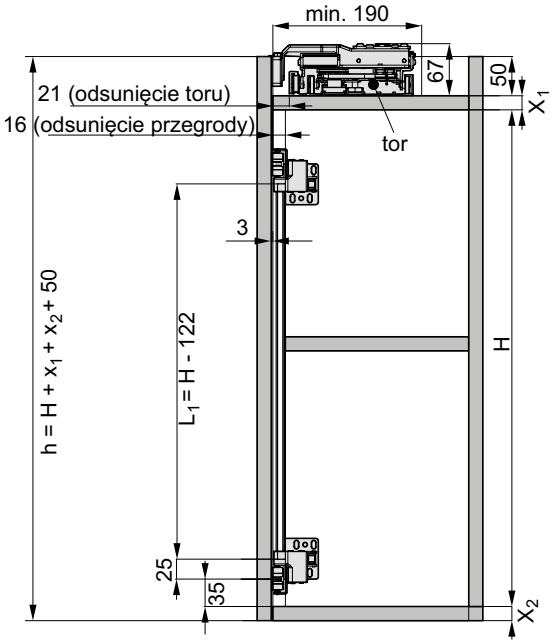

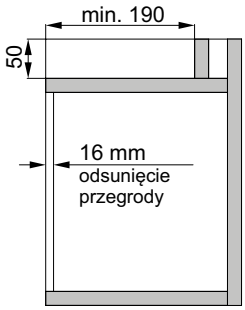

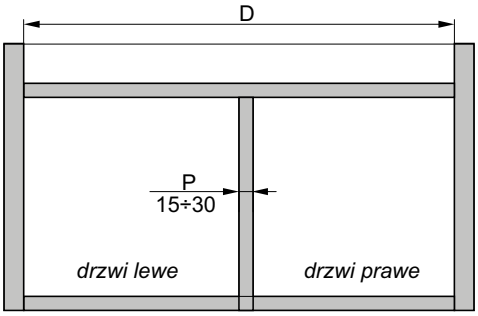

H - wysokość światła otworu
h - wysokość skrzydła drzwi
x_1 - grubość wieńca górnego
x_2 - grubość wieńca dolnego
L_1 - długość drążka mechanizmu
P - grubość przegrody pionowej (15÷30 mm)
D - szerokość światła otworu korpusu
S - szczelina (3÷5 mm)
G - nałożenie drzwi na bok korpusu (-3÷25 mm)
d - szerokość drzwi
L_2 - długość listwy prowadzącej

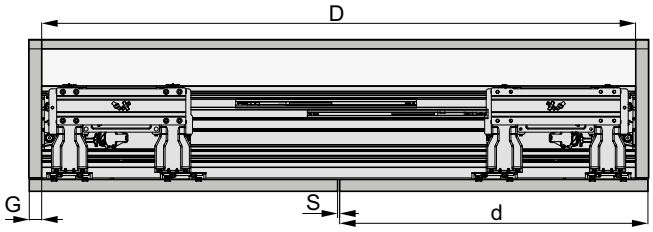

Wymiary drzwi

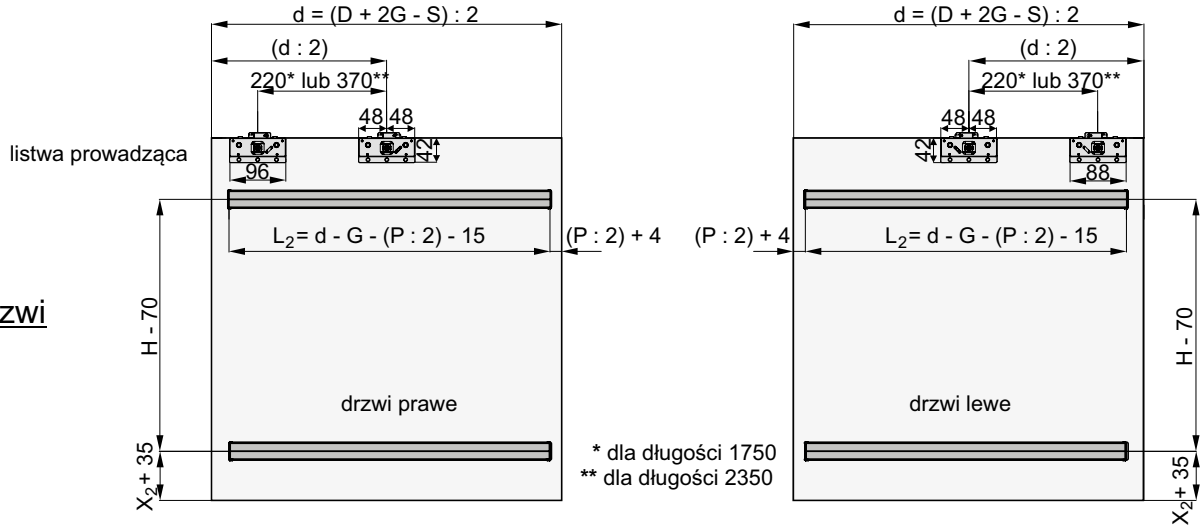

Docinanie listwy prowadzącej

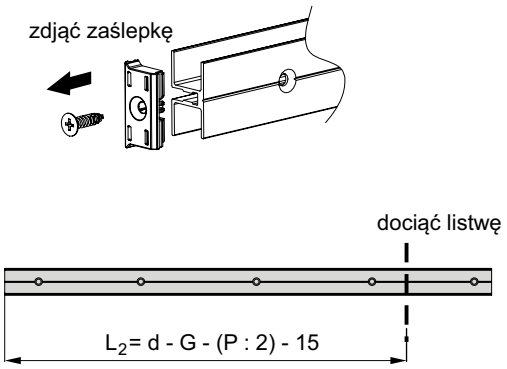

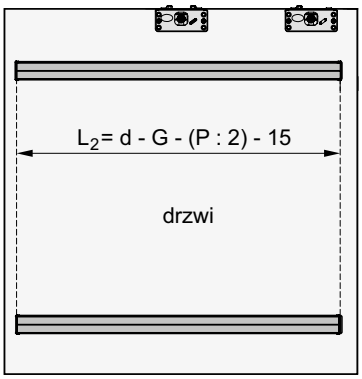

zamontować listwy na skrzydłach drzwi

Docinanie toru

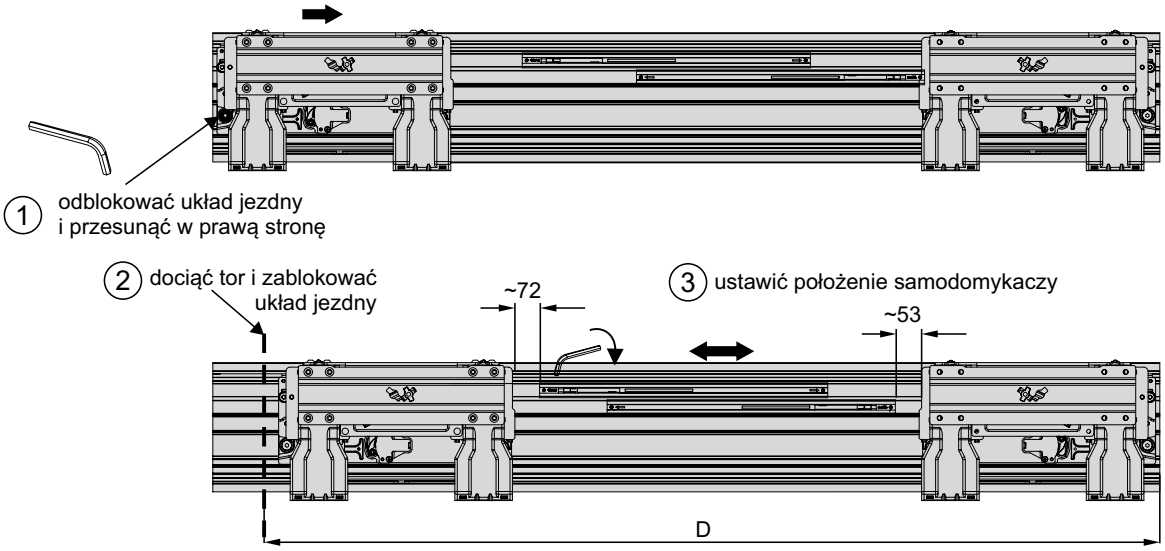

UWAGA! Przy docinaniu toru, uważać aby opiłki nie dostały się do układu jezdnego

Docinanie profili w mechanizmie uchylno-jezdnym

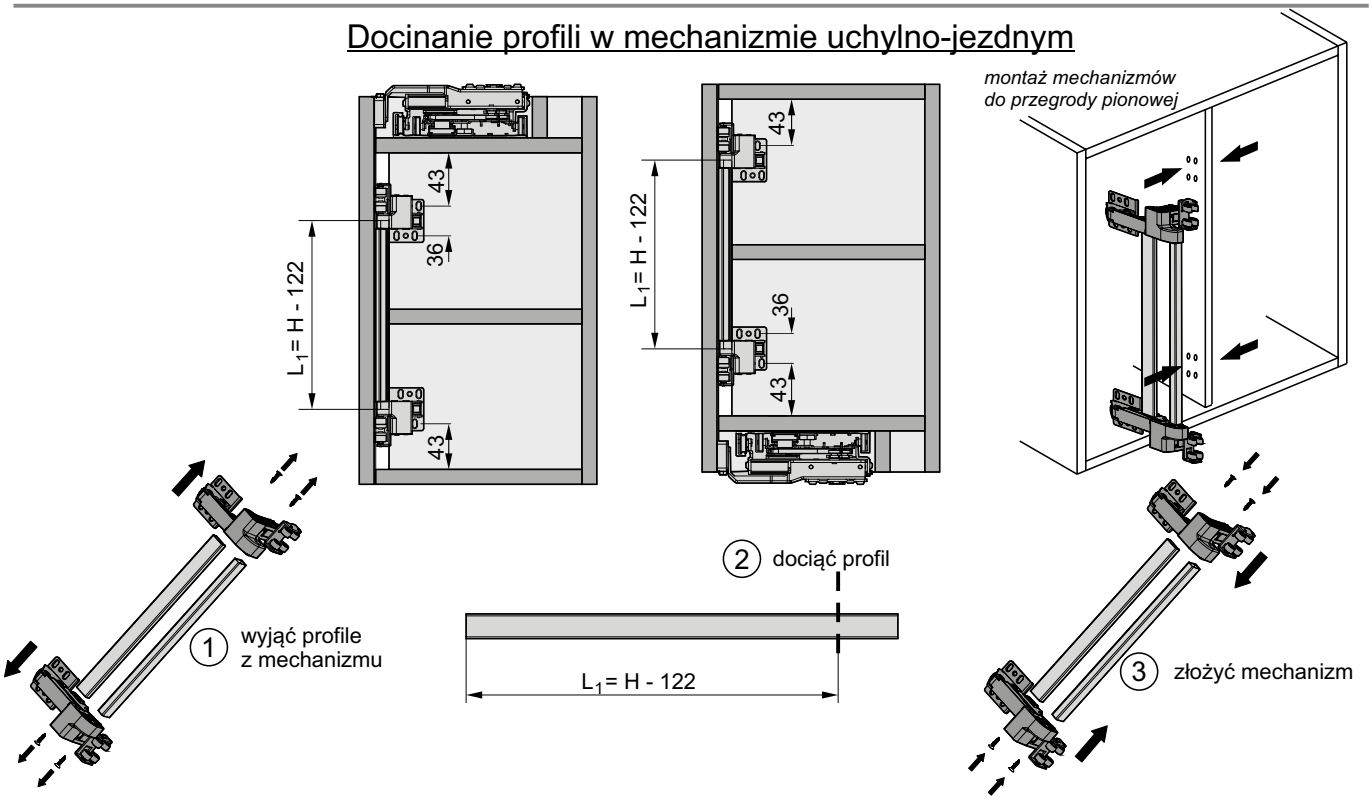

Montaż szafy: tor montowany od góry

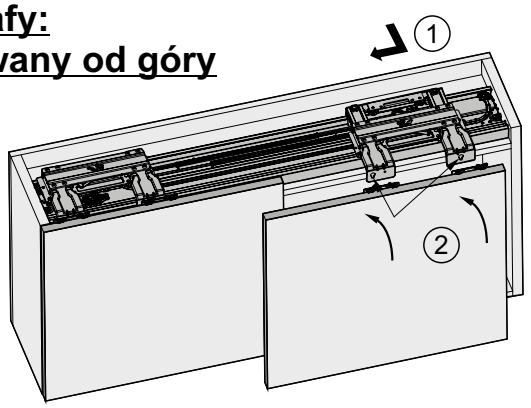

wysunąć wózek **(1)** i zamocować zawieszki w otwory wózków mechanizmu jezdnego **(2)**

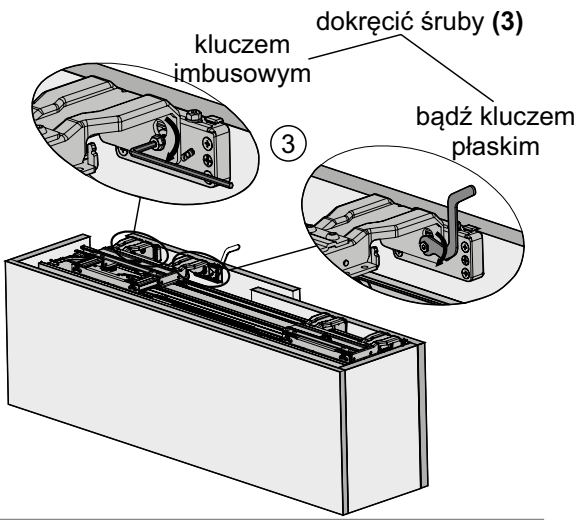

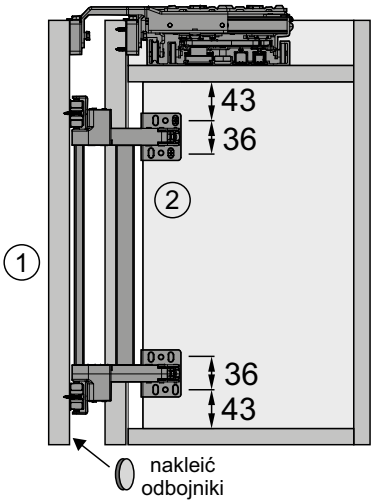

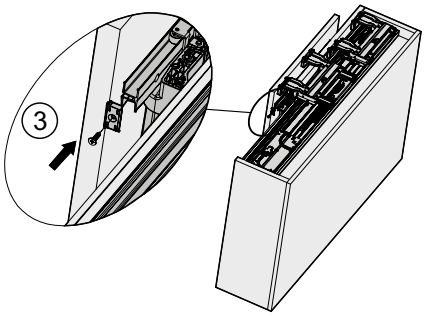

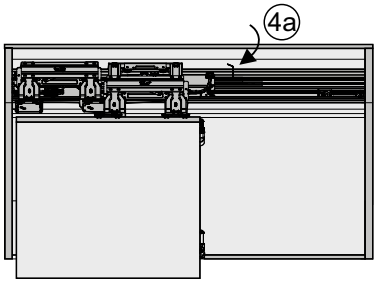

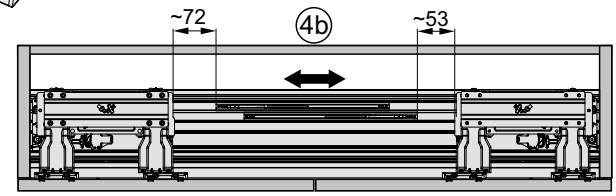

Otworzyć drzwi i wsunąć rolki układu uchylno-jezdnego w listwy prowadzące **(1).** Ustalić położenie zawiasów, przykręcić (pozycja w której wózki płynnie chodzą w listwie) i dokręcić **(2).** Wkręcić zaślepki w listwę prowadzącą **(3).** Na otwartych drzwiach ustalić położenie samodomykacza **(4).**

Regulacja położenia drzwi

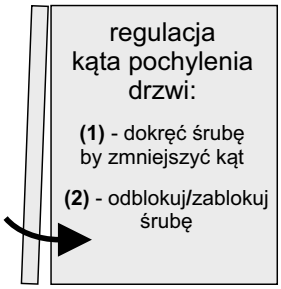

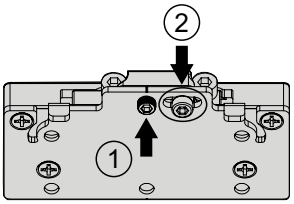

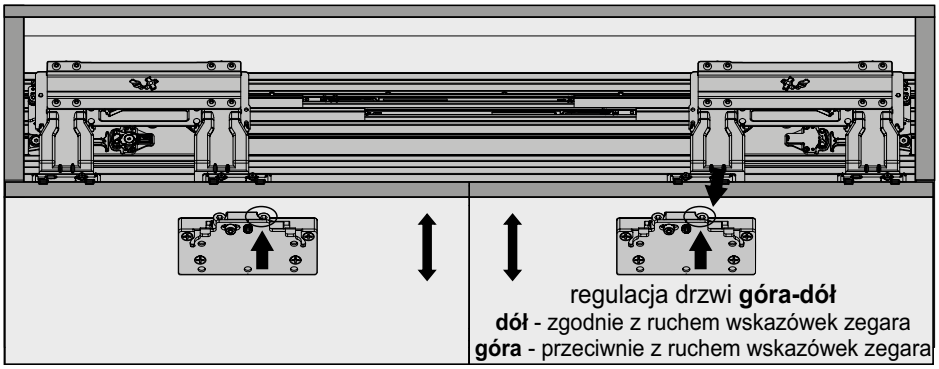

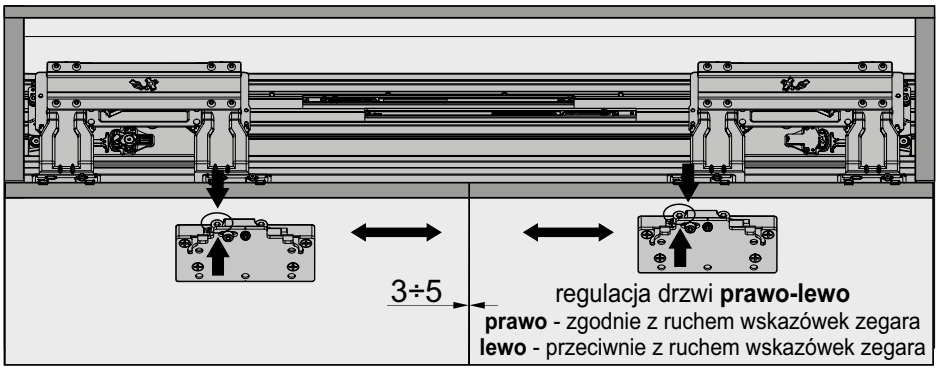

Montaż szafy: tor montowany od dołu

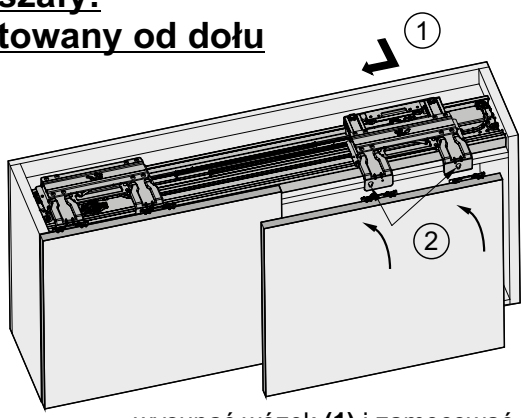

wysunąć wózek **(1)** i zamocować zawieszki w otwory wózków mechanizmu jezdnego **(2)**

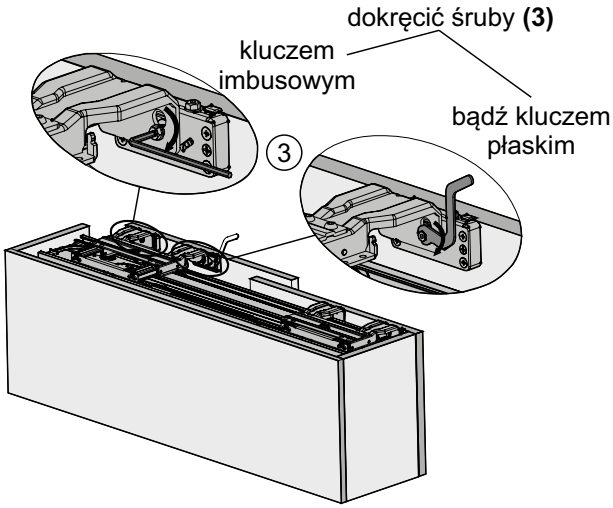

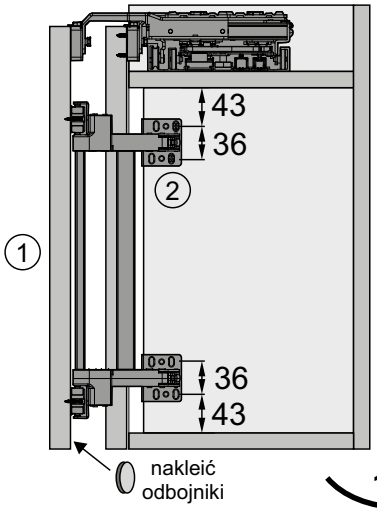

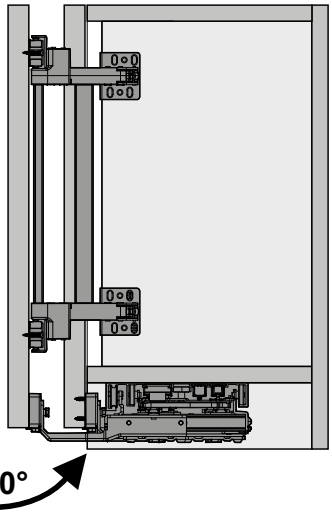

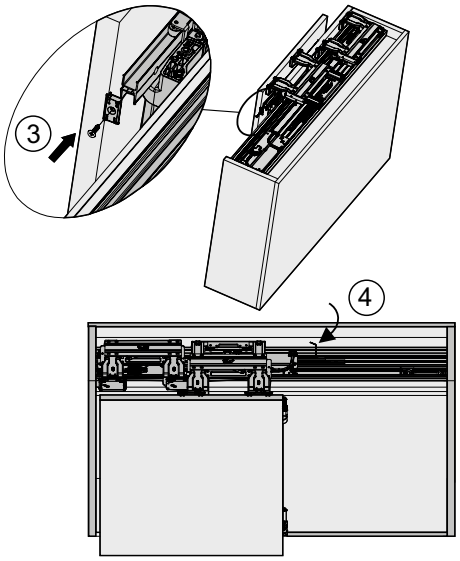

Otworzyć drzwi i wsunąć rolki układu uchylno-jezdnego w listwy prowadzące **(1).** Ustalić położenie zawiasów, przykręcić (pozycja w której wózki płynnie chodzą w listwie) i dokręcić **(2).** Wkręcić zaślepki w listwę prowadzącą **(3).** Na otwartych drzwiach ustalić położenie samodomykacza **(4).** Obrócić szafkę o 180 stopni **(5)**

Regulacja położenia drzwi

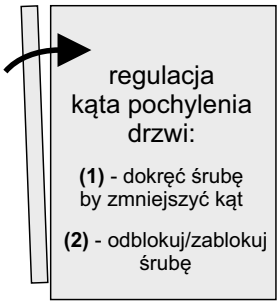

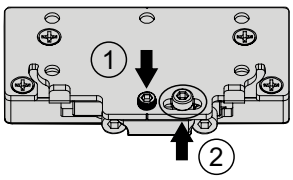

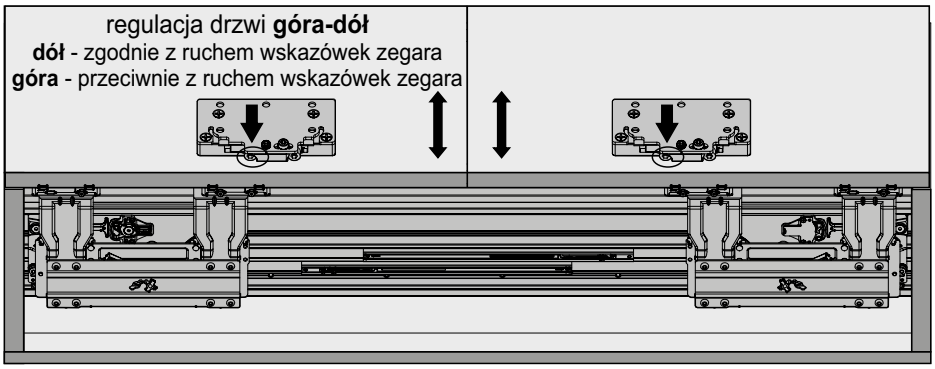

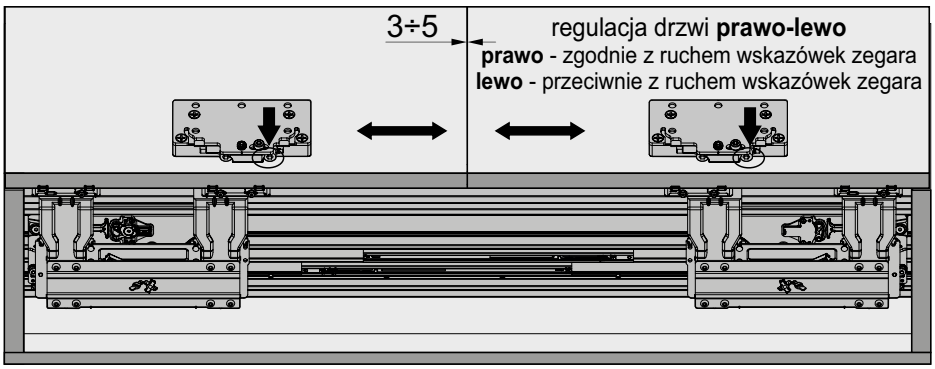

SYSTEM
HARMONY

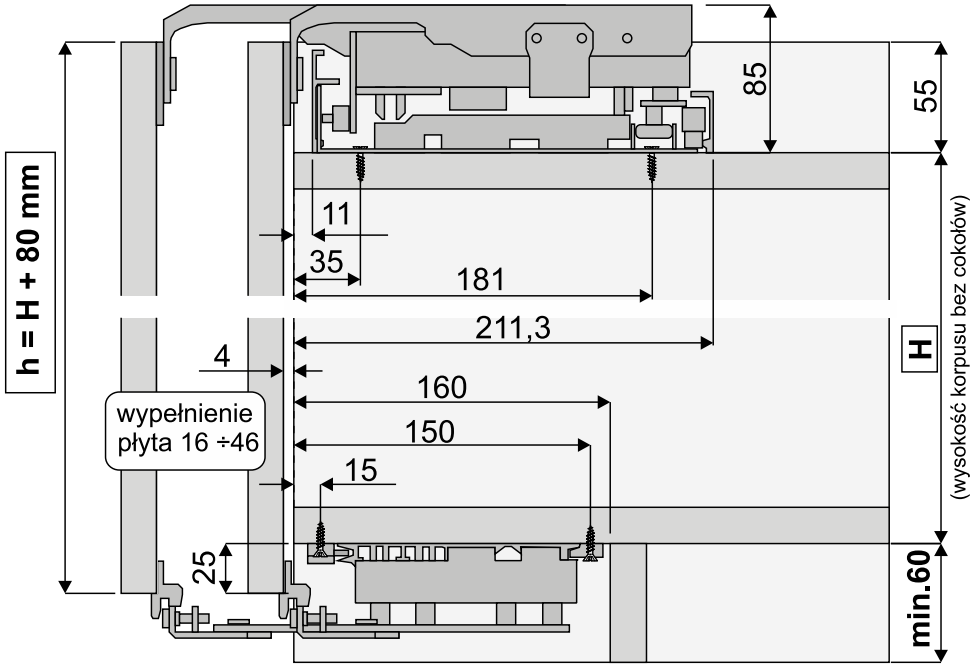

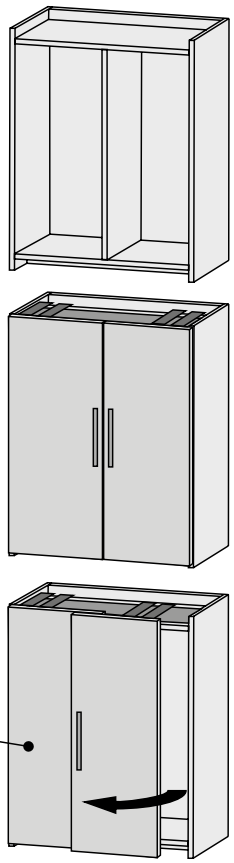

UWAGA W celu wyeliminowania ewentualnego wyginania się drzwi (użycie płyty złej jakości), w systemie Harmony zaleca się montaż systemu do prostowania płyt

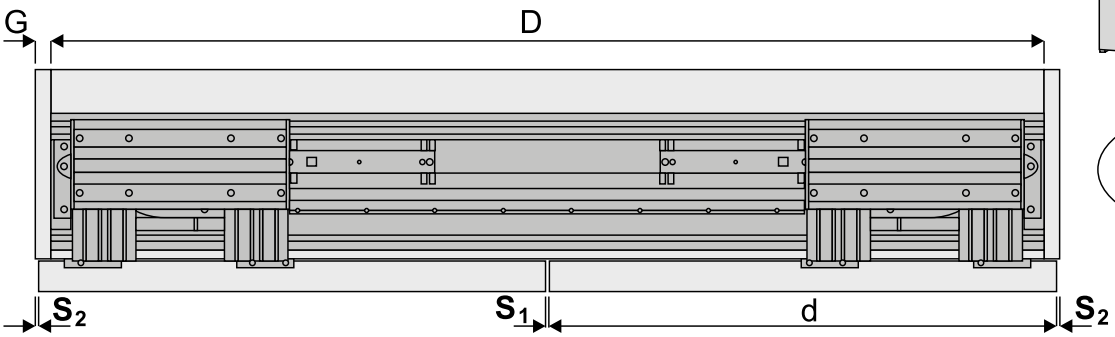

Max . waga 1-go skrzydła 60 kg

szerokość wnętrza szafy- **D**	2,7 m; 2,9 m
grubość boku szafy - **G**	G = 18 ÷ 45 mm
szczelina- S_1	S_1= 3 ÷ 5 mm
szczelina- S_2	S_2= 0 ÷ 2 mm
szerokość skrzydła drzwi - **d**	d = (D + 2xG - 2xS_2 - S_1) : 2
wysokość skrzydła drzwi - **h**	**h** = H + 80
maksymalna grubość drzwi (wraz z uchwytem)	**max 46 mm (wraz z uchwytem)**

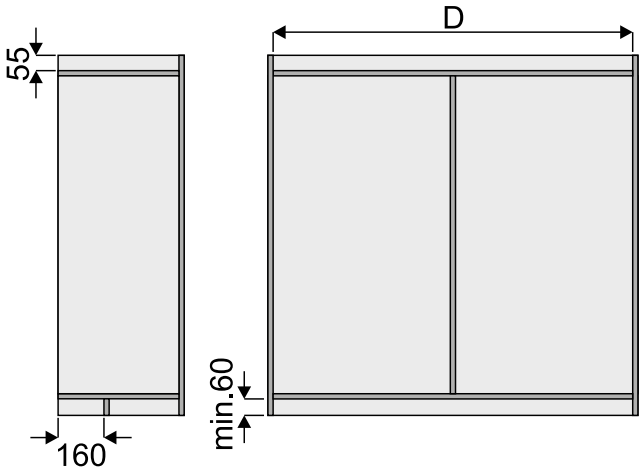

ELEMENTY SKŁADOWE

Zestaw HARMONY (2 skrzydła)

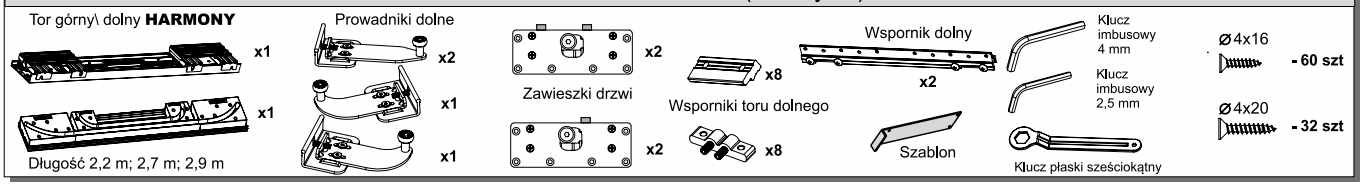

1. Montaż toru górnego

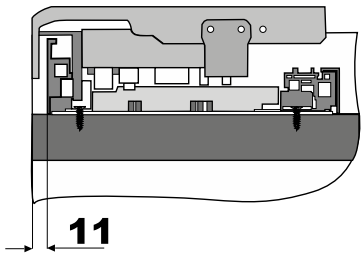

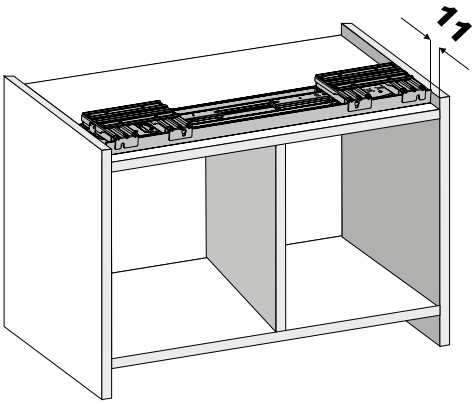

2. Montaż toru dolnego

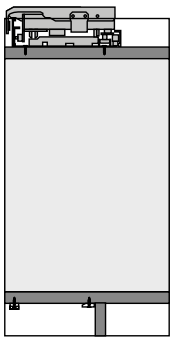

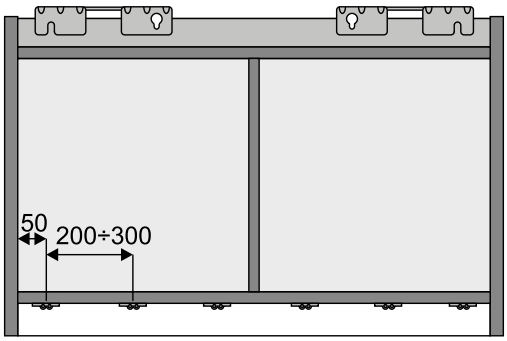

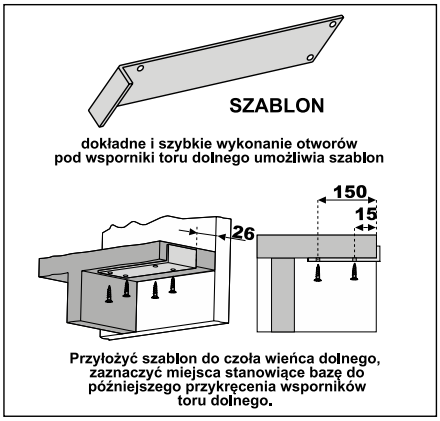

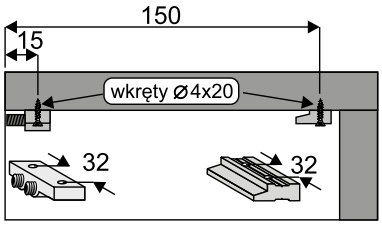

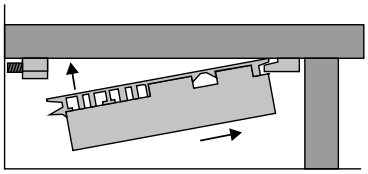

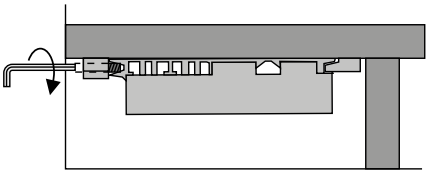

3. Montaż drzwi

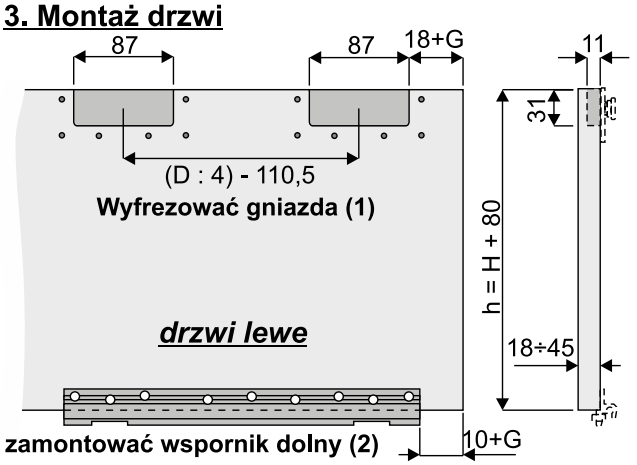

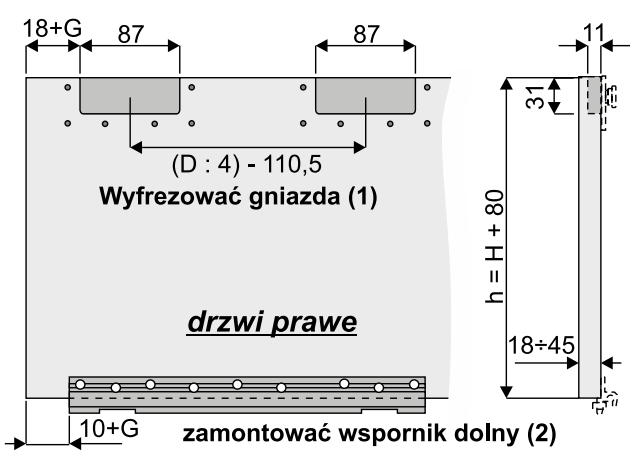

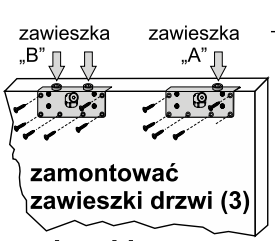

drzwi lewe

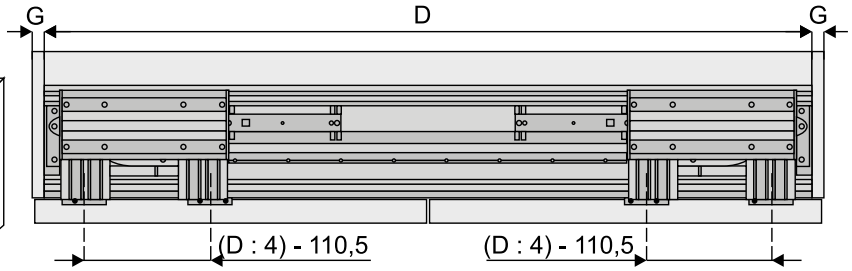

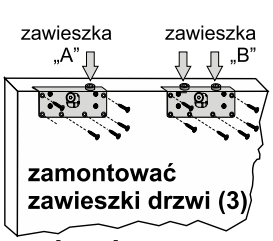

drzwi prawe

4. Zawieszenie drzwi na torze górnym

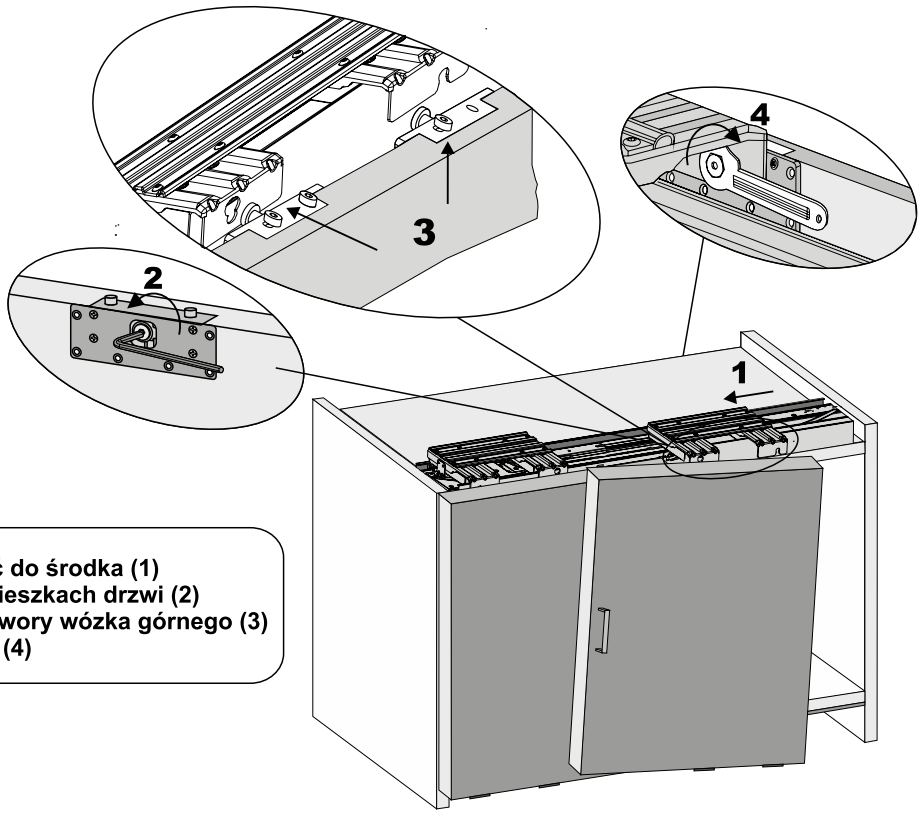

Wózek górny zsunąć do środka (1)
Poluzować śruby w zawieszkach drzwi (2)
Wsunąć śruby zawieszek w otwory wózka górnego (3)
Dokręcić (4)

5. Regulacja położenia drzwi

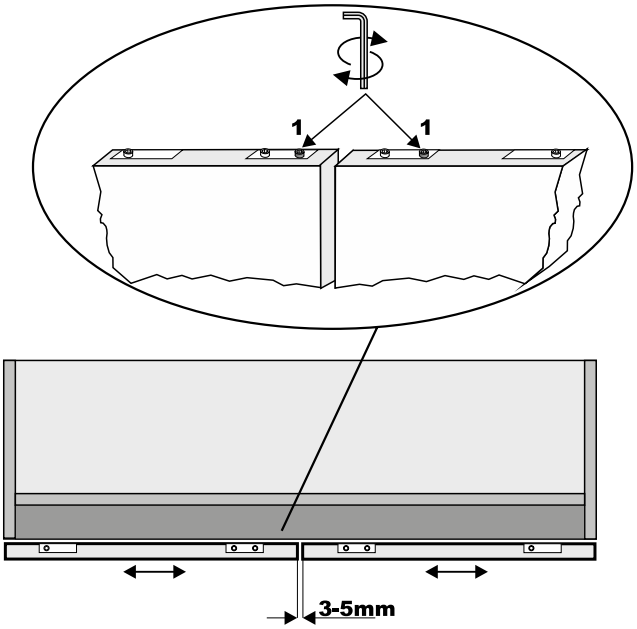

Regulację poziomą drzwi dokonuje się za pomocą śrub (1)

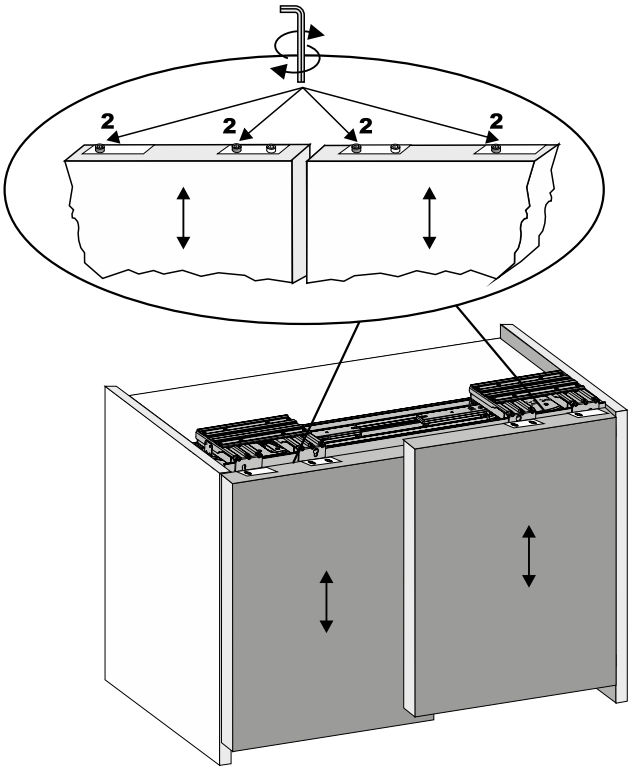

Regulację wysokości drzwi dokonuje się za pomocą śrub (2)

6. Mocowanie drzwi w torze dolnym

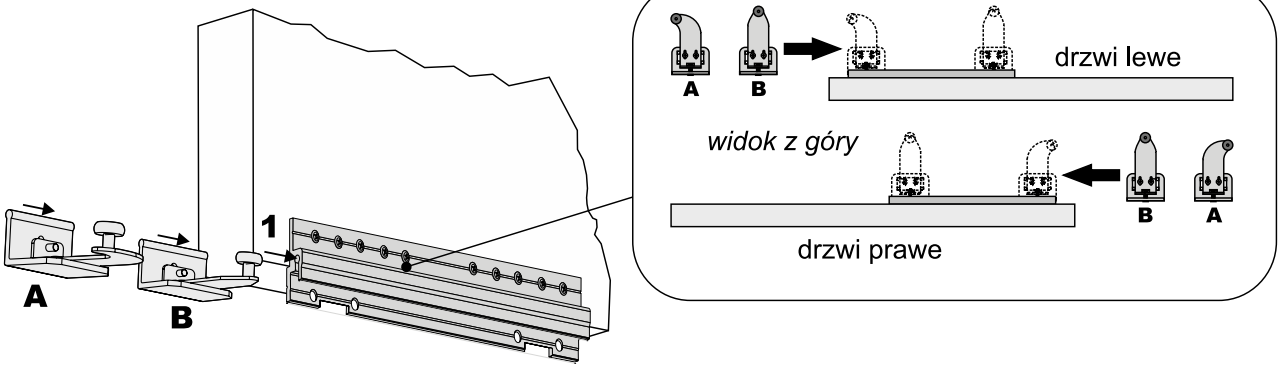

**Prowadniki dolne A i B wsunąć we wspornik dolny (1)
a następnie umieścić w torze dolnym (2)
i dokręcić (3).**

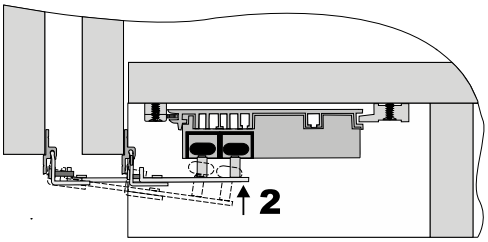

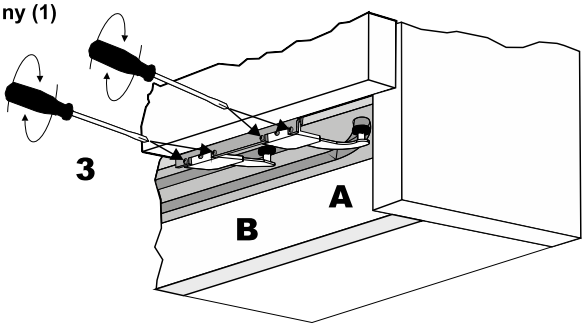

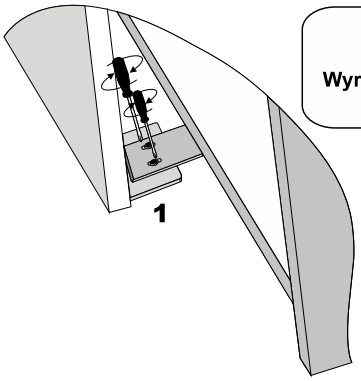

**REGULACJA
Poluzować śruby (1)
Wyregulować odległość śrubą (2)
Dokręcić śruby (1)**

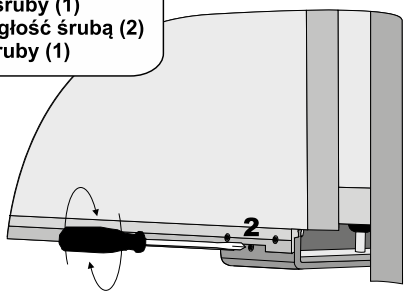

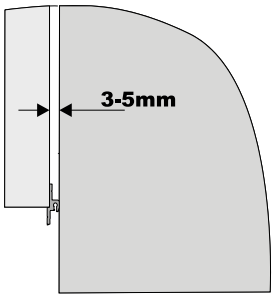

7. Regulacja zamykania drzwi

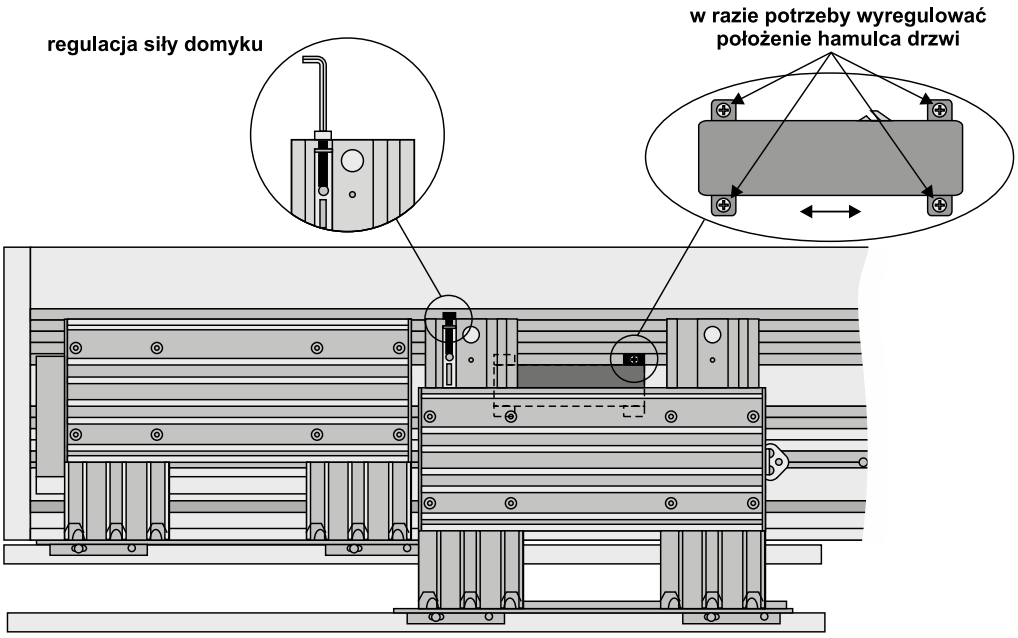

SYSTEM
HARMONY II

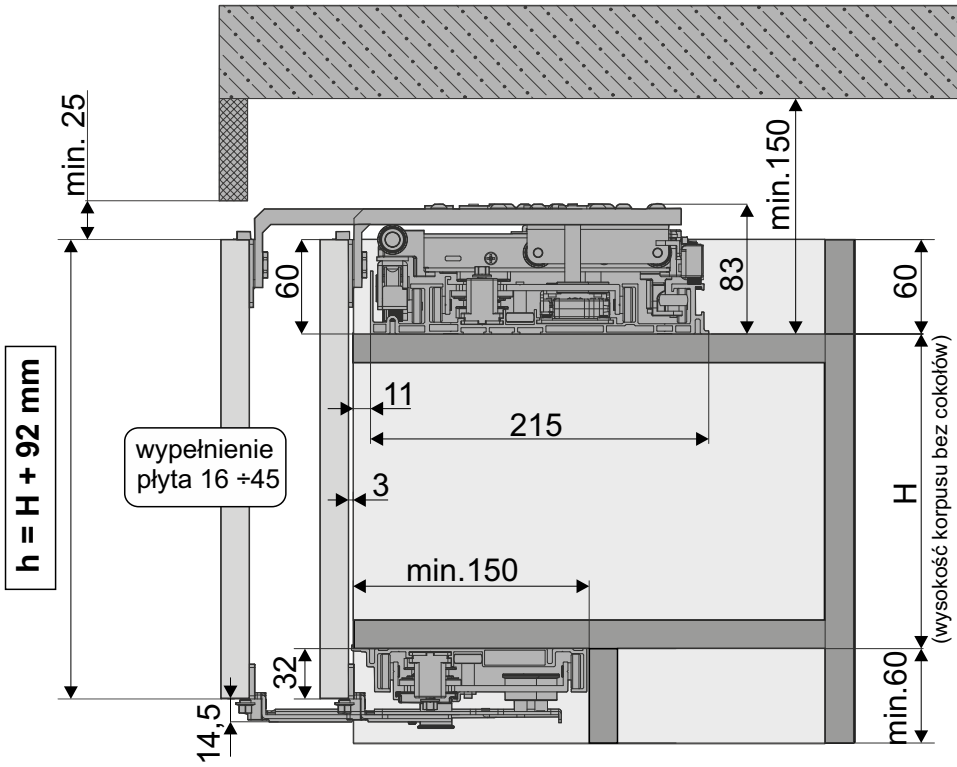

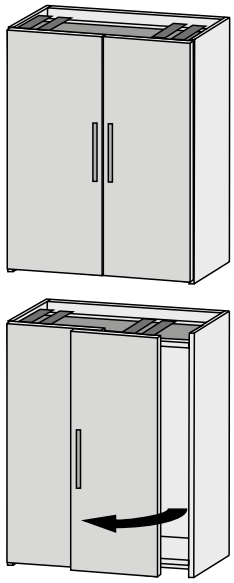

Max. waga 1-go skrzydła 60 kg

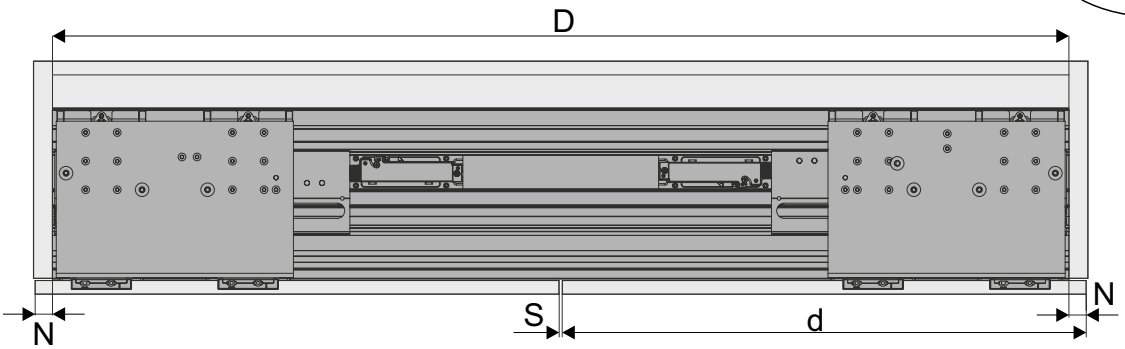

UWAGA W celu wyeliminowania ewentualnego wyginania się drzwi (użycie płyty złej jakości) w systemie Harmony II zaleca się montaż systemu do prostowania płyt

szerokość wnętrza szafy- **D**	**1650 ÷ 2050** mm *(dla dł. toru 2,05 m)* **2050 ÷ 2450** mm *(dla dł. toru 2,45 m)* **2450 ÷ 2850** mm *(dla dł. toru 2,85 m)*
szczelina- **S**	S ⩾ 4 mm
nałożenie- **N**	N ⩽ 25 mm
szerokość skrzydła drzwi - **d**	d = (D + 2 x N - S) : 2
wysokość skrzydła drzwi - **h**	**h** = H + 92 mm
maksymalna grubość drzwi (wraz z uchwytem)	**max 46 mm (wraz z uchwytem)**

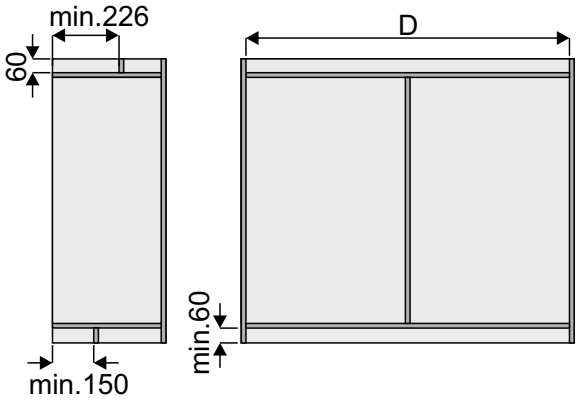

ELEMENTY SKŁADOWE

Zestaw HARMONY II (2 skrzydła)

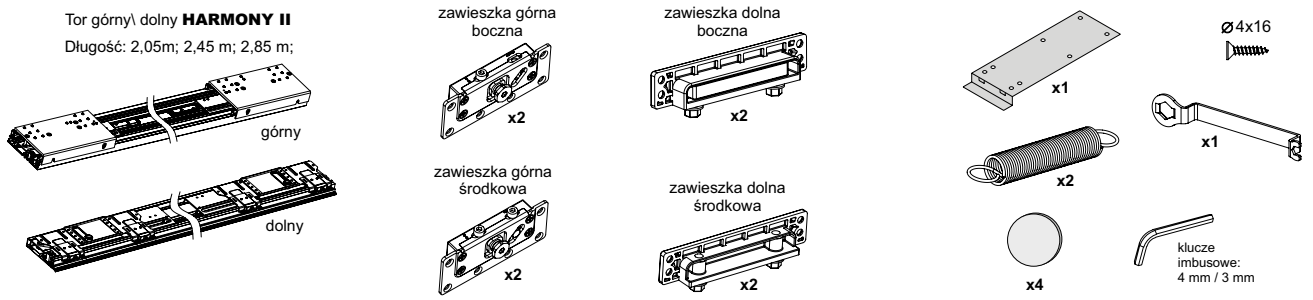

Wymiary drzwi

Drzwi nakładane

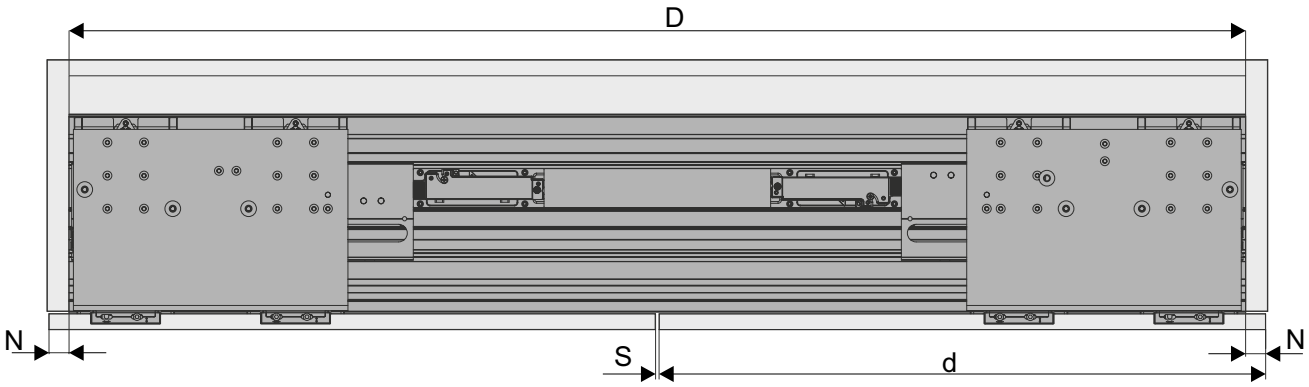

szerokość wnętrza szafy- **D**	**1650 ÷ 2050** mm *(dla dł. toru 2,05 m)* **2050 ÷ 2450** mm *(dla dł. toru 2,45 m)* **2450 ÷ 2850** mm *(dla dł. toru 2,85 m)*
szerokość skrzydła drzwi - **d**	d = (D + 2 x N - S) : 2
szczelina- **S**	S ⩾ 4 mm
nałożenie- **N**	N ⩽ 25 mm

Drzwi wpuszczane

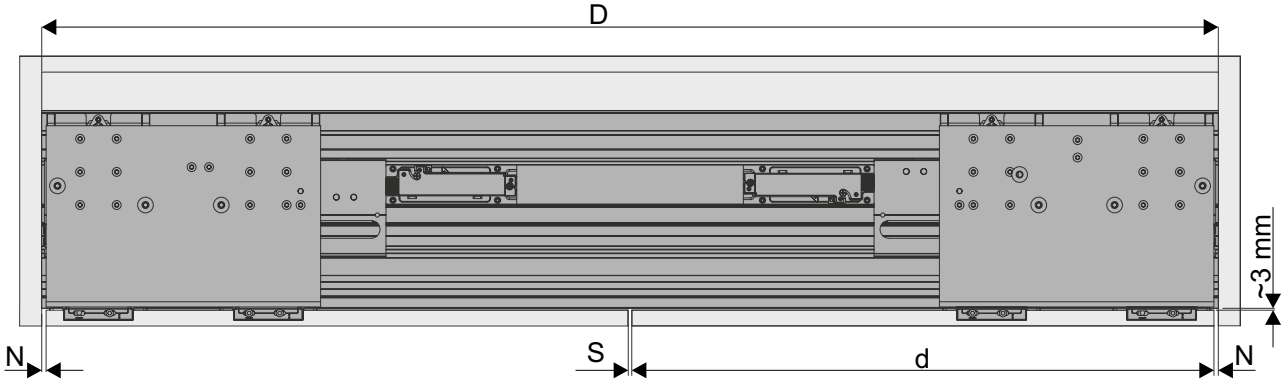

szerokość wnętrza szafy- **D**	**1650 ÷ 2050** mm *(dla dł. toru 2,05 m)* **2050 ÷ 2450** mm *(dla dł. toru 2,45 m)* **2450 ÷ 2850** mm *(dla dł. toru 2,85 m)*
szerokość skrzydła drzwi - **d**	d = (D - 2 x N - S) : 2
szczelina środkowa - **S**	S ⩾ 4 mm
szczelina boczna - **N**	N ⩾ 3 mm

Montaż zawieszek

UWAGA! Należy zwrócić uwagę na prawidłową kolejność montażu zawieszek

A - zawieszka górna środkowa
B - zawieszka górna boczna
C - zawieszka dolna środkowa
D - zawieszka dolna boczna

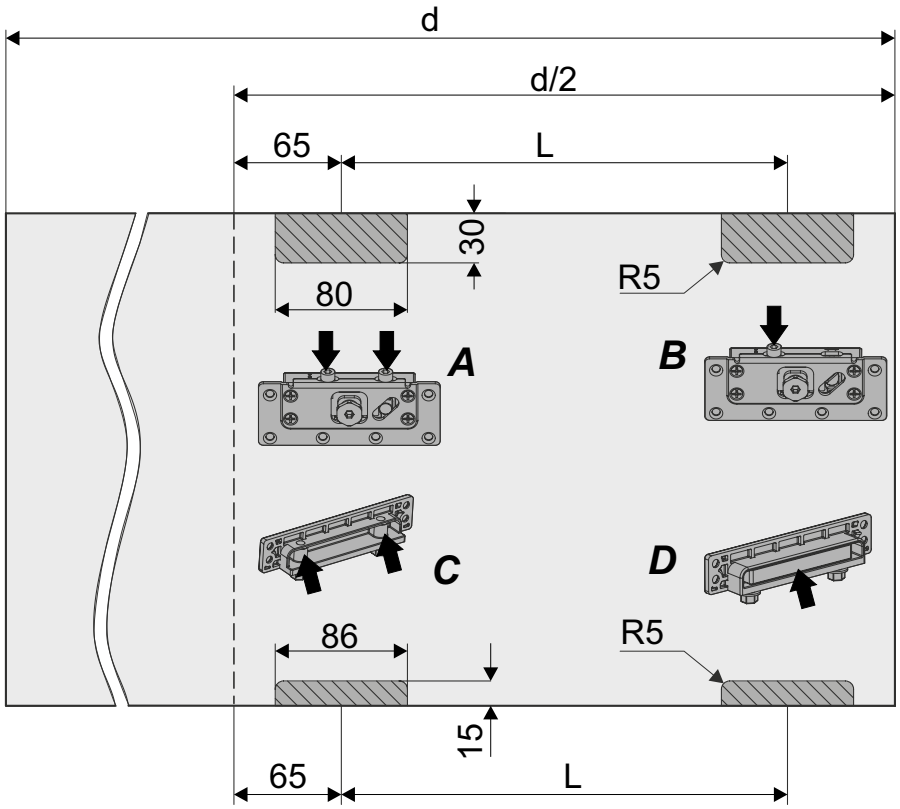

drzwi lewe

Rozstaw - **L**	Długość zestawu
270 mm	1650÷2050 mm
370 mm	2050÷2450 mm
470 mm	2450÷2850 mm

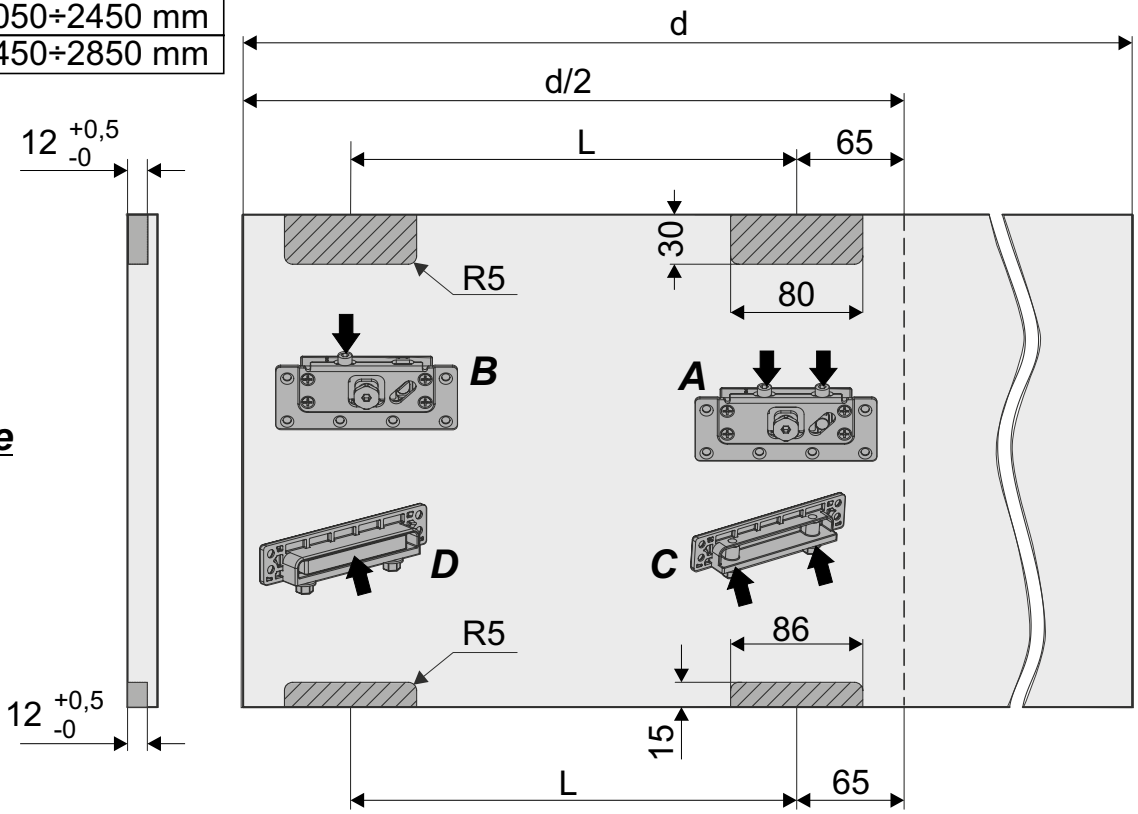

drzwi prawe

Docinanie toru górnego

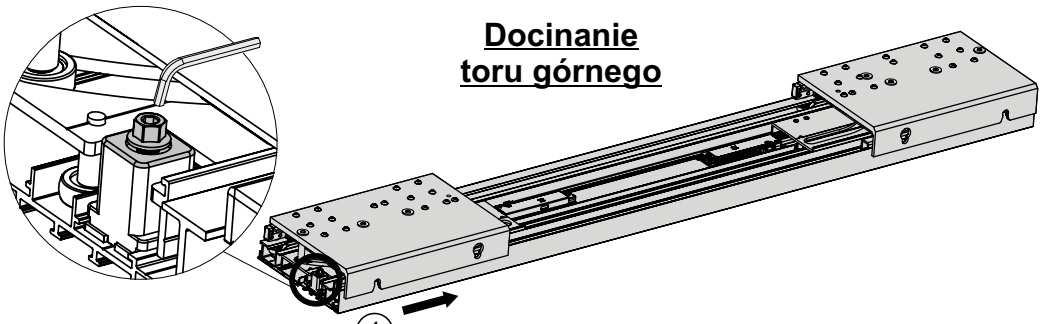

① Poluzować śrubę i przesunąć układy jezdny w prawo

② Przyciąć tor i zablokować układ jezdny

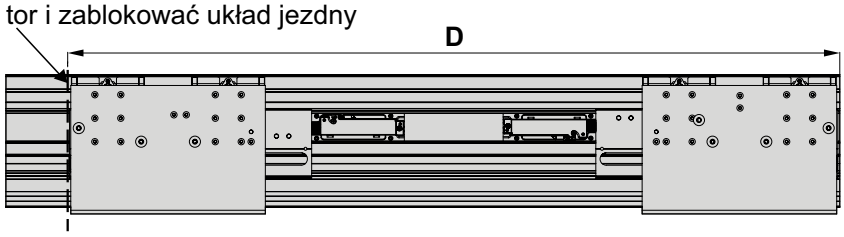

UWAGA! Przy docinaniu toru uważać aby opiłki nie dostały się do układu jezdnego

Docinanie toru dolnego

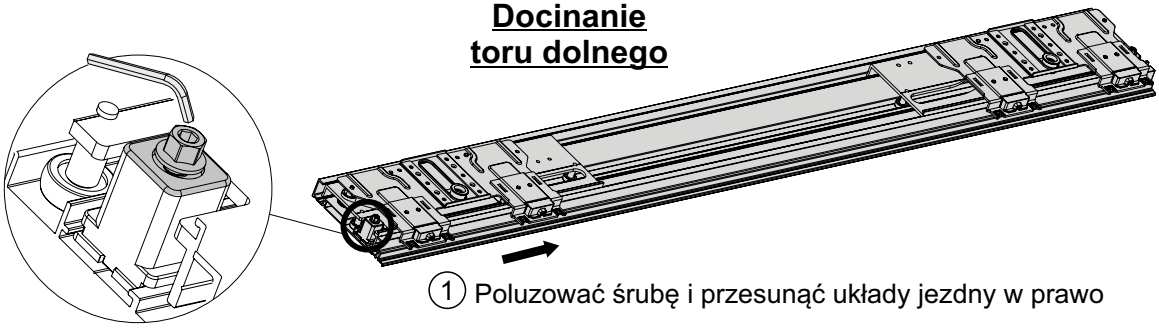

① Poluzować śrubę i przesunąć układy jezdny w prawo

② Przyciąć tor i zablokować układ jezdny

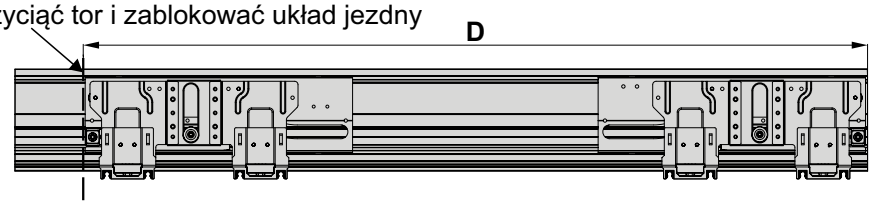

UWAGA! Przy docinaniu toru uważać aby opiłki nie dostały się do układu jezdnego

Montaż torów

Wariant A
wkrętami od zewnętrznej strony

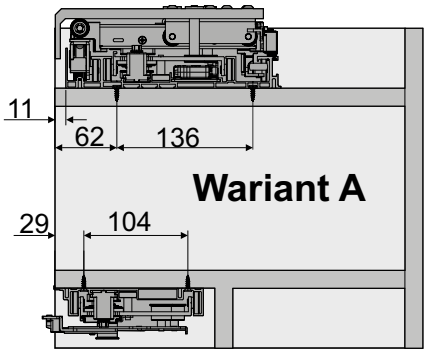

*wkręty **4x16** (zawarte w zestawie)*

Wariant B
za pomocą szablonu wkrętami od wnętrza korpusu

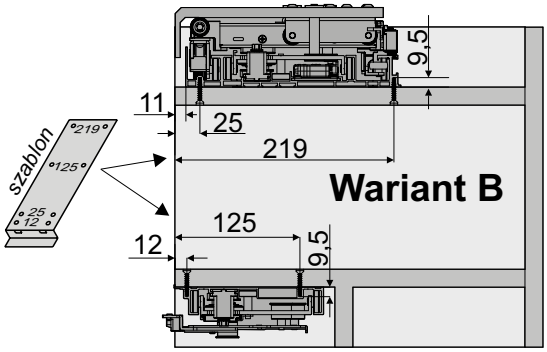

*zalecany wkręt z łbem stożkowym **4x25***
(brak w zestawie)

Montaż drzwi

Wózek górny zsunąć do środka (1)
Poluzować śruby w zawieszkach drzwi,
wsunąć śruby zawieszek w otwory wózka górnego (2)

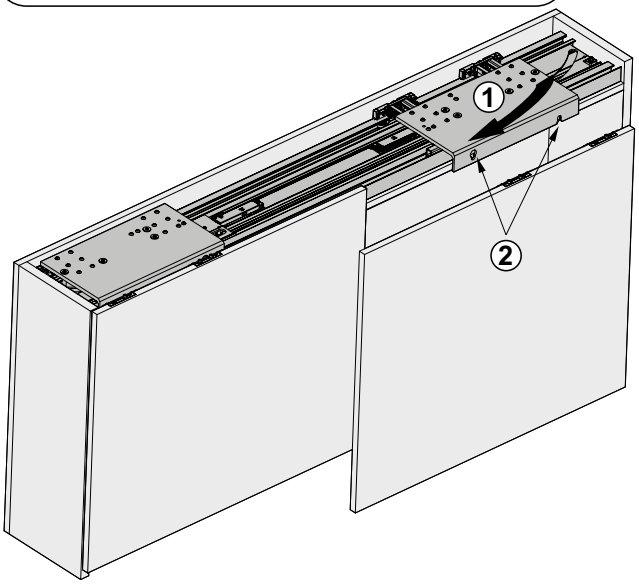

Lekko zakręcić śruby zawieszek za pomocą klucza (3)

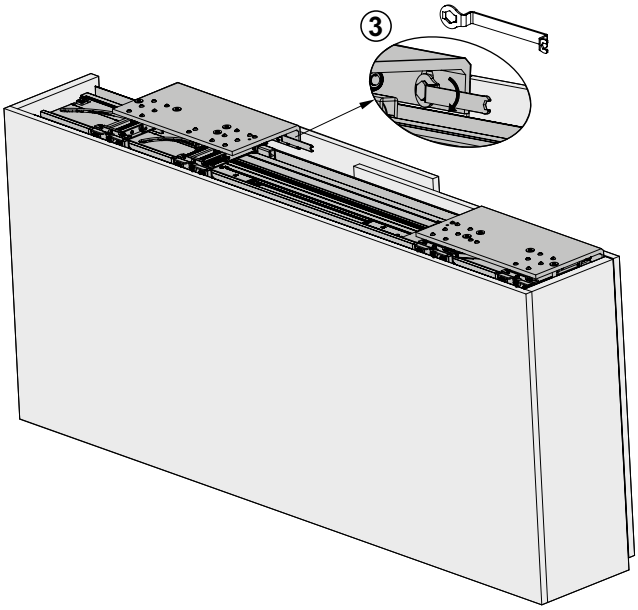

Regulacja położenia drzwi - tor górny

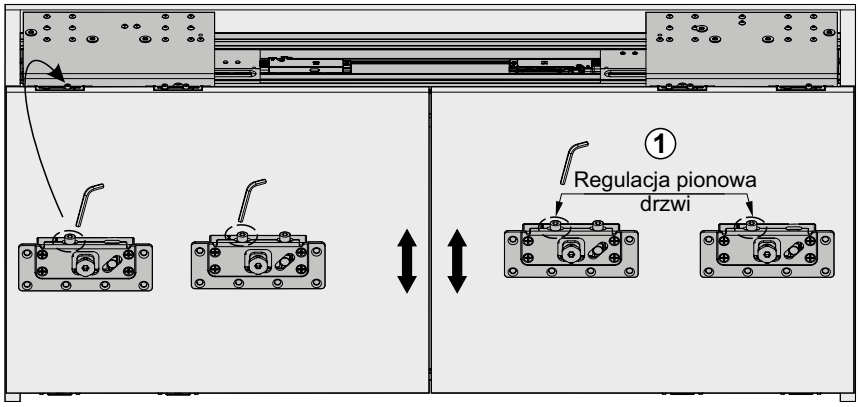

Wyregulować położenie drzwi góra-dół za pomocą śrub w zawieszkach **(1)**

Poluzować śrubę **(2)** w torze górnym, ustawić położenie wózka w optymalnej pozycji i zablokować śrubę

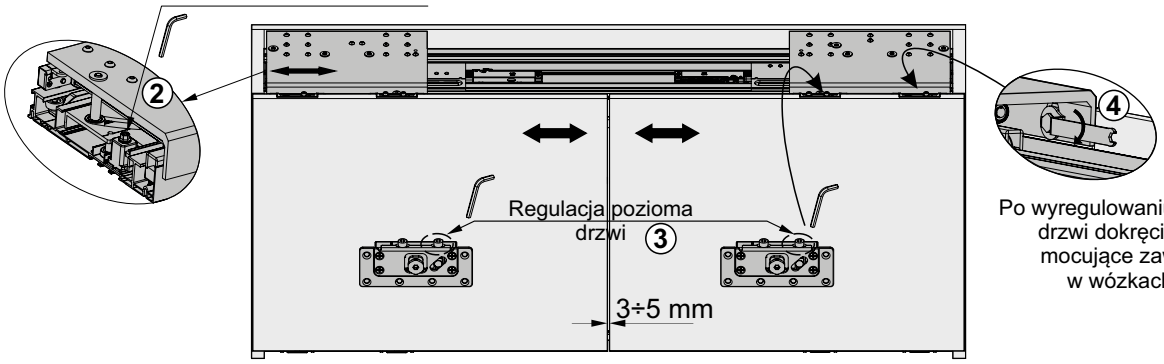

Po wyregulowaniu położenia drzwi dokręcić śruby mocujące zawieszki w wózkach **(4)**

Wyregulować położenie drzwi prawo-lewo za pomocą śrub w zawieszkach **(3)**

Regulacja położenia drzwi - tor dolny

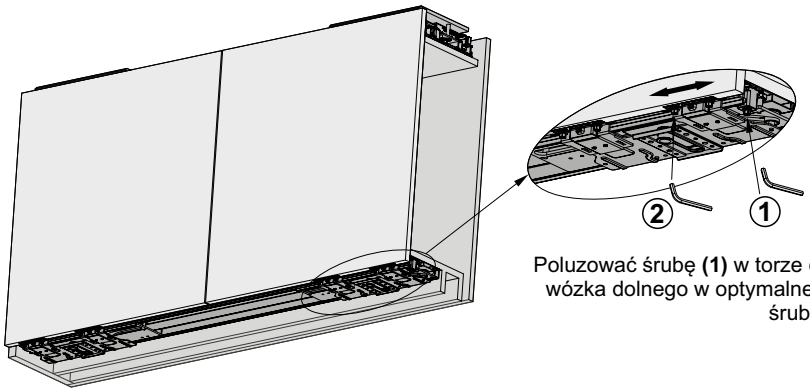

Poluzować śrubę **(1)** w torze dolnym, ustawić położenie wózka dolnego w optymalnej pozycji **(2)**, zablokować śrubę

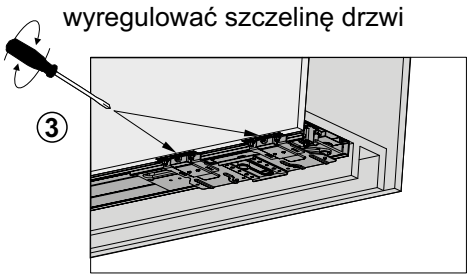

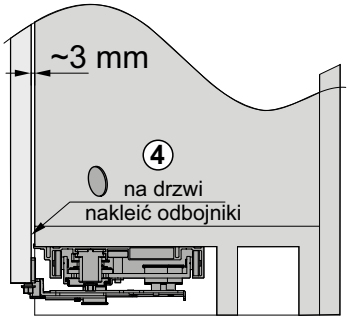

Regulacja położenia samodomykaczy

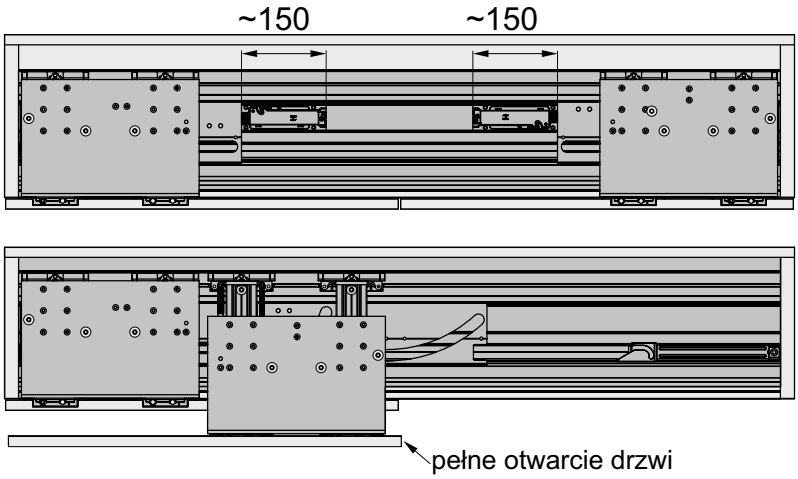

ustawić samodomykacze w optymalnej pozycji

Regulacja siły domyku

Gdy waga drzwi ⩾ 40 kg lub gdy drzwi domykają się zbyt wolno założyć sprężynę na wózek górny

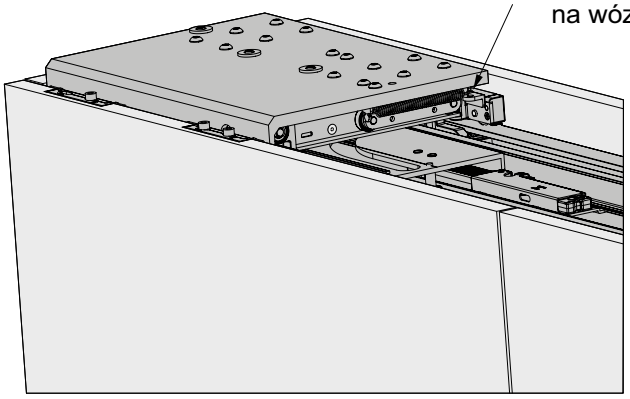

SYSTEM
CAPITOL

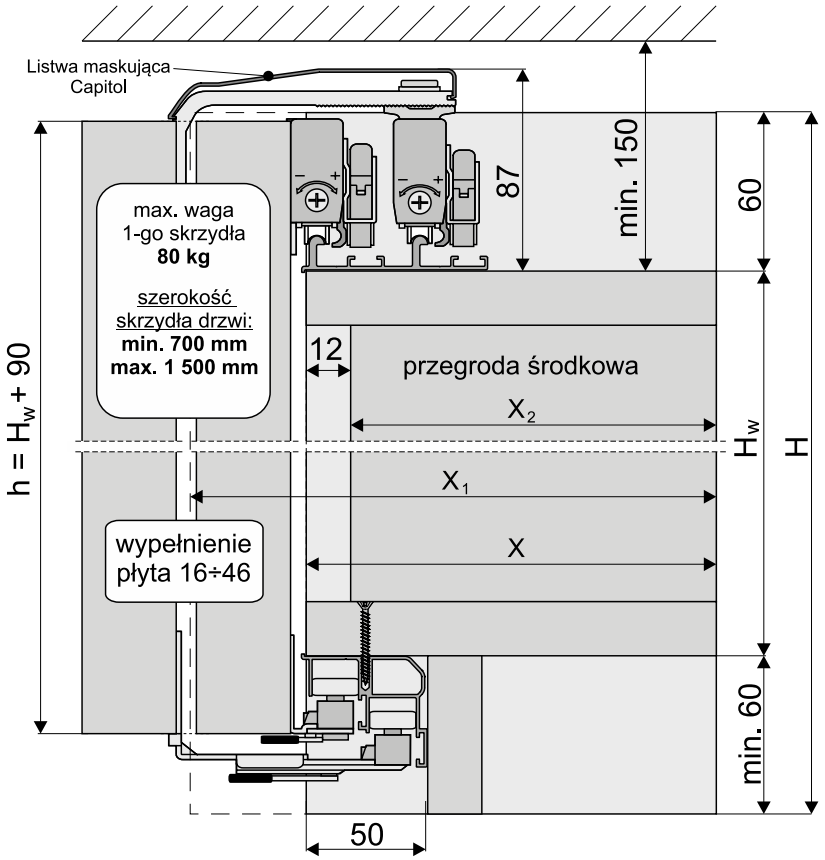

UWAGA
W celu wyeliminowania ewentualnego wyginania się drzwi (użycie płyty złej jakości) w systemie Capitol zaleca się montaż rolek dystansowych Capitol

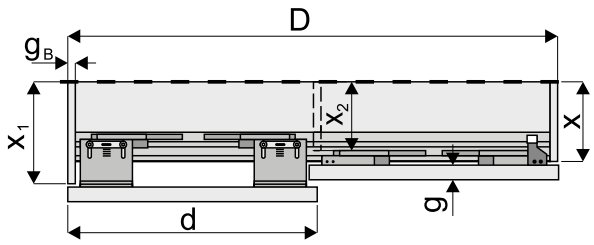

2 skrzydła drzwi	
d = (D : 2) + 10 mm	
X_1 = X + g + 8 mm	X_2 = X - 12 mm

X, X_1 - głębokość boku szafy
X_2 - głębokość przegrody środkowej
D - szerokość szafy
d - szerokość drzwi
g - grubość drzwi
g_B - grubość boku

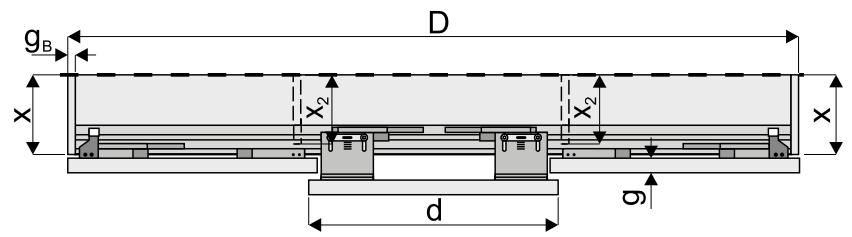

3 skrzydła drzwi
d = (D : 3) + 10 mm
X_2 = X - 12 mm

X - głębokość boku szafy
X_2 - głębokość przegrody środkowej
D - szerokość szafy
d - szerokość drzwi
g - grubość drzwi
g_B - grubość boku

Listwa maskująca Capitol do drzwi zewnętrznych

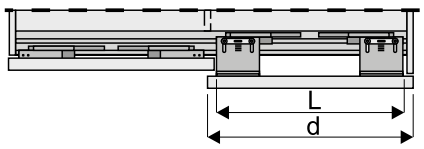

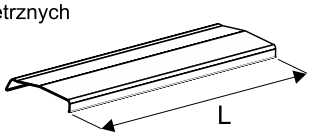

L - długość listwy maskującej

Zestaw do drzwi Capitol na 1 skrzydło

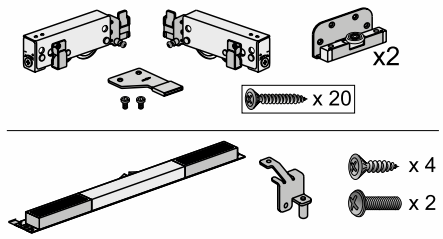

ELEMENTY SKŁADOWE

Tor dolny Capitol
dł.: 2,00 m, 3,00 m, 6,00 m

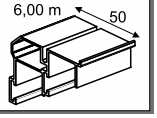

Tor górny Capitol
dł.: 2,00 m, 3,00 m, 6,00 m

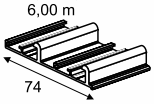

Zestaw do drzwi przesuwnych Capitol - 2 szt. drzwi

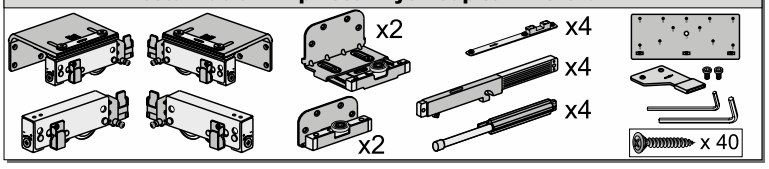

Listwa maskująca Capitol
dł.: 1,00 m, 1,50 m

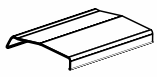

Montaż wózków

① wywiercić otwory przy użyciu szablonu

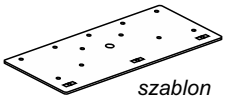

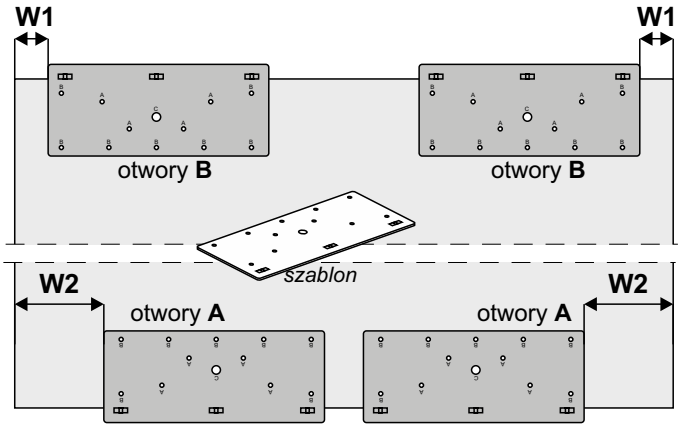

W1 = min. 25 mm + g_B
W2 = min. 100 mm + g_B *(z dolnymi odbojnikami)*
W2 = min. g_B *(bez dolnych odbojników)*

② zamocować wózki górne oraz samodomykacze

③ zamocować wózki dolne

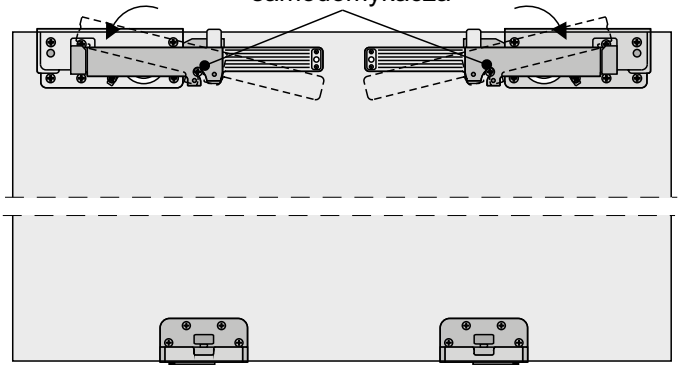

UWAGA
w skrzydłach drzwi zalecamy użycie systemu do prostowania płyt Sevroll

Montaż torów

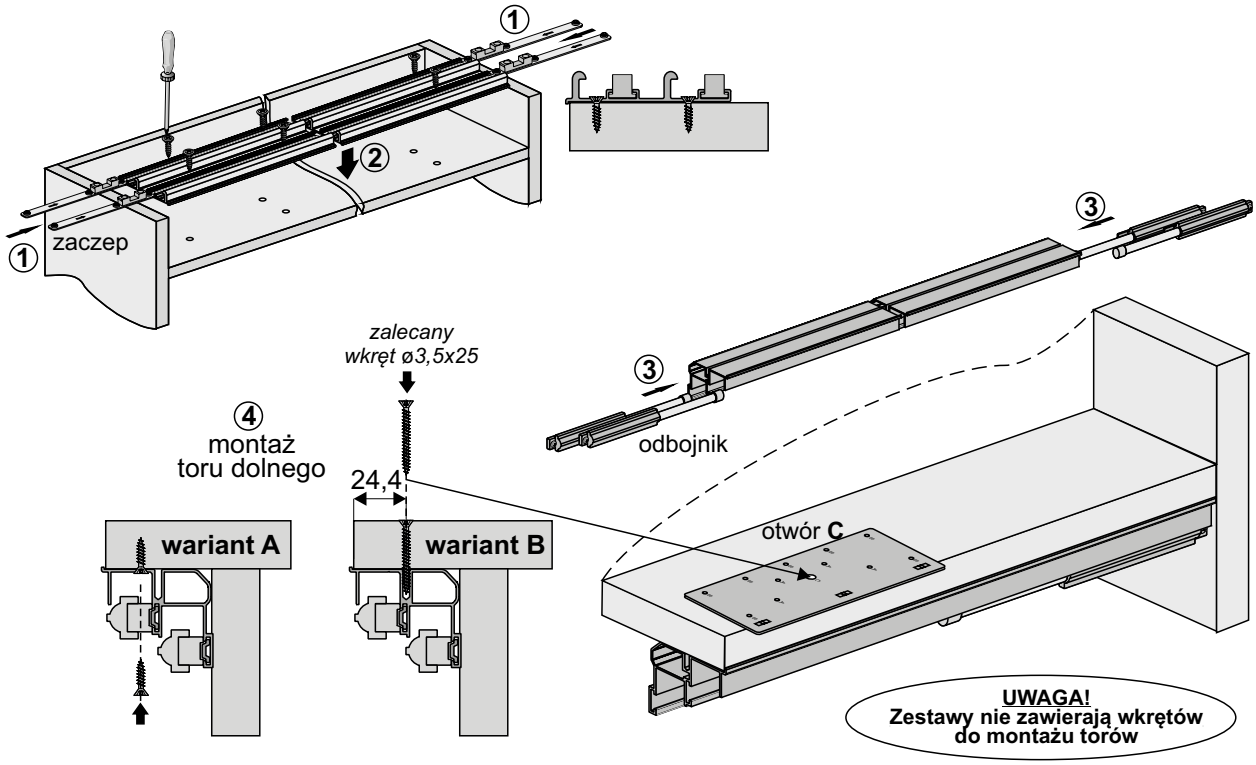

Montaż drzwi

W zależności od grubości użytego wypełnienia drzwi **przed montażem** należy dopasować rozstaw wózków drzwi zewnętrznych

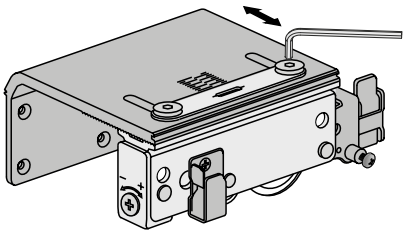

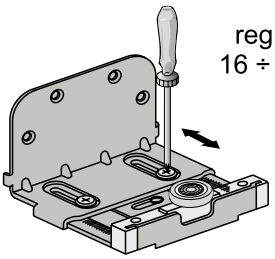

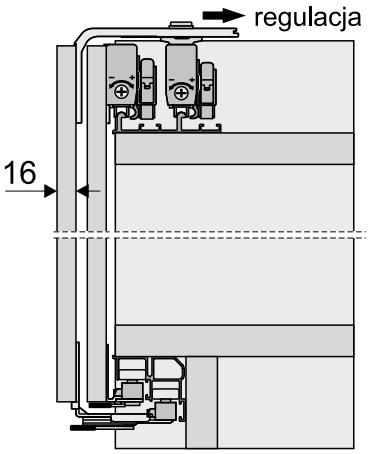

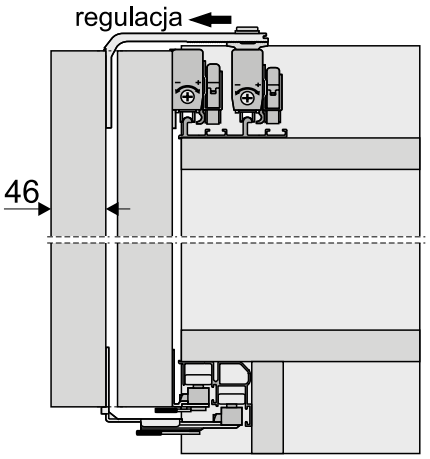

kolejność montażu drzwi

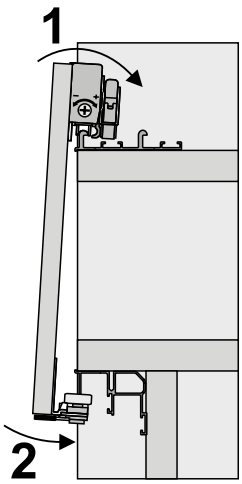

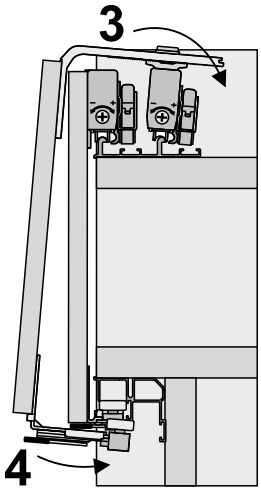

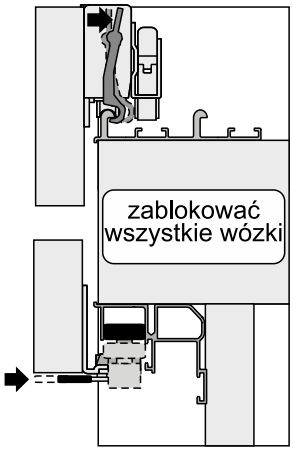

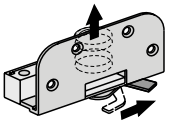

Regulacja

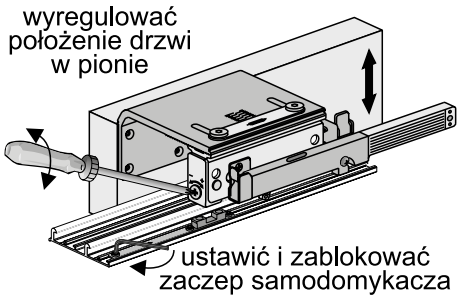

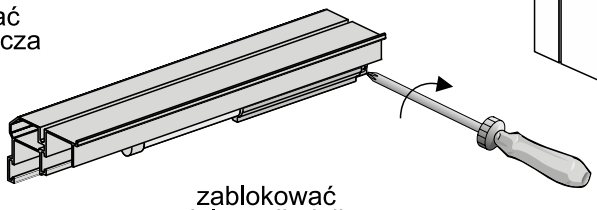

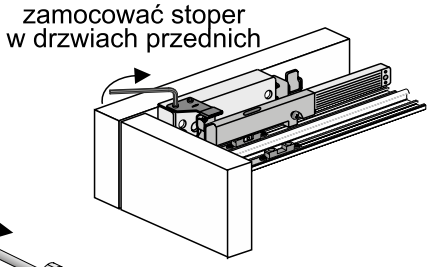

Capitol na 3 skrzydła - montaż samodomykacza środkowego

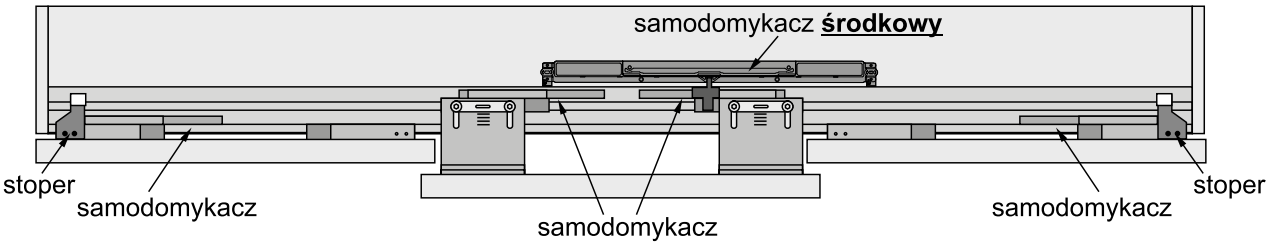

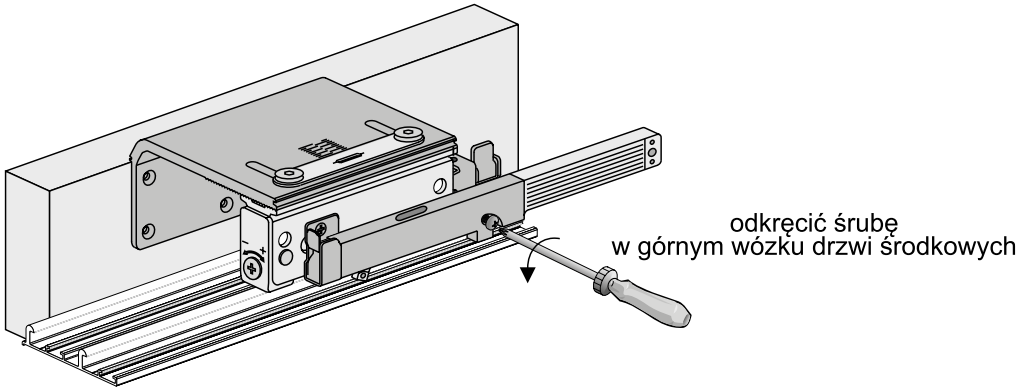

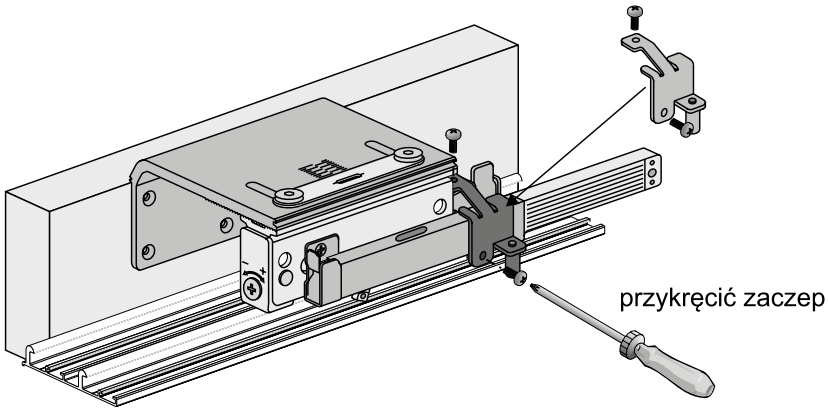

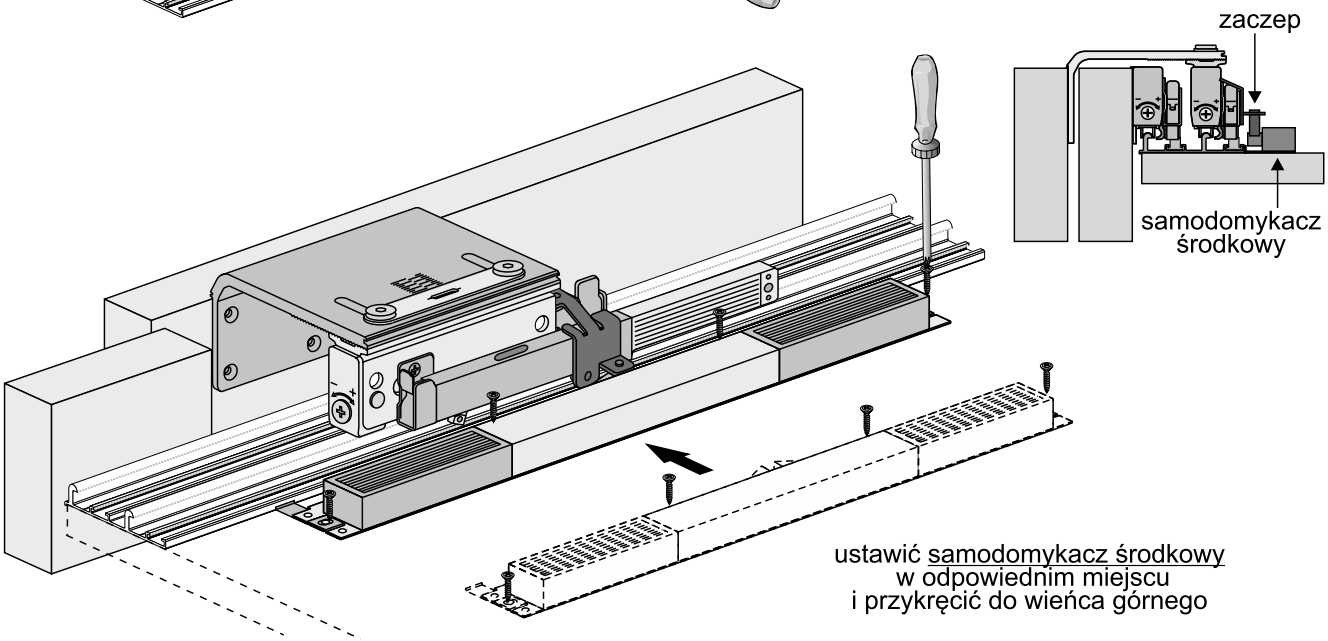

UWAGA! Zdejmij folię zabezpieczającą z elementów aluminiowych (rączek, torów, łączników, itp.) przed ich docięciem pod dany wymiar. Zdjęcie folii pozwoli stwierdzić ewentualne wady jakościowe (np. zarysowania).

MONTAŻ ROLEK DYSTANSOWYCH CAPITOL

Rolki montuje się w celu wyeliminowania ewentualnego wyginania się drzwi (użycie płyty złej jakości)

$X_1 = X + g + 8$ mm
$X_2 = X - 12$ mm

X, X_1 - głębokość boków szafy
X_2 - głębokość przegrody środkowej
g - grubość drzwi

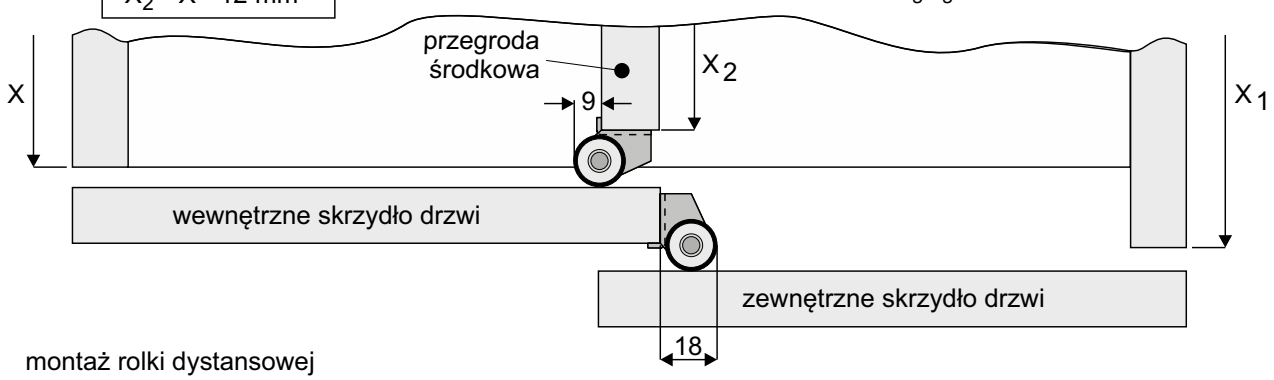

montaż rolki dystansowej na przegrodzie środkowej

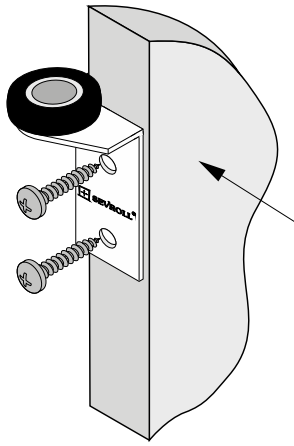

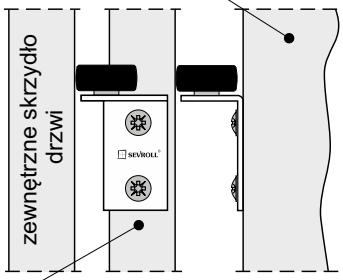

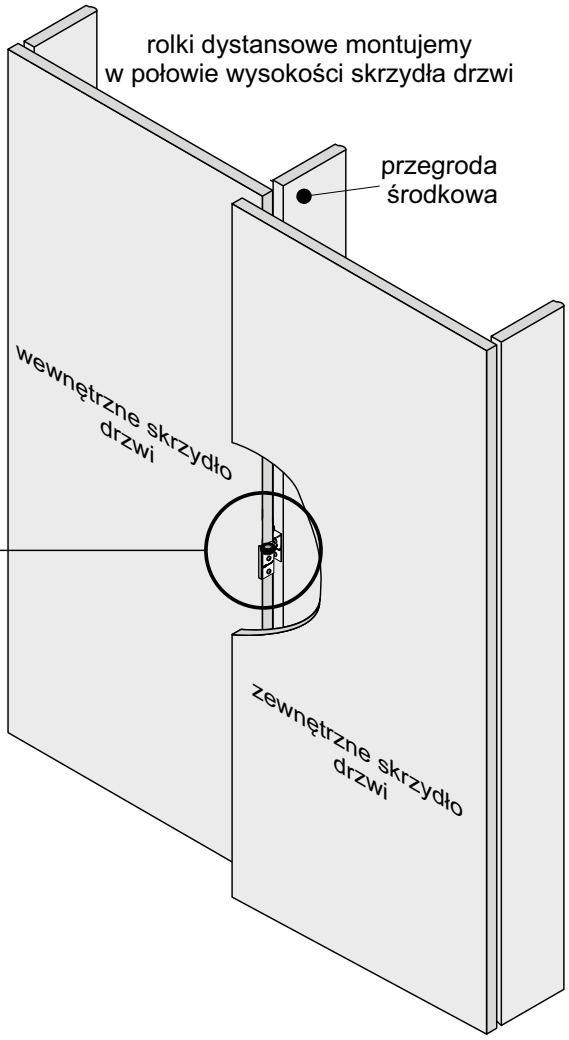

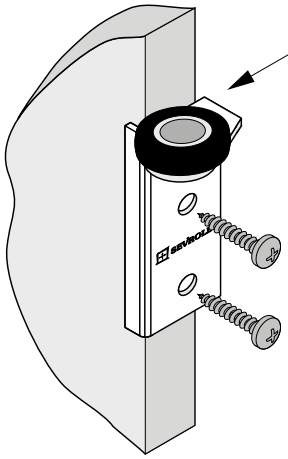

montaż rolki dystansowej na wewnętrznym skrzydle drzwi

ROLKA DYSTANSOWA CAPITOL - ZESTAW (kod: 05447)

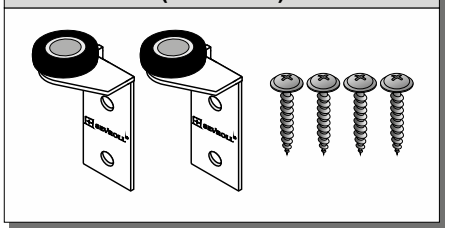

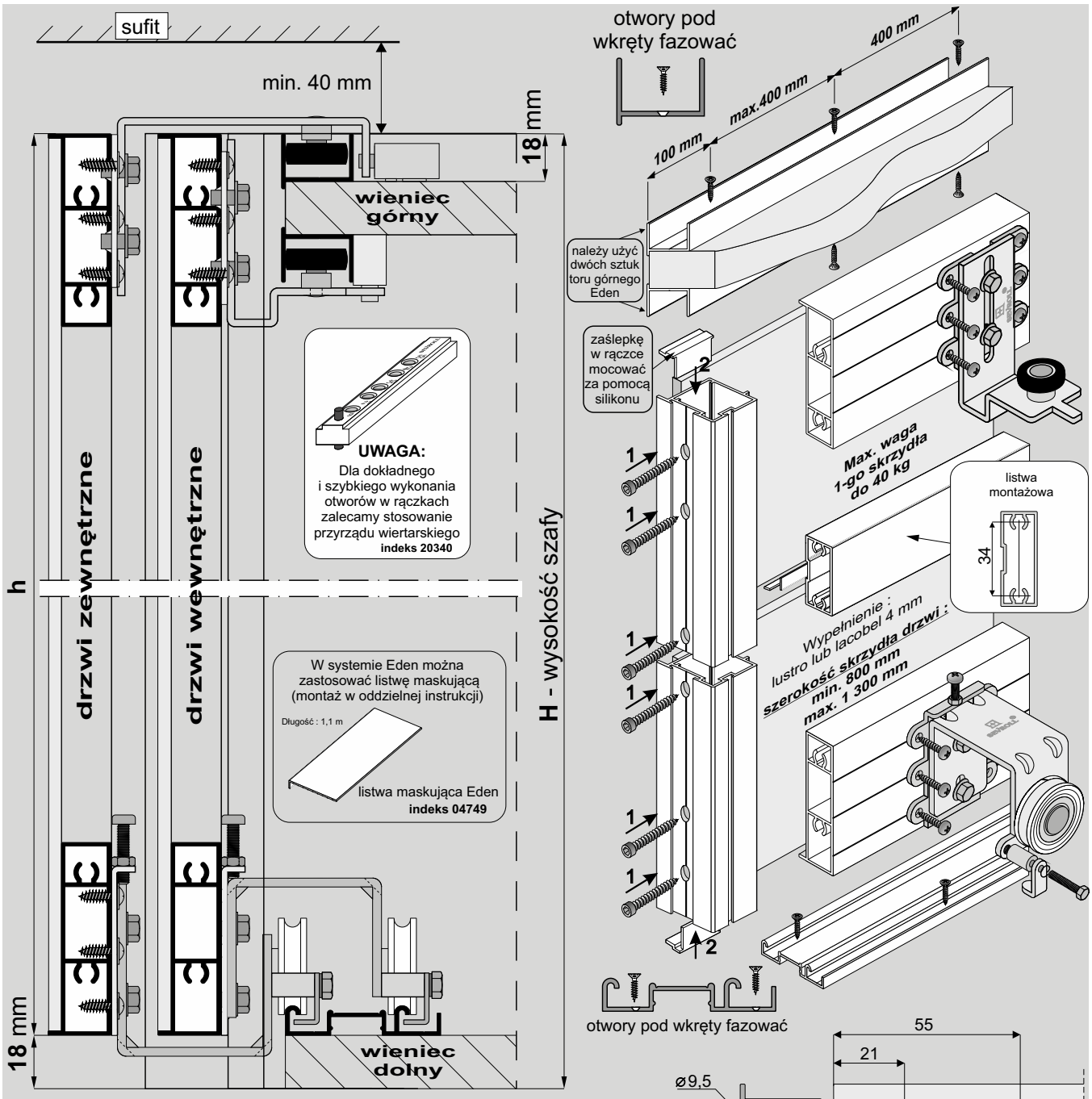

wysokość skrzydła drzwi - **h**	**h** = H - 18 mm
wysokość lustra (szyby) - **hl**	**hl** = h - 4 mm

ELEMENTY SKŁADOWE

Rączka Pax
dł.: 2,70 m, 3,00 m

Zaślepka do rączki Pax

8 szt

Listwa pozioma Eden
dł.:1,70 m, 2,35 m 3,00 m

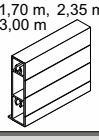

Zestaw do drzwi przesuwnych Eden na 2 skrzydła

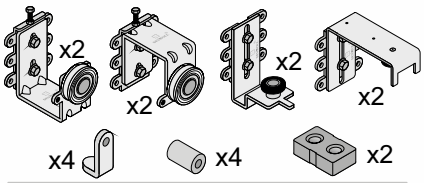

wkręt 3,5x20	x 4	
wkręt M4x20	x 4	
blachowkręt 3,9x13	x 48	
podkładka sprężysta 4	x 4	

Samodomykacz
SV-25 MINI (indeks: **20359-SV**)
lub
SV-40 MINI (indeks: **20260-SV**)

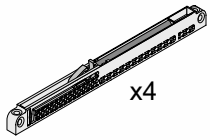

Tor dolny Gemini-Decor II
dł.:1,70 m, 2,35 m 3,00 m, 4,05 m 6,00 m

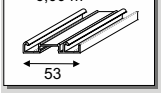

Tor górny Eden
dł.:1,70 m, 2,35 m 3,00 m, 6,00 m

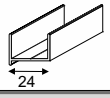

(A) **Listwa montażowa**
(B) **Profil dystansowy 04**

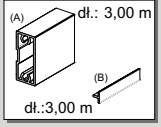

Przy zakupie poszczególnych elementów do montażu należy pamiętać o blachowkrętach (min. 8 szt. / 1 skrzydło).

wypełnienie skrzydła:
- lustro lub lacobel # 4 mm

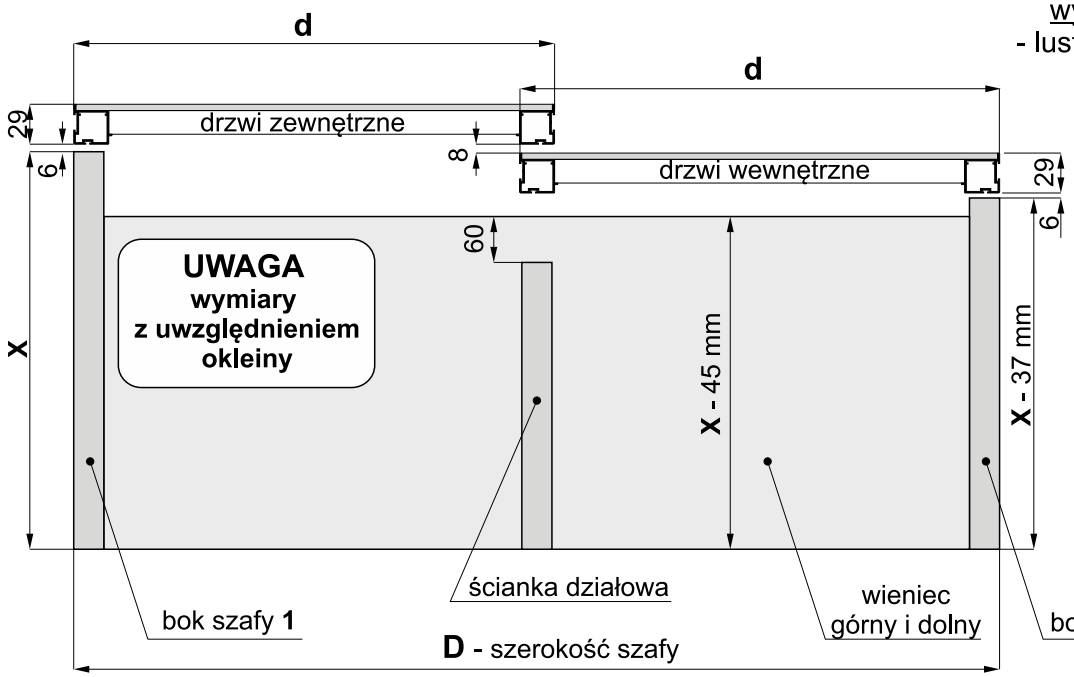

UWAGA
wymiary z uwzględnieniem okleiny

UWAGA
ponieważ w systemie EDEN nie ma konieczności stosowania cokołu, należy zwrócić uwagę, aby wieniec dolny równo przylegał do podłoża, a przy zastosowaniu ślizgaczy meblowych powinny być one rozmieszczone na całej długości tak, by płyta z torem dolnym nie uginała się

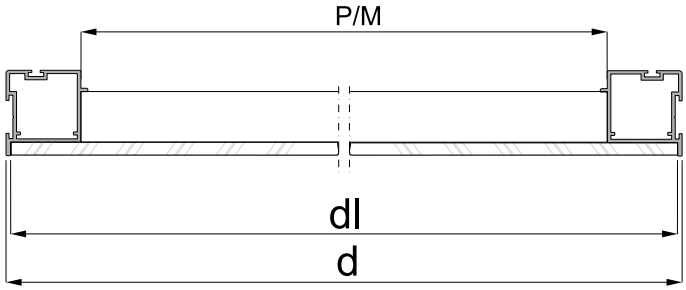

szerokość skrzydła drzwi	**d** = (D + 25 mm) : 2
szerokość lustra (szyby)	**dl** = d - 4 mm
długość listwy poziomej Eden - **P** długość listwy montażowej - **M**	**P=M** = d - 50 mm
długość profilu dystansowego 04	**M** + 46 mm

Sposób mocowania lustra lub lacobelu

- w listwie poziomej **- w rączce**

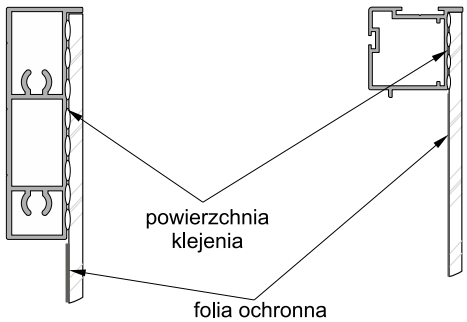

- w listwie montażowej

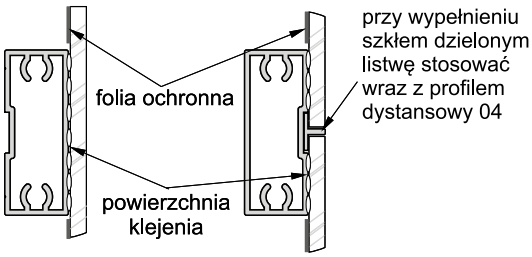

lustro / lacobel zaleca się przyklejać do profili aluminiowych za pomocą silikonów neutralnych bądź kleju do luster

UWAGA!

Tylną powierzchnię lustra / lacobelu należy zabezpieczyć folią ochronną (pomijając powierzchnię szkła klejoną silikonem). Krawędzie szkła należy szlifować.

UWAGA
W systemie Eden przy drzwiach o wysokości powyżej **2 m** istnieje możliwość ugięcia skrzydła drzwiowego o +/- 5 mm

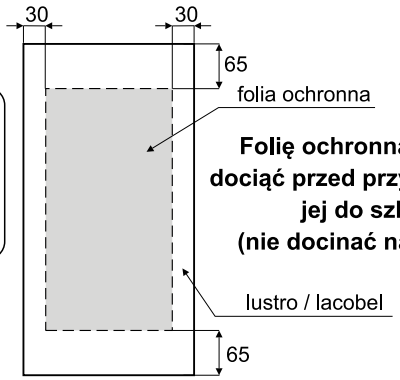

Folię ochronną należy dociąć przed przyklejeniem jej do szkła (nie docinać na szkle!)

sposób przycięcia profilu dystansowego 04

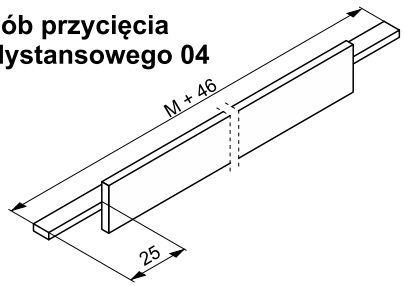

Dla 2 skrzydeł

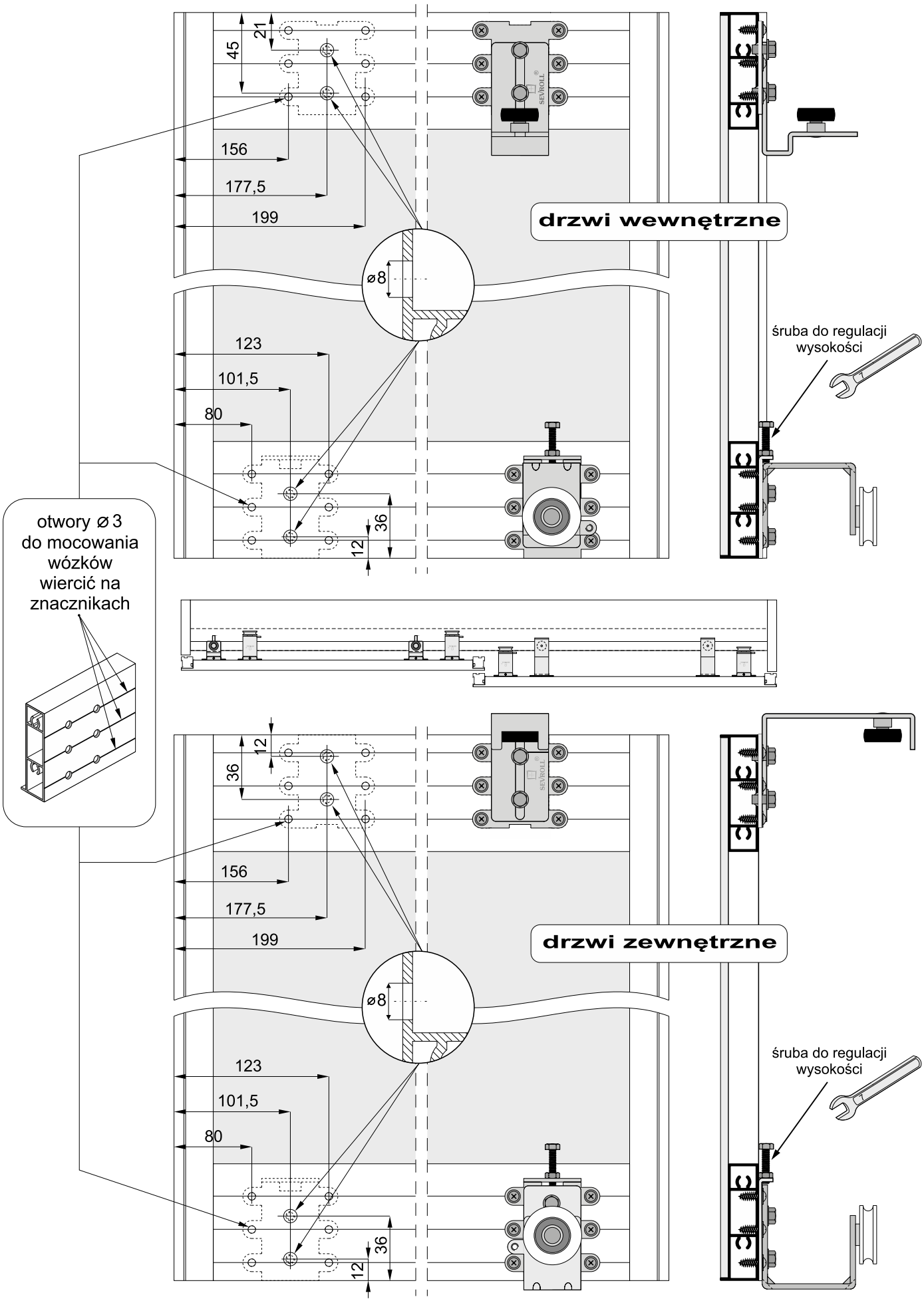

Montaż drzwi wewnętrznych

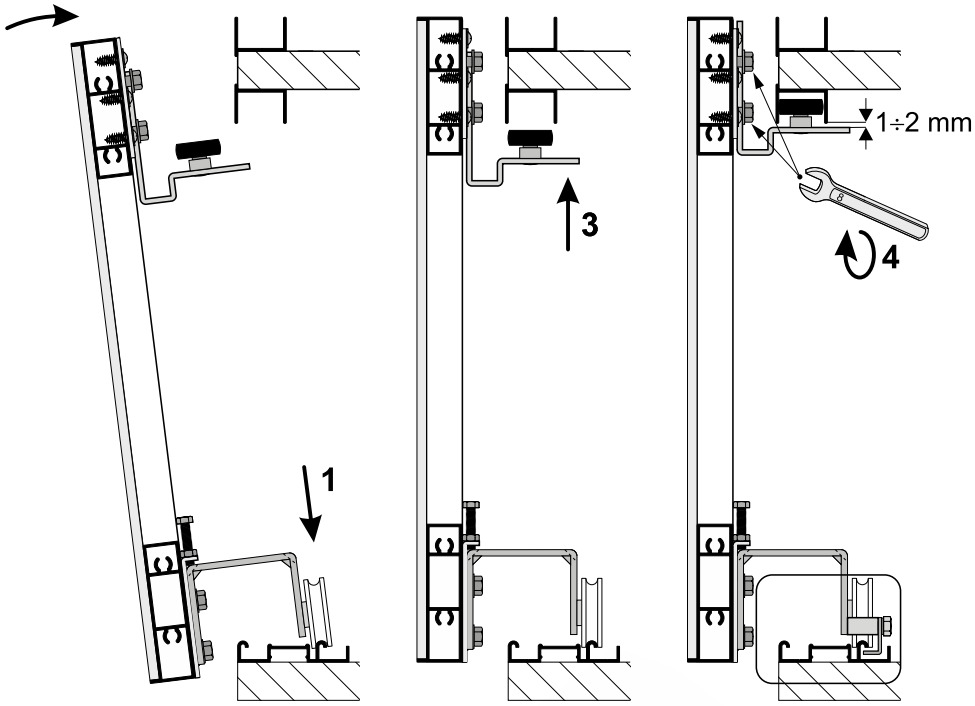

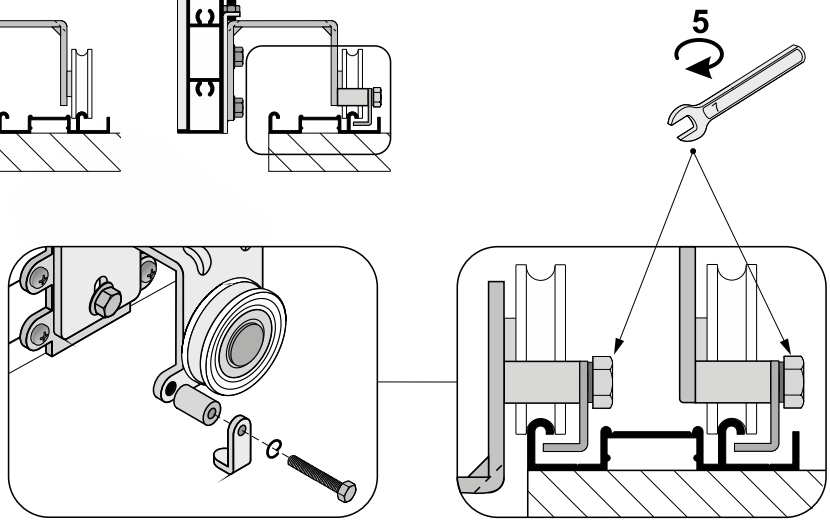

zaczep zabezpieczający -przykręcić po zamontowaniu drzwi

Montaż drzwi zewnętrznych

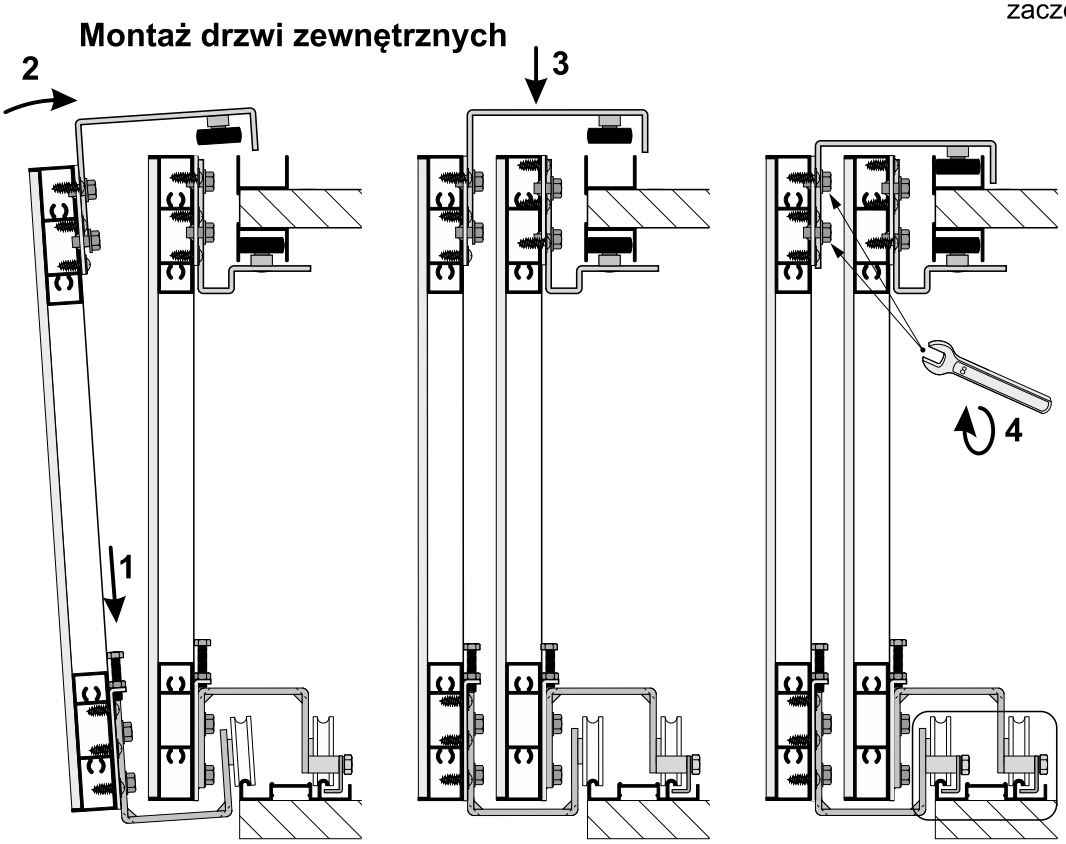

Montaż samodomykaczy

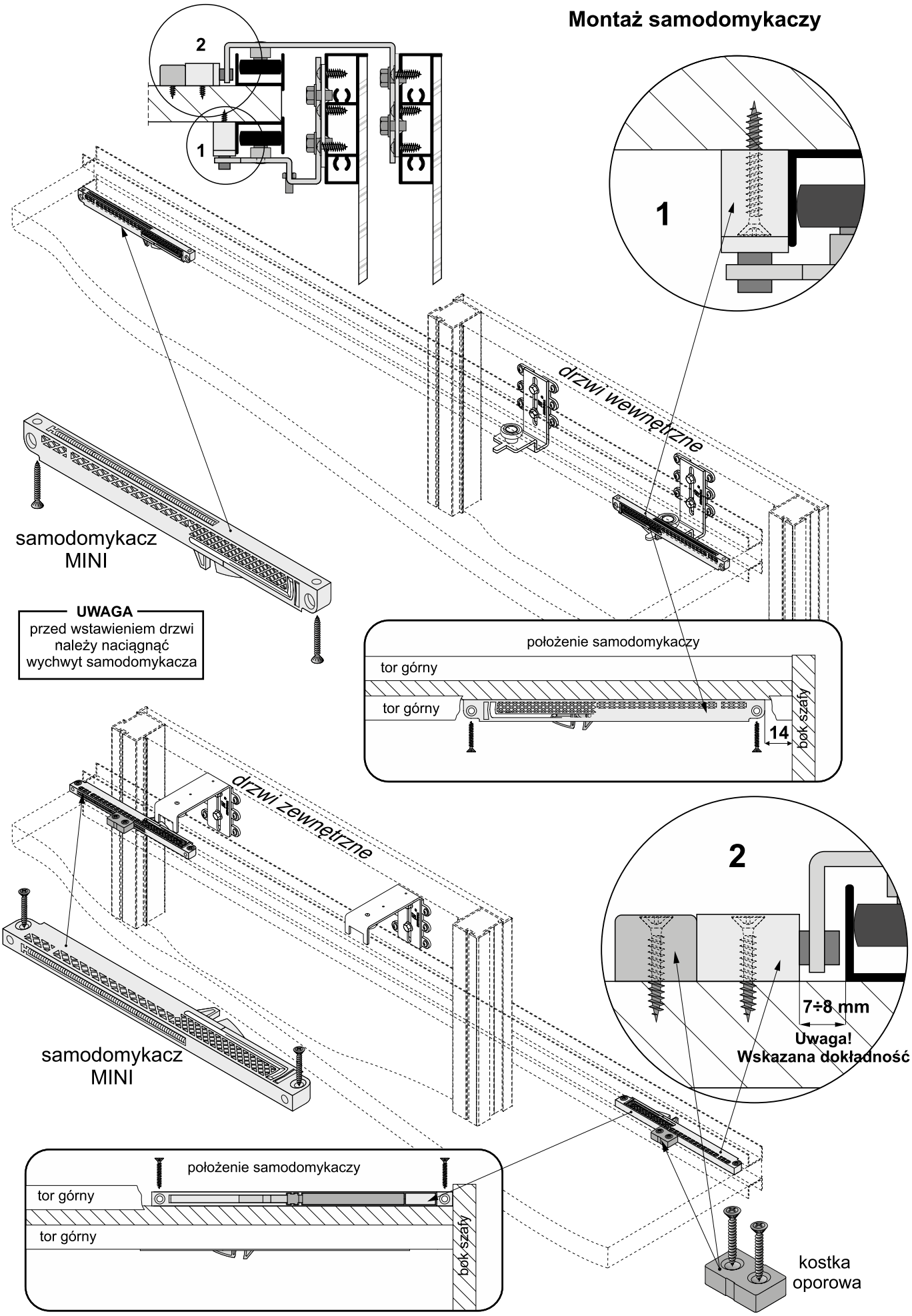

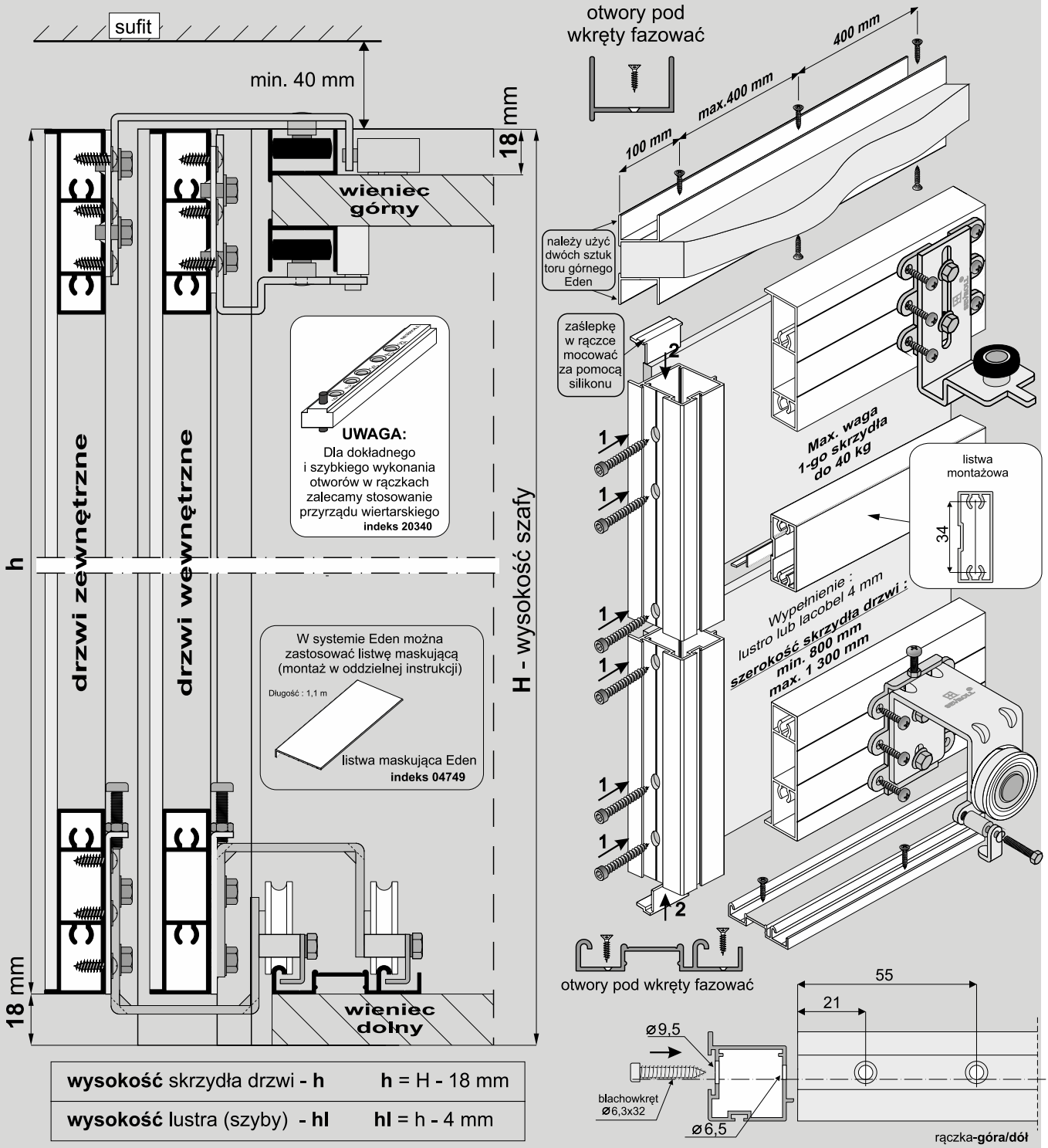

wysokość skrzydła drzwi - **h**	**h** = H - 18 mm
wysokość lustra (szyby) - **hl**	**hl** = h - 4 mm

ELEMENTY SKŁADOWE

Rączka Pax

dł.: 2,70 m, 3,00 m

Zaślepka do rączki Pax

12 szt

Listwa pozioma Eden

dł.: 1,70 m, 2,35 m 3,00 m

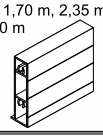

Zestaw do drzwi przesuwnych Eden na 2 skrzydła (wewnętrzne i zewnętrzne)

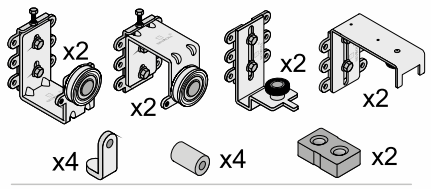

wkręt 3,5x20	x 4	
wkręt M4x20	x 4	
blachowkręt 3,9x13	x 48	
podkładka sprężysta 4	x 4	

Zestaw do drzwi przesuwnych Eden na 1 skrzydło drzwi (wewnętrzne)

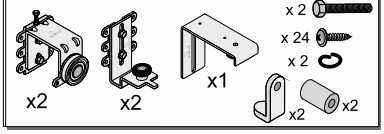

Tor dolny Gemini-Decor II

dł.: 1,70 m, 2,35 m, 3,00 m, 4,05 m, 6,00 m

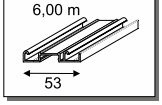

Tor górny Eden

dł.:1,70 m, 2,35 m, 3,00 m, 6,00 m,

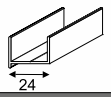

(A) **Listwa montażowa**

(B) **profil dystansowy 04**

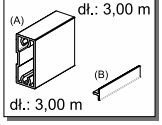

Samodomykacz

MINI SV-25 (indeks: **20359-SV**) lub **MINI SV-40** (indeks: **20260-SV**) x4

Central SV-25 (**20360-BL**) lub **Central SV-40** (**20297-BL**) x1

Przy zakupie poszczególnych elementów do montażu należy pamiętać o blachowkrętach (min. 8 szt. / 1 skrzydło).

wypełnienie skrzydła:
- lustro lub lacobel # 4 mm

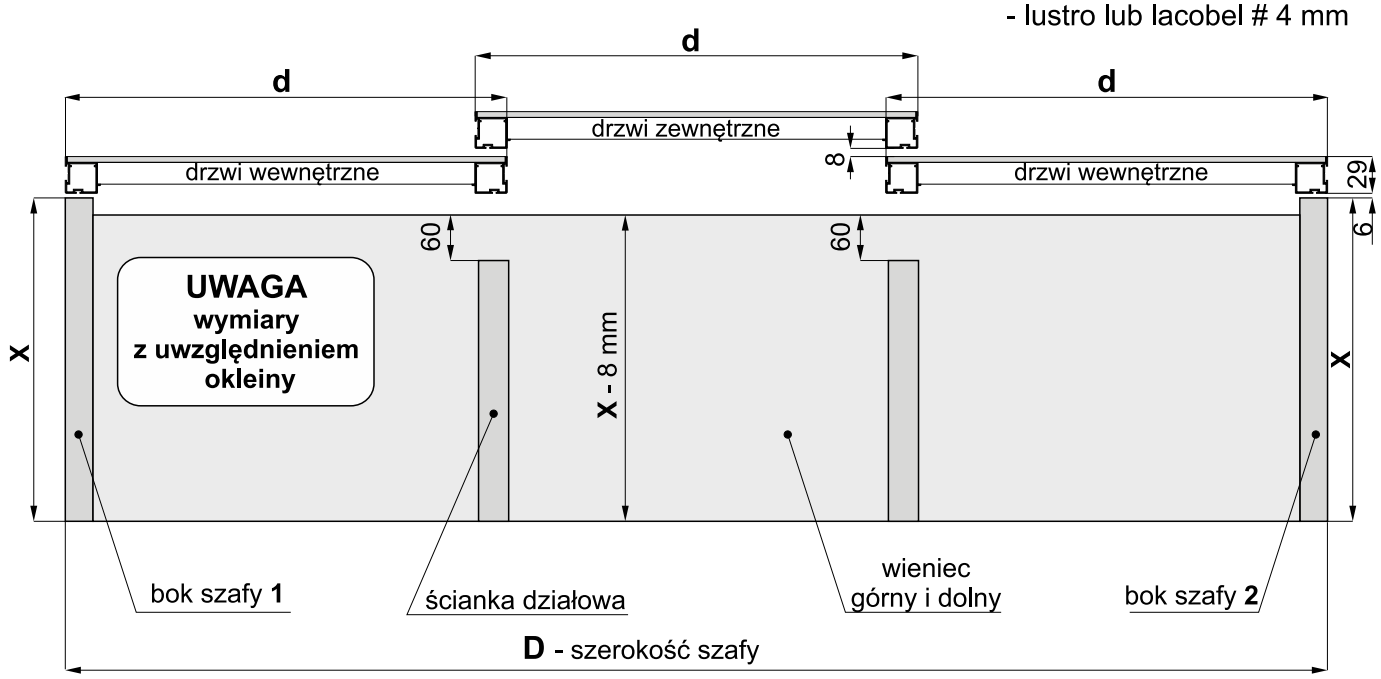

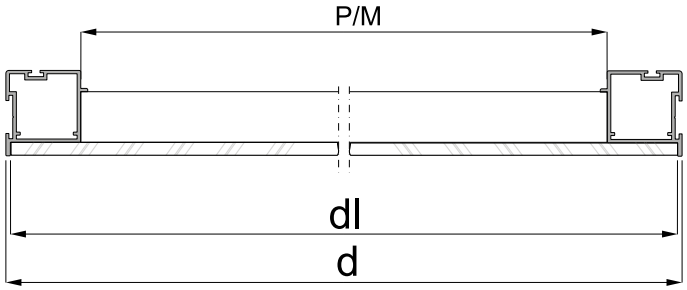

szerokość skrzydła drzwi	**d** = (D + 50 mm) : 3
szerokość lustra (szyby)	**dl** = d - 4 mm
długość listwy poziomej Eden **P** długość listwy montażowej **M**	**P/M** = d - 50 mm
długość profilu dystansowego 04	**M** + 46 mm

Sposób mocowania lustra lub lacobelu

- w listwie poziomej

- w rączce

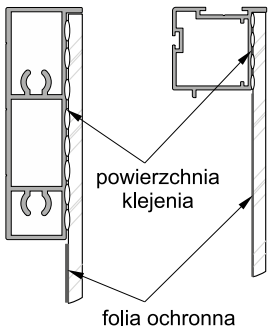

UWAGA

ponieważ w systemie EDEN nie ma konieczności stosowania cokołu, należy zwrócić uwagę, aby wieniec dolny równo przylegał do podłoża, a przy zastosowaniu ślizgaczy meblowych powinny być one rozmieszczone na całej długości tak, by płyta z torem dolnym nie uginała się

- w listwie montażowej

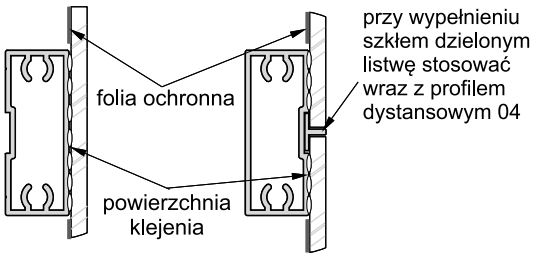

lustro / lacobel zaleca się przyklejać do profili aluminiowych za pomocą silikonów neutralnych bądź kleju do luster

UWAGA!

Tylną powierzchnię lustra / lacobelu należy zabezpieczyć folią ochronną (pomijając powierzchnię szkła klejoną silikonem). Krawędzie szkła należy szlifować.

UWAGA

W systemie Eden przy drzwiach o wysokości powyżej **2 m** istnieje możliwość ugięcia skrzydła drzwiowego o +/- 5 mm

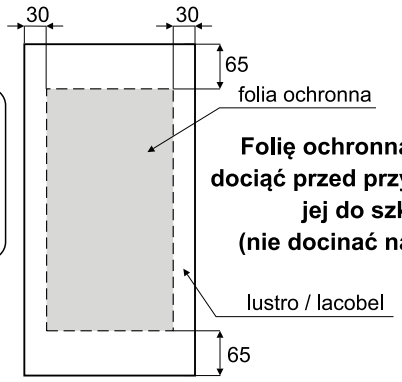

Folię ochronną należy dociąć przed przyklejeniem jej do szkła (nie docinać na szkle!)

sposób przycięcia profilu dystansowego 04

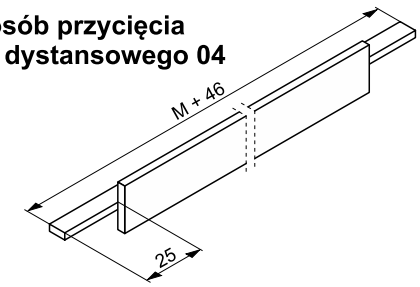

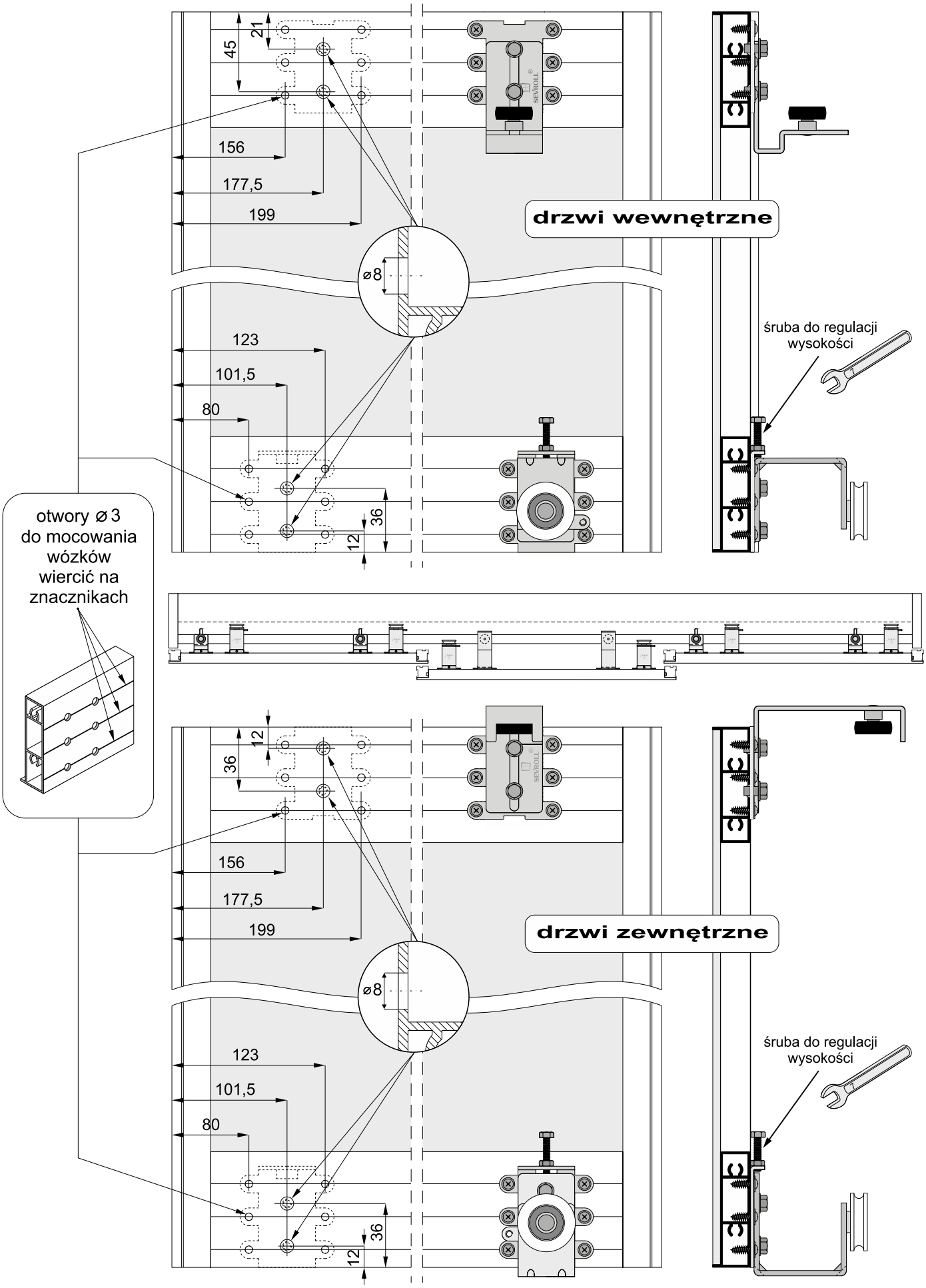
21
45
156
177,5
199
drzwi wewnętrzne
ø8
123
101,5
80
36
12
śruba do regulacji wysokości
otwory ø 3 do mocowania wózków wiercić na znacznikach
12
36
156
177,5
199
drzwi zewnętrzne
ø8
123
101,5
80
36
12
śruba do regulacji wysokości

Montaż drzwi wewnętrznych

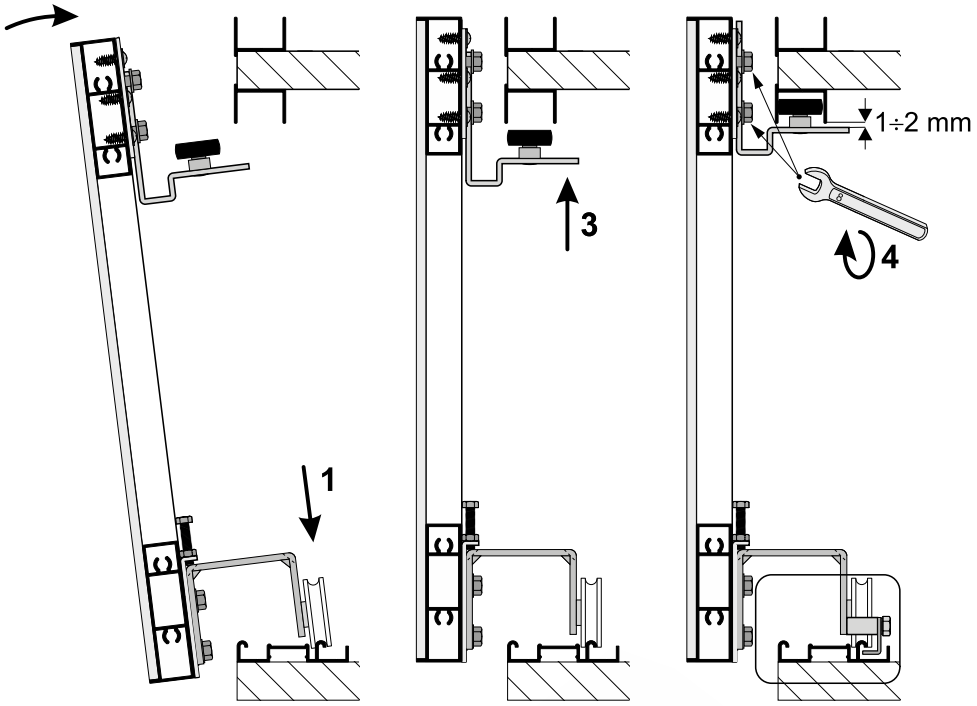

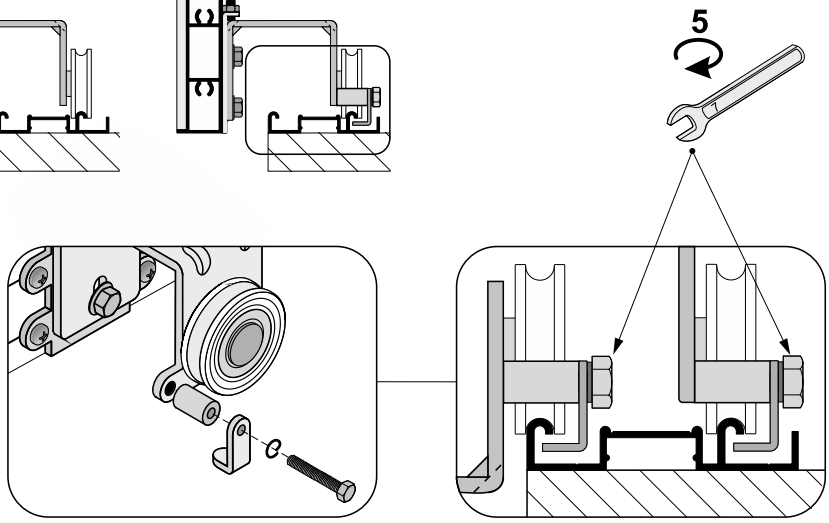

zaczep zabezpieczający
-przykręcić po
zamontowaniu
drzwi

Montaż drzwi zewnętrznych

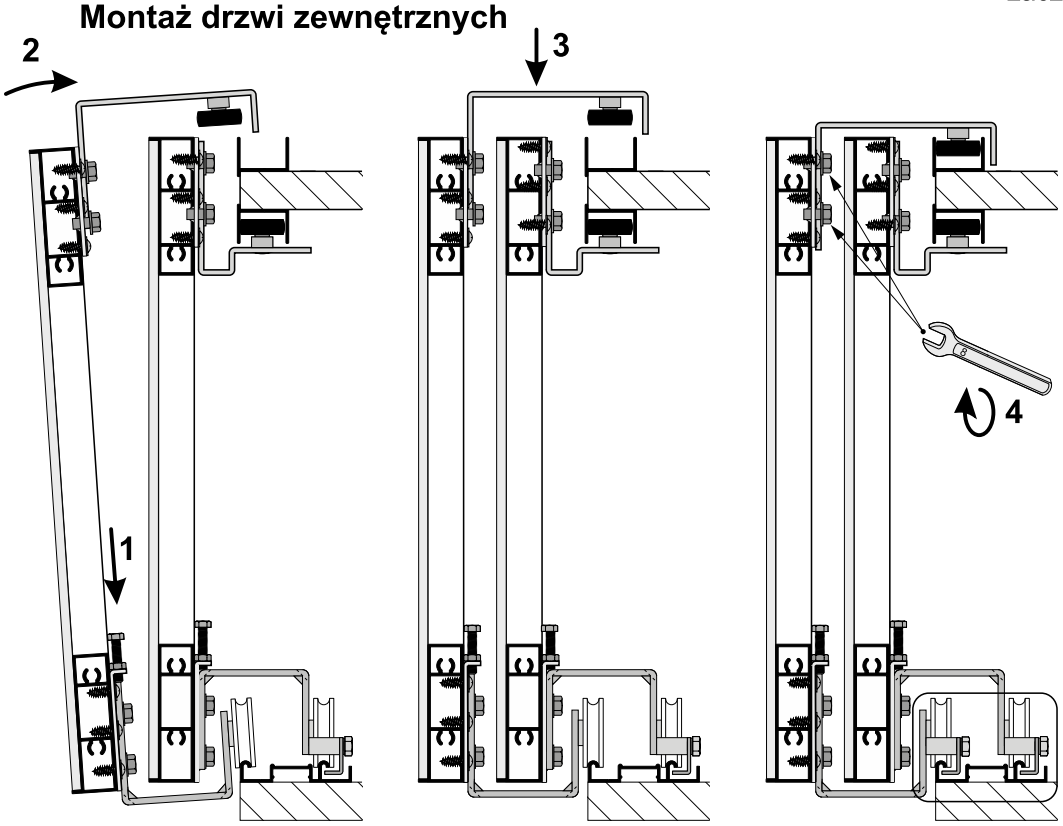

Montaż samodomykaczy

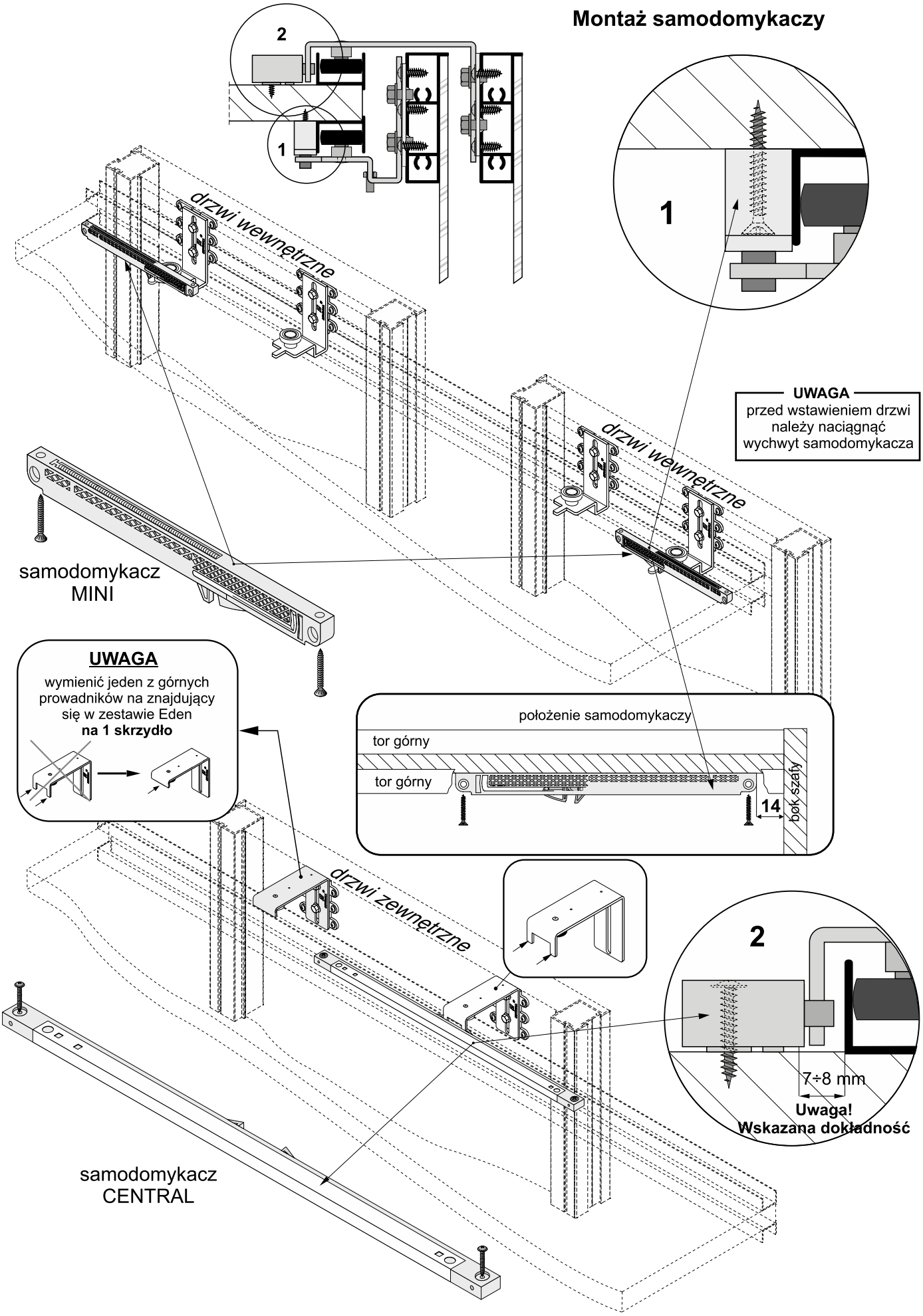

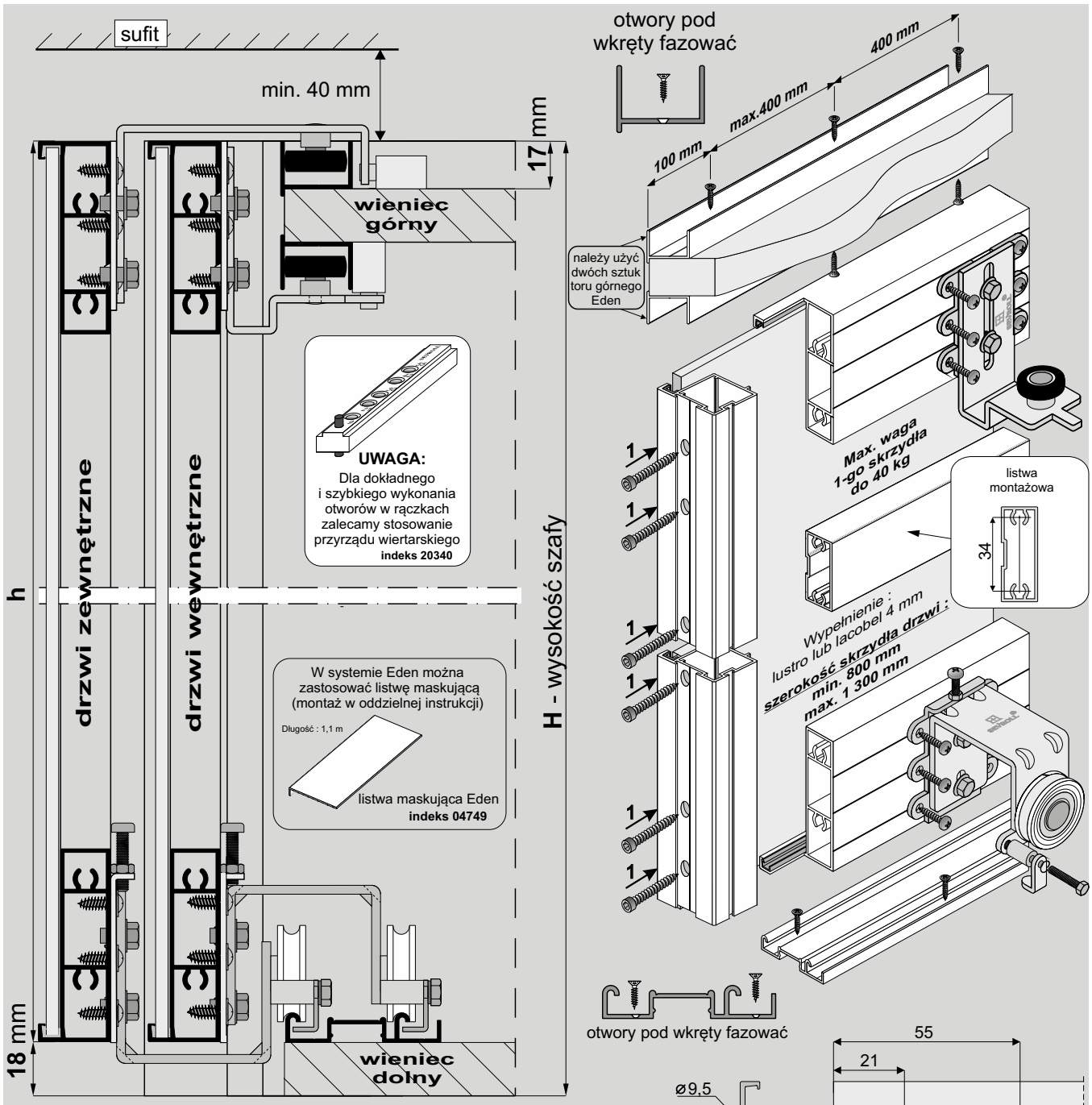

wysokość skrzydła drzwi - **h**	**h** = H - 18 mm
wysokość lustra (szyby) - **hl**	**hl** = h - 6 mm

ELEMENTY SKŁADOWE

Rączka Pax XL
dł.: 2,70 m, 3,00 m

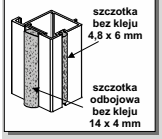

Uszczelka do ramek typ II

Listwa pozioma Eden XL
dł.:1,70 m, 2,35 m 3,00 m

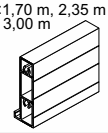

Zestaw do drzwi przesuwnych Eden na 2 skrzydła

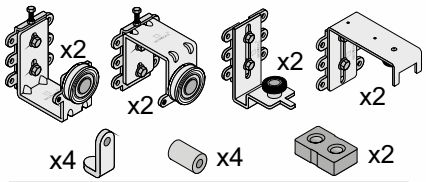

wkręt 3,5x20	x 4	
wkręt M4x20	x 4	
blachowkręt 3,9x13	x 48	
podkładka sprężysta 4	x 4	

Samodomykacz
MINI SV-25 (indeks: **20359-SV**)
lub
MINI SV-40 (indeks: **20260-SV**)

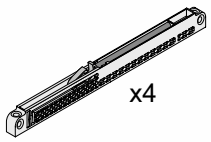

Tor dolny Gemini-Decor II
dł.:1,70 m, 2,35 m, 3,00 m, 4,05 m, 6,00 m

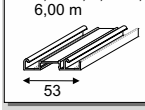

Tor górny Eden
dł.:1,70 m, 2,35 m, 3,00 m, 6,00 m

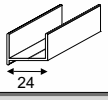

Listwa montażowa
dł.: 3,00 m

Przy zakupie poszczególnych elementów do montażu należy pamiętać o blachowkrętach (min. 8 szt. / 1 skrzydło).

wypełnienie skrzydła:
- lustro lub lacobel # 4 mm

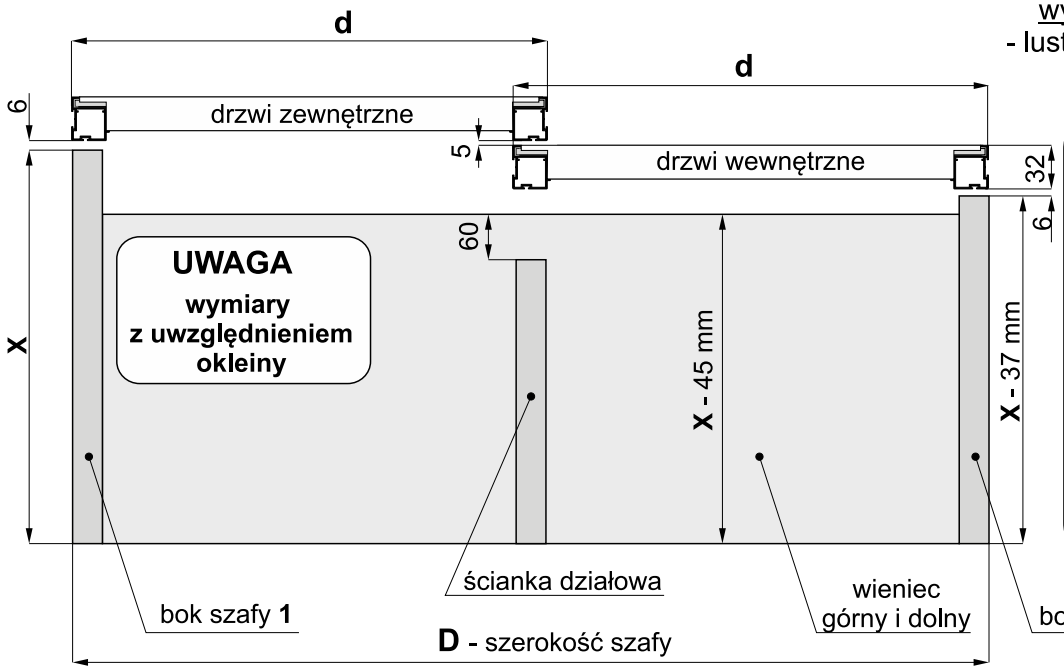

UWAGA
ponieważ w systemie EDEN nie ma konieczności stosowania cokołu, należy zwrócić uwagę, aby wieniec dolny równo przylegał do podłoża, a przy zastosowaniu ślizgaczy meblowych powinny być one rozmieszczone na całej długości tak, by płyta z torem dolnym nie uginała się

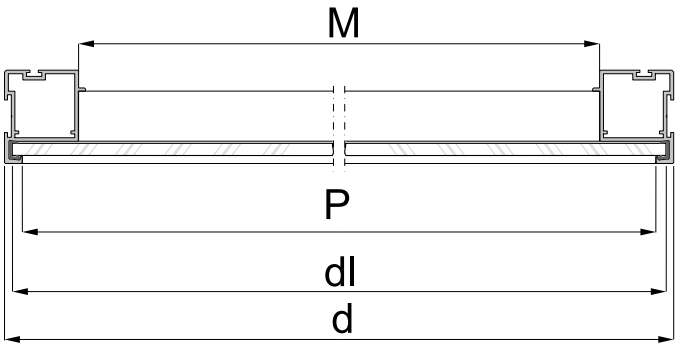

Sposób mocowania lustra lub lacobelu

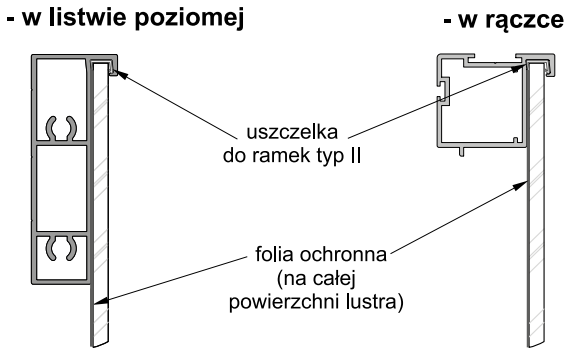

szerokość skrzydła drzwi	**d** = (D + 25 mm) : 2
szerokość lustra (szyby)	**dl** = d - 6 mm
długość listwy poziomej Eden XL	**P** = d - 12 mm
długość listwy montażowej	**M** = d - 50 mm

UWAGA!
Tylną powierzchnię lustra / lacobelu należy zabezpieczyć folią ochronną (pomijając powierzchnię szkła klejoną silikonem). Krawędzie szkła należy szlifować.

UWAGA
W systemie Eden przy drzwiach o wysokości powyżej **2 m** istnieje możliwość ugięcia skrzydła drzwiowego o +/- 5 mm

Prawidłowe przycięcie listew

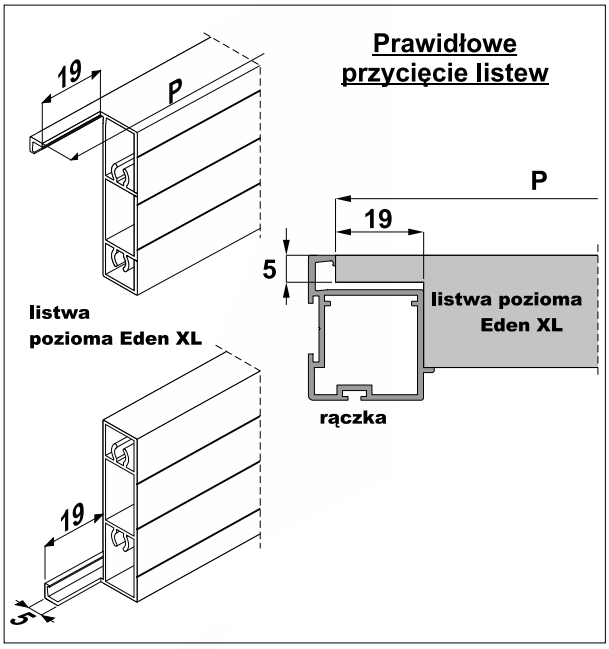

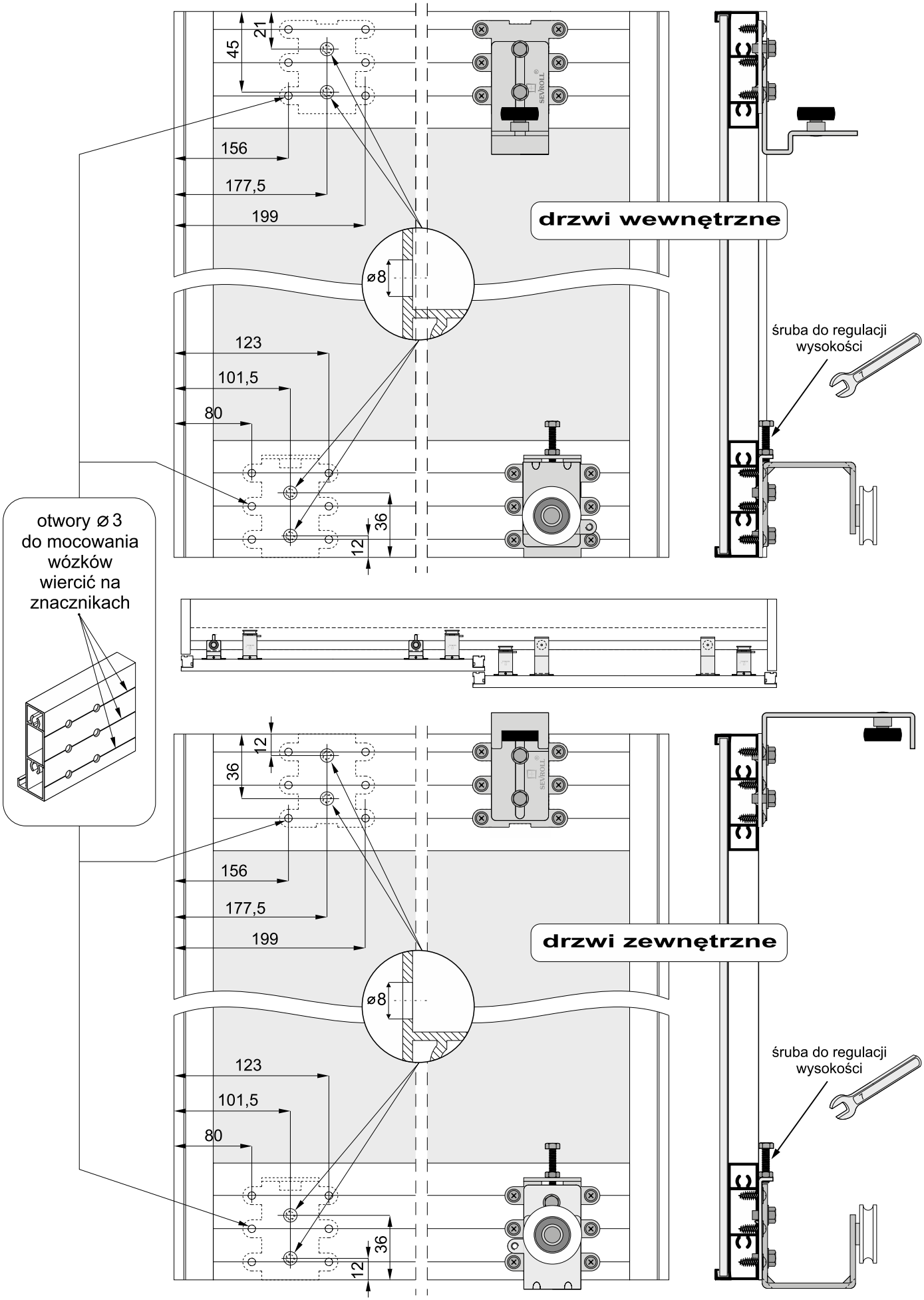
21
45
156
177,5
199
drzwi wewnętrzne
ø8
123
101,5
80
śruba do regulacji wysokości
36
12
otwory ø3 do mocowania wózków wiercić na znacznikach
12
36
156
177,5
199
drzwi zewnętrzne
ø8
123
101,5
80
śruba do regulacji wysokości
36
12

Montaż drzwi wewnętrznych

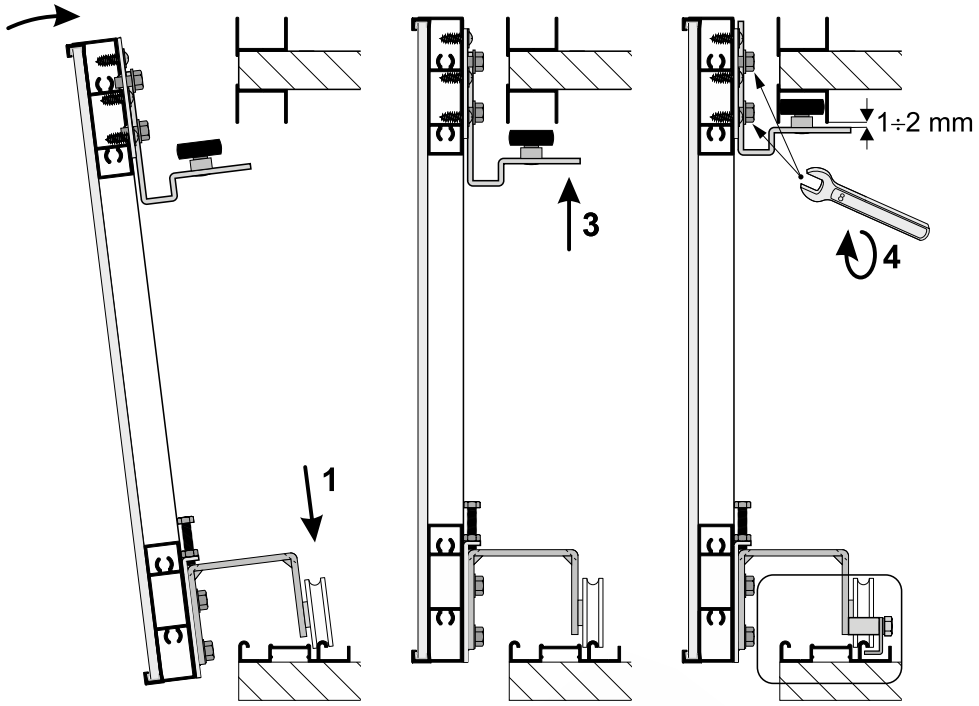

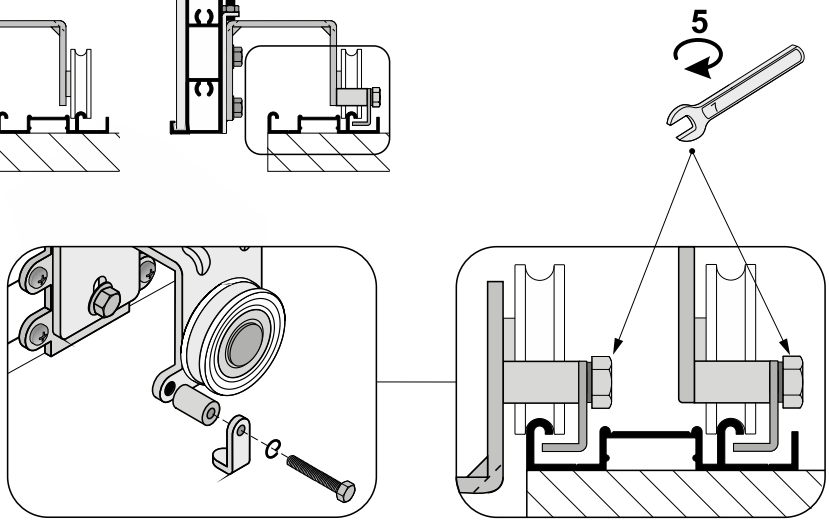

zaczep zabezpieczający -przykręcić po zamontowaniu drzwi

Montaż drzwi zewnętrznych

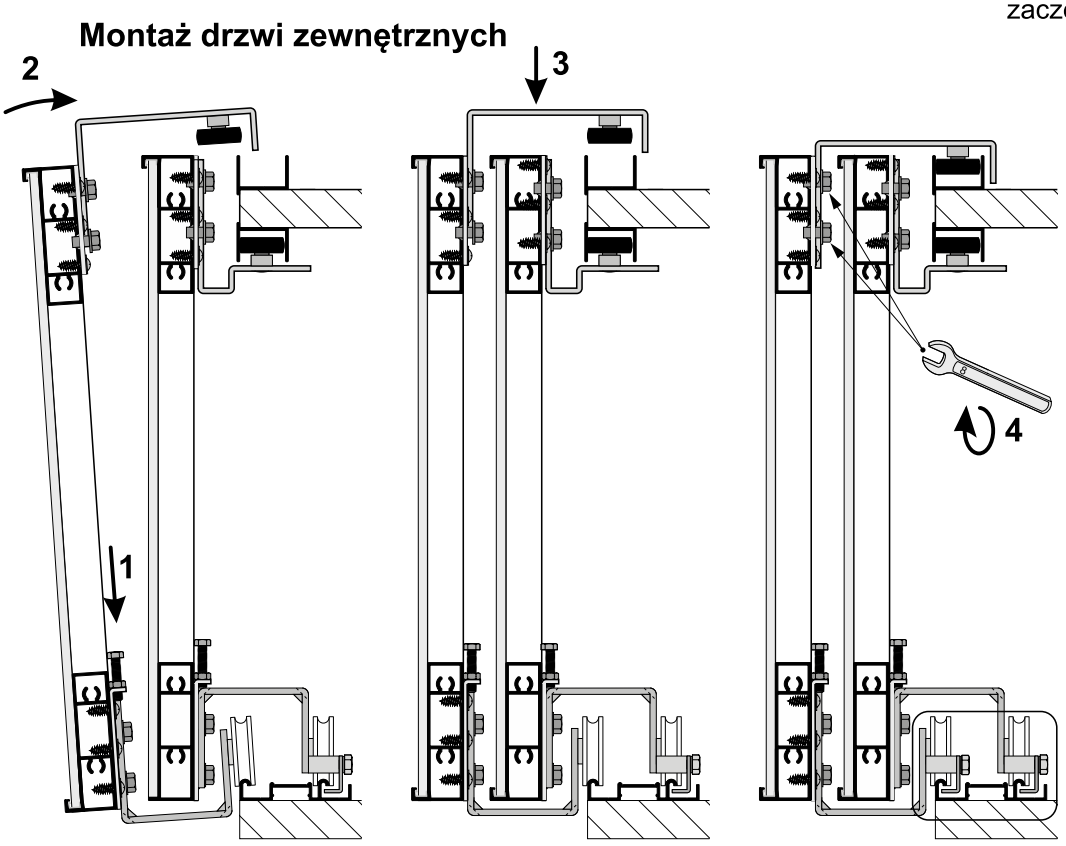

Montaż samodomykaczy

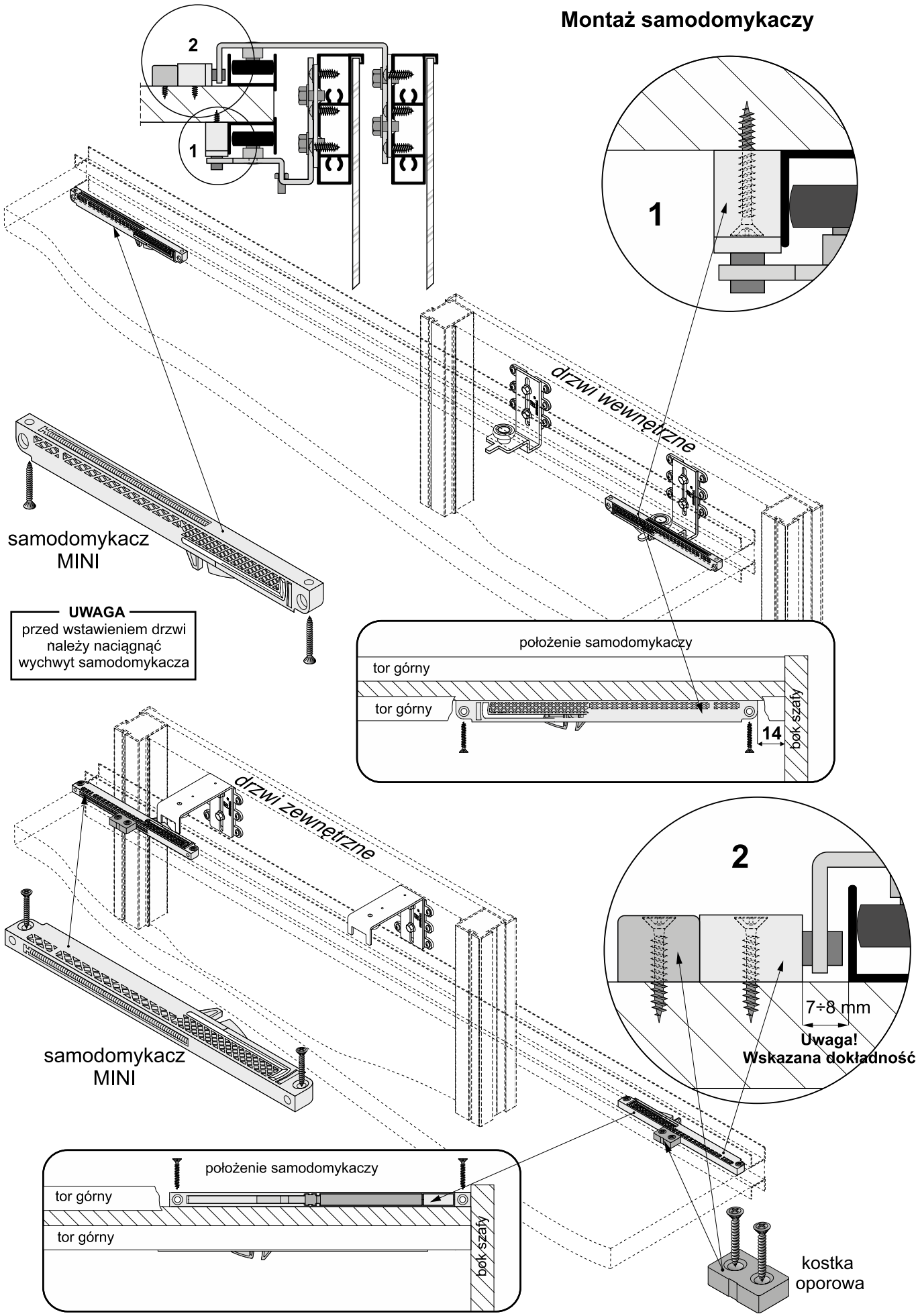

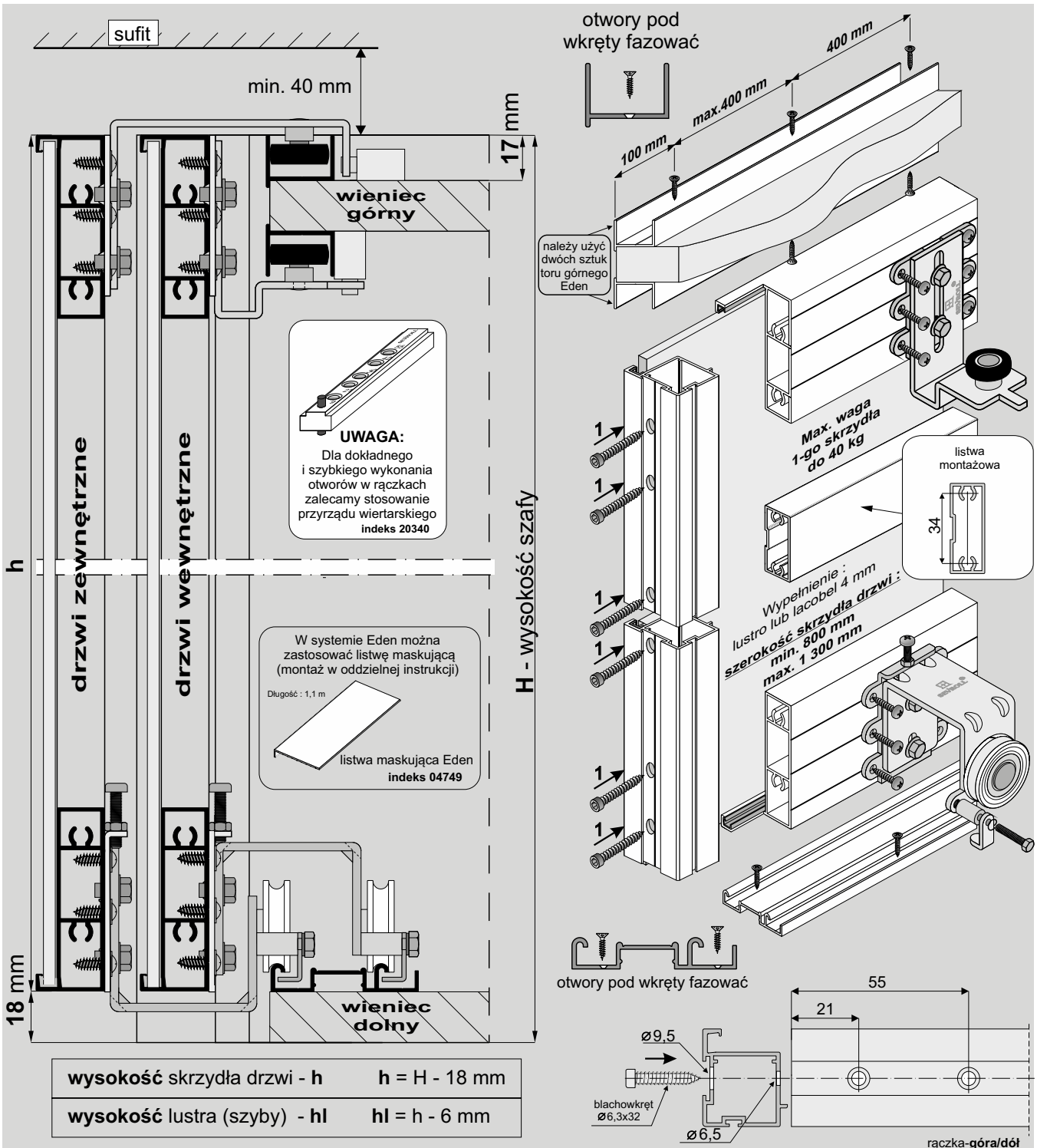

wysokość skrzydła drzwi - **h**	**h** = H - 18 mm
wysokość lustra (szyby) - **hl**	**hl** = h - 6 mm

ELEMENTY SKŁADOWE

Rączka Pax XL

dł.: 2,70 m, 3,00 m

Uszczelka do ramek typ II

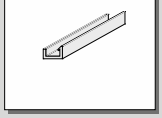

Listwa pozioma Eden XL

dł.:1,70 m, 2,35 m 3,00 m

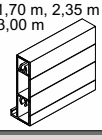

Zestaw do drzwi przesuwnych Eden na 2 skrzydła (wewnętrzne i zewnętrzne)

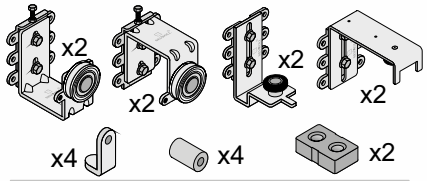

wkręt 3,5x20	x 4	
wkręt M4x20	x 4	
blachowkręt 3,9x13	x 48	
podkładka sprężysta 4	x 4	

Zestaw do drzwi przesuwnych Eden na 1 skrzydło (wewnętrzne)

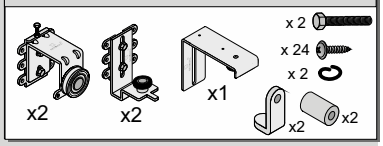

Tor dolny Gemini-Decor II

dł.:1,70 m, 2,35 m 3,00 m, 4,05 m 6,00 m

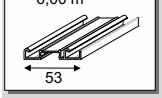

Tor górny Eden

dł.:1,70 m, 2,35 m, 3,00 m, 6,00 m

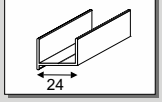

Listwa montażowa

dł.: 3,00 m

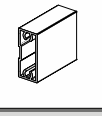

Samodomykacz

MINI SV-25 (indeks: **20359-SV**) lub **MINI SV-40** (indeks: **20260-SV**)	x4
Central SV-25 (**20360-BL**) lub **Central SV-40** (**20297-BL**)	x1

Przy zakupie poszczególnych elementów do montażu należy pamiętać o blachowkrętach (min. 8 szt. / 1 skrzydło).

wypełnienie skrzydła:
- lustro lub lacobel # 4 mm

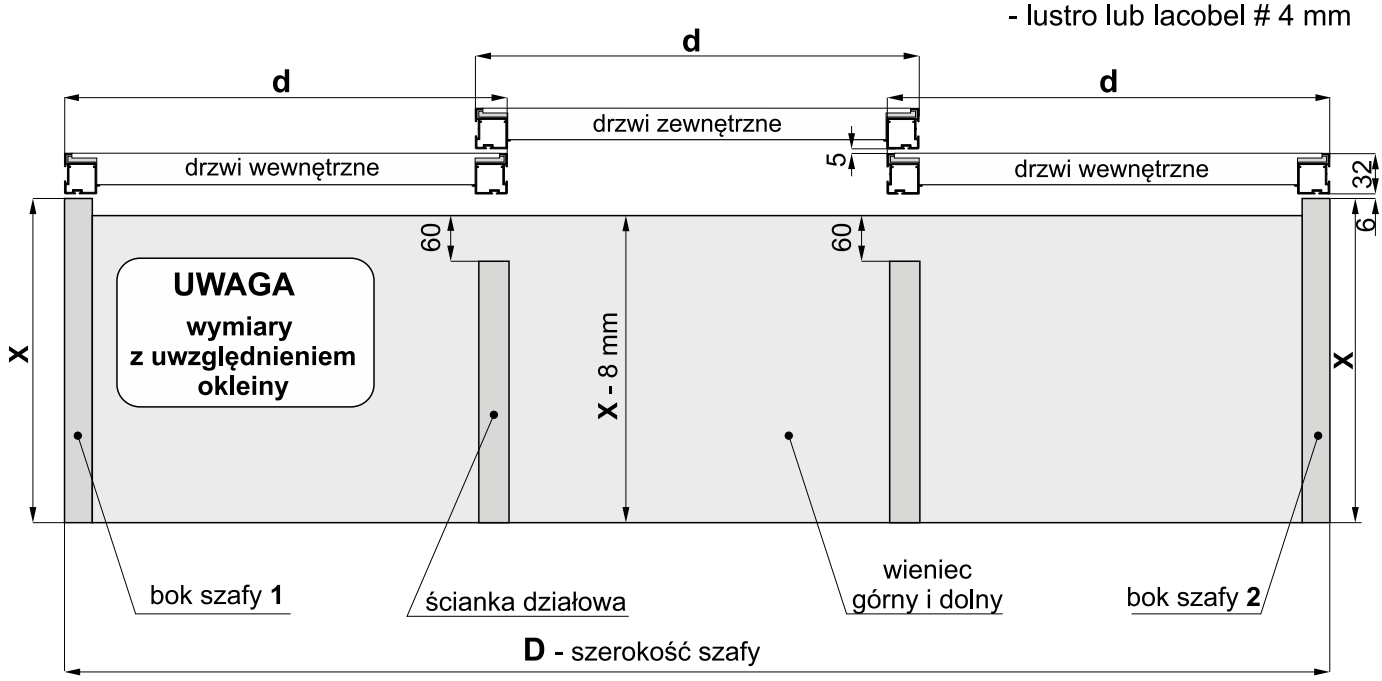

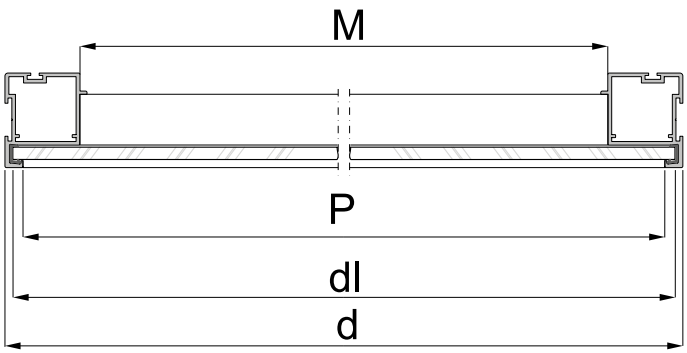

Sposób mocowania lustra lub lacobelu

- w listwie poziomej **- w rączce**

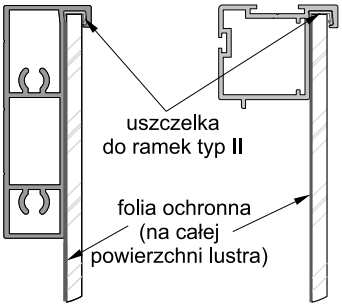

UWAGA
ponieważ w systemie EDEN nie ma konieczności stosowania cokołu, należy zwrócić uwagę, aby wieniec dolny równo przylegał do podłoża, a przy zastosowaniu ślizgaczy meblowych powinny być one rozmieszczone na całej długości tak, by płyta z torem dolnym nie uginała się

szerokość skrzydła drzwi **d** = (D + 50 mm) : 3	
szerokość lustra (szyby)	**dl** = d - 6 mm
długość listwy poziomej Eden XL	**P** = d - 12 mm
długość listwy montażowej	**M** = d - 50 mm

UWAGA!
Tylną powierzchnię lustra / lacobelu należy zabezpieczyć folią ochronną (pomijając powierzchnię szkła klejoną silikonem). Krawędzie szkła należy szlifować.

UWAGA
W systemie Eden przy drzwiach o wysokości powyżej **2 m** istnieje możliwość ugięcia skrzydła drzwiowego o +/- 5 mm

Prawidłowe przycięcie listew

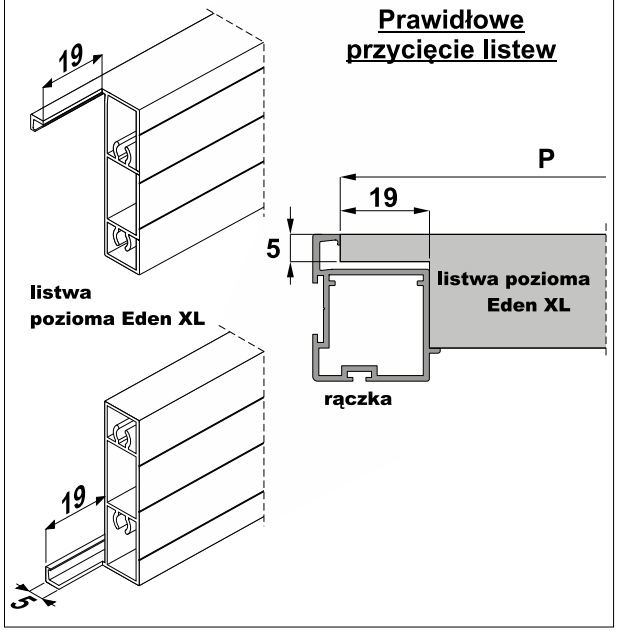

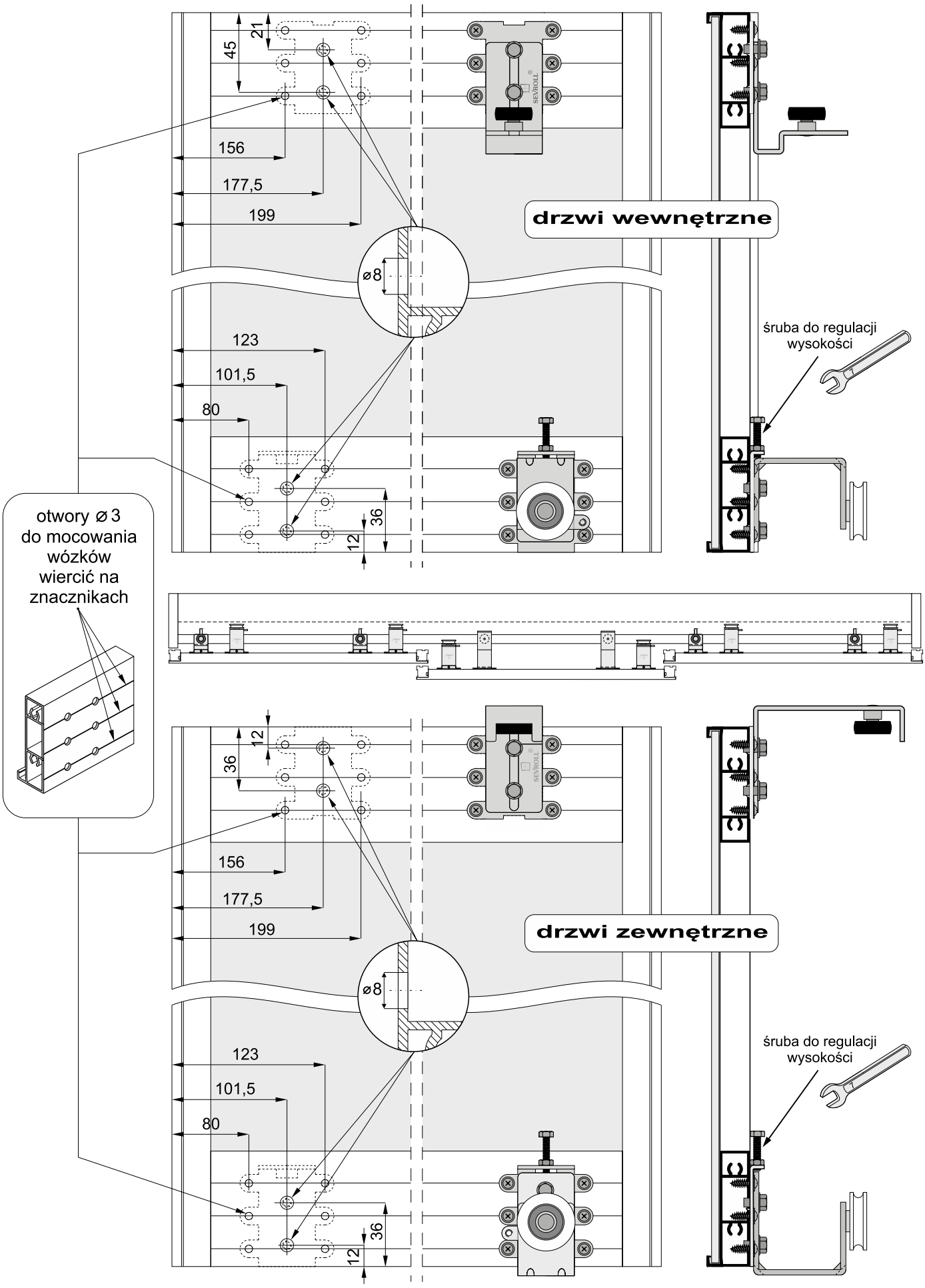
21
45
156
177,5
199
drzwi wewnętrzne
ø8
123
101,5
80
36
12
śruba do regulacji wysokości
otwory ø3 do mocowania wózków wiercić na znacznikach
12
36
156
177,5
199
drzwi zewnętrzne
ø8
123
101,5
80
36
12
śruba do regulacji wysokości

Montaż drzwi wewnętrznych

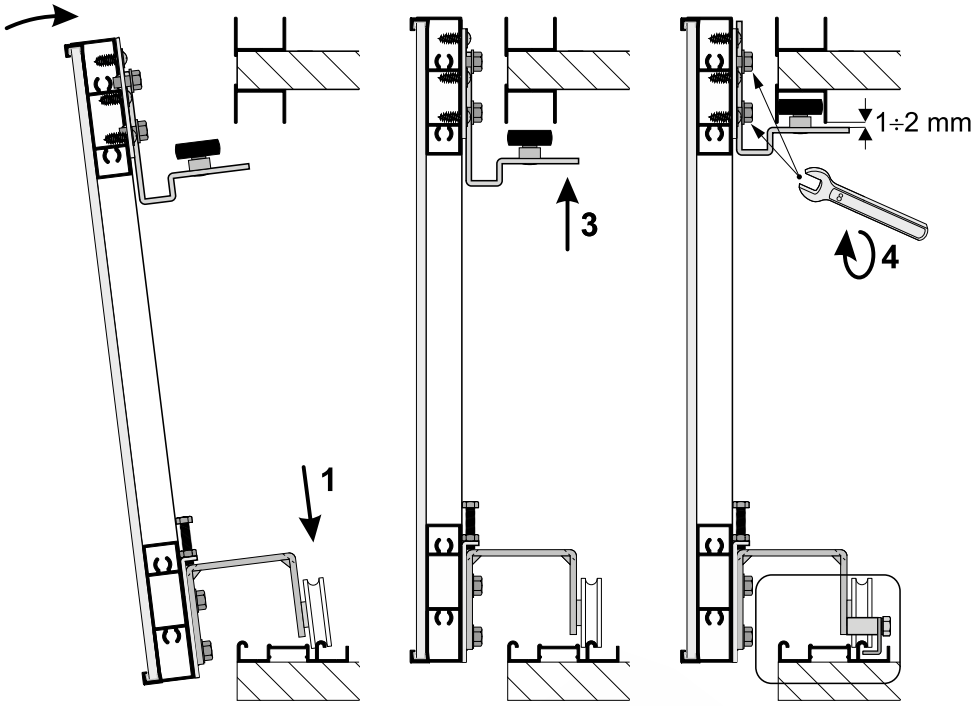

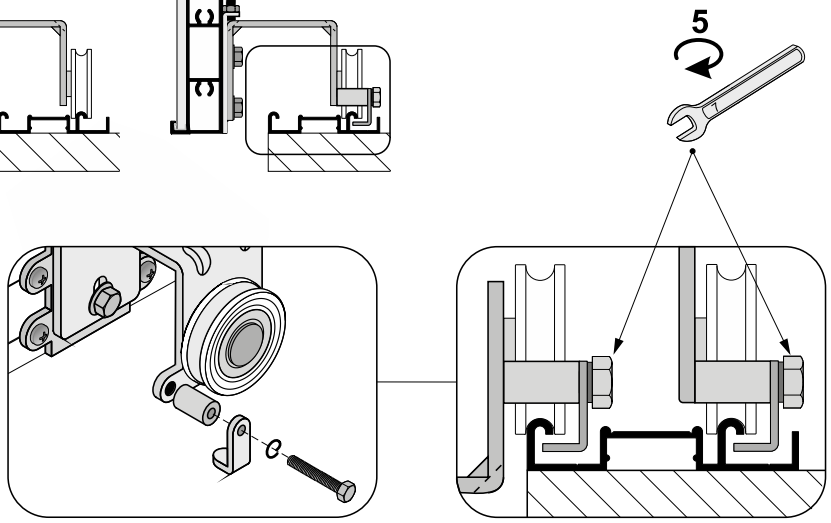

zaczep zabezpieczający
-przykręcić po
zamontowaniu
drzwi

Montaż drzwi zewnętrznych

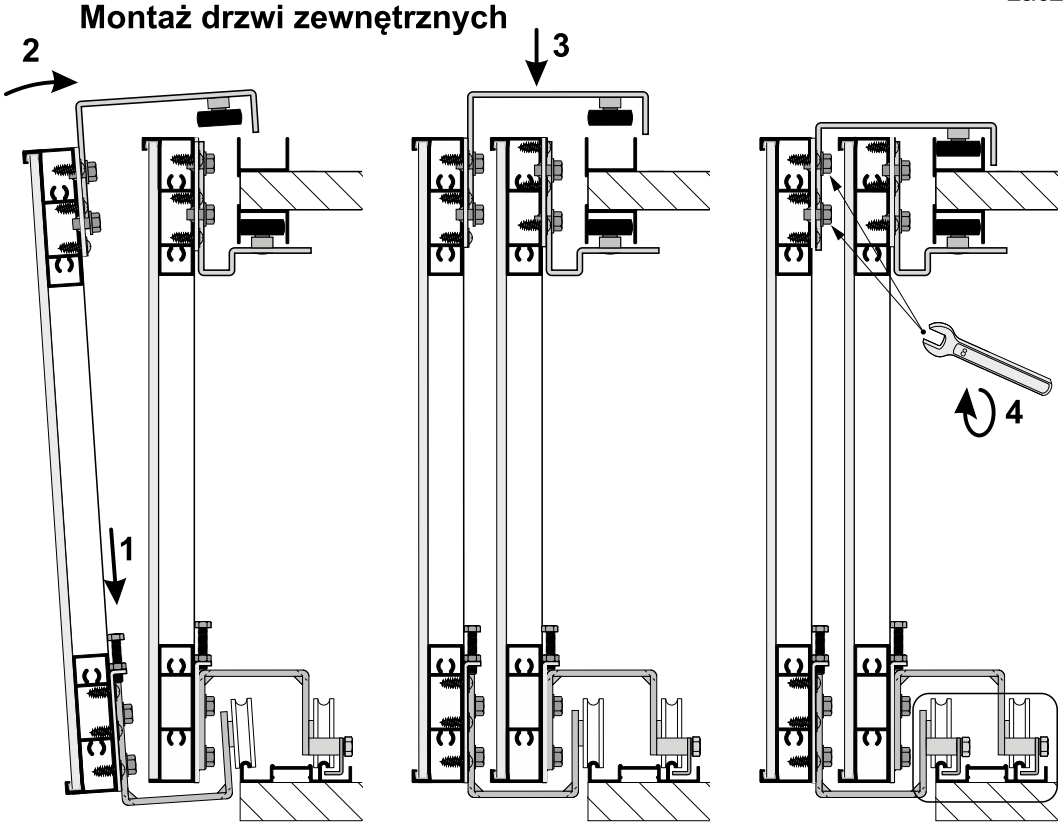

Montaż samodomykaczy

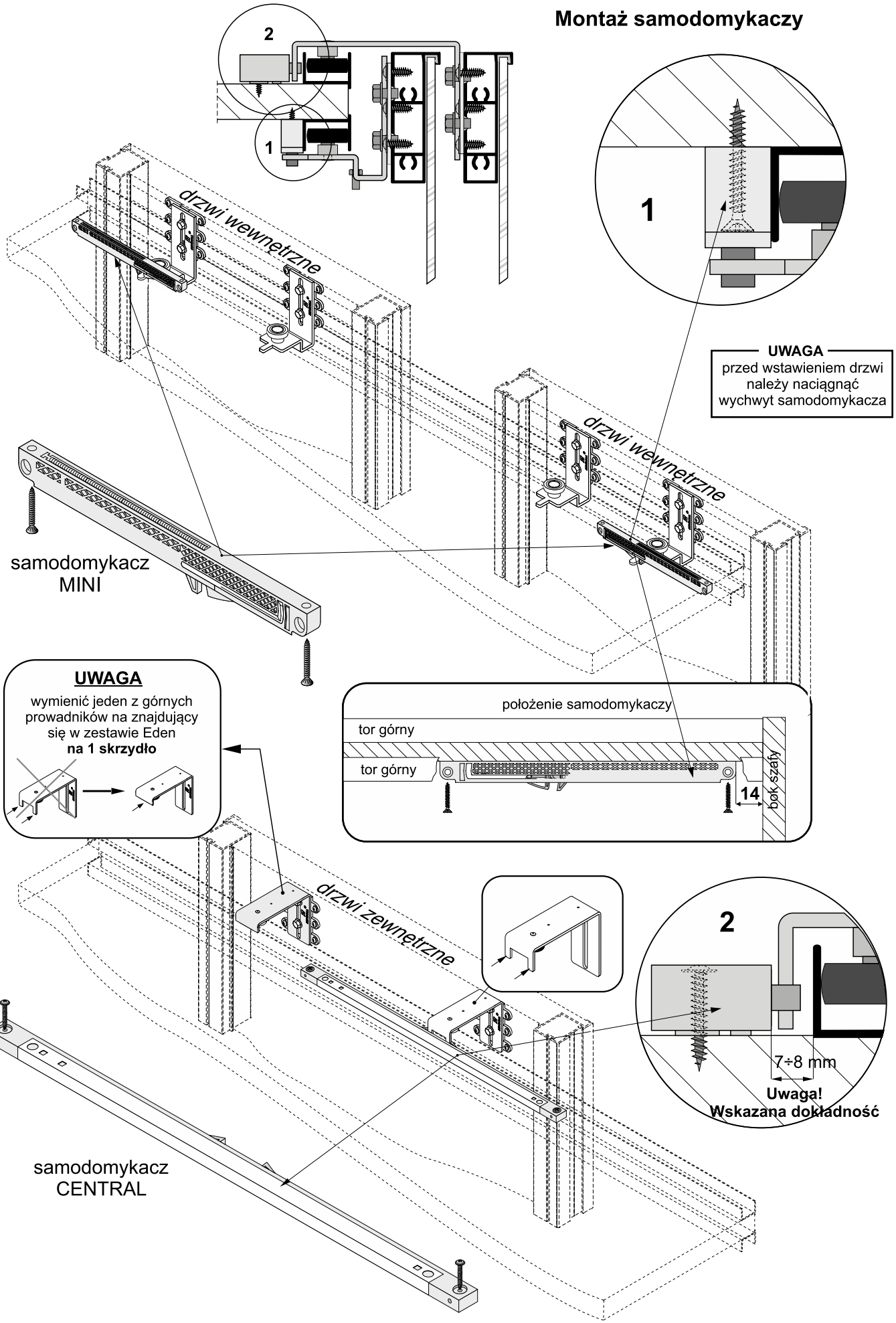

SYSTEM
EDEN 18 BOARD

Dla 2 skrzydeł

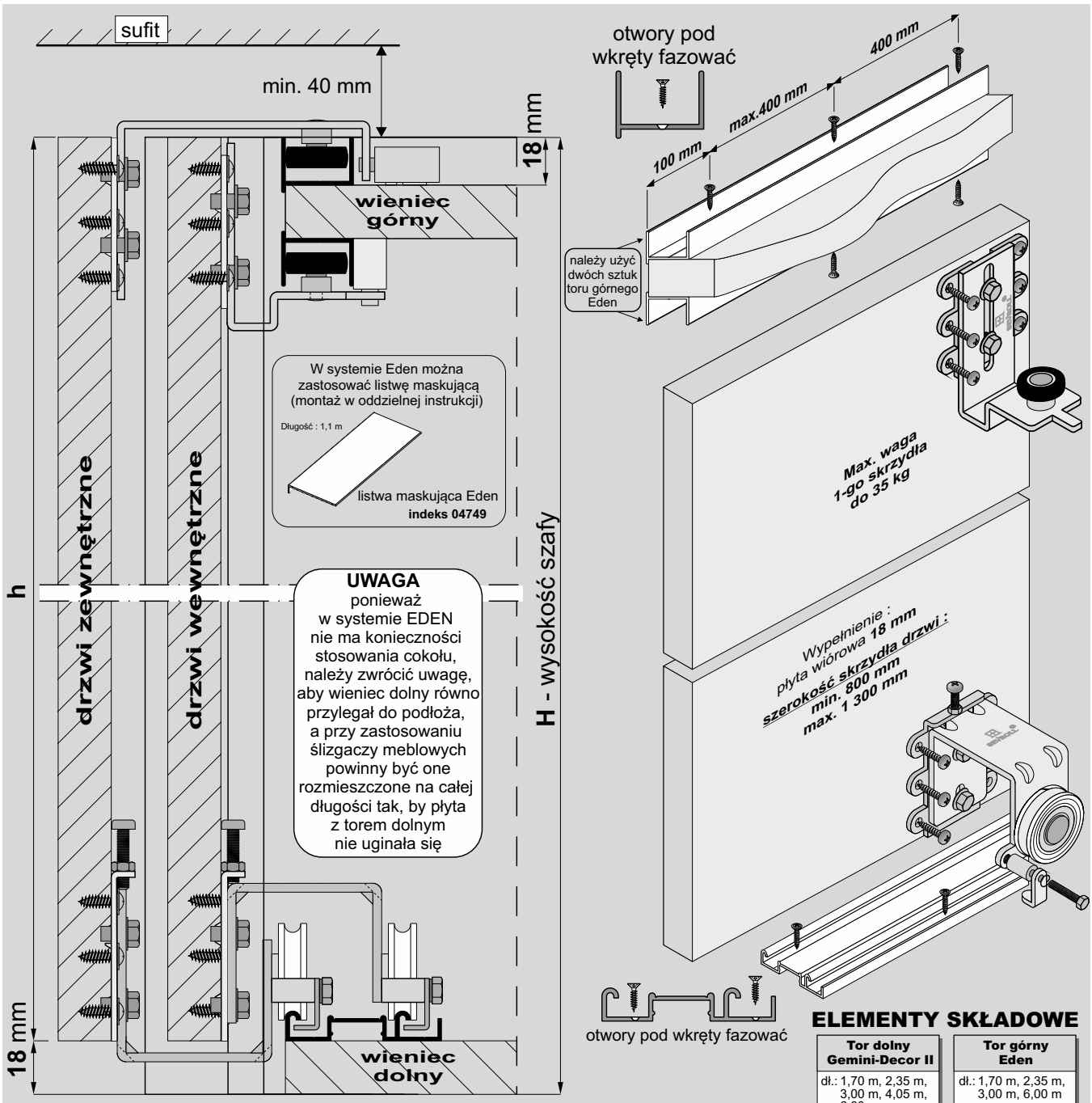

wysokość skrzydła drzwi - **h**	**h** = H - 18 mm
szerokość skrzydła drzwi - **d**	**d** = (D + 36 mm) : 2

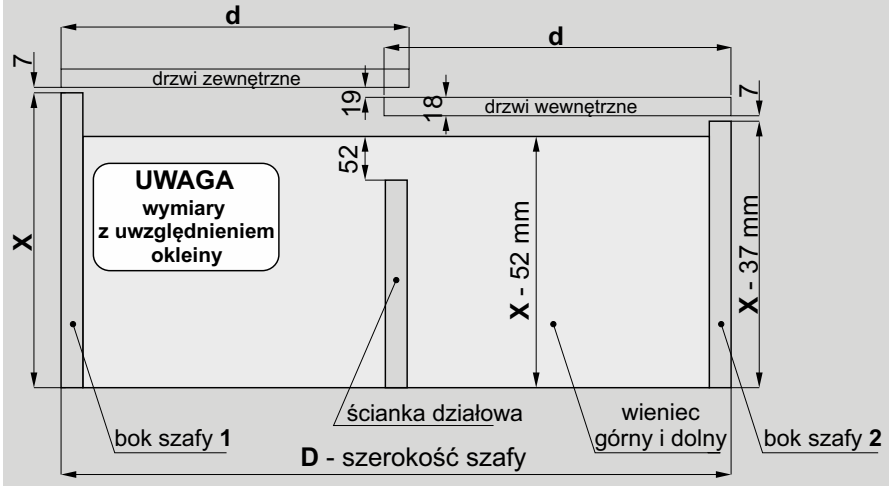

ELEMENTY SKŁADOWE

Tor dolny Gemini-Decor II

dł.: 1,70 m, 2,35 m, 3,00 m, 4,05 m, 6,00 m

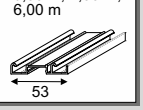

Tor górny Eden

dł.: 1,70 m, 2,35 m, 3,00 m, 6,00 m

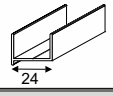

Samodomykacz
MINI SV-25 (indeks: **20359-SV**) **lub**
MINI SV-40 (indeks: **20260-SV**)

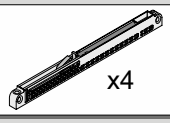

Zestaw do drzwi przesuwnych Eden na 2 skrzydła (wewnętrzne + zewnętrzne)

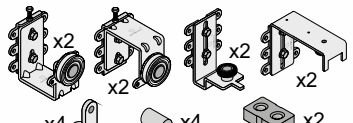

wkręt 3,5x20 x 4
blachowkręt 3,9x13 x 48
wkręt M4x20 x 4
podkładka sprężysta 4 x 4

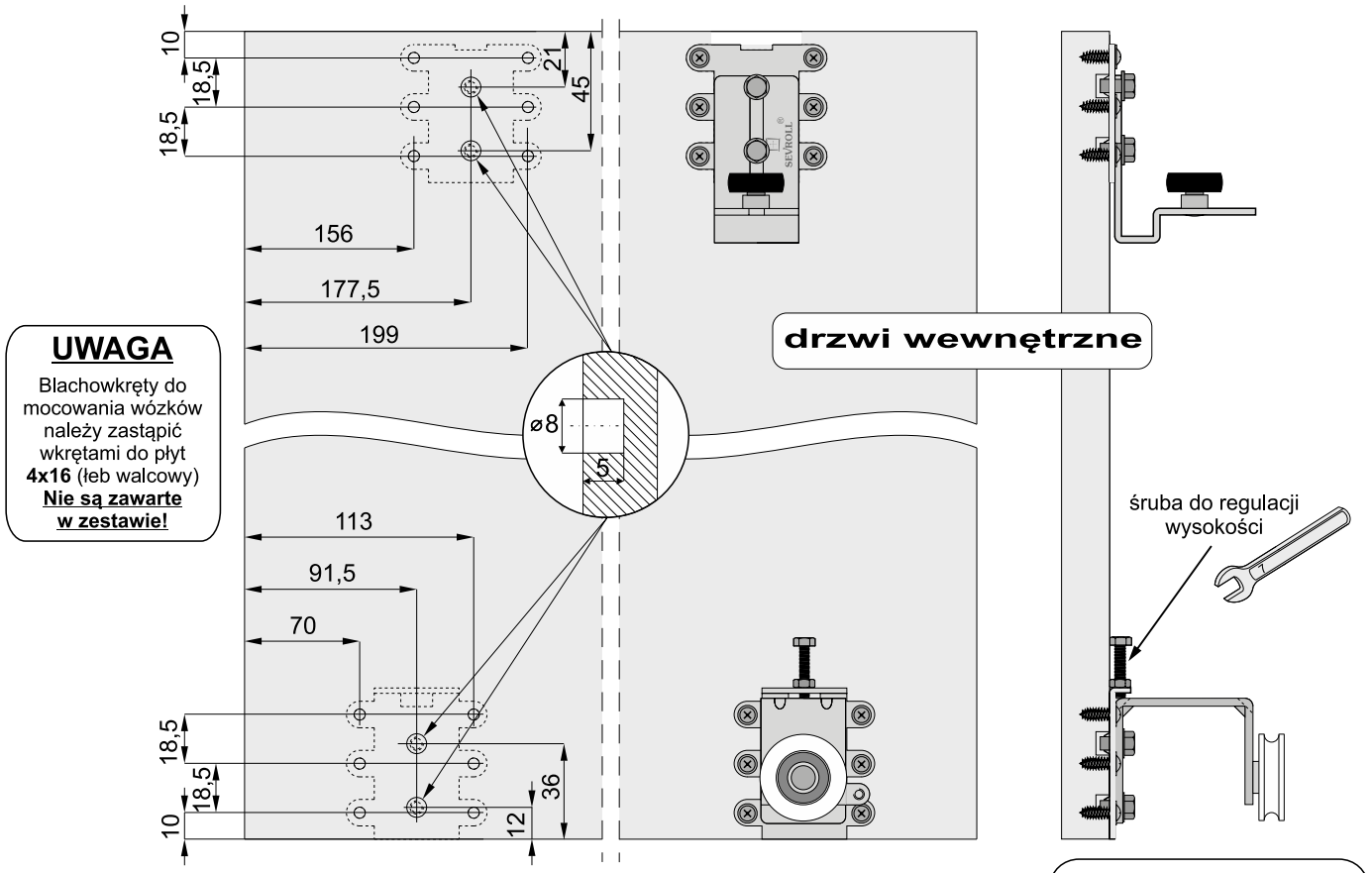

UWAGA

Blachowkręty do mocowania wózków należy zastąpić wkrętami do płyt **4x16** (łeb walcowy) **Nie są zawarte w zestawie!**

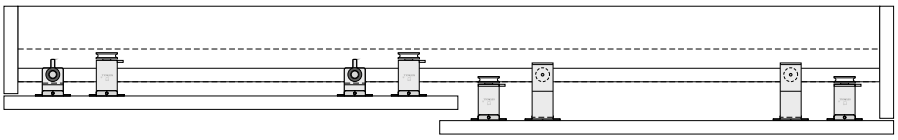

UWAGA

W celu wyeliminowania ewentualnego wyginania się drzwi (użycie płyty złej jakości) w systemie Eden zaleca się montaż systemu do prostowania płyt

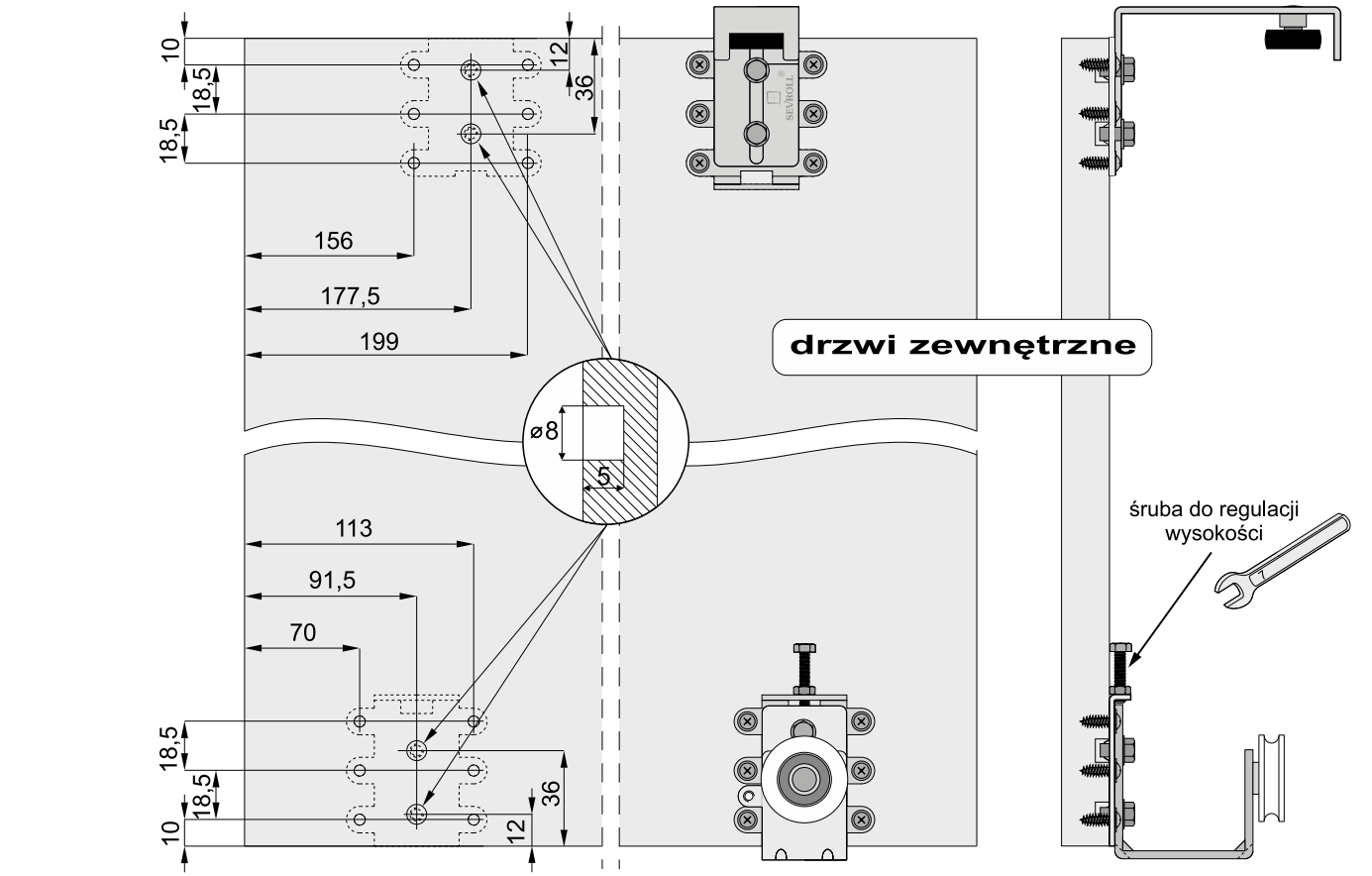

Montaż drzwi wewnętrznych

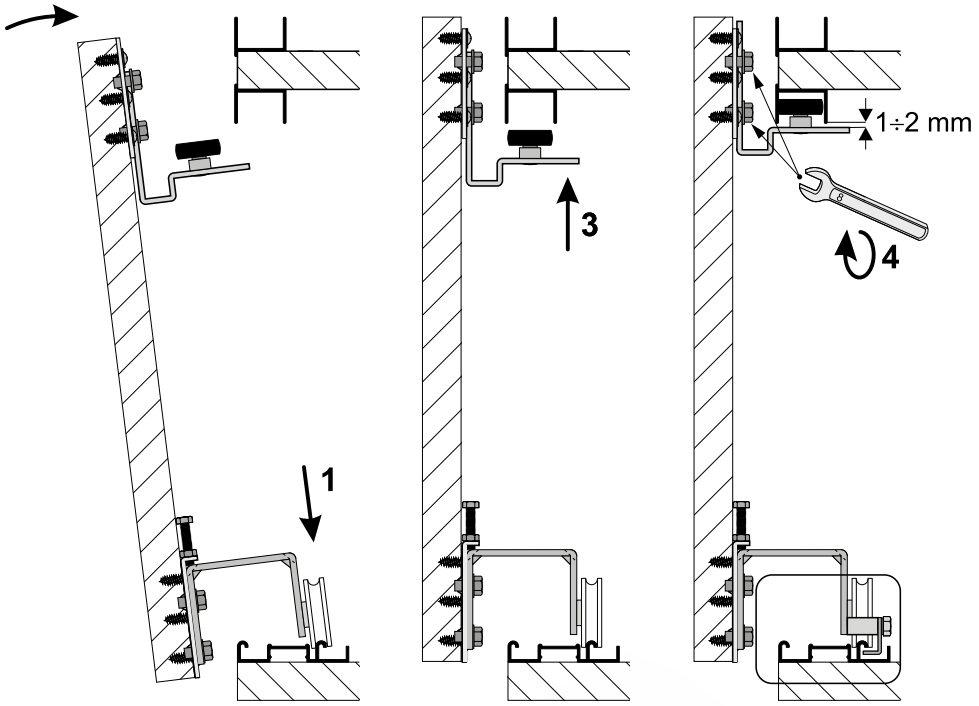

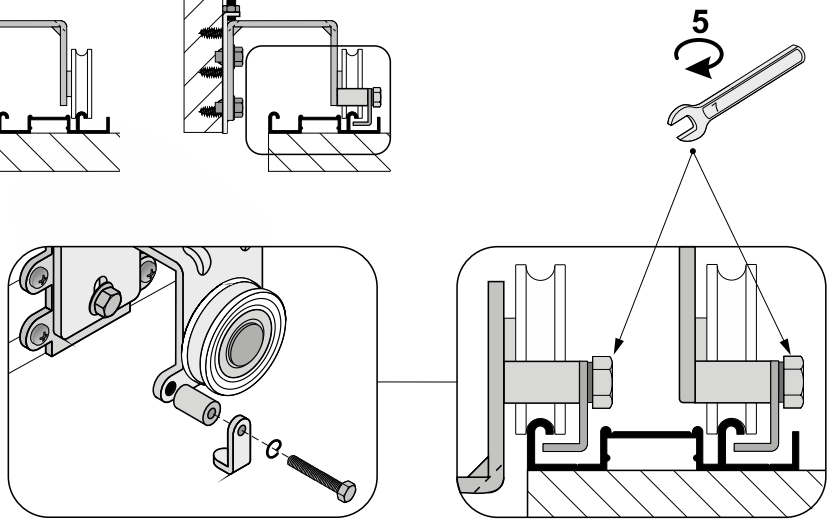

zaczep zabezpieczający
-przykręcić po
zamontowaniu
drzwi

Montaż drzwi zewnętrznych

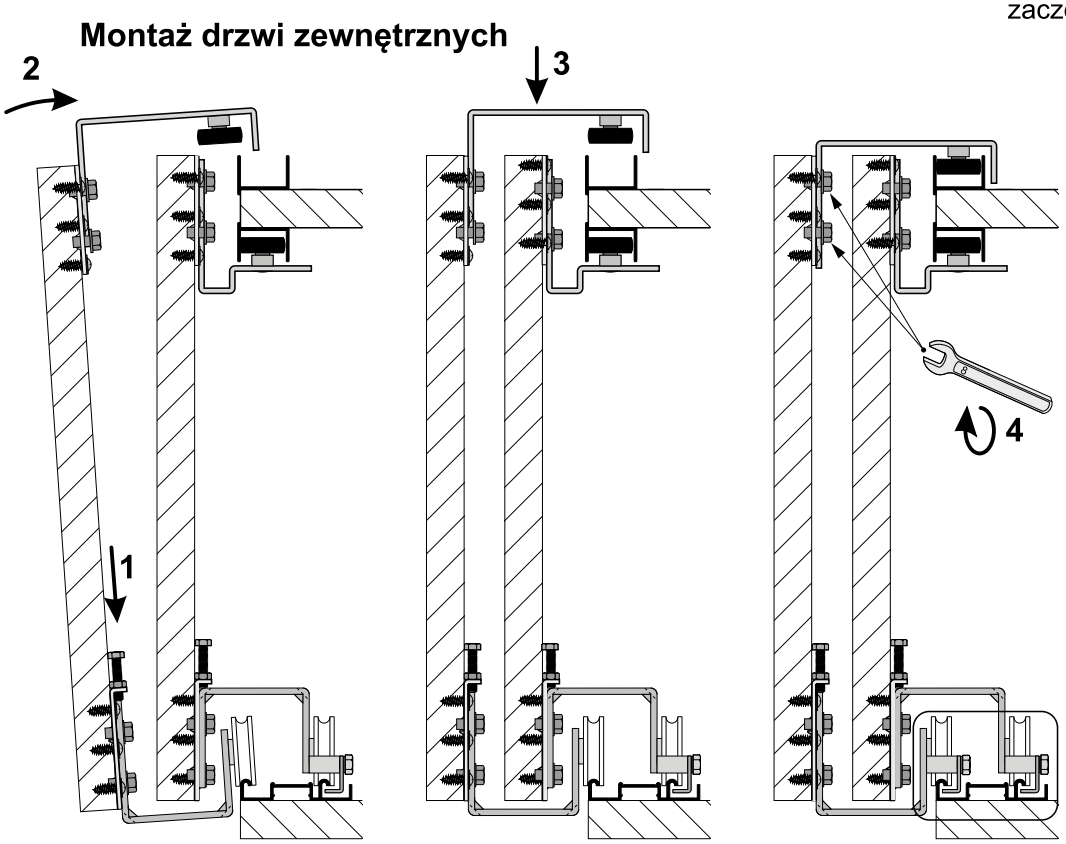

Montaż samodomykaczy

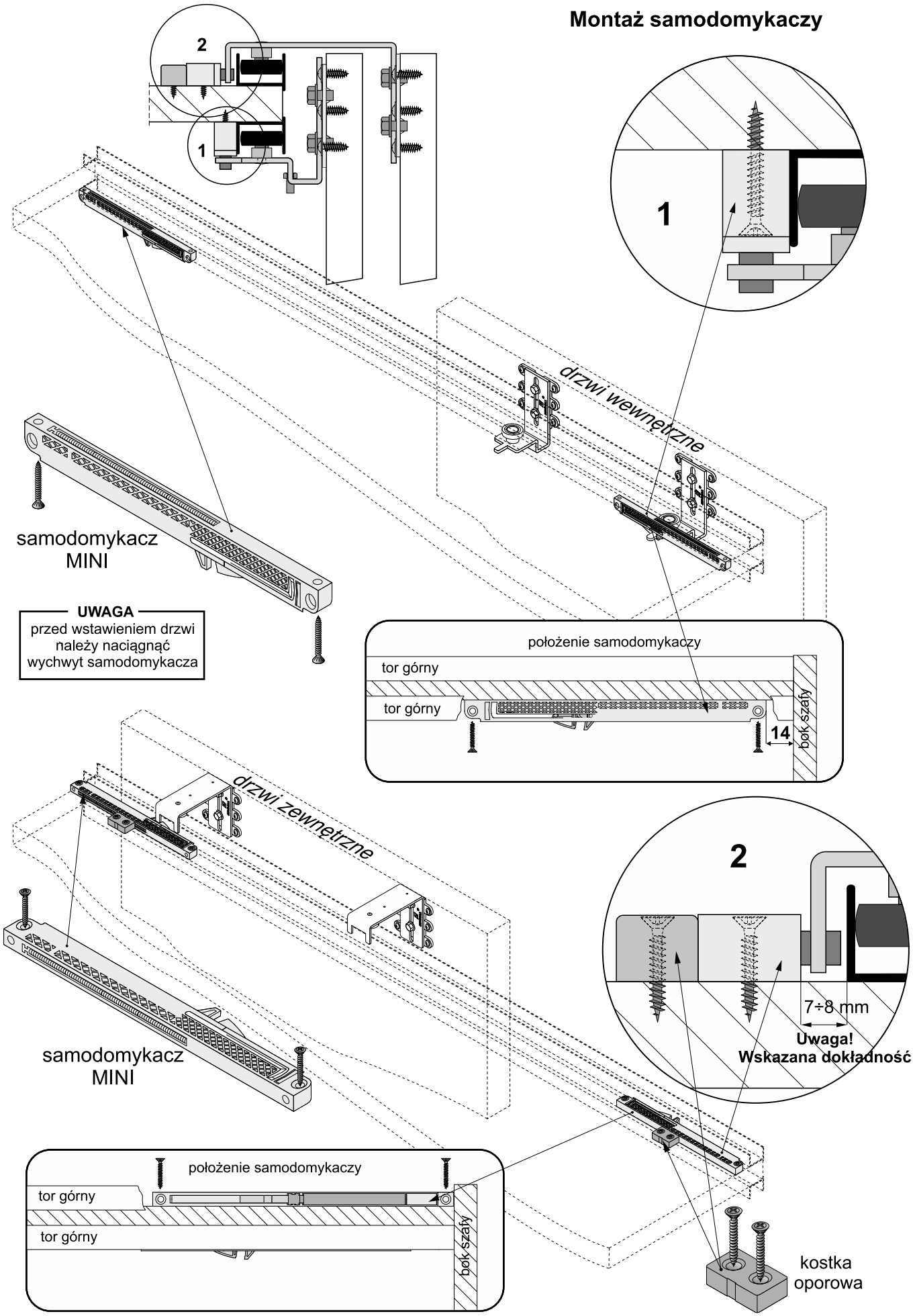

SYSTEM
EDEN 18 BOARD

Dla 2 skrzydeł

UWAGA! W systemie **Eden Board** do płyty **18 mm** można użyć rączek z systemu **Gemini 18**
drzwi wewnętrzne - 1 rączka
drzwi zewnętrzne - 2 rączki
(wyliczenia szerokości drzwi ulegają zmianie)

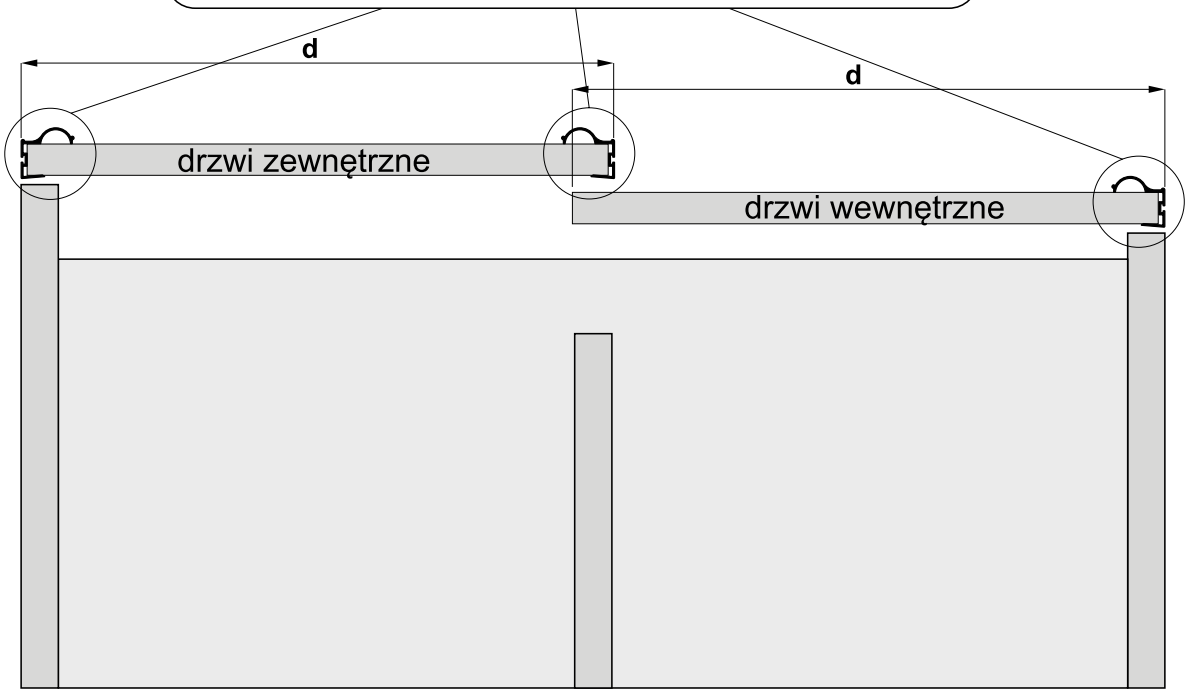

szerokość skrzydła drzwi - **d**		**d** = (D + 36 mm) : 2
szerokość płyty *(drzwi zewnętrzne)*	- dp_z	dp_z = d - 2**x**
szerokość płyty *(drzwi wewnętrzne)*	- dp_w	dp_w= d - **x**

wartość **x** zależy od użytej rączki

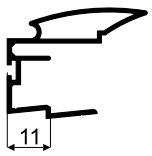 Alfa x = 11 mm	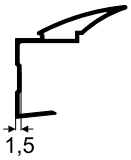 Beta x = 1,5 mm	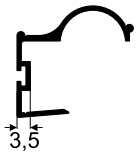 Factor x = 3,5 mm	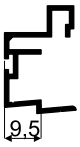 Faworyt x = 9,5 mm
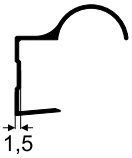 Focus x = 1,5 mm	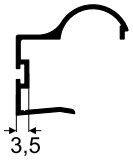 Focus II x = 3,5 mm	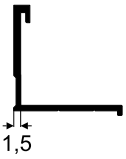 Secret Line x = 1,5 mm	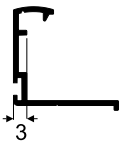 Slim Line x = 3 mm
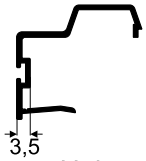 Universal x = 3,5 mm	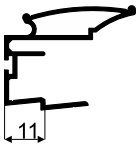 Victoria x = 11 mm		

Montaż wózków

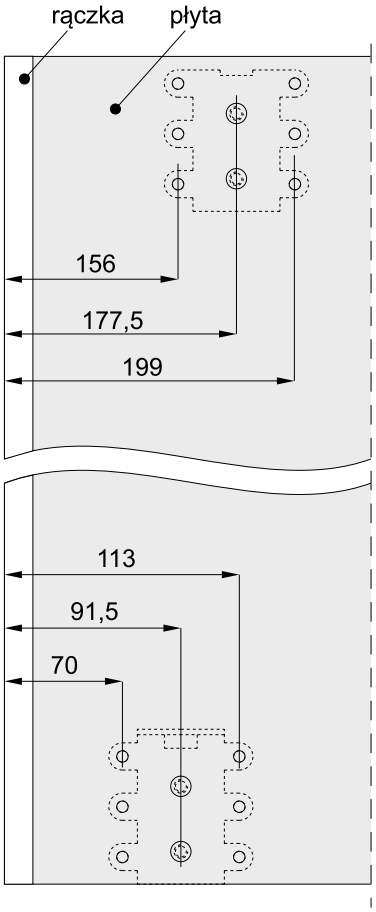

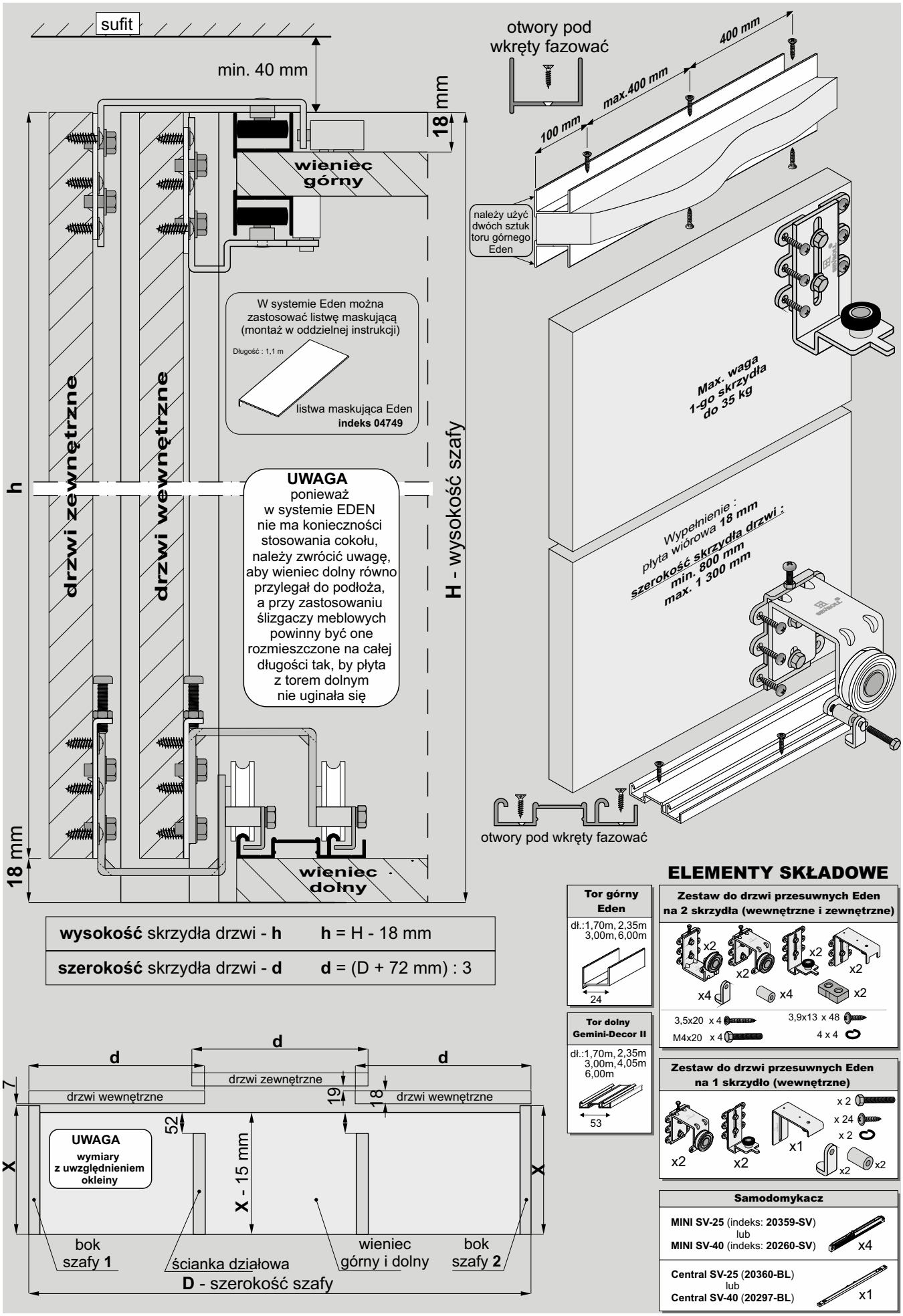
sufit
min. 40 mm
18 mm
wieniec górny
W systemie Eden można zastosować listwę maskującą (montaż w oddzielnej instrukcji)
Długość : 1,1 m
listwa maskująca Eden
indeks 04749
drzwi zewnętrzne
drzwi wewnętrzne
h
H - wysokość szafy
UWAGA
ponieważ w systemie EDEN nie ma konieczności stosowania cokołu, należy zwrócić uwagę, aby wieniec dolny równo przylegał do podłoża, a przy zastosowaniu ślizgaczy meblowych powinny być one rozmieszczone na całej długości tak, by płyta z torem dolnym nie uginała się
18 mm
wieniec dolny
otwory pod wkręty fazować
400 mm
max.400 mm
100 mm
należy użyć dwóch sztuk toru górnego Eden
Max. waga 1-go skrzydła do 35 kg
Wypełnienie : płyta wiórowa 18 mm
szerokość skrzydła drzwi : min. 800 mm max. 1 300 mm
otwory pod wkręty fazować
wysokość skrzydła drzwi - h
h = H - 18 mm
szerokość skrzydła drzwi - d
d = (D + 72 mm) : 3
d
d
d
drzwi zewnętrzne
drzwi wewnętrzne
drzwi wewnętrzne
7
19
18
52
X
X
X - 15 mm
UWAGA
wymiary z uwzględnieniem okleiny
bok szafy 1
ścianka działowa
wieniec górny i dolny
bok szafy 2
D - szerokość szafy
ELEMENTY SKŁADOWE
Tor górny Eden
dł.:1,70m, 2,35m 3,00m, 6,00m
24
Tor dolny Gemini-Decor II
dł.:1,70m, 2,35m 3,00m, 4,05m 6,00m
53
Zestaw do drzwi przesuwnych Eden na 2 skrzydła (wewnętrzne i zewnętrzne)
x2
x2
x2
x2
x4
x4
x2
3,5x20 x 4
M4x20 x 4
3,9x13 x 48
4 x 4
Zestaw do drzwi przesuwnych Eden na 1 skrzydło (wewnętrzne)
x 2
x 24
x 2
x2
x2
x1
x2
x2
Samodomykacz
MINI SV-25 (indeks: 20359-SV)
lub
MINI SV-40 (indeks: 20260-SV)
x4
Central SV-25 (20360-BL)
lub
Central SV-40 (20297-BL)
x1

SYSTEM

EDEN 18 BOARD

Dla 3 skrzydeł

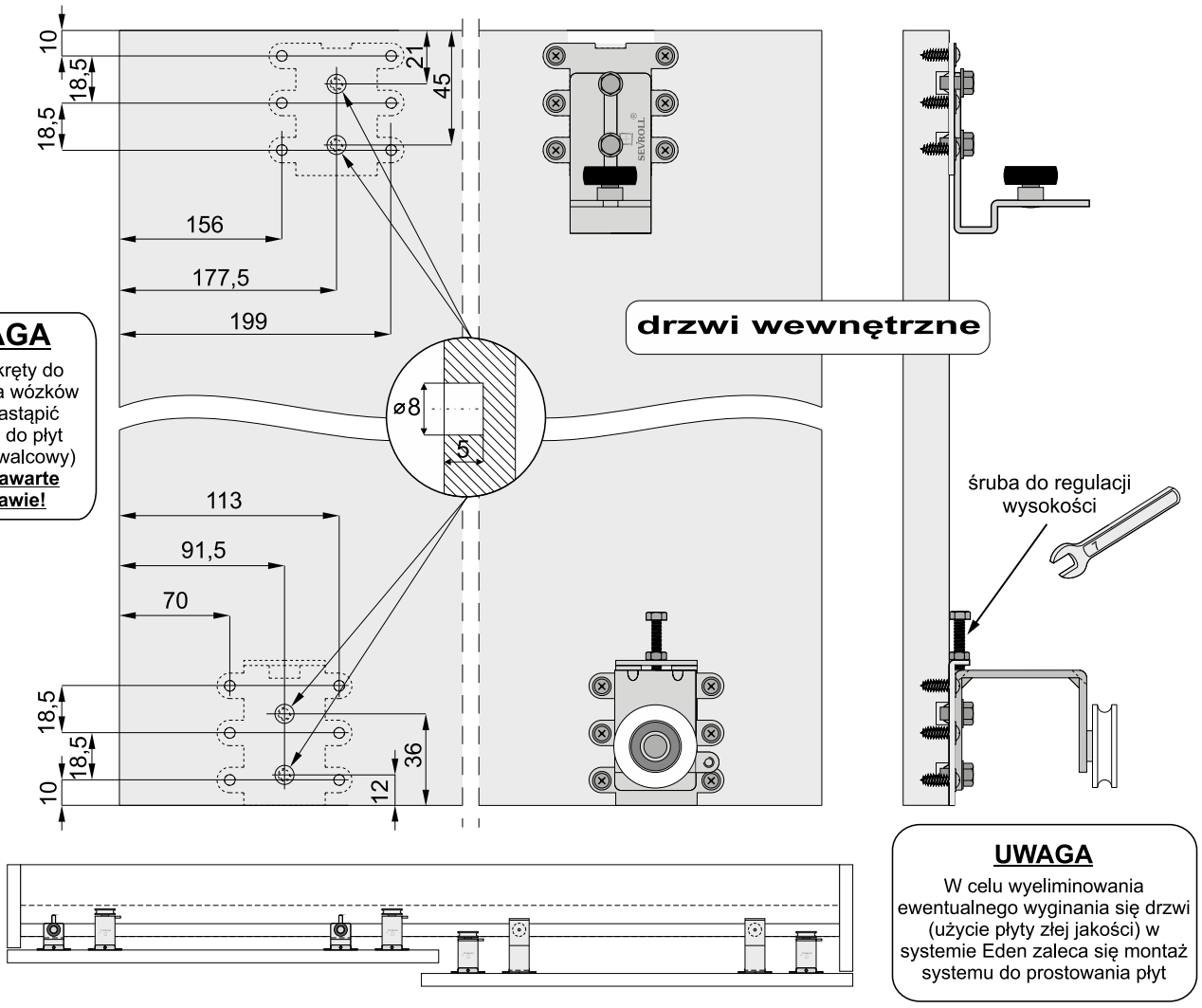

UWAGA

Blachowkręty do mocowania wózków należy zastąpić wkrętami do płyt **4x16** (łeb walcowy) **Nie są zawarte w zestawie!**

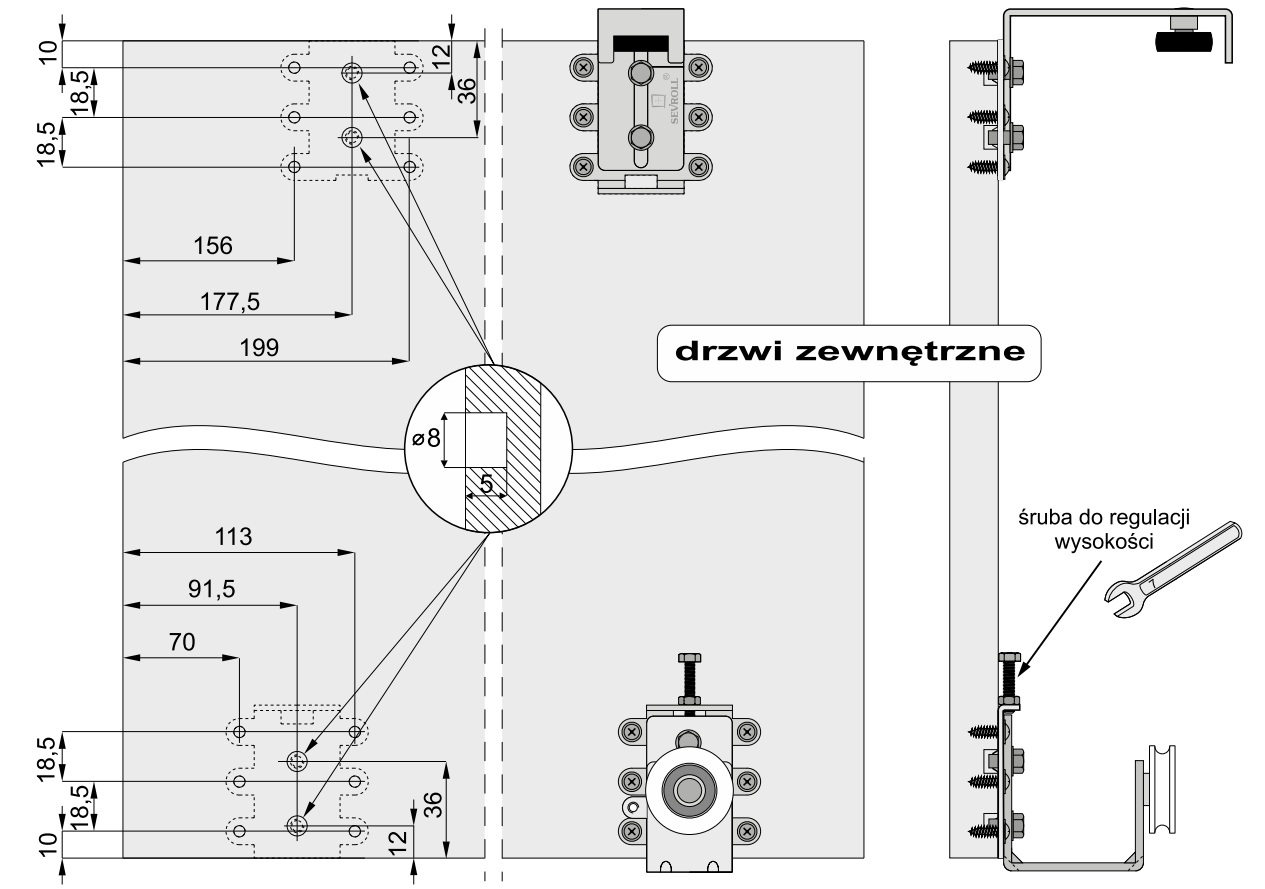

Montaż drzwi wewnętrznych

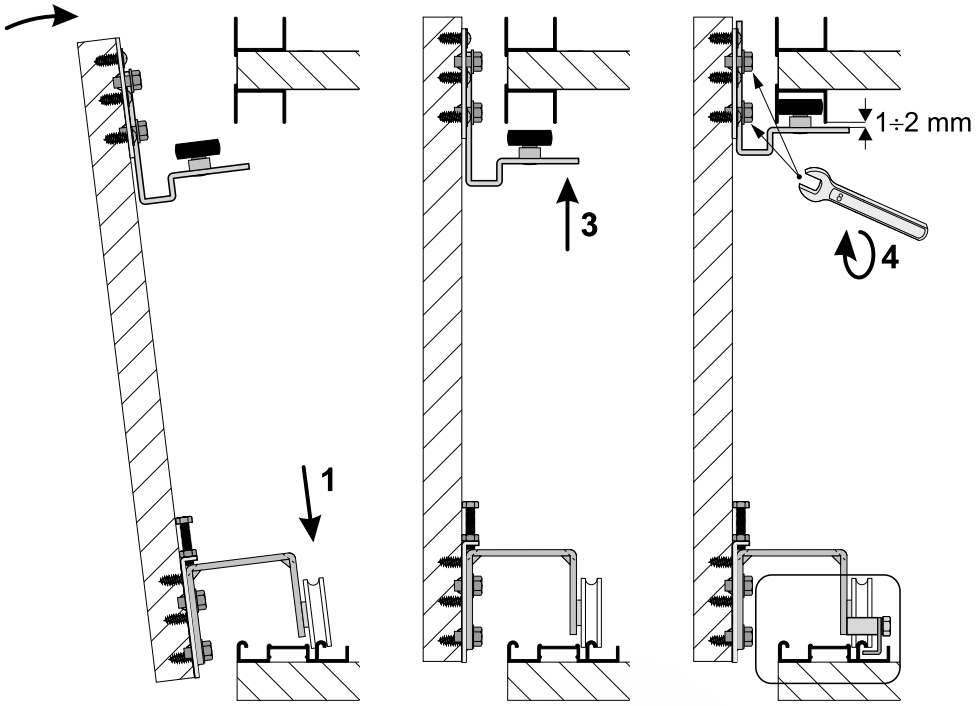

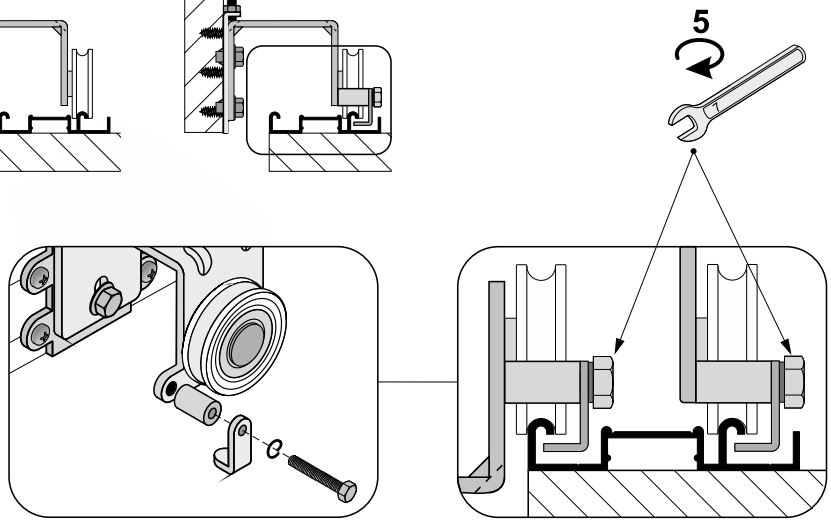

zaczep zabezpieczający
-przykręcić po
zamontowaniu
drzwi

Montaż drzwi zewnętrznych

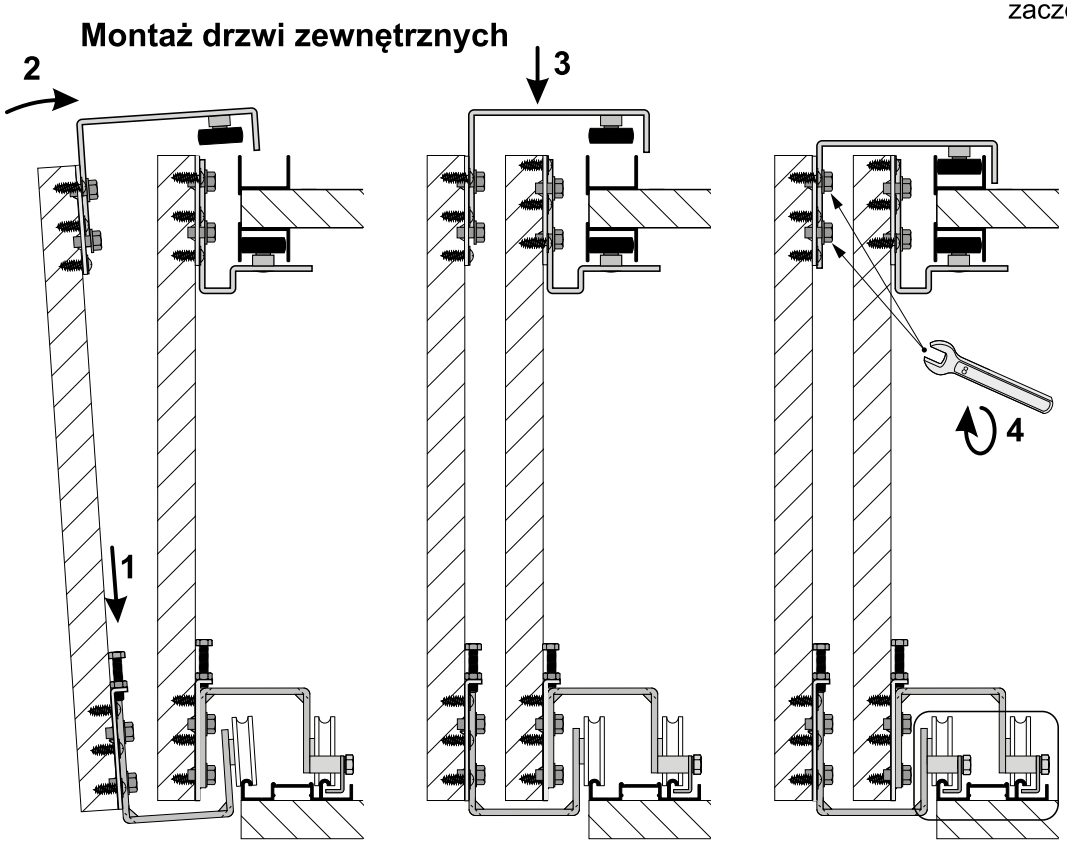

SYSTEM
EDEN 18 BOARD

Dla 3 skrzydeł

Montaż samodomykaczy

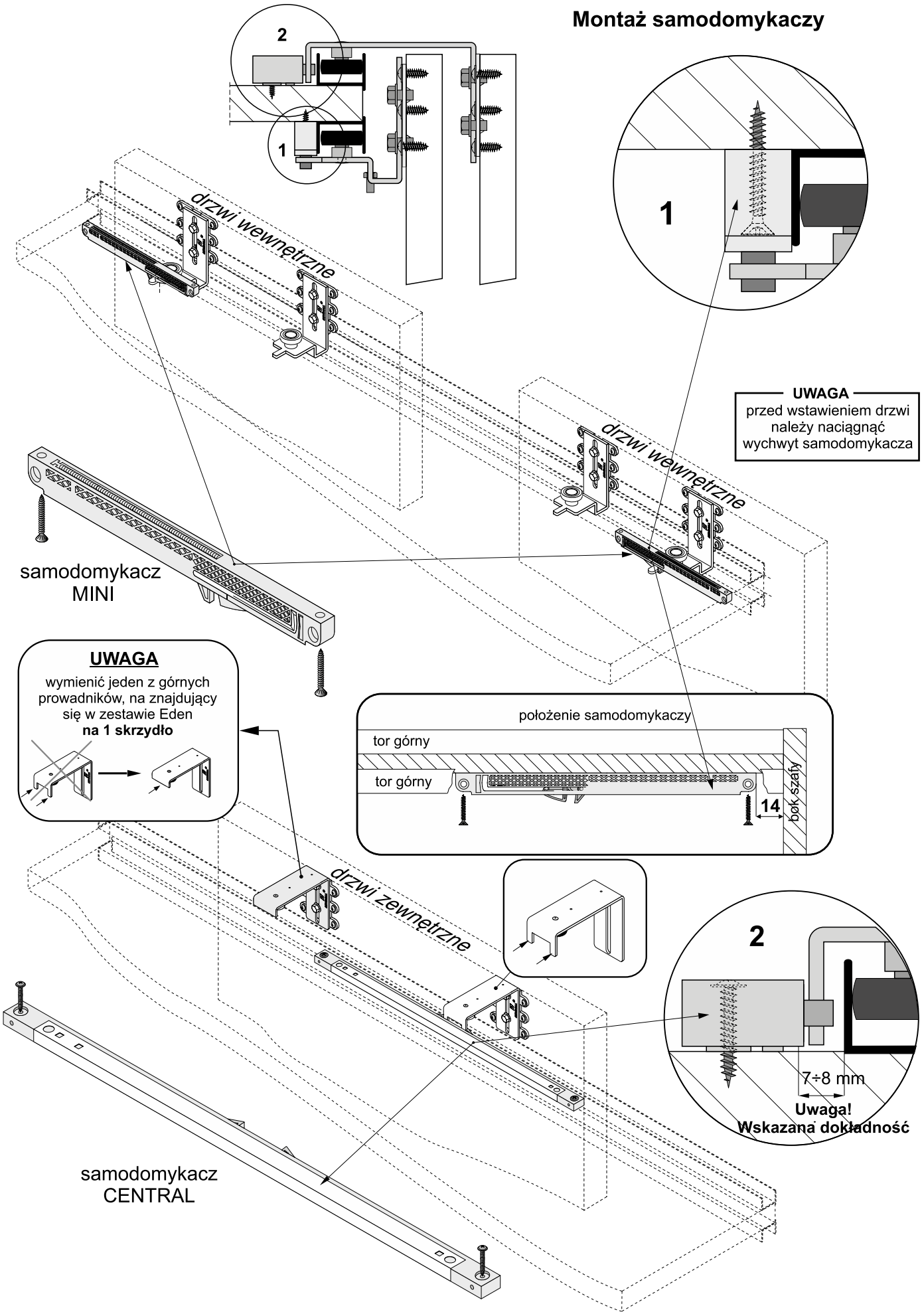

UWAGA! W systemie **Eden Board** do płyty **18 mm** można użyć rączek z systemu **Gemini 18**
drzwi wewnętrzne - 1 rączka
drzwi zewnętrzne - 2 rączki
(wyliczenia szerokości drzwi ulegają zmianie)

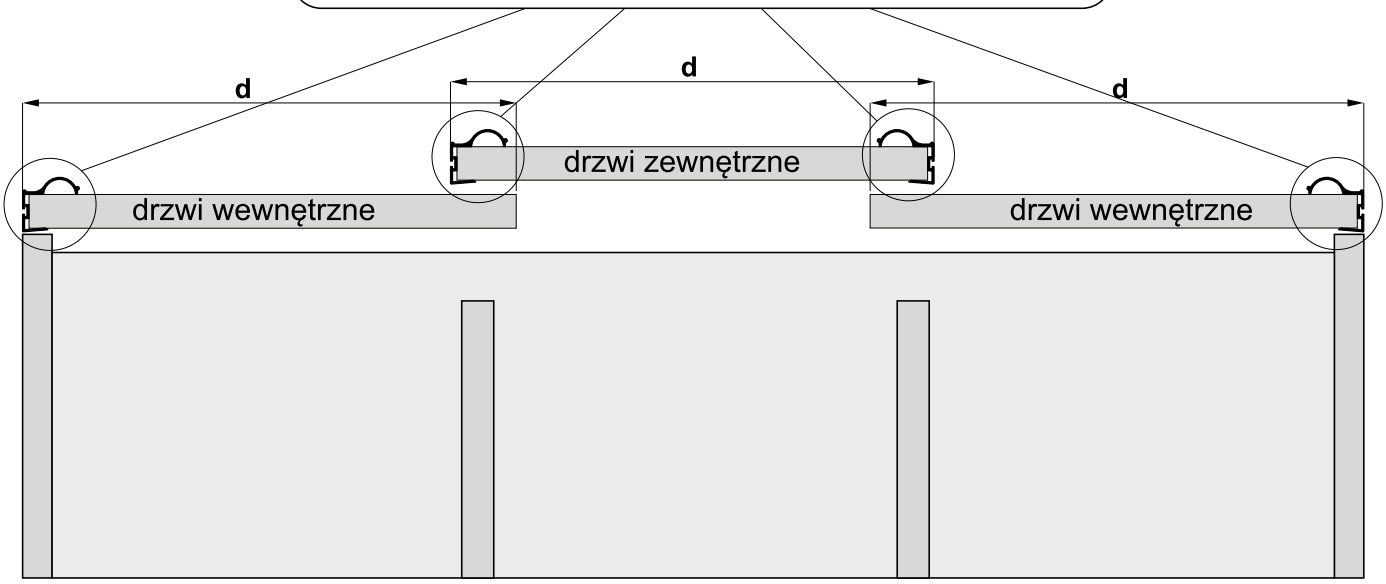

szerokość skrzydła drzwi - **d**		**d** = (D + 72 mm) : 3
szerokość płyty *(drzwi zewnętrzne)*	- dp_z	dp_z = d - 2x
szerokość płyty *(drzwi wewnętrzne)*	- dp_w	dp_w= d - x

wartość **x** zależy od użytej rączki

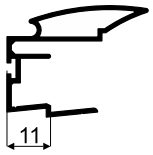 Alfa x = 11 mm	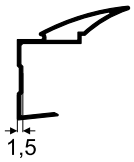 Beta x = 1,5 mm	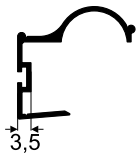 Factor x = 3,5 mm	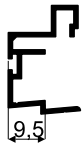 Faworyt x = 9,5 mm
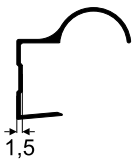 Focus x = 1,5 mm	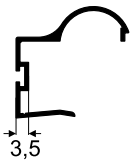 Focus II x = 3,5 mm	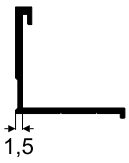 Secret Line x = 1,5 mm	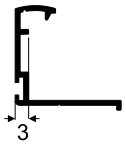 Slim Line x = 3 mm
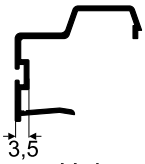 Universal x = 3,5 mm	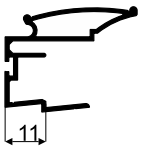 Victoria x = 11 mm		

Montaż wózków

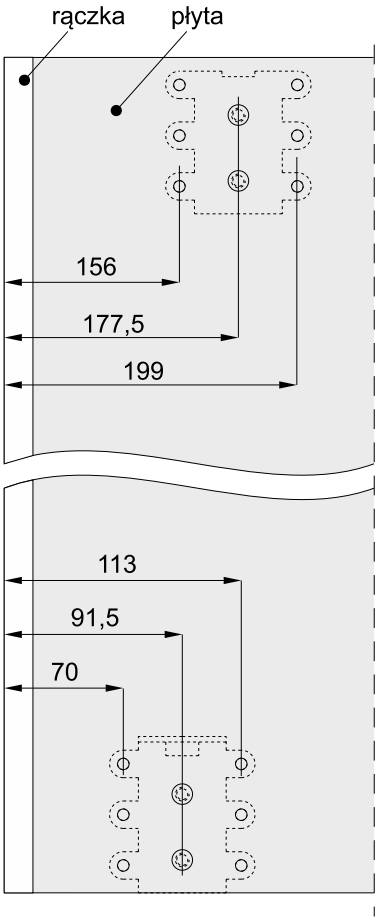

sposób montażu listwy maskującej EDEN

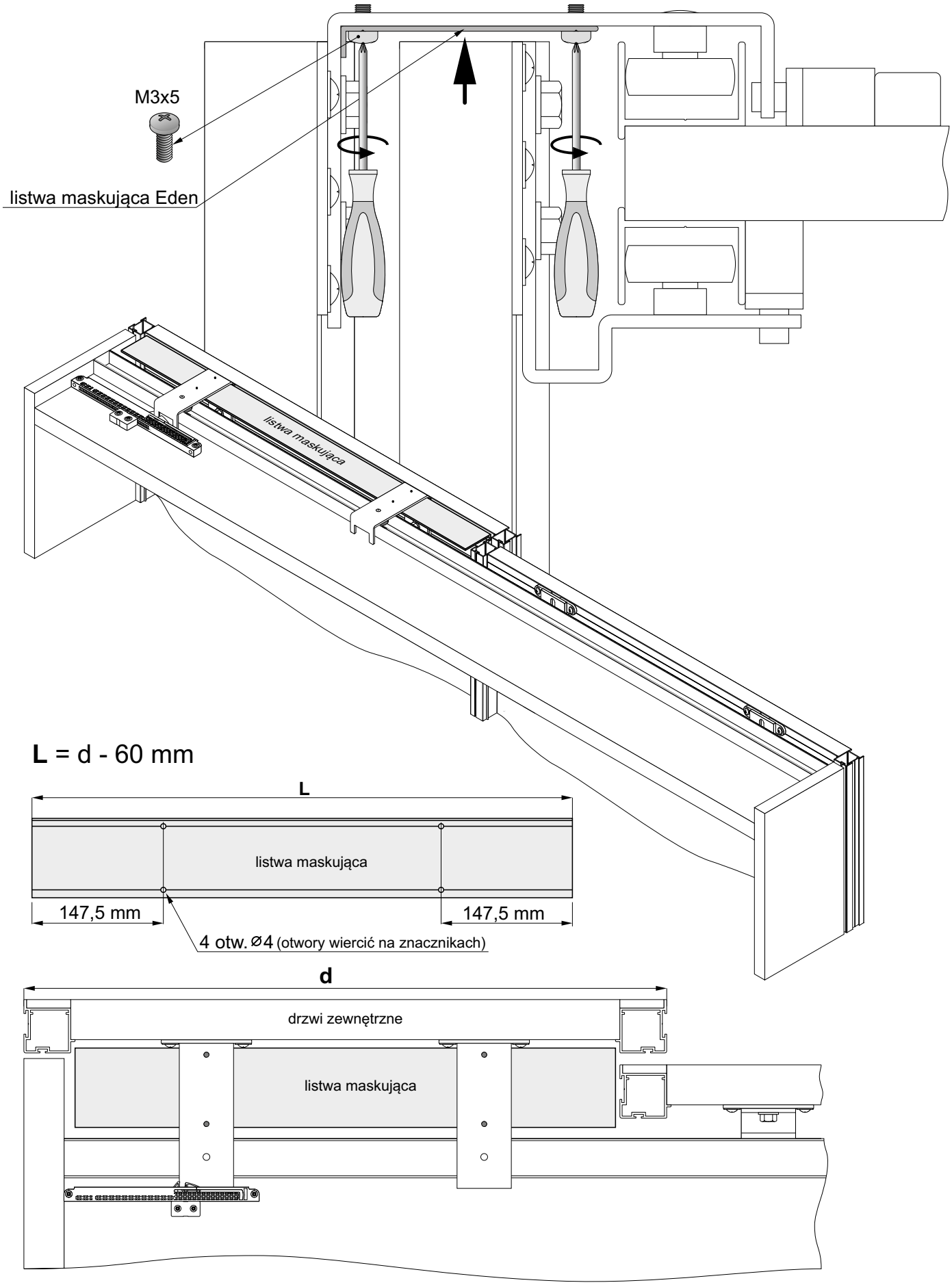

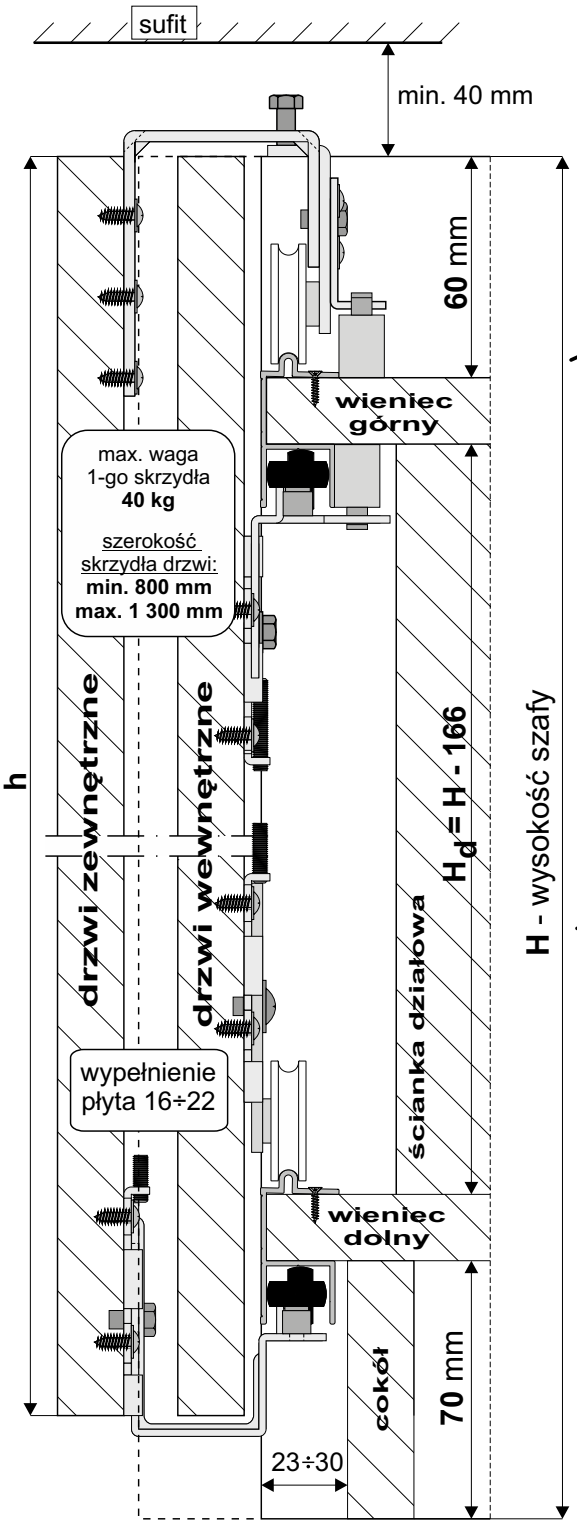

wysokość skrzydła drzwi **h**:
h = H - 30 mm

Montaż drzwi wewnętrznych

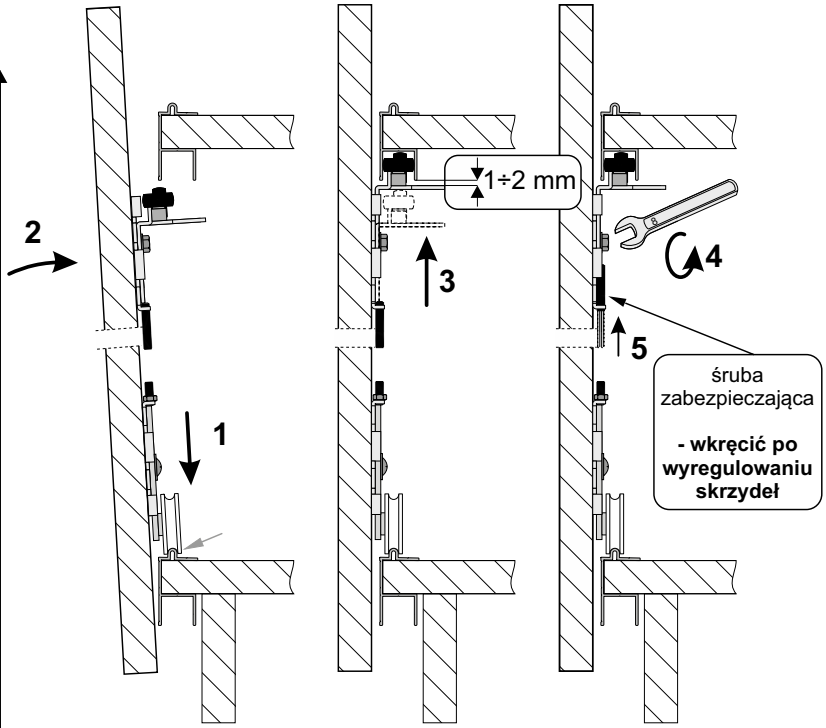

Montaż drzwi zewnętrznych

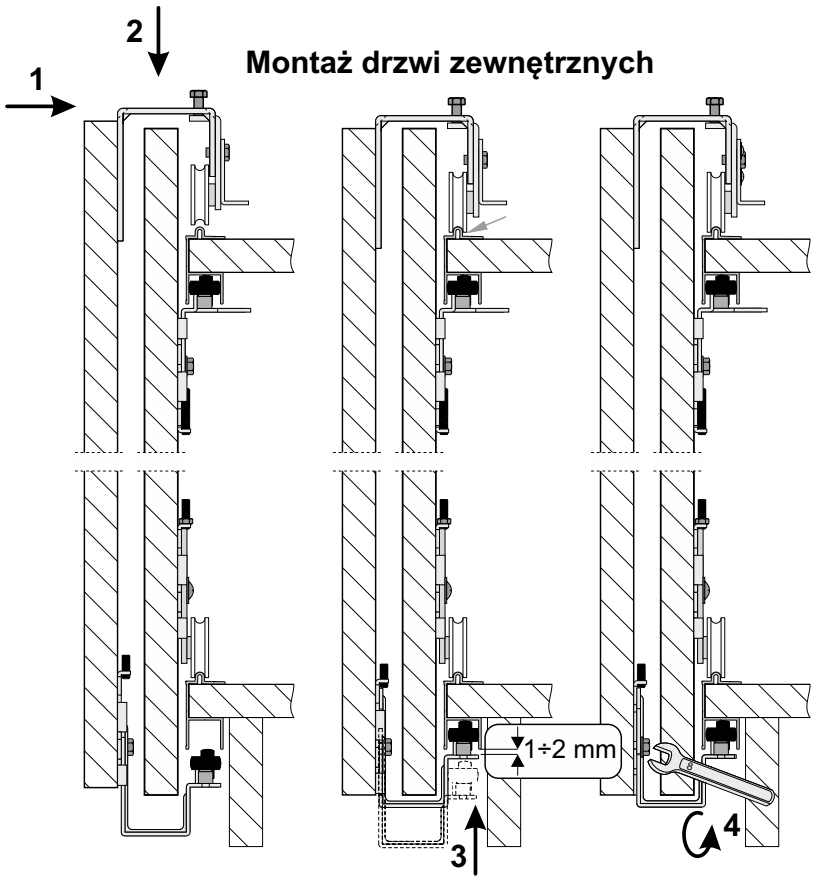

ELEMENTY SKŁADOWE

Tor IDEA
dł.: 2,00 m, 3,00 m, 6,00 m

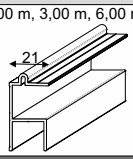

Zestaw do drzwi przesuwnych IDEA na 2 skrzydła

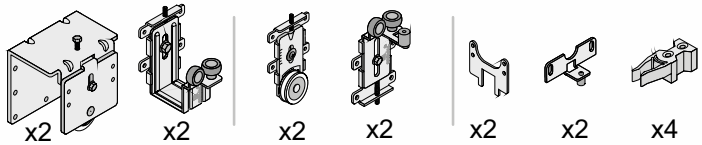

wkręt 4x16	x 38
wkręt 3,5x30	x 8
wkręt M4x6	x 8

Montaż wózków w drzwiach wewnętrznych

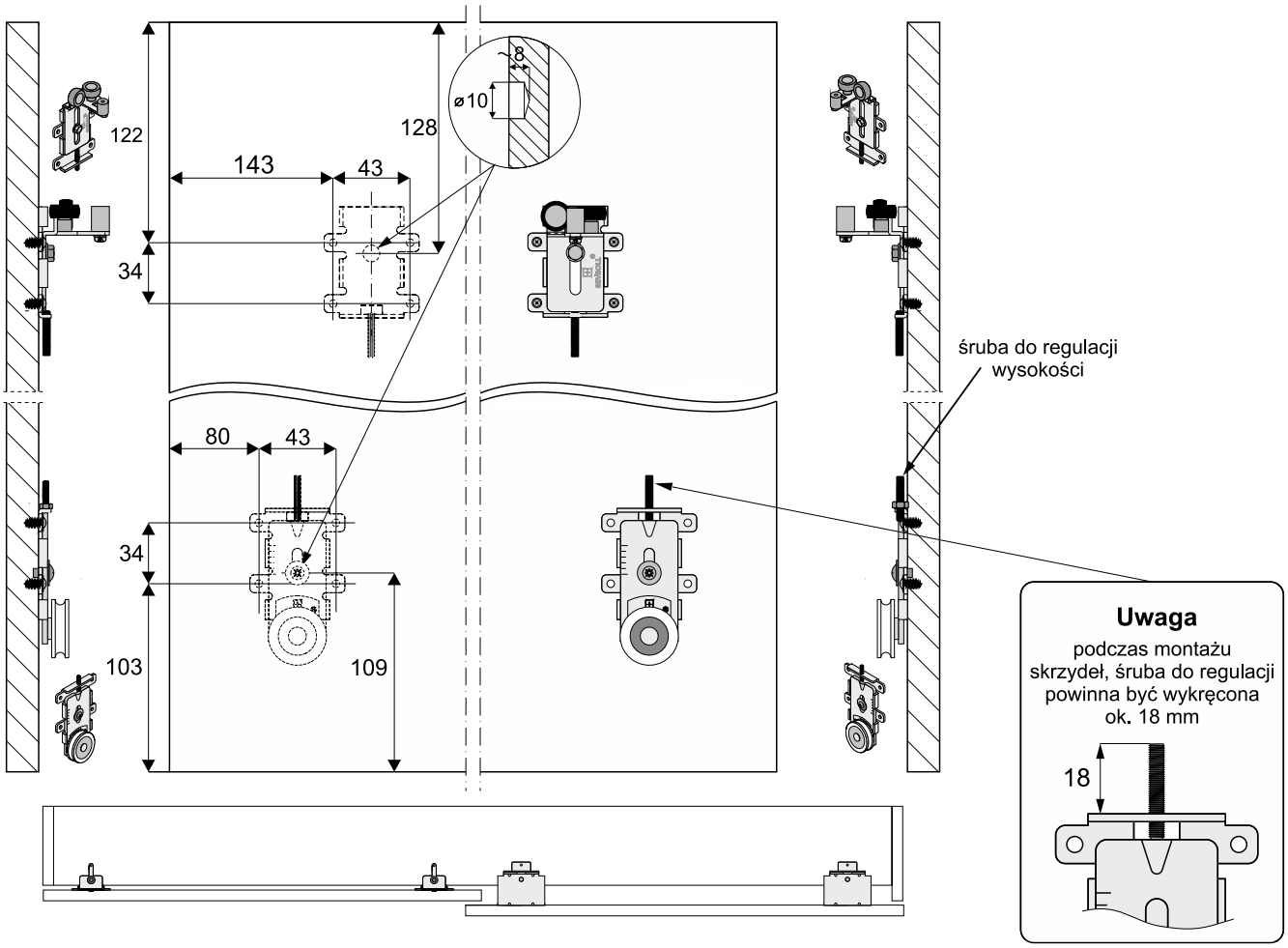

Montaż wózków w drzwiach zewnętrznych

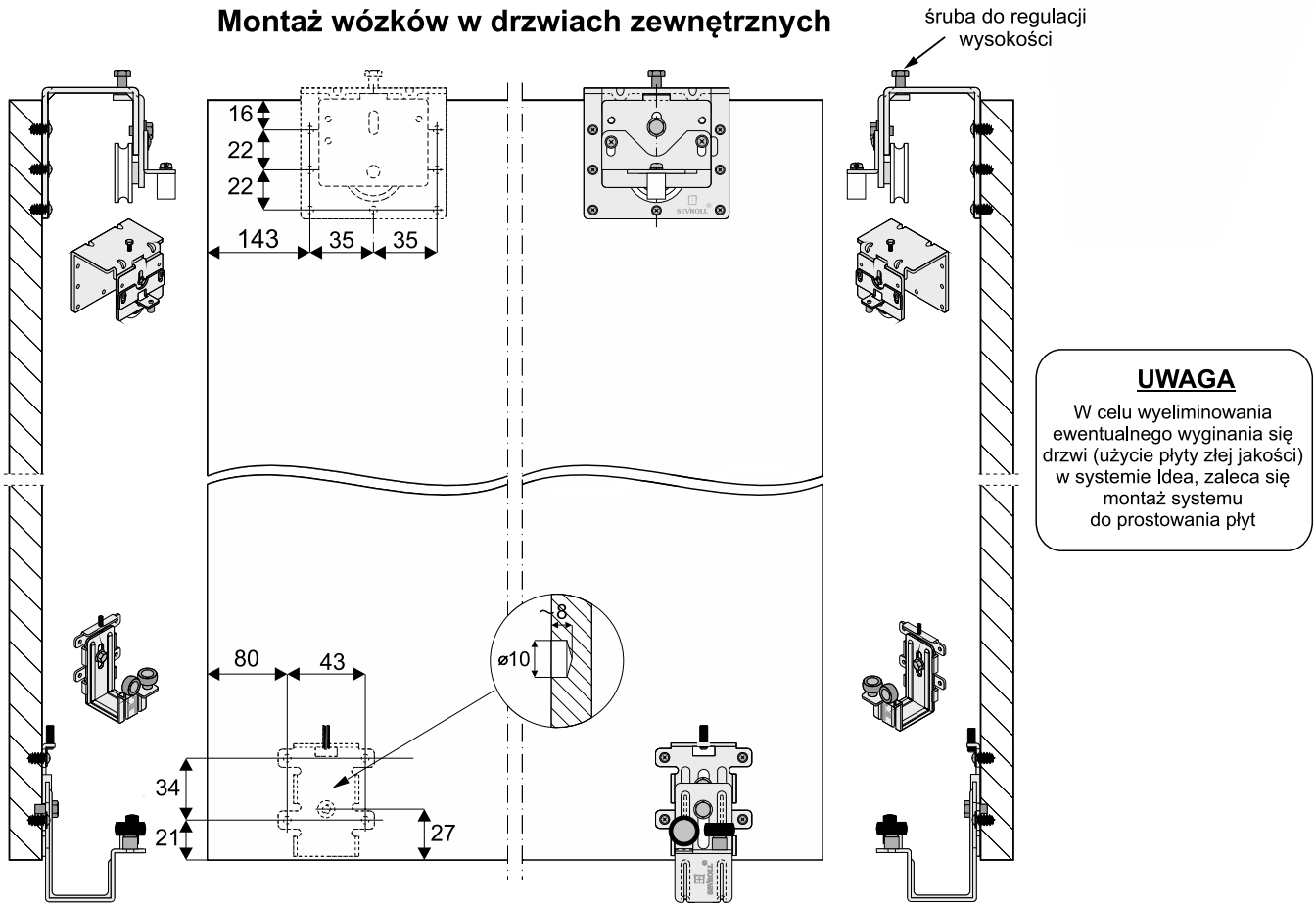

wyliczanie szerokości płyt
na elementy szafy
(wymiary z uwzględnieniem okleiny)

d = D : 2 + 20 mm

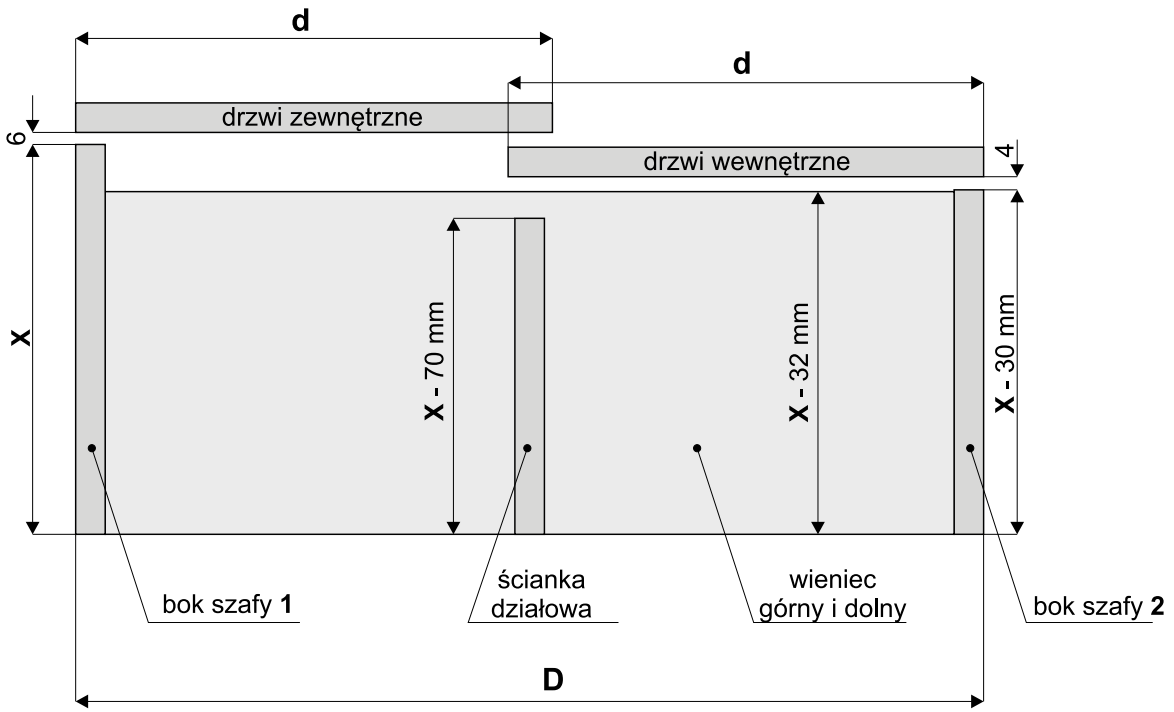

pozycjonowanie drzwi przy użyciu ***STOPERÓW***

- użyć zaczepów **ze sworzniem stalowym**

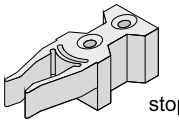

drzwi zewnętrzne

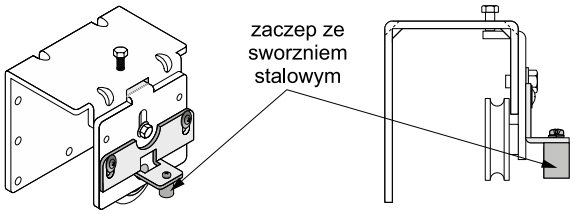

drzwi wewnętrzne

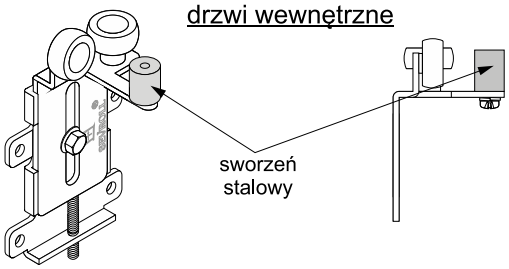

pozycjonowanie drzwi przy użyciu ***SAMODOMYKACZY***

- użyć zaczepów **bez sworznia stalowego**

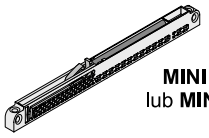

drzwi zewnętrzne

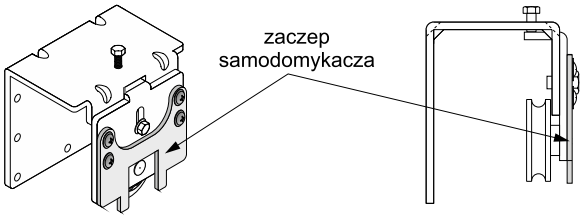

drzwi wewnętrzne

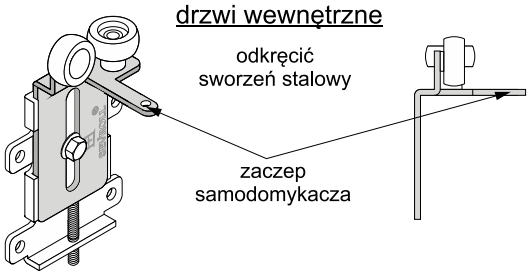

Montaż stoperów

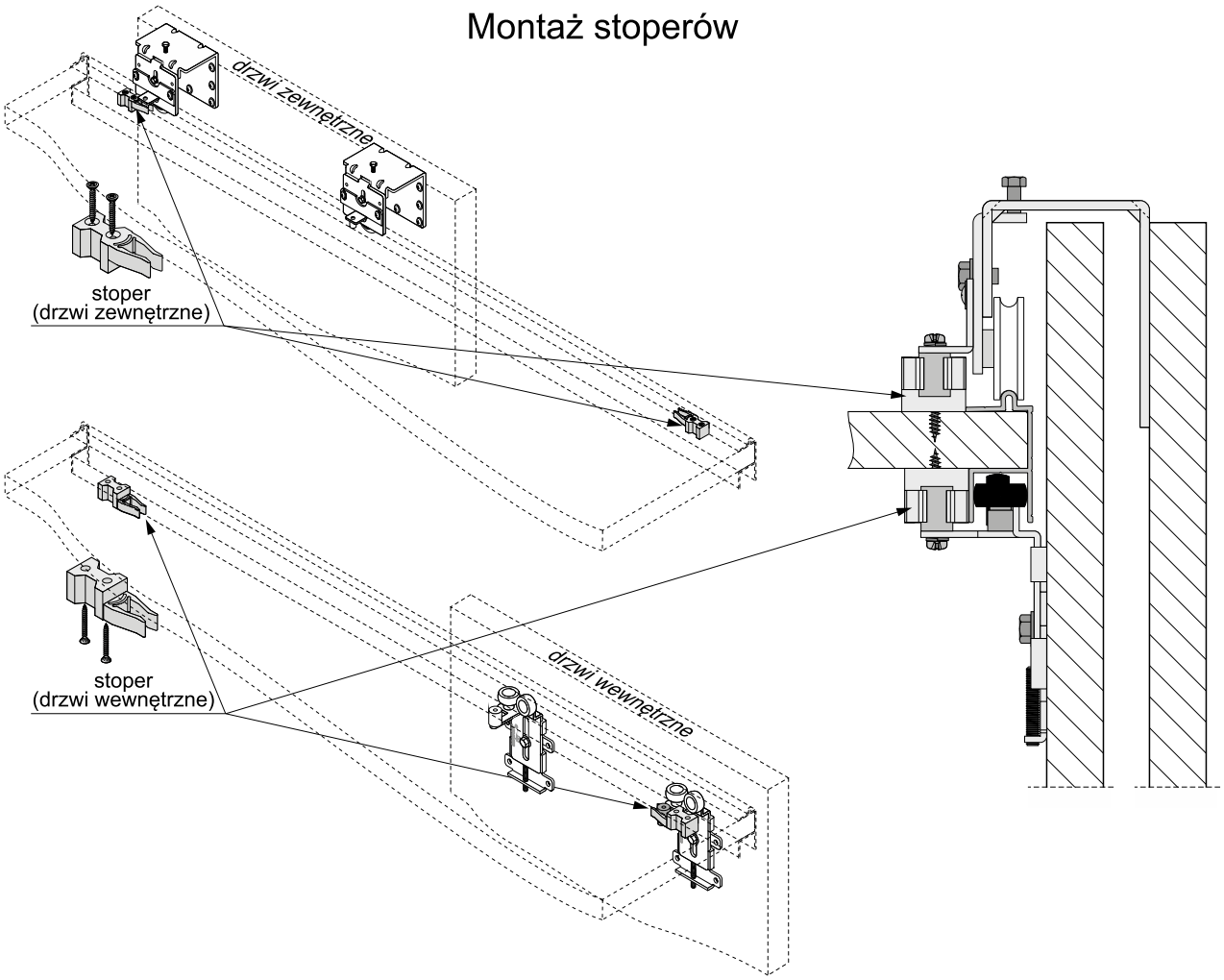

Montaż samodomykaczy

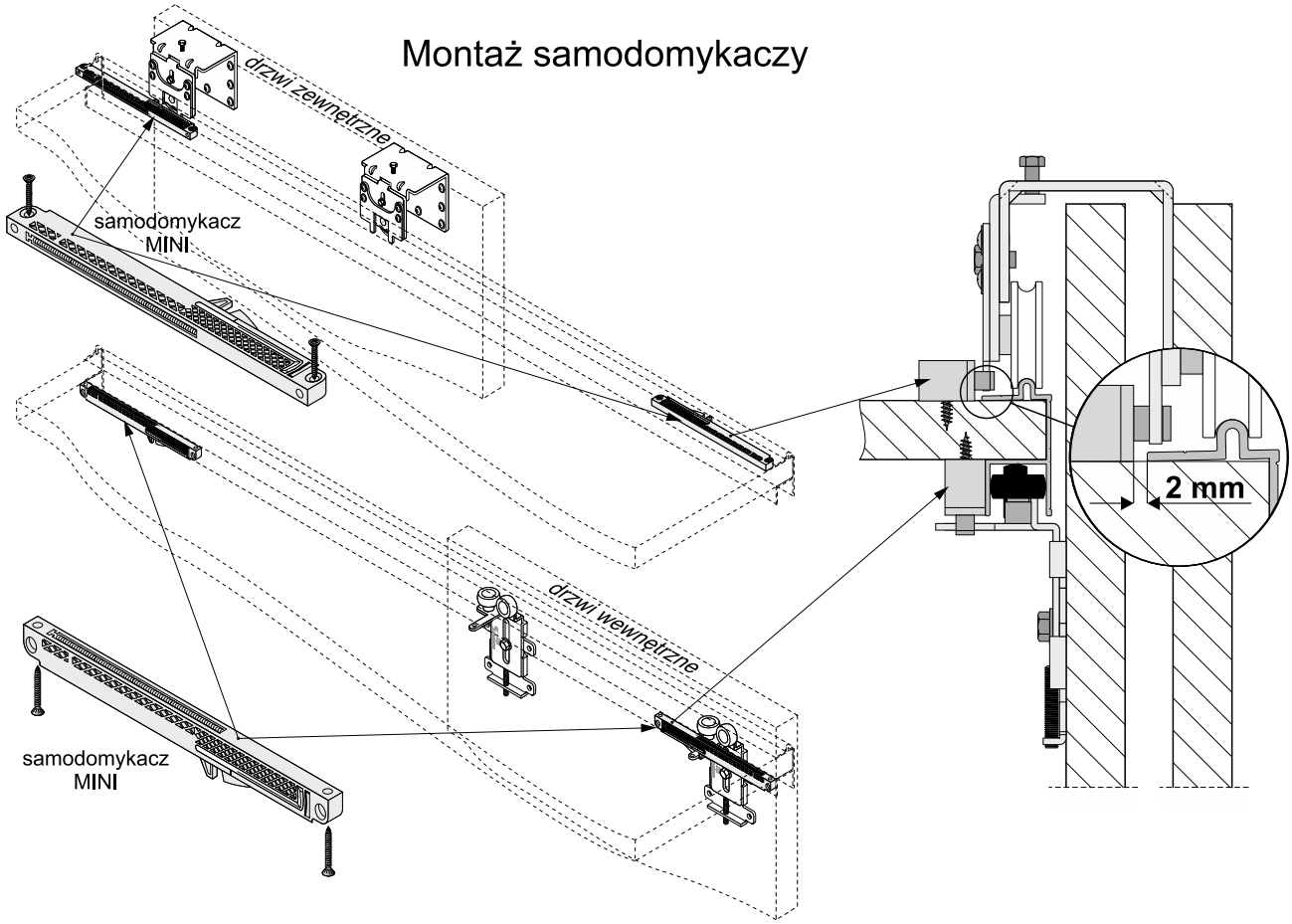

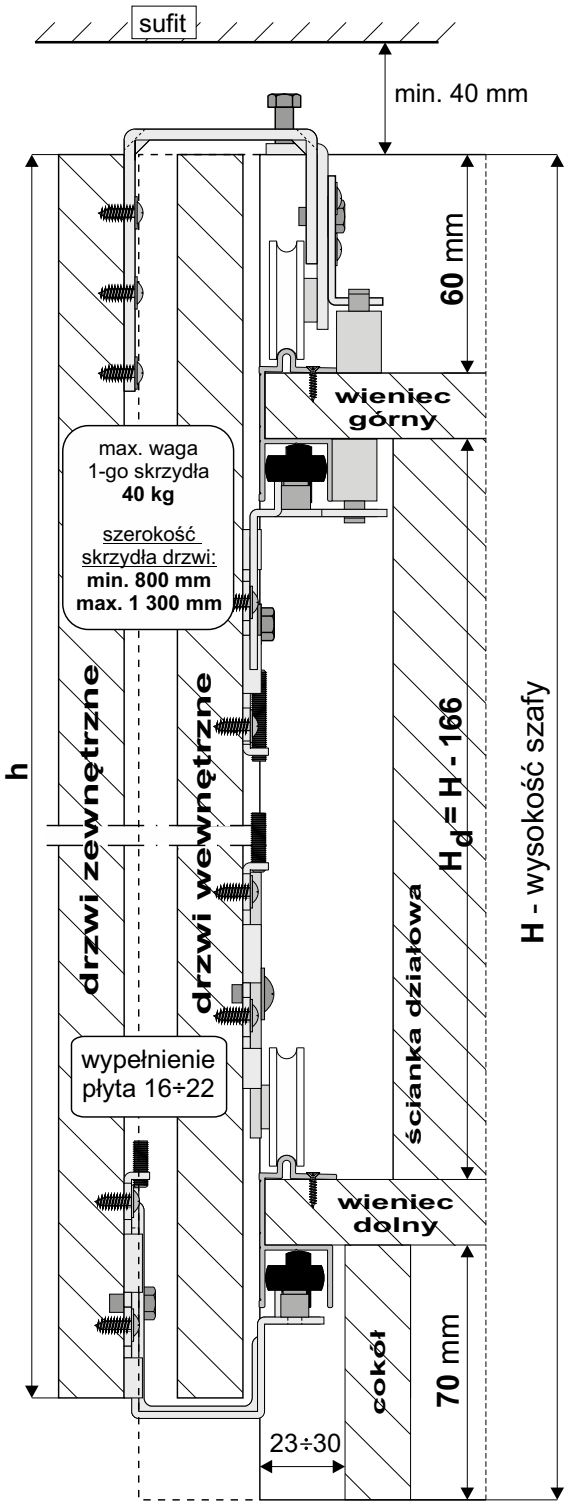

wysokość skrzydła drzwi **h**:

h = H - 30 mm

Montaż drzwi wewnętrznych

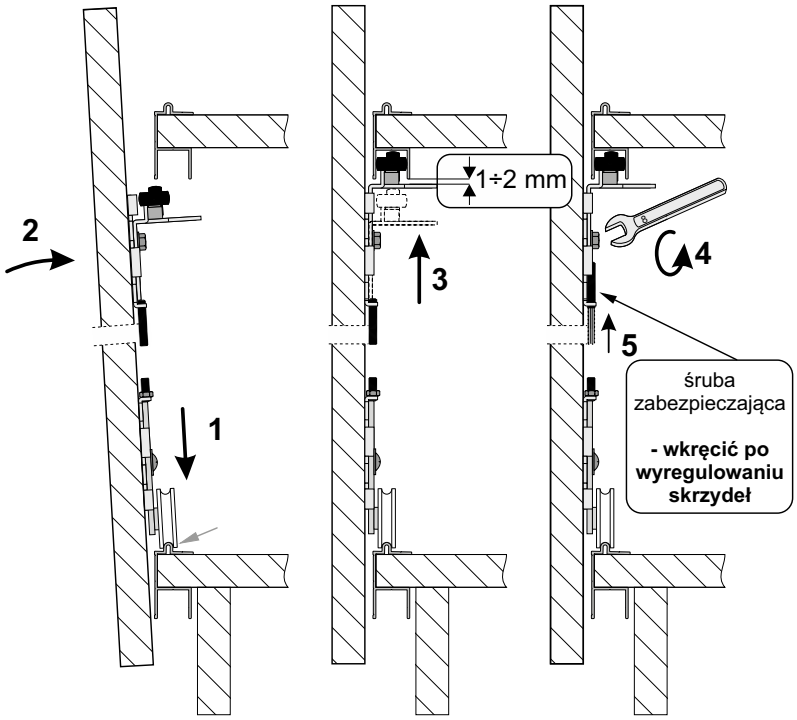

Montaż drzwi zewnętrznych

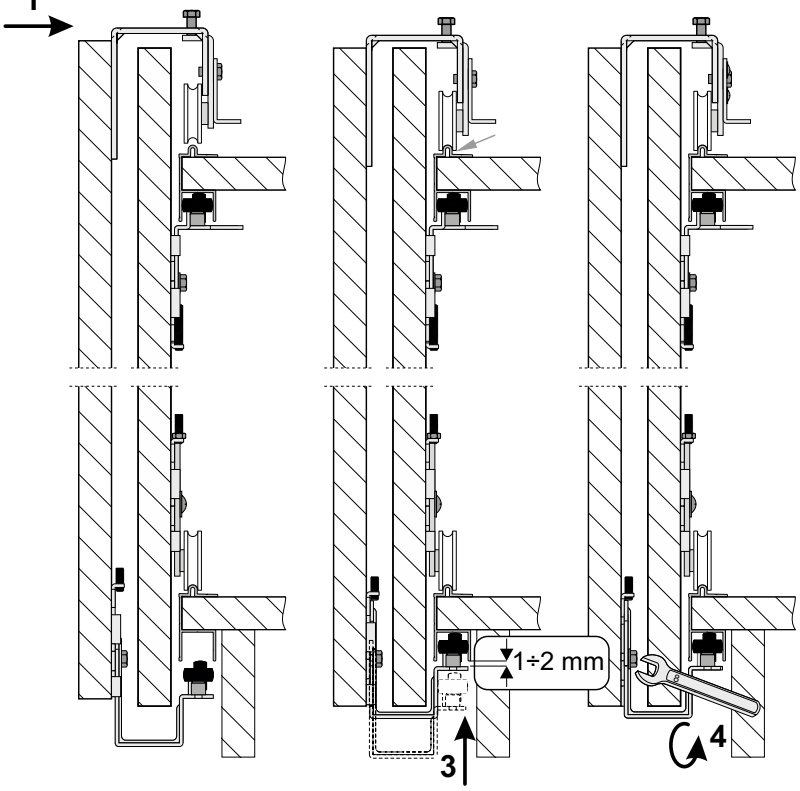

ELEMENTY SKŁADOWE

Tor IDEA

dł.: 2,00 m, 3,00 m, 6,00 m

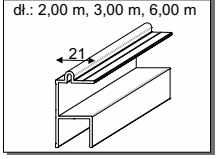

Zestaw do drzwi przesuwnych IDEA na 2 skrzydła (wewnętrzne i zewnętrzne)

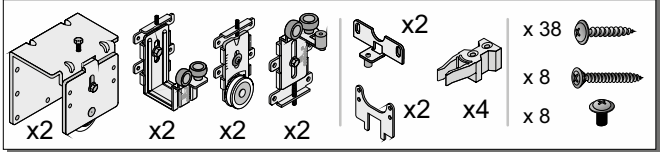

Zestaw do drzwi przesuwnych IDEA na 1 skrzydło (wewnętrzne)

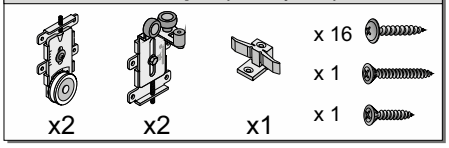

Montaż wózków w drzwiach wewnętrznych

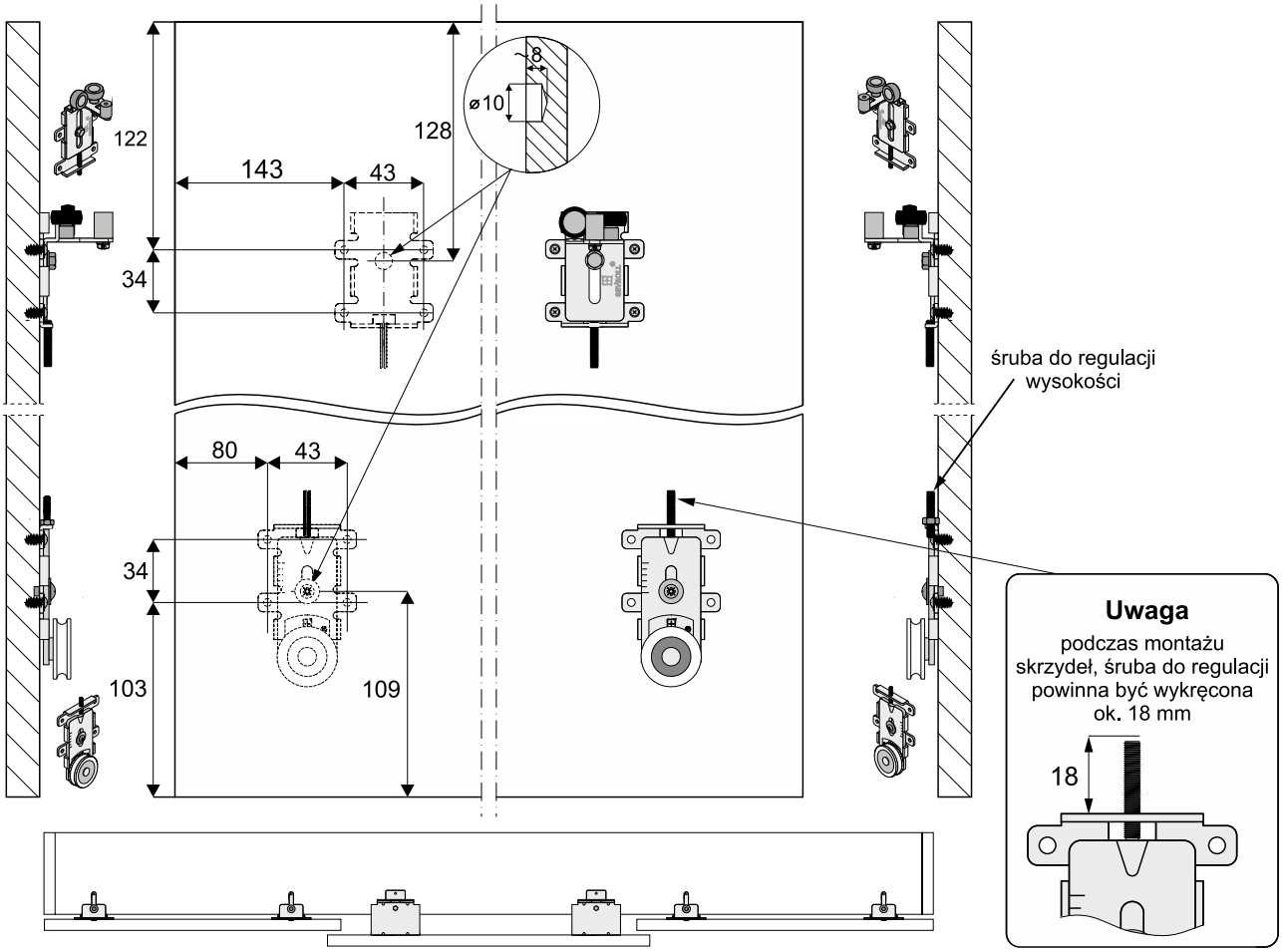

Montaż wózków w drzwiach zewnętrznych

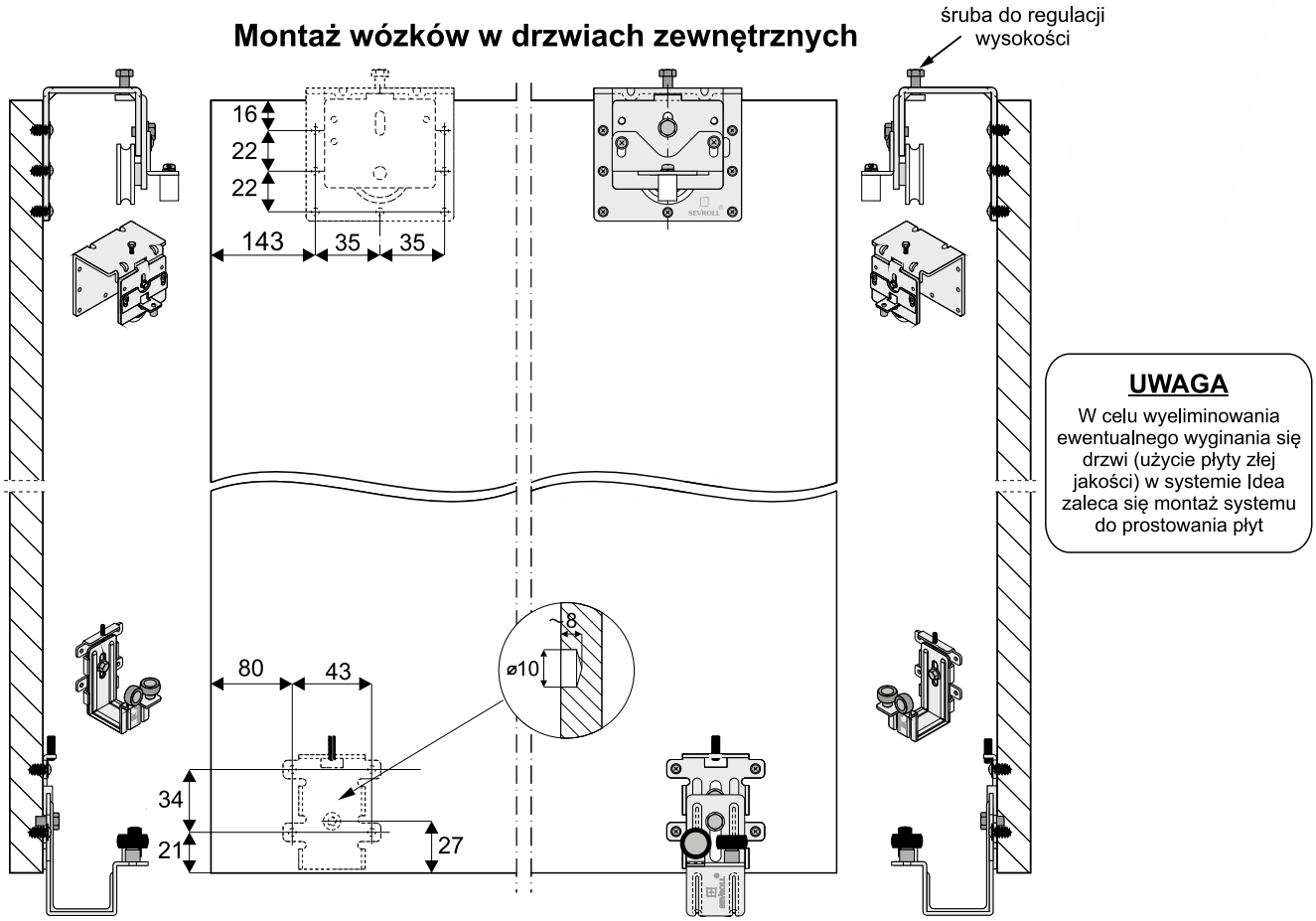

wyliczanie szerokości płyt
na elementy szafy
(wymiary z uwzględnieniem okleiny)

d = D : 3 + 20 mm

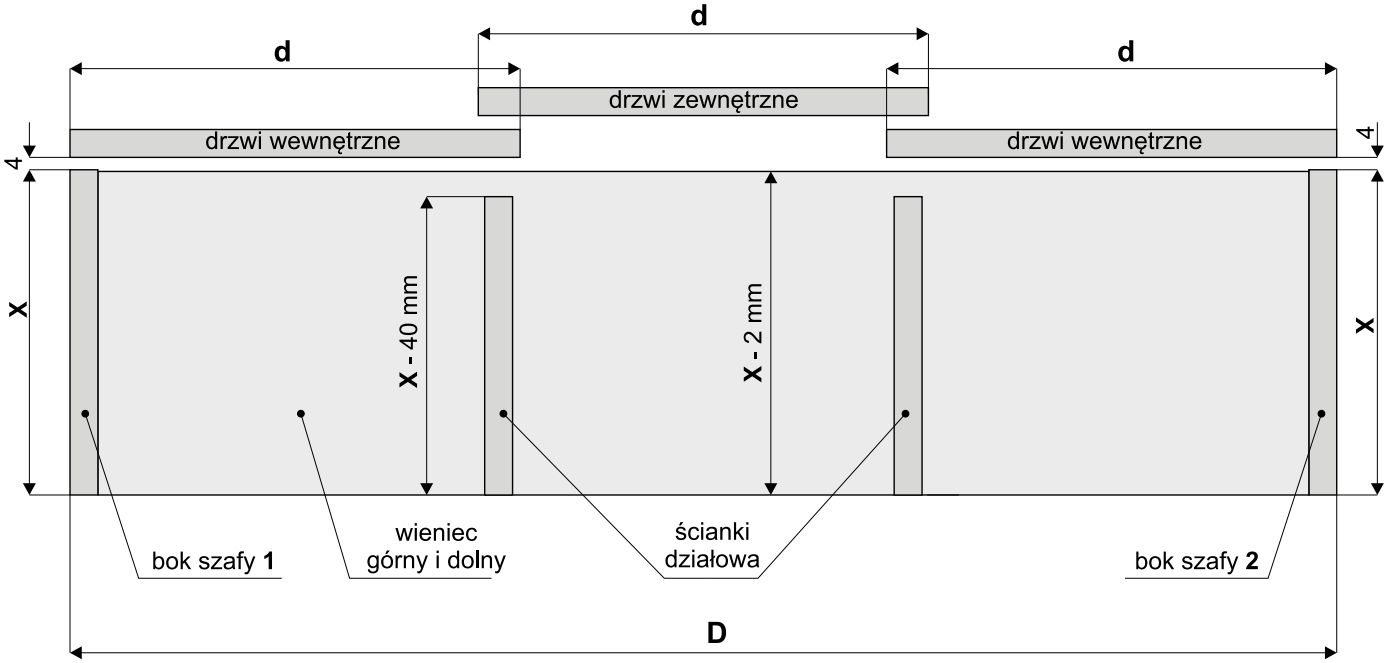

pozycjonowanie drzwi przy użyciu ***STOPERÓW***

- użyć zaczepów **ze sworzniem stalowym**

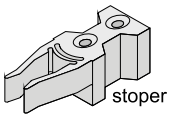

drzwi zewnętrzne

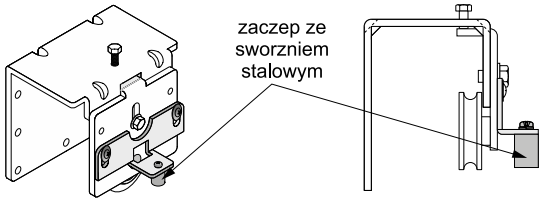

drzwi wewnętrzne

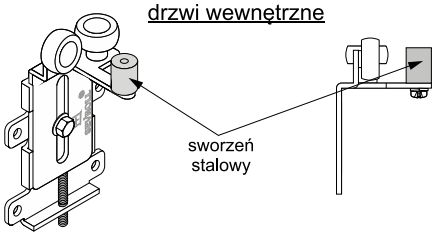

pozycjonowanie drzwi przy użyciu ***SAMODOMYKACZY***

- użyć zaczepów **bez sworznia stalowego**

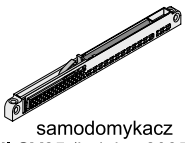

samodomykacz
MINI SV25 (indeks: **20359-SV**)
lub **MINI SV40** (indeks: **20260-SV**)
- do drzwi **wewnętrznych**

samodomykacz
CENTRAL SV25 (indeks: **20360-BL**)
lub **CENTRAL SV40** (indeks: **20297-BL**)
- do drzwi **zewnętrznych**

drzwi zewnętrzne

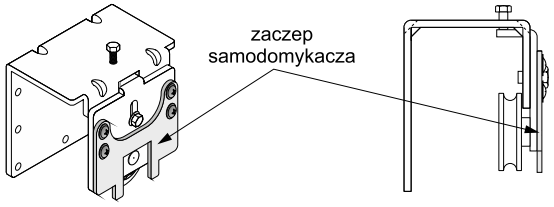

drzwi wewnętrzne

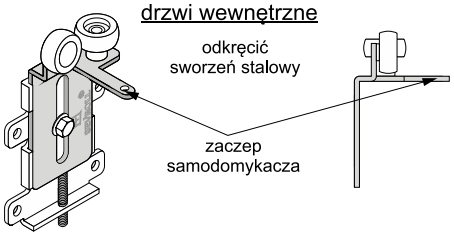

Montaż stoperów

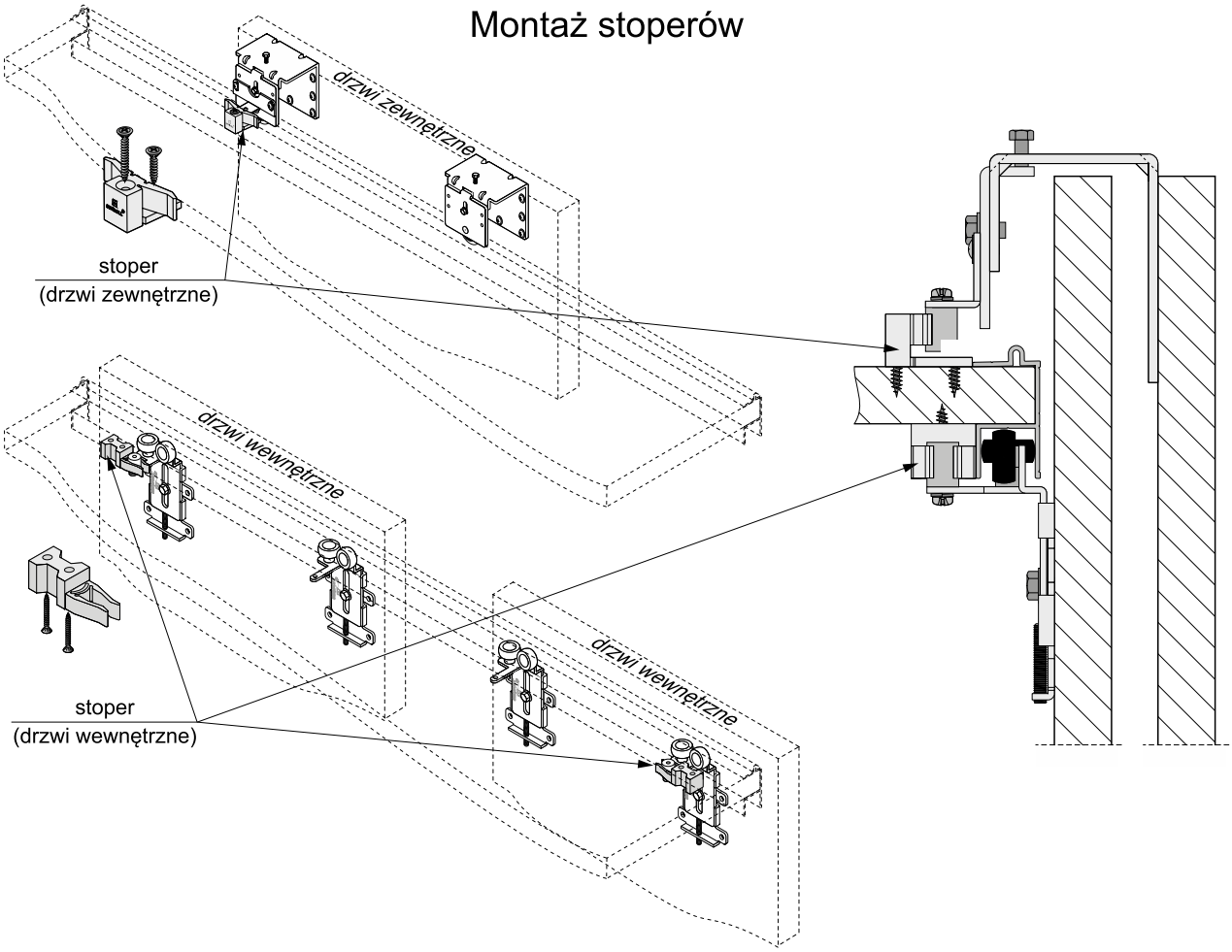

Montaż samodomykaczy

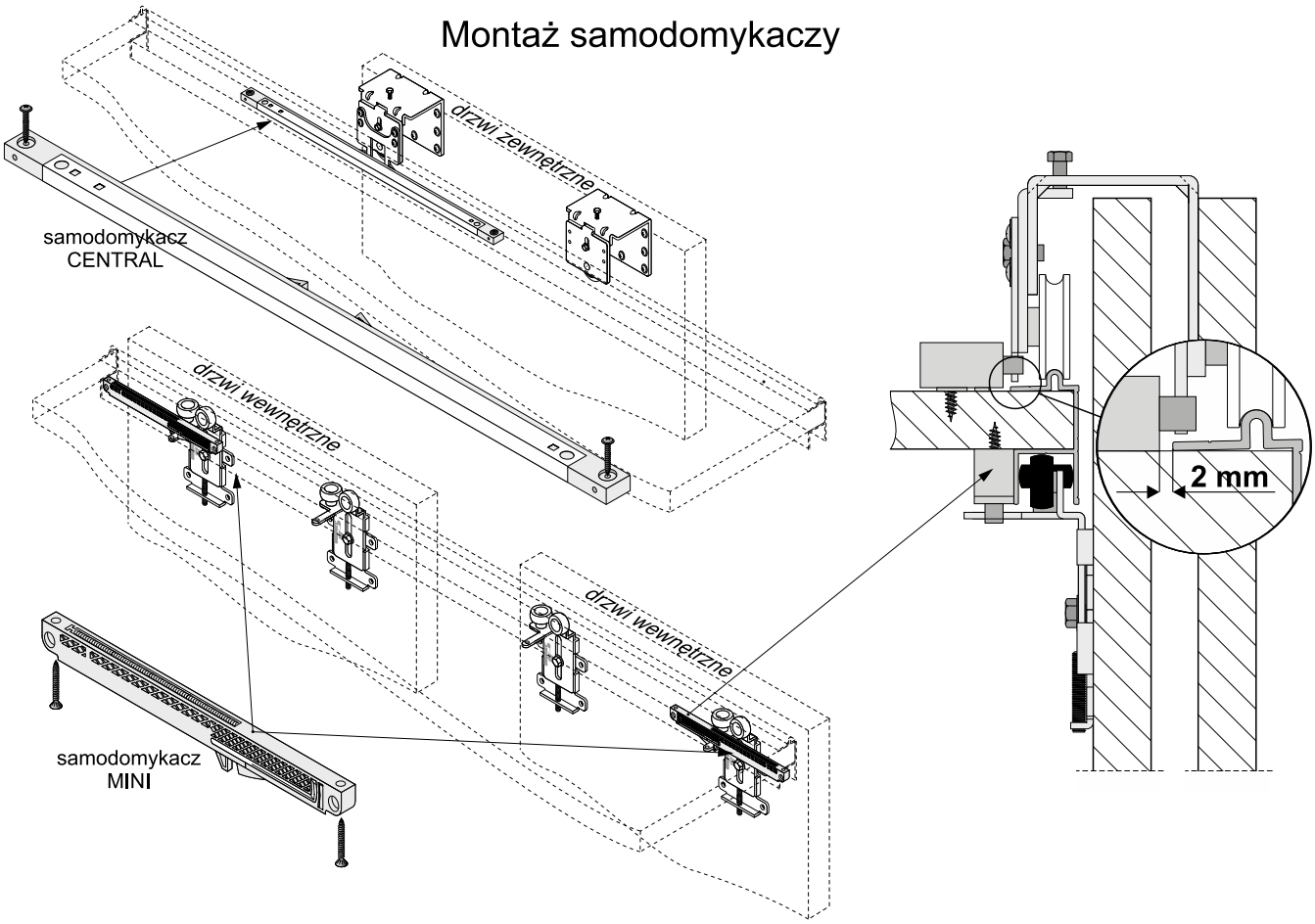

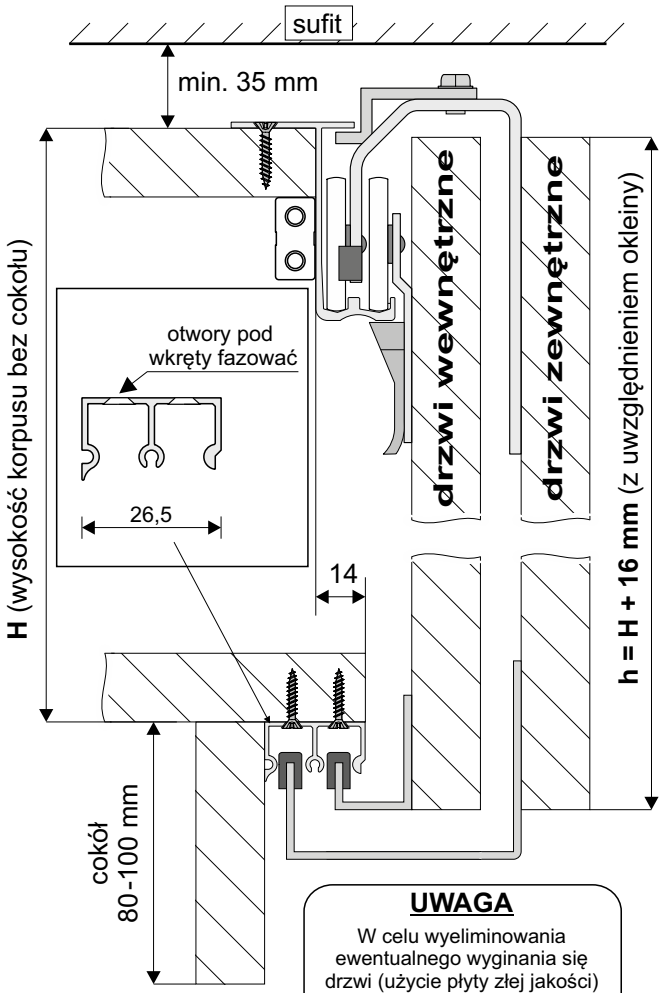

UWAGA

wysokość drzwi powinna być większa od wysokości korpusu (bez cokołu) o dokładnie 16 mm. Wieniec górny powinien być cofnięty w stosunku do wieńca dolnego o 14 mm i zamocowany bardzo solidnie. Grubość płyty na drzwi: max. 20 mm

Montaż drzwi wewnętrznych

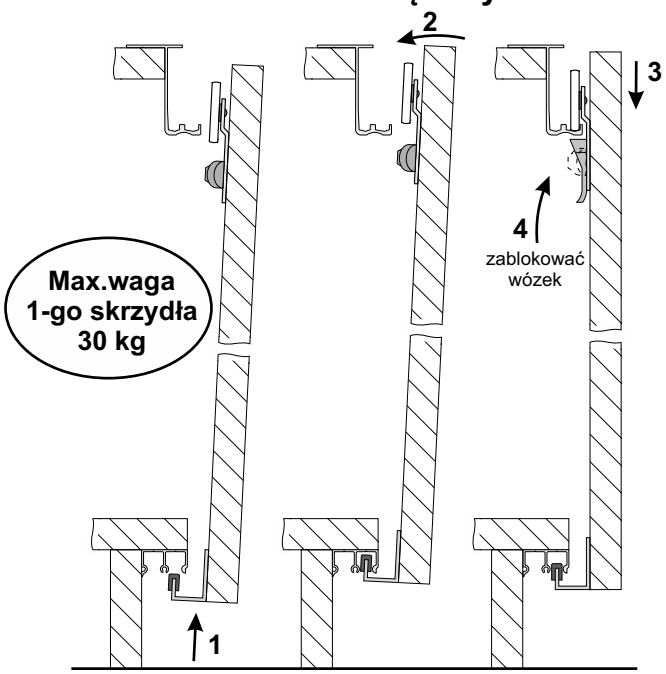

UWAGA

W celu wyeliminowania ewentualnego wyginania się drzwi (użycie płyty złej jakości) w systemie Optima, zaleca się montaż systemu do prostowania płyt

Montaż drzwi zewnętrznych

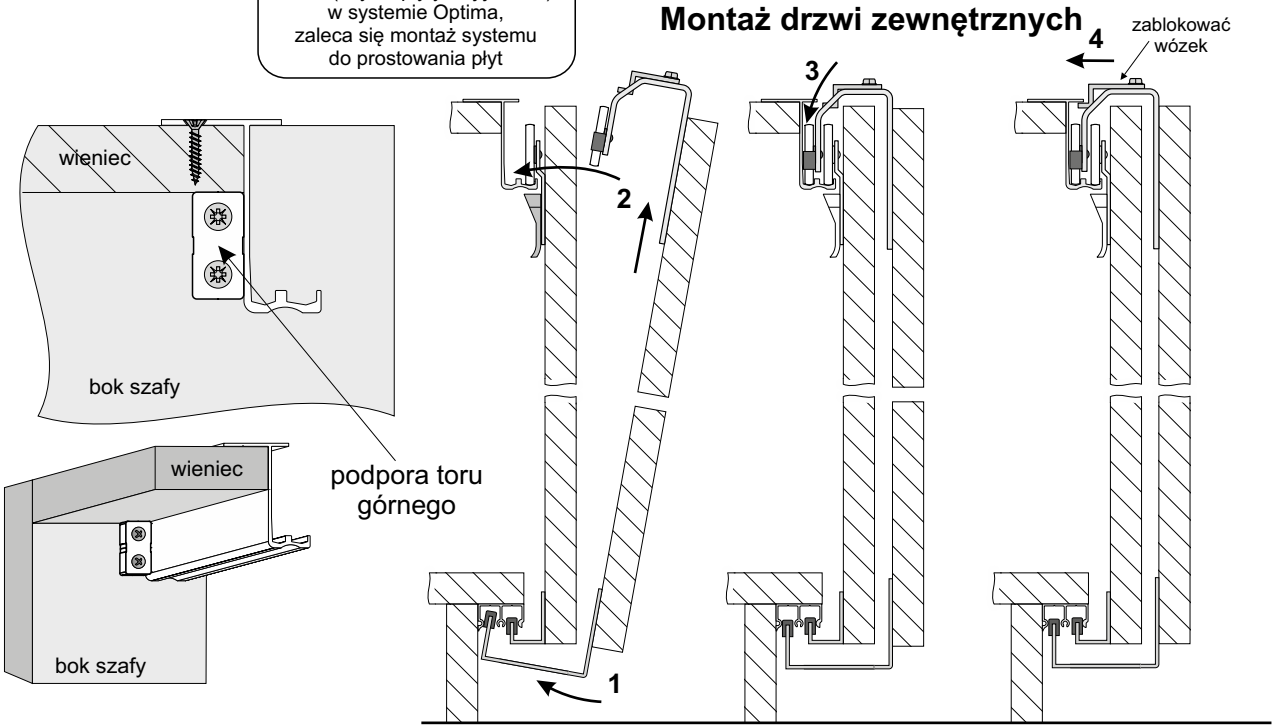

OPCJA

ELEMENTY SKŁADOWE

Tor górny Optima

dł.: 2,00 m, 2,40 m

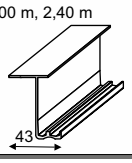

Tor dolny Optima

dł.: 2,00 m, 2,40 m

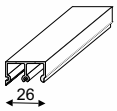

Zestaw do drzwi przesuwnych Optima II na 2 skrzydła

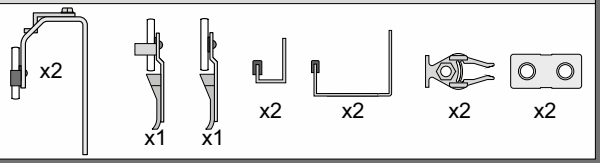

Rączka Optima 18

dł. 2,40 m

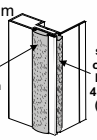

#18

obliczanie szerokości płyt na drzwi

drzwi bez profili pionowych
(z uwzględnieniem obrzeża)

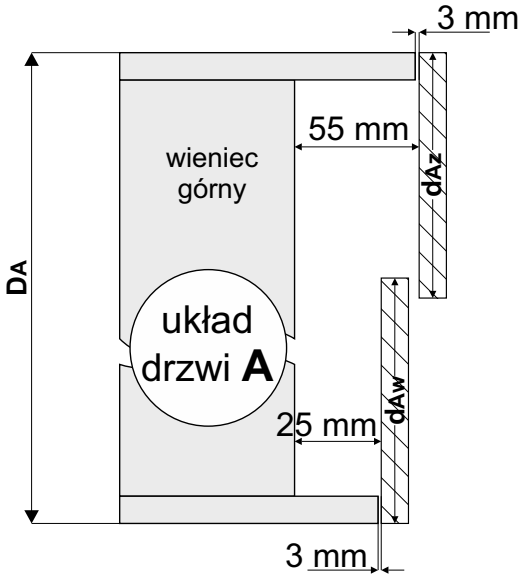

$d_{Az} = d_{Aw} = (D_A + 20\ mm) : 2$

drzwi z profilami pionowymi (rączkami)

drzwi wewnętrzne - 1 rączka
drzwi zewnętrzne - 2 rączki

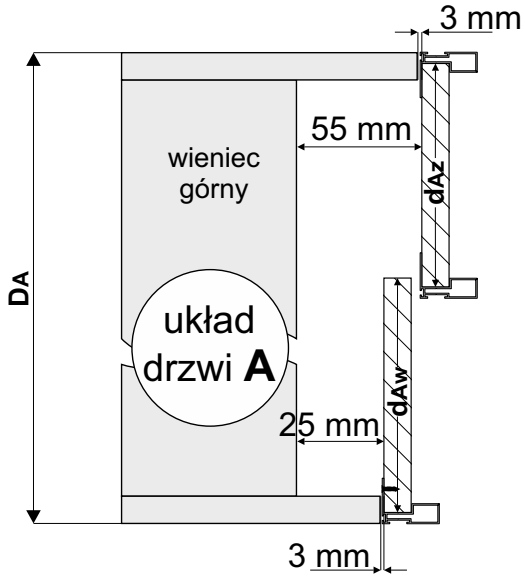

$d_{Az} = [(D_A + 20\ mm) : 2] - 14$

$d_{Aw} = [(D_A + 20\ mm) : 2] - 7$

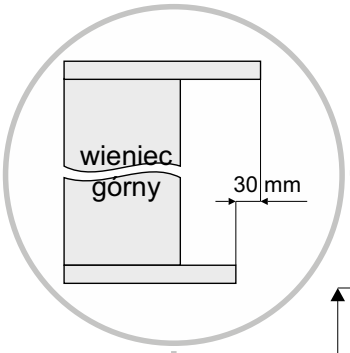

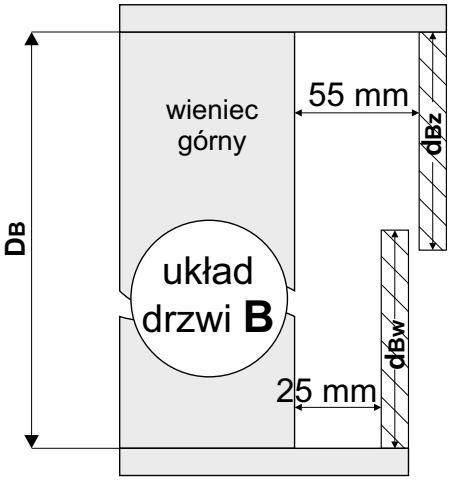

$d_{Bz} = d_{Bw} = (D_B + 20\ mm) : 2$

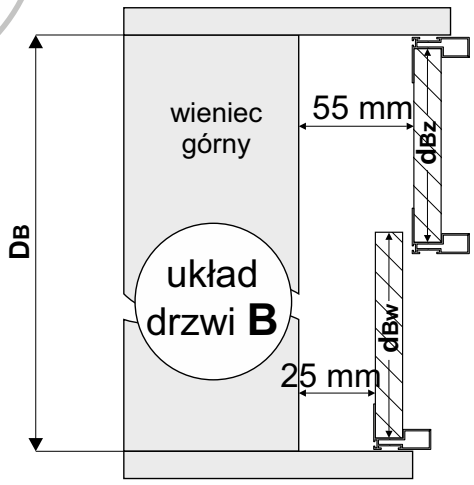

$d_{Bz} = [(D_B + 20\ mm) : 2] - 14$

$d_{Bw} = [(D_B + 20\ mm) : 2] - 7$

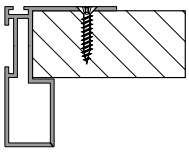

rączkę mocować min. 4 wkrętami

Montaż wózków i prowadników do drzwi wewnętrznych

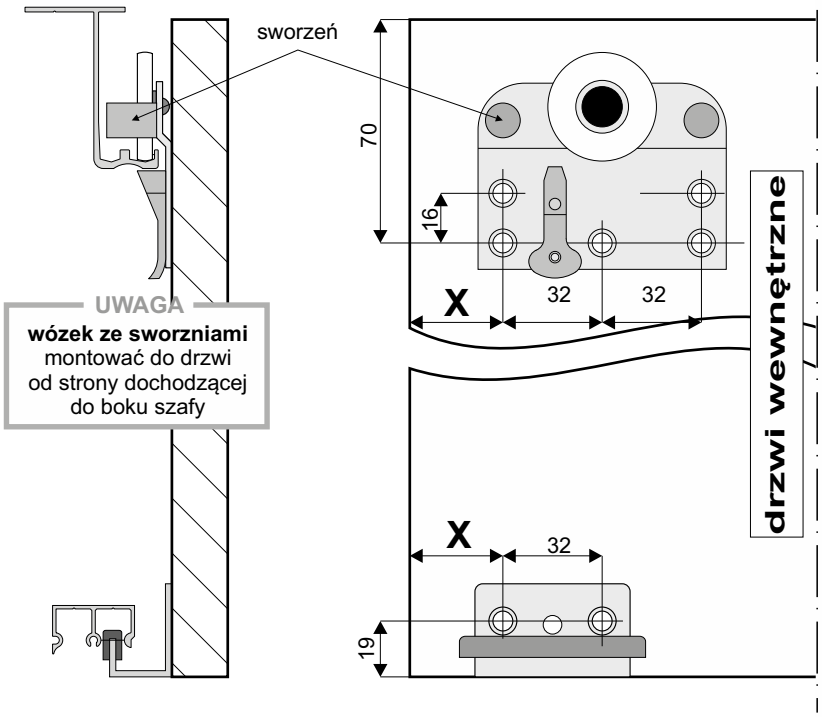

Montaż stoperów do toru górnego

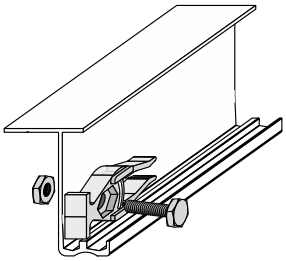

nawiercić w torze otwór ⌀ 6

drzwi wewnętrzne (układ **A** i **B)**

drzwi bez i z profilami pionowymi (rączkami)

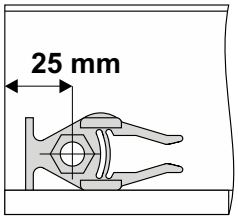

Montaż wózków i prowadników do drzwi zewnętrznych

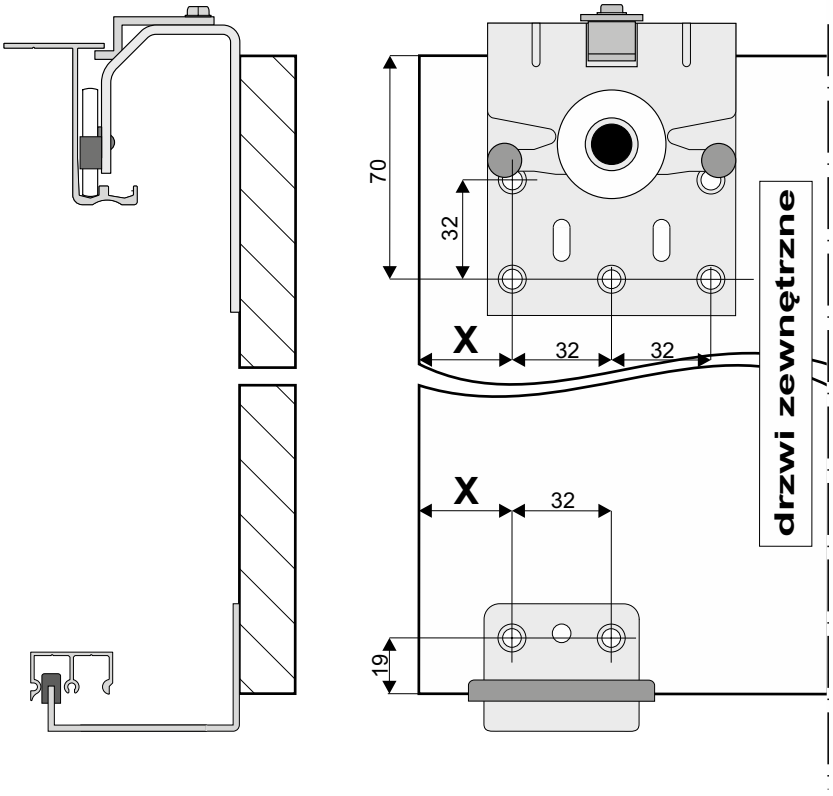

drzwi zewnętrzne (układ **A** i **B)**

drzwi bez i z profilami pionowymi (rączkami)

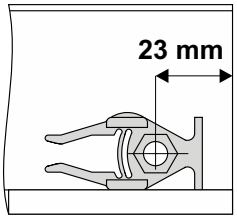

wymiar	drzwi bez profili pionowych		drzwi z profilami pionowymi (rączkami)	
	układ drzwi A	układ drzwi B	układ drzwi A	układ drzwi B
x	58 mm	40 mm	51 mm	31 mm

Opcjonalnie, zamiast stoperów można zastosować samodomykacze **Optima** kupowane oddzielnie

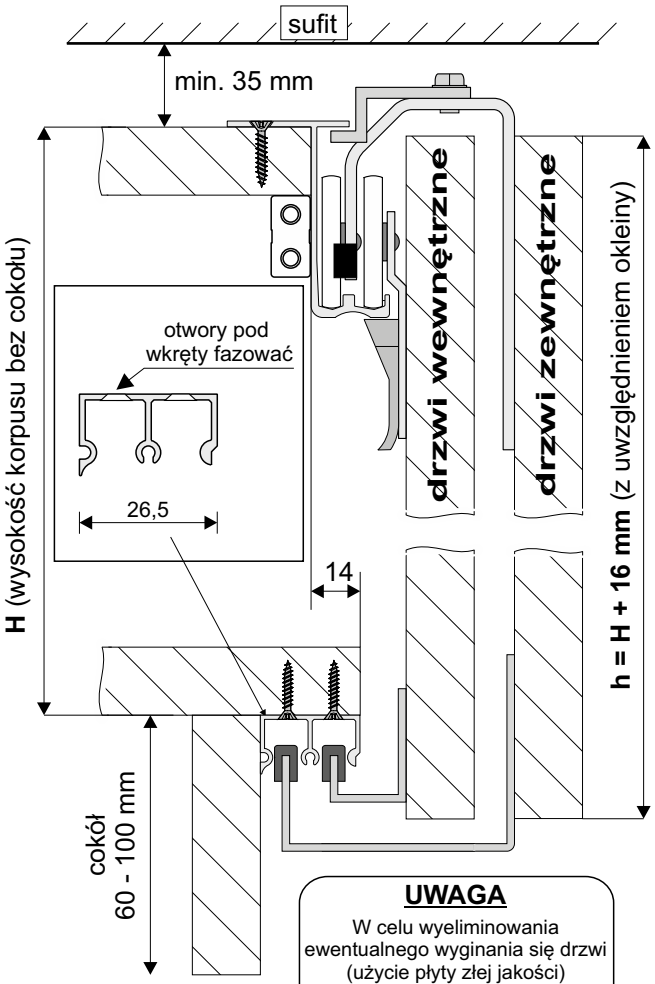

UWAGA

wysokość drzwi powinna być większa od wysokości korpusu (bez cokołu) o dokładnie 16 mm. Wieniec górny powinien być cofnięty w stosunku do wieńca dolnego o 14 mm i zamocowany bardzo solidnie. Grubość płyty na drzwi: max. 20 mm

Montaż drzwi wewnętrznych

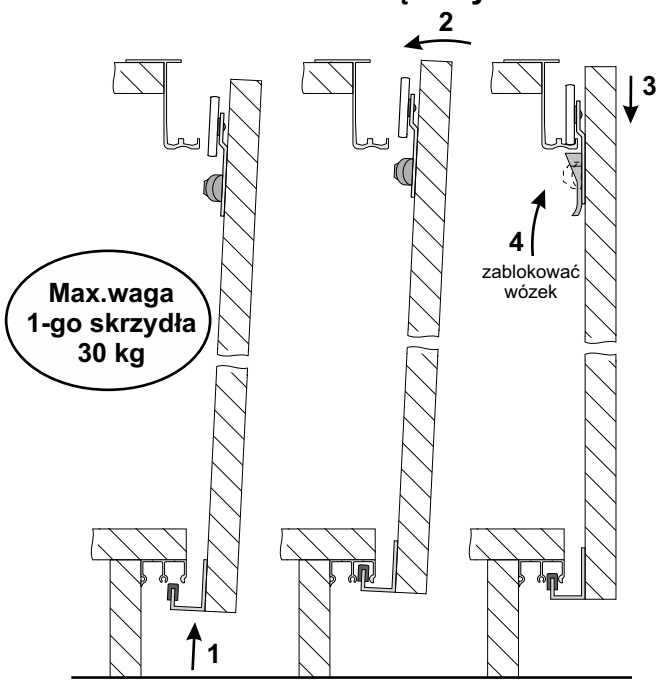

UWAGA

W celu wyeliminowania ewentualnego wyginania się drzwi (użycie płyty złej jakości) w systemie Optima, zaleca się montaż systemu do prostowania płyt

Montaż drzwi zewnętrznych

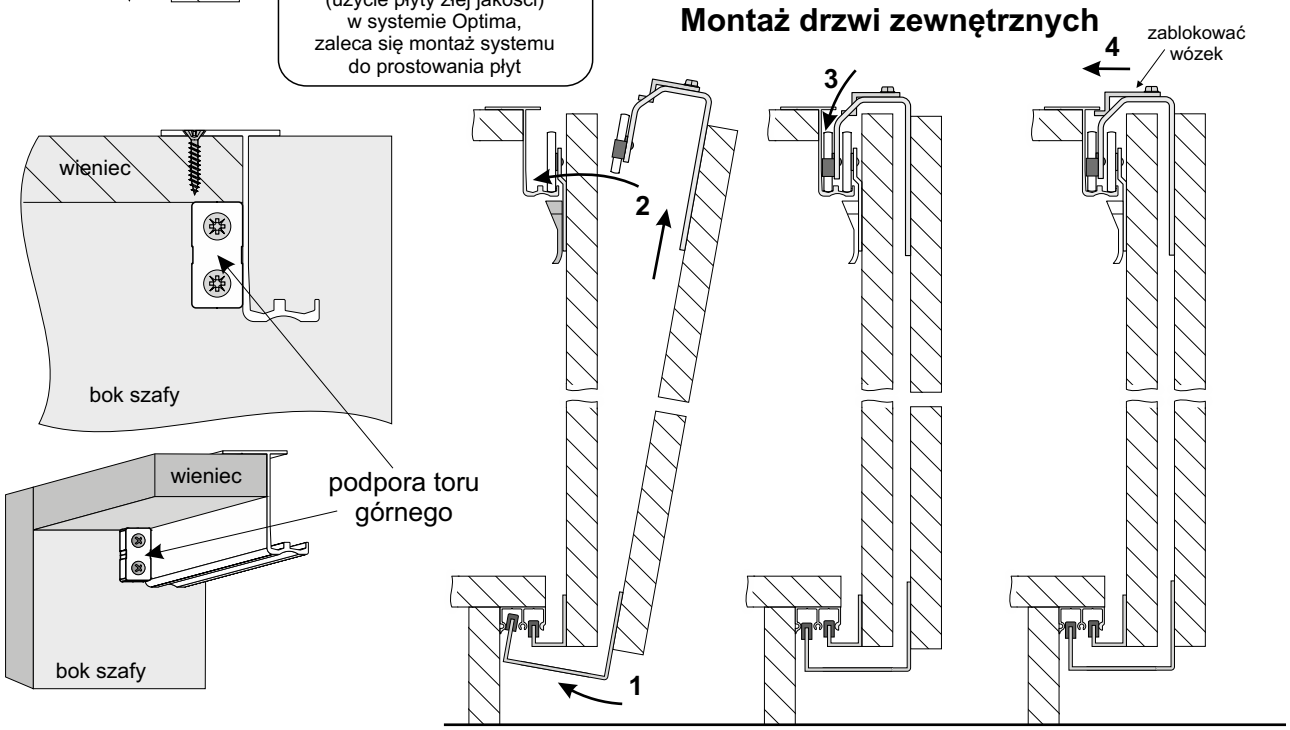

ELEMENTY SKŁADOWE

Tor górny Optima

dł.: 2,00 m, 2,40 m

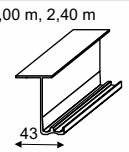

Tor dolny Optima

dł.: 2,00 m, 2,40 m

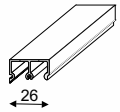

Elementy do drzwi przesuwnych Optima II

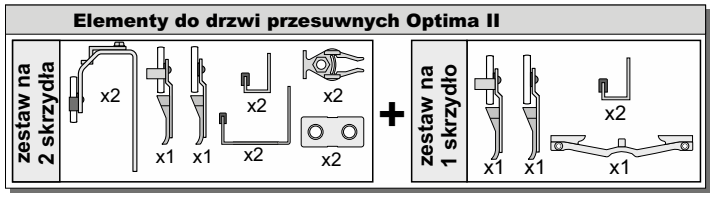

OPCJA

Rączka Optima 18

dł. 2,40 m

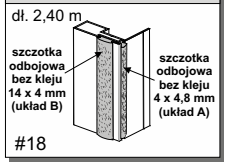

obliczanie szerokości płyt na drzwi

drzwi bez profili pionowych
(z uwzględnieniem obrzeża)

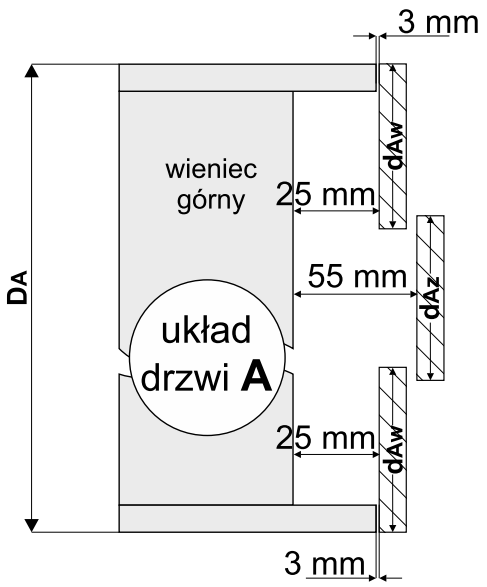

$d_{Az} = d_{Aw} = (D_A + 40\ mm) : 3$

drzwi z profilami pionowymi (rączkami)

drzwi wewnętrzne - 1 rączka
drzwi zewnętrzne - 2 rączki

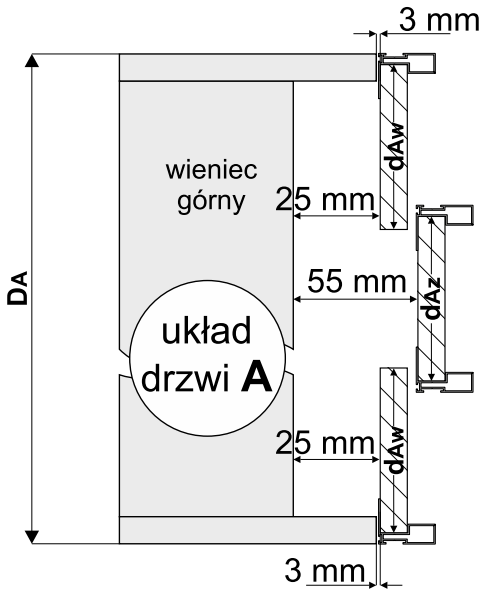

$d_{Az} = [(D_A + 40\ mm) : 3] - 14$

$d_{Aw} = [(D_A + 40\ mm) : 3] - 7$

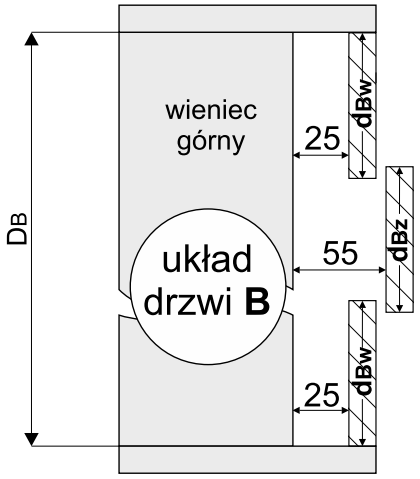

$d_{Bz} = d_{Bw} = (D_B + 40\ mm) : 3$

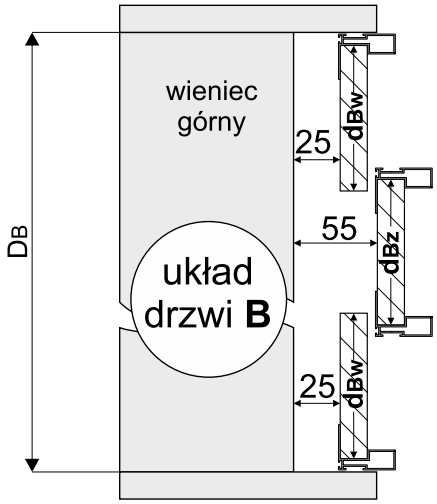

$d_{Bz} = [(D_B + 40\ mm) : 3] - 14$

$d_{Bw} = [(D_B + 40\ mm) : 3] - 7$

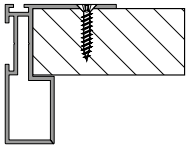

rączkę mocować min. 4 wkrętami

Montaż wózków i prowadników do drzwi wewnętrznych

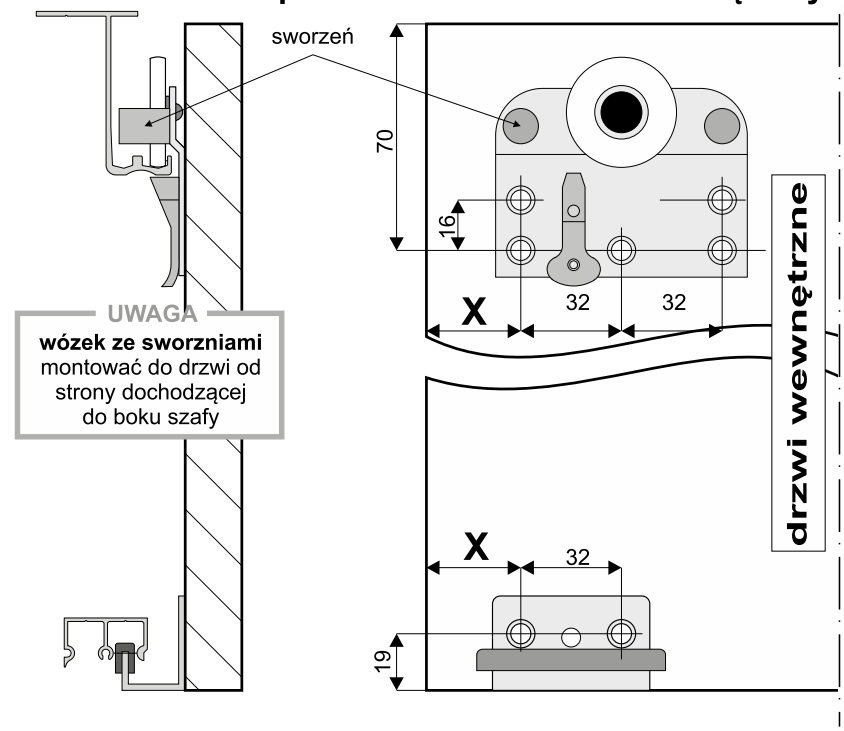

Montaż stoperów do toru górnego

drzwi wewnętrzne (układ **A** i **B**)

drzwi bez i z profilami pionowymi (rączkami)

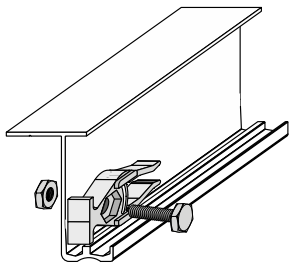

nawiercić w torze otwór ⌀6

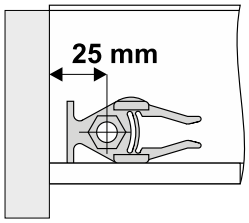

Montaż wózków i prowadników do drzwi zewnętrznych

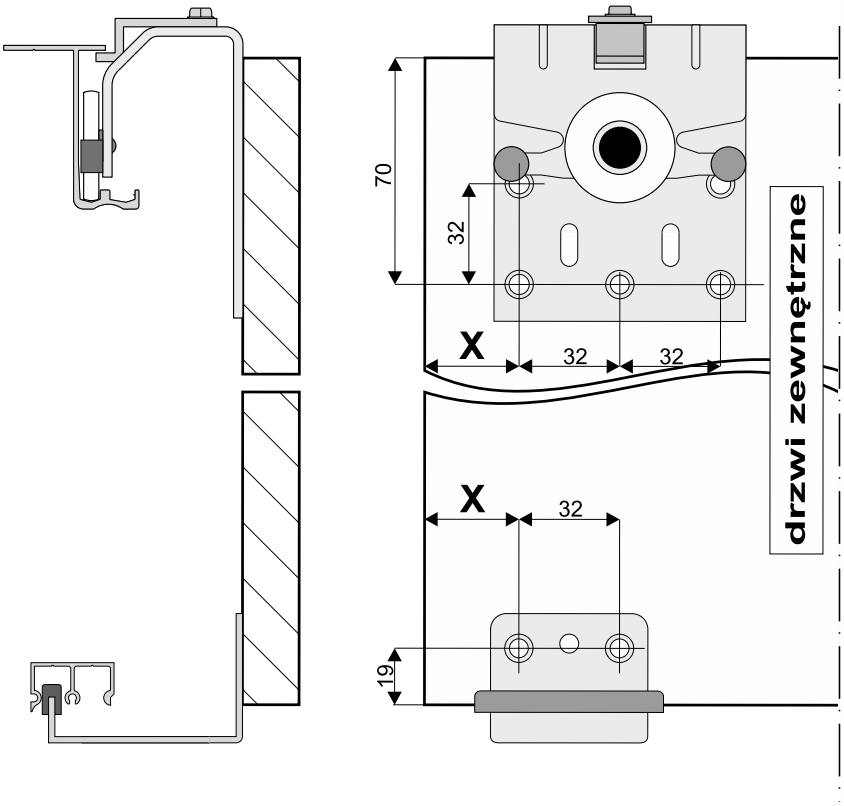

drzwi zewnętrzne
(przykręcić po ustawieniu drzwi)

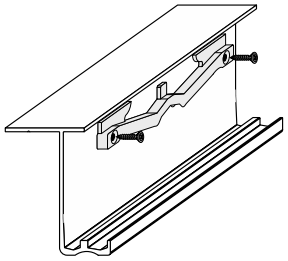

użyć blachowkrętu ⌀3,5
bądź nawiercić w torze otwór ⌀2,5
i wkręcić wkręt unix ⌀3,5

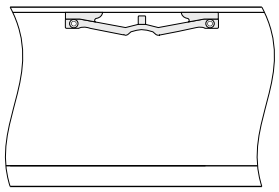

wymiar	drzwi bez profili pionowych		drzwi z profilami pionowymi (rączkami)	
	układ drzwi A	układ drzwi B	układ drzwi A	układ drzwi B
X	58 mm	40 mm	51 mm	31 mm

Opcjonalnie, zamiast stopera można zastosować samodomykacze **Optima** kupowane oddzielnie (tylko do drzwi wewnętrznych)

UWAGA:
Dla dokładnego i szybkiego wykonania otworów w rączkach zalecamy stosowanie przyrządu wiertarskiego
indeks 20173

60
ok. 130

Blachowkręt 6,3 mm x 32 mm

Po ustawieniu skrzydła dokręcić

ø6,5
ø9,5

góra | góra | góra
ø6,5 7 18 41 | 41 | 18 41
41 18 | 41 | 41 18
dół | dół | dół

Wypełnienie drzwi: płyta wiórowa, laminowana 10 mm

Max. waga drzwi 50 kg (2 x 25 kg)

Wypełnienie drzwi: lustro lub szyba bezpieczna + uszczelki

20 16

nie stosować szczotki odbojowej

przed przykręceniem toru wsunąć ślizgacz

przed przykręceniem toru wsunąć gniazdo mosiężne
1
2
35 ÷ 36
23
mocowanie gniazda mosiężnego

ELEMENTY SKŁADOWE

Rączka 10-ka II
dł.:2,70m
szczotka odbojowa bez kleju 14 x 4 mm

Tor górny Exclusive
dł.:1,20m, 1,80m 3,00m, 3,60m
44

Tor First
dł.:1,20m, 1,80m 3,00m, 3,60m

Listwa pozioma dolna-Decor 10
dł.:1,70m, 2,35m 3,00m

Zestaw do drzwi składanych ZSE-10 (lub alternatywnie ZSE-10 PLUS z zawiasem sprężynowym)

wózek górny
gniazdo zawiasu górnego
gniazdo zawiasu dolnego
ślizgacz
3x Zawias meblowy
zawias górny
zawias dolny
prowadnik ślizgacza
18x blachowkręt 3,9x13 (zawias meblowy)
kluczyk imbusowy 2

Przy zakupie poszczególnych elementów do montażu należy pamiętać o blachowkrętach 6,3x32 (4 szt. / 1 skrzydło), a w przypadku drzwi z szybą lub lustrem - dodatkowo o uszczelkach.

Światło otworu

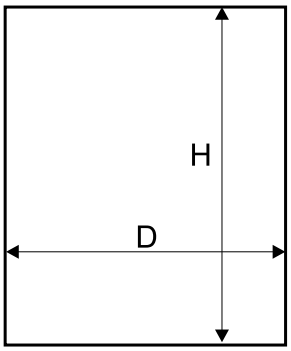

Sposób mocowania płyty 10 mm (rys. A) i lustra 4 mm lub szyby bezpiecznej(rys. B)

- w rączce

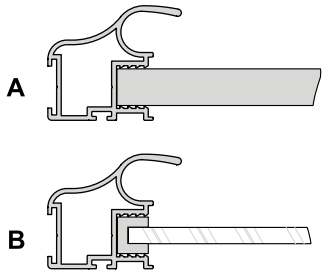

- w listwie poziomej

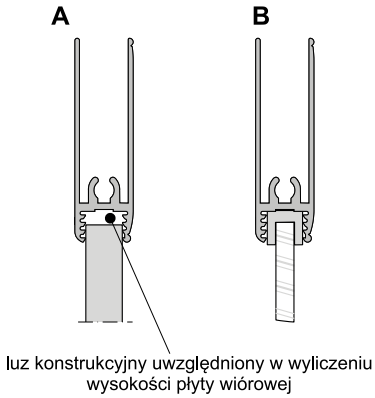

Długość rączki = wysokość skrzydła drzwi

wypełnienie skrzydła - płyta ≠10 mm.

wysokość skrzydła drzwi - h	h = H - 52 mm
wysokość płyty - hp	hp = h - 97 mm
szerokość skrzydła drzwi - d	d = (D - 8 mm) : 2
szerokość płyty - dp	dp = d -36 mm
długość listwy poziomej - Pz	Pz = d - 53 mm

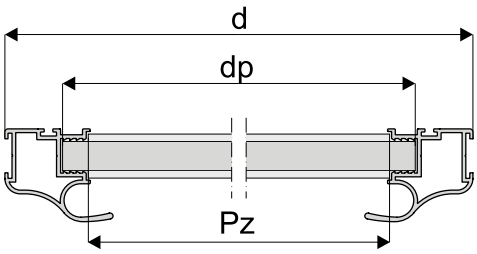

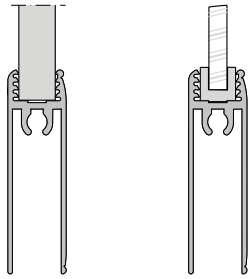

wymiary lustra lub szyby bezpiecznej

wysokość lustra hl	hl = hp
szerokość lustra dl	dl = dp - 4 mm

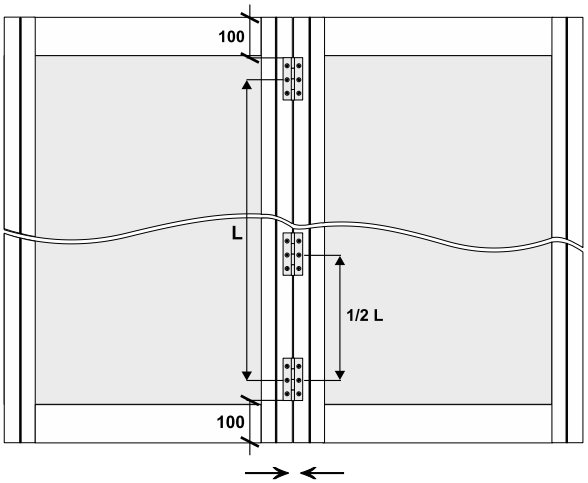

Przy przykręcaniu zawiasów skrzydła drzwi powinny do siebie przylegać.
Między rączkami przylegającymi do siebie nie stosować szczotki odbojowej!

UWAGA !

Lustro użyte na wypełnienie drzwi należy zabezpieczyć folią ochronną. Szyba bezpieczna to szyba klejona obustronnie gładka . Do lustra i szyby stosować uszczelkę.

UWAGA! Zdejmij folię zabezpieczającą z elementów aluminiowych (rączek, torów, łączników, itp.) przed ich docięciem pod dany wymiar. Zdjęcie folii pozwoli stwierdzić ewentualne wady jakościowe (np. zarysowania).

Zachowaj kolejność montażu.

- 1 2 3 4

dla każdego z elementów

A B C

oraz profili

- I II

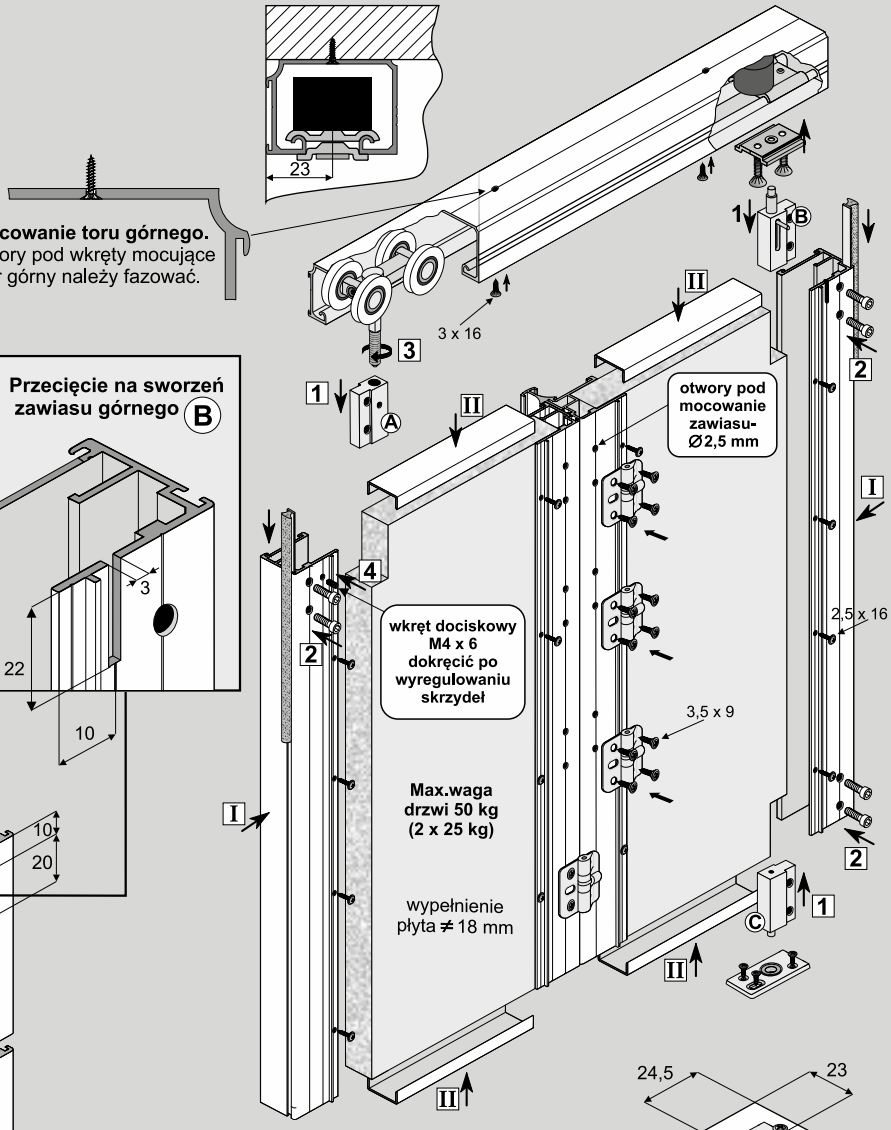

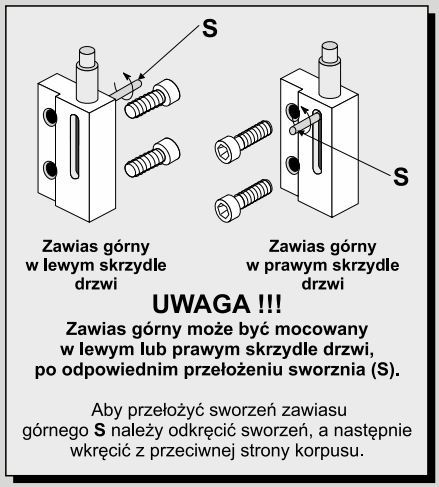

UWAGA !!!

Zawias górny może być mocowany w lewym lub prawym skrzydle drzwi, po odpowiednim przełożeniu sworznia (S).

Aby przełożyć sworzeń zawiasu górnego **S** należy odkręcić sworzeń, a następnie wkręcić z przeciwnej strony korpusu.

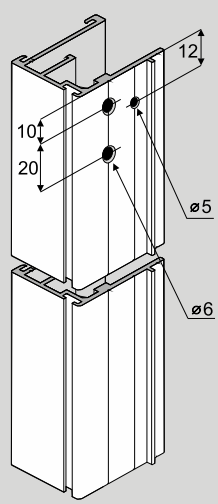

Rozstaw otworów do mocowania korpusu wózka A

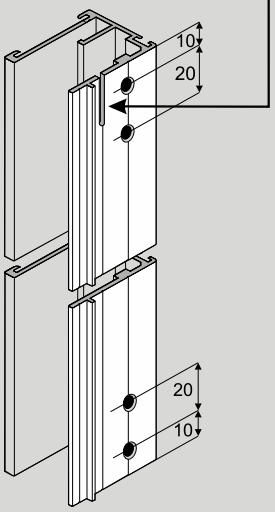

Rozstaw otworów do mocowania zawiasu górnego B i zawiasu dolnego C

mocowanie gniazda zawiasu dolnego

ELEMENTY SKŁADOWE

Rączka Prince 01
dł.: 2,70 m

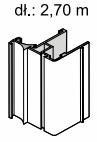

Rączka Prince 02
dł.: 2,70 m

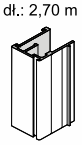

Tor górny Exclusive
dł.: 1,20 m, 1,80 m, 3,00 m, 3,60 m

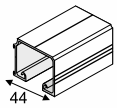

Ceownik 18 mm
dł.: 3,00 m, 6,00 m

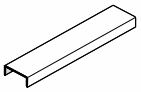

Szczotka 4,8 x 9

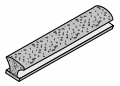

Zestaw do drzwi składanych ZSE-18 PLUS Prince

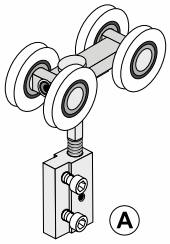

A
Wózek górny

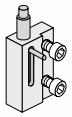

B
Zawias górny

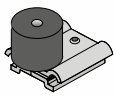

Gniazdo zawiasu górnego z odbojnikiem

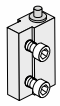

C
Zawias dolny

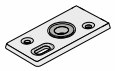

Gniazdo zawiasu dolnego

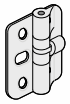

4x
Zawias sprężynowy

blachowkręt 3,5 x 9,5 (zawias sprężynowy)	-16 szt.	
wkręt docisk. M4 x 6	- 1 szt.	
wkręt 2,5 x 16 (rączki)	-16 szt.	
wkręt 3,5 x 16 (gniazdo zaw. dolnego)	- 3 szt.	
wkręt 3 x 16 (tory)	- 6 szt.	
kluczyk imbusowy 2	-1 szt.	

Światło otworu

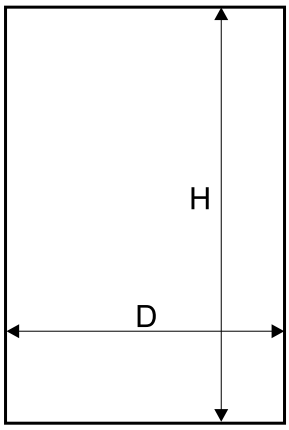

Długość rączki = wysokość skrzydła drzwi

wypełnienie skrzydła – płyta #18 mm

wysokość skrzydła drzwi - h	h = H - 46 mm
wysokość płyty - hp	hp = h - 2 mm
szerokość skrzydła drzwi - d	d = (D - 12 mm) : 2
szerokość płyty - dp	dp = d - 24 mm
długość ceownika góra/dół - Pz i Pw	wyznaczamy po złożeniu skrzydła

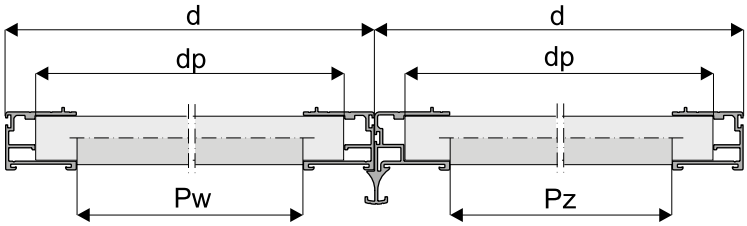

UWAGA!

Rączkę PRINCE 01 montujemy na skrzydle z zawiasami.

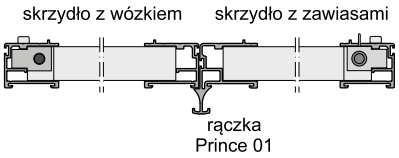

wycięcia w płycie pod wózek i zawiasy

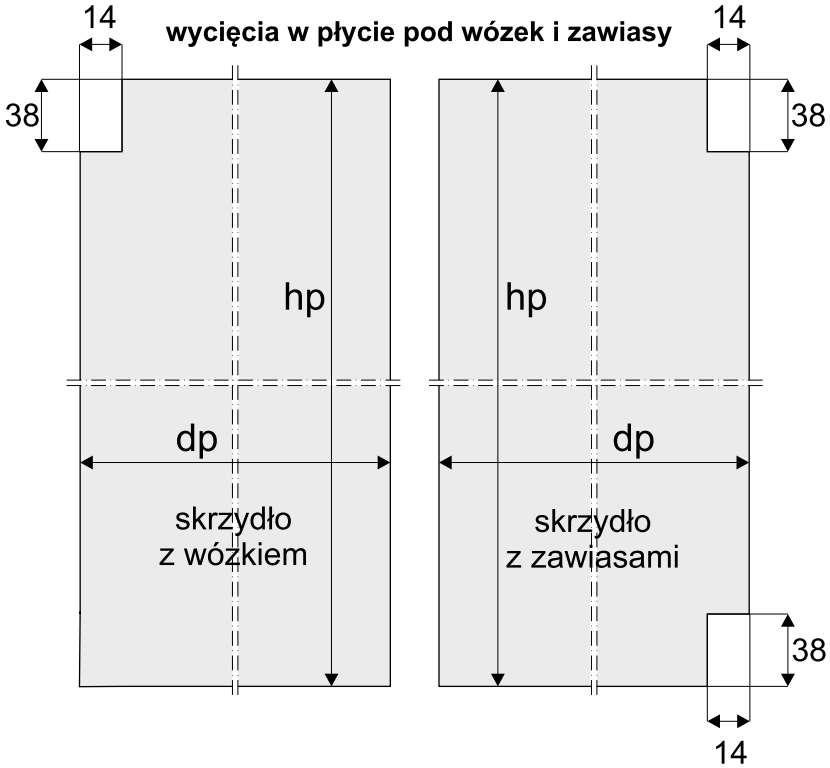

Drzwi otwierane na prawą lub lewą stronę.

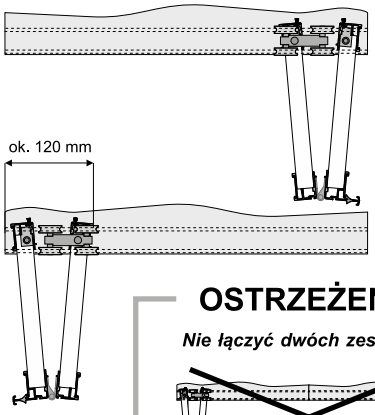

OSTRZEŻENIE

Nie łączyć dwóch zestawów.

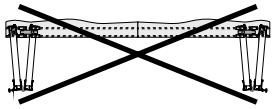

sposób wsuwania taśmy dekoracyjnej ABS w profilach

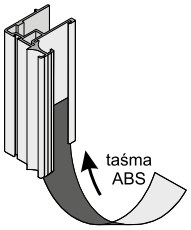

Rączka Prince 01

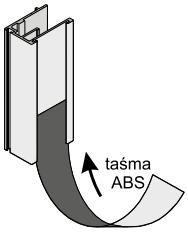

Profil pionowy Prince 02

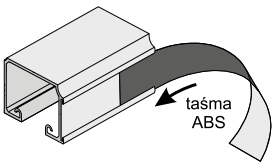

Tor górny Exclusive

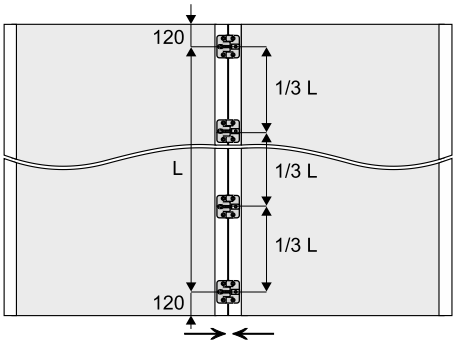

Przy przykręcaniu zawiasów skrzydła drzwi powinny do siebie dolegać.
Między rączkami przylegającymi do siebie nie stosować szczotki odbojowej!

UWAGA! Zdejmij folię zabezpieczającą z elementów aluminiowych (rączek, torów, łączników, itp.) przed ich docięciem pod dany wymiar. Zdjęcie folii pozwoli stwierdzić ewentualne wady jakościowe (np. zarysowania).

Zachowaj kolejność montażu.

- 1 2 3 4

dla każdego z elementów

A B C

oraz profili

- I II

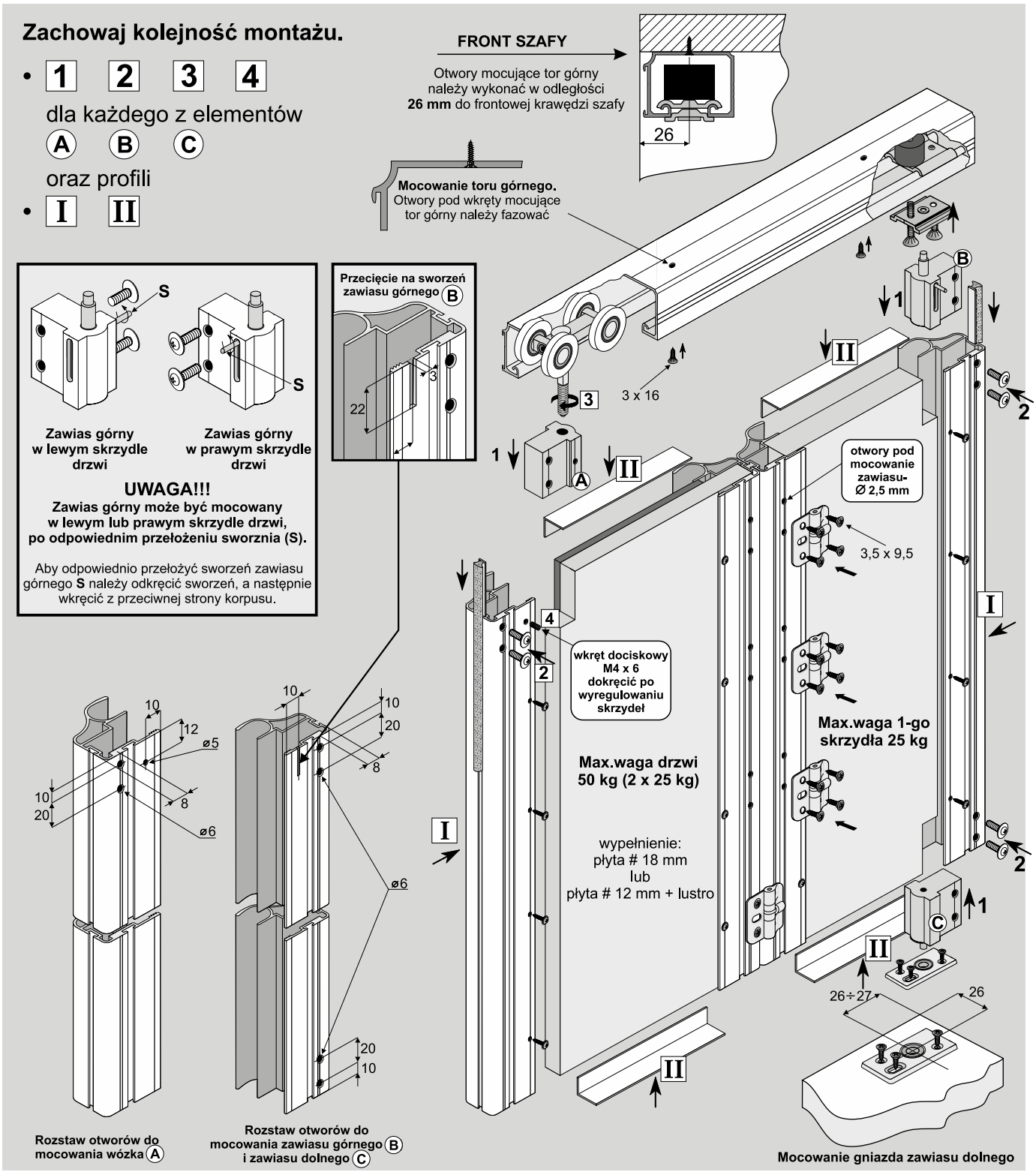

ELEMENTY SKŁADOWE

Rączka Unicomfort II

dł.: 2,70 m

Tor górny Exclusive

dł.: 1,20 m, 1,80 m, 3,00 m, 3,60 m

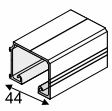

Kątownik MINI lub Kątownik ZW

dł.: 1,70 m, 2,35 m, 3,00 m

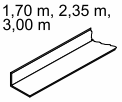

11 mm x 17 mm (płyta)
20 mm x 18 mm (lustro)

Zestaw do drzwi składanych ZSE-18 PLUS Unicomfort

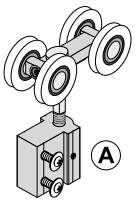

Wózek górny

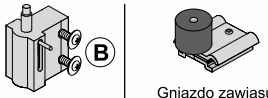

Zawias górny | Gniazdo zawiasu górnego z odbojnikiem | Zawias dolny | Gniazdo zawiasu dolnego | 4x Zawias sprężynowy

blachowkręt 3,5 x 9,5 (zawias sprężynowy)	-16 szt.
wkręt docisk. M4 x 6	- 1 szt.
wkręt 2,5 x 16 (rączki)	-16 szt.
wkręt 3,5 x 16 (gniazdo zaw. dolnego)	- 3 szt.
wkręt 3 x 16 (tory)	- 6 szt.
kluczyk imbusowy 2	- 1 szt.

Światło otworu

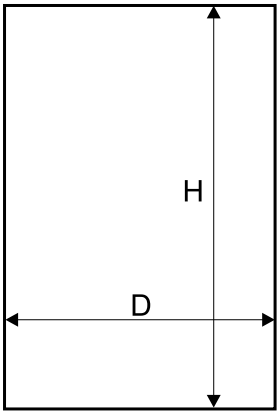

Długość rączki = wysokość skrzydła drzwi = h

wysokość skrzydła drzwi - h	h = H - 46 mm
wysokość płyty - hp	hp = h - 3 mm
szerokość skrzydła drzwi - d	d = (D - 8 mm) : 2
szerokość płyty # **12 mm** - dp_{12}	dp_{12} = d - 7 mm
szerokość płyty # **18 mm** - dp_{18}	dp_{18} = d - 40 mm
długość kątownika* góra/dół - Pw	wyznaczamy po złożeniu skrzydła

* - przy skrzydłach drzwi z płyty, stosować kątownik MINI 11 x 17
- przy skrzydłach drzwi z lustrem, stosować kątownik ZW 20 x 18

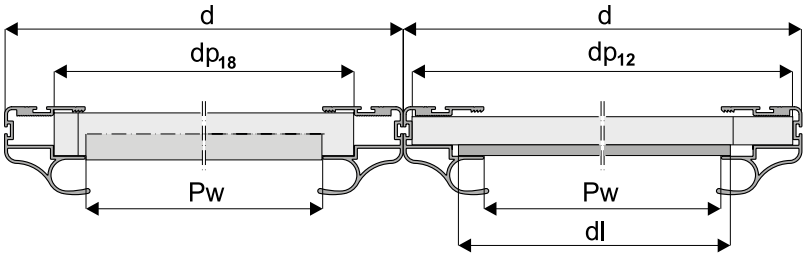

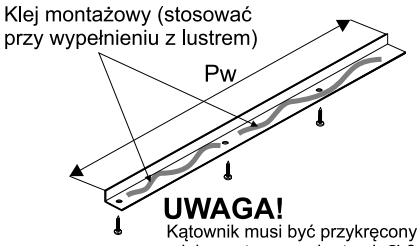

UWAGA!
Kątownik musi być przykręcony do płyty minimum trzema wkrętami ⌀ 3 x 25

wycięcia w płycie pod wózek i zawiasy

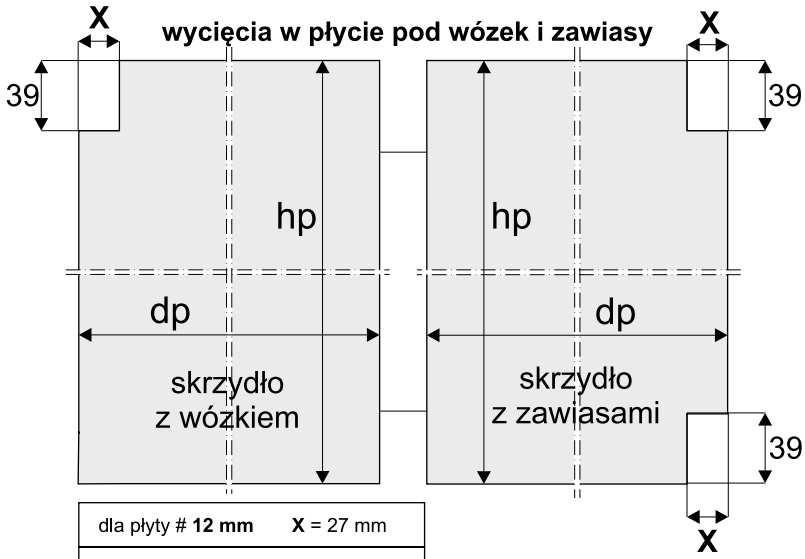

dla płyty # **12 mm**	**X** = 27 mm
dla płyty # **18 mm**	**X** = 10 mm

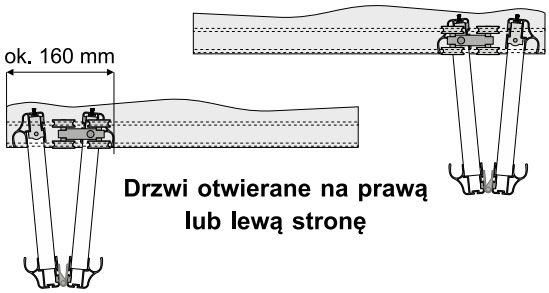

Drzwi otwierane na prawą lub lewą stronę

Do zabudowy z czterema skrzydłami należy użyć dwóch zestawów

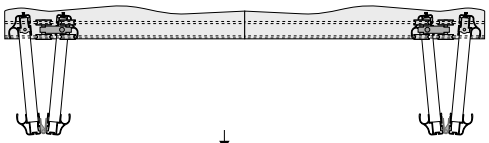

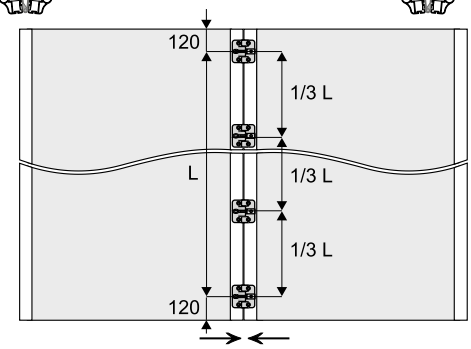

Przy przykręcaniu zawiasów skrzydła drzwi powinny do siebie przylegać.
Między rączkami przylegającymi do siebie nie stosować szczotki odbojowej!

wymiary lustra

wysokość lustra - hl = hp - 4 mm
szerokość lustra - dl = dp_{12} - 47 mm

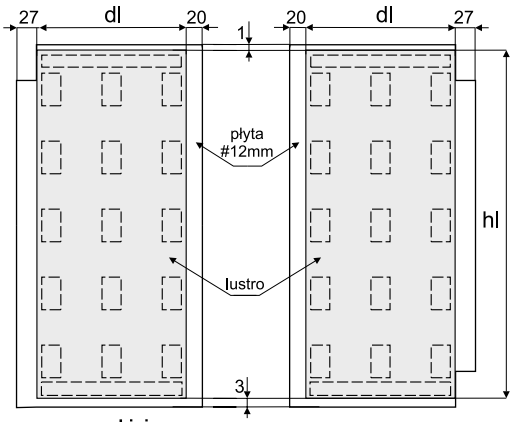

Linią przerywaną zaznaczono miejsca przyklejenia taśmy dwustronnej.

UWAGA:
przed naklejeniem taśmy dwustronnej, powierzchnie styku płyty z lustrem należy odtłuścić.

UWAGA! Zdejmij folię zabezpieczającą z elementów aluminiowych (rączek, torów, łączników, itp.) przed ich docięciem pod dany wymiar. Zdjęcie folii pozwoli stwierdzić ewentualne wady jakościowe (np. zarysowania).

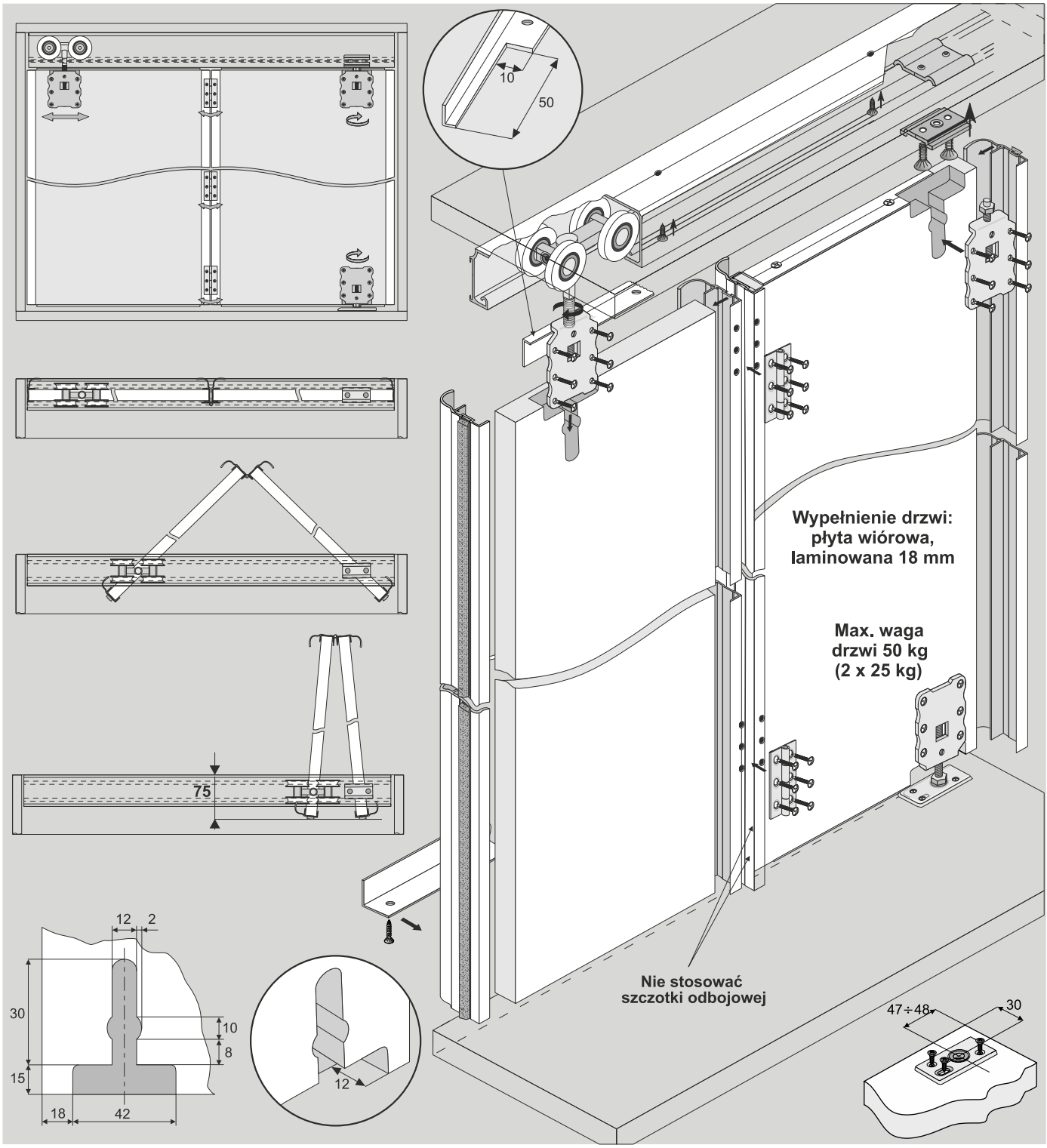

ELEMENTY SKŁADOWE

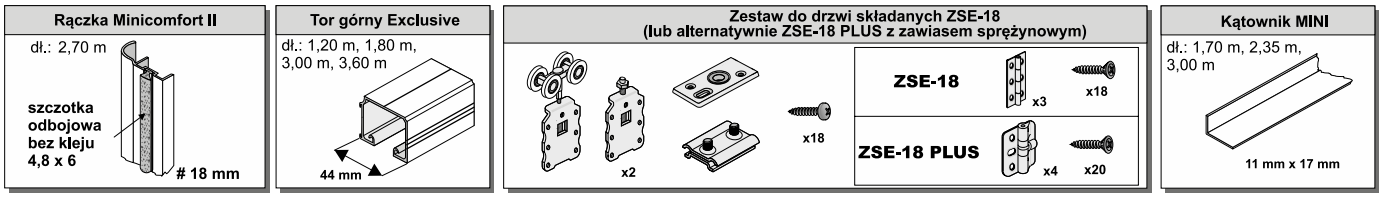

Światło otworu

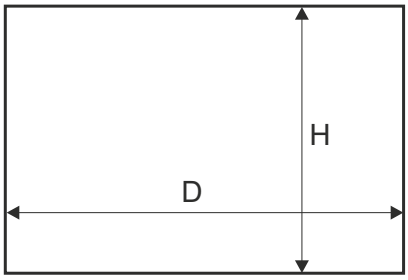

Długość rączki = wysokość skrzydła drzwi

wysokość skrzydła drzwi	- h	h = H - 46 mm
wysokość płyty	- hp	hp = h - 3 mm
szerokość skrzydła drzw	- d	d = (D - 9 mm) : 2
szerokość płyty **#18**	- dp	dp = d - 7 mm
długość kątownika	- dk	wyznaczamy po złożeniu skrzydła

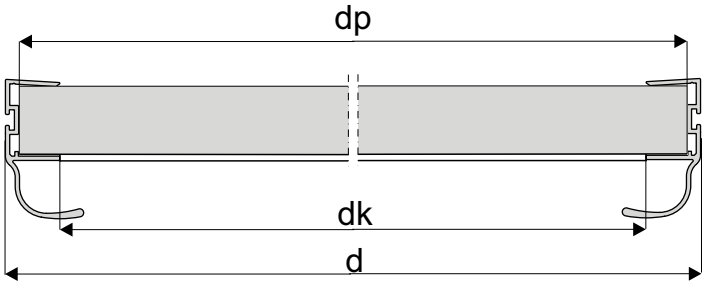

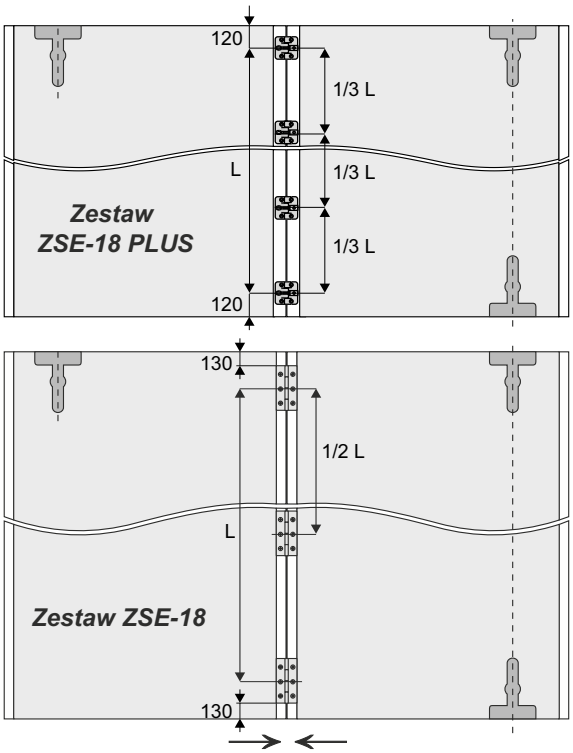

Przy przykręcaniu zawiasów skrzydła drzwi powinny do siebie przylegać.
Między rączkami przylegającymi do siebie nie stosować szczotki odbojowej!

UWAGA!

Rączka powinna być o 3 mm dłuższa od wymiaru wysokości płyty.

- Przy nabijaniu rączek nie należy dodatkowo stosować kleju montażowego.

Sposób montażu rączki z płytą # 18 mm

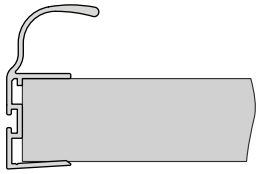

Sposób montażu kątownika MINI 11 mm x 17 mm

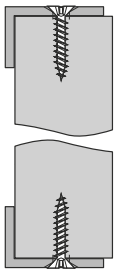

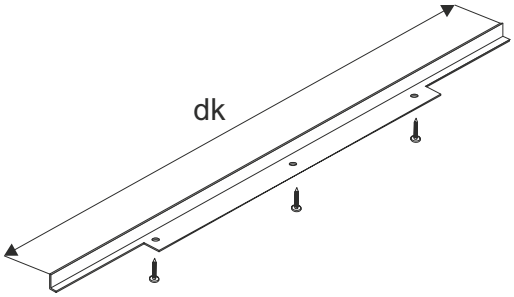

Do zabudowy z czterema skrzydłami należy użyć dwóch zestawów

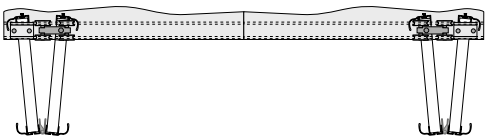

OSTRZEŻENIE

SEVROLL nie ponosi odpowiedzialności za odkształcenia profili spowodowane odkształcaniem się płyty (w wyniku jej złej jakości, złego składowania, przechowywania w nieodpowiedniej wilgotności).

UWAGA! Zdejmij folię zabezpieczającą z elementów aluminiowych (rączek, torów, łączników, itp.) przed ich docięciem pod dany wymiar. Zdjęcie folii pozwoli stwierdzić ewentualne wady jakościowe (np. zarysowania).

SYSTEM
DS FOLD

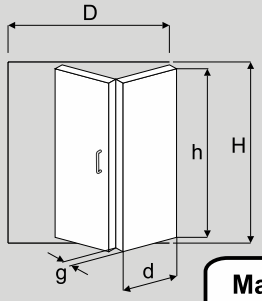

Max. waga drzwi 32 kg (2 x 16 kg)

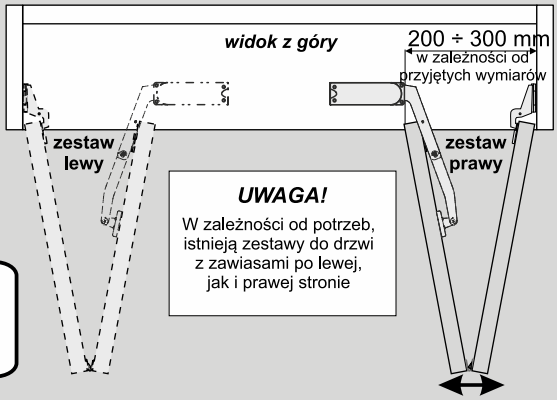

UWAGA!
W zależności od potrzeb, istnieją zestawy do drzwi z zawiasami po lewej, jak i prawej stronie

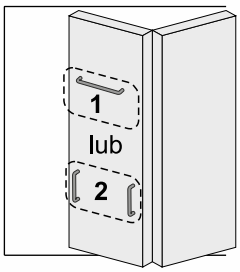

Usytuowanie uchwytów:

1 - jeden długi uchwyt poziomo
(rozstaw uchwytu **min. 192 mm**)

lub

2 - dwa uchwyty pionowo
(przy krawędziach skrzydła)

g - grubość skrzydła drzwi (**18 ÷ 30** mm)
h - wysokość skrzydła drzwi (max. **2600** mm)
d - szerokość jednego skrzydła drzwi (**380 ÷ 460** mm)

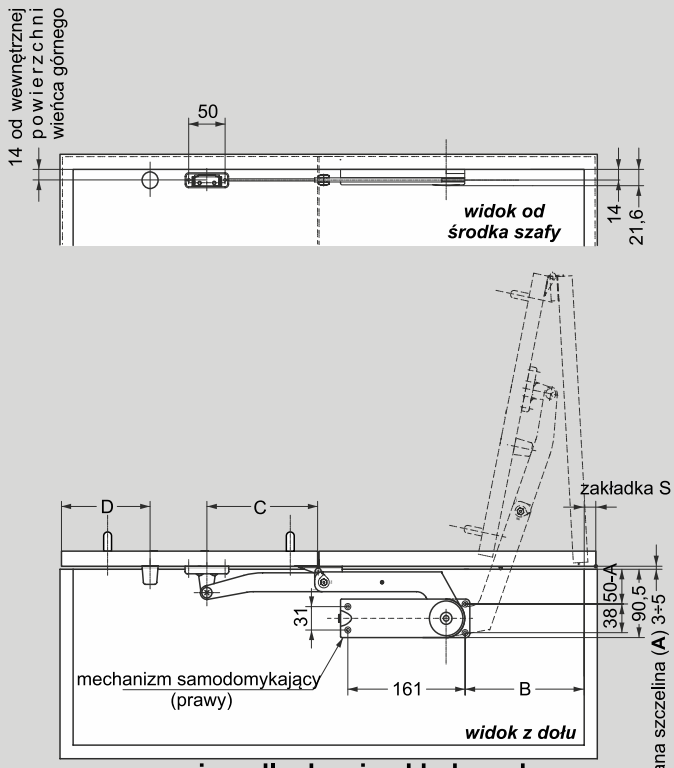

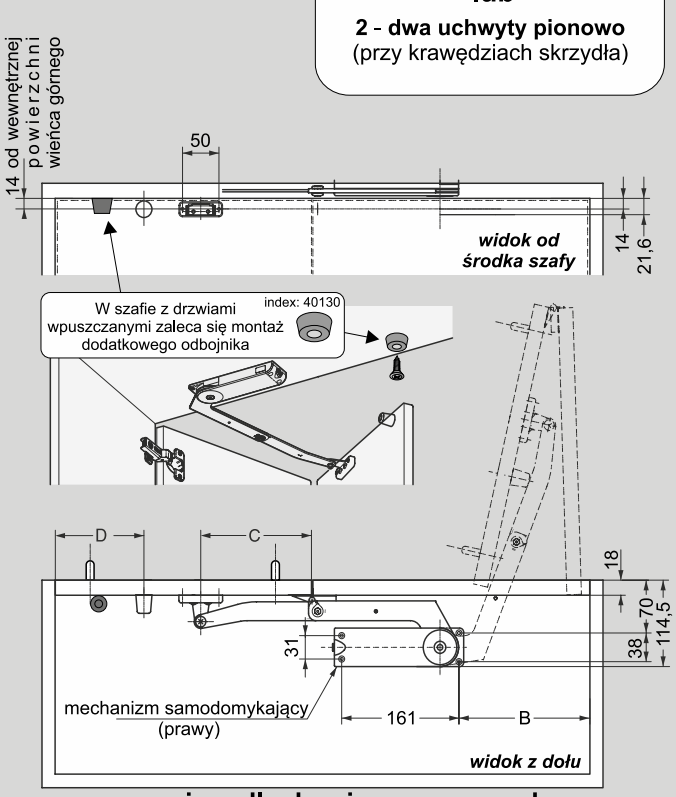

wymiary dla drzwi nakładanych

szerokość skrzydła drzwi	regulacja dł **L** ramienia mechanizmu	**B**	**C**	**D**
375 ÷ 385	1	179,5-S	152	(150)
385 ÷ 395	2	184,5-S	155	(155)
395 ÷ 405	3	189,5-S	158	(160)
405 ÷ 415	4	194,5-S	161	(165)
415 ÷ 425	5	199,5-S	164	(170)
425 ÷ 435	6	204,5-S	167	(170)
435 ÷ 445	7	209,5-S	170	(175)
445 ÷ 455	8	214,5-S	173	(180)
455 ÷ 465	9	219,5-S	176	(180)

wymiary dla drzwi wpuszczanych

szerokość skrzydła drzwi	regulacja dł **L** ramienia mechanizmu	**B**	**C**	**D**
375 ÷ 385	1	179,5	152	(150)
385 ÷ 395	2	184,5	155	(155)
395 ÷ 405	3	189,5	158	(160)
405 ÷ 415	4	194,5	161	(165)
415 ÷ 425	5	199,5	164	(170)
425 ÷ 435	6	204,5	167	(170)
435 ÷ 445	7	209,5	170	(175)
445 ÷ 455	8	214,5	173	(180)
455 ÷ 465	9	219,5	176	(180)

ELEMENTY SKŁADOWE

Zestaw do drzwi składanych FOLD (Lewy lub Prawy)

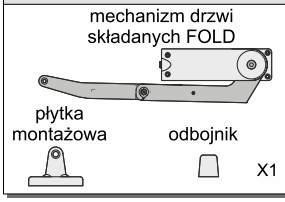

wkr. 3,5x15 (mechanizm) - 4 szt.
wkr. 3,5x25 (odbojnik, uchwyt) - 3 szt.
wkręt M4x6 (uchwyt) - 1 szt.

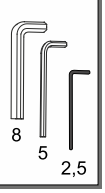

ELEMENTY DODATKOWE

Zawias zatrzaskowy ø35 z cichym domykiem

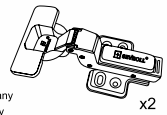

Zawias meblowy

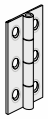

krok ① i ③
odblokować / zablokować
ramię mechanizmu
systemu drzwi składanych

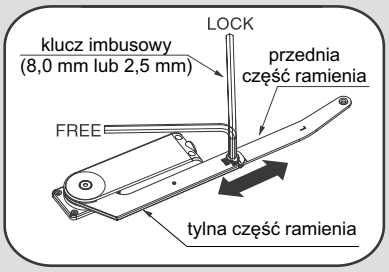

krok②
ustawić żądaną długość ramienia
mechanizmu drzwi składanych

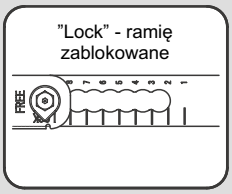

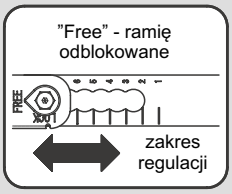

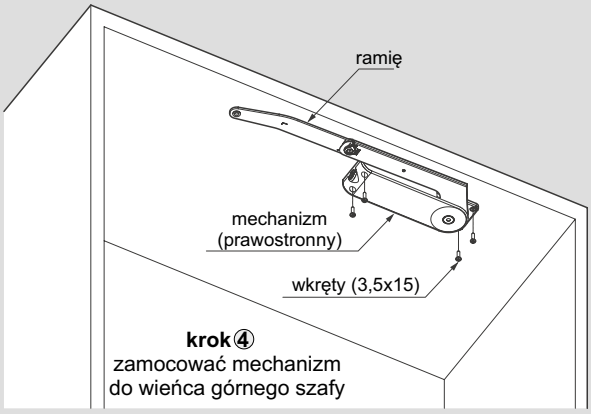

krok④
zamocować mechanizm
do wieńca górnego szafy

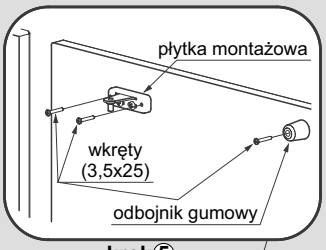

krok⑤
zamocować odbojnik
i płytkę montażową

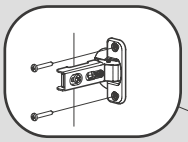

krok⑦
zamocować zawias
puszkowy

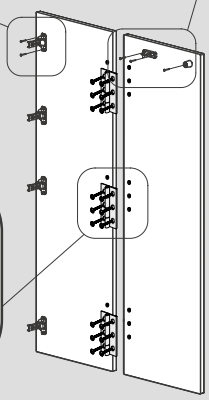

krok⑥
zamocować
zawias

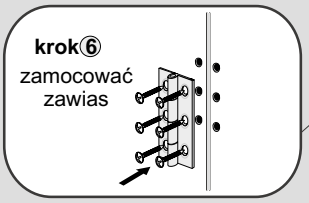

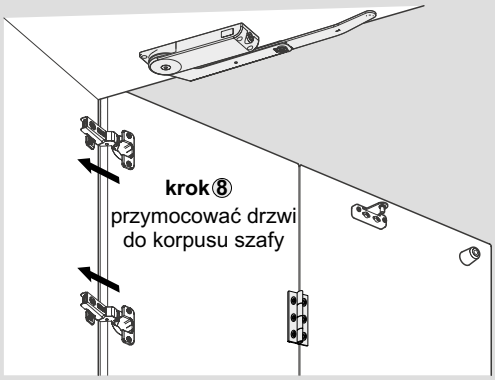

krok⑧
przymocować drzwi
do korpusu szafy

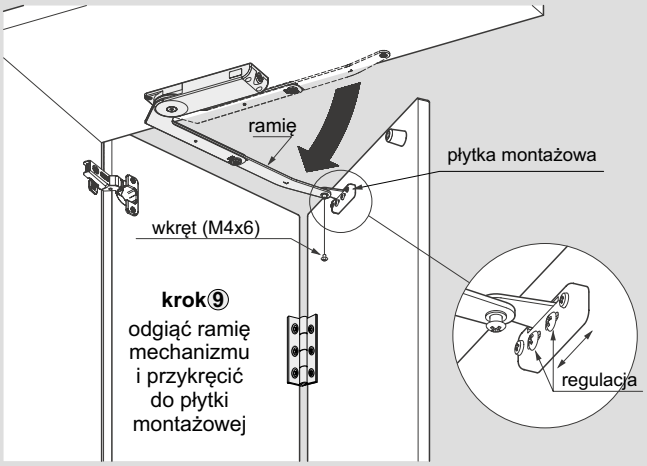

krok⑨
odgiąć ramię
mechanizmu
i przykręcić
do płytki
montażowej

Zalecana ilość zawiasów uzależniona jest
od wysokości płyty i wynosi:

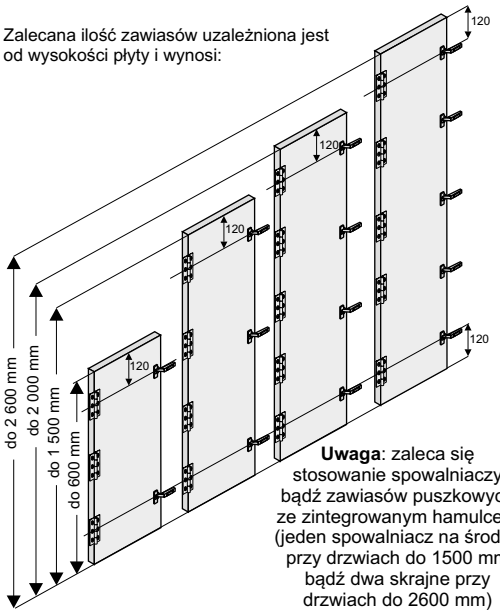

Uwaga: zaleca się
stosowanie spowalniaczy
bądź zawiasów puszkowych
ze zintegrowanym hamulcem
(jeden spowalniacz na środku
przy drzwiach do 1500 mm
bądź dwa skrajne przy
drzwiach do 2600 mm)

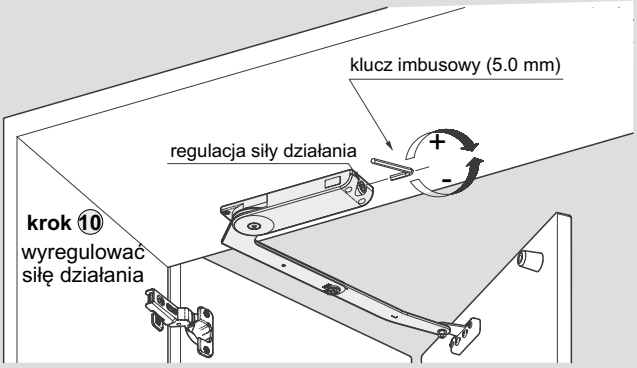

krok ⑩
wyregulować
siłę działania

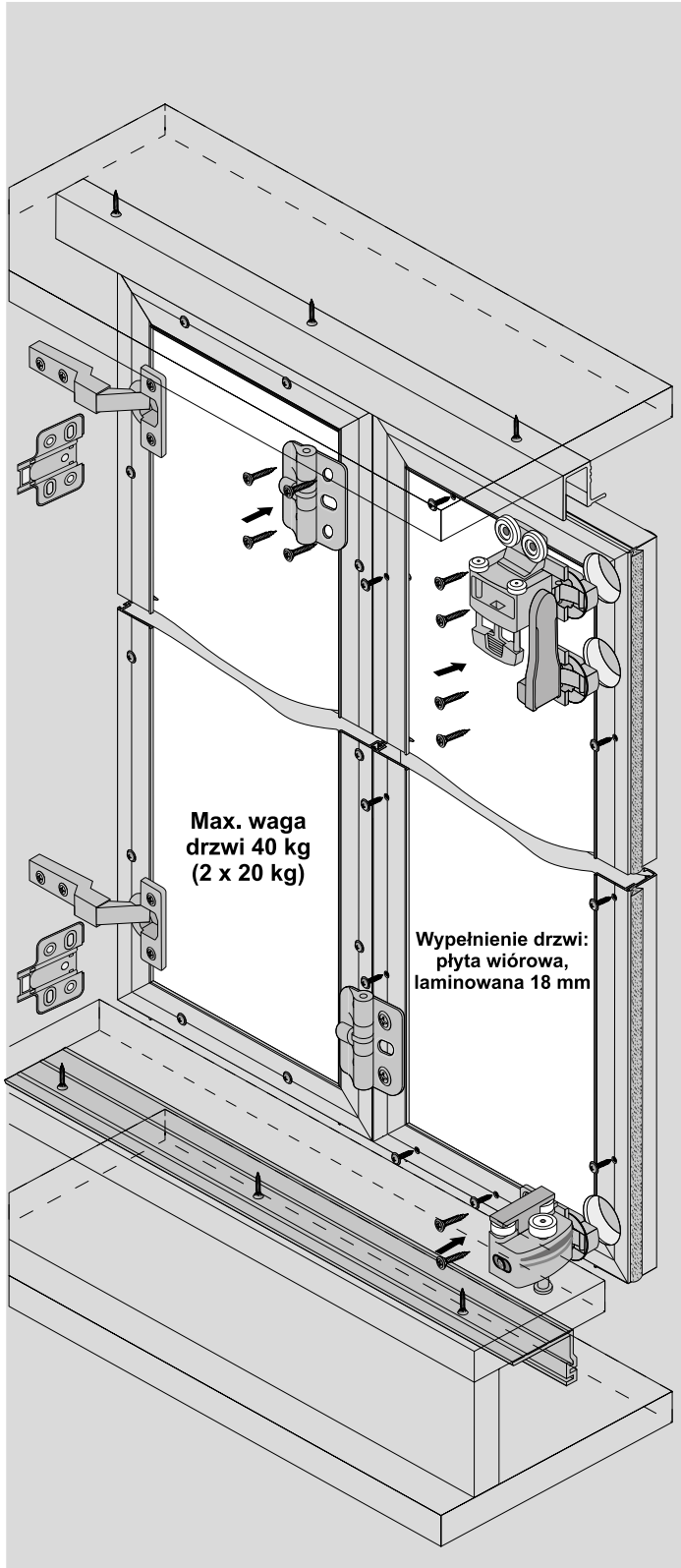

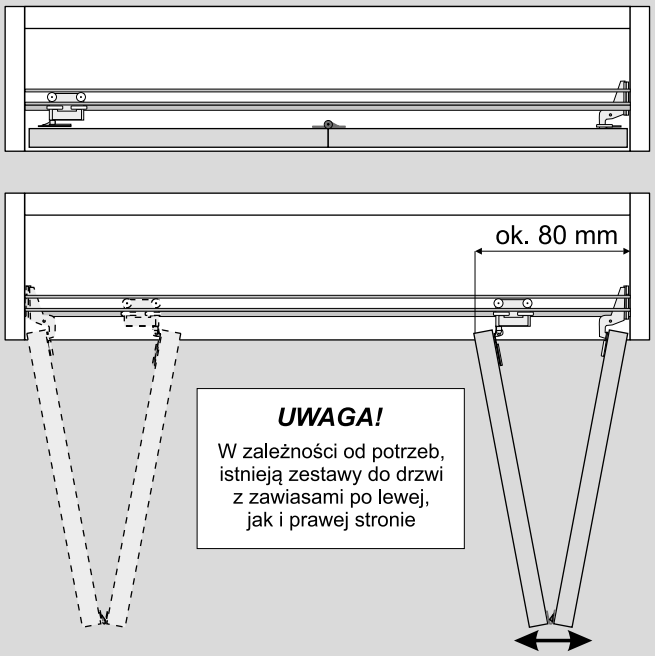

UWAGA!
W zależności od potrzeb, istnieją zestawy do drzwi z zawiasami po lewej, jak i prawej stronie

Zalecana ilość zawiasów uzależniona jest od wysokości płyty i wynosi:

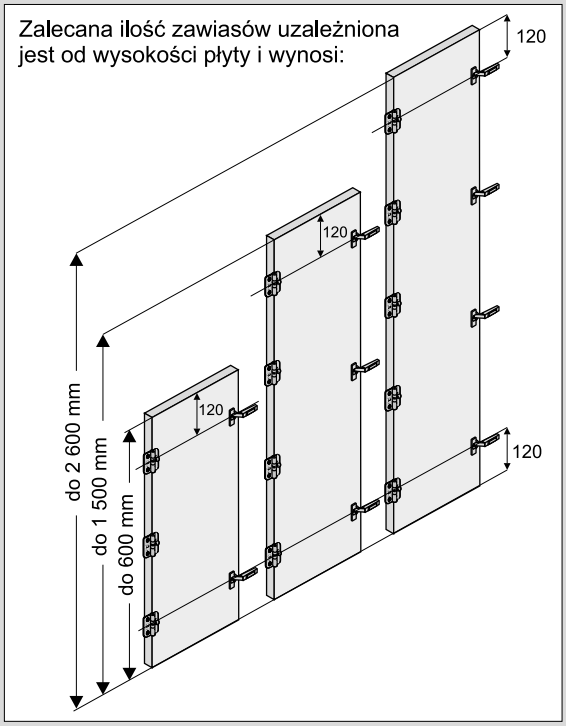

Profil ramkowy Line

dł.: 2,70 m — SECRET LINE

dł.: 2,70 m — SLIM LINE

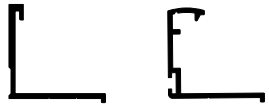

Tor górny Line (A)
Tor dolny Line (B)

dł.: 2,00 m

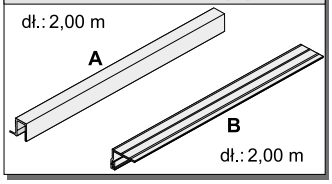

dł.: 2,00 m

ELEMENTY SKŁADOWE

Zestaw do drzwi składanych Line - lewy lub prawy

Wózek górny

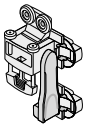

Wózek dolny

Zawias sprężynowy

X5

Zawias wpuszczany rozstaw 45 mm ø35 mm zatrzaskowy z cichym domykiem

X4

wkr. 3,5x16 (zawiasy, wózki)	- 26 szt.
wkr. 4x16 (zawiasy puszkowe)	- 24 szt.
wkr. 3x13 (prowadnice)	- 12 szt.
wkr. 2,5x16 (rączki)	- 30 szt.

Szczotka 4,8 x 4

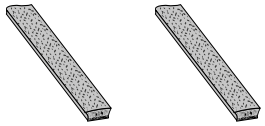

z klejem (SECRET LINE)

bez kleju (SLIM LINE)

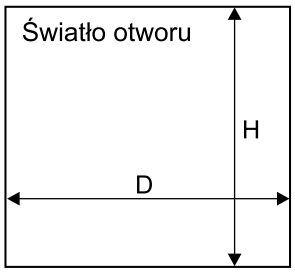

		LINIA SECRET LINE 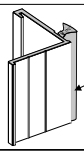	LINIA SLIM LINE 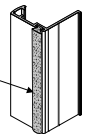
wysokość skrzydła drzwi	- hs	hs = H - 6 mm	hs = H - 6 mm
wysokość płyty	- hp	hp = hs - 3 mm	hp = hs - 6 mm
szerokość skrzydła drzwi	- ds	ds = (D - 6 mm) : 2	ds = (D - 6 mm) : 2
szerokość płyty	- dp	dp = ds - 3 mm	dp = ds - 6 mm

Mocowanie prowadnika zawiasu puszkowego

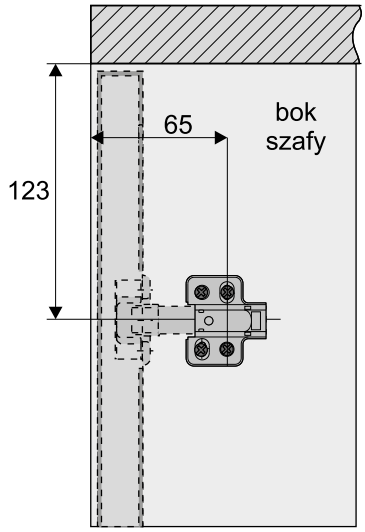

Max. waga 1-go skrzydła - 20 kg

Ciężar 1 m² płyty wiórowej o grubości 18 mm = 13 kg

Sposób wycinania otworów pod wózki i zawiasy puszkowe

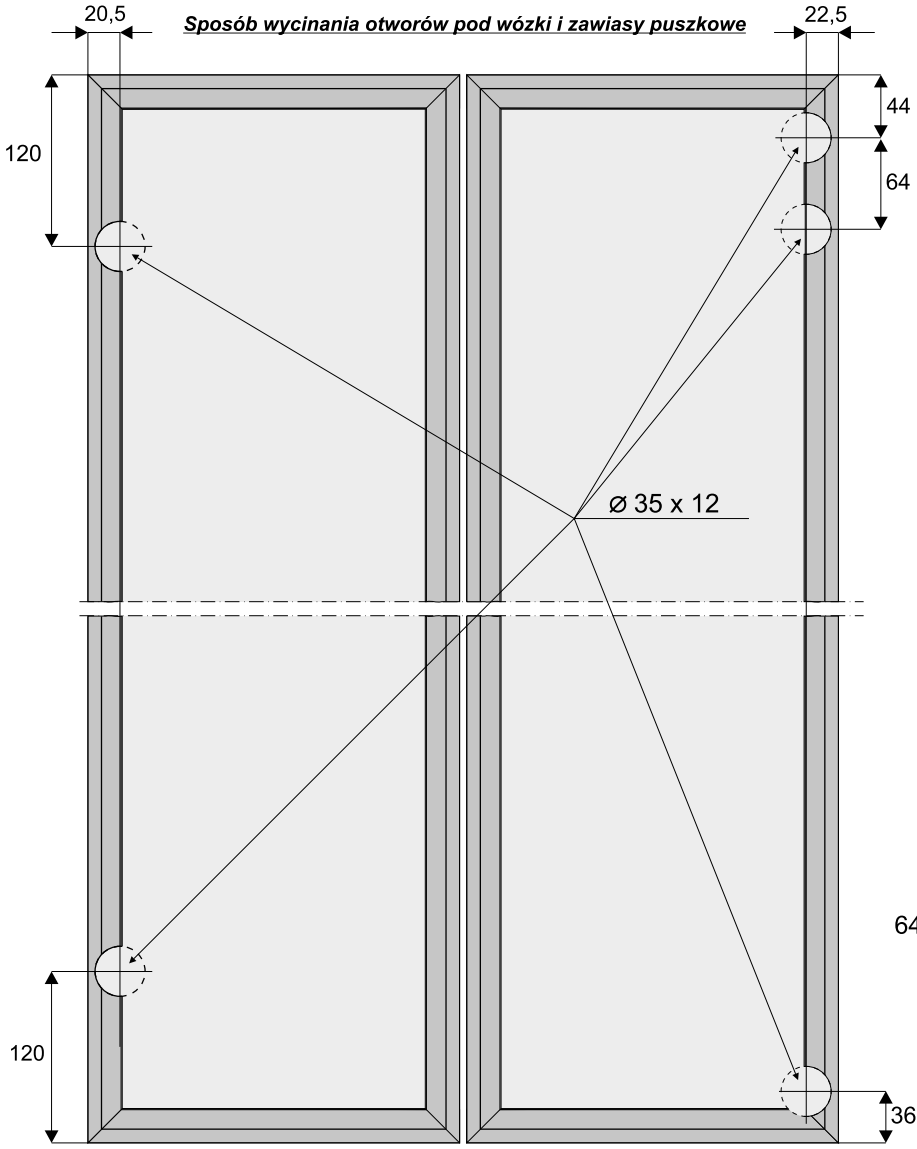

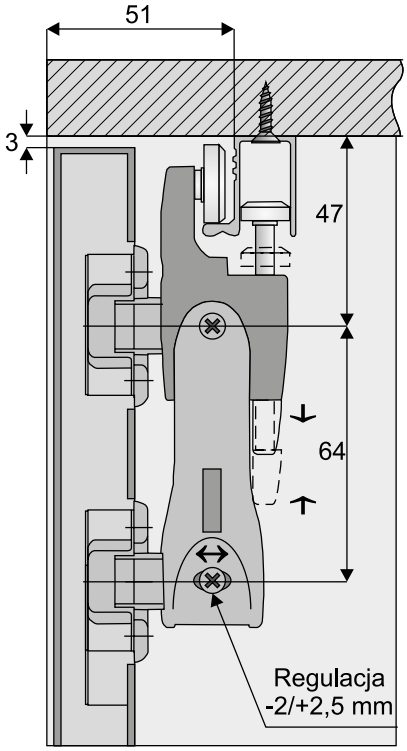

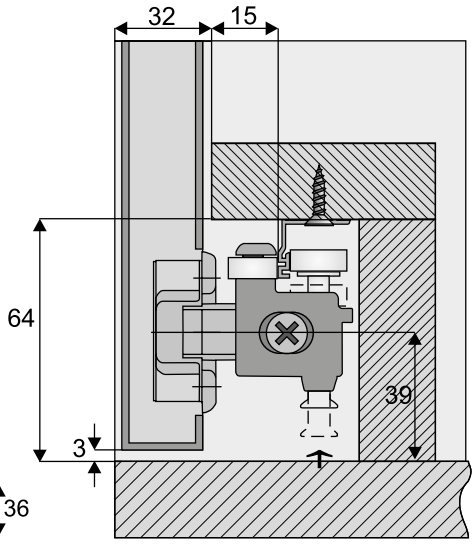

Sposób wycinania otworów pod wózki i zawiasy wpuszczane

Alternatywnym sposobem (w przypadku braku możliwości wycięcia w profilu aluminiowym otworów ⌀35) jest rozwiązanie przedstawione na rysunku poniżej

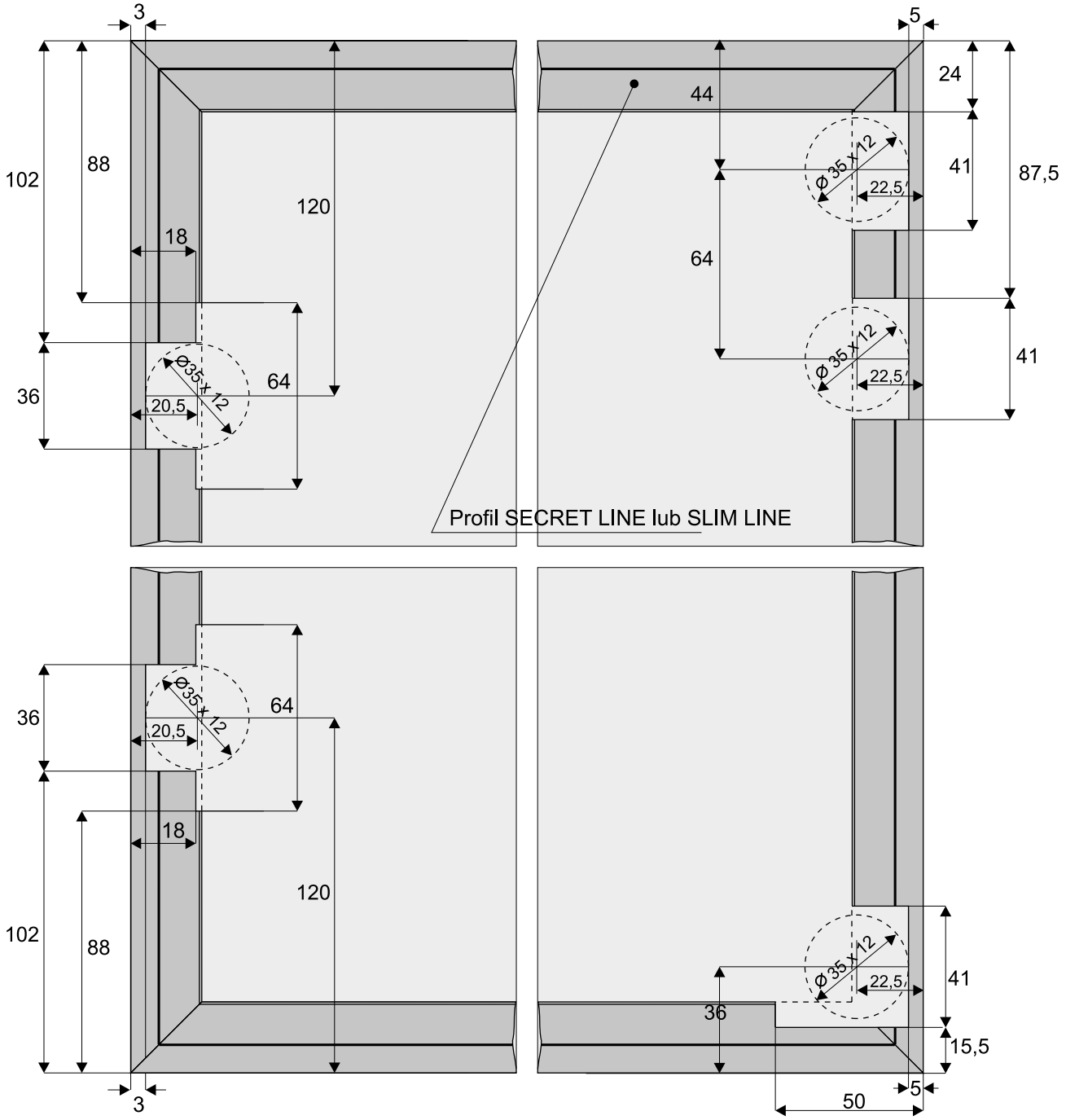

Kombinacja dwóch zestawów DS LINE **prawy + lewy**

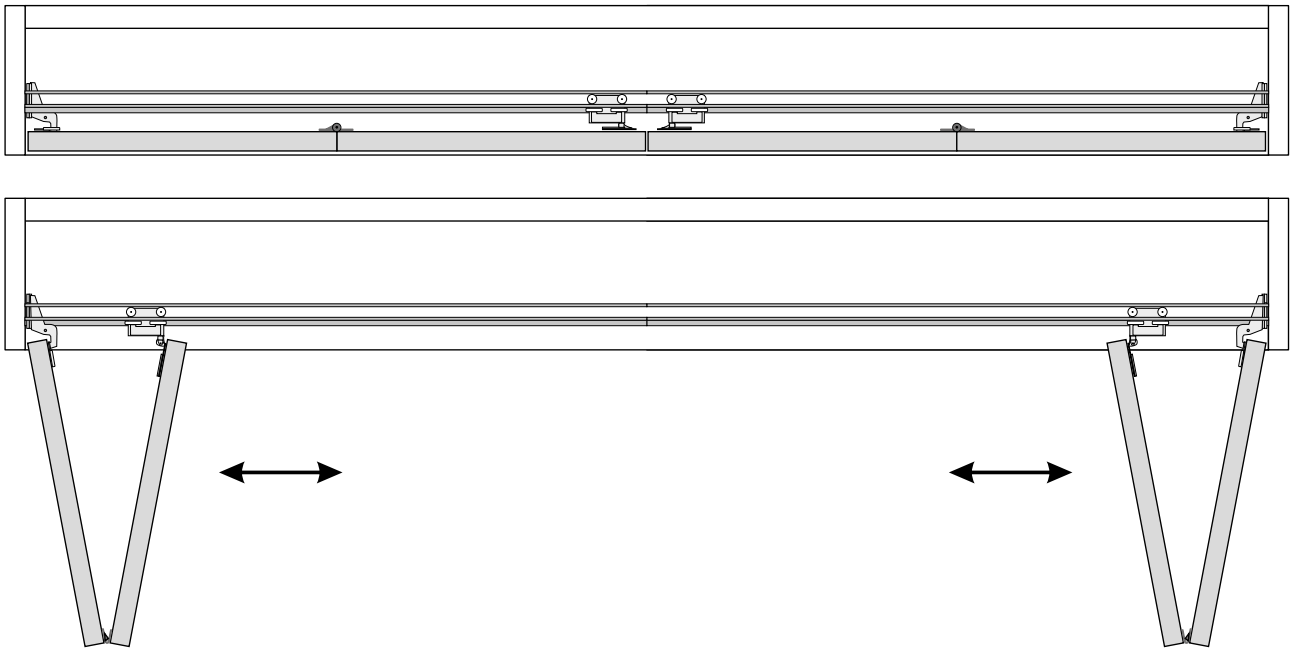

Do montażu drzwi składanych **SECRET LINE oraz SLIM LINE otwieranych na prawą i lewą stronę** należy użyć dwóch zestawów:
1. Zestaw LINE (strona prawa)
2. Zestaw LINE (strona lewa)

Wyliczenia dla kombinacji dwóch zestawów **prawy + lewy:**

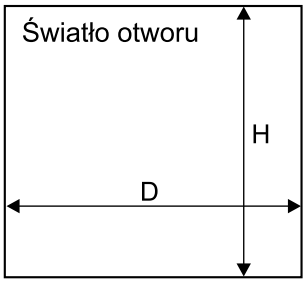

		LINIA SECRET LINE 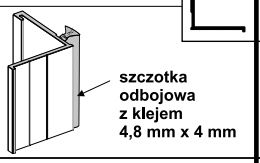	LINIA SLIM LINE 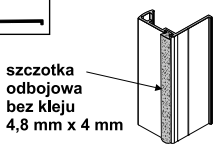
wysokość skrzydła drzwi	- hs	hs = H - 6 mm	hs = H - 6 mm
wysokość płyty	- hp	hp = hs - 3 mm	hp = hs - 6 mm
szerokość skrzydła drzwi	- ds	ds = (D - **7** mm) : **4**	ds = (D - **7** mm) : **4**
szerokość płyty	- dp	dp = ds - 3 mm	dp = ds - 6 mm

UWAGA! Zdejmij folię zabezpieczającą z elementów aluminiowych (rączek, torów, łączników, itp.) przed ich docięciem pod dany wymiar. Zdjęcie folii pozwoli stwierdzić ewentualne wady jakościowe (np. zarysowania).

SYSTEM
DS LINE SR

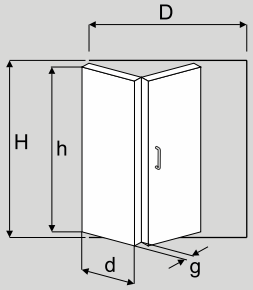

Max. waga drzwi 50 kg (2 x 25 kg)

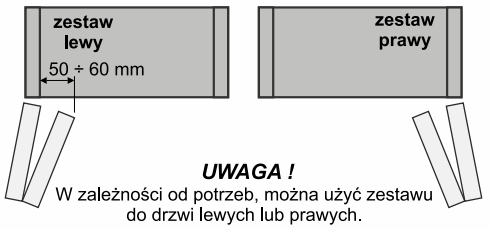

UWAGA !
W zależności od potrzeb, można użyć zestawu do drzwi lewych lub prawych.
Do zabudowy z czterema skrzydłami należy użyć dwóch zestawów (lewego i prawego)

g - grubość skrzydła drzwi (**16** ÷ **24** mm)
h - wysokość skrzydła drzwi (**1000** ÷ **2400** mm)
d - szerokość jednego skrzydła drzwi (**400** ÷ **600** mm)

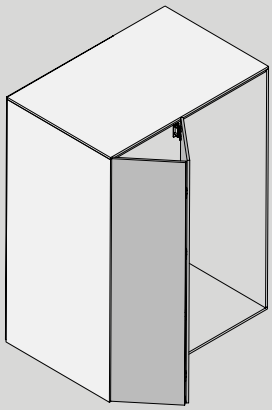

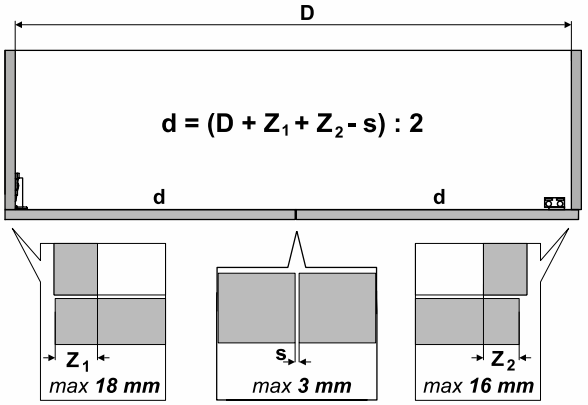

d - szerokość skrzydła drzwi
D - światło otworu
s - szczelina
Z_1- nałożenie drzwi od strony zawiasów
Z_2- nałożenie drzwi od strony wózka

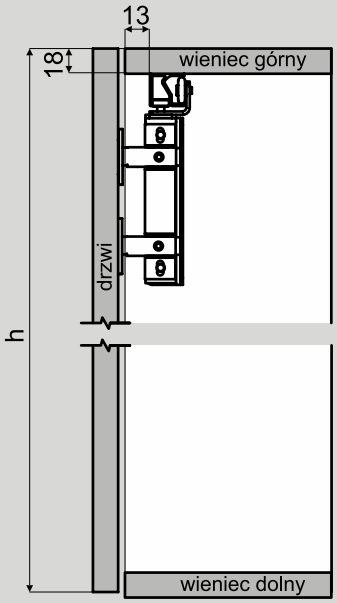

h - założona wysokość drzwi

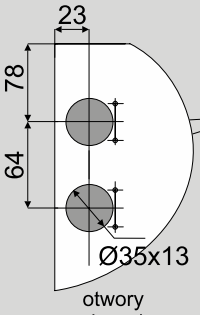

otwory pod zawias wózka

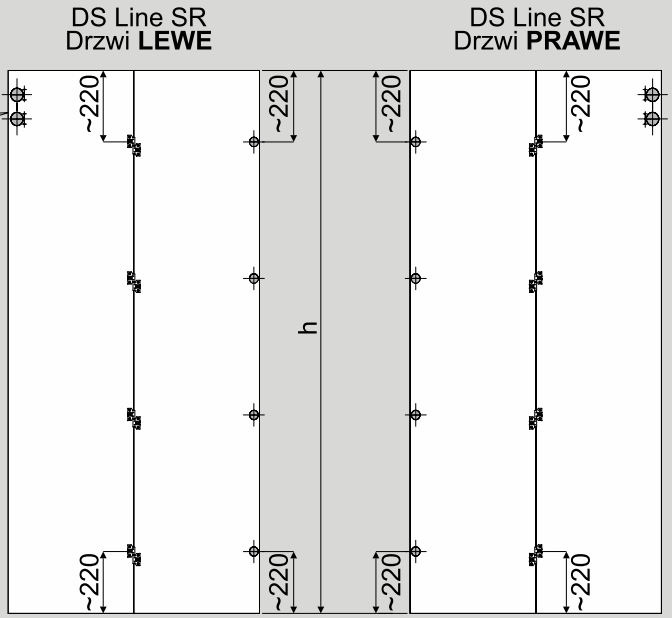

ELEMENTY SKŁADOWE

Zestaw do drzwi składanych DS Line SR (Lewy lub Prawy)

Tor górny DS LINE SR

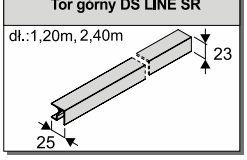

ELEMENTY DODATKOWE

Zawias zatrzaskowy ø35 nakładany

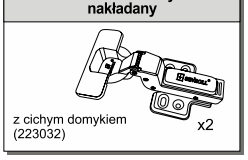

MONTAŻ TORU GÓRNEGO

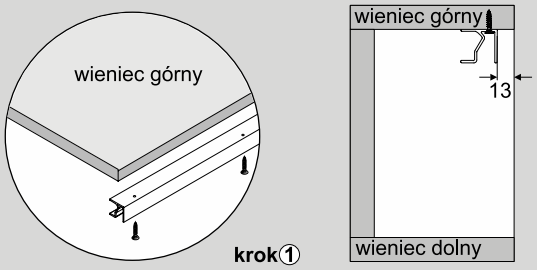

krok①
zamontować tor do wieńca górnego za pomocą wkrętów

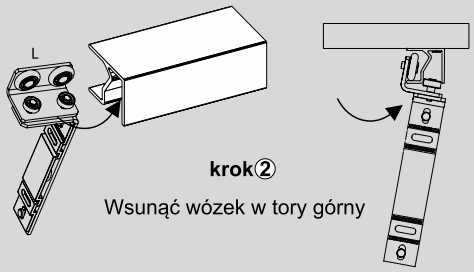

krok②
Wsunąć wózek w tory górny

MONTAŻ DRZWI

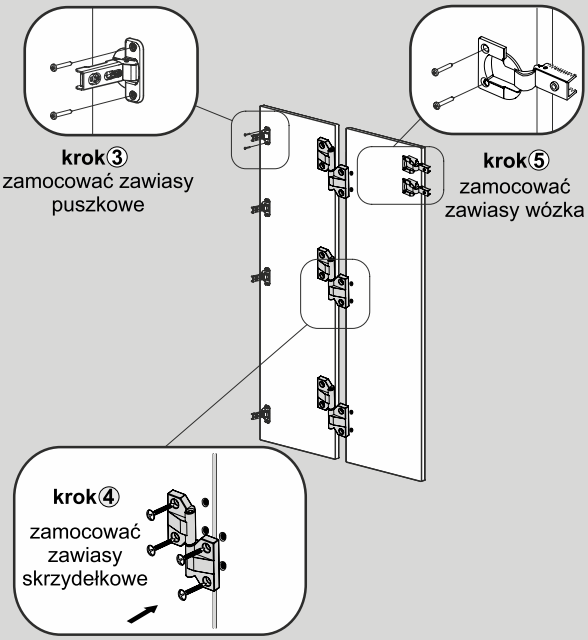

krok③
zamocować zawiasy puszkowe

krok⑤
zamocować zawiasy wózka

krok④
zamocować zawiasy skrzydełkowe

MONTAŻ DRZWI W KORPUSIE SZAFY

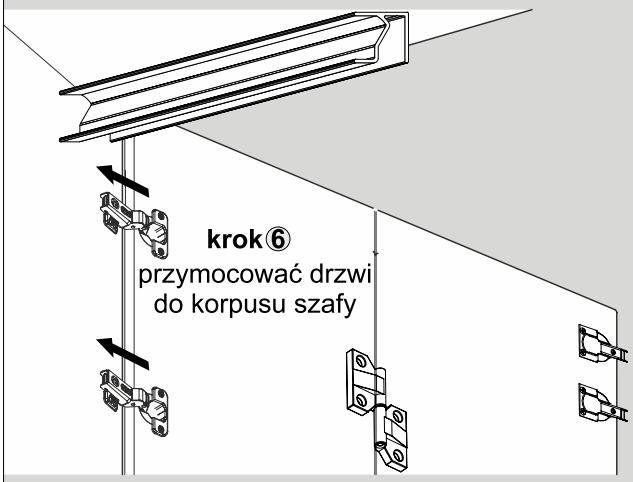

krok⑥
przymocować drzwi do korpusu szafy

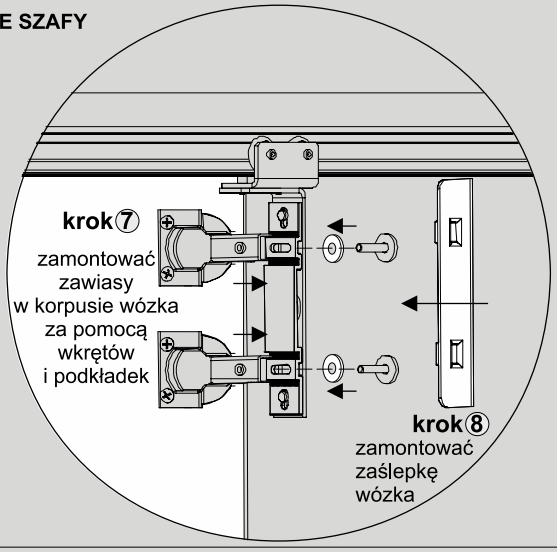

krok⑦
zamontować zawiasy w korpusie wózka za pomocą wkrętów i podkładek

krok⑧
zamontować zaślepkę wózka

Zalecana ilość zawiasów uzależniona jest od wysokości płyty i wynosi :

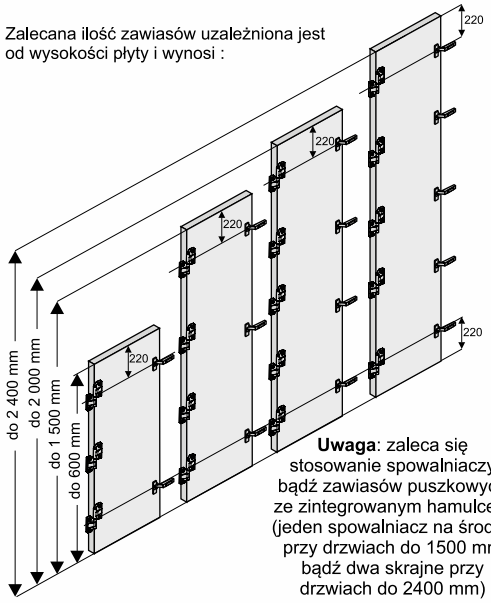

Uwaga: zaleca się stosowanie spowalniaczy bądź zawiasów puszkowych ze zintegrowanym hamulcem (jeden spowalniacz na środku przy drzwiach do 1500 mm bądź dwa skrajne przy drzwiach do 2400 mm)

REGULACJA WÓZKA

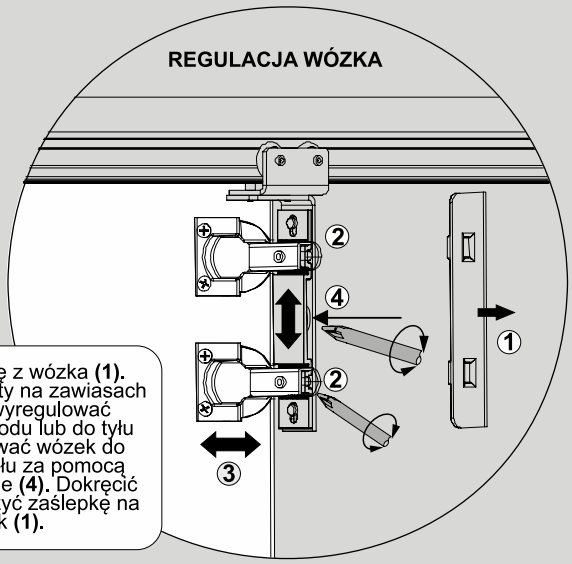

Zdjąć zaślepkę z wózka **(1).** Poluzować wkręty na zawiasach wózka **(2)** i wyregulować zawiasy do przodu lub do tyłu **(3).** Wyregulować wózek do góry lub do dołu za pomocą śruby w korpusie **(4).** Dokręcić śruby **(2)** i założyć zaślepkę na wózek **(1).**

SYSTEM
DS APOLLO

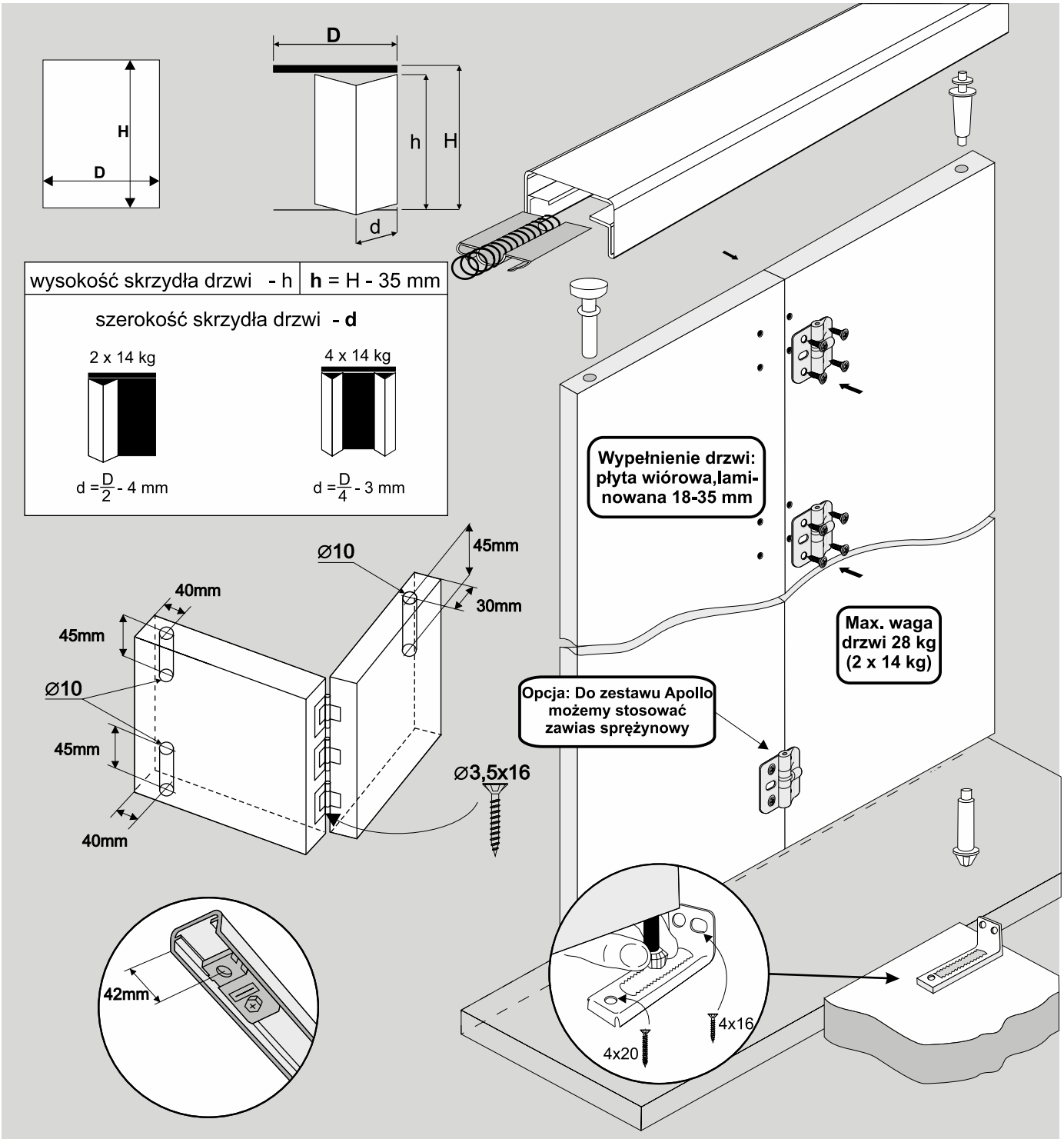

ELEMENTY SKŁADOWE

Zestaw Apollo (2 skrzydła)

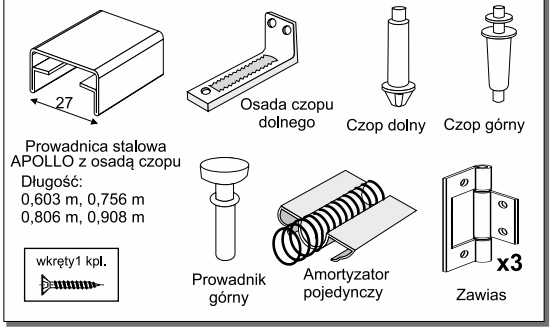

Zestaw Apollo (4 skrzydła)

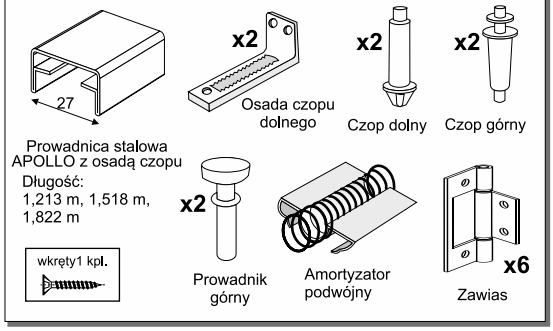

OPCJA

Zawias sprężynowy

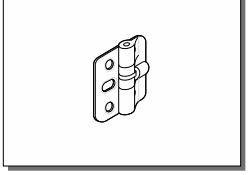

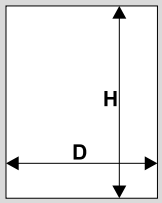

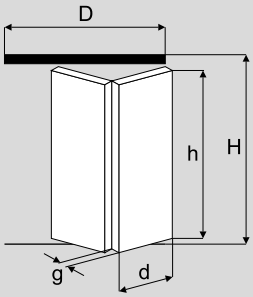

max. waga skrzydła	max. szerokość skrzydła - **d**
40 kg	750 mm

wózek skierować zaczepem do środka

wysokość skrzydła drzwi - h	**h** = H - 64 mm

szerokość skrzydła drzwi - **d**

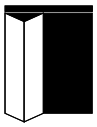

$d = \frac{D - x - 5}{2}$

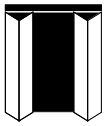

$d = \frac{D - 2x - 8}{4}$

g (mm)	16	18	22	25	28	32	40
x (mm)	2	2	3	3	4	4	6

g - grubość skrzydła drzwi
x - współczynnik (zależny od grubości skrzydła drzwi)

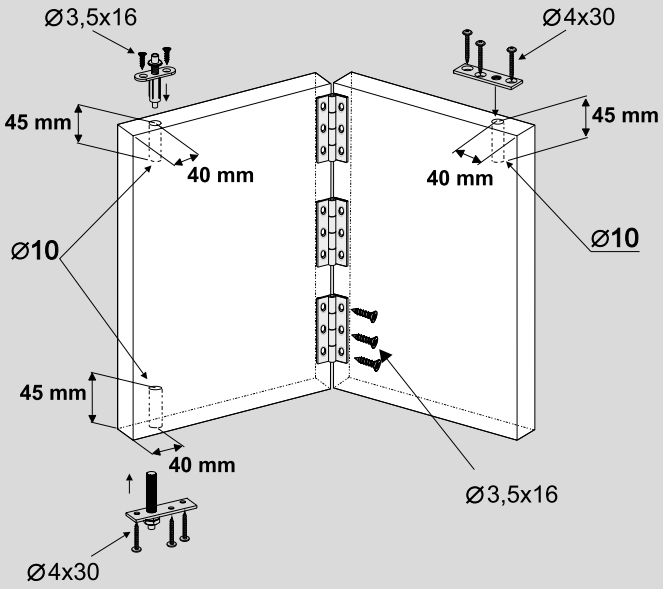

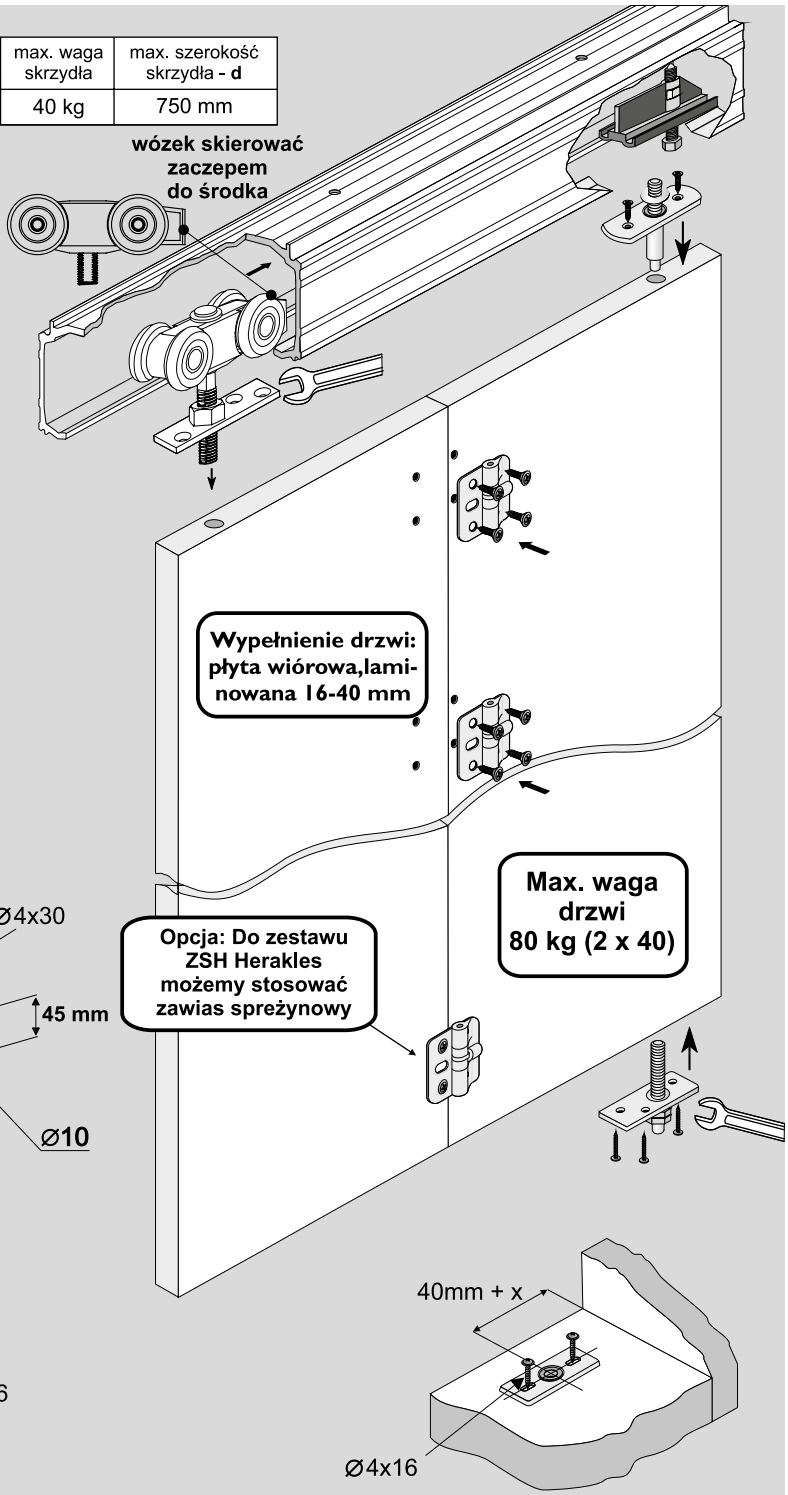

ELEMENTY SKŁADOWE

Tor górny Herakles

dł.: 1,50 m, 2,00 m
3,00 m, 4,00 m
6,00 m

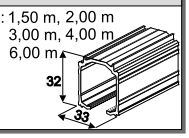

Zestaw do drzwi składanych ZSH (Herakles) 40 kg

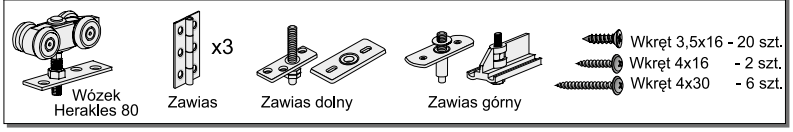

ELEMENTY DODATKOWE

Zawias sprężynowy

SYSTEM
DS HERKULES PLUS

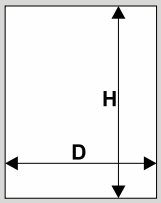

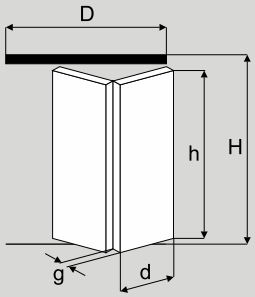

max. waga skrzydła	max. szerokość skrzydła - **d**
25 kg	600 mm
40 kg	750 mm

wysokość skrzydła drzwi - h	**h** = H - 60 mm

szerokość skrzydła drzwi - **d**

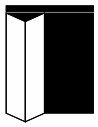

$d = \frac{D - x - 5}{2}$

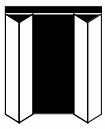

$d = \frac{D - 2x - 8}{4}$

g (mm)	16	18	22	25	28	32	40
x (mm)	2	2	3	3	4	4	6

g - grubość skrzydła drzwi
x - współczynnik (zależny od grubości skrzydła drzwi)

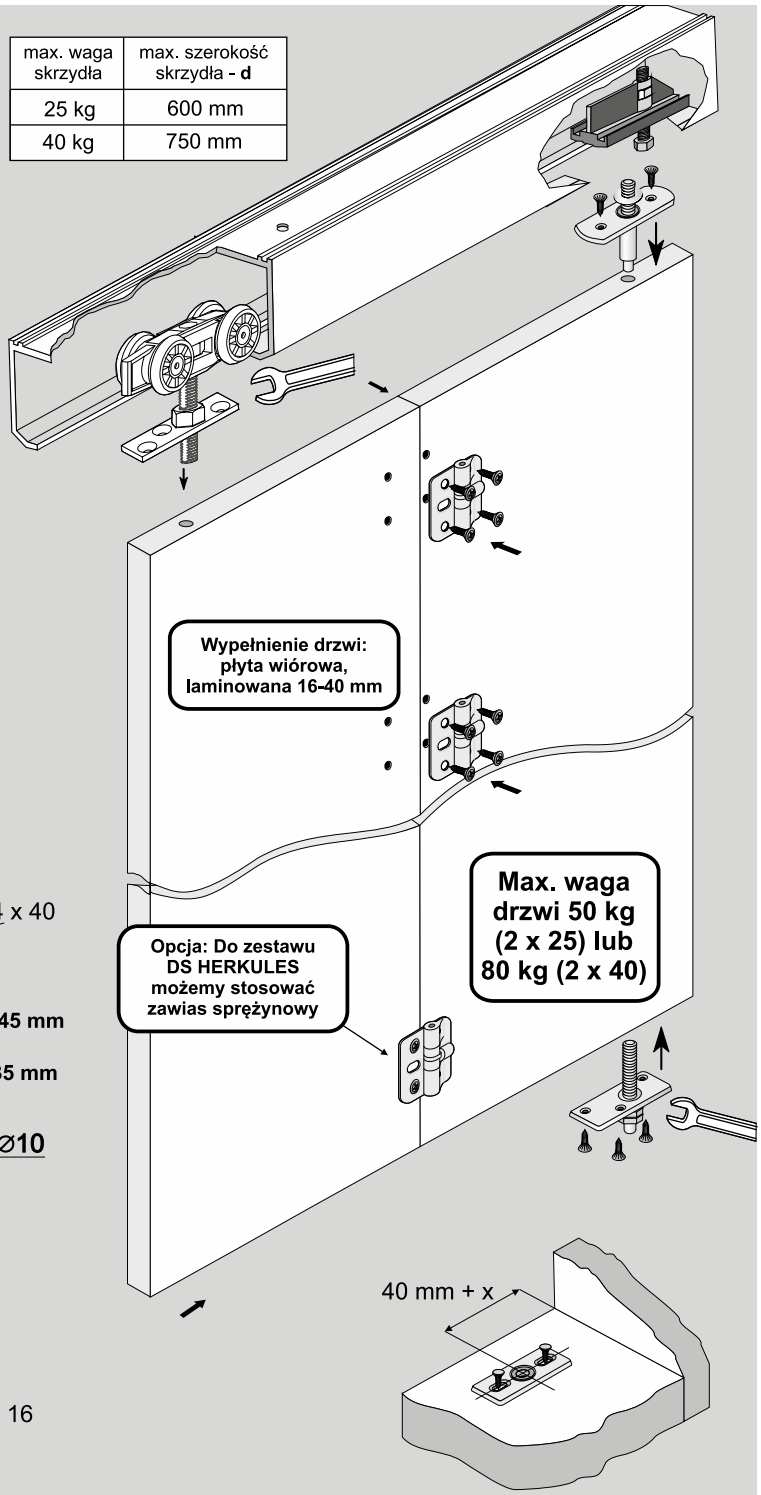

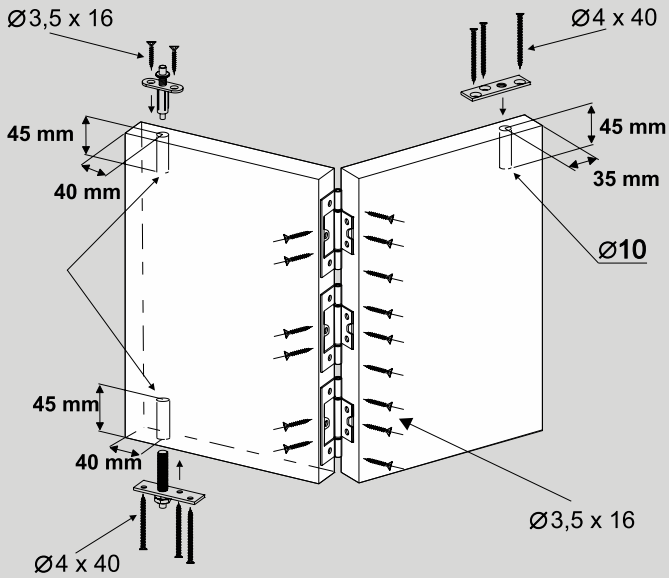

ELEMENTY SKŁADOWE

Prowadnica Herkules Plus

dł.: 1,20 m, 1,50 m, 1,80 m, 2,00 m, 2,40 m, 3,00 m, 4,00 m, 6,00 m

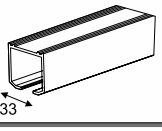

Złączki Herkules Plus – 25 kg

Wózki **HP25**

x3
Zawias **25 kg**

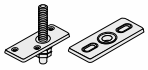

Czop dolny z osadą

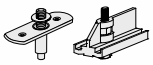

Czop górny z osadą

Wkręt 3,5 x 16 - 17 szt.
Wkręt 4 x 20 - 2 szt.
Wkręt 4 x 40 - 6 szt.

Złączki Herkules Plus – 40 kg

Wózki **HP40**

x3
Zawias **40 kg**

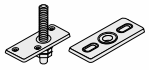

Czop dolny z osadą

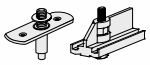

Czop górny z osadą

Wkręt 3,5 x 16 - 17 szt.
Wkręt 4 x 20 - 2 szt.
Wkręt 4 x 40 - 6 szt.

ELEMENTY DODATKOWE

Prowadnik z tuleją 1102

Zawias sprężynowy

Ceownik stalowy 1109

dł.: 2,00 m, 3,00 m, 4,00 m, 5,00 m, 6,00 m

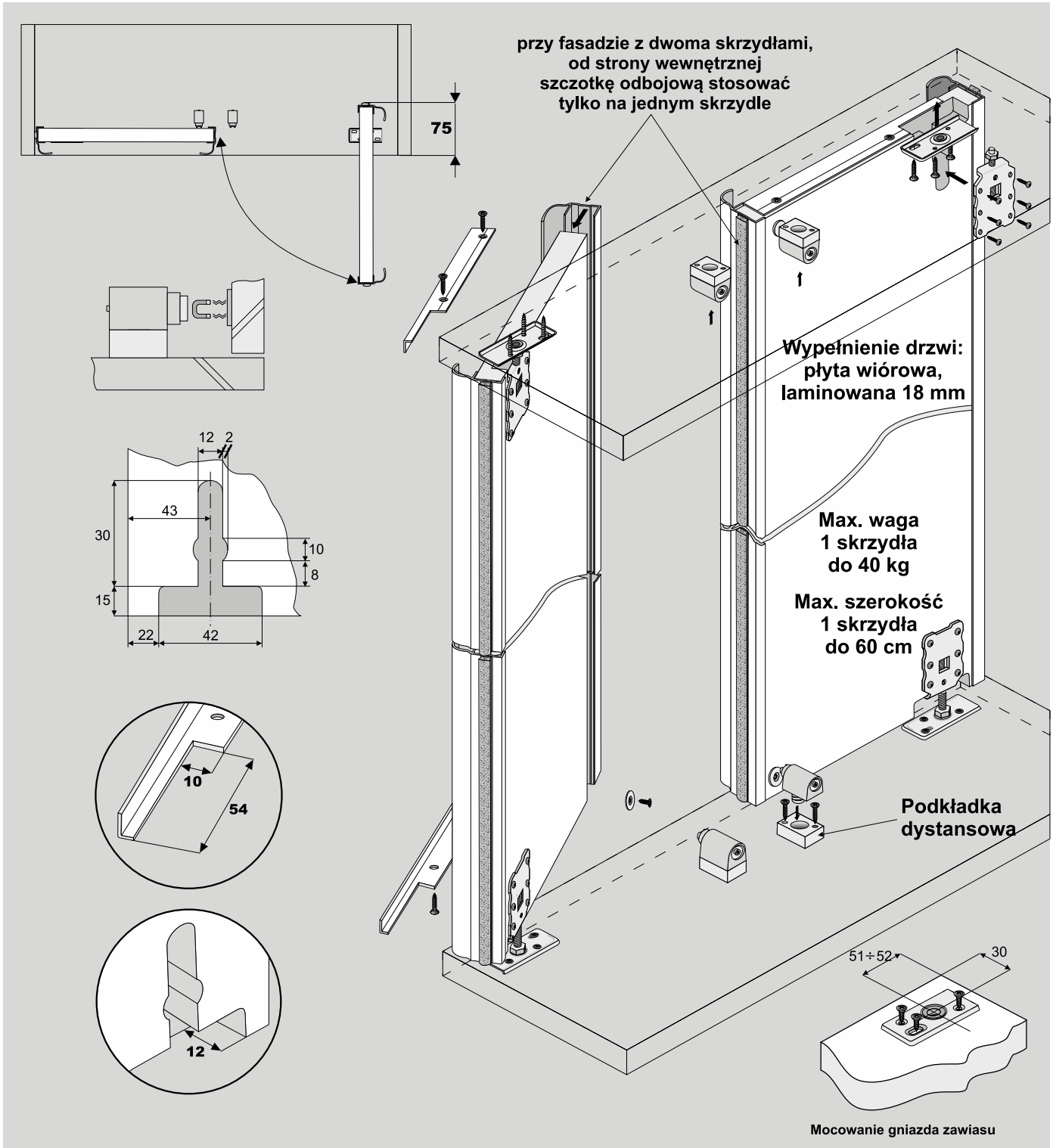

ELEMENTY SKŁADOWE

Rączka Minicomfort II

dł.: 2,70 m

szczotka odbojowa bez kleju 4,8 x 6

18 mm

Zestaw do drzwi rozwieranych ZR-18

zawias pionowy	gniazdo zawiasu	zatrzask magnetyczny	podkładka dystansowa		
X2	X2	X2	X2	wkr. 3 x 12 (zawias pionowy)	-12 szt.
		bl. 2,9 x 9,5 x2		wkr. 3,5 x 16 (gniazdo zawiasu)	- 8 szt.
		x2		wkr. 3 x 16 (podkładka dystansowa)	- 4 szt.

Kątownik MINI

dł.: 1,70 m, 2,35 m, 3,00 m

11 mm x 17 mm

Światło otworu

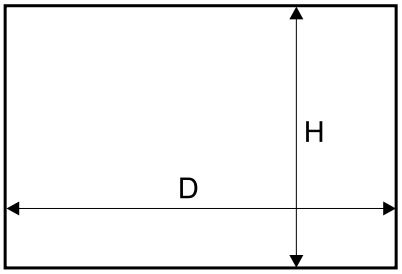

- Przy nabijaniu rączek nie należy dodatkowo stosować kleju montażowego.

Sposób montażu rączki z płytą # 18 mm

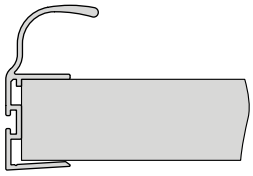

Sposób montażu kątownika MINI 11 mm x 17 mm

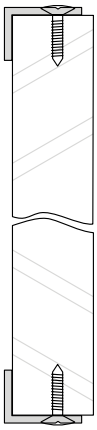

Długość rączki = wysokość skrzydła drzwi

wysokość skrzydła drzwi	- h	h = H -13 mm
wysokość płyty	- hp	hp = h - 3 mm
fasada z jednym skrzydłem	szerokość skrzydła drzwi - d	d = D - 9 mm
fasada z dwoma skrzydłami	szerokość skrzydła drzwi - d	d = (D - 12 mm) : 2
szerokość płyty #18	- dp	dp = d - 7 mm
długość kątownika mini	- dk	wyznaczamy po złożeniu skrzydła

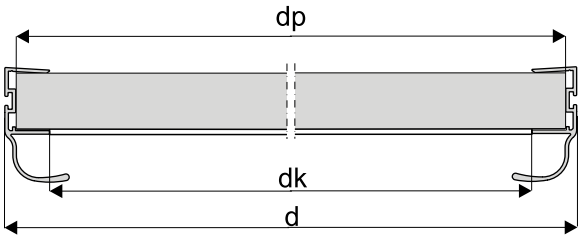

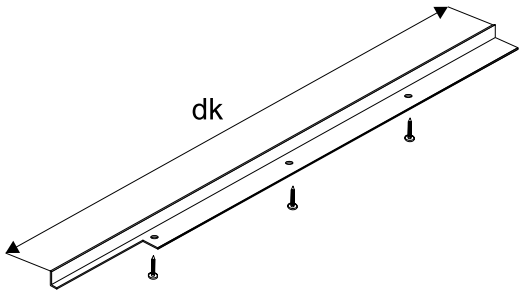

UWAGA!

Rączka powinna być o 3 mm dłuższa od wymiaru wysokości płyty.

OSTRZEŻENIE

SEVROLL nie ponosi odpowiedzialności za odkształcenia profili spowodowane odkształcaniem się płyty (w wyniku jej złej jakości, złego składowania, przechowywania w nieodpowiedniej wilgotności).

UWAGA! Zdejmij folię zabezpieczającą z elementów aluminiowych (rączek, torów, łączników, itp.) przed ich docięciem pod dany wymiar. Zdjęcie folii pozwoli stwierdzić ewentualne wady jakościowe (np. zarysowania).

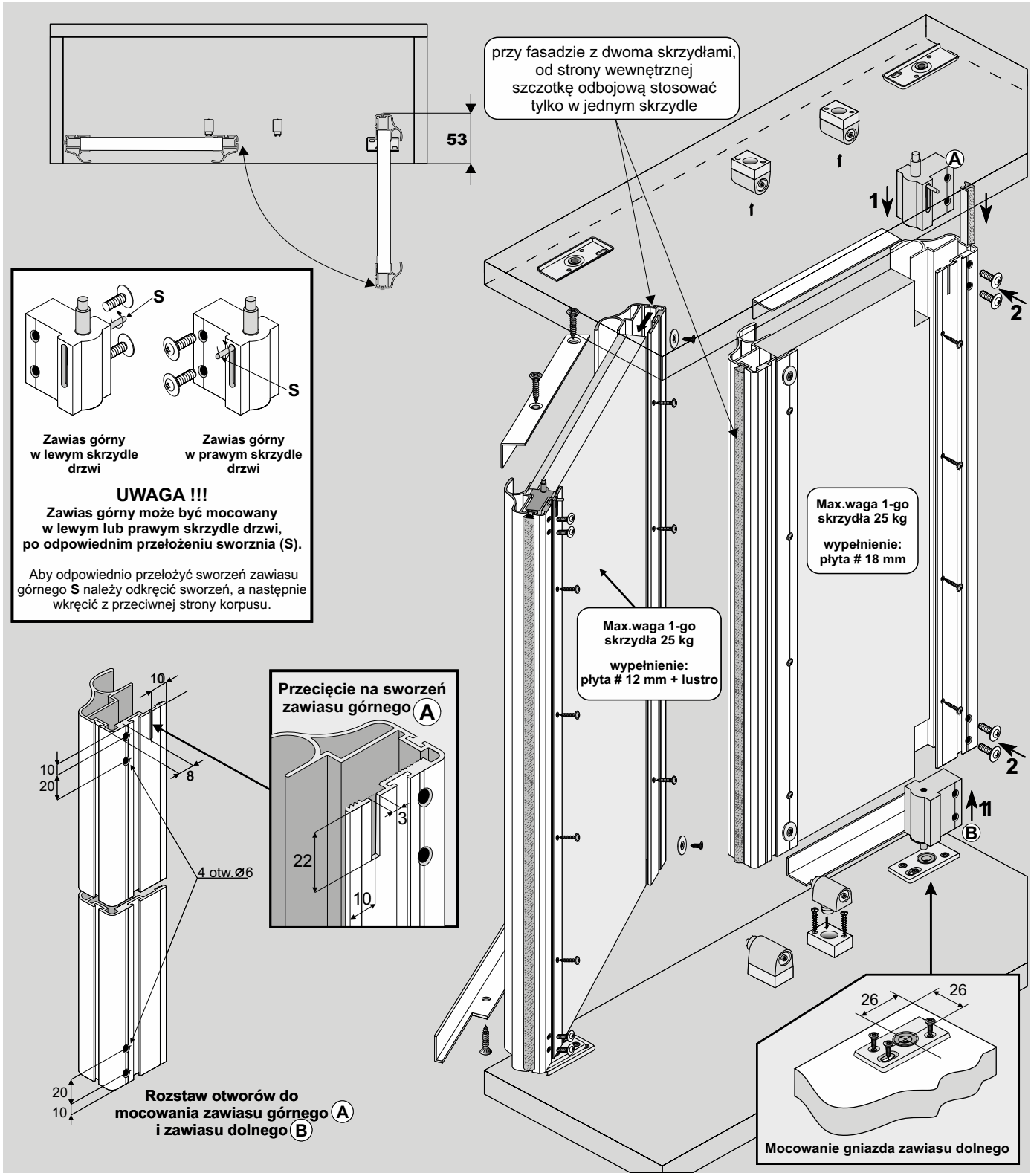

ELEMENTY SKŁADOWE

Rączka Unicomfort II

dł.: 2,70 m

szczotka odbojowa bez kleju 4,8 mm x 4 mm

#16 / #18

Kątownik

dł.: 1,70 m, 2,35 m, 3,00 m

Kątownik MINI 11 mm x 17 mm (płyta)

Kątownik ZW 20 mm x 18 mm (lustro)

Zestaw do drzwi rozwieranych ZR-18 Unicomfort

zawias górny (A)	zawias dolny (B)	gniazdo zawiasu x2	zatrzask magnetyczny (x2; bl. 2,9 x 9,5 x2; x2)	podstawka dystansowa x2

wkręt 3 x 16 (podstawka dystansowa)	- 4 szt.	
wkręt 2,5 x 16 (rączki)	- 8 szt.	
wkręt 3,5 x 16 (gniazdo zawiasu)	- 6 szt.	

Światło otworu

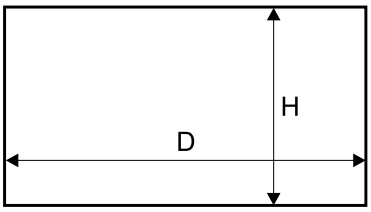

Długość rączki = wysokość skrzydła drzwi

wysokość skrzydła drzwi	- h	h = H -14 mm
wysokość płyty	- hp	hp = h - 3 mm
fasada z jednym skrzydłem	szerokość skrzydła drzwi - d	d = D - 6 mm
fasada z dwoma skrzydłami	szerokość skrzydła drzwi - d	d = (D - 9 mm) : 2
szerokość płyty # **18 mm**	- dp	dp = d - 40 mm
szerokość płyty # **12 mm**	- dp_L	dp_L = d - 7 mm
długość kątownika	- dk	wyznaczamy po złożeniu skrzydła

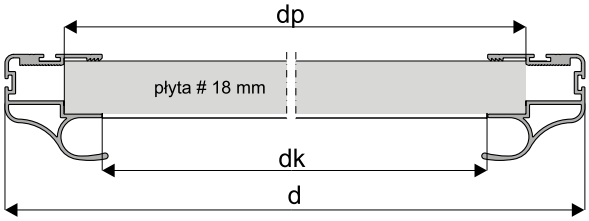

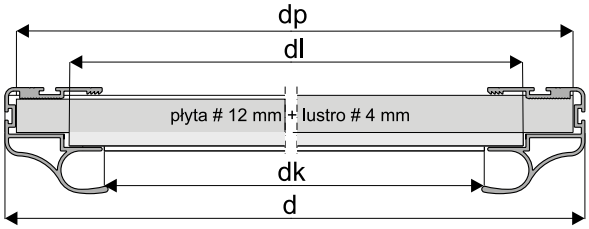

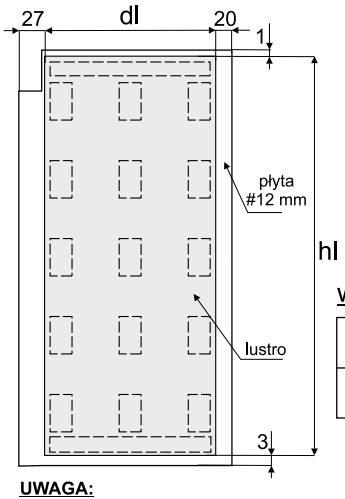

wymiary lustra:

wysokość lustra - hl = hp - 4 mm
szerokość lustra - dl = dp_L - 47 mm

UWAGA:
przed naklejeniem taśmy dwustronnej,
powierzchnie styku płyty z lustrem należy odtłuścić.

Linią przerywaną zaznaczono miejsca przyklejenia taśmy dwustronnej.

- Przy nabijaniu rączek nie należy dodatkowo stosować kleju montażowego.
- Nabitą rączkę można dodatkowo przykręcić do płyty wkrętami mocującymi od wewnętrznej strony drzwi.

Sposób montażu z płytą # 18 mm	**Sposób montażu z płytą # 12 mm i lustrem 4 mm**
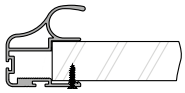	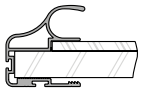
Rączka UNICOMFORT II	Rączka UNICOMFORT II
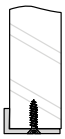	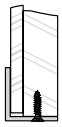
Kątownik MINI 11 mm x 17 mm (płyta)	Kątownik ZW 20 mm x 18 mm (lustro)

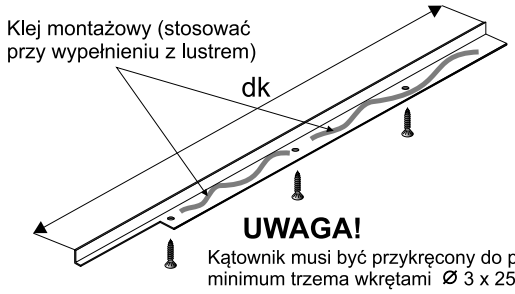

UWAGA!
Kątownik musi być przykręcony do płyty minimum trzema wkrętami Ø 3 x 25.

Wycięcia w płycie pod zawiasy

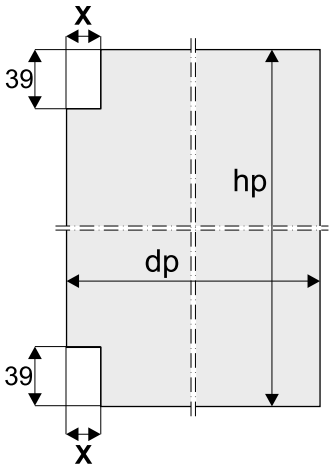

dla płyty # **18 mm**	**X** = 10 mm
dla płyty # **12 mm**	**X** = 26 mm

UWAGA!

Rączka powinna być o 3 mm dłuższa od wymiaru wysokości płyty.

OSTRZEŻENIE

SEVROLL nie ponosi odpowiedzialności za odkształcenia profili spowodowane odkształcaniem się płyty (w wyniku jej złej jakości, złego składowania, przechowywania w nieodpowiedniej wilgotności).

UWAGA! Zdejmij folię zabezpieczającą z elementów aluminiowych (rączek, torów, łączników, itp.) przed ich docięciem pod dany wymiar. Zdjęcie folii pozwoli stwierdzić ewentualne wady jakościowe (np. zarysowania).

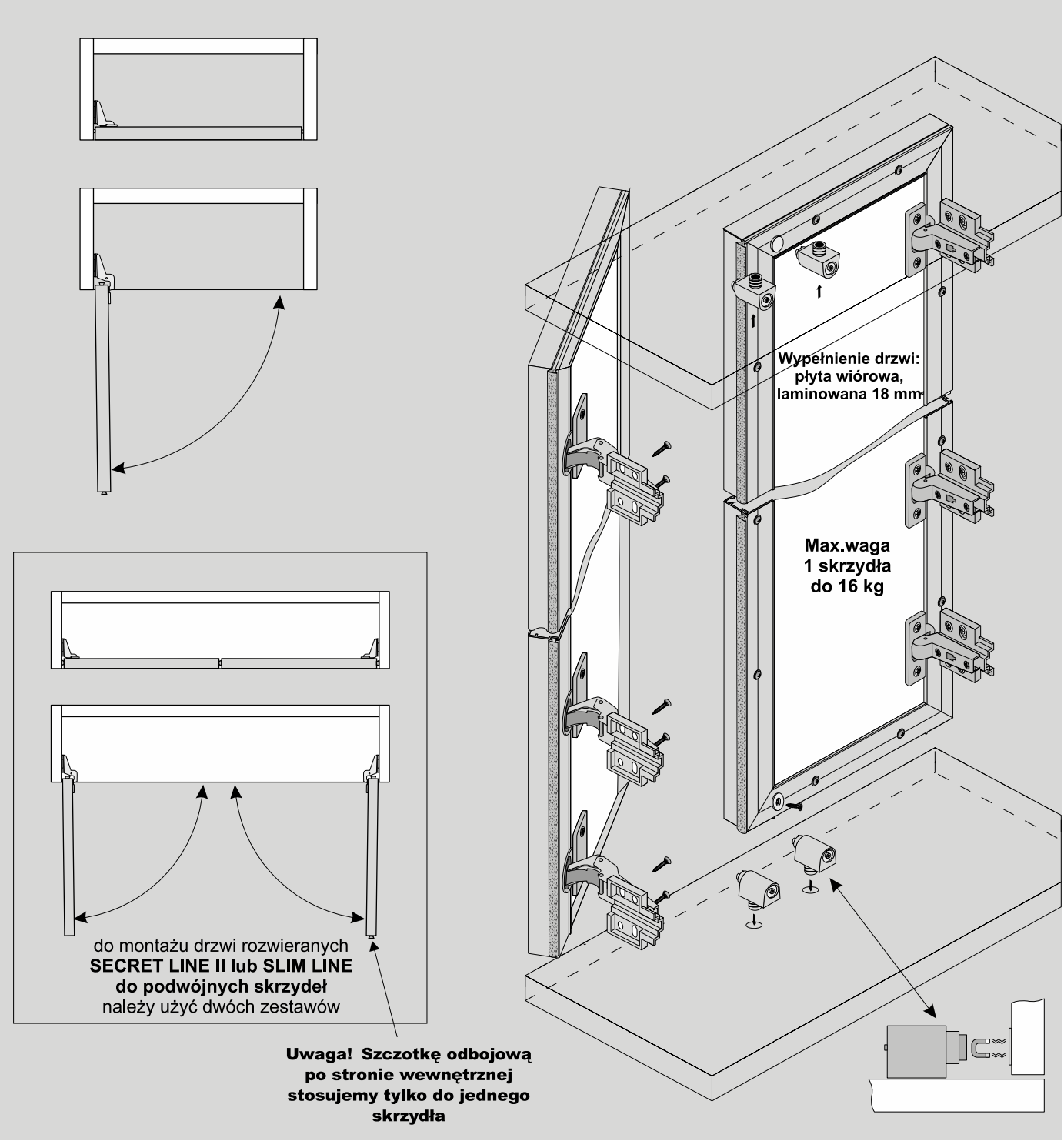

ELEMENTY SKŁADOWE

Profil ramkowy Line

dł.: 2,70 m — dł.: 2,70 m

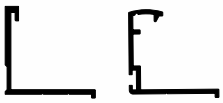

SECRET LINE II — SLIM LINE

Zawias wpuszczany rozstaw 45mm ø35 mm zatrzskowy z cichym domykiem

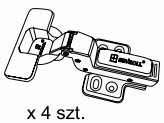

x 4 szt.

Zatrzask magnetyczny

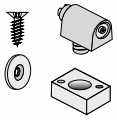

x2

Szczotka odbojowa 4,8 mm x 4 mm

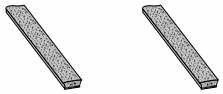

z klejem (SECRET LINE II) — **bez kleju** (SLIM LINE)

Wkręty

wkr. 2,5x16 (rączki) x 14 szt.

Światło otworu

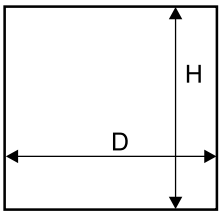

		LINIA SECRET LINE II	LINIA SLIM LINE
		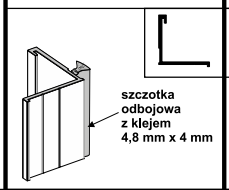	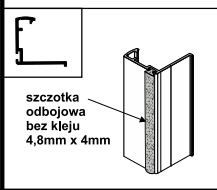
wysokość skrzydła drzwi	- h	h = H - 6 mm	h = H - 6 mm
wysokość płyty	- hp	hp = h - 3 mm	hp = h - 6 mm
fasada z jednym skrzydłem	szerokość skrzydła drzwi - d	d = D - 6 mm	d = D - 6 mm
fasada z dwoma skrzydłami	szerokość skrzydła drzwi - d	d = (D - 9 mm) : 2	d = (D - 8 mm) : 2
szerokość płyty	- dp	dp = d - 3 mm	dp = d - 6 mm

Mocowanie prowadnika zawiasu puszkowego

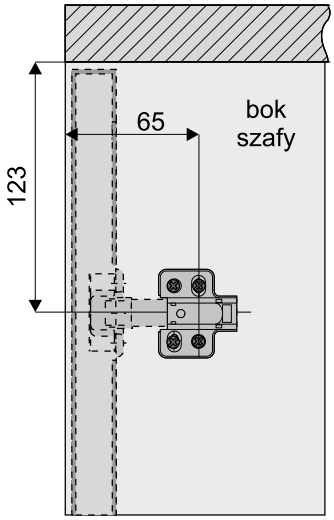

Max. obciążenie: 4 kg na 1 zawias

Ciężar 1 m² płyty wiórowej o grubości 18 mm = 13 kg

Sposób wycinania otworów pod wózki i zawiasy puszkowe

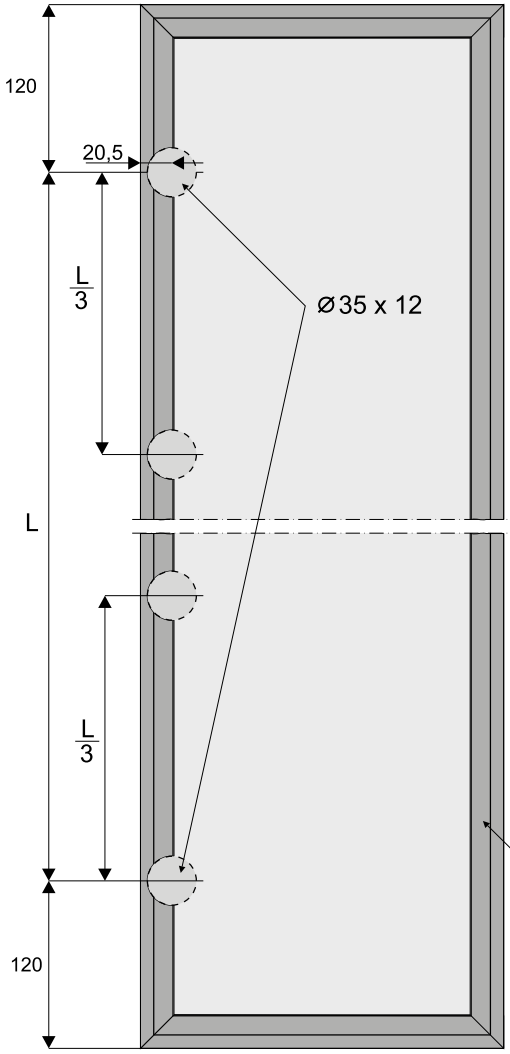

Alternatywnym sposobem (w przypadku braku możliwości wycięcia w profilu aluminiowym otworów Ø 35) jest rozwiązanie przedstawione na rysunku poniżej

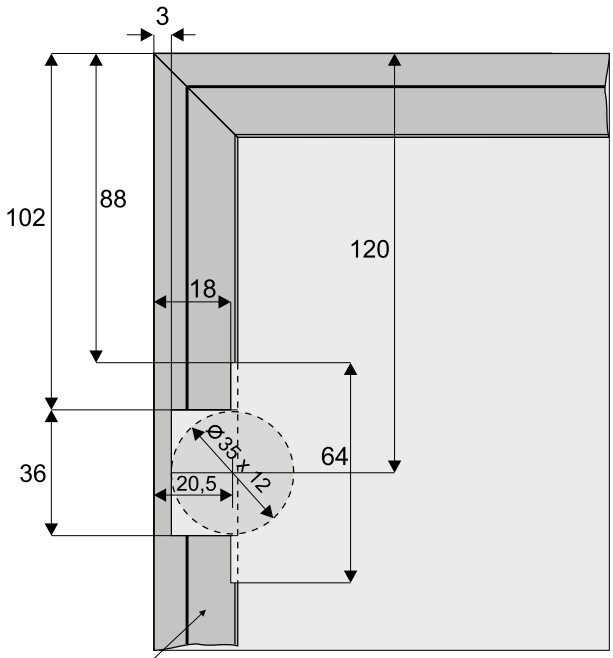

profil ramkowy SECRET LINE II lub SLIM LINE

UWAGA! Zdejmij folię zabezpieczającą z elementów aluminiowych (rączek, torów, łączników, itp.) przed ich docięciem pod dany wymiar. Zdjęcie folii pozwoli stwierdzić ewentualne wady jakościowe (np. zarysowania).

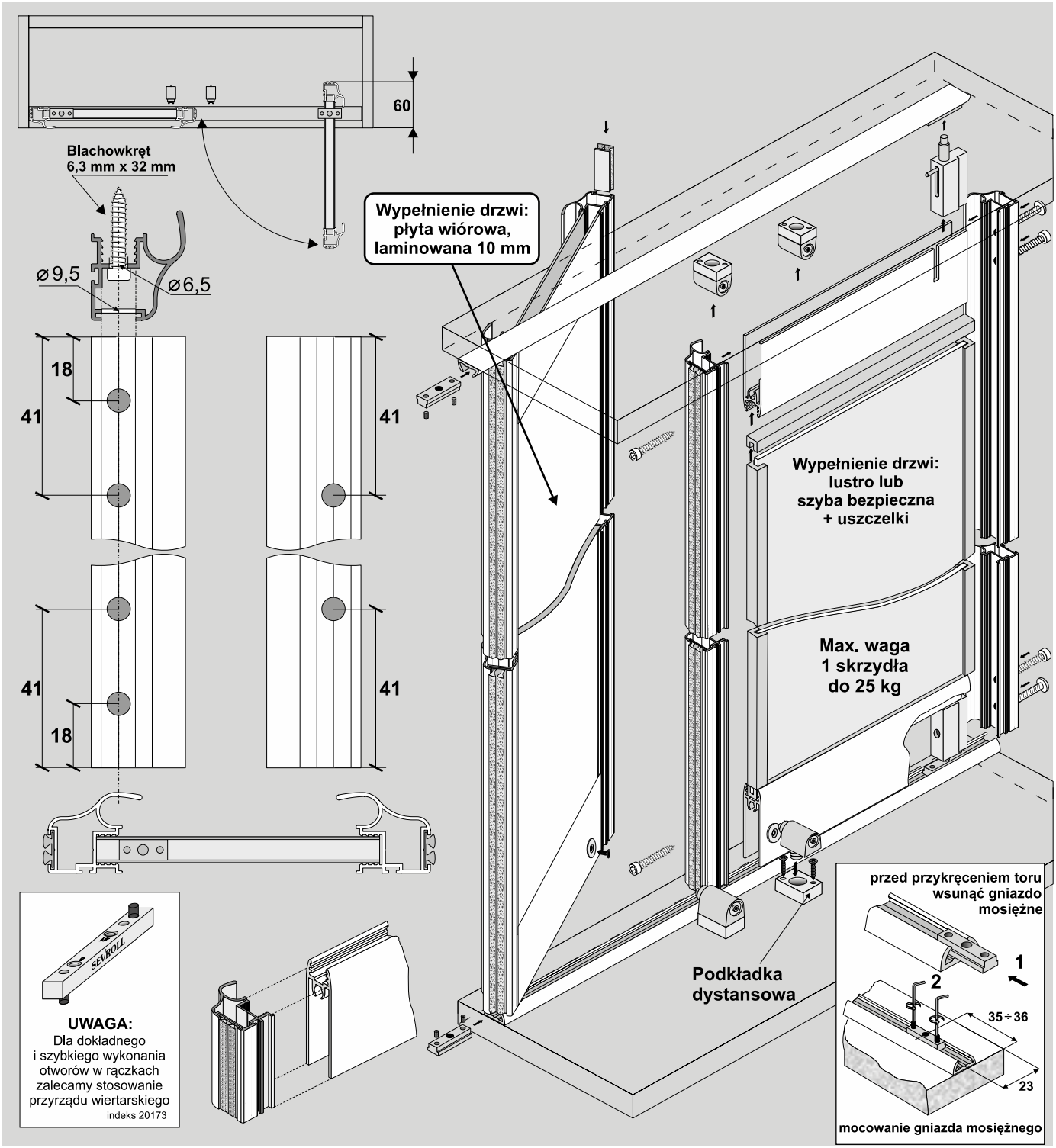

ELEMENTY SKŁADOWE

Rączka 10-ka II

dł.: 2,70 m

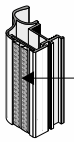

szczotka odbojowa bez kleju 14 x 4 mm

Zestaw do drzwi rozwieranych ZR-10

zawias górny | zawias dolny | gniazdo zawiasu x2 | podkładka dystansowa x2 | zatrzask magnetyczny x2 (bl.2,9x9,5 x2, x2) | wkr. 3 x 16 (podkł. dystansowa) - 4 szt. | kluczyk imbusowy 2

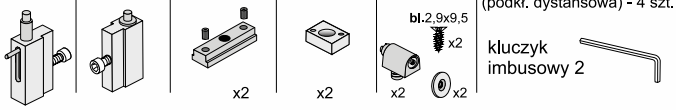

Listwa pozioma dolna-Decor 10

dł.: 1,70 m, 2,35 m, 3,00 m

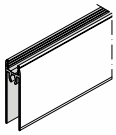

Tor First

dł.: 1,20 m, 1,80 m, 3,00 m, 3,60 m

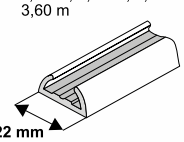

Przy zakupie poszczególnych elementów do montażu należy pamiętać o blachowkrętach (4 szt. / 1 skrzydło), a w przypadku drzwi z szybą lub lustrem – dodatkowo o uszczelkach.

Światło otworu

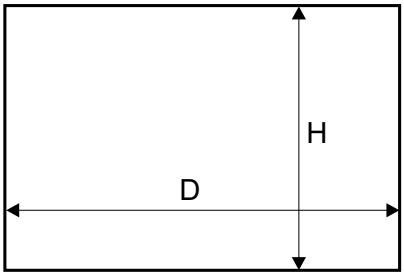

Długość rączki = wysokość skrzydła drzwi

wysokość skrzydła drzwi		- h	h = H - 21 mm
wysokość płyty		- hp	hp = h - 93 mm
fasada z jednym skrzydłem	szerokość skrzydła drzwi	- d	d = D - 5 mm
fasada z dwoma skrzydłami	szerokość skrzydła drzwi	- d	d = (D - 10 mm) : 2
szerokość płyty #10		- dp	dp = d - 36 mm
długość listwy poziomej		- Pz	Pz = d - 53 mm

Sposób mocowania płyty 10 mm (rys. A) i lustra 4 mm lub szyby bezpiecznej (rys. B)

- w rączce

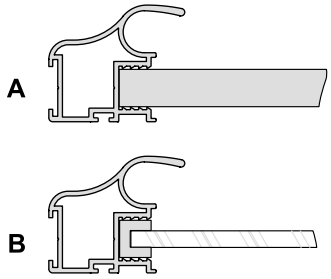

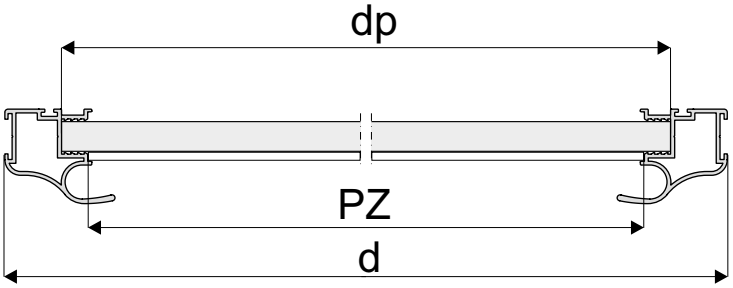

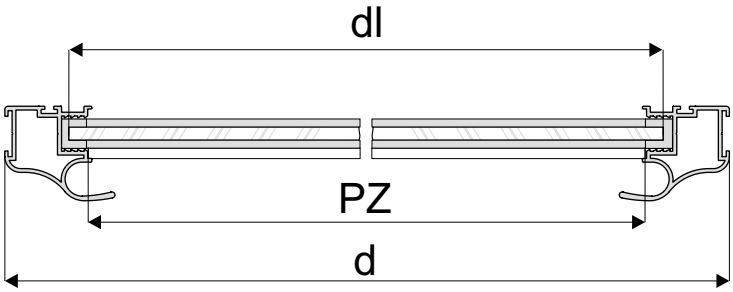

- w listwie poziomej

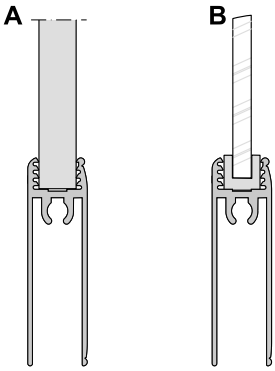

wymiary lustra lub szyby bezpiecznej

wysokość lustra	- hl	hl = hp - 4 mm
szerokość lustra	- dl	dl = dp - 4 mm

UWAGA!

Lustro użyte na wypełnienie drzwi należy zabezpieczyć folią ochronną. Szyba bezpieczna to szyba klejona obustronnie gładka. Do lustra i szyby stosować uszczelkę.

UWAGA! Zdejmij folię zabezpieczającą z elementów aluminiowych (rączek, torów, łączników, itp.) przed ich docięciem pod dany wymiar. Zdjęcie folii pozwoli stwierdzić ewentualne wady jakościowe (np. zarysowania).

SYSTEM
DR OXFORD

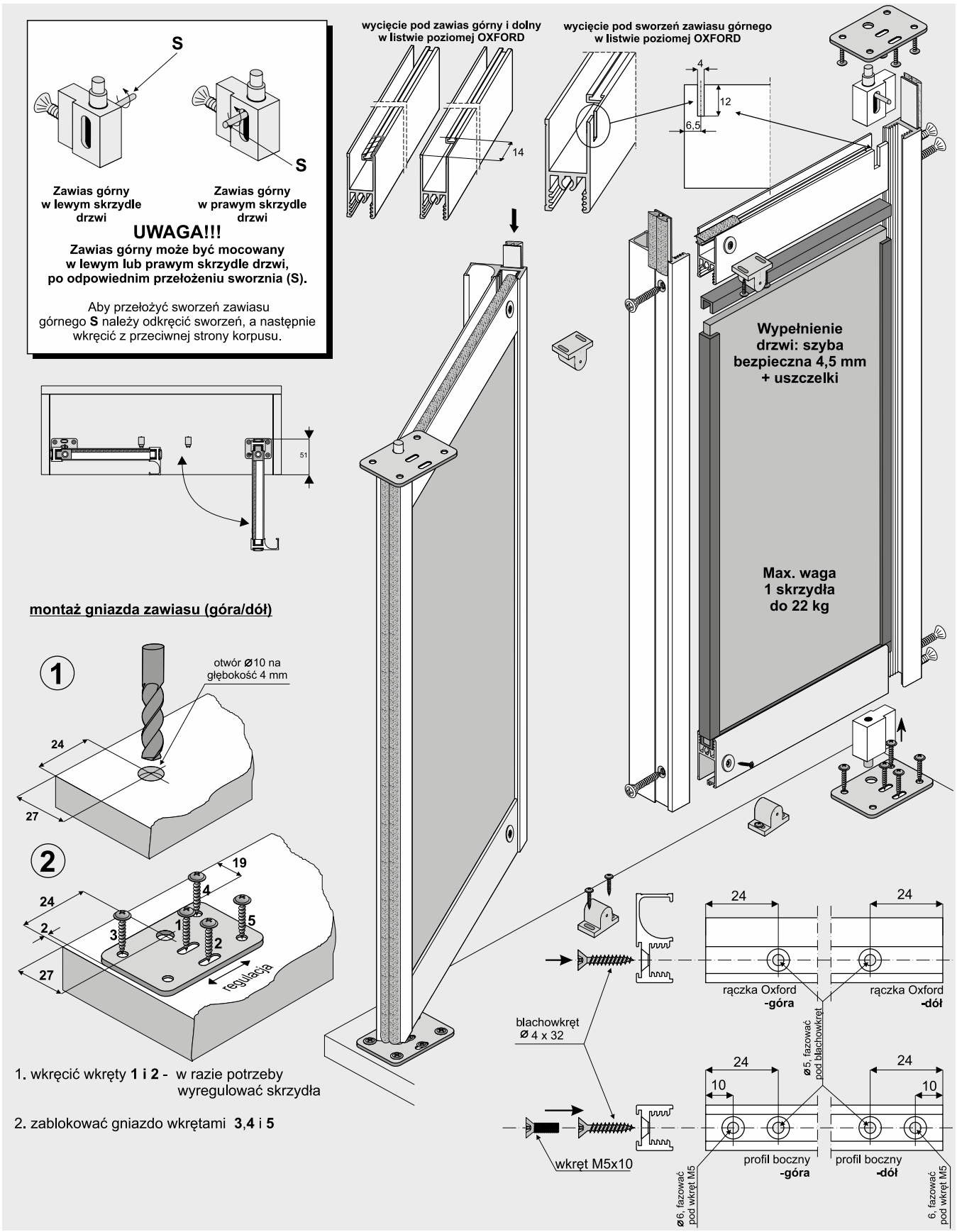

ELEMENTY SKŁADOWE

Rączka OXFORD

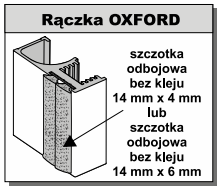

profil boczny OXFORD

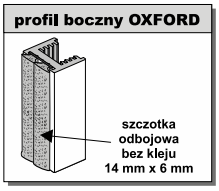

listwa pozioma OXFORD

Zestaw do drzwi rozwieranych **ZR OXFORD**

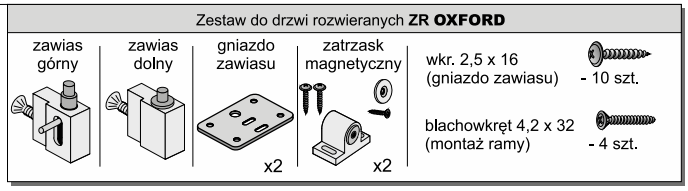

Światło otworu

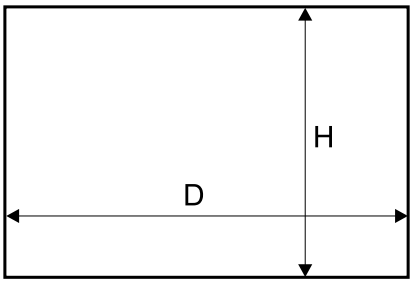

Długość rączki = wysokość skrzydła drzwi

wysokość skrzydła drzwi - h		h = H - 10 mm
wysokość szyby - hs		hs = h - 59 mm
fasada z jednym skrzydłem	szerokość skrzydła drzwi - d	d = D - 8 mm
fasada z dwoma skrzydłami	szerokość skrzydła drzwi - d	d = (D - 13 mm) : 2
szerokość szyby - ds		ds = d - 16 mm
długość listwy poziomej - Pz		Pz = d - 27,5 mm

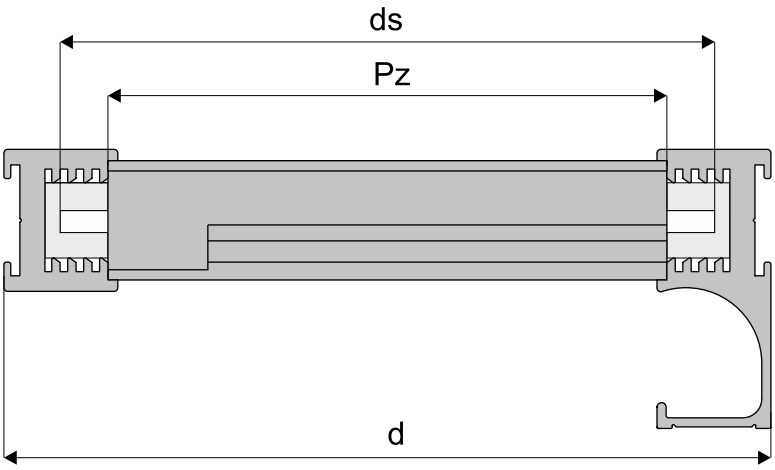

Sposób mocowania szyby bezpiecznej w profilach OXFORD

profile pionowe

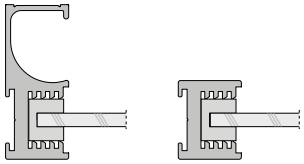

listwa pozioma

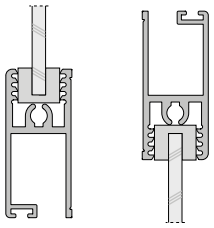

WAŻNE INFORMACJE

- **w fasadzie z jednym skrzydłem, zarówno w profilu bocznym, jak i rączce OXFORD stosujemy szczotkę 14 x 6,**
- **w fasadzie z dwoma skrzydłami szczotkę 14 x 6 stosujemy w profilu bocznym, natomiast w rączce szczotkę 14 x 4**

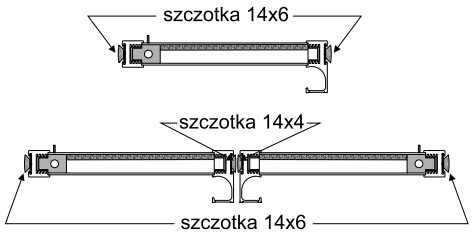

- **szczotkę 4,8 x 6 zaleca się wsunąć w listwę poziomą przed skręceniem skrzydła**
- **profile systemu OXFORD przystosowane są do oklejania folią dekoracyjną**

UWAGA! Zdejmij folię zabezpieczającą z elementów aluminiowych (rączek, torów, łączników, itp.) przed ich docięciem pod dany wymiar. Zdjęcie folii pozwoli stwierdzić ewentualne wady jakościowe (np. zarysowania).

SYSTEM
DR FRAME

NOWOŚĆ

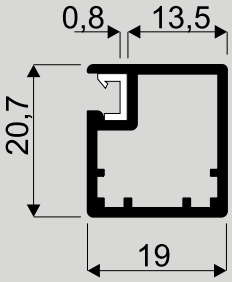

Ramka **S01 II**

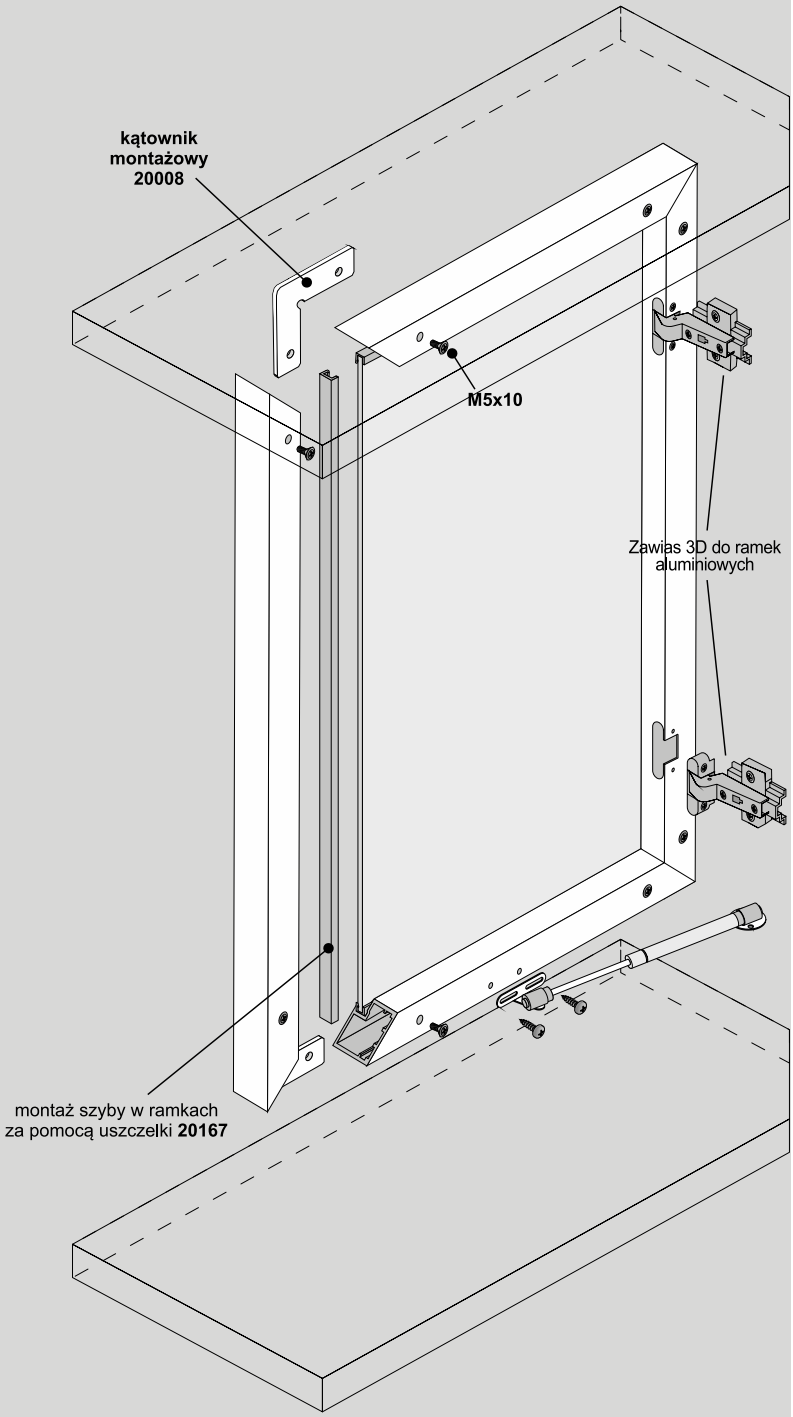

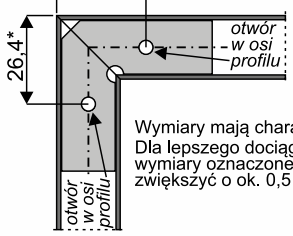

Otwory pod kątownik montażowy S01

otwory pod wkręt M5 fazować

Wymiary mają charakter orientacyjny. Dla lepszego dociągania narożników wymiary oznaczone * można zwiększyć o ok. 0,5 mm

ELEMENTY SKŁADOWE

Profil ramkowy

dł.:4,00m

S01 II

Zawias 3D do ramek aluminiowych

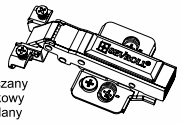

wpuszczany
połówkowy
nakładany

Kątownik montażowy S01 (16x45)

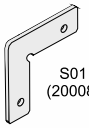

S01
(20008)

Uszczelka do profili ramkowych typ II S01, S02, S04, S05, S06

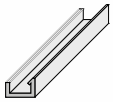

(20167)

Siłownik

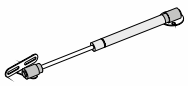

UWAGA! Zdejmij folię zabezpieczającą z elementów aluminiowych (rączek, torów, łączników, itp.) przed ich docięciem pod dany wymiar. Zdjęcie folii pozwoli stwierdzić ewentualne wady jakościowe (np. zarysowania).

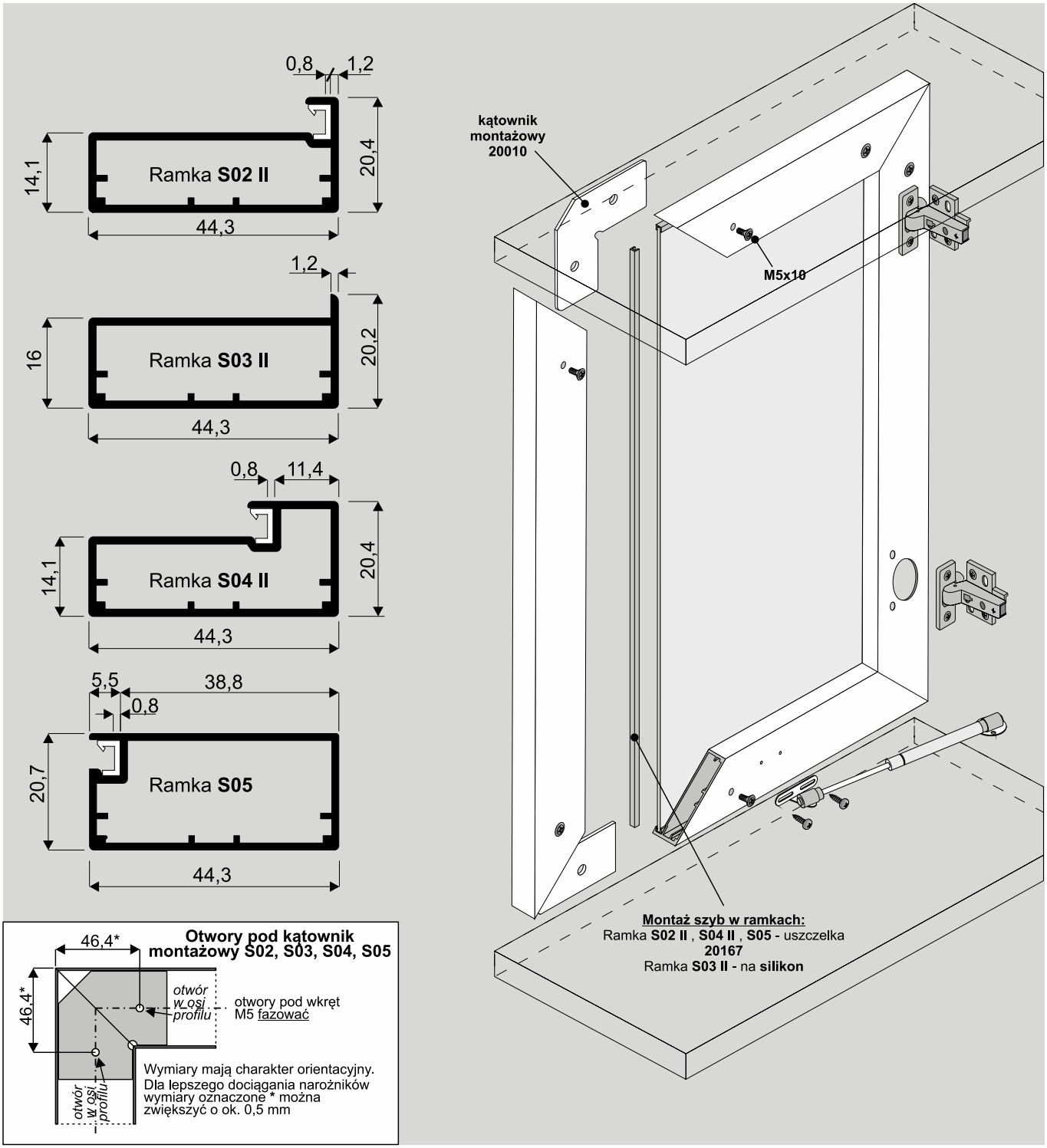

ELEMENTY SKŁADOWE

Profil ramkowy

dł.:4,00m

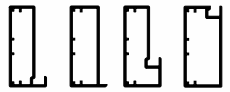

S02 II S03 II S04 II S05

Zawias zatrzaskowy ø35 z cichym domykiem

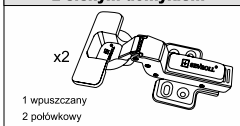

1 wpuszczany
2 półwkowy
3 nakładany

Kątownik montażowy S02, S03, S04, S05 (40x60)

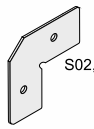

S02, S03, S04, S05 (20010)

Uszczelka do profili ramkowych typ II S01, S02, S04, S05, S06

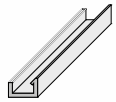

(20167)

Siłownik

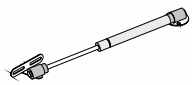

UWAGA! Zdejmij folię zabezpieczającą z elementów aluminiowych (rączek, torów, łączników, itp.) przed ich docięciem pod dany wymiar. Zdjęcie folii pozwoli stwierdzić ewentualne wady jakościowe (np. zarysowania).

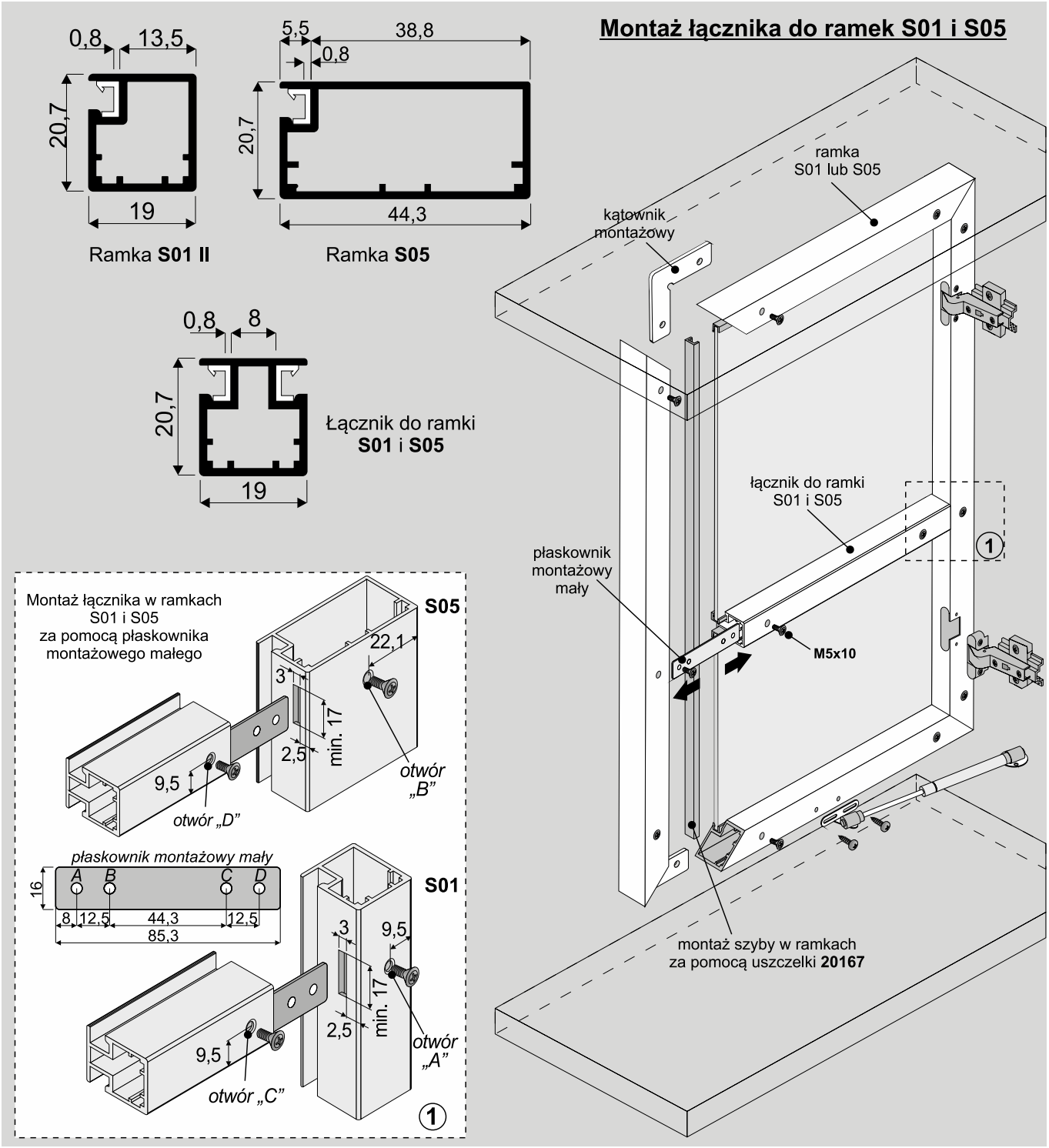

ELEMENTY DODATKOWE

Łącznik do ramek S01 i S05	Płaskownik montażowy mały (16x85)
dł.:3,00m	

UWAGA! Zdejmij folię zabezpieczającą z elementów aluminiowych (rączek, torów, łączników, itp.) przed ich docięciem pod dany wymiar. Zdjęcie folii pozwoli stwierdzić ewentualne wady jakościowe (np. zarysowania).

Łączenie listwy montażowej w ramkach S01, S02, S04, S05

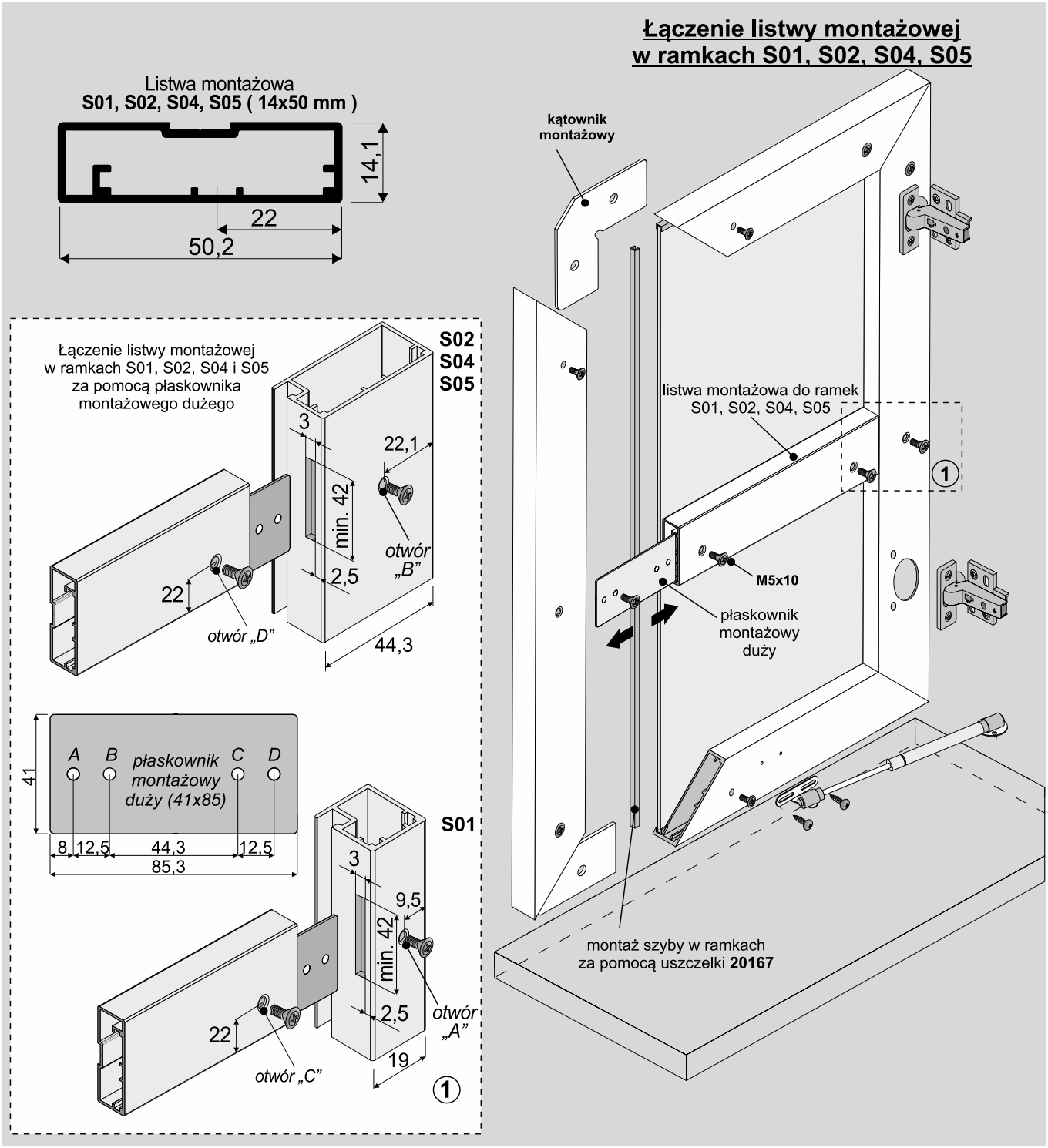

ELEMENTY DODATKOWE

Listwa montażowa S01, S02, S04, S05 (14x50 mm)	Płaskownik montażowy duży (41x85)
dł.:3,00m	

UWAGA! Zdejmij folię zabezpieczającą z elementów aluminiowych (rączek, torów, łączników, itp.) przed ich docięciem pod dany wymiar. Zdjęcie folii pozwoli stwierdzić ewentualne wady jakościowe (np. zarysowania).

SYSTEM
DR FRAME

NOWOŚĆ

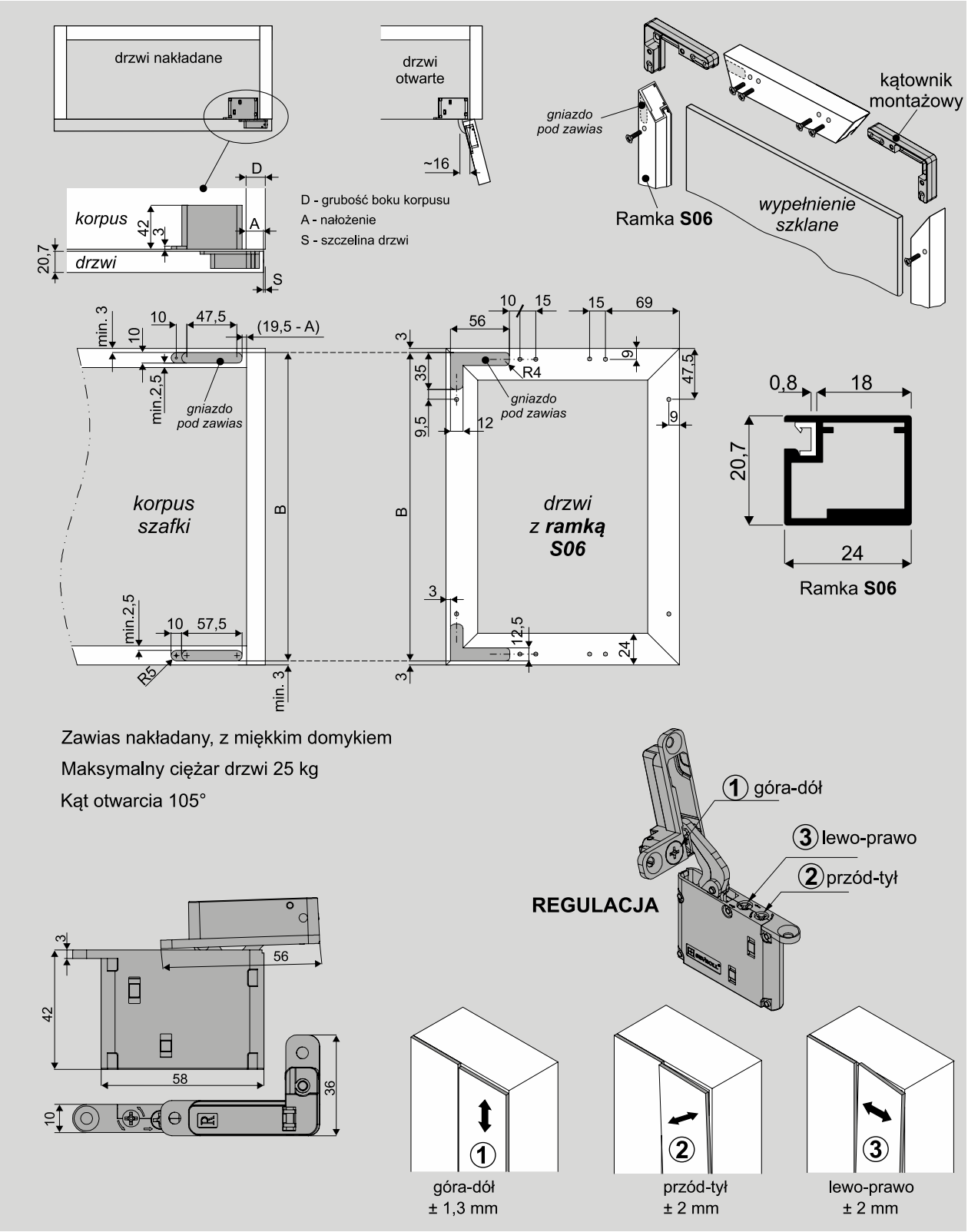

ELEMENTY SKŁADOWE

Profil ramkowy S06	Uszczelka do profili ramkowych typ II S01, S02, S04, S05, S06	Kątownik montażowy dla zawiasu SECRET i ramki S06	Zawias nakładany niewidoczny SECRET do ramek aluminiowych i drzwi drewnianych, z miękkim domykiem
dł.:4,00m 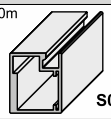 S06	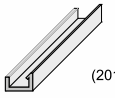 (20167)	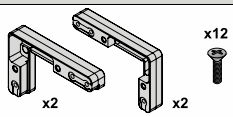 x2 x2 x12	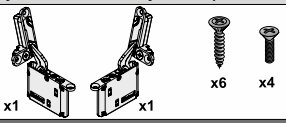 x1 x1 x6 x4

UWAGA! Zdejmij folię zabezpieczającą z elementów aluminiowych (rączek, torów, łączników, itp.) przed ich docięciem pod dany wymiar. Zdjęcie folii pozwoli stwierdzić ewentualne wady jakościowe (np. zarysowania).

ABC montażu profili ramkowych

Profil ramkowy	Maksymalne wymiary frontu **h** x **d** [mm]
S01	2400 x 600
S02	2800 x 600
S03	2000 x 600
S04	2800 x 600
S05	2800 x 600
S06	2000 x 450

Uwaga!
We frontach większych od standardowego wymiaru 1200 x 600 konieczne jest wzmocnienie ramy za pomocą łącznika do ramek S01 i S05 lub listwy montażowej do ramek S01, S02, S04 i S05

Zalecana ilość zawiasów uzależniona jest od wysokości frontu i wynosi :

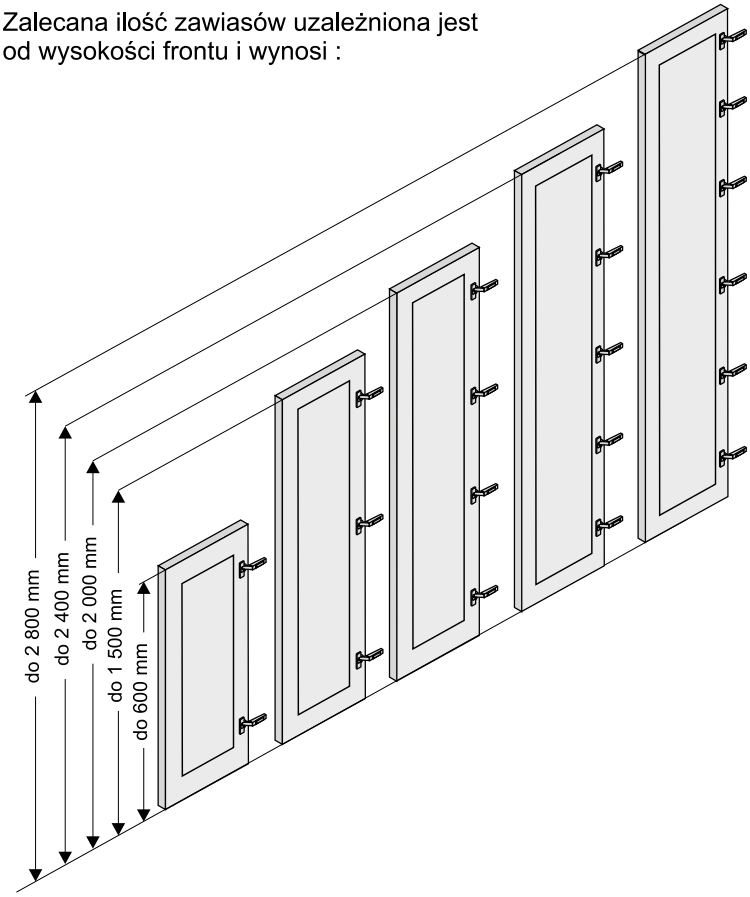

Wymiary montażowe pod zawiasy Sevroll

otwór pod zawias zatrzaskowy

S02, S03, S04, S05

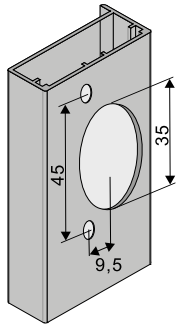

otwór pod zawias zatrzaskowy 3D do ramek aluminiowych

S01

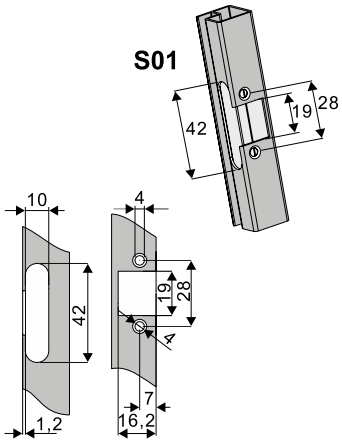

Otwory pod kątownik montażowy S01

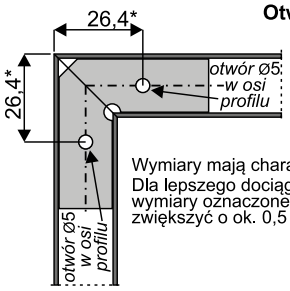

otwory pod wkręt M5 fazować

Wymiary mają charakter orientacyjny. Dla lepszego dociągania narożników wymiary oznaczone * można zwiększyć o ok. 0,5 mm

Otwory pod kątownik montażowy S02, S03, S04, S05

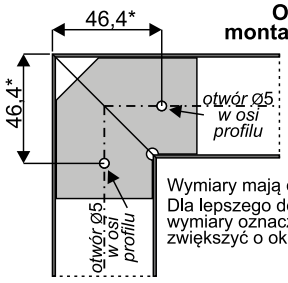

otwory pod wkręt M5 fazować

Wymiary mają charakter orientacyjny. Dla lepszego dociągania narożników wymiary oznaczone * można zwiększyć o ok. 0,5 mm

UWAGA! Zdejmij folię zabezpieczającą z elementów aluminiowych (rączek, torów, łączników, itp.) przed ich docięciem pod dany wymiar. Zdjęcie folii pozwoli stwierdzić ewentualne wady jakościowe (np. zarysowania).

Montaż deski do prasowania

Elementy składowe

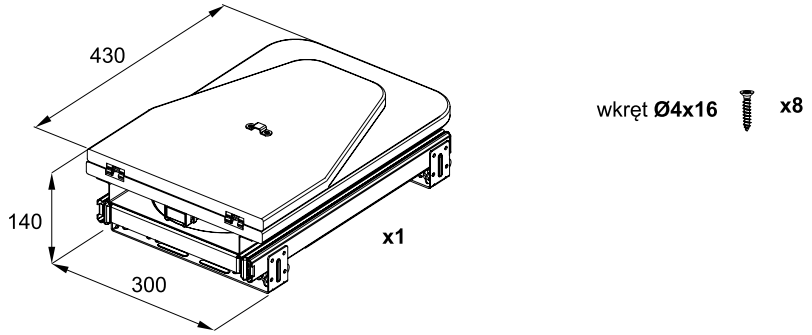

1. Montaż deski do prasowania

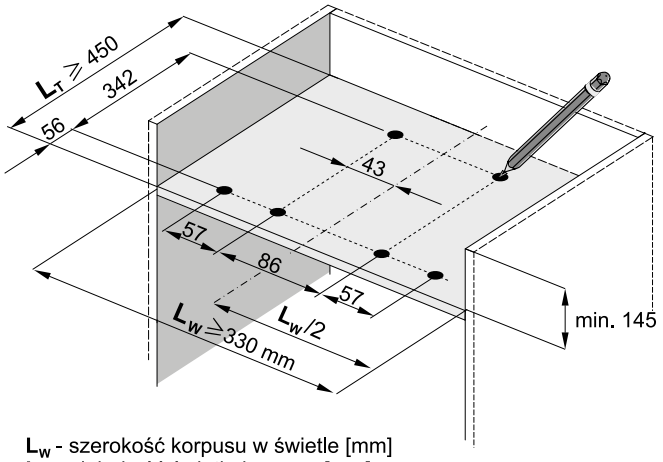

L_w - szerokość korpusu w świetle [mm]
L_T - głębokość światła korpusu [mm]

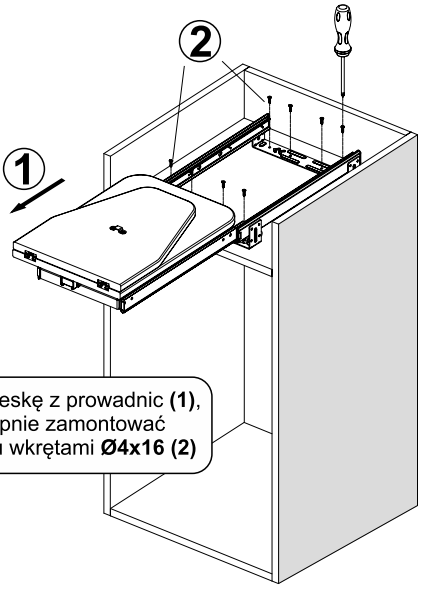

Wysunąć deskę z prowadnic **(1)**, a następnie zamontować do korpusu wkrętami **Ø4x16 (2)**

Uwaga: Zestaw zawiera wkręty **Ø4x16**

2. Przygotowanie deski do prasowania

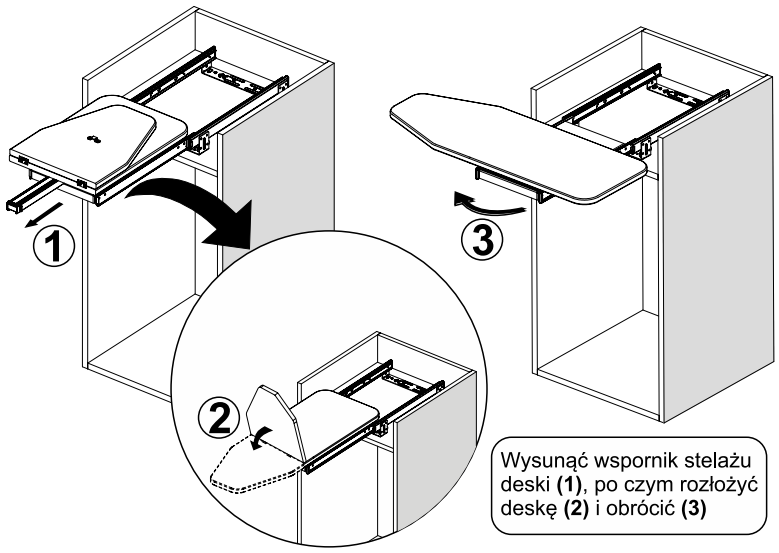

Wysunąć wspornik stelażu deski **(1)**, po czym rozłożyć deskę **(2)** i obrócić **(3)**

3. Złożenie deski do prasowania do pozycji wyjściowej

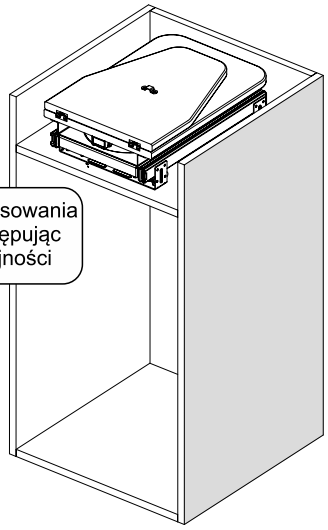

Po zakończeniu prasowania deskę złożyć postępując w odwrotnej kolejności

Montaż pantografu

Elementy składowe

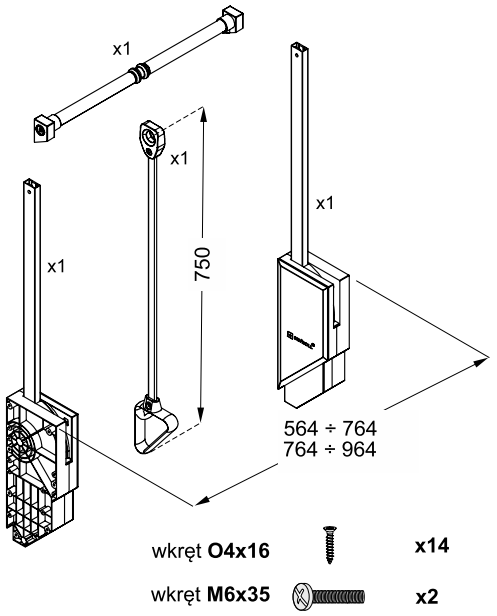

Wymiary montażowe pantografu

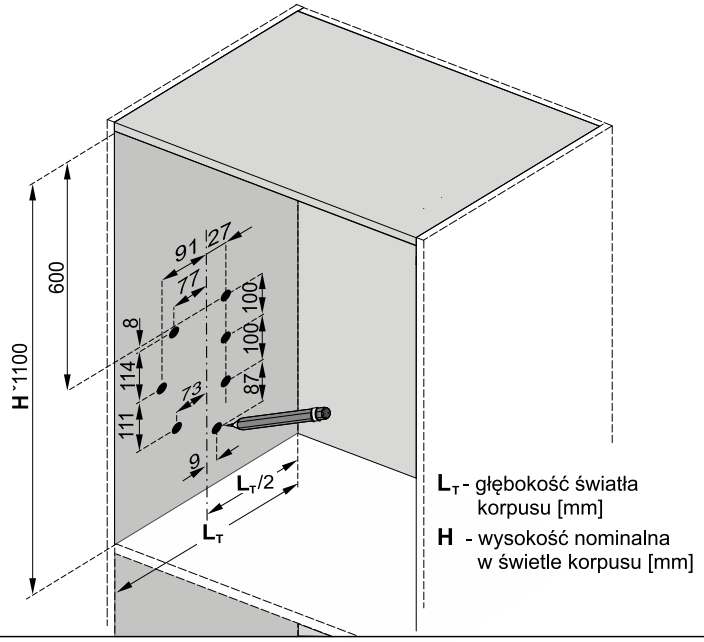

1. Montaż ramion pantografu

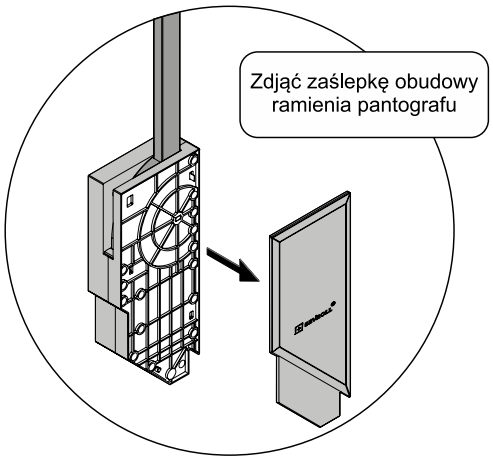

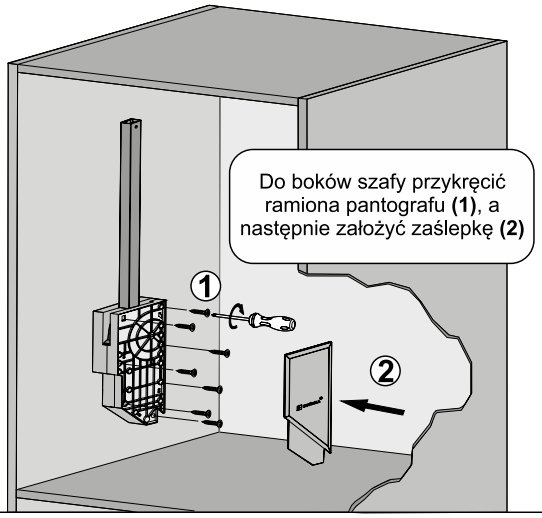

2. Montaż uchwytu na drążku środkowym pantografu

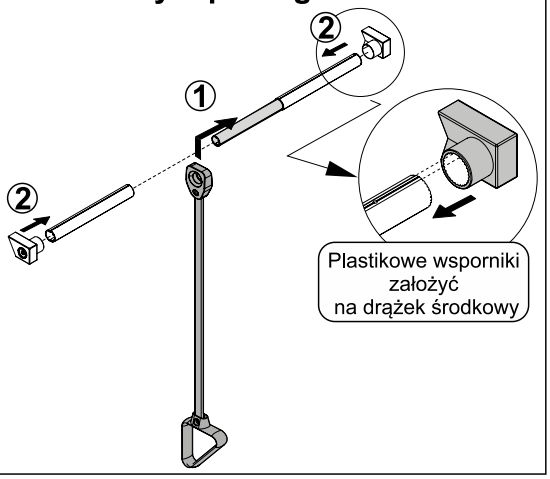

3. Regulacja pantografu

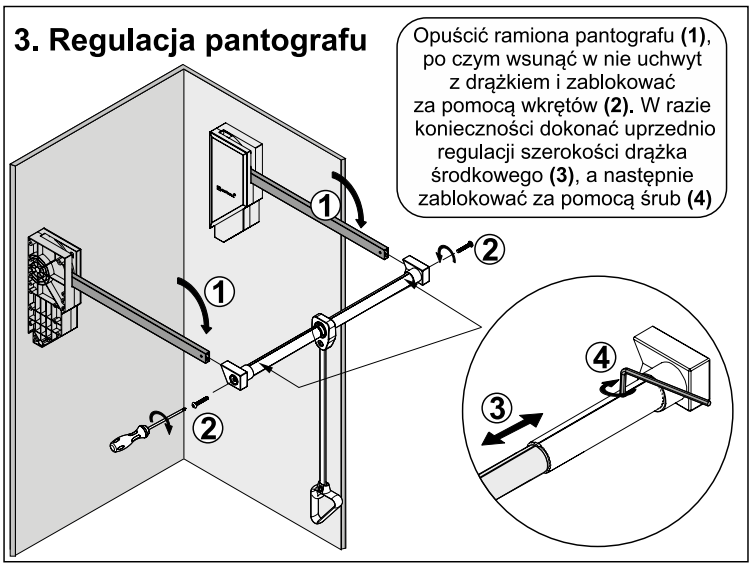

Montaż lustra obrotowego

Elementy składowe

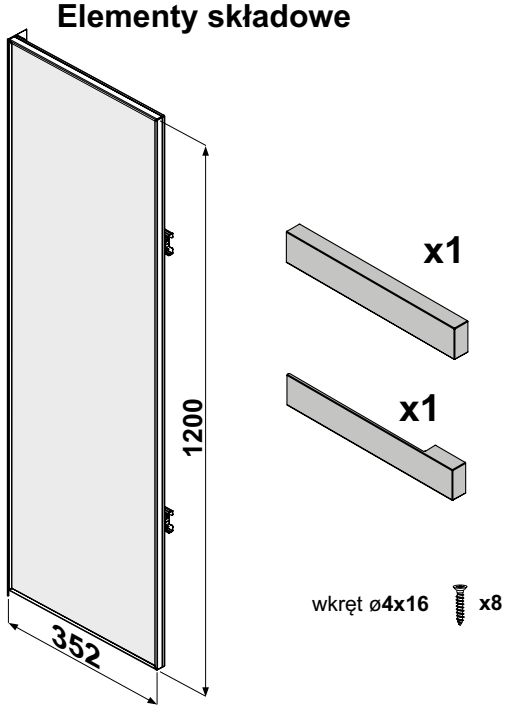

Wymiary korpusu

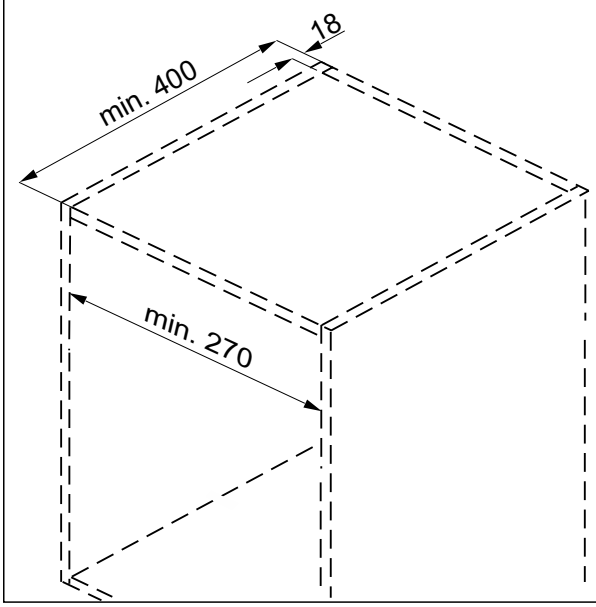

1. Montaż lustra Royal

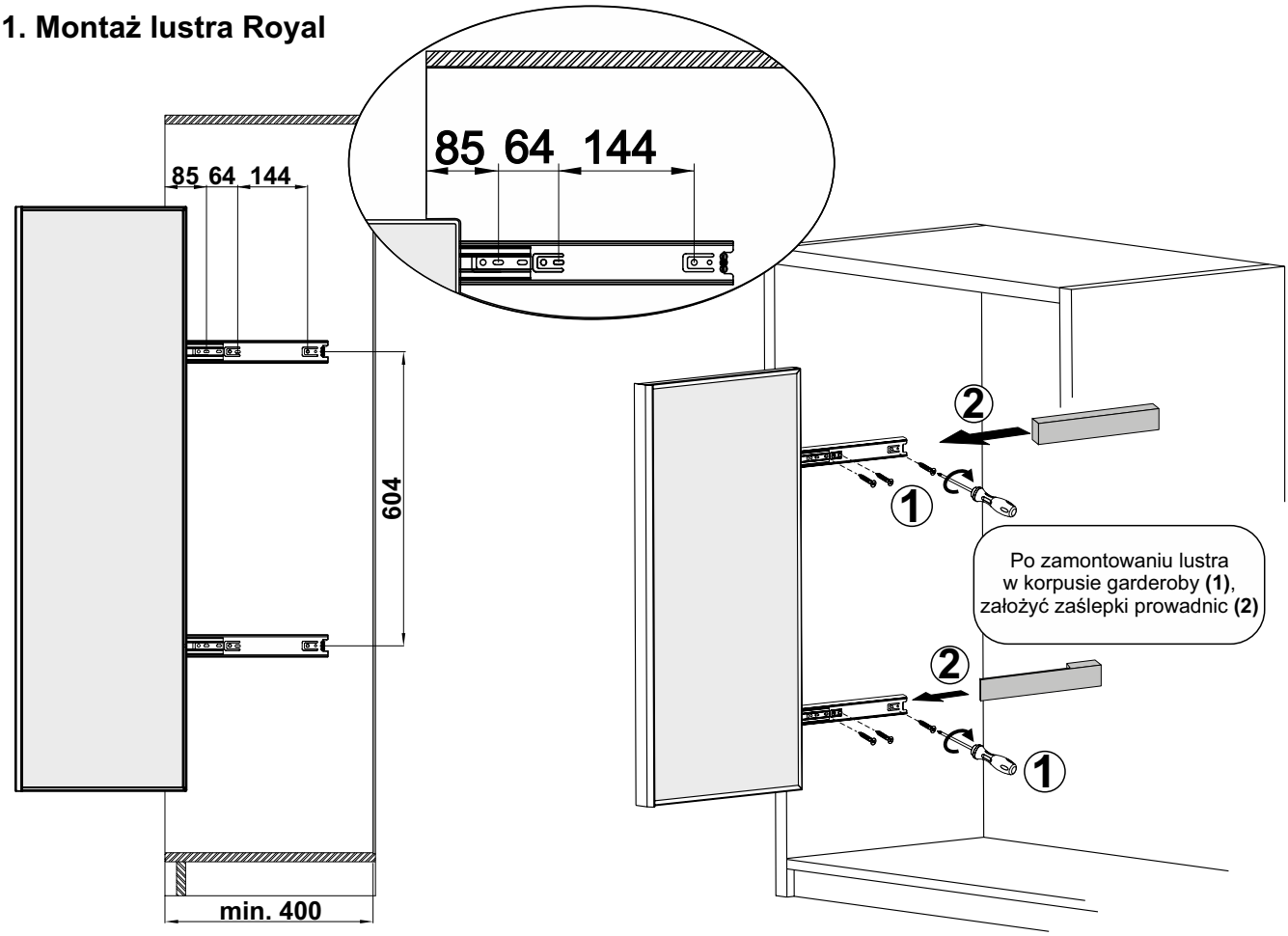

Montaż stojaka obrotowego na buty

Elementy montażowe

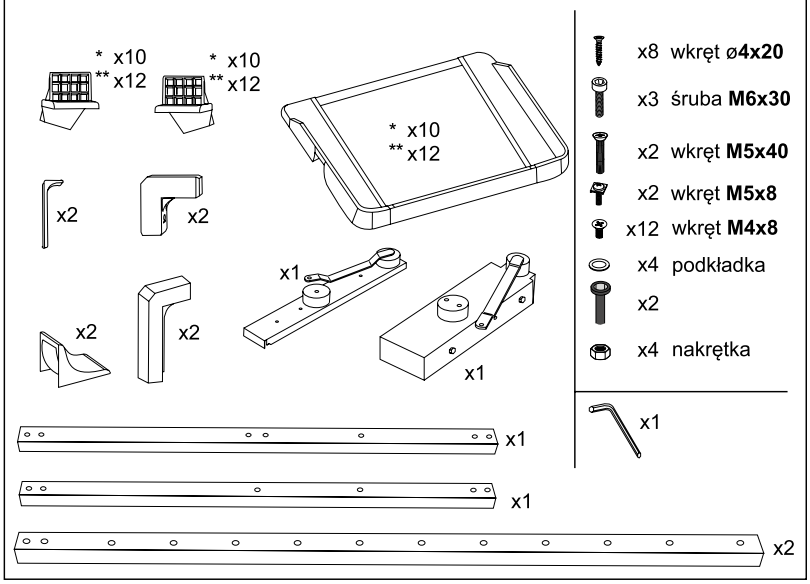

*** - dla stojaka obrotowego na 10 półek / ** - dla stojaka obrotowego na 12 półek**

Wymiary korpusu

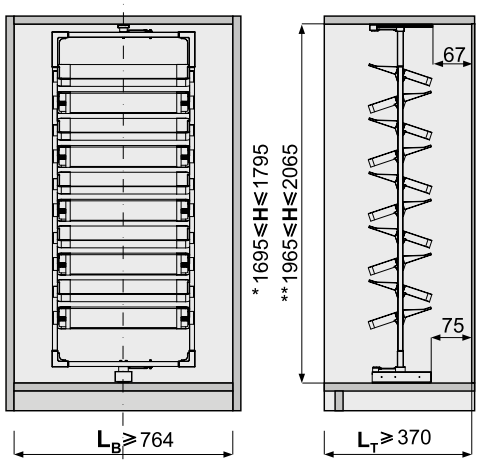

H - wysokość nominalna w świetle korpusu [mm]
L_T - głębokość światła korpusu
L_B - szerokość korpusu w świetle

1. Montaż prowadnic

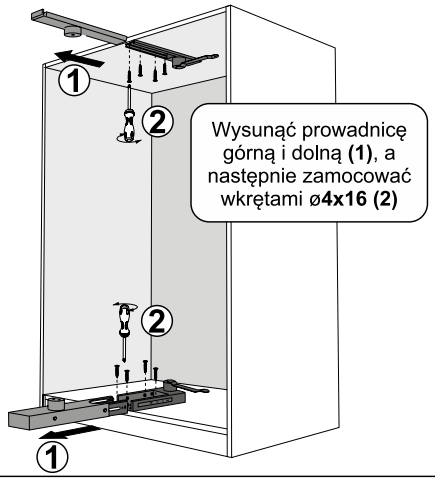

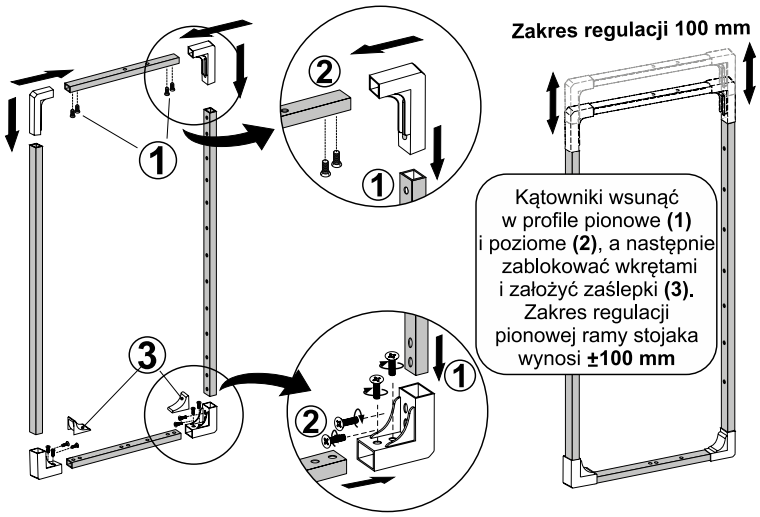

2. Montaż ramy w prowadnicach

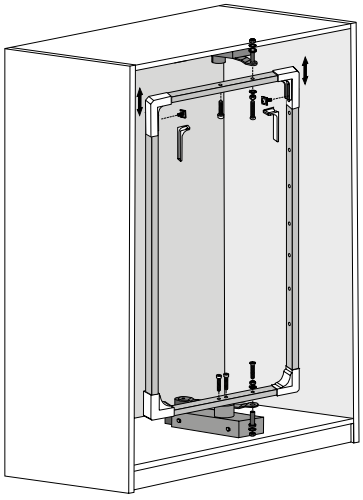

3. Montaż wsporników z półkami

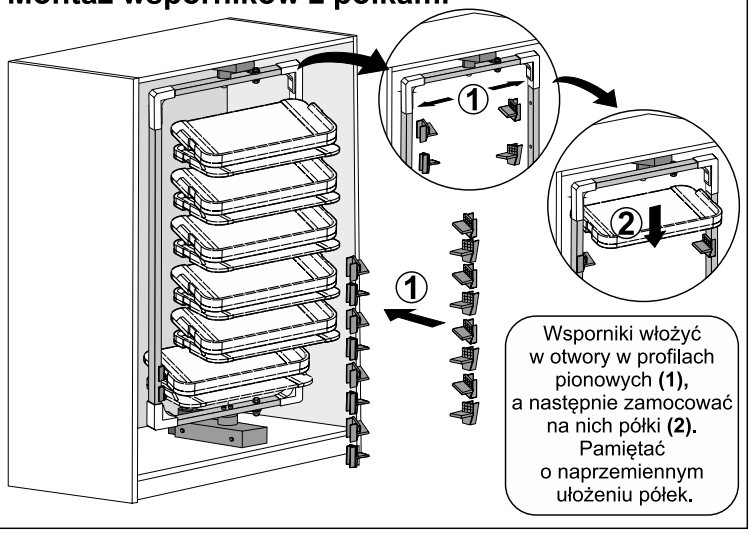

UWAGA! Ponieważ stojak podczas obrotu wysuwa się do przodu, **wymiar H** powinien być wolny od jakiejkolwiek zabudowy! Jeśli w szafie planowane są drzwi przesuwne, stojak należy zamontować na podkładkach wyższych niż użyte tory górne i dolne

Montaż szuflady sejfu

Elementy montażowe

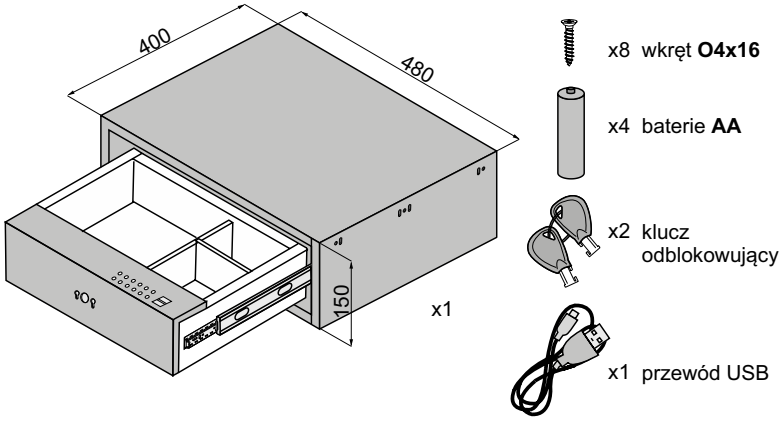

UWAGA: baterie nie są dołączane do zestawu!
Napięcie zasilania szuflady sejfu Royal: 3,5-6,5V

Wymiary korpusu

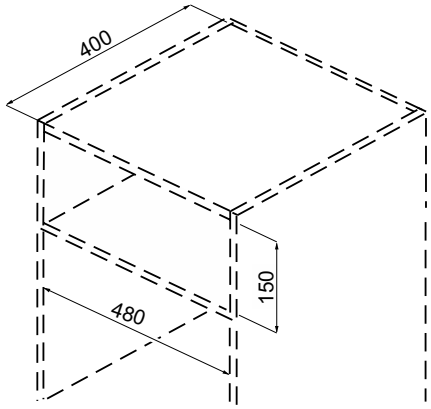

Montaż szuflady sejfu Royal

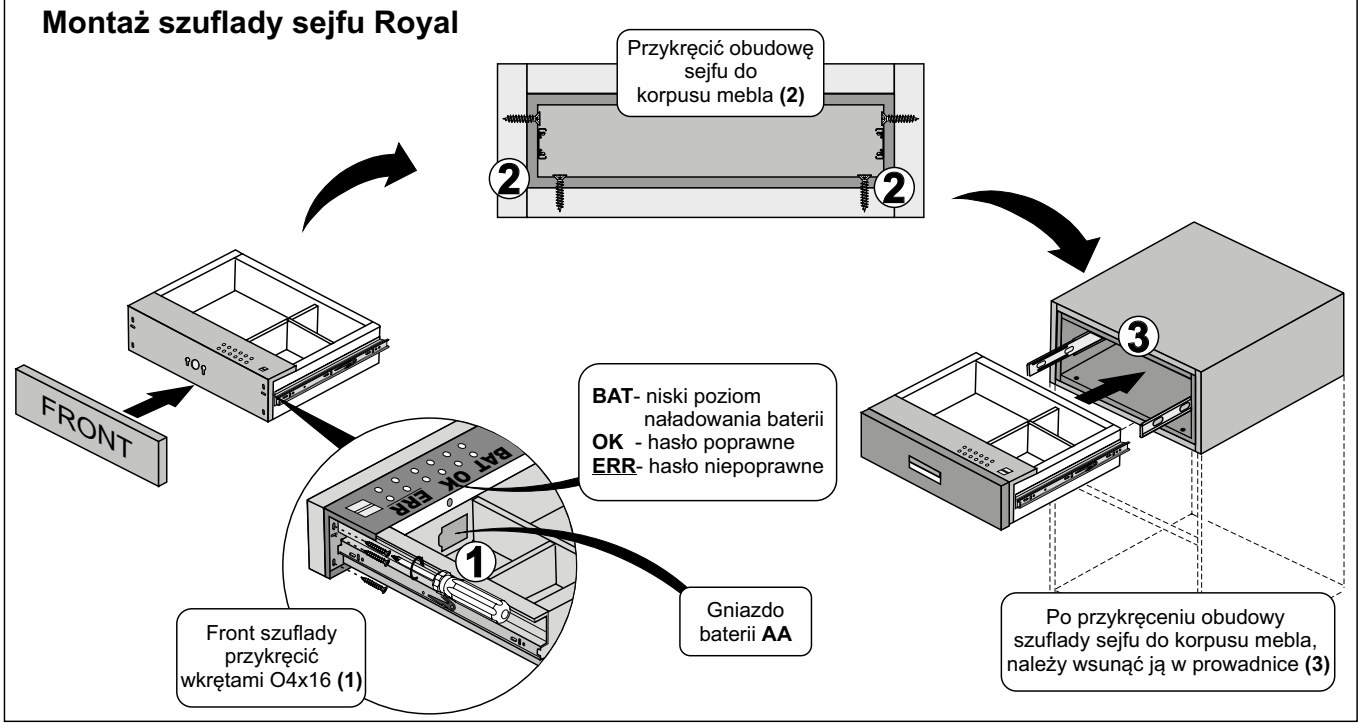

1.Otwieranie szuflady sejfu Royal (bez zaprogramowanego kodu zabezpieczającego)

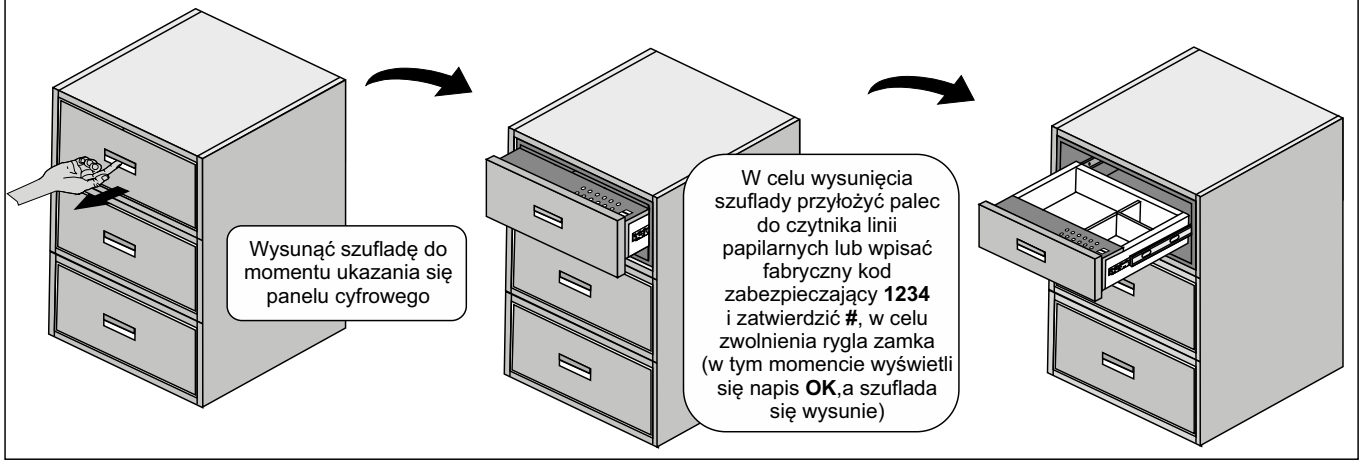

Montaż szuflady sejfu

2. Ustawianie indywidualnego kodu użytkownika zabezpieczającego szufladę sejf Royal

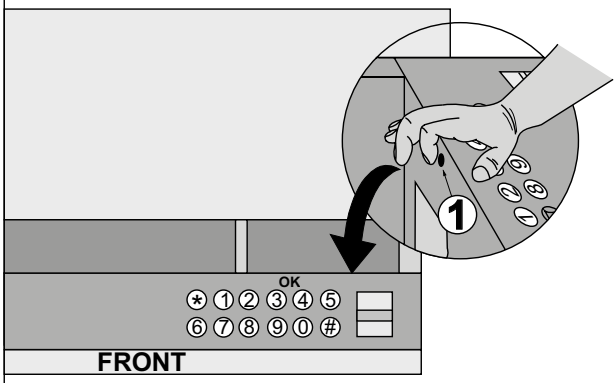

Po uprzednim wysunięciu szuflady sejfu za pomocą czytnika linii papilarnych lub fabrycznego kodu zabezpieczającego, należy wcisnąć przycisk **RESET (1)** (usłyszymy krótki sygnał „**DI**"). Następnie należy wpisać ponownie fabryczny kod odblokowujący **1234** i zatwierdzić **#.** Zostanie wyświetlony napis **OK**. Od tej chwili można wprowadzić swój indywidualny kod odblokowujący, składający się z 4-6 cyfr i zatwierdzić **#**. Kod należy powtórzyć i ponownie zatwierdzić **#**. Jeśli kod zostanie poprawnie zatwierdzony wyświetlony zostanie napis **OK**.
Od tej chwili nowy kod odblokowujący sejfu został zaprogramowany.

3. Ustawianie indywidualnego kodu użytkownika zabezpieczającego szufladę sejf Royal przy użyciu czytnika linii papilarnych

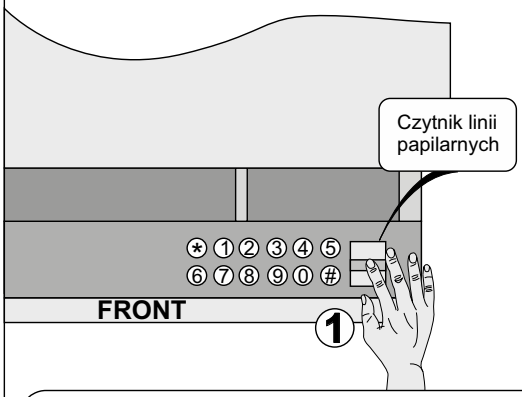

Jeżeli szuflada sejf została już wcześniej zaprogramowana indywidualnym kodem zabezpieczającym użytkownika, należy tym kodem ją odblokować i wysunąć, następnie wcisnąć przycisk **RESET** do usłyszenia krótkiego sygnału „**DI**", wpisać ponownie kod zabezpieczający i zatwierdzić **#**, po czym przyłożyć palec **(1)** do czytnika linii papilarnych, na wyświetlaczu pojawi się napis „**OK**" i krótki dźwięk „**DI**", następnie należy przyłożyć 3 razy palec do czytnika linii papilarnych, wyświetlacz przejdzie w stan czuwania.
Kod odblokowujący dotykowo szufladę został wprowadzony poprawnie.

4. Reset indywidualnych kodów zabezpieczających

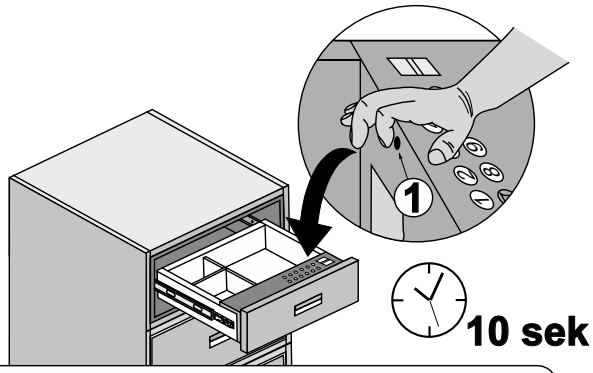

Całkowity reset kodów zabezpieczających sejf należy przeprowadzić po wysunięciu szuflady i przytrzymaniu przycisku **RESET (1)** przez 10 sekund do usłyszenia sygnału „**DI DI**".
Reset potwierdzony zostanie wyświetleniem napisu **OK**.

5. Blokada panelu dotykowego

Wpisanie 5x błędnego kodu odblokowującego, spowoduje zablokowanie panelu dotykowego na 60 sekund i wyświetlenie komunikatu **ERR**. Po tym czasie użytkownik może ponownie podjąć 5 prób odblokowania sejfu.

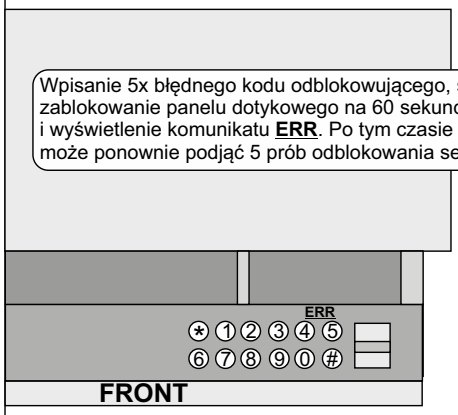

6. Awaryjne otwieranie sejfu

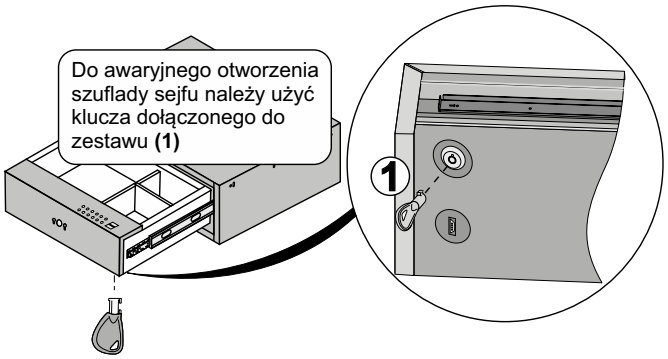

7. Zasilanie

Dodatkowe gniazdo zasilania **micro USB typu B (1)** służy do podtrzymania zasilania w przypadku wyczerpania baterii znajdujących się w sejfie. Dostarczany w zestawie przewód zasilający pozwala na wsparcie działania dotychczasowych baterii akumulatorami przenośnymi o napięciu do 3,7V

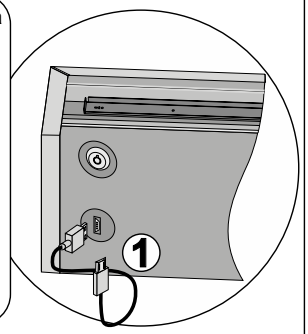

Gniazdo zasilające nie ma funkcji ładowania baterii podłączonych do sejfu

Montaż szuflady

Elementy składowe

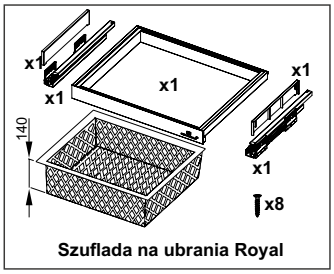

Szuflada na ubrania Royal

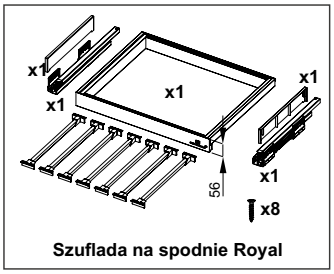

Szuflada na spodnie Royal

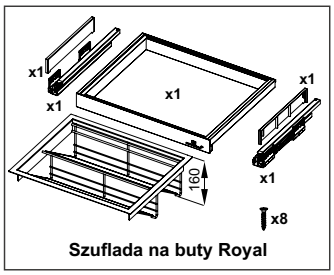

Szuflada na buty Royal

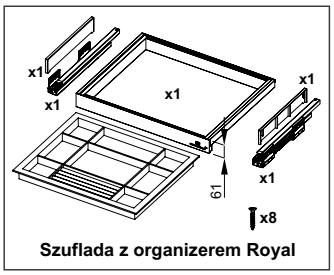

Szuflada z organizerem Royal

Uwaga: Zestawy zawierają wkręty **Ø4x16**

Wymiary korpusu

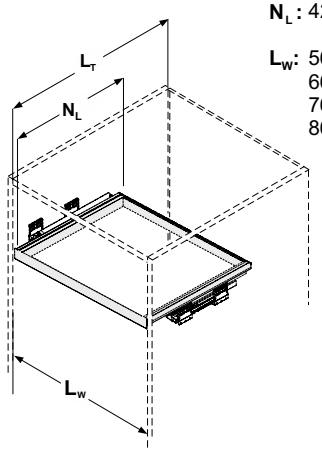

N_L : 420 [mm]

L_W: 564 [mm]
664
764
864

N_L - długość nominalna
L_T - głębokość światła korpusu min. N_L+ 5 mm
L_W - szerokość korpusu w świetle

1. Montaż prowadnic

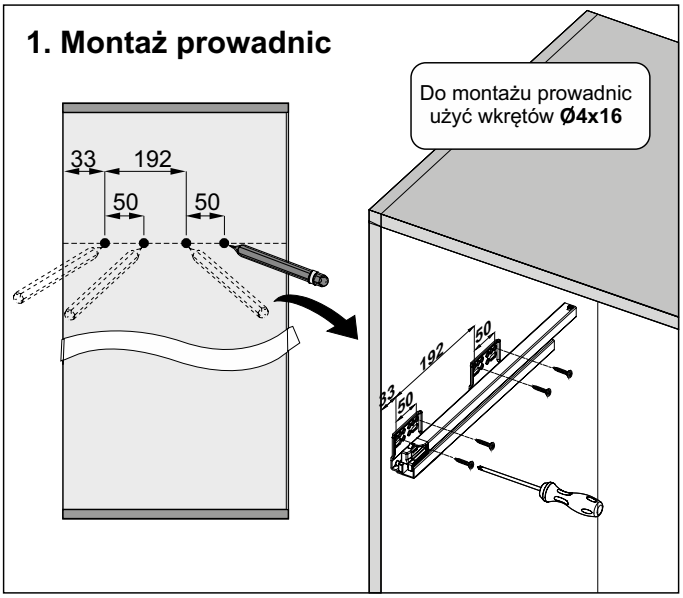

2. Montaż zaślepek prowadnic

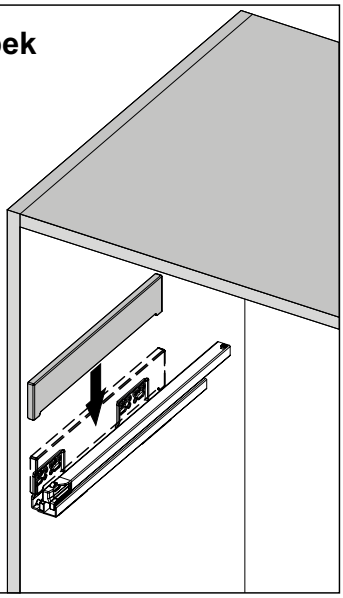

3. Regulacja

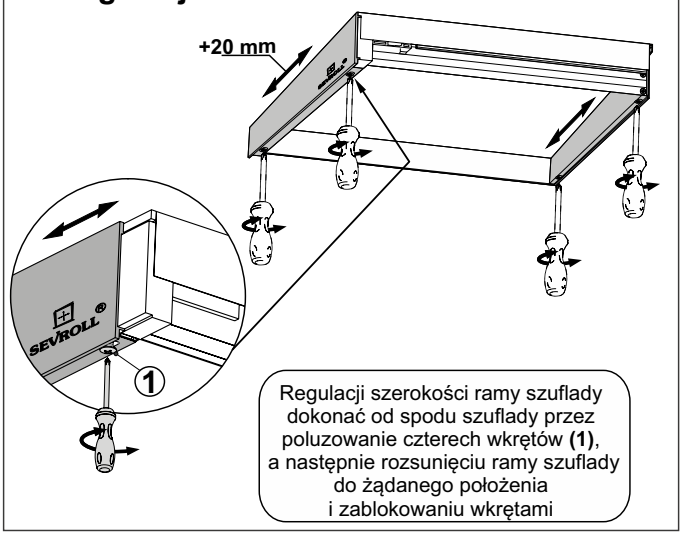

4. Montaż ramy szuflady do prowadnicy

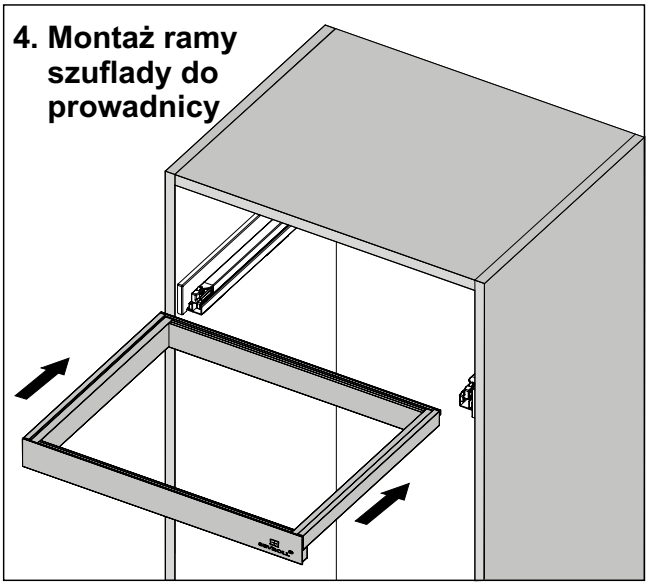

Montaż szuflady

5. Montaż wypełnienia

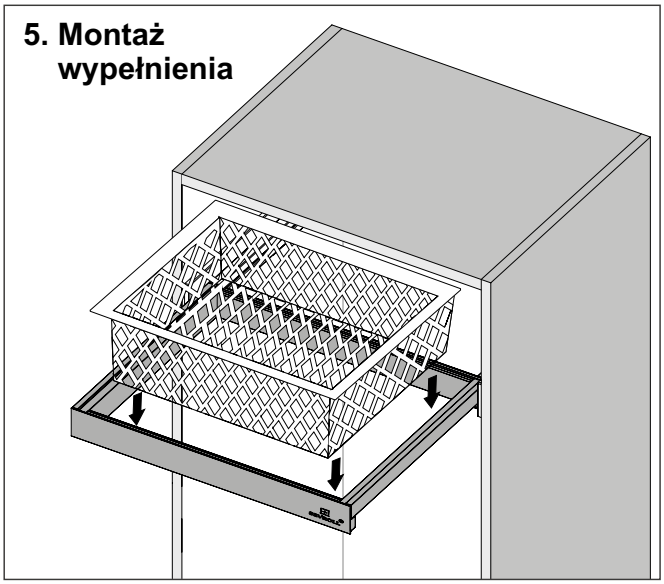

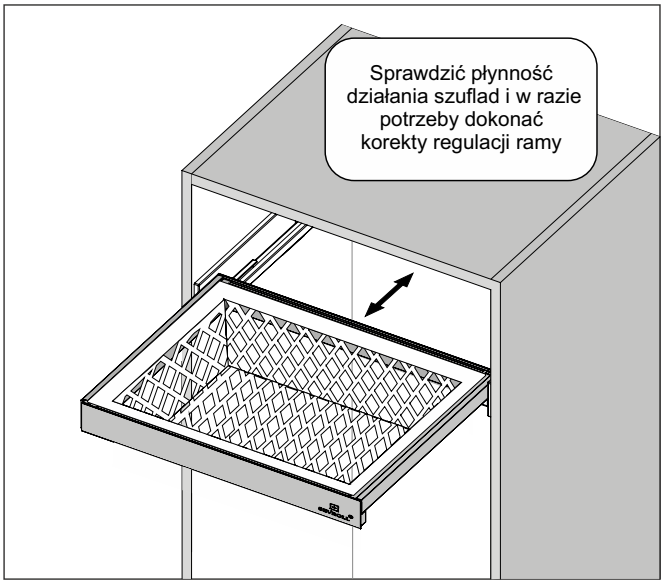

6. Demontaż szuflady

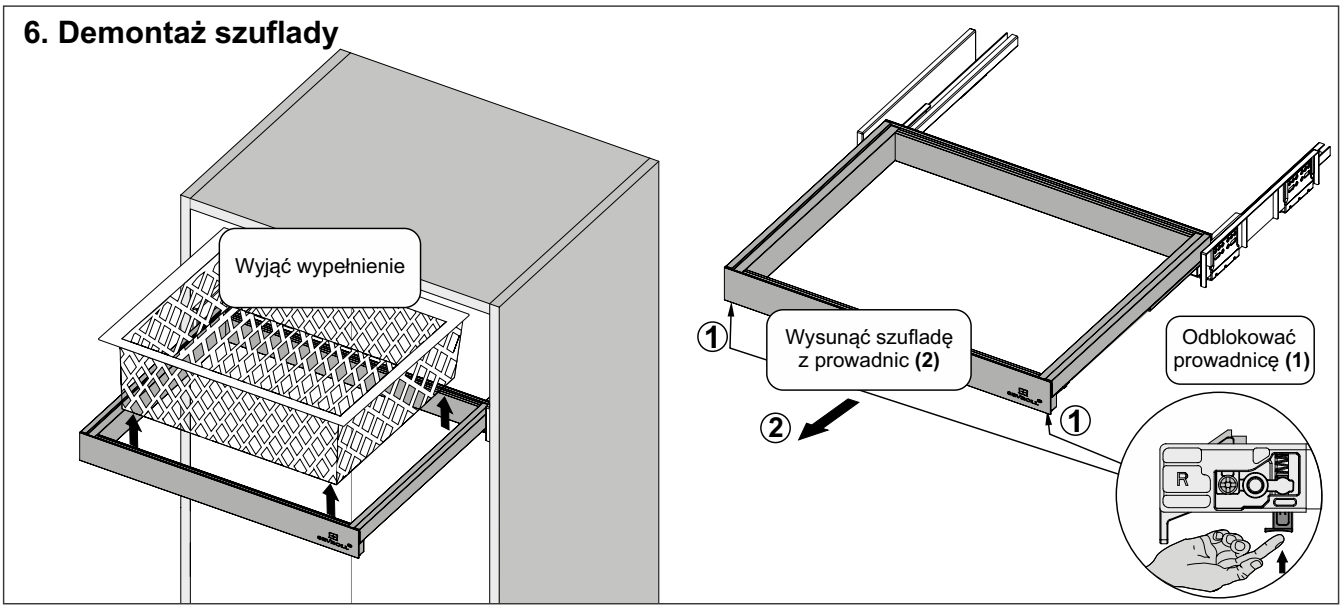

Montaż zaczepów frontów do szuflad

Elementy składowe

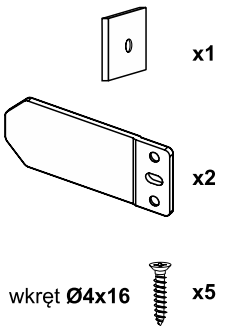

1. Demontaż zaślepek

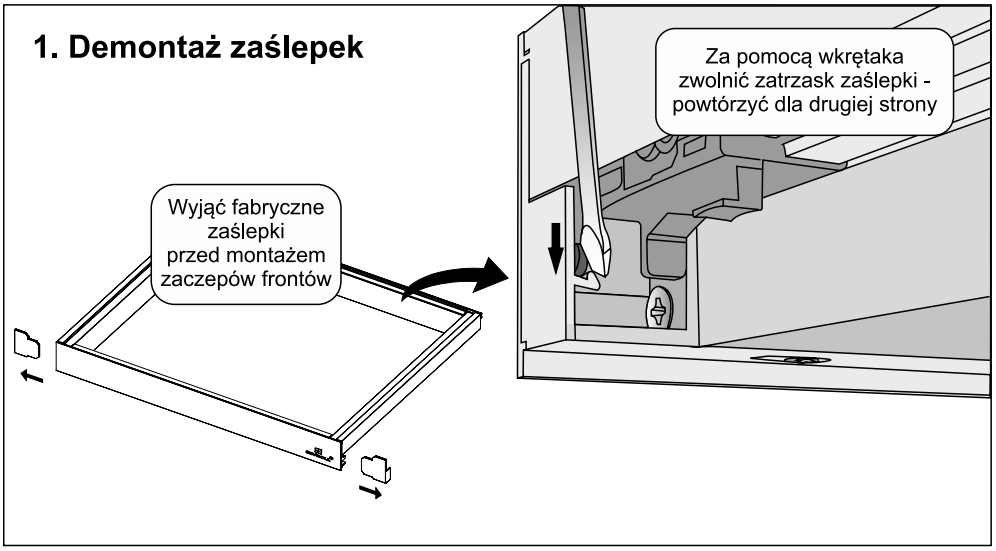

2. Wysunięcie zaślepek

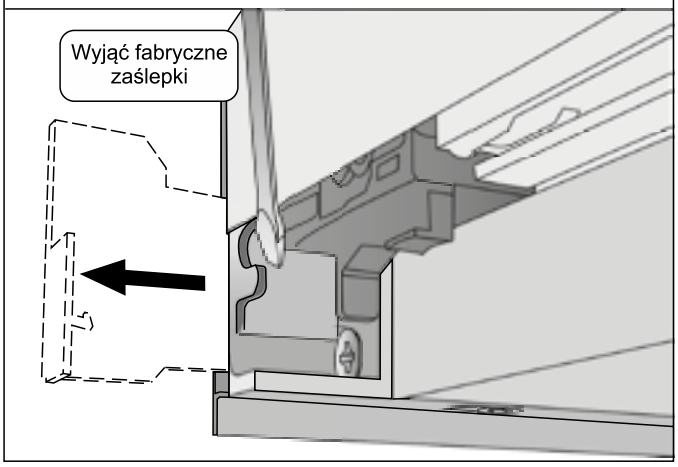

3. Montaż zaczepów w ramie szuflady

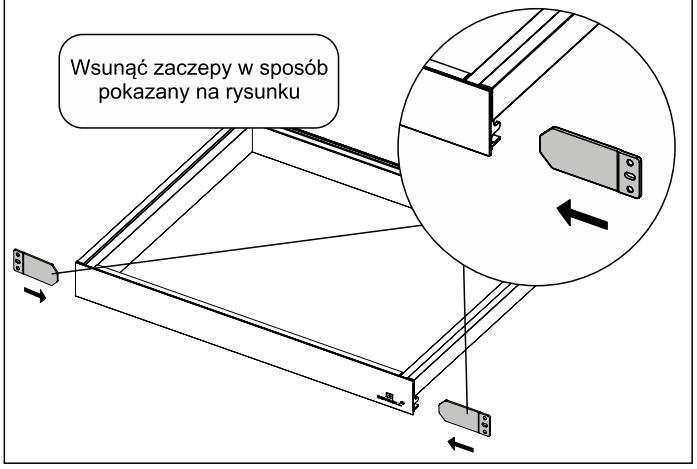

4. Montaż frontów

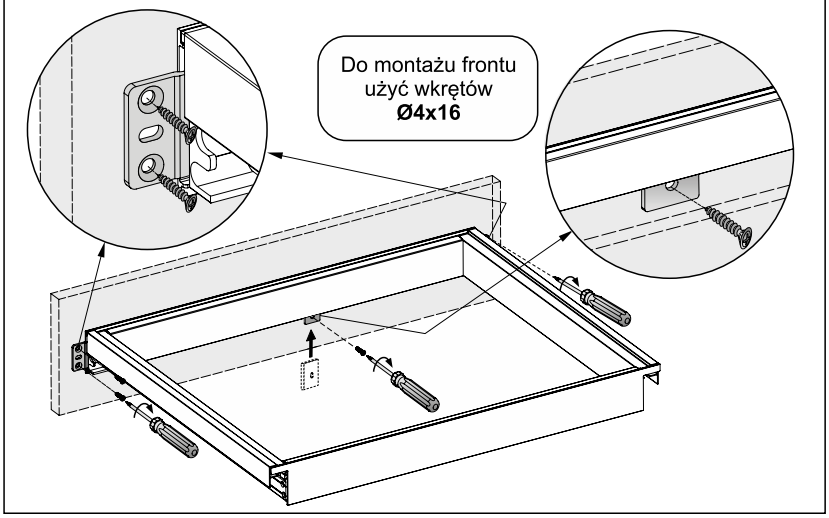

5. Kontrola poprawności działania

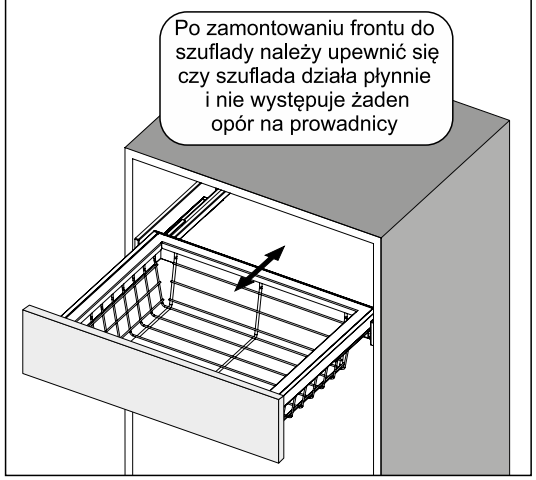

Montaż wieszaka wysuwnego

Elementy składowe

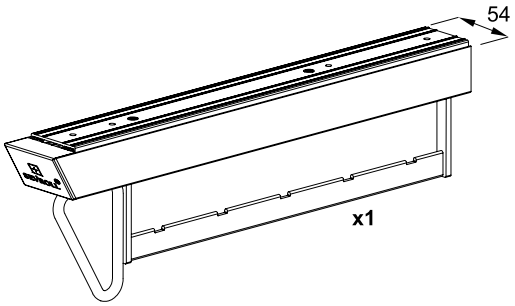

wkręt **Ø4x16** **x4**

1. Montaż wieszaka wysuwnego

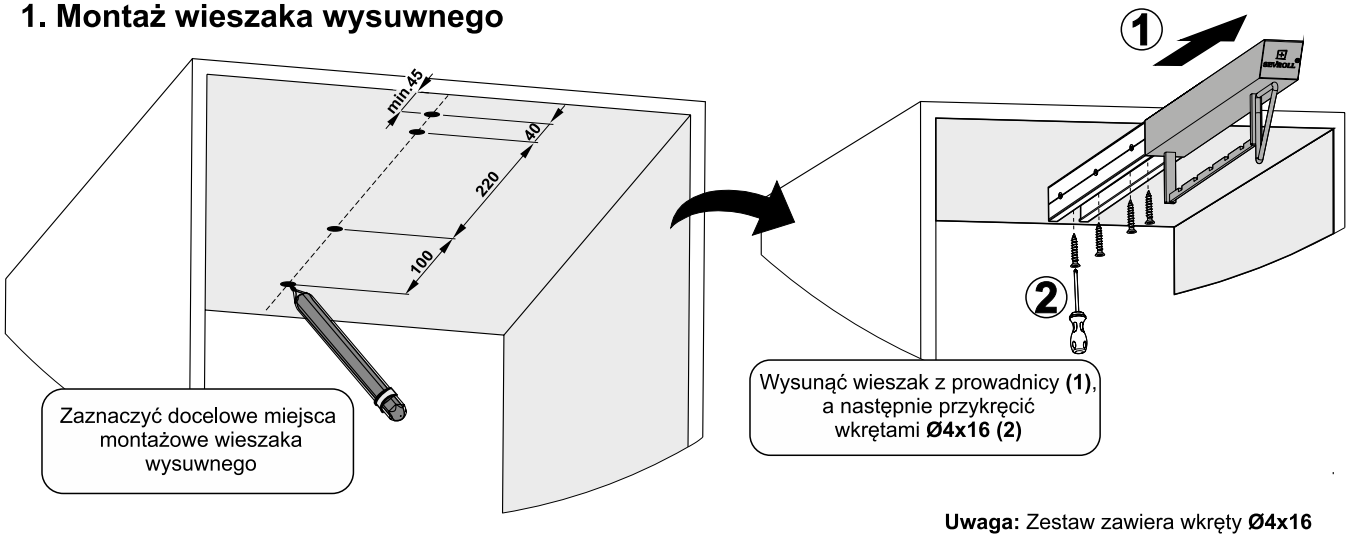

Uwaga: Zestaw zawiera wkręty **Ø4x16**

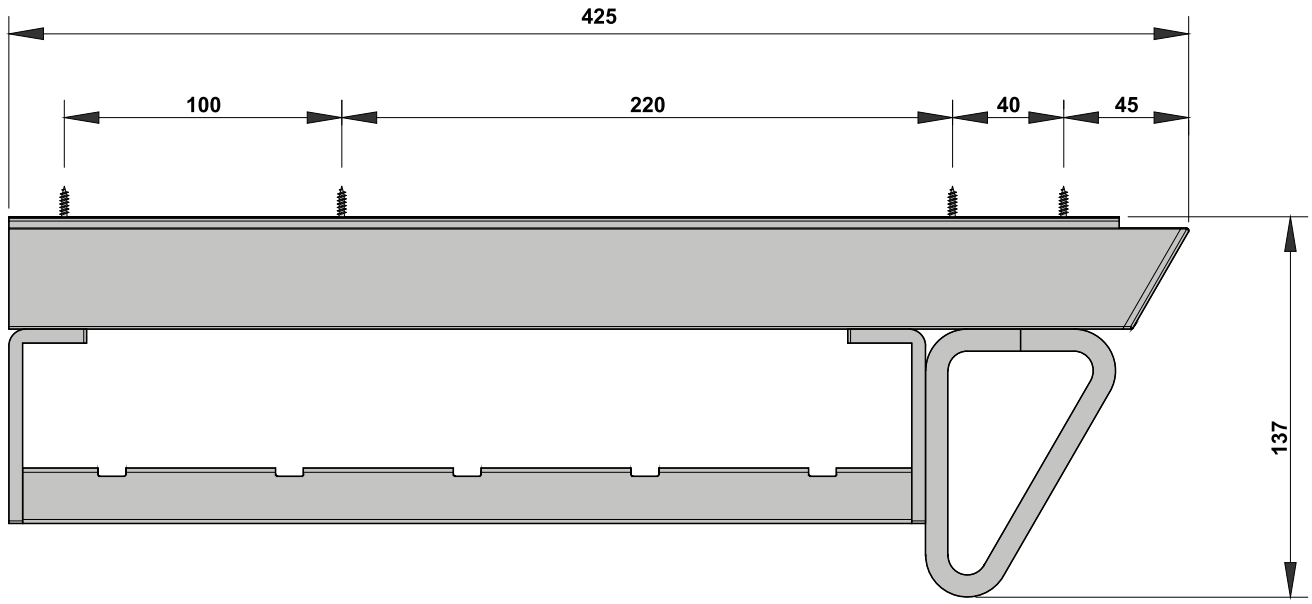

Montaż wieszaka wysuwnego na spodnie

Elementy składowe

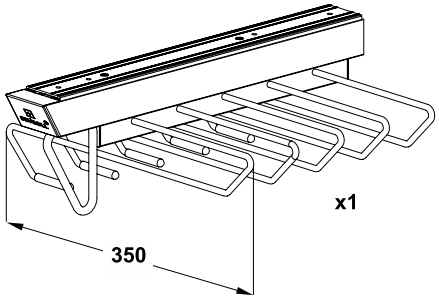

wkręt **Ø4x16** x4

1. Montaż wieszaka wysuwnego

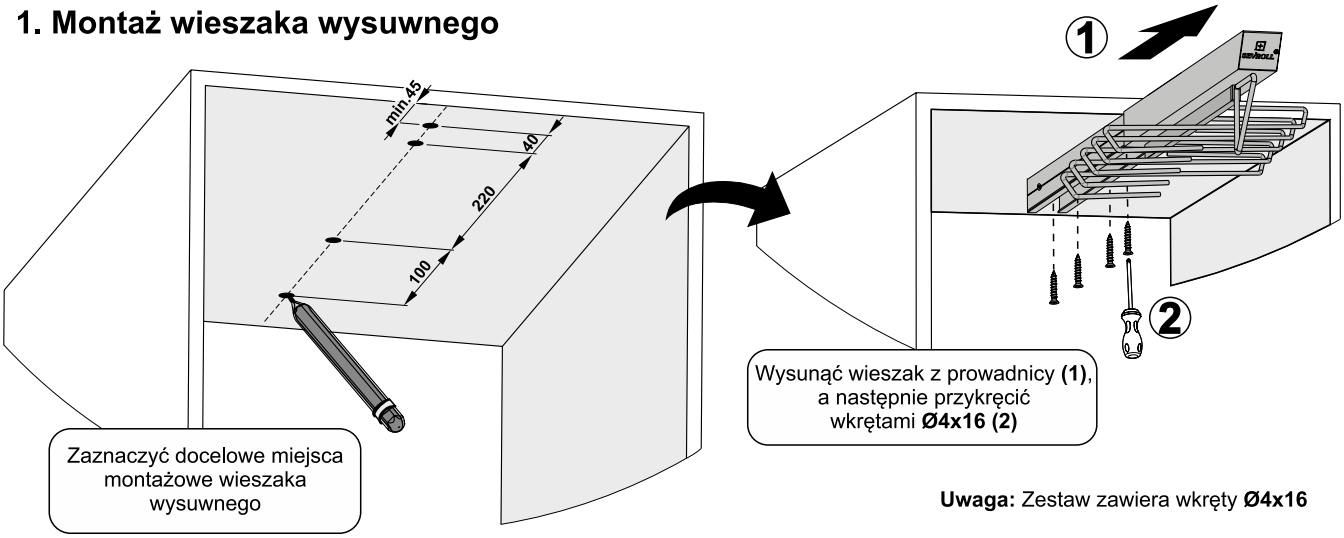

Uwaga: Zestaw zawiera wkręty **Ø4x16**

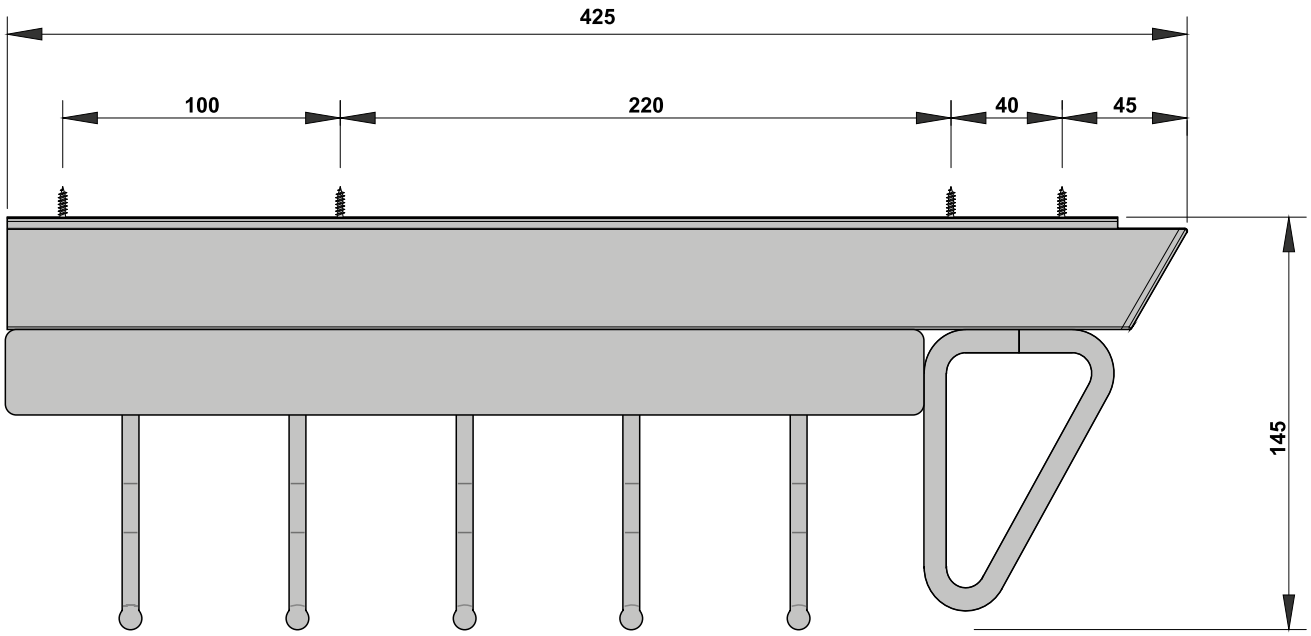

Montaż wieszaka wysuwnego podwójnego na spodnie

Elementy składowe

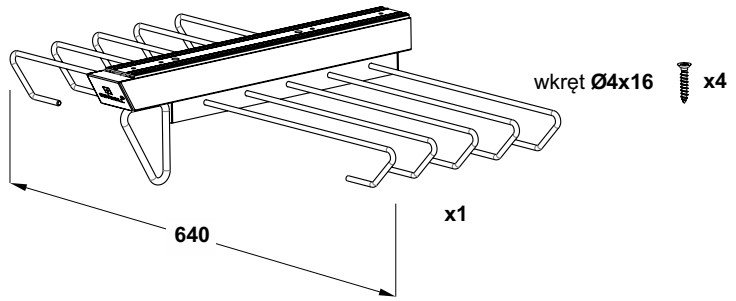

1. Montaż wieszaka wysuwnego

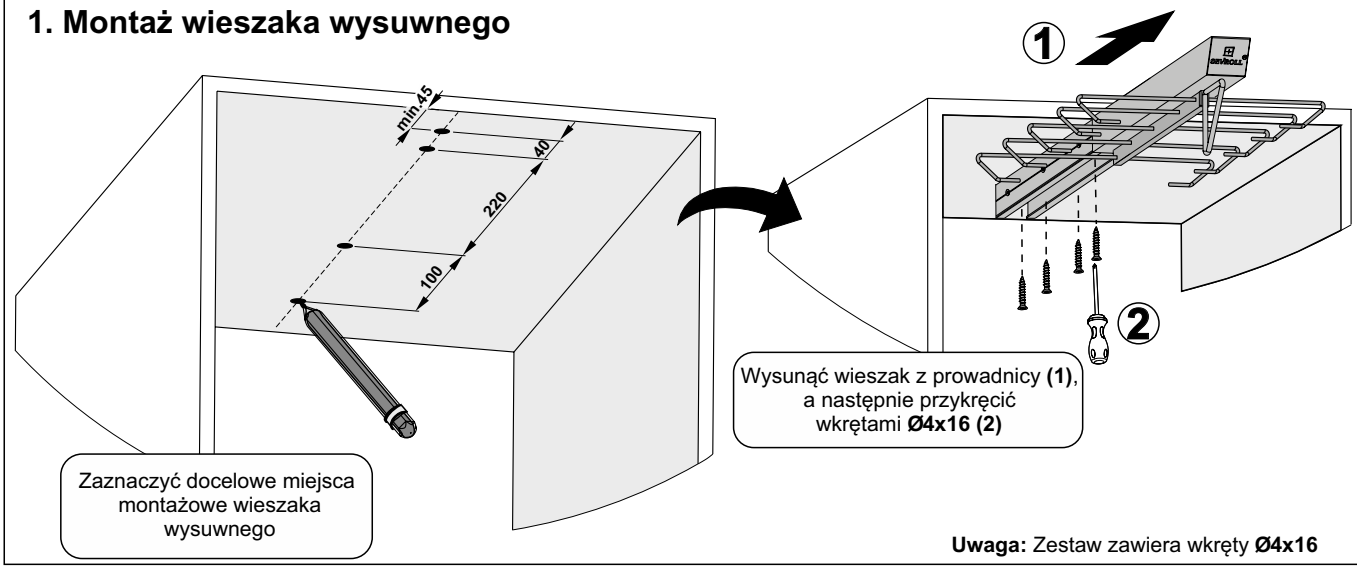

Uwaga: Zestaw zawiera wkręty **Ø4x16**

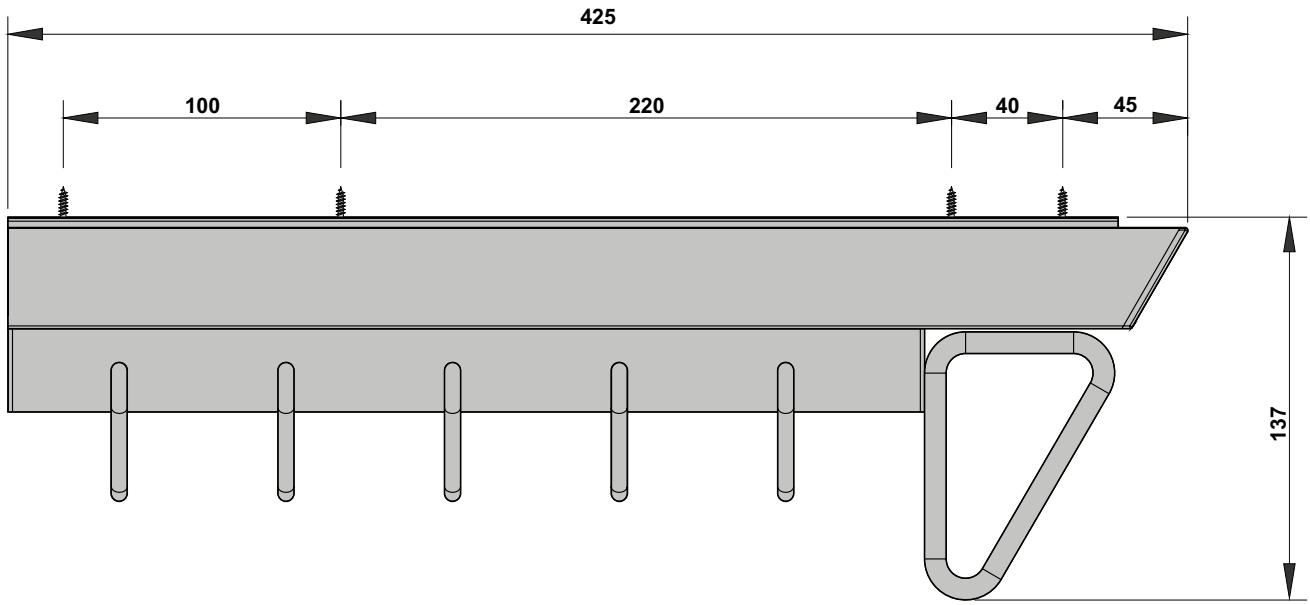

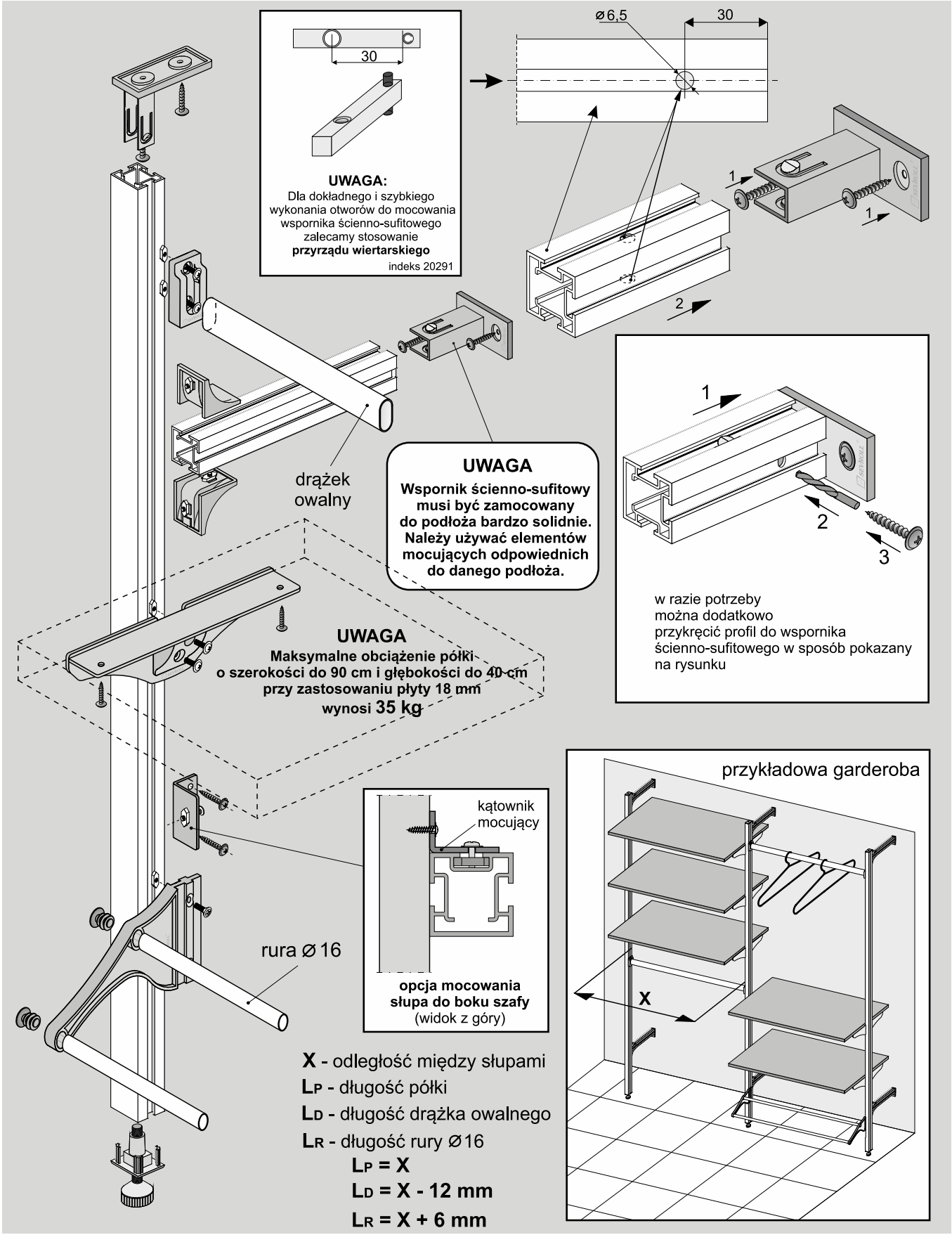

ELEMENTY SKŁADOWE

Elementy systemu LINEA

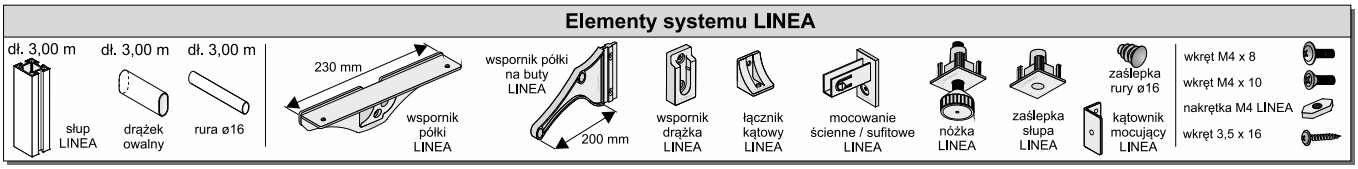

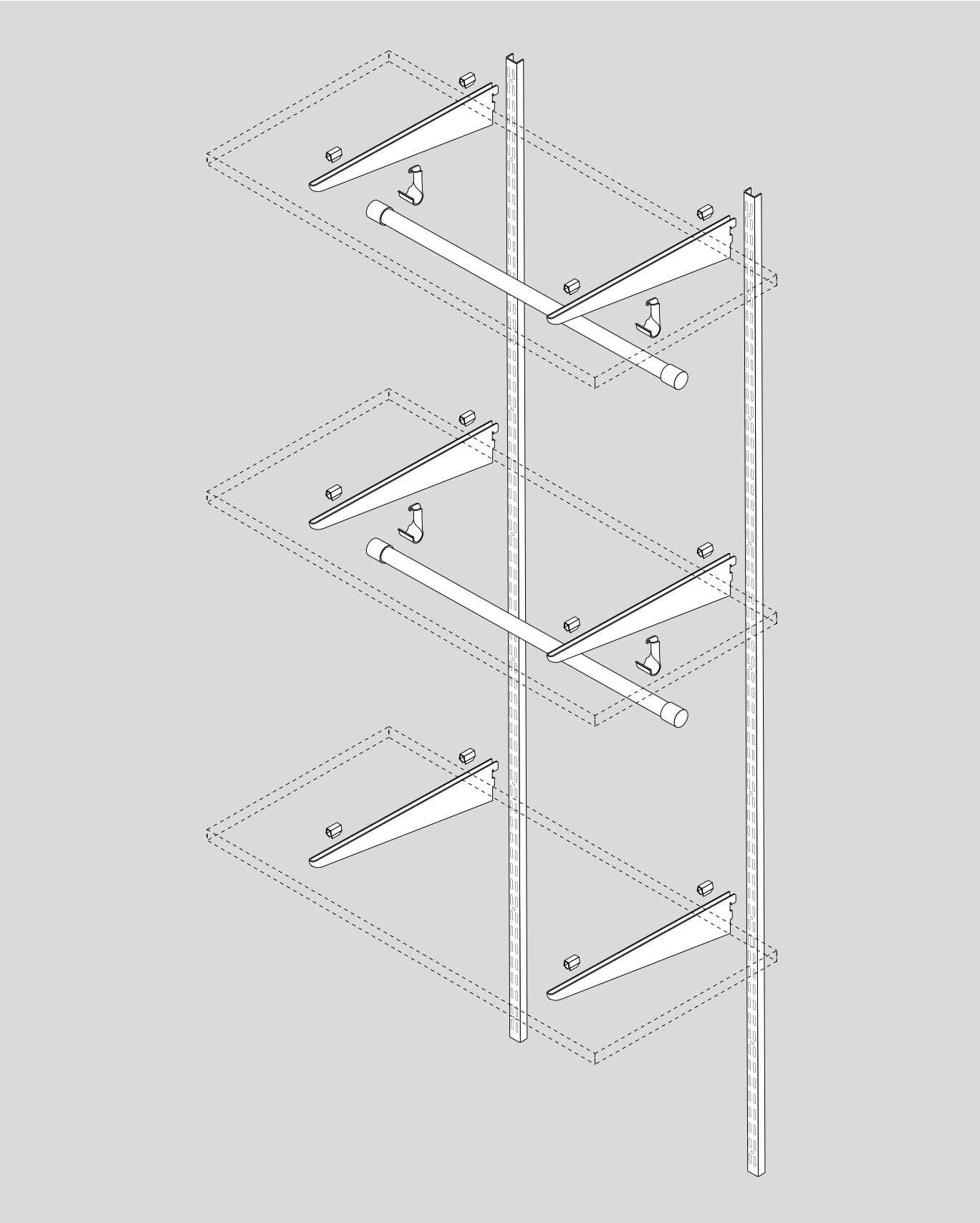

ELEMENTY SKŁADOWE

System WILSON

słup WILSON | wspornik półek WILSON 300 | wspornik półek WILSON 500 | uchwyt drążka WILSON | klip mocujący półki WILSON | drążek WILSON 1200 | zaślepka do drążka WILSON

PLATINIUM-18 4D Slim szklane boki z podświetleniem LED

Wys. 96*/134**/181*** mm

NOWOŚĆ

UWAGA: * wymiary dla szuflady 96 mm / ** wymiary dla szuflady 134 mm / *** wymiary dla szuflady 181 mm

Elementy zestawu

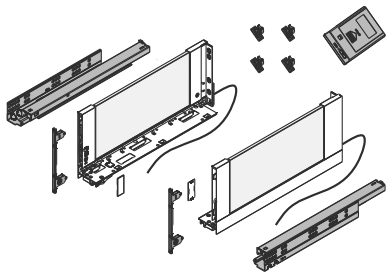

Wymiary elementów dla płyty **18 mm**

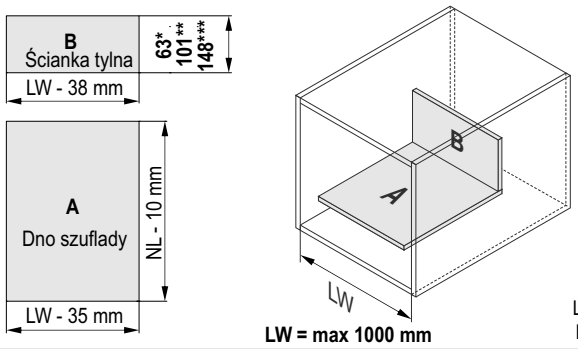

NL : 250 [mm]
270
300
350
400
450
500
550
600

A - dno szuflady
B - ścianka tylna
LW – szerokość wewnętrzna korpusu
NL – długość nominalna szuflady

Wymagana przestrzeń

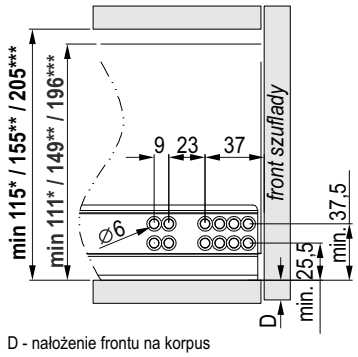

D - nałożenie frontu na korpus

X = min. 20 mm ÷ max 150 mm
*(**Uwaga!** przestrzeń aktywująca wyłącznik **LED**)*

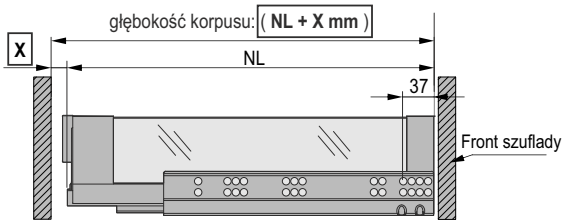

Uwaga: w szufladach z frontami wpuszczanymi prowadnicę należy dodatkowo cofnąć o grubość frontu!

Montaż prowadnic

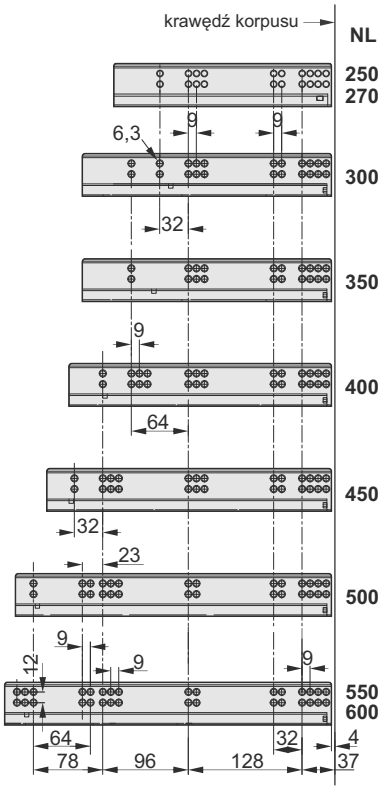

Wymiary montażowe ścianki tylnej

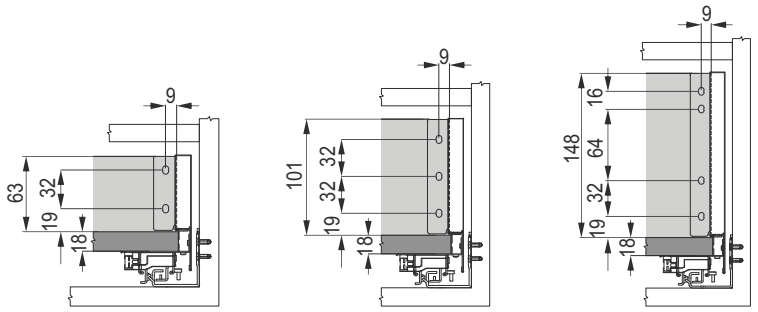

*szuflada 96 mm** *szuflada 134 mm*** *szuflada 181 mm****

Wymiary montażowe frontu szuflady

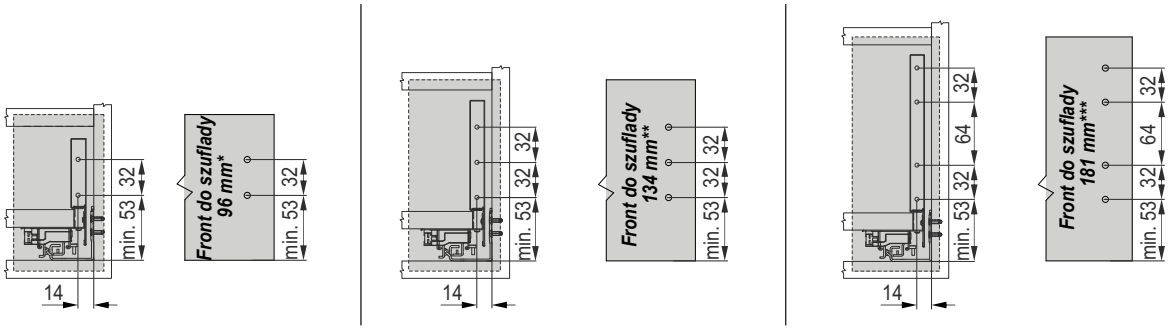

PLATINIUM-18 4D Slim szklane boki z podświetleniem LED

NOWOŚĆ

Wys. 96*/134**/181*** mm

Montaż szuflady

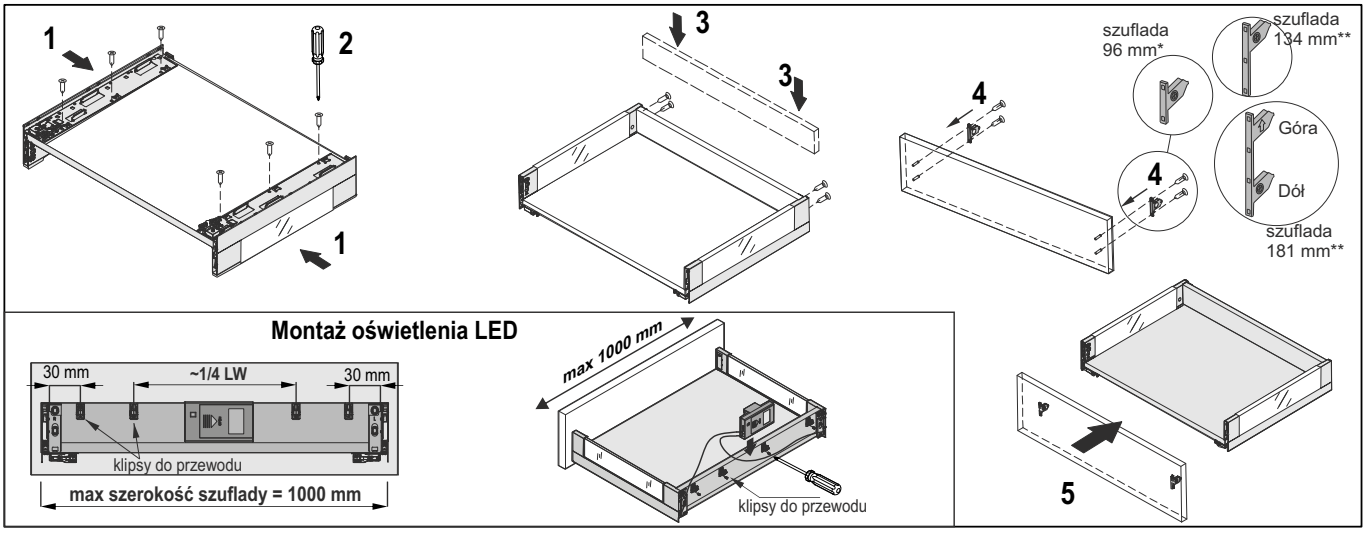

Regulacja frontu szuflady

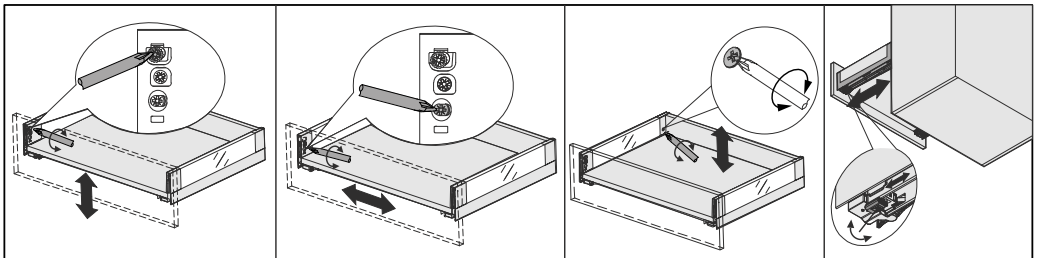

Regulacja w pionie w zakresie ±2 mm

Regulacja boczna w zakresie ±1,2 mm

Tylna regulacja w pionie w zakresie ±2 mm

Regulacja na głębokości w zakresie 0÷5 mm

Demontaż / montaż szyby

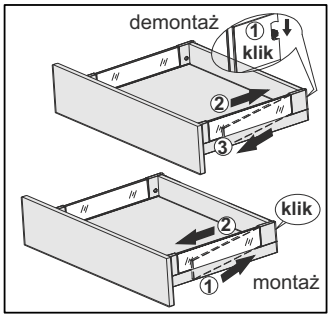

Zakładanie / zdejmowanie zaślepki

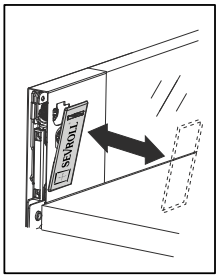

Demontaż frontu szuflady

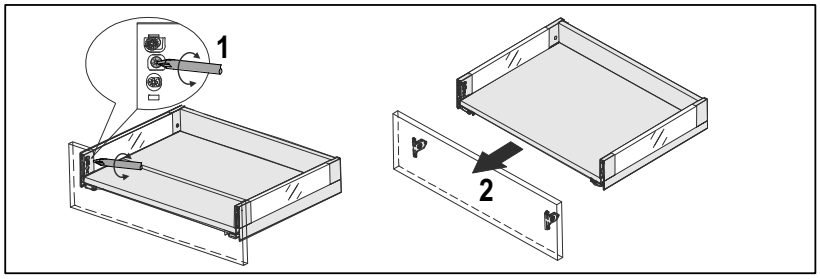

Wsunięcie szuflady

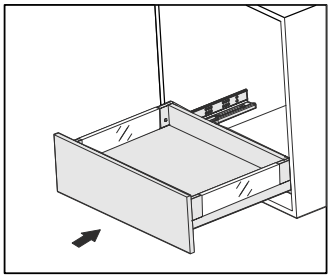

Wysunięcie szuflady

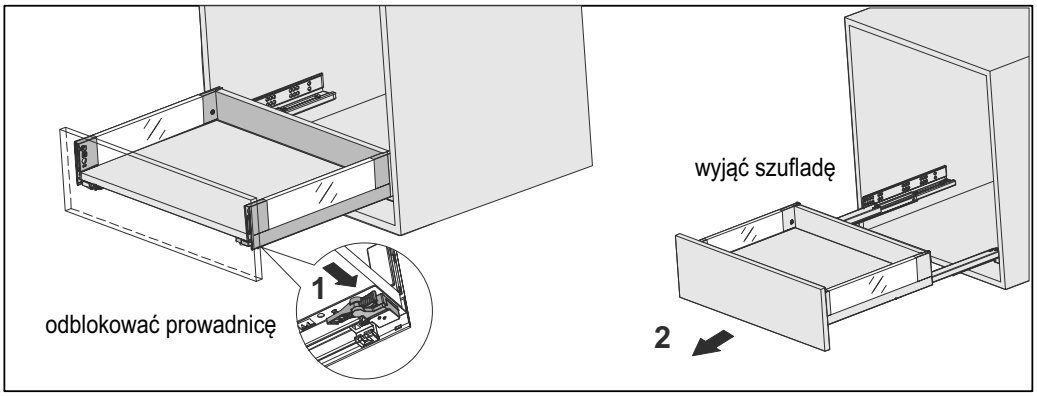

Wzmocnienie szuflady

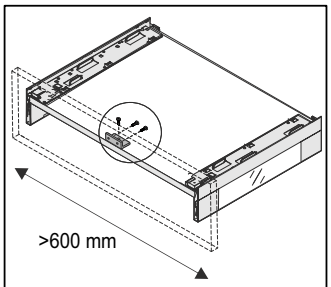

Szufladę o szerokości > 600 mm zaleca się dodatkowo wzmocnić przykręcając dno szuflady do frontu kątownikiem mocującym stalowym (40343) i wkrętami 3,5x13

PLATINIUM-18 4D Slim PUSH szklane boki z podświetleniem LED

Wys. 96*/134**/181*** mm

NOWOŚĆ

UWAGA: * wymiary dla szuflady 96 mm / ** wymiary dla szuflady 134 mm / *** wymiary dla szuflady 181 mm

Elementy zestawu

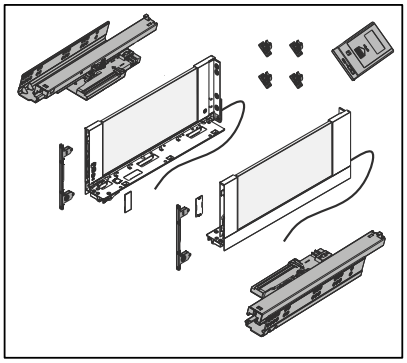

Wymiary elementów dla płyty 18 mm

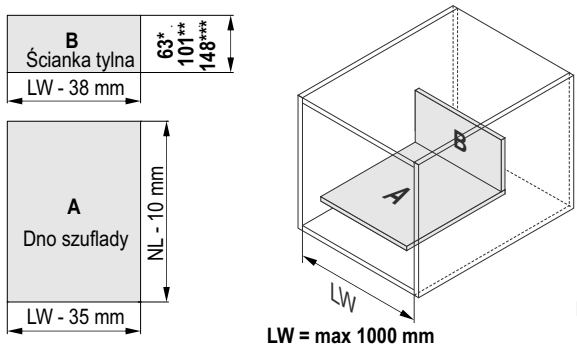

NL : 250 [mm]
270
300
350
400
450
500
550
600

A - dno szuflady
B - ścianka tylna
LW – szerokość wewnętrzna korpusu
NL – długość nominalna szuflady

Wymagana przestrzeń

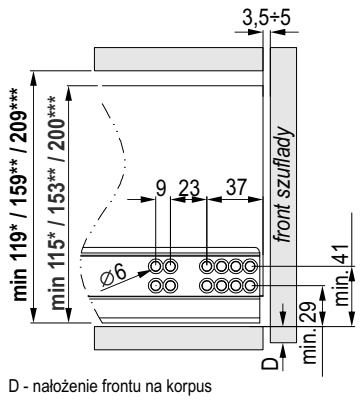

D - nałożenie frontu na korpus

X = min. 20 mm ÷ max 150 mm
(Uwaga! przestrzeń aktywująca wyłącznik LED)

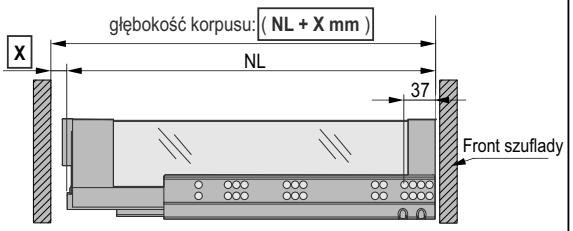

Uwaga: w szufladach z frontami wpuszczanymi prowadnicę należy dodatkowo cofnąć o grubość frontu!

Montaż prowadnic

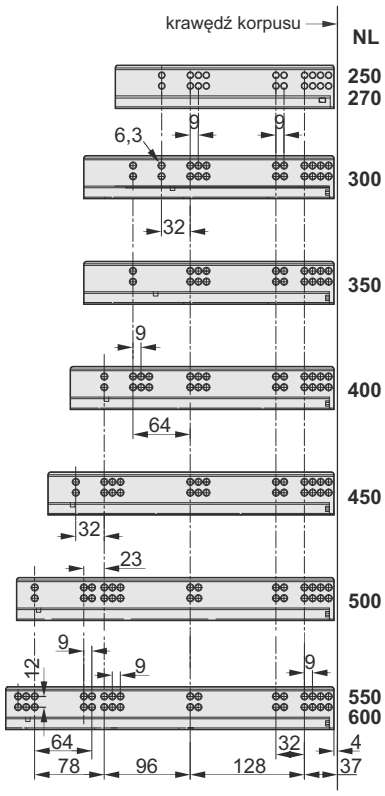

Wymiary montażowe ścianki tylnej

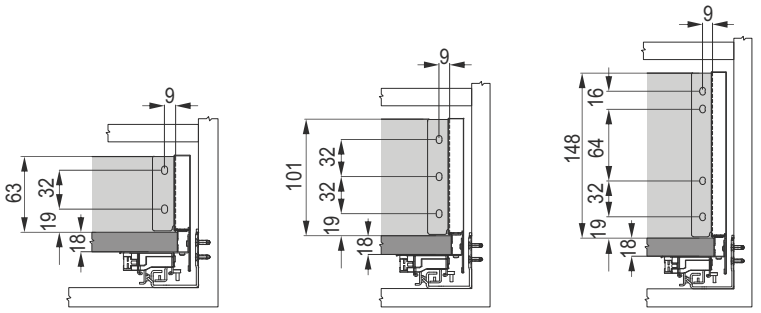

*szuflada 96 mm** *szuflada 134 mm*** *szuflada 181 mm****

Wymiary montażowe frontu szuflady

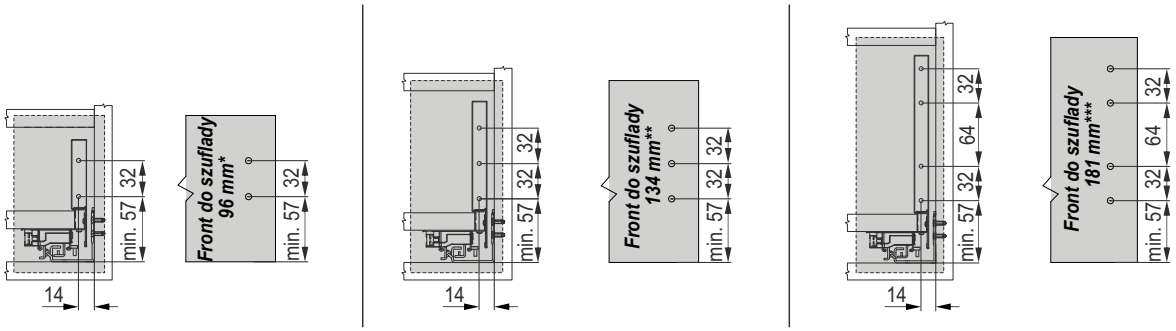

PLATINIUM-18 4D Slim PUSH szklane boki z podświetleniem LED

NOWOŚĆ

Wys. **96*/134**/181*** mm**

Montaż szuflady

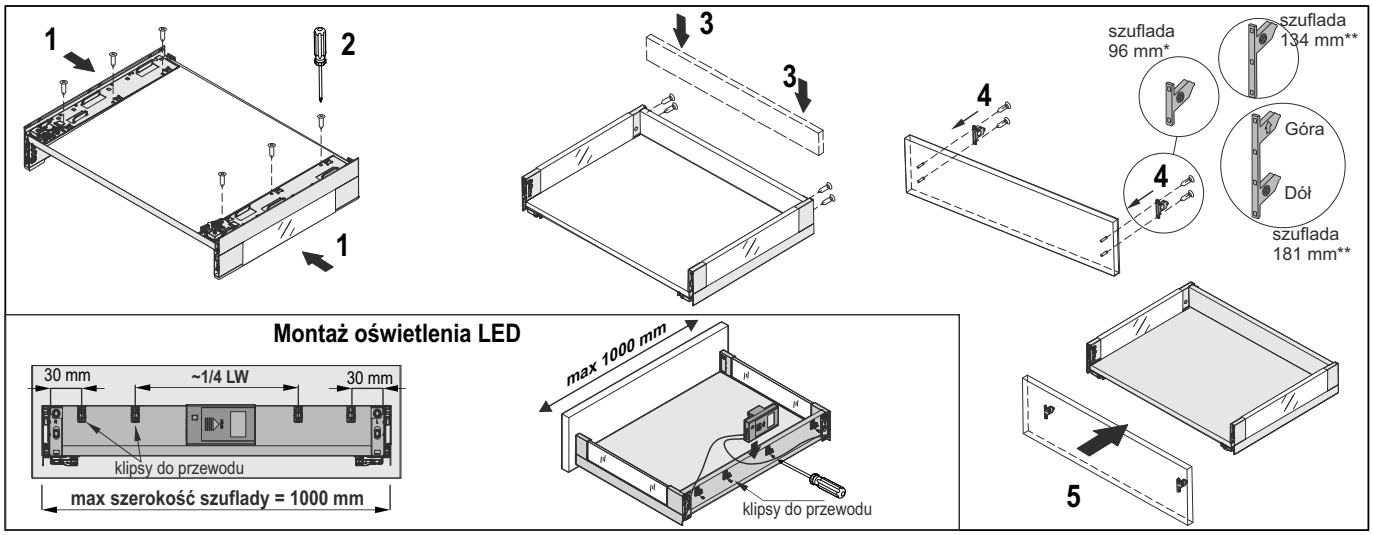

Regulacja frontu szuflady

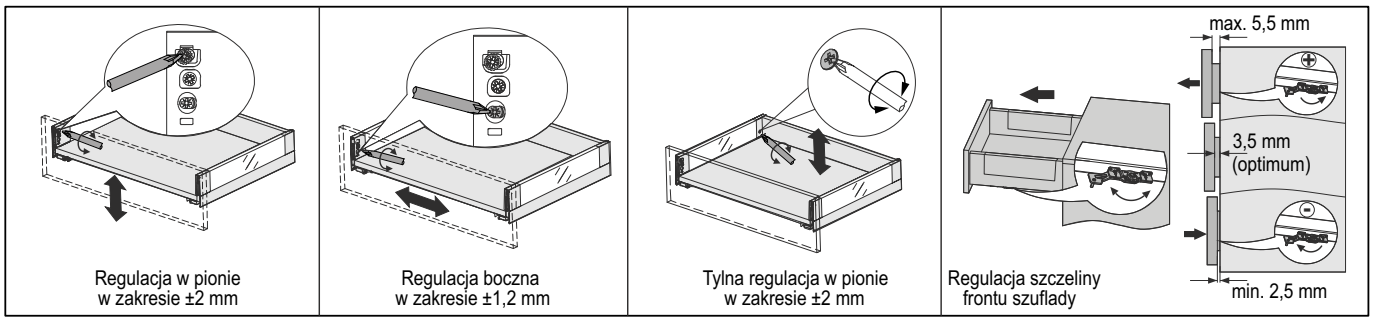

Regulacja w pionie w zakresie ±2 mm

Regulacja boczna w zakresie ±1,2 mm

Tylna regulacja w pionie w zakresie ±2 mm

Regulacja szczeliny frontu szuflady

Zakładanie / zdejmowanie zaślepki

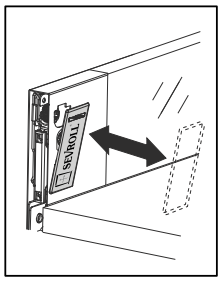

Demontaż frontu szuflady

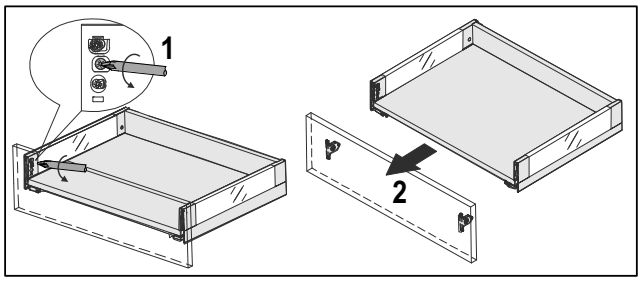

Montaż drążka synchronizującego Platinium 4D

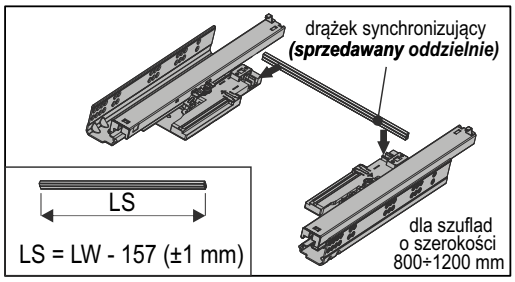

Demontaż szyby

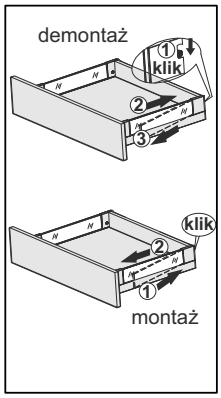

Wysunięcie szuflady

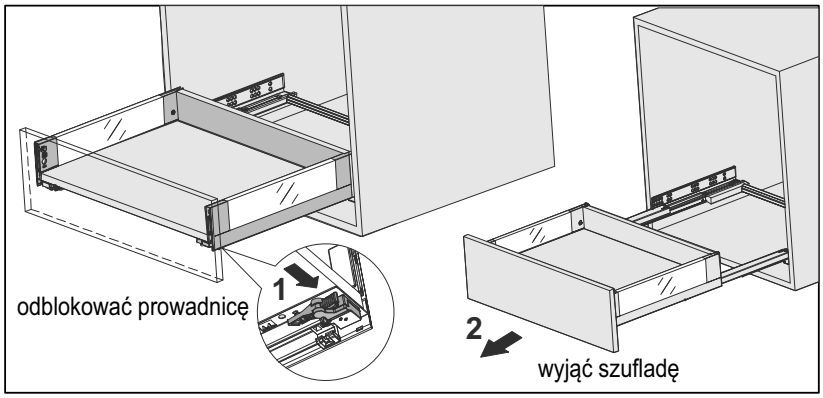

Wzmocnienie szuflady

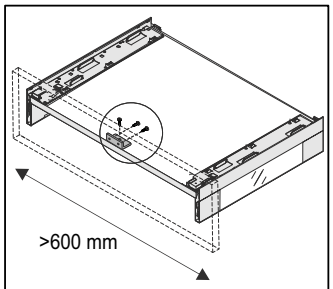

Szufladę o szerokości > 600 mm zaleca się dodatkowo wzmocnić przykręcając dno szuflady do frontu kątownikiem mocującym stalowym (40343) i wkrętami 3,5x13

PLATINIUM-18 4D Slim szklane boki

NOWOŚĆ

Wys. 96*/134**/181*** mm

UWAGA: * wymiary dla szuflady 96 mm / ** wymiary dla szuflady 134 mm / *** wymiary dla szuflady 181 mm

Elementy zestawu

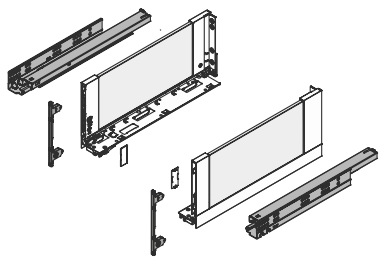

Wymiary elementów dla płyty 18 mm

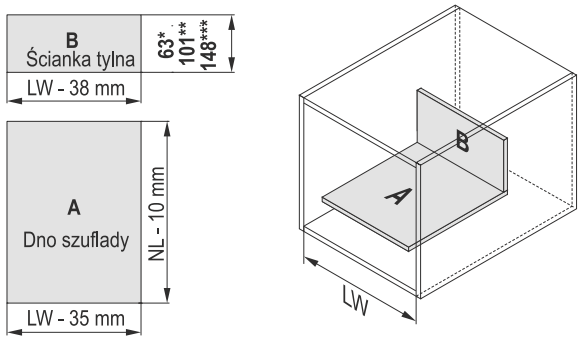

NL : 250 [mm]
270
300
350
400
450
500
550
600

A - dno szuflady
B - ścianka tylna
LW – szerokość wewnętrzna korpusu
NL – długość nominalna szuflady

Wymagana przestrzeń

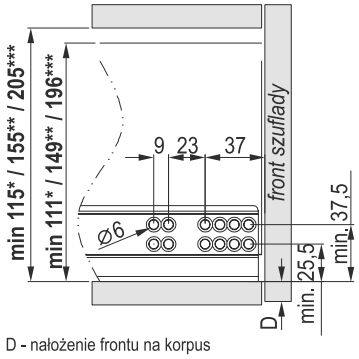

D - nałożenie frontu na korpus

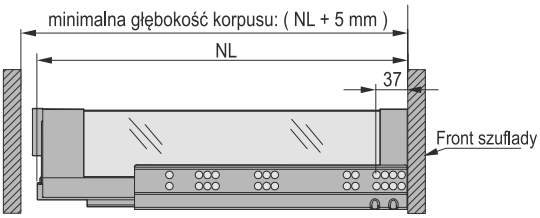

Uwaga: w szufladach z frontami wpuszczanymi prowadnicę należy dodatkowo cofnąć o grubość frontu!

Montaż prowadnic

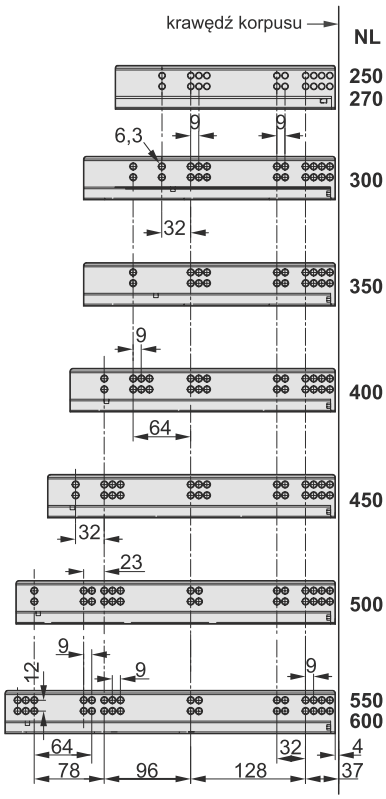

Wymiary montażowe ścianki tylnej

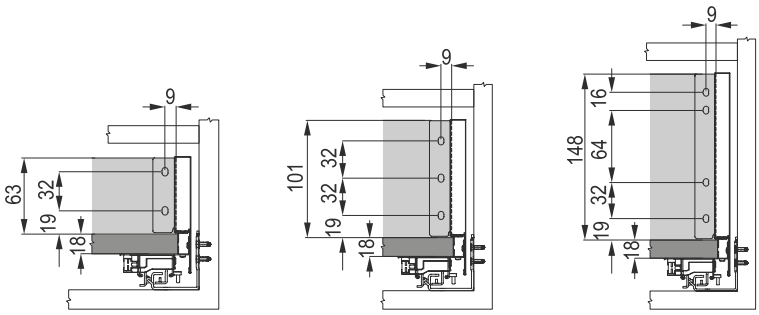

*szuflada 96 mm** *szuflada 134 mm*** *szuflada 181 mm****

Wymiary montażowe frontu szuflady

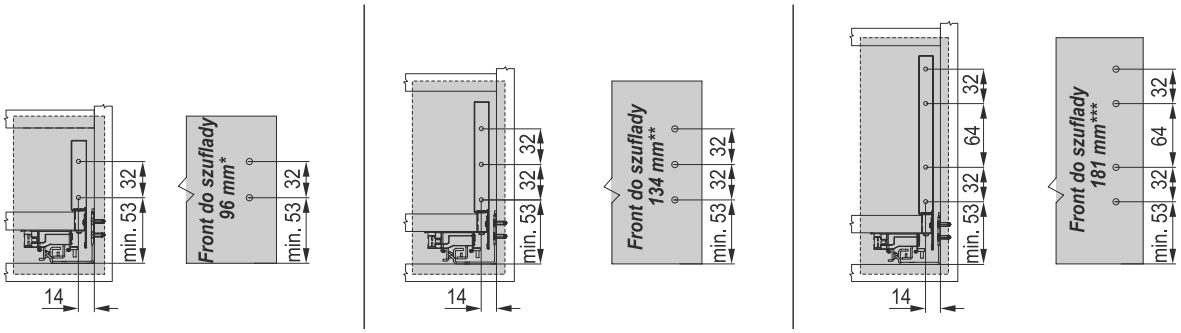

NOWOŚĆ

PLATINIUM-18 4D Slim szklane boki

Wys. 96*/134**/181*** mm

Montaż szuflady

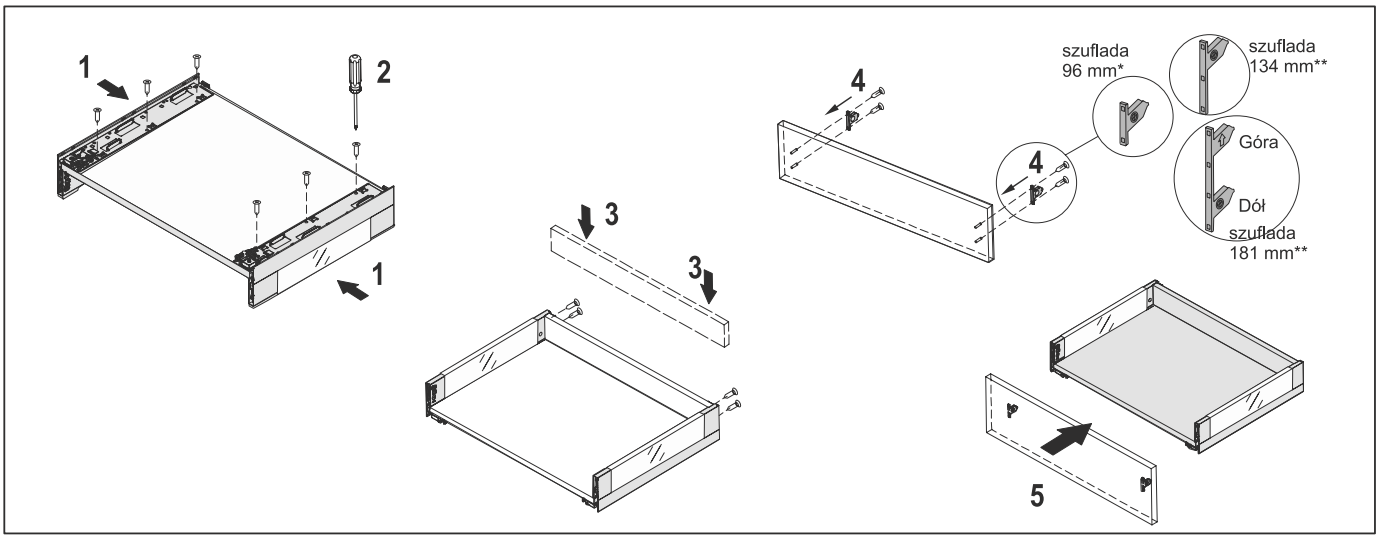

Regulacja frontu szuflady

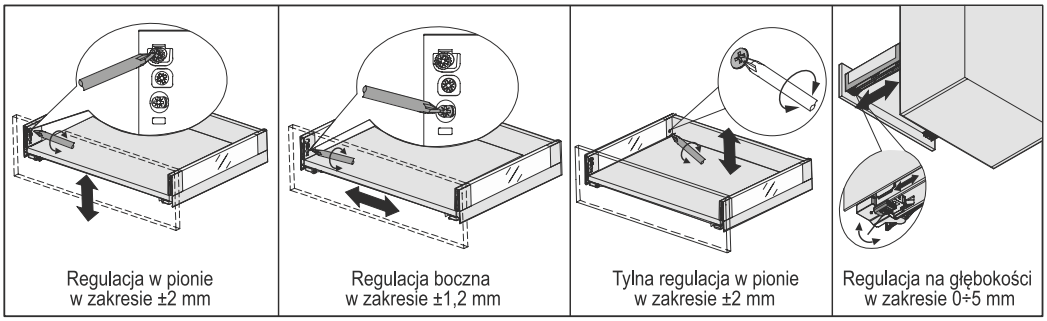

Regulacja w pionie w zakresie ±2 mm

Regulacja boczna w zakresie ±1,2 mm

Tylna regulacja w pionie w zakresie ±2 mm

Regulacja na głębokości w zakresie 0÷5 mm

Demontaż / montaż szyby

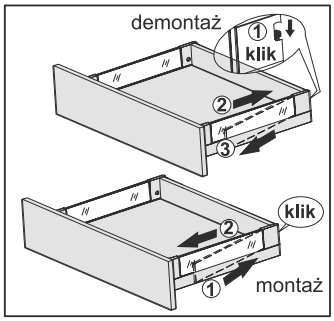

Zakładanie / zdejmowanie zaślepki

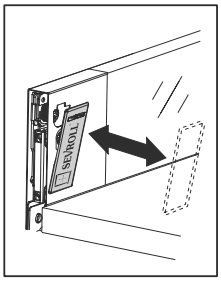

Demontaż frontu szuflady

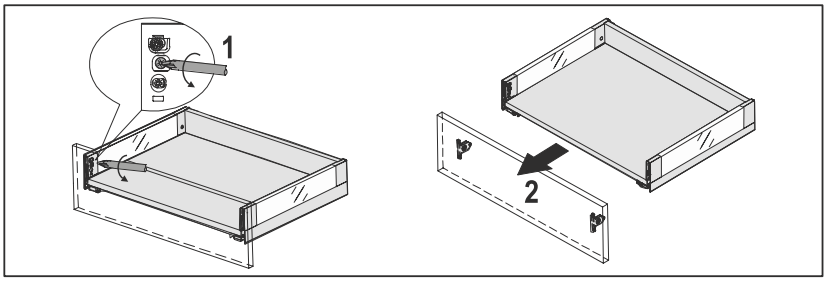

Wsunięcie szuflady

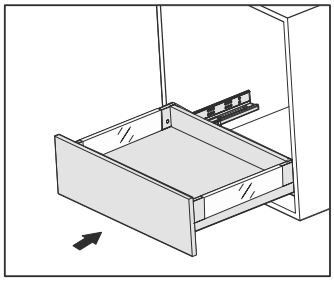

Wysunięcie szuflady

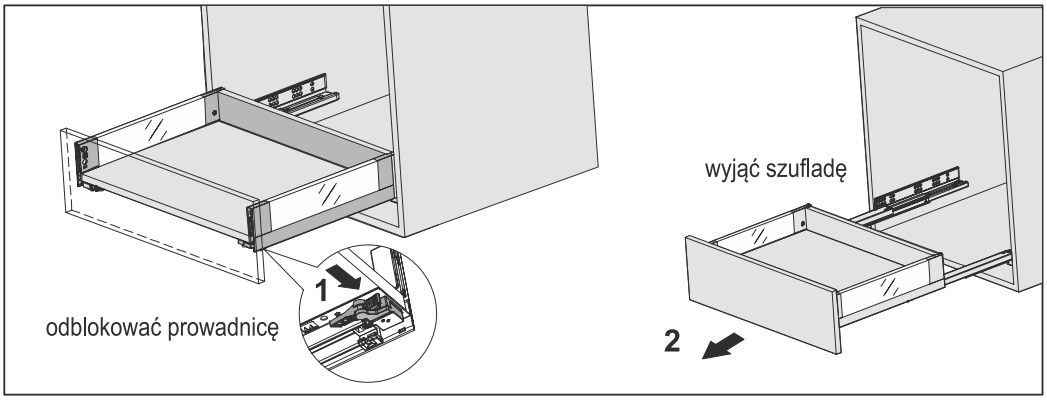

Wzmocnienie szuflady

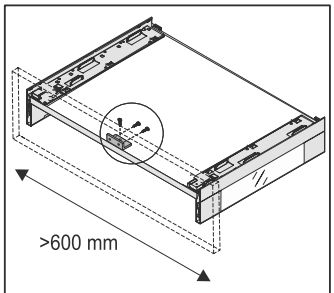

Szufladę o szerokości > 600 mm zaleca się dodatkowo wzmocnić przykręcając dno szuflady do frontu kątownikiem mocującym stalowym (40343) i wkrętami 3,5x13

PLATINIUM-18 4D Slim PUSH szklane boki

NOWOŚĆ

Wys. 96*/134**/181*** mm

UWAGA: * wymiary dla szuflady 96 mm / ** wymiary dla szuflady 134 mm / *** wymiary dla szuflady 181 mm

Elementy zestawu

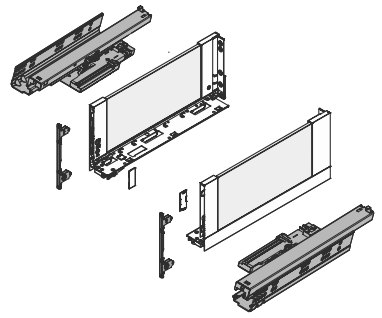

Wymiary elementów dla płyty 18 mm

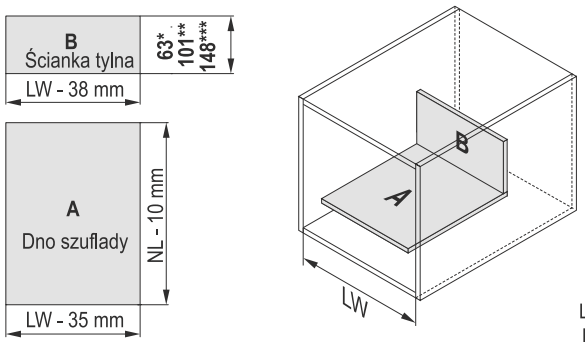

NL : 250 [mm]
270
300
350
400
450
500
550
600

A - dno szuflady
B - ścianka tylna
LW – szerokość wewnętrzna korpusu
NL – długość nominalna szuflady

Wymagana przestrzeń

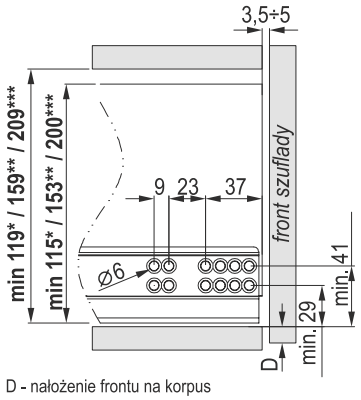

D - nałożenie frontu na korpus

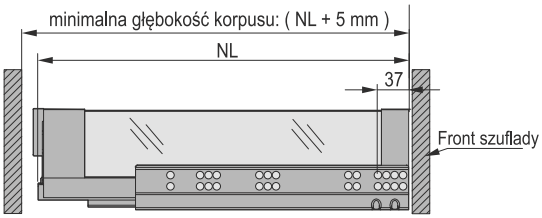

Uwaga: w szufladach z frontami wpuszczanymi prowadnicę należy dodatkowo cofnąć o grubość frontu!

Montaż prowadnic

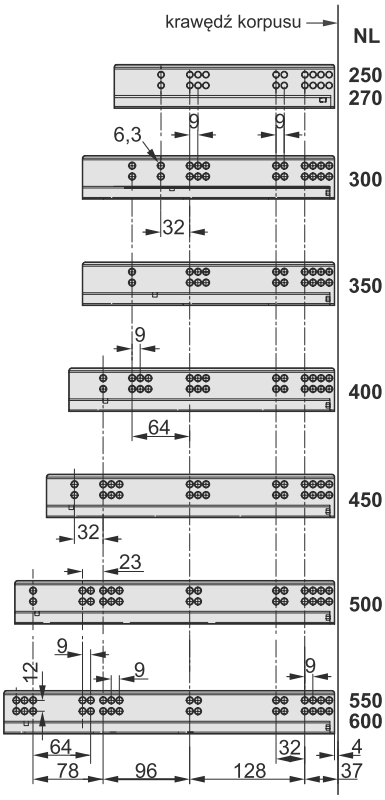

Wymiary montażowe ścianki tylnej

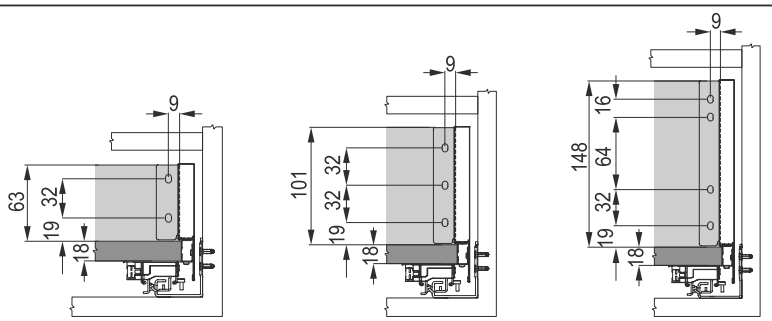

*szuflada 96 mm** *szuflada 134 mm*** *szuflada 181 mm****

Wymiary montażowe frontu szuflady

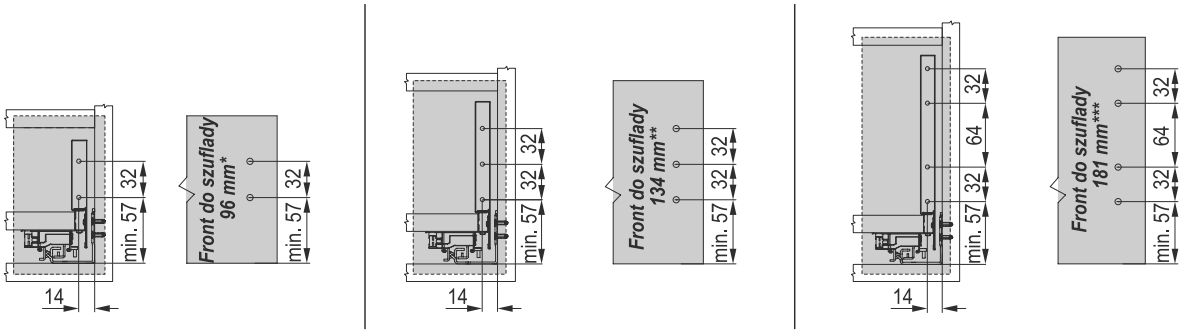

NOWOŚĆ

PLATINIUM-18 4D Slim PUSH szklane boki

Wys. 96*/134**/181*** mm

Montaż szuflady

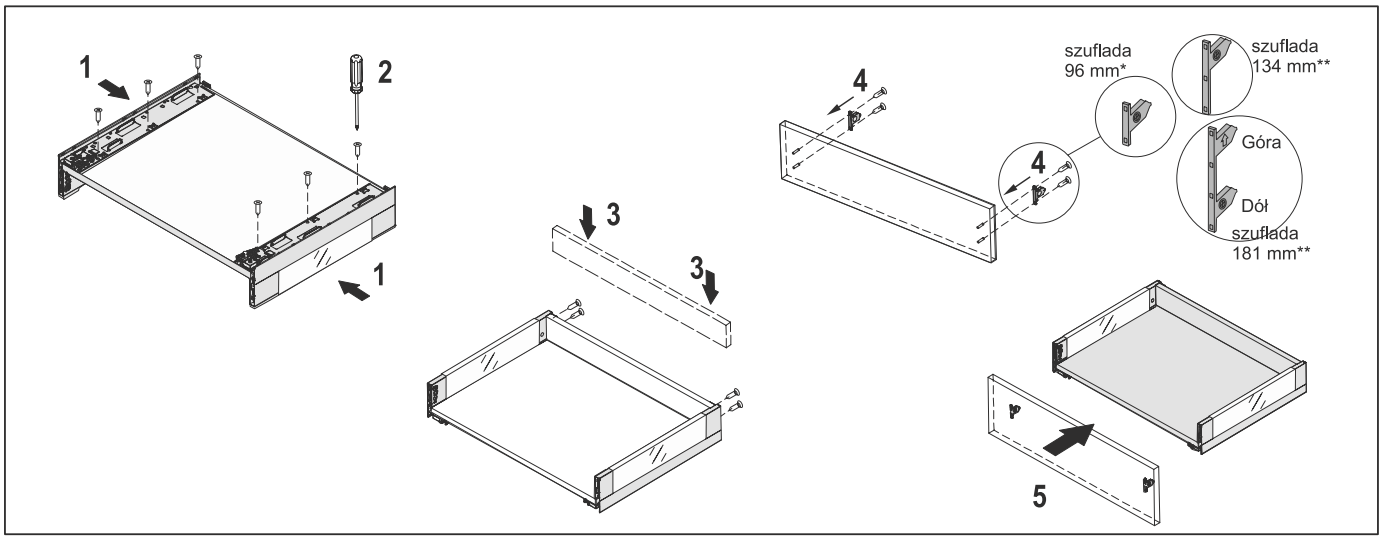

Regulacja frontu szuflady

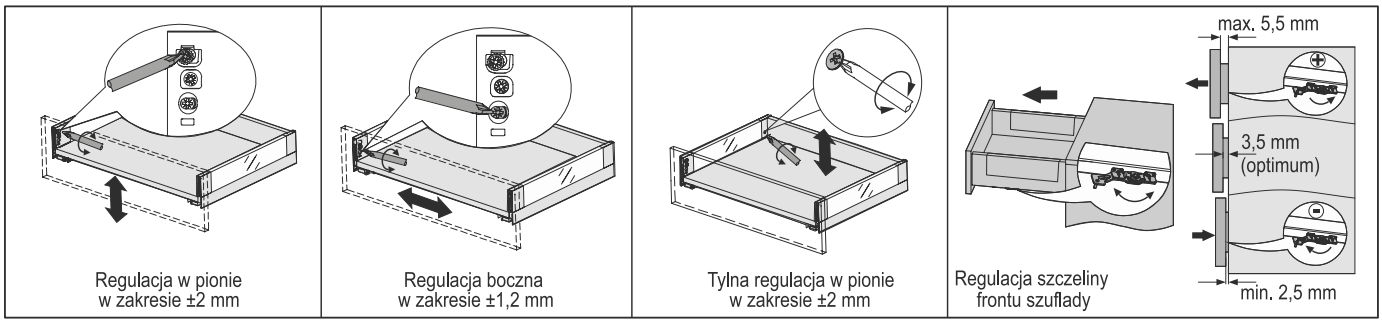

Regulacja w pionie w zakresie ±2 mm

Regulacja boczna w zakresie ±1,2 mm

Tylna regulacja w pionie w zakresie ±2 mm

Regulacja szczeliny frontu szuflady

Zakładanie / zdejmowanie zaślepki

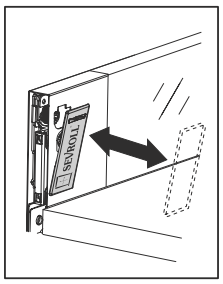

Demontaż frontu szuflady

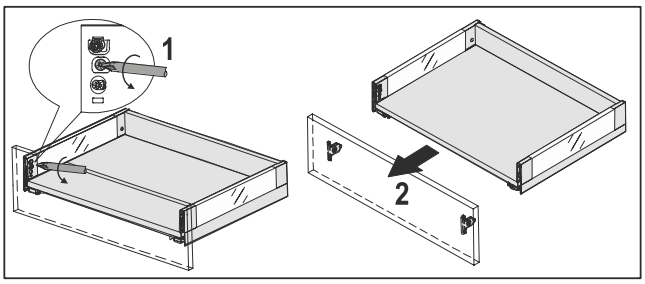

Montaż drążka synchronizującego Platinium 4D

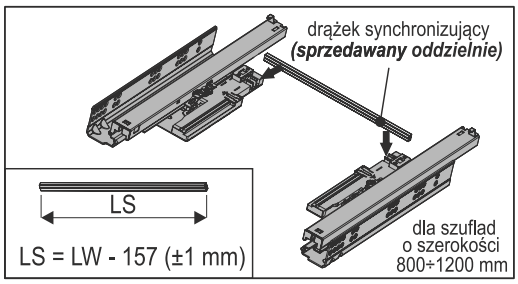

Demontaż szyby

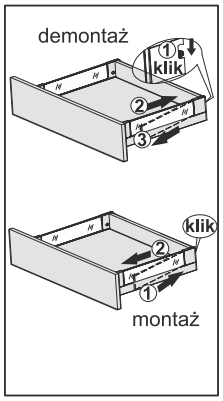

Wysunięcie szuflady

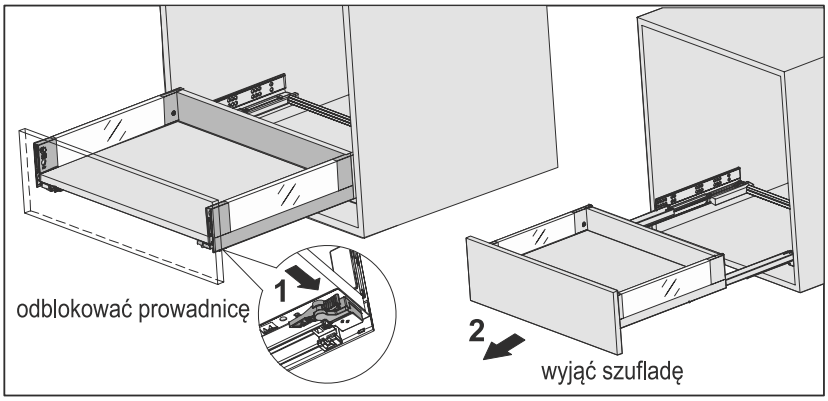

Wzmocnienie szuflady

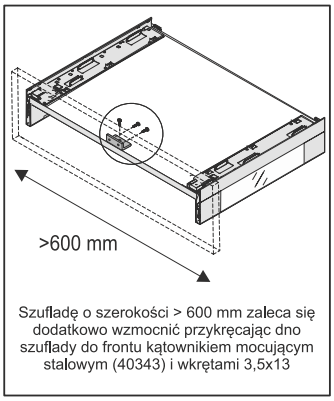

Szufladę o szerokości > 600 mm zaleca się dodatkowo wzmocnić przykręcając dno szuflady do frontu kątownikiem mocującym stalowym (40343) i wkrętami 3,5x13

PLATINIUM-18 4D Slim – Wys. 96*/134**/181*** mm

NOWOŚĆ

UWAGA: * wymiary dla szuflady 96 mm / ** wymiary dla szuflady 134 mm / *** wymiary dla szuflady 181 mm

Elementy zestawu

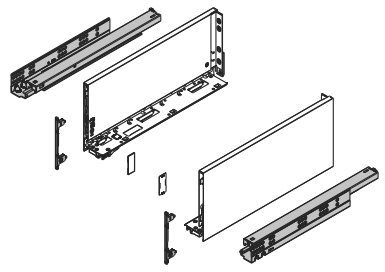

UWAGA!
Zestaw **nie** zawiera wkrętów

Wymiary elementów dla płyty **18 mm**

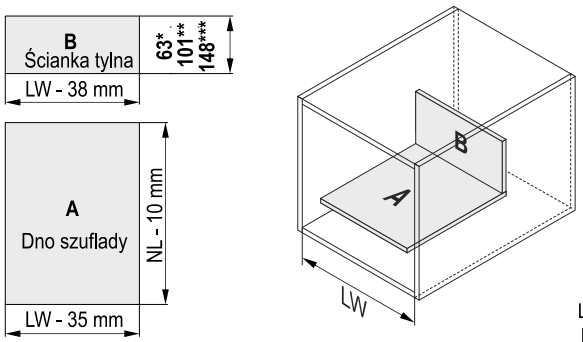

NL : 250 [mm]
270
300
350
400
450
500
550
600

A - dno szuflady
B - ścianka tylna
LW – szerokość wewnętrzna korpusu
NL – długość nominalna szuflady

Wymagana przestrzeń

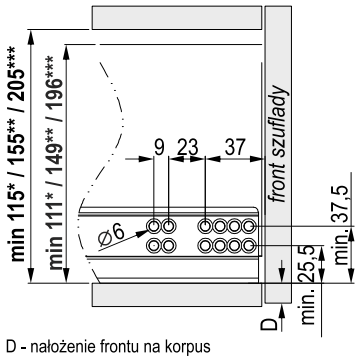

D - nałożenie frontu na korpus

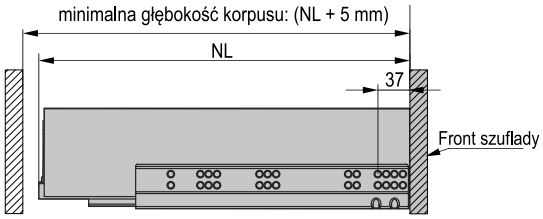

Uwaga: w szufladach z frontami wpuszczanymi prowadnicę należy dodatkowo cofnąć o grubość frontu!

Montaż prowadnic

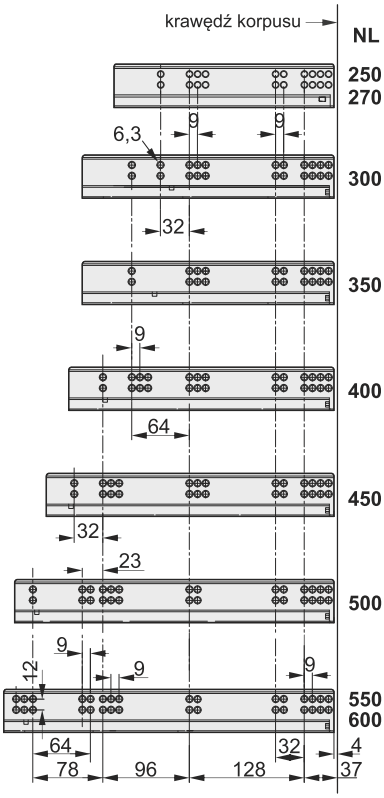

Wymiary montażowe ścianki tylnej

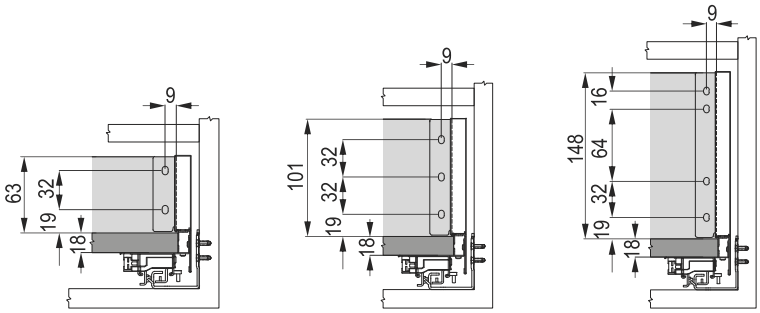

*szuflada 96 mm** *szuflada 134 mm*** *szuflada 181 mm****

Wymiary montażowe frontu szuflady

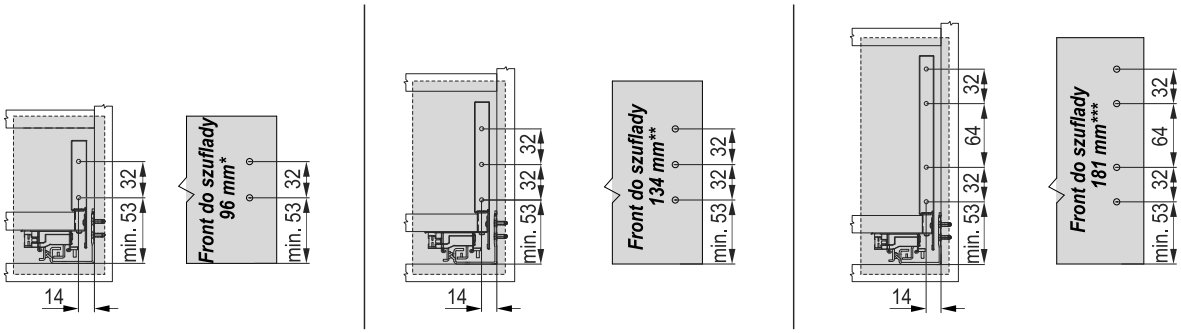

NOWOŚĆ

PLATINIUM-18 4D Slim – Wys. 96*/134**/181*** mm

Montaż szuflady

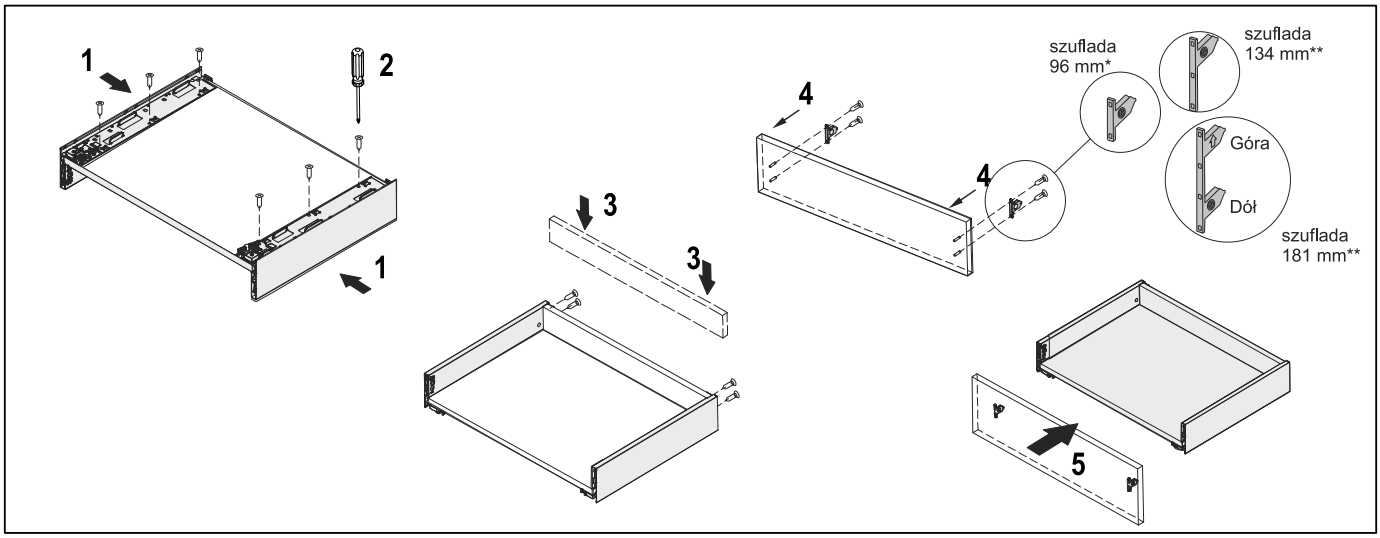

Regulacja frontu szuflady

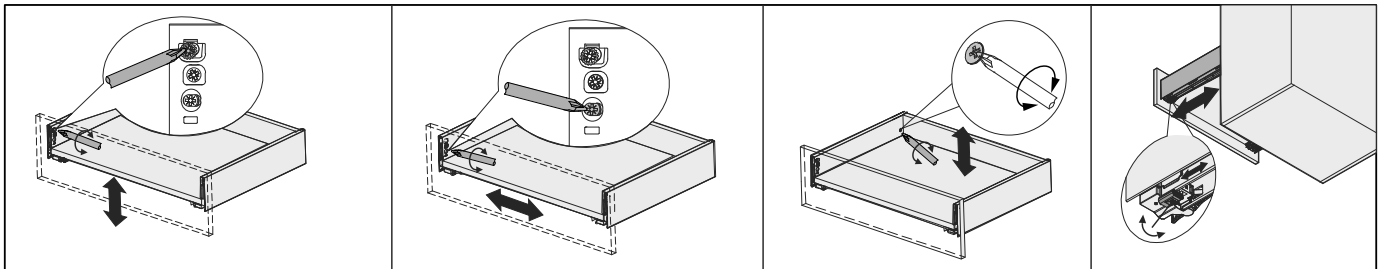

Przednia regulacja w pionie w zakresie ±2 mm

Regulacja boczna w zakresie ±1,2 mm

Tylna regulacja w pionie w zakresie ±2 mm

Regulacja na głębokości w zakresie 0÷5 mm

Zakładanie / zdejmowanie zaślepki

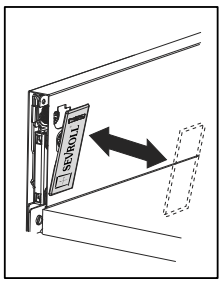

Demontaż frontu szuflady

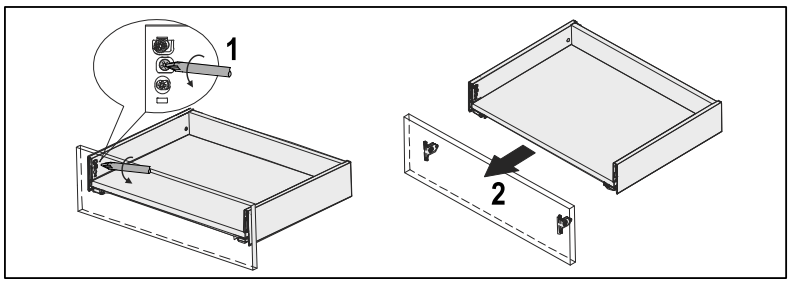

Wsunięcie szuflady

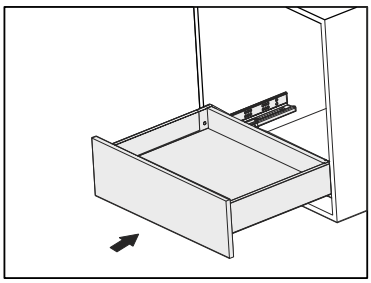

Wysunięcie szuflady

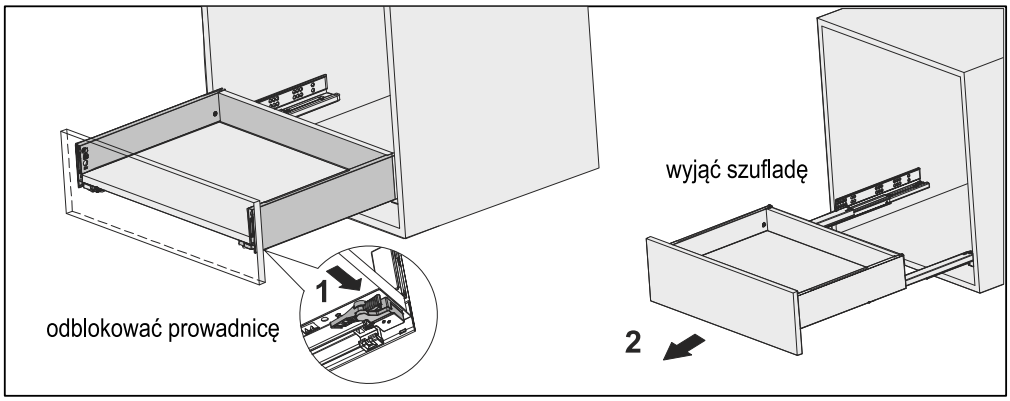

Wzmocnienie szuflady

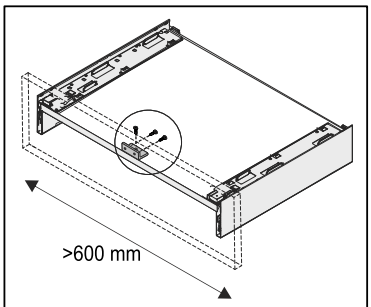

Szufladę o szerokości > 600 mm zaleca się dodatkowo wzmocnić przykręcając dno szuflady do frontu kątownikiem mocującym stalowym (40343) i wkrętami 3,5x13

SZUFLADY

PLATINIUM-18 4D Slim PUSH – Wys. 96*/134**/181*** mm

UWAGA: * wymiary dla szuflady 96 mm / ** wymiary dla szuflady 134 mm / *** wymiary dla szuflady 181 mm

NOWOŚĆ

Elementy zestawu

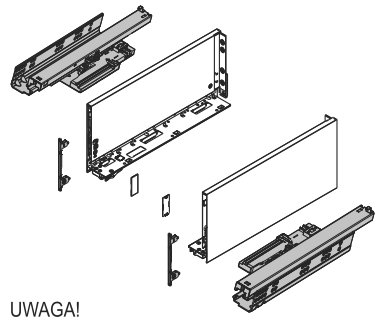

UWAGA!
Zestaw **nie** zawiera wkrętów

Wymiary elementów dla płyty **18 mm**

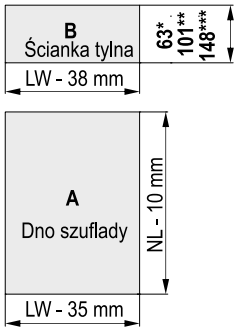

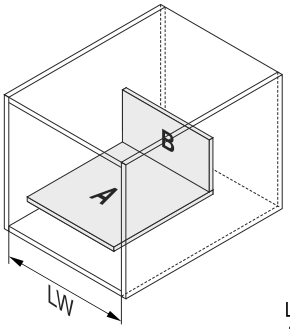

NL : 250 [mm]
270
300
350
400
450
500
550
600

A - dno szuflady
B - ścianka tylna
LW – szerokość wewnętrzna korpusu
NL – długość nominalna szuflady

Wymagana przestrzeń

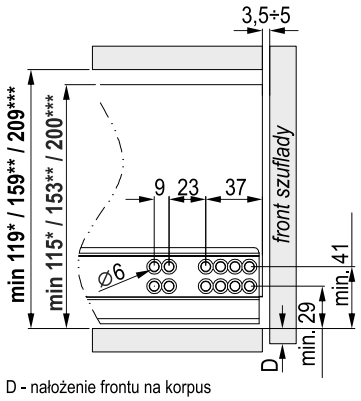

D - nałożenie frontu na korpus

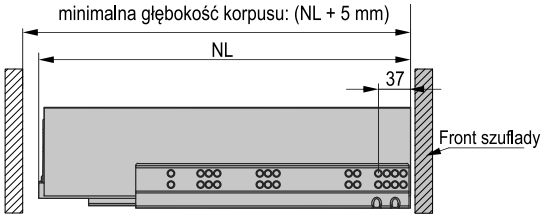

Uwaga: w szufladach z frontami wpuszczanymi prowadnicę należy dodatkowo cofnąć o grubość frontu!

Montaż prowadnic

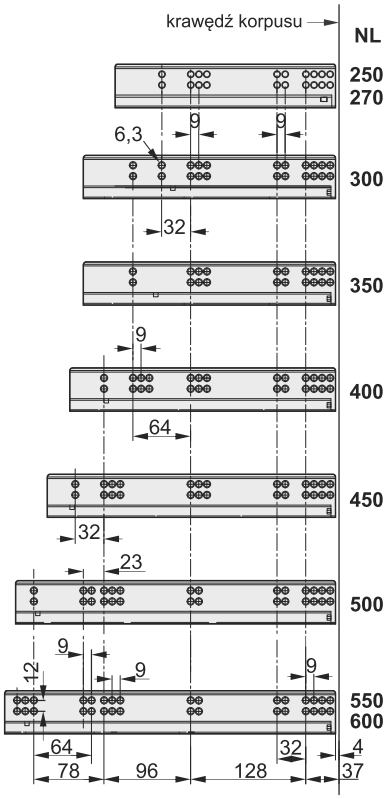

Wymiary montażowe ścianki tylnej

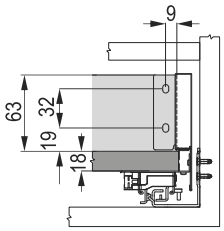

*szuflada 96 mm**

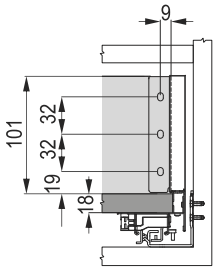

*szuflada 134 mm***

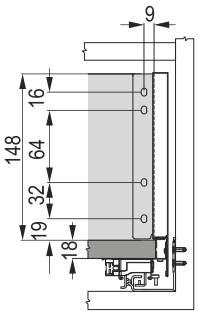

*szuflada 181 mm****

Wymiary montażowe frontu szuflady

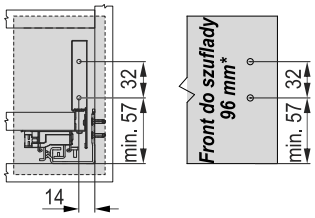

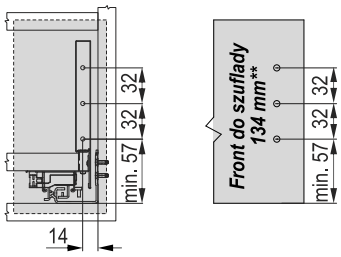

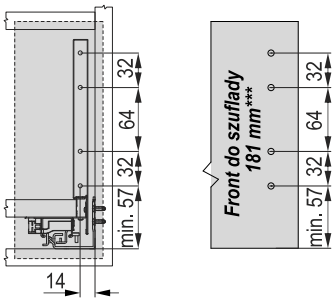

PLATINIUM-18 4D Slim PUSH – Wys. 96*/134**/181***

NOWOŚĆ

Montaż szuflady

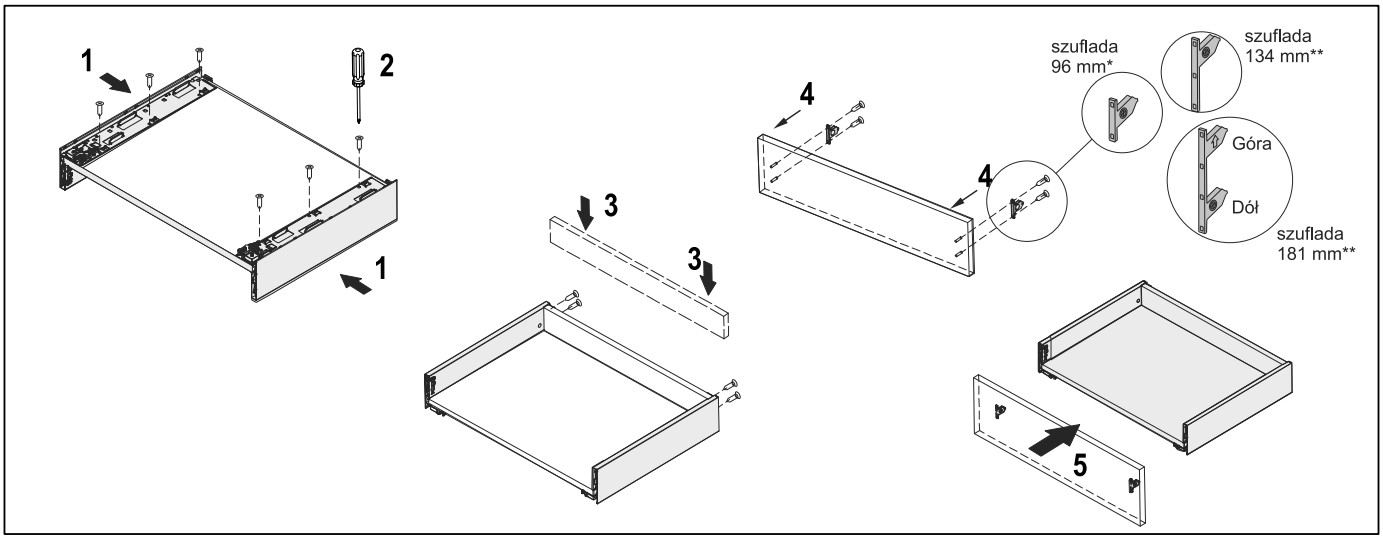

Regulacja frontu szuflady

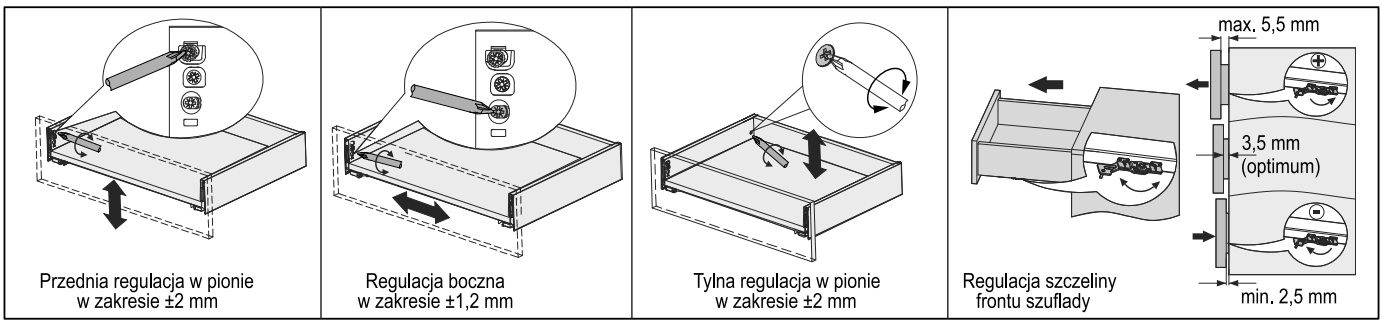

Przednia regulacja w pionie w zakresie ±2 mm

Regulacja boczna w zakresie ±1,2 mm

Tylna regulacja w pionie w zakresie ±2 mm

Regulacja szczeliny frontu szuflady

Zakładanie / zdejmowanie zaślepki

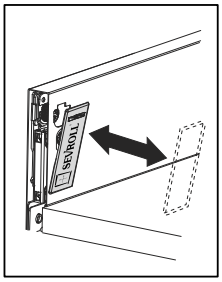

Demontaż frontu szuflady

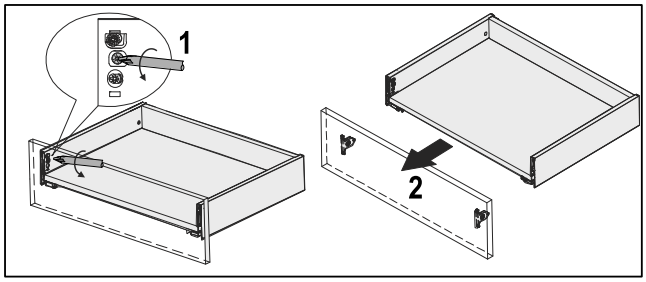

Montaż drążka synchronizującego Platinium 4D

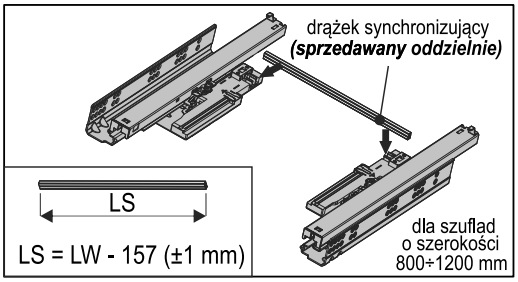

Wysunięcie szuflady

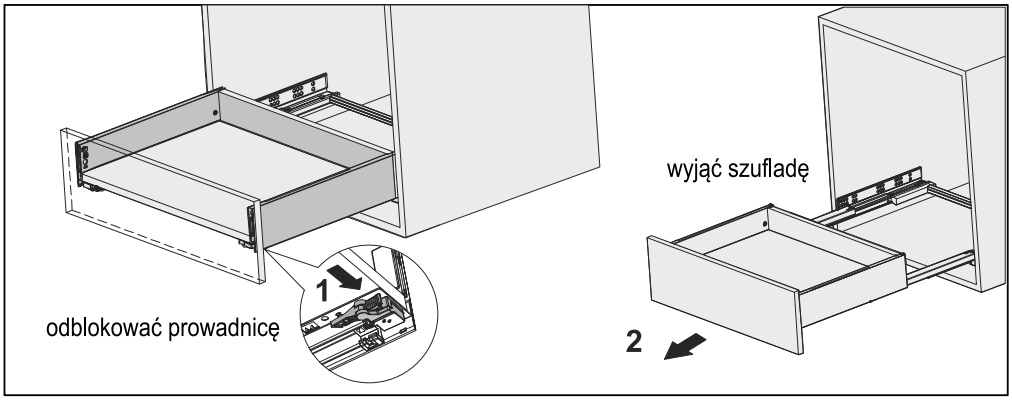

Wzmocnienie szuflady

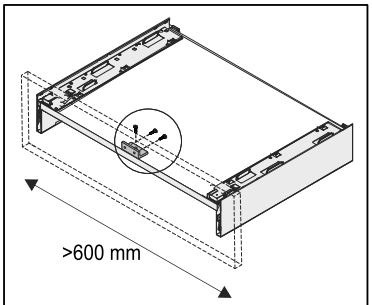

Szufladę o szerokości > 600 mm, zaleca się dodatkowo wzmocnić, przykręcając dno szuflady do frontu kątownikiem mocującym stalowym (40343) i wkrętami 3,5x13

Szuflada PLATINIUM-18 4D wewnętrzna

NOWOŚĆ

Elementy składowe:

Szuflada PLATINIUM-18 4D SLIM oraz PLATINIUM 4D - szklane boki **h=96 / h=134 / h=181 mm**

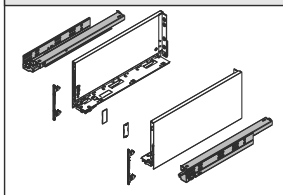

dł : 250 [mm]
270
300
350
400
450
500
550
600

Panel przedni szuflady wewnętrznej PLATINIUM SLIM dla wysokości:

h=134

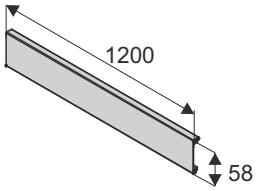

h=96 i h=181

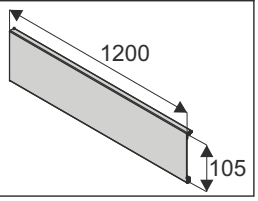

Reling poprzeczny szuflady wewnętrznej PLATINIUM SLIM

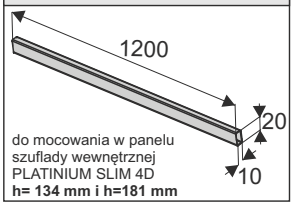

Mocowanie panelu przedniego szuflady wewnętrznej PLATINIUM SLIM **h= 96 mm**

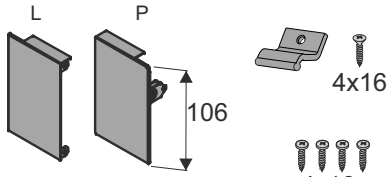

Mocowanie panelu przedniego szuflady wewnętrznej PLATINIUM SLIM **h= 134 mm**

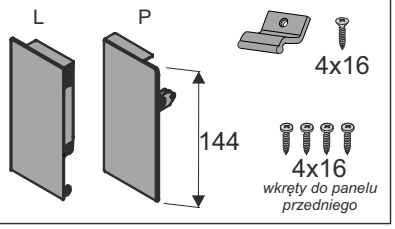

Mocowanie panelu przedniego szuflady wewnętrznej PLATINIUM SLIM **h= 181 mm**

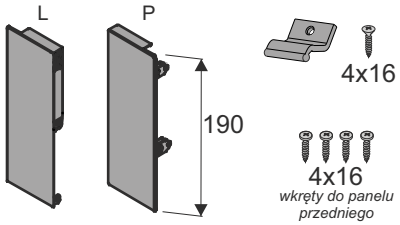

Wymiary cięcia profili

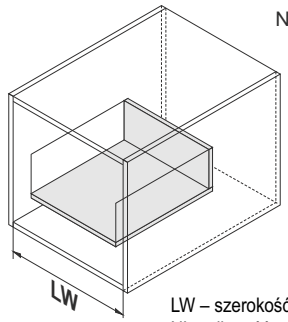

NL : 250 [mm]
270
300
350
400
450
500
550
600

LW – szerokość wewnętrzna korpusu
NL – długość nominalna szuflady

Panel przedni szuflady wewnętrznej

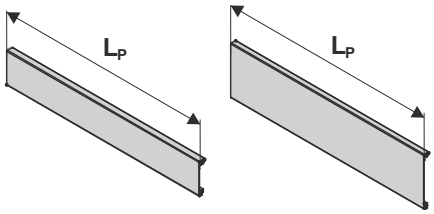

L_P = LW - 137 mm

Reling poprzeczny szuflady wewnętrznej

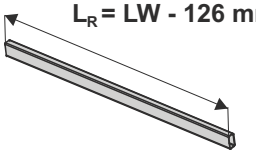

L_R = LW - 126 mm

Wyliczenia ścianki tylnej i dna szuflady znajdują się w instrukcjach szuflad PLATINIUM-18 4D SLIM

Wymiary montażowe

UWAGA! * wymiary dla szuflady **PLATINIUM 4D / **** wymiary dla szuflady **PLATINIUM 4D PUSH**

PLATINIUM SLIM 4D H = 96 mm

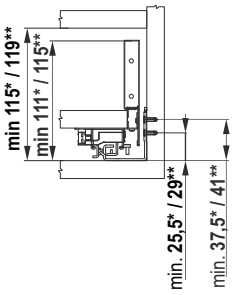

PLATINIUM SLIM 4D H = 134 mm

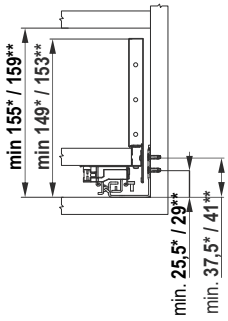

PLATINIUM SLIM 4D H = 181 mm

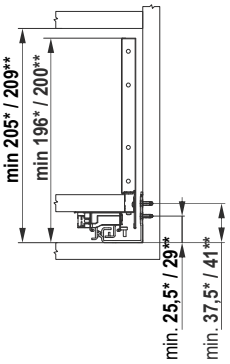

minimalna głębokość korpusu: (NL + **5** mm)* / (NL + **14** mm)**

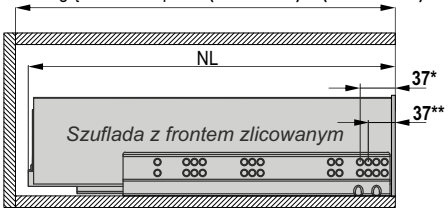

Czoło szuflady wewnętrznej licuje się z bokami korpusu szafki

minimalna głębokość korpusu: (NL + **14** mm)* / (NL + **23** mm)**

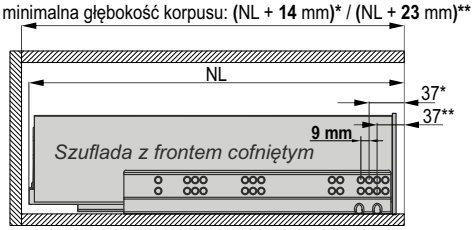

UWAGA! Gdy szuflady wewnętrzne ma zakrywać wysoki front nakładany, prowadnice należy cofnąć o 9 mm (jeden otwór w prowadnicy) w głąb szafki

(W przypadku szuflad z LEDem należy uwzględnić dodatkowo przestrzeń aktywującą wyłącznik)

Szuflada PLATINIUM-18 4D wewnętrzna

Czoło szuflady wewnętrznej **h=96**	Czoło szuflady wewnętrznej **h=134**	Czoło szuflady wewnętrznej **h=181**
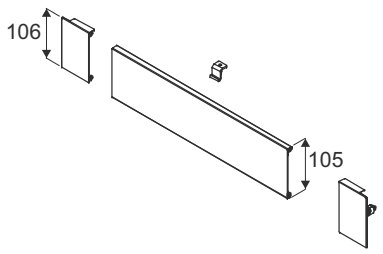	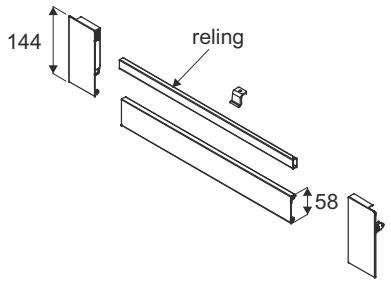	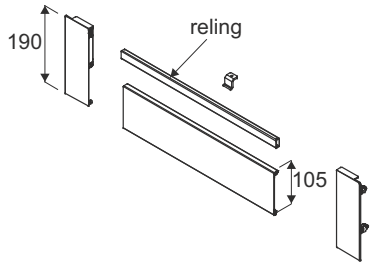
Montaż czoła szuflady wewnętrznej PLATINIUM SLIM **h = 96 mm**		
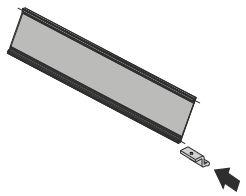 1	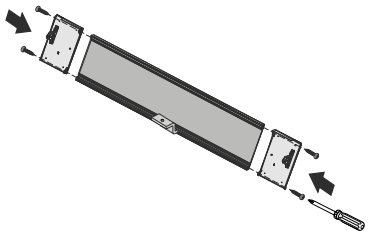 2	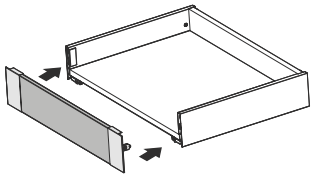 3
Montaż czoła szuflady wewnętrznej PLATINIUM SLIM **h = 134 mm i h = 181 mm**		
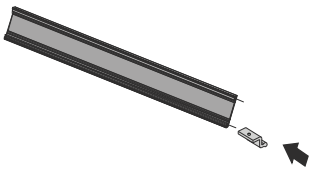 1	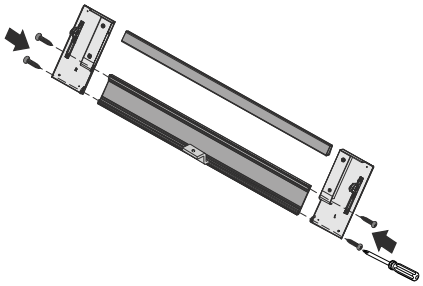 2	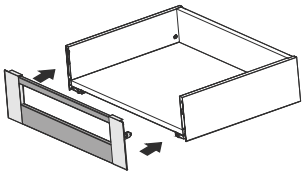 3
Montaż czoła szuflady wewnętrznej do dna za pomocą zaczepu		
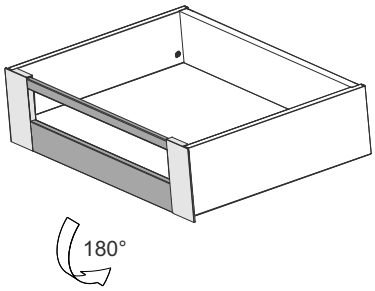 4	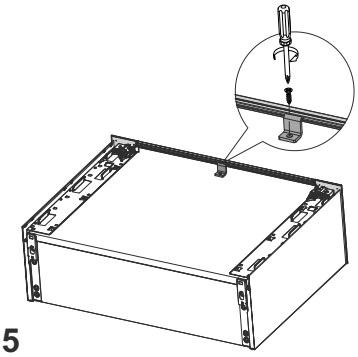 5	

Szuflada PLATINIUM-18 4D do szkła wewnętrzna

NOWOŚĆ

Elementy składowe:

Szuflada PLATINIUM-18 4D SLIM oraz PLATINIUM 4D - szklane boki **h=96 / h=134 / h=181** mm

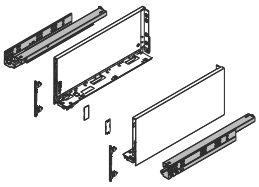

dł : 250 [mm]
270
300
350
400
450
500
550
600

Panel przedni szuflady wewnętrznej **do szkła** PLATINIUM SLIM dla wysokości **h=96** / **h=134** / **h=181** mm

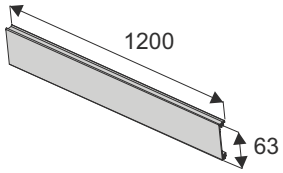

Mocowanie panelu przedniego szuflady wewnętrznej **do szkła** PLATINIUM SLIM **h= 96 mm**

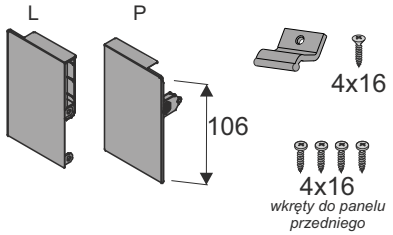

Mocowanie panelu przedniego szuflady wewnętrznej **do szkła** PLATINIUM SLIM **h= 134 mm**

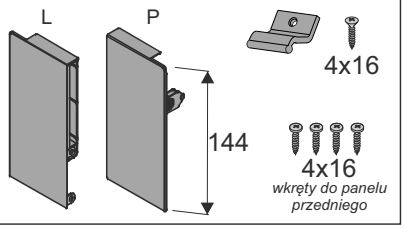

Mocowanie panelu przedniego szuflady wewnętrznej **do szkła** PLATINIUM SLIM **h= 181 mm**

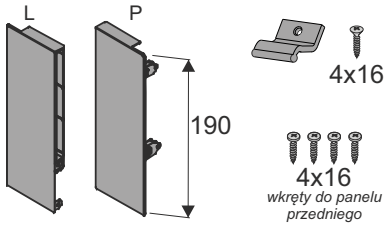

Wymiary cięcia profili

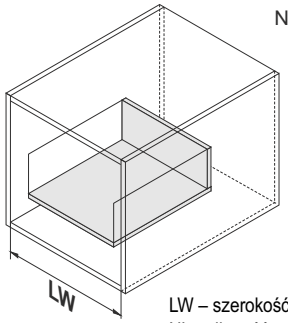

NL : 250 [mm]
270
300
350
400
450
500
550
600

LW – szerokość wewnętrzna korpusu
NL – długość nominalna szuflady

Panel przedni szuflady wewnętrznej do szkła

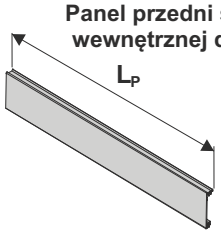

L_P = LW - 137 mm

Szkło # 8 mm

Krawędzie należy szlifować i fazować!

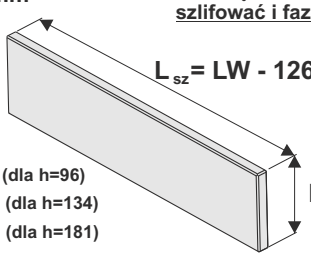

L_{sz} = LW - 126 mm

H_{sz}:
44 mm (dla h=96)
82 mm (dla h=134)
129 mm (dla h=181)

Wyliczenia ścianki tylnej i dna szuflady znajdują się w instrukcjach szuflad PLATINIUM SLIM 4D

Wymiary montażowe

UWAGA! * wymiary dla szuflady **PLATINIUM 4D / **** wymiary dla szuflady **PLATINIUM 4D PUSH**

PLATINIUM SLIM 4D H = 96 mm

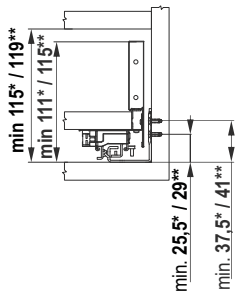

PLATINIUM SLIM 4D H = 134 mm

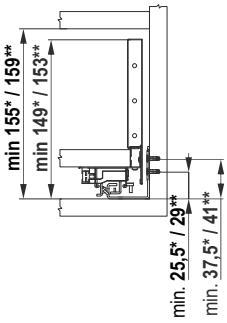

PLATINIUM SLIM 4D H = 181 mm

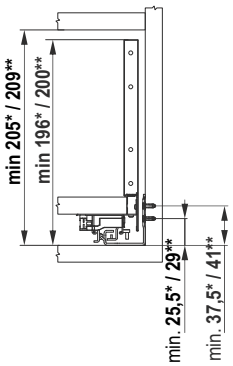

minimalna głębokość korpusu: (NL + **5** mm)* / (NL + **14** mm)**

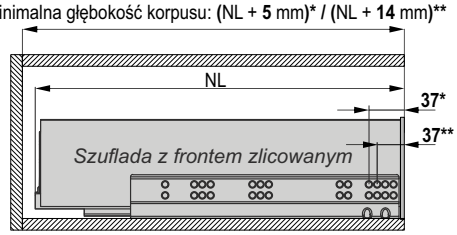

Czoło szuflady wewnętrznej licuje się z bokami korpusu szafki

minimalna głębokość korpusu: (NL + **14** mm)* / (NL + **23** mm)**

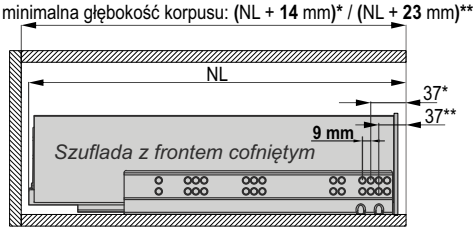

UWAGA! Gdy szuflady wewnętrzne ma zakrywać wysoki front nakładany, prowadnice należy cofnąć o 9 mm (jeden otwór w prowadnicy) w głąb szafki

(W przypadku szuflad z LEDem należy uwzględnić dodatkowo przestrzeń aktywującą wyłącznik)

Szuflada PLATINIUM-18 4D do szkła wewnętrzna

Czoło szuflady wewnętrznej ze szkłem **h=96**	Czoło szuflady wewnętrznej ze szkłem **h=134**	Czoło szuflady wewnętrznej ze szkłem **h=181**
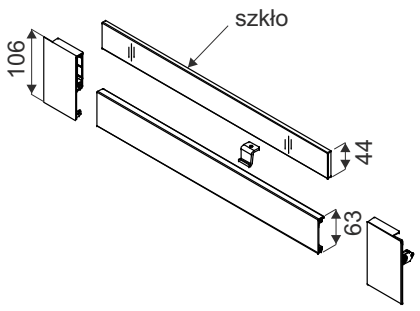	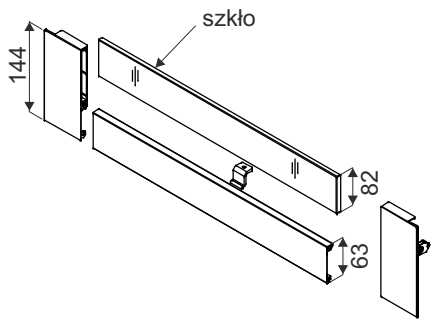	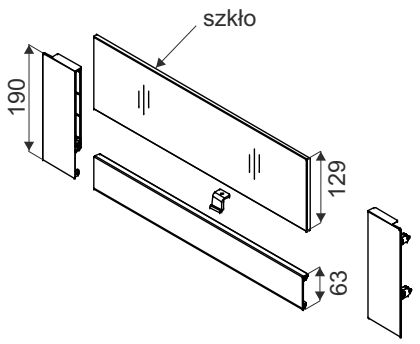

Montaż czoła szuflady wewnętrznej do szkła PLATINIUM SLIM **h = 96 mm / h = 134 / h = 181 mm**

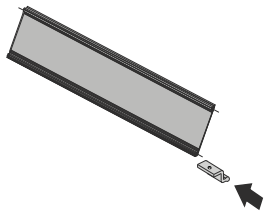

1

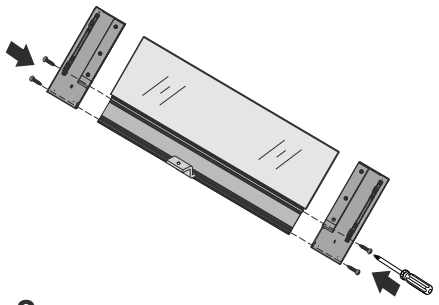

2

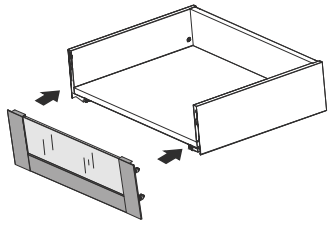

3

Montaż czoła szuflady wewnętrznej do dna za pomocą zaczepu

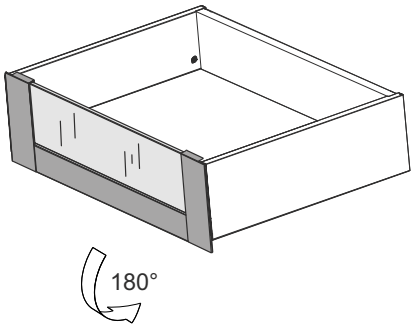

4

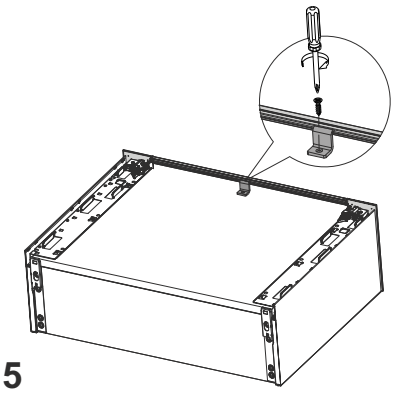

5

SZUFLADY

V-BOX 3D Slim

NOWOŚĆ

Wys. 95**/127***/178****/210*****/238****** mm

UWAGA! WYMIARY DLA SZUFLADY: ** 95 mm / *** 127 mm / **** 178 mm / ***** 210 mm / ****** 238 mm

Elementy zestawu

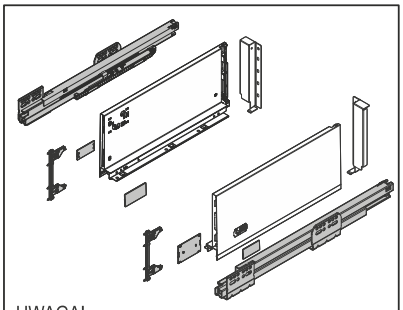

UWAGA!
Zestaw **nie** zawiera wkrętów

Wymiary elementów dla płyty16 mm

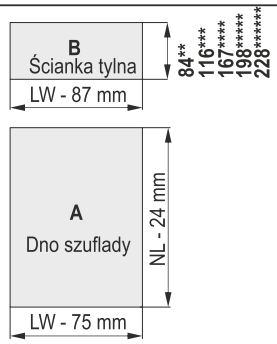

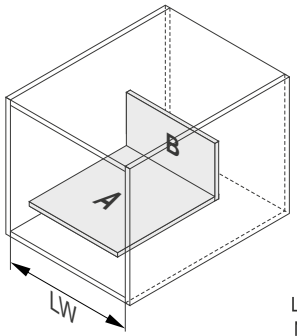

NL : 250 [mm]
270
300
350
400
450
500
550
600

A - dno szuflady
B - ścianka tylna
LW – szerokość wewnętrzna korpusu
NL – długość nominalna szuflady

Wymagana przestrzeń i montaż prowadnic

Uwaga: w szufladach z frontami wpuszczanymi prowadnicę należy dodatkowo cofnąć o grubość frontu!

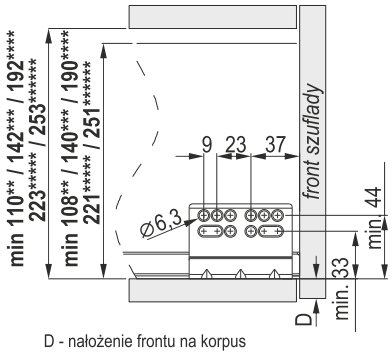

D - nałożenie frontu na korpus

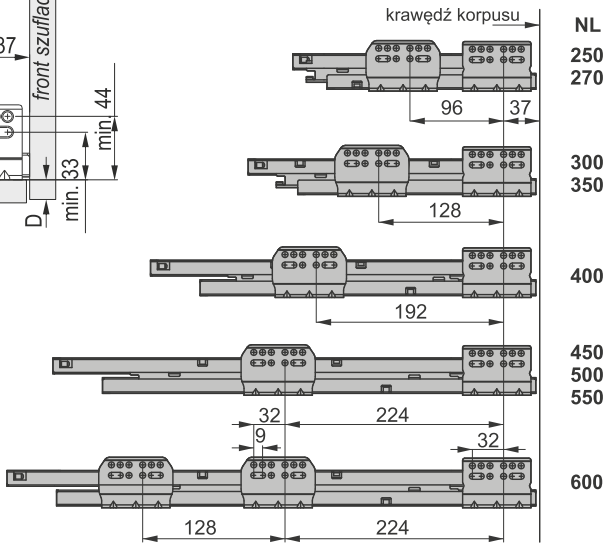

Wymiary montażowe frontu

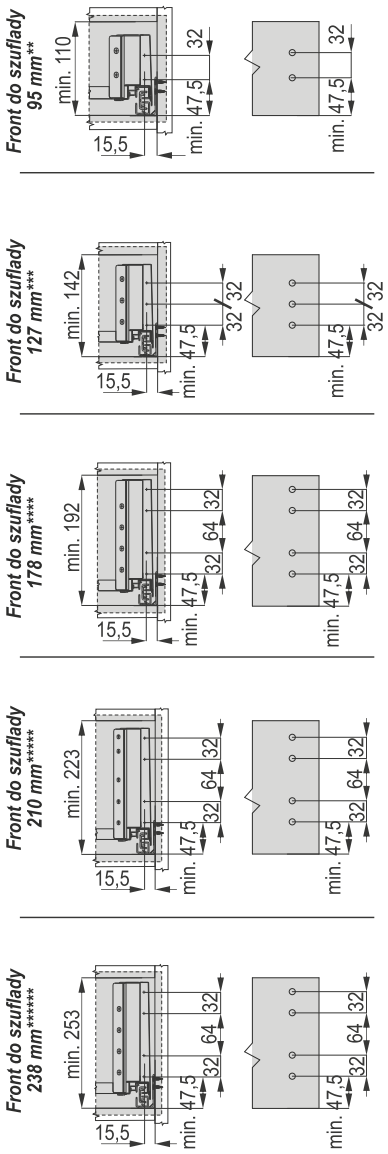

Wymiary montażowe ścianki tylnej

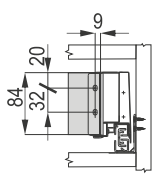

szuflada 95 mm**

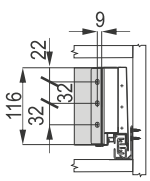

szuflada 127 mm***

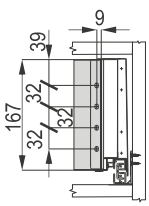

szuflada 178 mm****

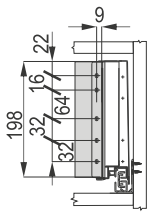

szuflada 210 mm*****

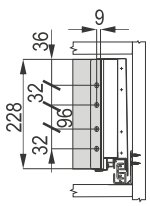

szuflada 238 mm******

Wys. 95**/127***/178****/210*****/238****** mm

Montaż szuflady

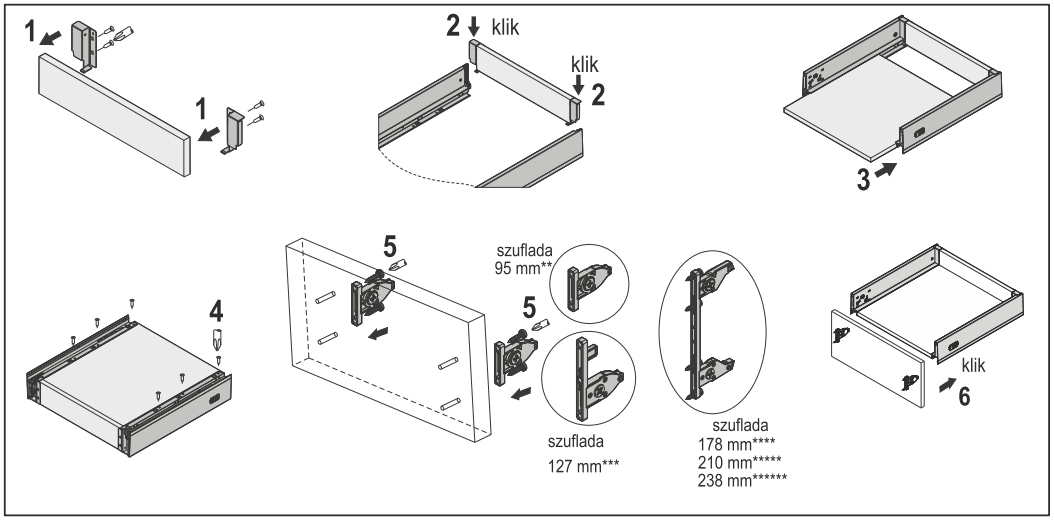

Regulacja frontu szuflady 95 mm**, 127 mm***

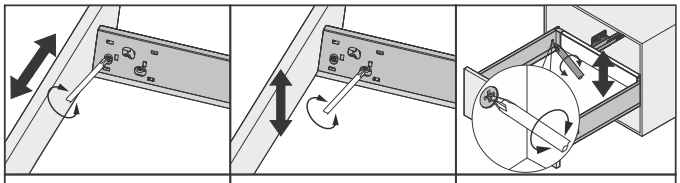

Regulacja boczna w zakresie ±1,2 mm	Przednia regulacja w pionie w zakresie ±2 mm	Tylna regulacja w pionie w zakresie ±2 mm

Regulacja frontu szuflady 178 mm***, 210 mm*****, 238 mm******

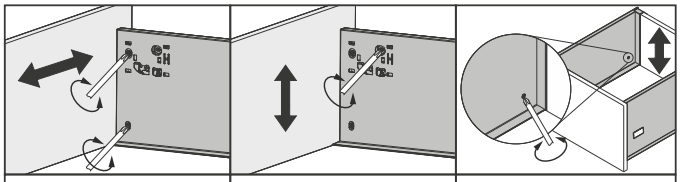

Regulacja boczna w zakresie ±1,2 mm	Przednia regulacja w pionie w zakresie ±2 mm	Tylna regulacja w pionie w zakresie ±2 mm

Demontaż szuflady 95 mm**, 127 mm***

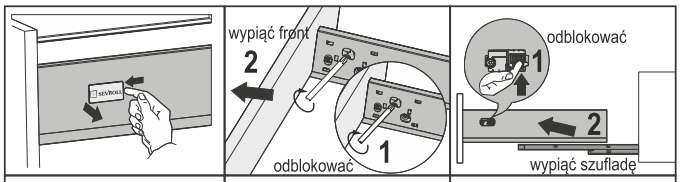

Zakładanie / zdejmowanie zaślepki	Demontaż frontu szuflady	Demontaż szuflady z prowadnicy

Demontaż szuflady 178 mm***, 210 mm*****, 238 mm******

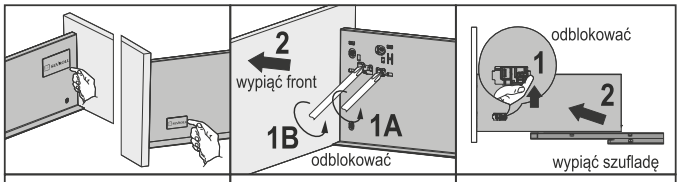

Zakładanie / zdejmowanie zaślepki	Demontaż frontu szuflady	Demontaż szuflady z prowadnicy

Wzmocnienie szuflady

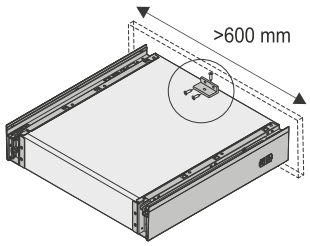

Szufladę o szerokości > 600 mm zaleca się dodatkowo wzmocnić przykręcając dno szuflady do frontu kątownikiem mocującym stalowym (40343) i wkrętami 3,5x13

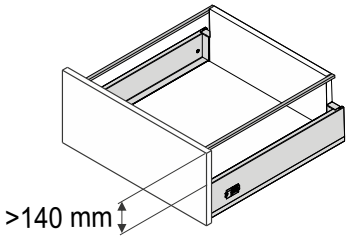

Gdy front szuflady wystaje >140 mm ponad krawędź boku zaleca się stosować **reling boczny szuflady V-Box 3D Slim**
(reling sprzedawany jest osobno)

SZUFLADY

V-BOX 3D Slim PUSH

NOWOŚĆ

Wys. 95**/127***/178****/210*****/238****** mm

UWAGA! WYMIARY DLA SZUFLADY: ** 95 mm / *** 127 mm / **** 178 mm / ***** 210 mm / ****** 238 mm

Elementy zestawu

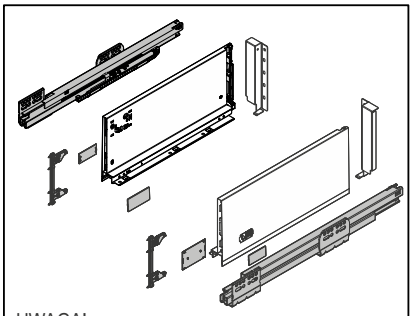

UWAGA!
Zestaw **nie** zawiera wkrętów

Wymiary elementów dla płyty16 mm

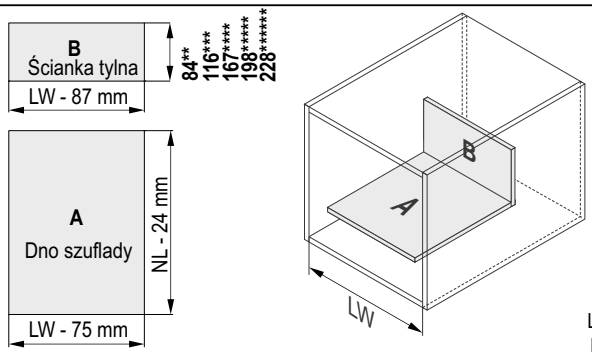

NL : 250 [mm]
270
300
350
400
450
500
550
600

A - dno szuflady
B - ścianka tylna
LW – szerokość wewnętrzna korpusu
NL – długość nominalna szuflady

Wymagana przestrzeń i montaż prowadnic

Uwaga: w szufladach z frontami wpuszczanymi prowadnicę należy dodatkowo cofnąć o grubość frontu!

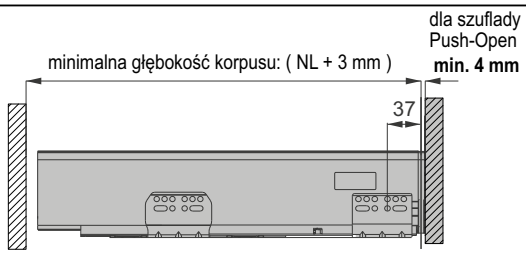

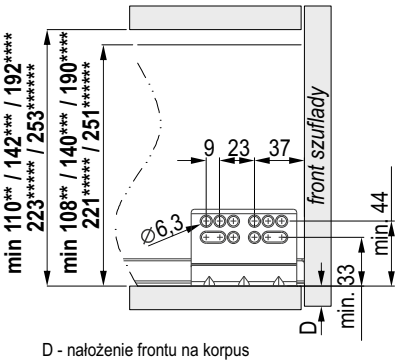

D - nałożenie frontu na korpus

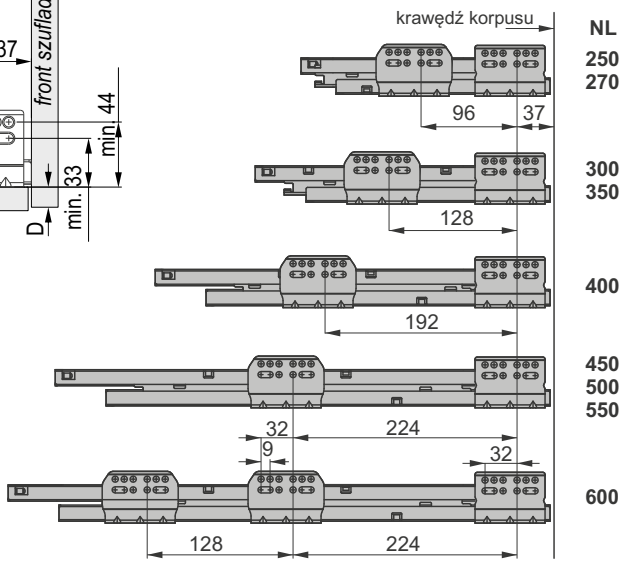

Wymiary montażowe frontu

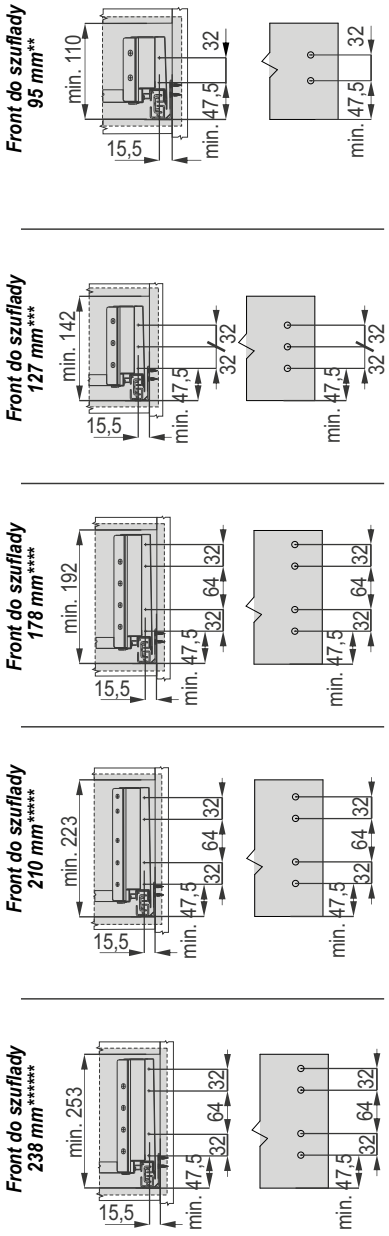

Wymiary montażowe ścianki tylnej

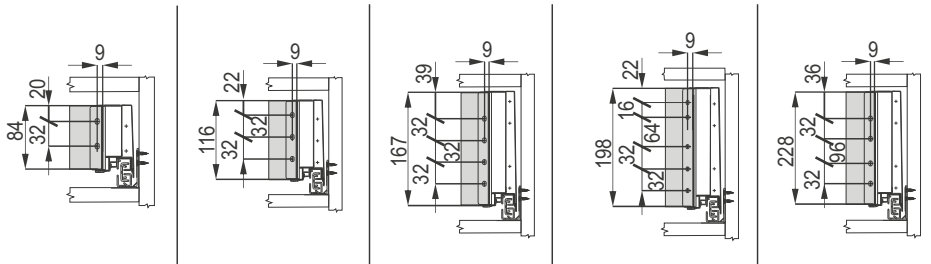

szuflada 95 mm**	szuflada 127 mm***	szuflada 178 mm****	szuflada 210 mm*****	szuflada 238 mm******

V-BOX 3D Slim PUSH

Wys. 95**/127***/178****/210*****/238****** mm

Montaż szuflady

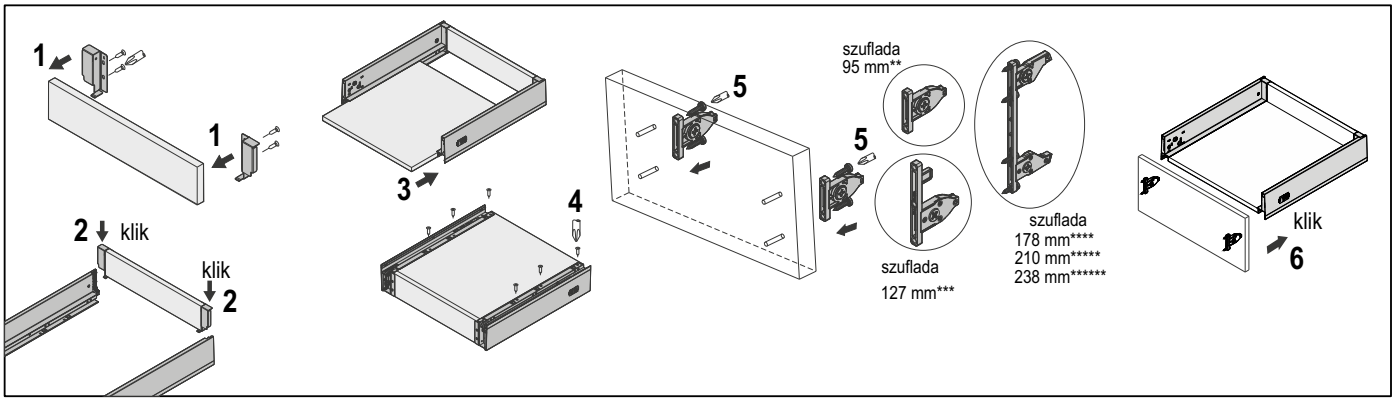

Regulacja frontu szuflady 95 mm**, 127 mm***

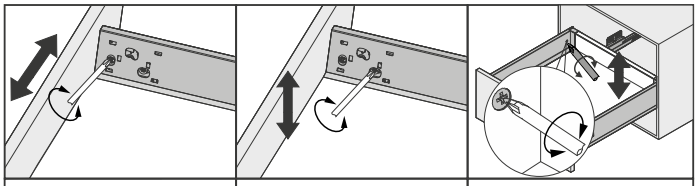

Regulacja boczna w zakresie ±1,2 mm	Przednia regulacja w pionie w zakresie ±2 mm	Tylna regulacja w pionie w zakresie ±2 mm

Demontaż szuflady 95 mm**, 127 mm***

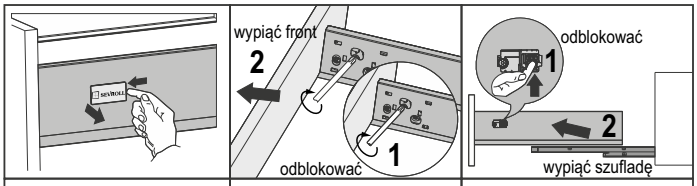

Zakładanie / zdejmowanie zaślepki	Demontaż frontu szuflady	Demontaż szuflady z prowadnicy

Regulacja frontu szuflady 178 mm***, 210 mm*****, 238 mm******

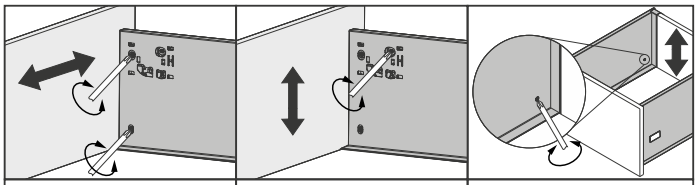

Regulacja boczna w zakresie ±1,2 mm	Przednia regulacja w pionie w zakresie ±2 mm	Tylna regulacja w pionie w zakresie ±2 mm

Demontaż szuflady 178 mm***, 210 mm*****, 238 mm******

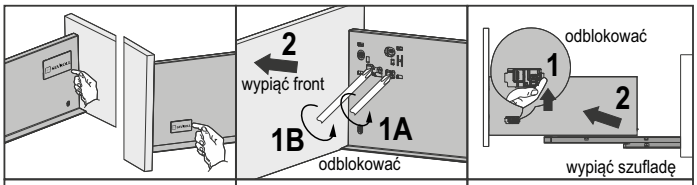

Zakładanie / zdejmowanie zaślepki	Demontaż frontu szuflady	Demontaż szuflady z prowadnicy

Montaż drążka synchronizującego w prowadnicy PUSH

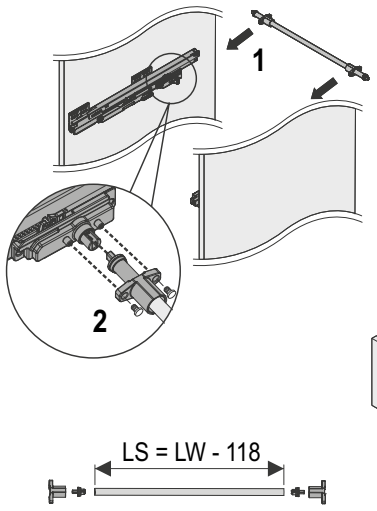

LS - długość drążka synchronizującego
LW - szerokość wewnętrzna korpusu

UWAGA! Drążek synchronizujący szuflady V-BOX 3D Slim PUSH sprzedawany jest osobno

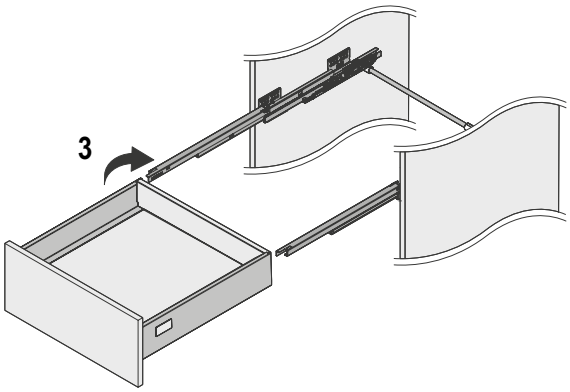

*Brak możliwości montażu drążka synchronizującego w szufladach V-BOX 3D Slim PUSH o długościach **250, 270 i 300 mm***

Wzmocnienie szuflady

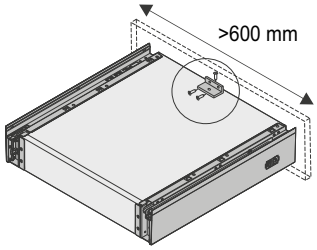

Szufladę o szerokości > 600 mm zaleca się dodatkowo wzmocnić przykręcając dno szuflady do frontu kątownikiem mocującym stalowym (40343) i wkrętami 3,5x13

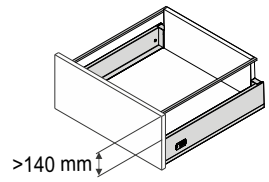

Gdy front szuflady wystaje >140 mm ponad krawędź boku zaleca się stosować **reling boczny szuflady V-Box 3D Slim** *(reling sprzedawany jest osobno)*

Szuflada V-BOX 3D Slim wewnętrzna

NOWOŚĆ

Elementy składowe:

Wysokość 95 / 127*** / 178**** / 210 ***** / 238 ****** mm**

Szuflada V-BOX 3D Slim i V-BOX 3D Slim **PUSH** h = 95 / 127 / 178 / 210 / 238 mm

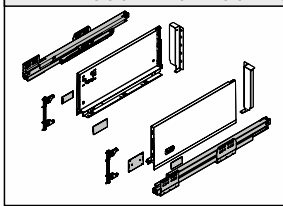

dł : 250 [mm]
270
300
350
400
450
500
550
600

Panel przedni szuflady wewnętrznej V-BOX 3D SLIM

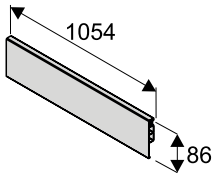

Reling poprzeczny szuflady wewnętrznej V-BOX 3D SLIM

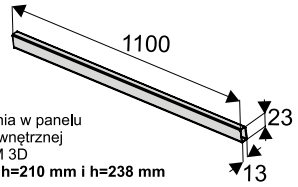

do mocowania w panelu szuflady wewnętrznej V-BOX SLIM 3D
h=178 mm, h=210 mm i h=238 mm

Mocowanie panelu przedniego szuflady wewnętrznej V-BOX SLIM

h= 95 mm	h= 127 mm	h= 178 mm	h= 210 mm	h= 238 mm
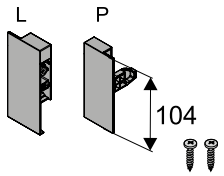	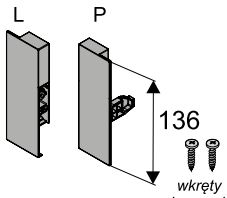	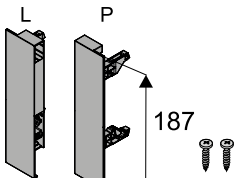	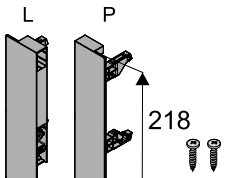	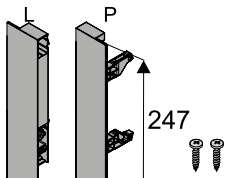

Wymiary cięcia profili

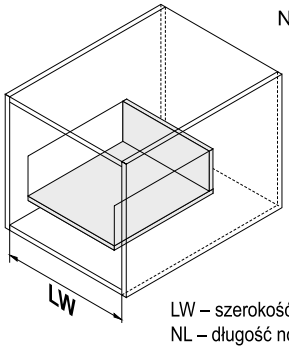

LW – szerokość wewnętrzna korpusu
NL – długość nominalna szuflady

NL : 250 [mm]
270
300
350
400
450
500
550
600

Panel przedni szuflady wewnętrznej

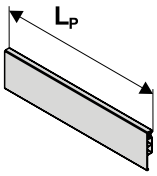

L_P = LW - 97 mm

Reling poprzeczny szuflady wewnętrznej

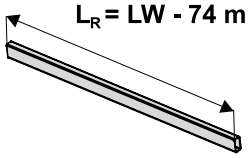

L_R = LW - 74 mm

Wyliczenia ścianki tylnej i dna szuflady znajdują się w instrukcjach szuflad V-BOX -18 Slim 3D

Wymiary montażowe

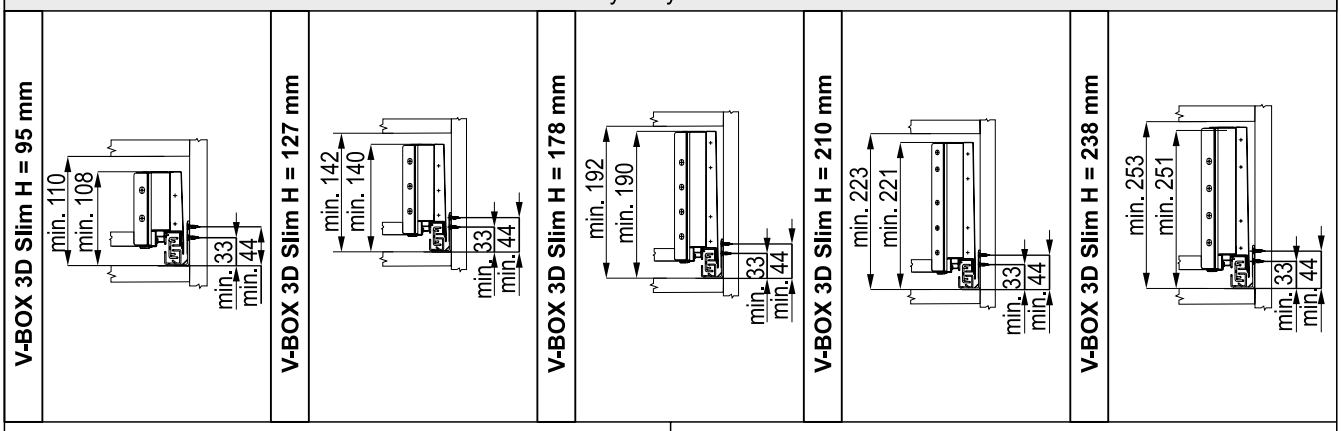

minimalna głębokość korpusu: (NL + **3** mm)* / (NL + **12** mm)**

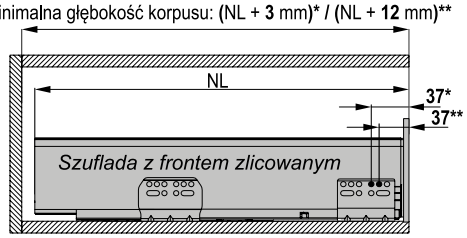

Czoło szuflady wewnętrznej licuje się z bokami korpusu szafki

minimalna głębokość korpusu: (NL + **12** mm)* / (NL + **21** mm)**

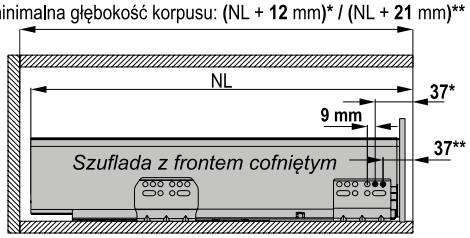

UWAGA! Gdy szuflady wewnętrzne ma zakrywać wysoki front nakładany, prowadnice należy cofnąć o 9 mm (jeden otwór w prowadnicy) w głąb

UWAGA! * wymiary dla szuflady **V-BOX 3D Slim** / ** wymiary dla szuflady **V-BOX 3D Slim PUSH**

Montaż szuflady wewnętrznej V-BOX 3D Slim i V-BOX 3D Slim PUSH **h = 95 mm**

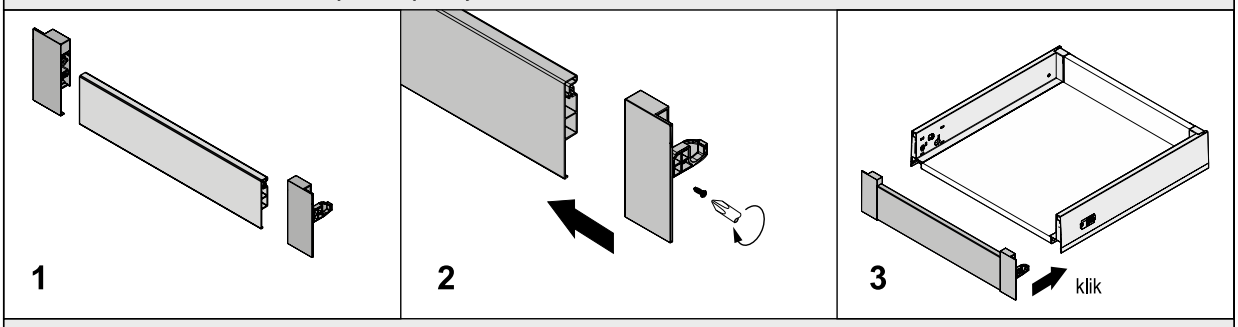

Montaż szuflady wewnętrznej V-BOX 3D Slim i V-BOX 3D Slim PUSH **h = 127 mm**

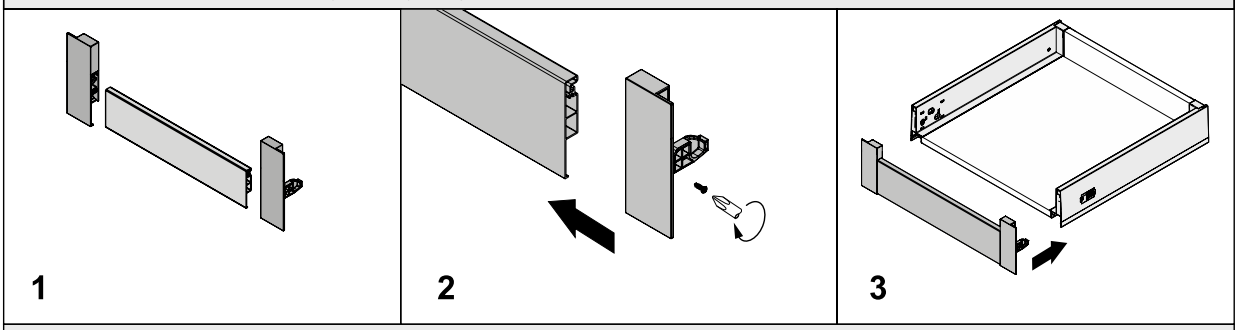

Montaż szuflady wewnętrznej V-BOX 3D Slim i V-BOX 3D Slim PUSH **h = 178 mm**

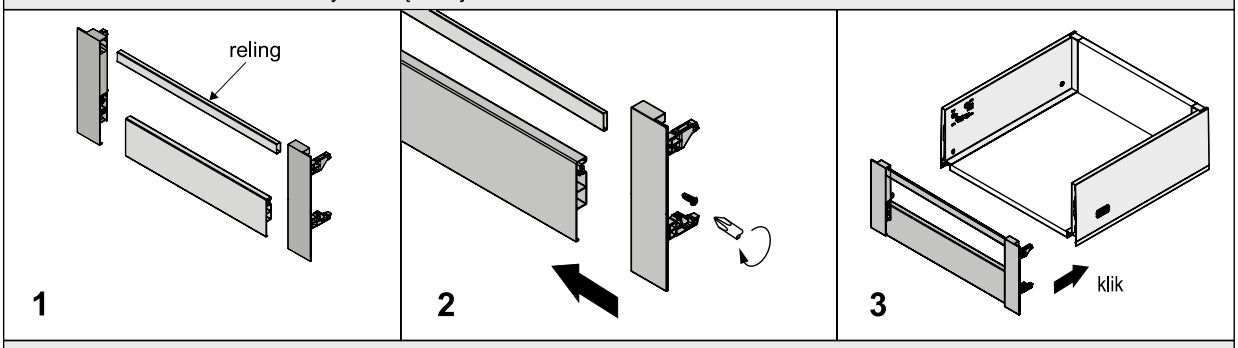

Montaż szuflady wewnętrznej V-BOX 3D Slim i V-BOX 3D Slim PUSH **h = 210 mm**

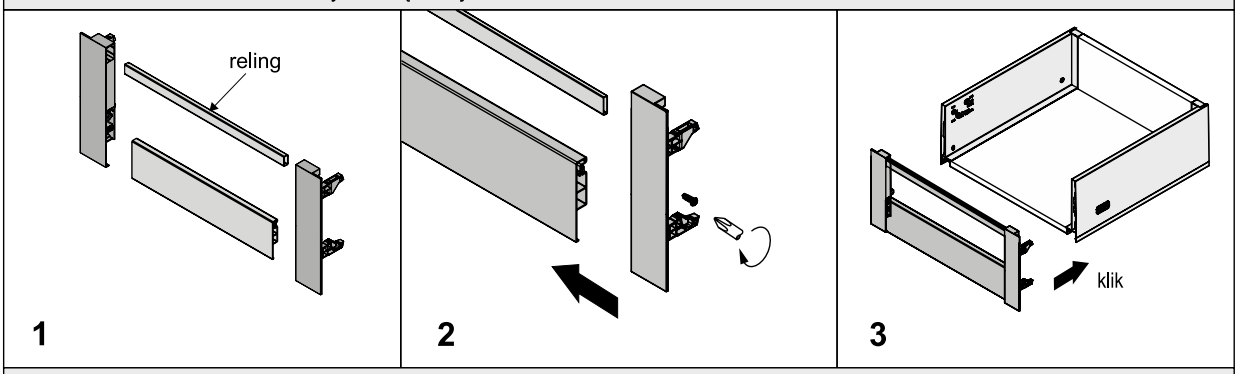

Montaż szuflady wewnętrznej V-BOX 3D Slim i V-BOX 3D Slim PUSH **h = 238 mm**

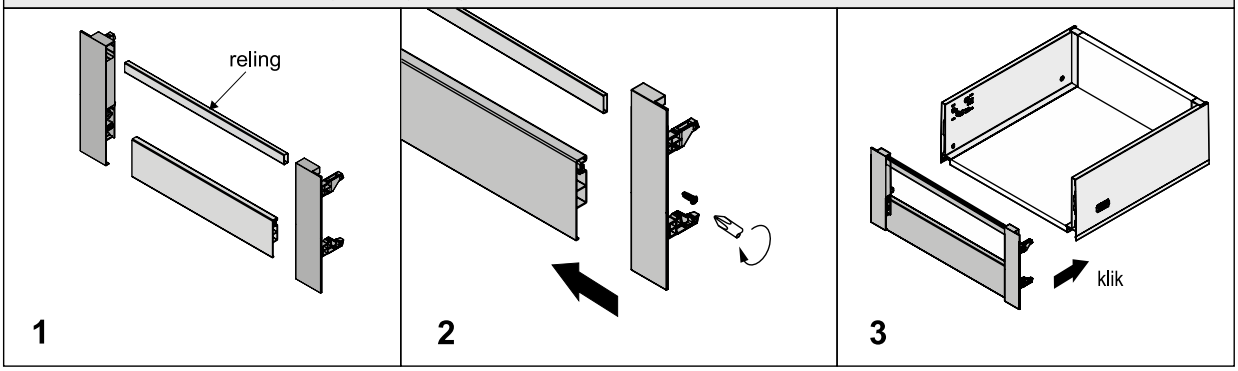

Szuflada V-BOX 3D Slim do szkła wewnętrzna

NOWOŚĆ

Elementy składowe:

Wysokość 95 / 178*** / 210 **** mm**

Szuflada V-BOX 3D Slim i V-BOX 3D Slim PUSH **h = 95 / 178 / 210 mm**

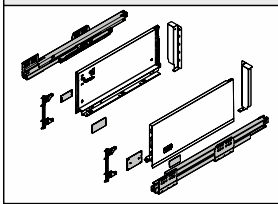

dł : 250 [mm]
270
300
350
400
450
500
550
600

Panel przedni szuflady wewnętrznej do szkła V-BOX 3D SLIM

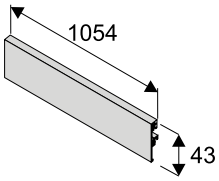

Mocowanie panelu przedniego szuflady wewnętrznej V-BOX SLIM **h= 95 mm**

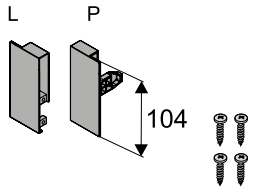

Mocowanie panelu przedniego szuflady wewnętrznej V-BOX SLIM **h= 178 mm**

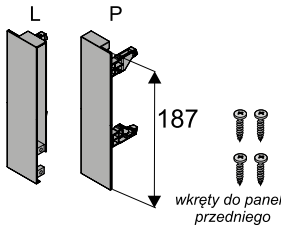

Mocowanie panelu przedniego szuflady wewnętrznej V-BOX SLIM **h= 210 mm**

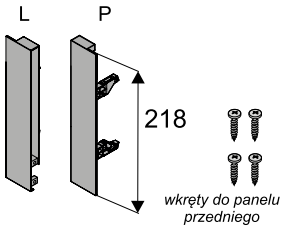

Wymiary cięcia profili

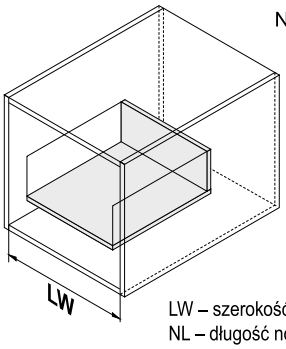

NL : 250 [mm]
270
300
350
400
450
500
550
600

LW – szerokość wewnętrzna korpusu
NL – długość nominalna szuflady

Panel przedni szuflady wewnętrznej

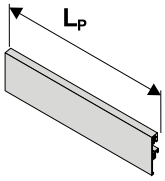

L_P = LW - 97 mm

Szkło # 10 mm

Krawędzie należy szlifować i fazować!

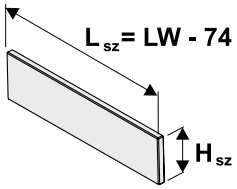

L_{sz} = LW - 74 mm

H_{sz} :
56 mm (dla h=95)
138,5 mm (dla h=178)
169,5 mm (dla h=210)

Wyliczenia ścianki tylnej i dna szuflady znajdują się w instrukcjach szuflad V-BOX Slim 3D

Wymiary montażowe

V-BOX 3D Slim H = 95 mm

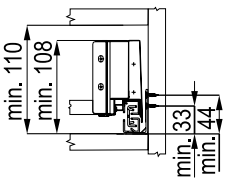

V-BOX 3D Slim H = 178 mm

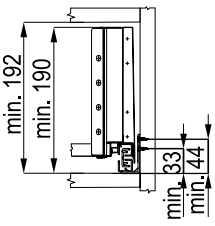

V-BOX 3D Slim H = 210 mm

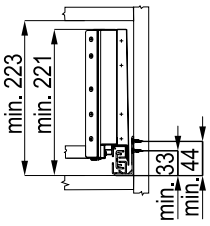

minimalna głębokość korpusu: (NL + **3** mm)* / (NL + **12** mm)**

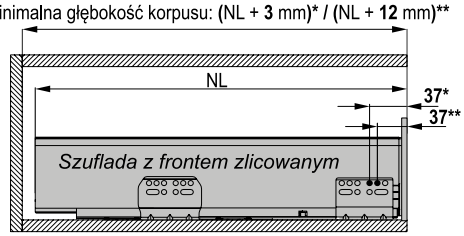

Czoło szuflady wewnętrznej licuje się z bokami korpusu szafki

minimalna głębokość korpusu: (NL + **12** mm)* / (NL + **21** mm)**

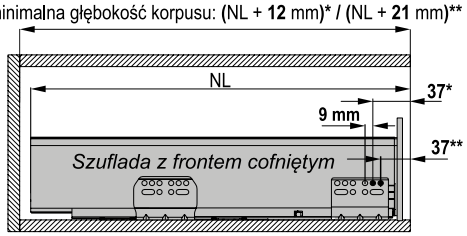

UWAGA! Gdy szuflady wewnętrzne ma zakrywać wysoki front nakładany, prowadnice należy cofnąć o 9 mm (jeden otwór w prowadnicy) w głąb szafki

UWAGA! * wymiary dla szuflady **V-BOX 3D Slim** / ** wymiary dla szuflady **V-BOX 3D Slim PUSH**

Szuflada V-BOX 3D Slim do szkła wewnętrzna

Montaż szuflady wewnętrznej V-BOX 3D Slim i V-BOX 3D Slim PUSH **h = 95 mm**

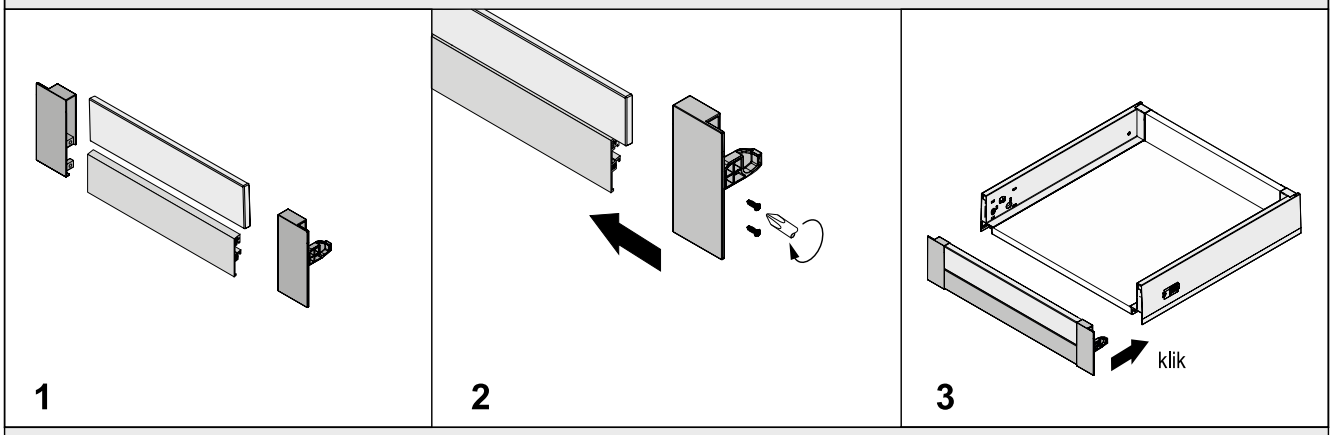

Montaż szuflady wewnętrznej V-BOX 3D Slim i V-BOX 3D Slim PUSH **h = 178 mm**

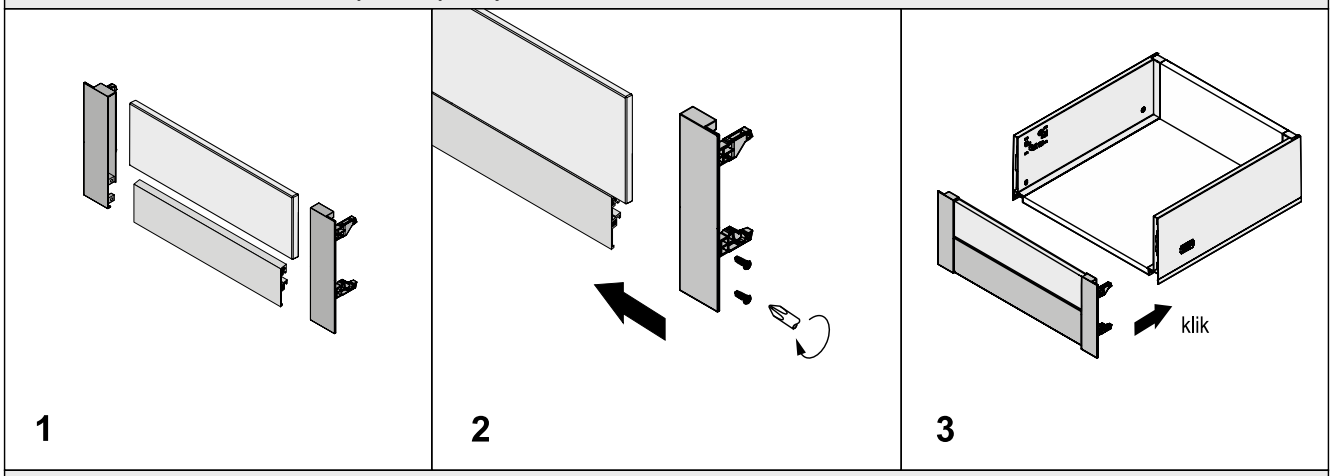

Montaż szuflady wewnętrznej V-BOX 3D Slim i V-BOX 3D Slim PUSH **h = 210 mm**

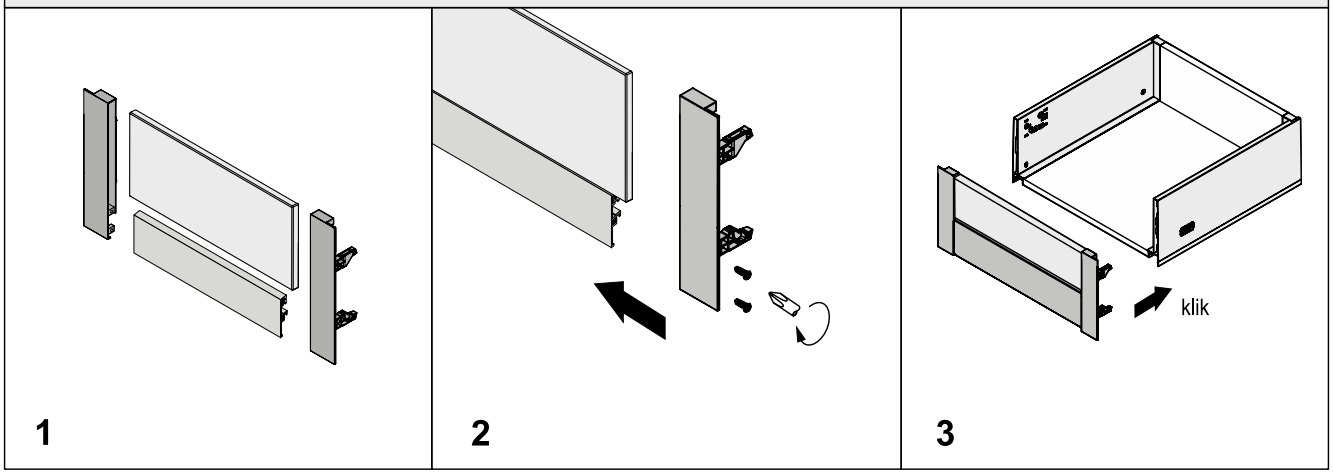

SEVROLLBOX SLIM 3D – Wys. 90*/131**/178***/213**** mm

UWAGA: * wymiary dla szuflady 90 mm / ** wymiary dla szuflady 131 mm / *** wymiary dla szuflady 178 mm / **** wymiary dla szuflady 213 mm

Elementy zestawu

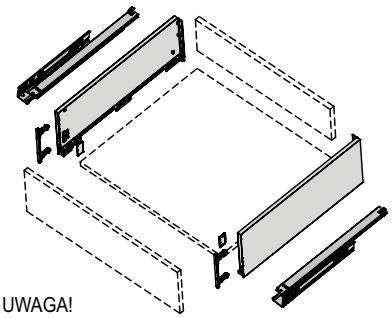

UWAGA!
Zestaw **nie** zawiera wkrętów

Wymiary elementów dla płyty16 mm

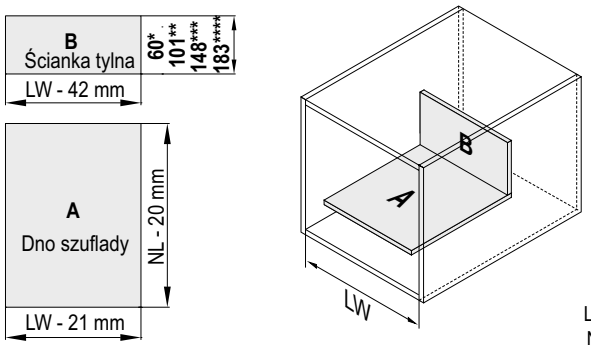

NL : 270 [mm]
300
350
400
450
500
550

A - dno szuflady
B - ścianka tylna
LW – szerokość wewnętrzna korpusu
NL – długość nominalna szuflady

Mocowanie prowadnicy

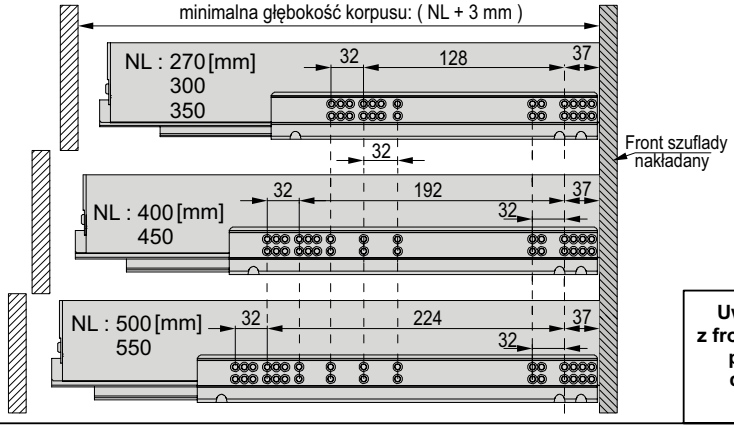

Uwaga: w szufladach z frontami wpuszczanymi prowadnicę należy dodatkowo cofnąć o grubość frontu!

Wymagana przestrzeń

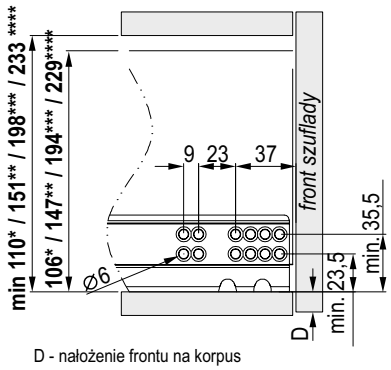

D - nałożenie frontu na korpus

Wymiary montażowe frontu szuflady

D - nałożenie frontu na korpus

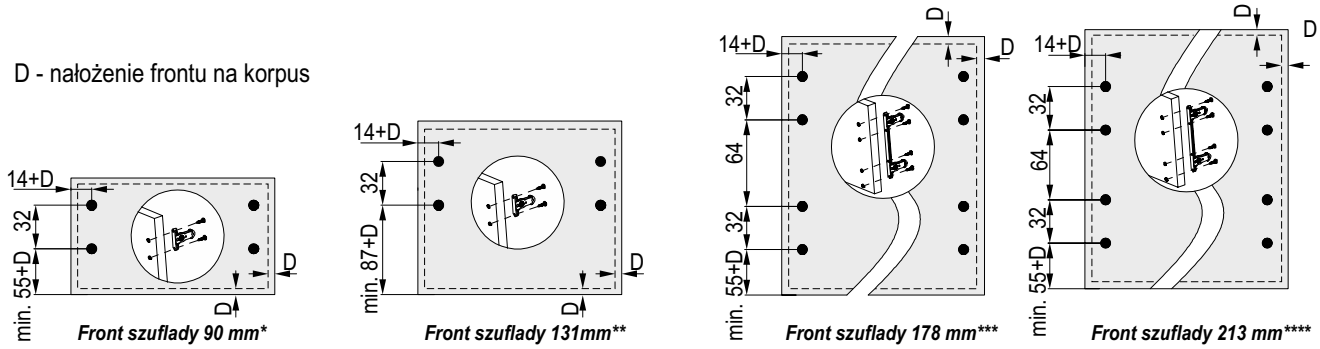

*Front szuflady 90 mm**
*Front szuflady 131mm***
*Front szuflady 178 mm****
*Front szuflady 213 mm*****

Wymiary montażowe ścianki tylnej

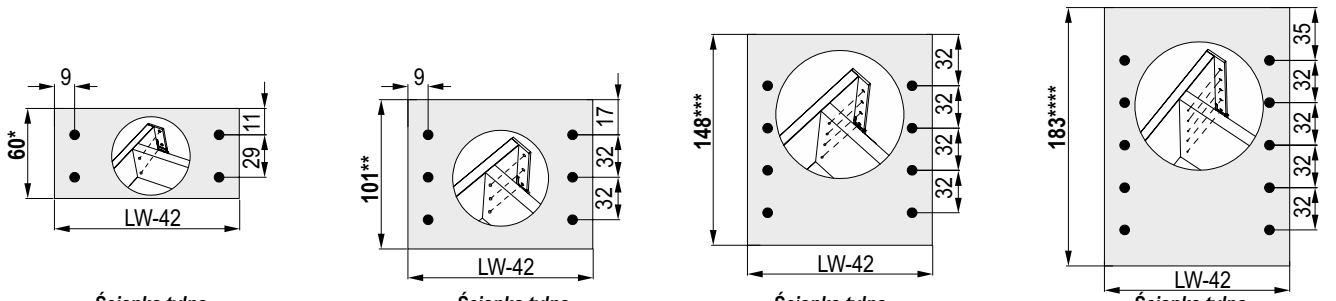

*Ścianka tylna szuflady 90 mm**
*Ścianka tylna szuflady 131 mm***
*Ścianka tylna szuflady 178 mm****
*Ścianka tylna szuflady 213 mm*****

SEVROLLBOX SLIM 3D – Wys. 90*/131**/178***/213**** mm

Montaż szuflady

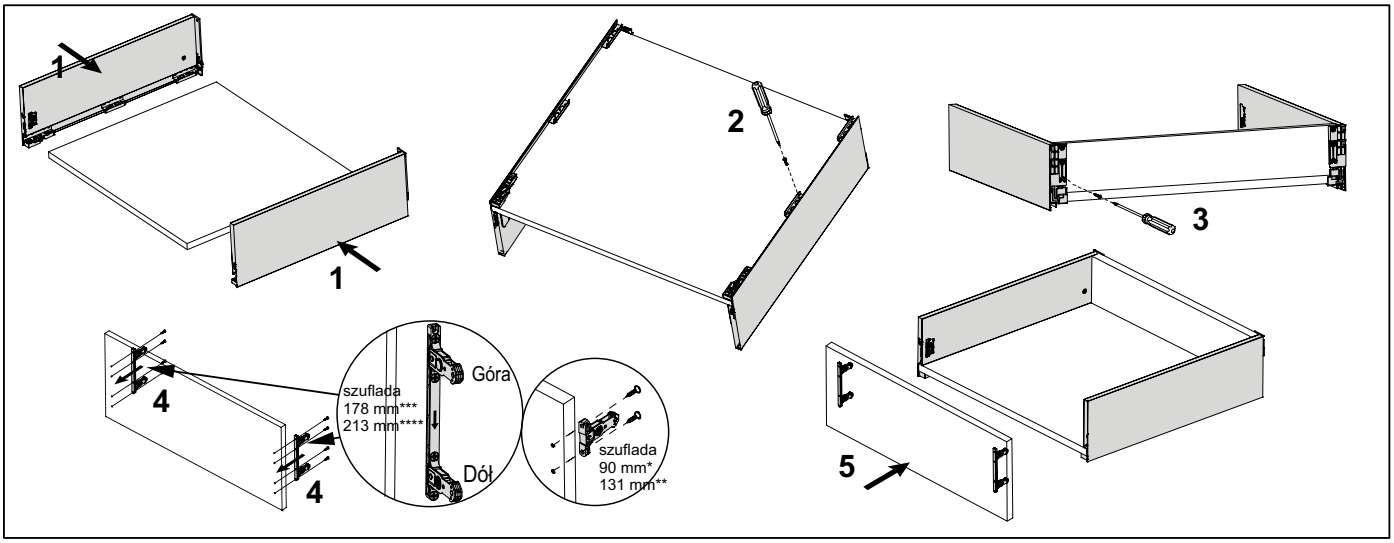

Regulacja frontu szuflady

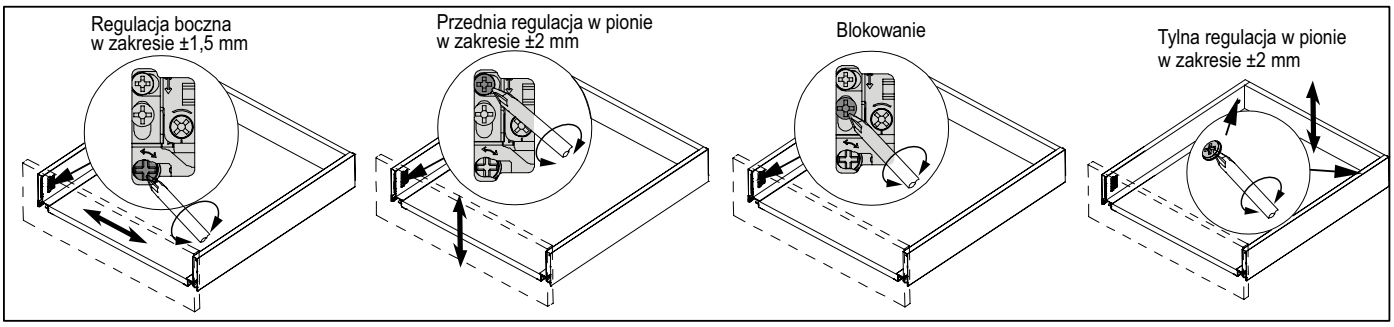

Zakładanie / zdejmowanie zaślepki

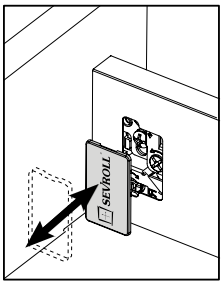

Demontaż frontu szuflady

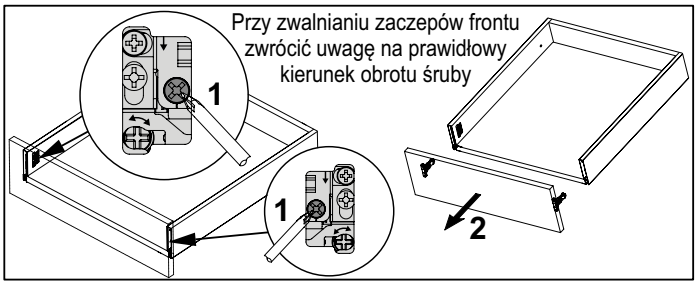

Wsunięcie szuflady

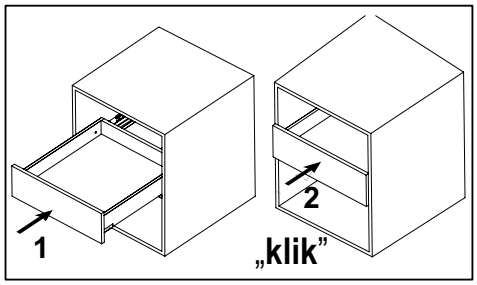

Wysunięcie szuflady

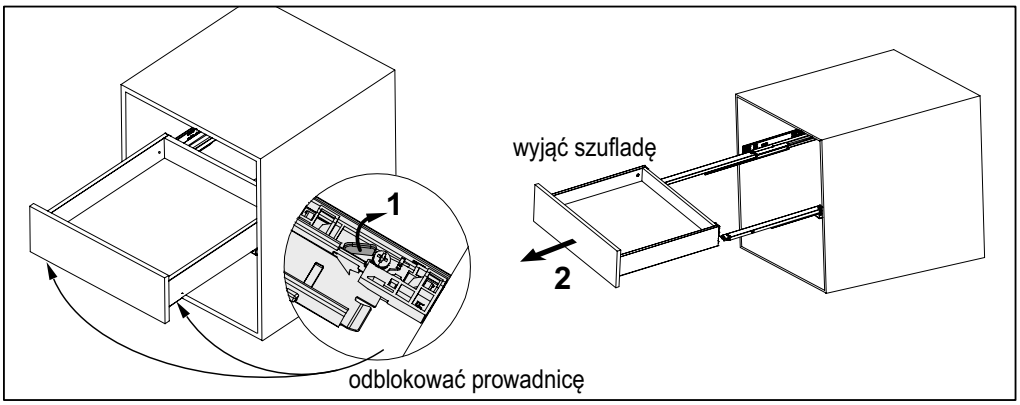

Wzmocnienie szuflady

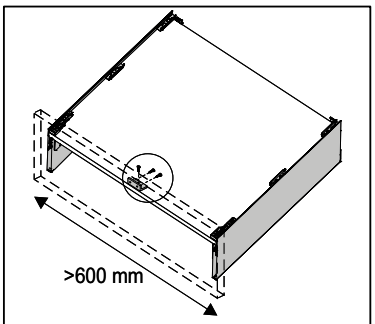

Szufladę o szerokości > 600 mm zaleca się dodatkowo wzmocnić przykręcając dno szuflady do frontu kątownikiem mocującym stalowym (40343) i wkrętami 3,5x13

Szuflada SEVROLLBOX SLIM 3D wewnętrzna

Elementy składowe:

Szuflada SEVROLLBOX SLIM 3D
h = 90 mm / h = 178 mm / h = 213 mm

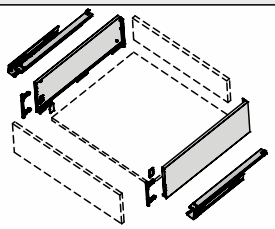

dł. 270 [mm]
300
350
400
450
500
550

Panel przedni szuflady wewnętrznej SEVROLLBOX SLIM 3D

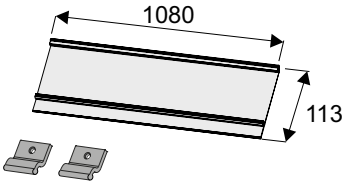

Reling poprzeczny szuflady wewnętrznej SEVROLLBOX SLIM i SLIM 3D

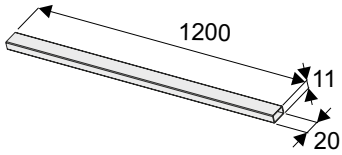

do mocowania w panelu szuflady wewnętrznej SEVROLLBOX SLIM 3D **h = 178 mm i h = 213 mm**

Mocowanie panelu przedniego szuflady wewnętrznej SEVROLLBOX SLIM 3D h = 90 mm

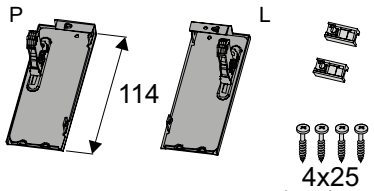

Mocowanie panelu przedniego szuflady wewnętrznej SEVROLLBOX SLIM 3D h = 178 mm

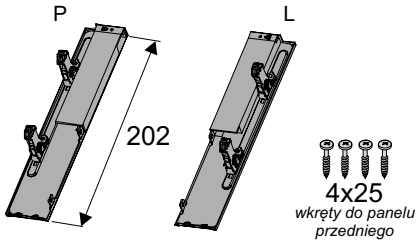

Mocowanie panelu przedniego szuflady wewnętrznej SEVROLLBOX SLIM 3D h = 213 mm

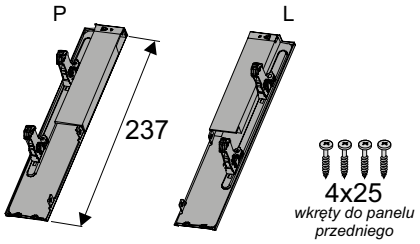

Wymiary cięcia profili

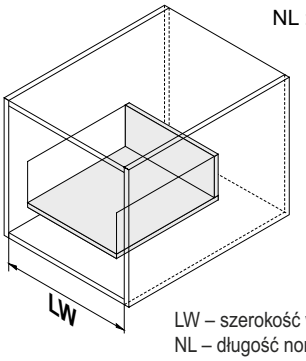

NL : 270 [mm]
300
350
400
450
500
550

LW – szerokość wewnętrzna korpusu
NL – długość nominalna szuflady

Panel przedni szuflady wewnętrznej

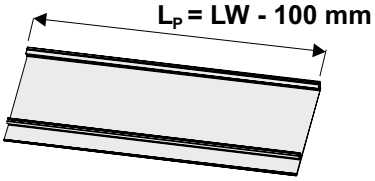

L_P = LW - 100 mm

Reling poprzeczny szuflady wewnętrznej

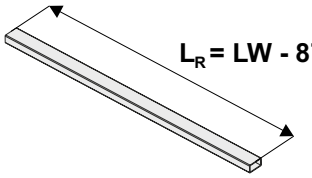

L_R = LW - 87 mm

Wyliczenia ścianki tylnej i dna szuflady znajdują się w instrukcjach szuflad SEVROLLBOX SLIM 3D

Wymiary montażowe

SEVROLLBOX SLIM 3D h = 90 mm

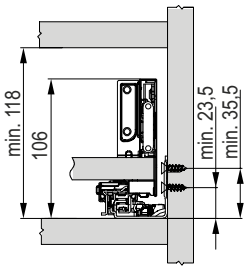

SEVROLLBOX SLIM 3D h = 178 mm

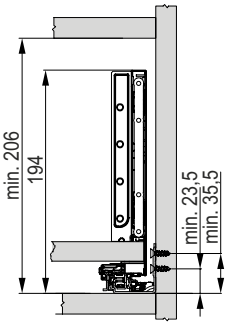

SEVROLLBOX SLIM 3D h = 213 mm

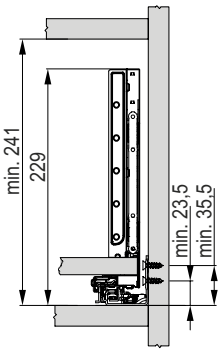

minimalna głębokość korpusu: (NL + **3** mm)

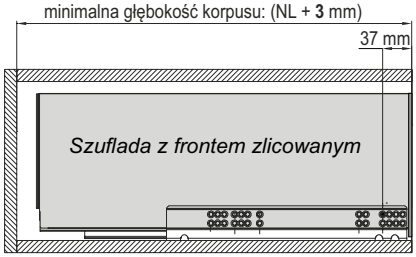

Czoło szuflady wewnętrznej licuje się z bokami korpusu szafki

minimalna głębokość korpusu: (NL + **12** mm)

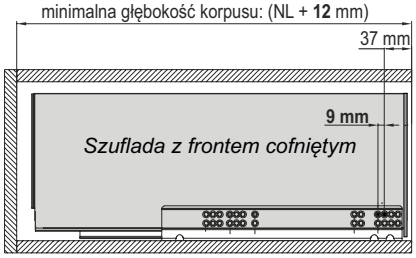

UWAGA! Gdy szuflady wewnętrzne ma zakrywać wysoki front nakładany, prowadnice należy cofnąć o 9 mm (jeden otwór w prowadnicy) w głąb szafki

Montaż czoła szuflady wewnętrznej SEVROLLBOX SLIM 3D **h = 90 mm**

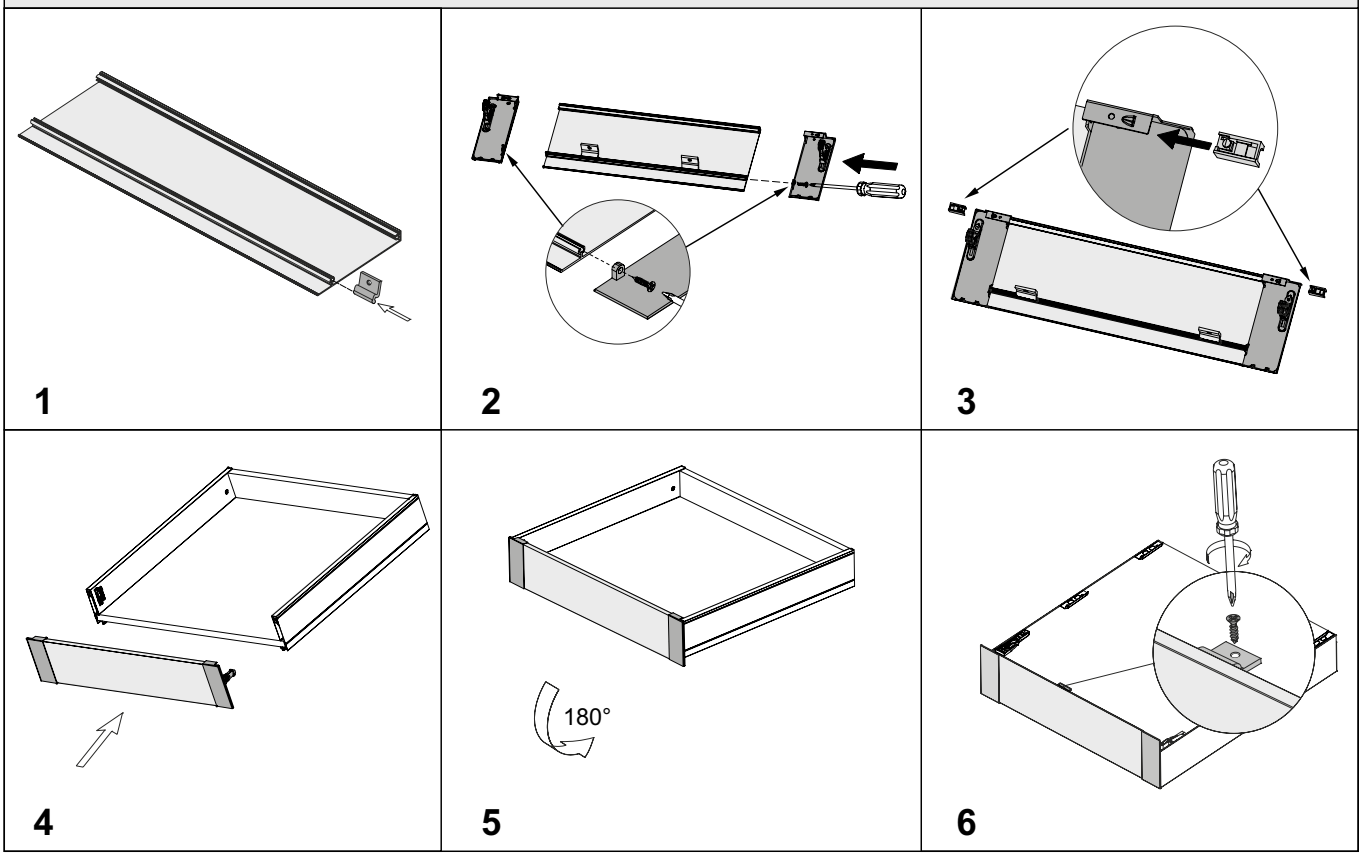

Montaż czoła szuflady wewnętrznej SEVROLLBOX SLIM 3D **h = 178 mm i h = 213 mm**

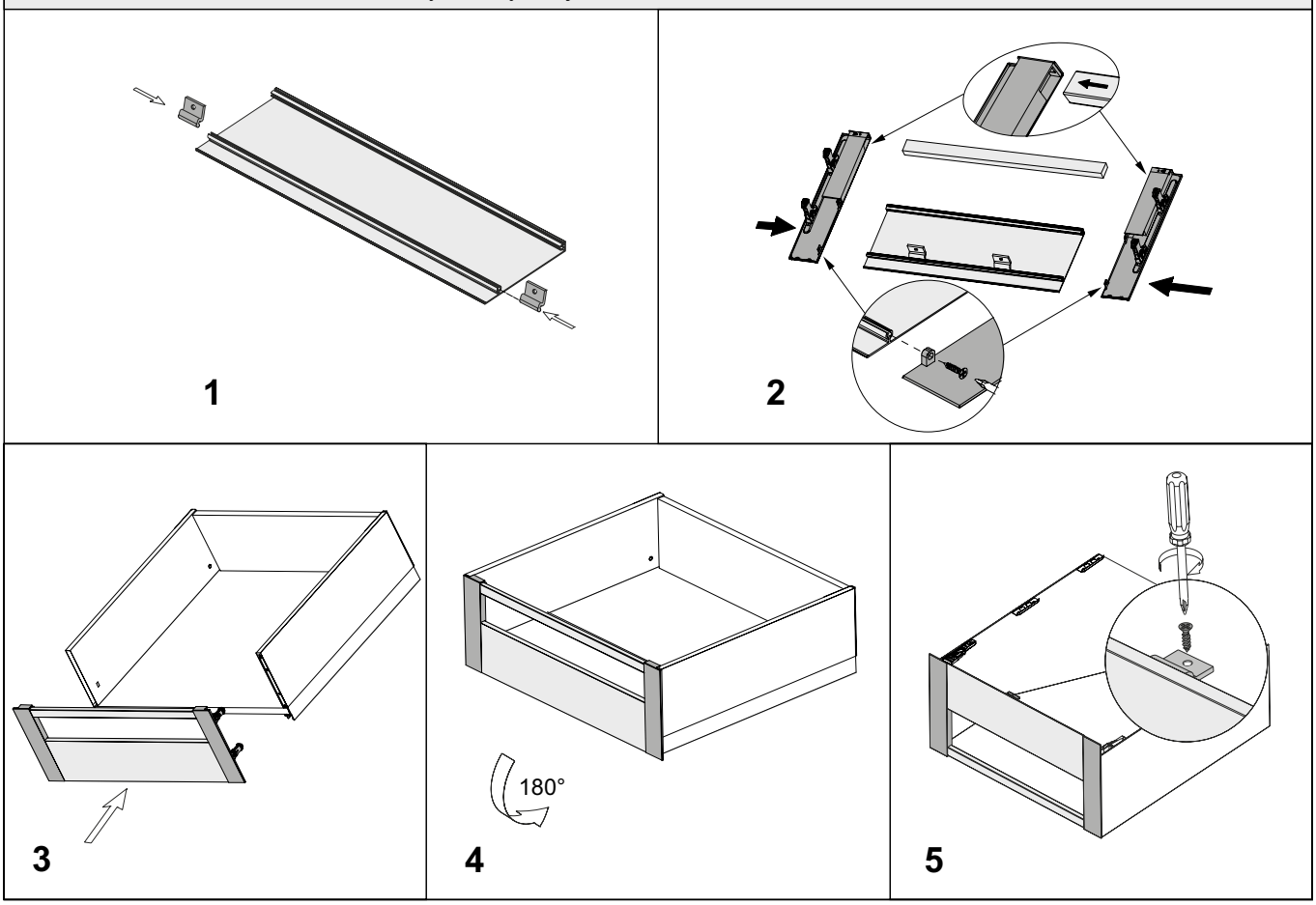

Szuflada SEVROLLBOX SLIM 3D do szkła wewnętrzna

Elementy składowe:

Szuflada SEVROLLBOX SLIM 3D
h = 90 mm / h = 178 mm / h = 213 mm

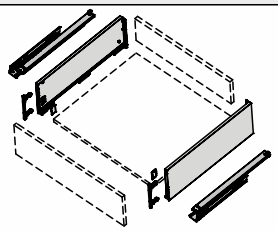

dł. 270 [mm]
300
350
400
450
500
550

Panel przedni szuflady wewnętrznej do szkła SEVROLLBOX SLIM 3D

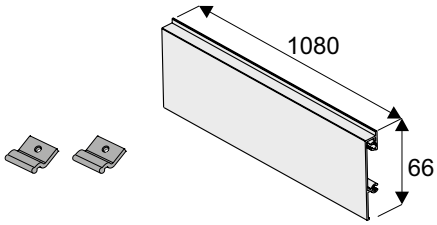

Mocowanie panelu przedniego szuflady wewnętrznej do szkła SEVROLLBOX SLIM 3D **h = 90 mm**

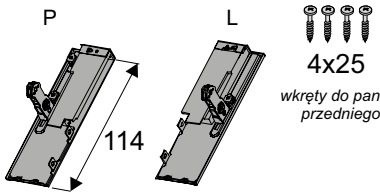

Mocowanie panelu przedniego szuflady wewnętrznej do szkła SEVROLLBOX SLIM 3D h **= 178 mm**

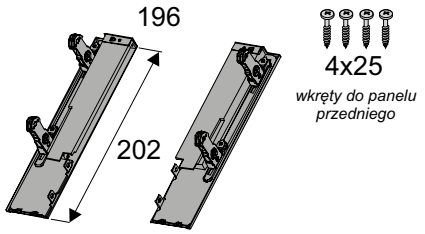

Mocowanie panelu przedniego szuflady wewnętrznej do szkła SEVROLLBOX SLIM 3D **h = 213 mm**

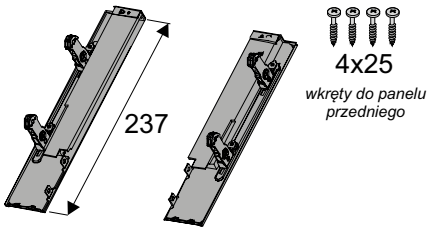

Wymiary cięcia profili

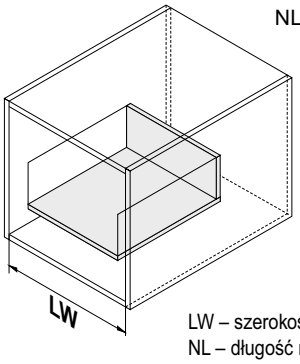

NL : 270 [mm]
300
350
400
450
500
550

LW – szerokość wewnętrzna korpusu
NL – długość nominalna szuflady

Panel przedni szuflady wewnętrznej do szkła

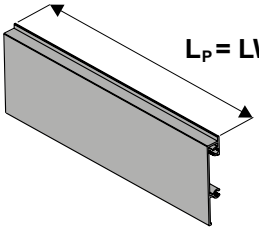

L_P = LW - 100 mm

Szkło # 8 mm

Krawędzie należy szlifować i fazować!

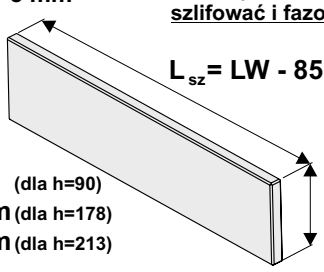

L_{sz} = LW - 85 mm

H_{sz}:
48 mm (dla h=90)
135 mm (dla h=178)
170 mm (dla h=213)

Wyliczenia ścianki tylnej i dna szuflady znajdują się w instrukcjach szuflad SEVROLLBOX SLIM 3D

Wymiary montażowe

SEVROLLBOX SLIM 3D h = 90 mm

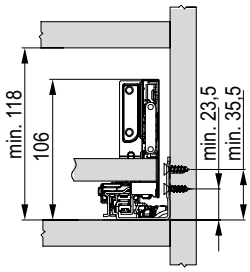

SEVROLLBOX SLIM 3D h = 178 mm

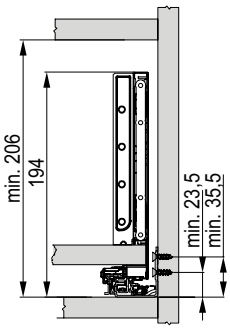

SEVROLLBOX SLIM 3D h = 213 mm

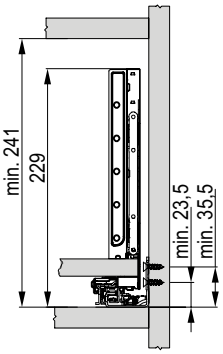

minimalna głębokość korpusu: (NL + **3** mm)

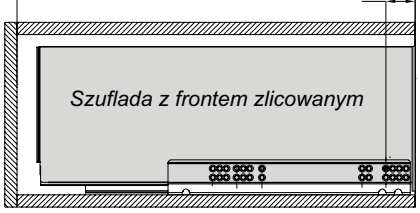

Czoło szuflady wewnętrznej licuje się z bokami korpusu szafki

minimalna głębokość korpusu: (NL + **12** mm)

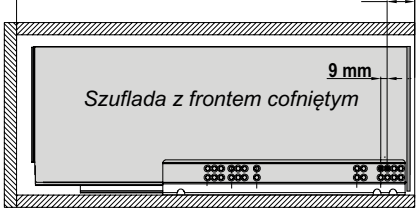

UWAGA! Gdy szuflady wewnętrzne ma zakrywać wysoki front nakładany, prowadnice należy cofnąć o 9 mm (jeden otwór w prowadnicy) w głąb szafki

Szuflada SEVROLLBOX SLIM 3D do szkła wewnętrzna

Montaż czoła szuflady wewnętrznej do szkła SEVROLLBOX SLIM 3D **h = 90 mm, h = 178 mm, h = 213 mm**

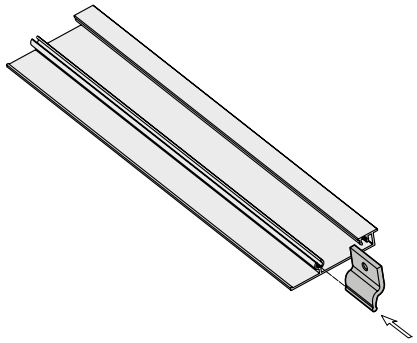

1

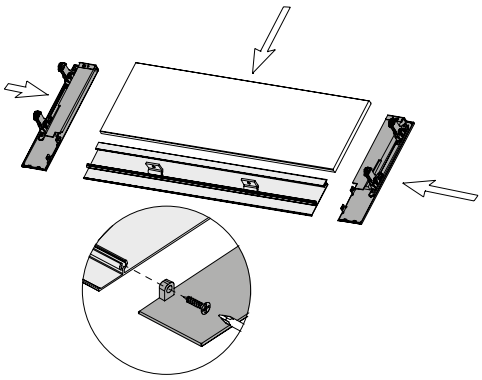

2

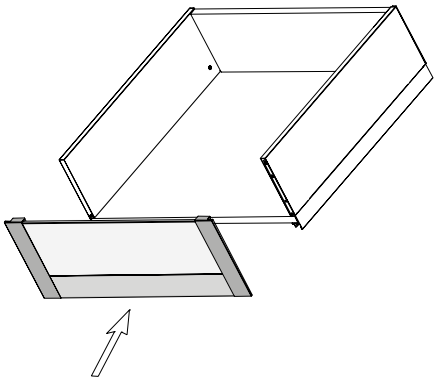

3

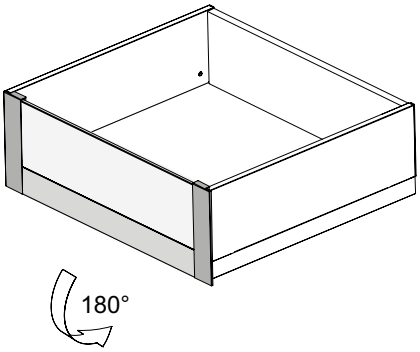

4

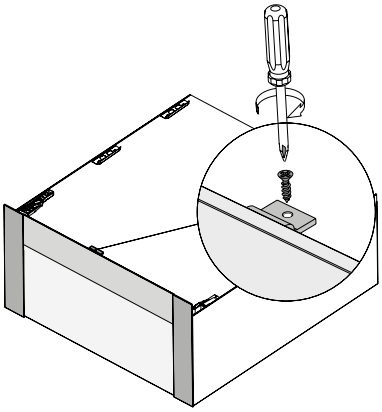

5

SEVROLLBOX SLIM – Wys. 84*/116**/167***/199**** mm

UWAGA: * wymiary dla szuflady 84 mm / ** wymiary dla szuflady 116 mm / *** wymiary dla szuflady 167 mm / **** wymiary dla szuflady 199 mm

Elementy zestawu

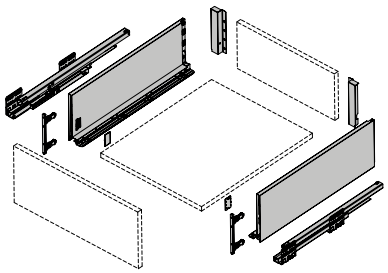

UWAGA!
Zestaw **nie** zawiera wkrętów

Wymiary elementów dla płyty16 mm

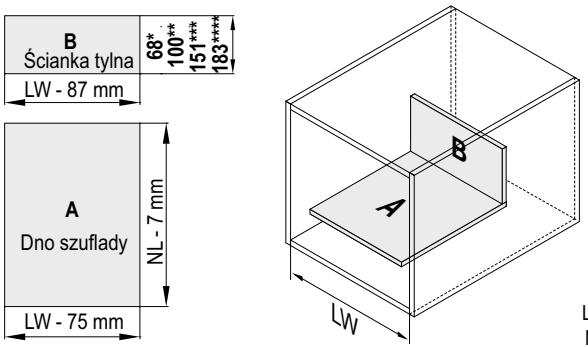

NL : 270 [mm]
300
350
400
450
500
550

A - dno szuflady
B - ścianka tylna
LW – szerokość wewnętrzna korpusu
NL – długość nominalna szuflady

Mocowanie prowadnicy i wymagana przestrzeń szuflady

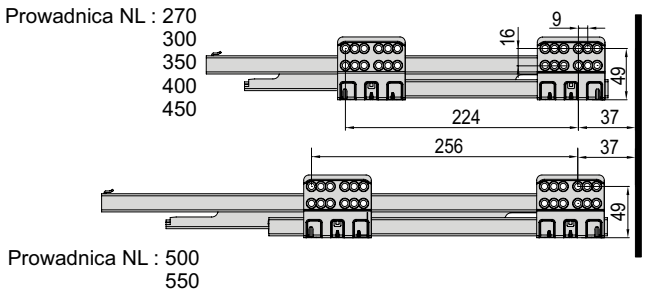

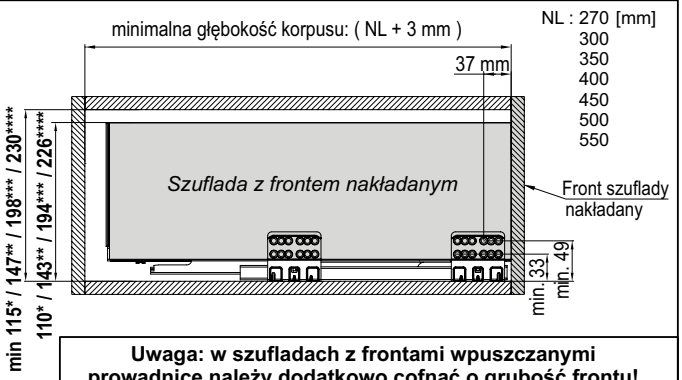

Uwaga: w szufladach z frontami wpuszczanymi prowadnicę należy dodatkowo cofnąć o grubość frontu!

Wymiary montażowe frontu szuflady

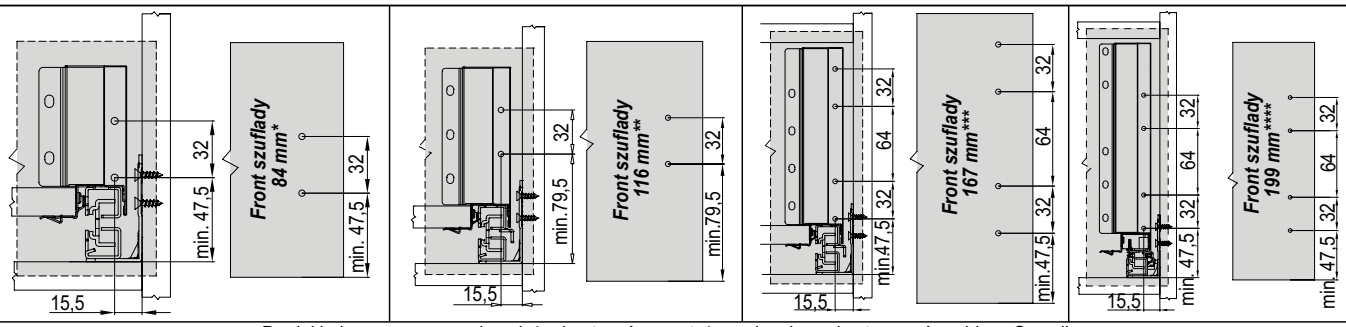

Do dokładnego wyznaczenia położenia otworów montażowych zaleca się stosować szablony Sevroll:
do montażu zaczepów frontów (05338) / do montażu prowadnic Sevrollbox (05337)

Wymiary montażowe ścianki tylnej

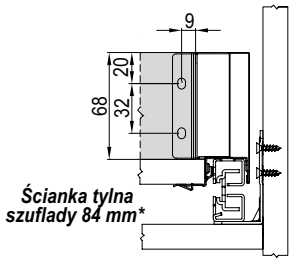

*Ścianka tylna szuflady 84 mm**

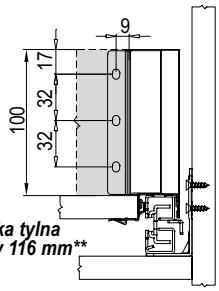

*Ścianka tylna szuflady 116 mm***

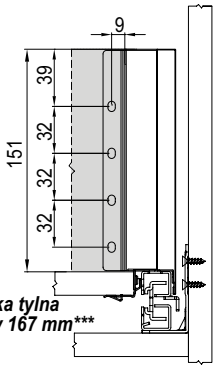

*Ścianka tylna szuflady 167 mm****

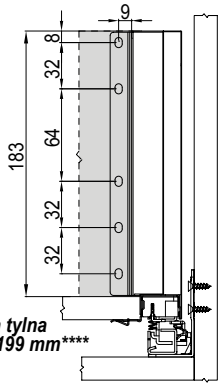

*Ścianka tylna szuflady 199 mm*****

SEVROLLBOX SLIM – Wys. 84*/116**/167***/199**** mm

Montaż szuflady

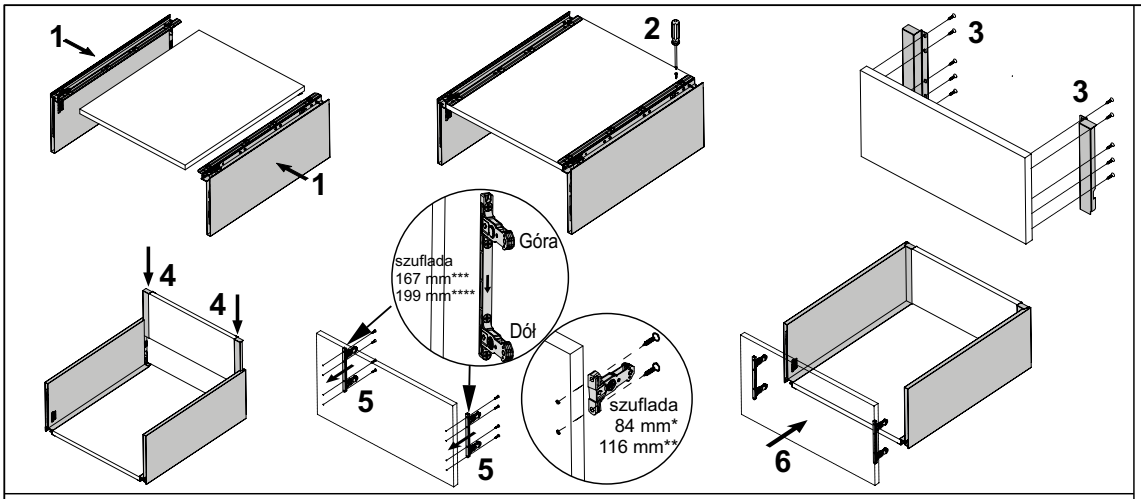

Do dokładnego wyznaczenia położenia otworów montażowych we frontach zaleca się stosować szablon Sevroll do montażu zaczepów frontów (05338)

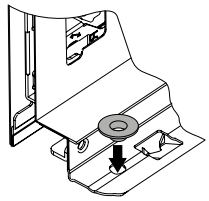

Gdy dno szuflady po włożeniu w gniazdo ma zbyt duży luz można użyć dodatkowych podkładek dystansowych dołączonych do opakowania

Regulacja frontu szuflady

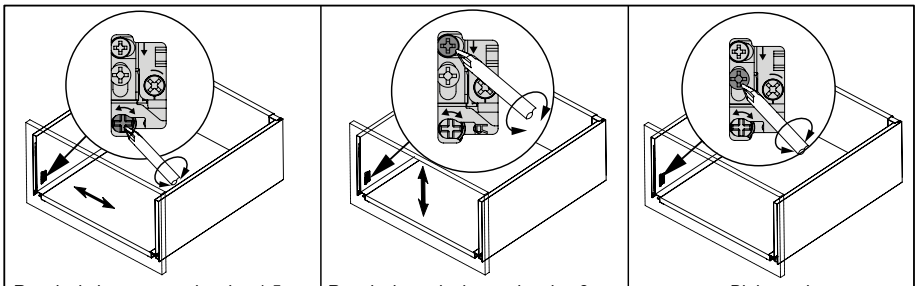

Regulacja boczna w zakresie ±1,5 mm | Regulacja w pionie w zakresie ±2 mm | Blokowanie

Bezpieczny demontaż frontu szuflady

Przy zwalnianiu zaczepów frontu zwrócić uwagę na prawidłowy kierunek obrotu śruby

Wsunięcie szuflady

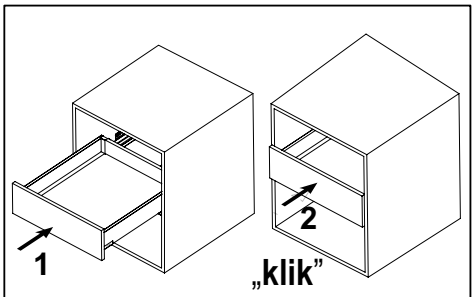

Dla ułatwienia montażu (zwłaszcza przy frontach nakładanych) prowadnice można wysunąć i trzymając za dolny wypust, ręcznie zatrzasnąć korpus szuflady

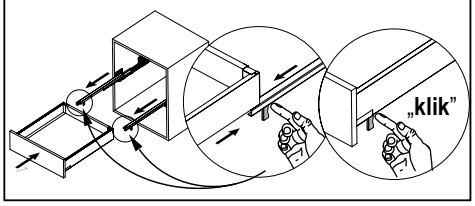

Wysunięcie szuflady

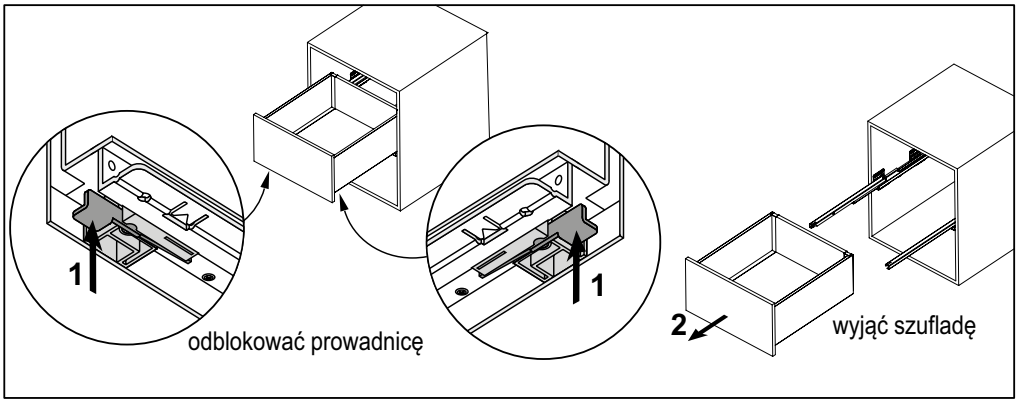

Wzmocnienie szuflady

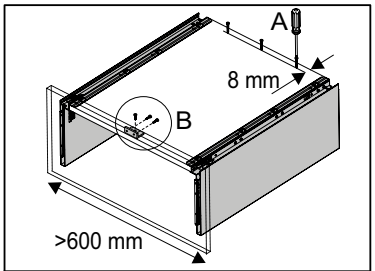

Szufladę o szerokości > 600 mm zaleca się dodatkowo wzmocnić:
A - przykręcając dno szuflady do tylnej ściany trzema wkrętami 3,5x30
B - przykręcając dno szuflady do frontu kątownikiem mocującym stalowym (40343) i wkrętami 3,5x13

Szuflada SEVROLLBOX SLIM wewnętrzna

Szuflada SEVROLLBOX SLIM **h = 84 mm / h = 167 mm / h = 199 mm**

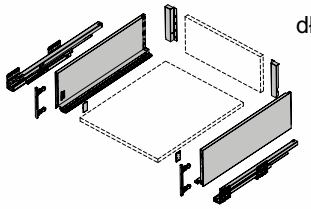

dł. 270 [mm]
300
350
400
450
500
550

Panel przedni szuflady węwnętrznej SEVROLLBOX SLIM

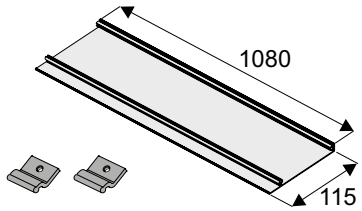

Reling poprzeczny szuflady wewnętrznej SEVROLLBOX SLIM

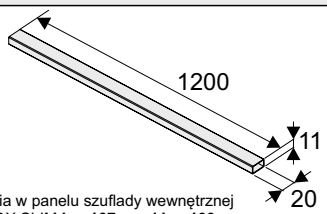

do mocowania w panelu szuflady wewnętrznej SEVROLLBOX SLIM **h = 167 mm i h = 199 mm**

Mocowanie panelu przedniego szuflady wewnętrznej SEVROLLBOX SLIM **h = 84 mm**

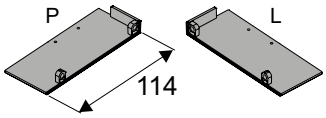

4x20 *wkręty do panelu przedniego*

M3x7 *wkręty do zaczepów frontu*

Mocowanie panelu przedniego szuflady wewnętrznej SEVROLLBOX SLIM h **= 167 mm**

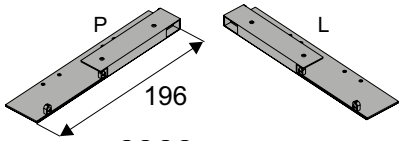

4x20 *wkręty do panelu przedniego*

M3x7 *wkręty do zaczepów frontu*

Mocowanie panelu przedniego szuflady wewnętrznej SEVROLLBOX SLIM **h = 199 mm**

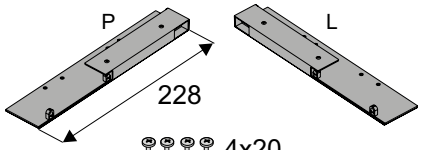

4x20 *wkręty do panelu przedniego*

M3x7 *wkręty do zaczepów frontu*

Wymiary cięcia profili

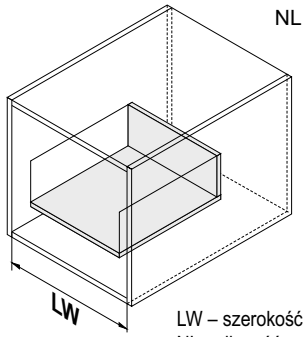

NL : 270 [mm]
300
350
400
450
500
550

Panel przedni szuflady wewnętrznej

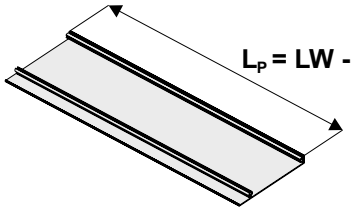

L_P = LW - 100 mm

Reling poprzeczny szuflady wewnętrznej

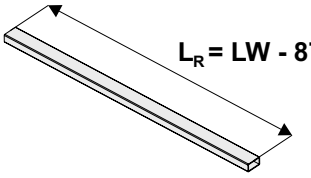

L_R = LW - 87 mm

LW – szerokość wewnętrzna korpusu
NL – długość nominalna szuflady

Wyliczenia ścianki tylnej i dna szuflady znajdują się w instrukcjach szuflad SEVROLLBOX SLIM

Wymiary montażowe

SEVROLLBOX SLIM h = 84 mm

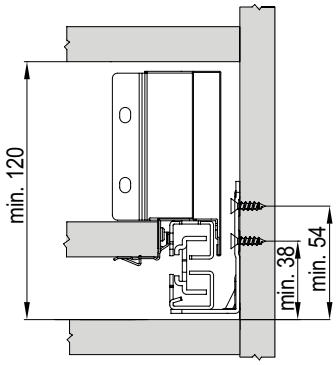

SEVROLLBOX SLIM h = 167 mm

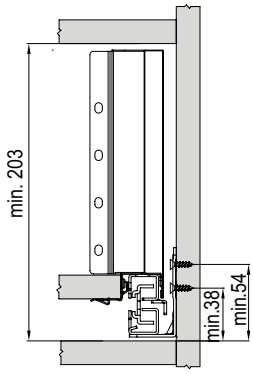

SEVROLLBOX SLIM h = 199 mm

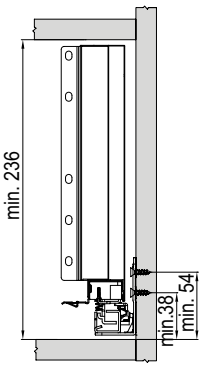

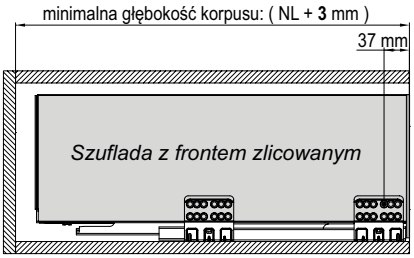

Czoło szuflady wewnętrznej licuje się z bokami korpusu szafki

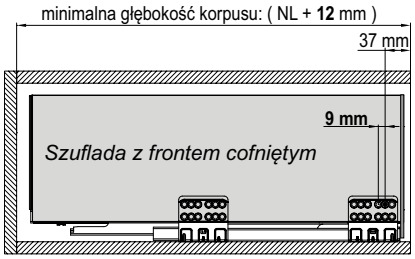

UWAGA! Gdy szuflady wewnętrzne ma zakrywać wysoki front nakładany, prowadnice należy cofnąć o 9 mm (jeden otwór w prowadnicy) w głąb szafki

Montaż czoła szuflady wewnętrznej SEVROLLBOX SLIM **h = 84 mm**		
UWAGA! Należy użyć zaczepów dołączonych do zestawu **szuflady Sevrollbox Slim h = 84 mm** 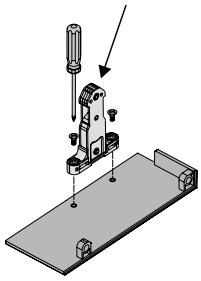 **1**	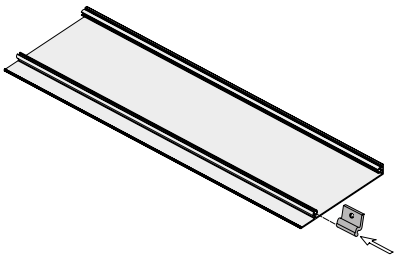 **2**	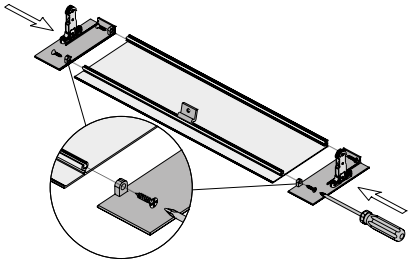 **3**
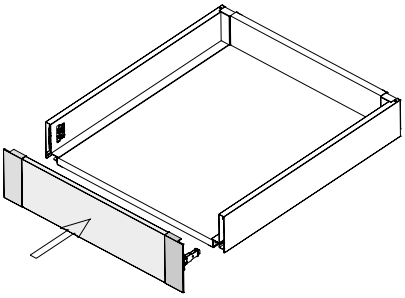 **4**	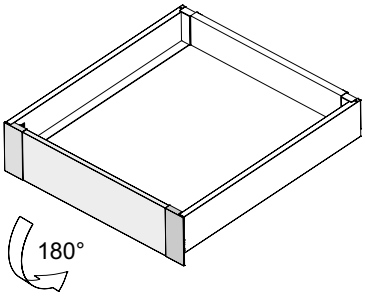 **5**	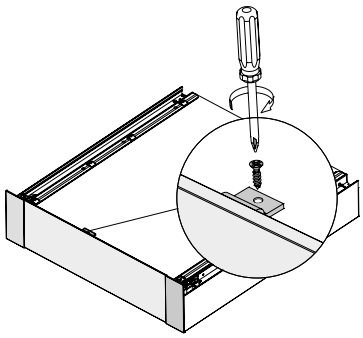 **6**

Montaż czoła szuflady wewnętrznej SEVROLLBOX SLIM **h = 167 mm i h = 199 mm**		
UWAGA! Należy użyć zaczepów dołączonych do opakowania **mocowania panelu przedniego h = 167 mm i 199 mm** 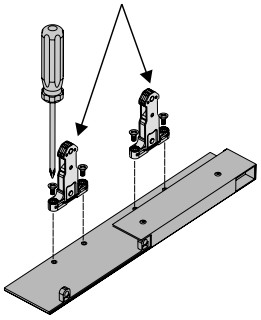 **1**	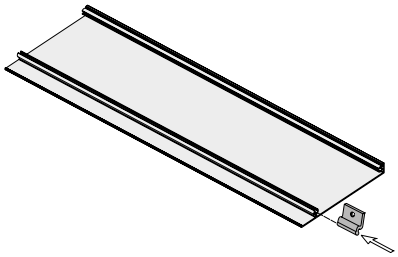 **2**	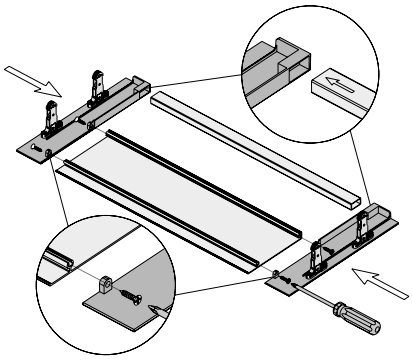 **3**
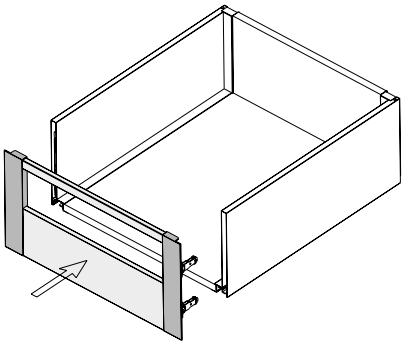 **4**	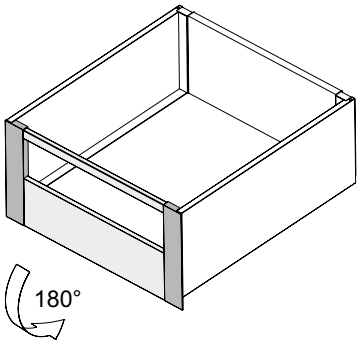 **5**	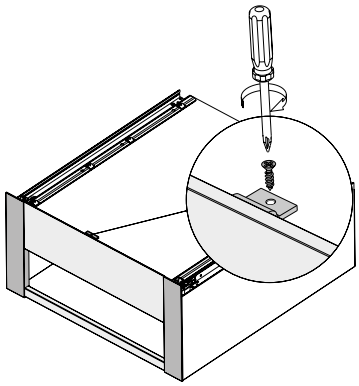 **6**

Szuflada SEVROLLBOX SLIM do szkła wewnętrzna

Szuflada SEVROLLBOX SLIM
h = 84 mm / h = 167 mm / h = 199 mm

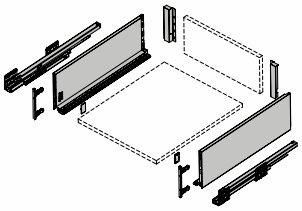

dł. 270 [mm]
300
350
400
450
500
550

Panel przedni szuflady wewnętrznej do szkła SEVROLLBOX SLIM

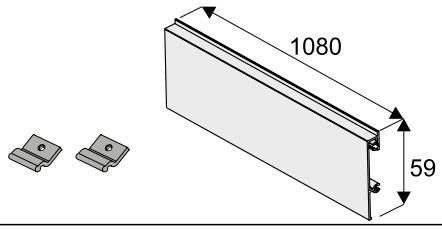

Mocowanie panelu przedniego szuflady wewnętrznej do szkła SEVROLLBOX SLIM **h = 84 mm**

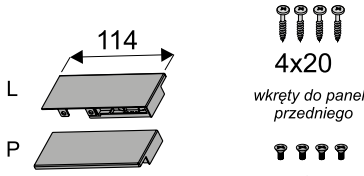

Mocowanie panelu przedniego szuflady wewnętrznej do szkła SEVROLLBOX SLIM **h = 167 mm**

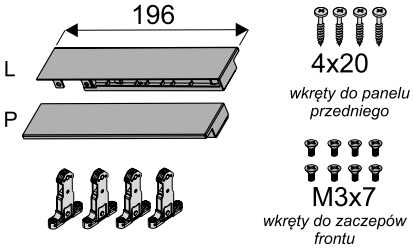

Mocowanie panelu przedniego szuflady wewnętrznej do szkła SEVROLLBOX SLIM **h = 199 mm**

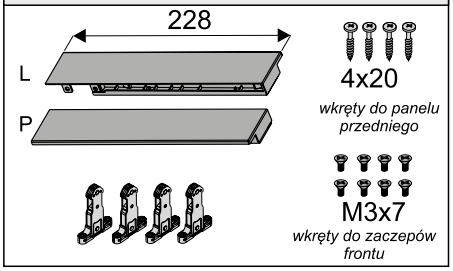

Wymiary cięcia profili

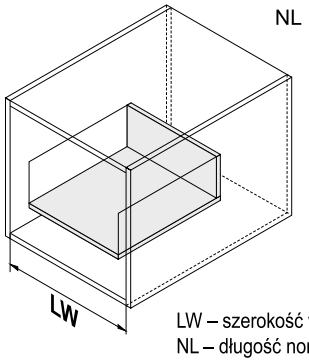

NL : 270 [mm]
300
350
400
450
500
550

LW – szerokość wewnętrzna korpusu
NL – długość nominalna szuflady

Panel przedni szuflady wewnętrznej do szkła

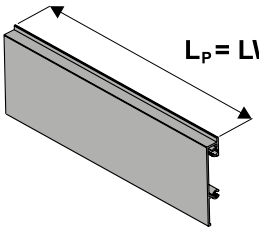

L_P = LW - 100 mm

Szkło # 8 mm

Krawędzie należy szlifować i fazować!

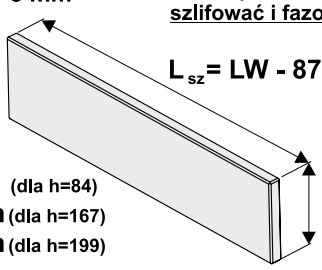

L_{sz} = LW - 87 mm

H_{sz}:
54 mm (dla h=84)
138 mm (dla h=167)
170 mm (dla h=199)

Wyliczenia ścianki tylnej i dna szuflady, znajdują się w instrukcjach szuflad SEVROLLBOX SLIM

Wymiary montażowe

SEVROLLBOX SLIM h = 84 mm

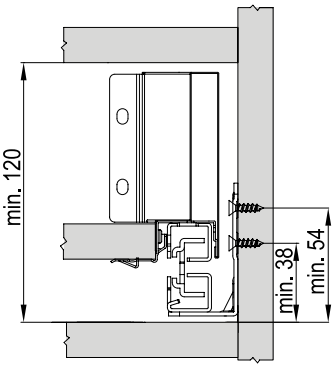

SEVROLLBOX SLIM h = 167 mm

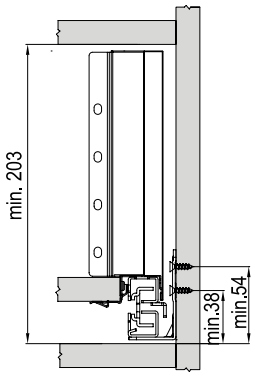

SEVROLLBOX SLIM h = 199 mm

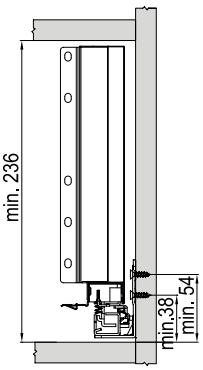

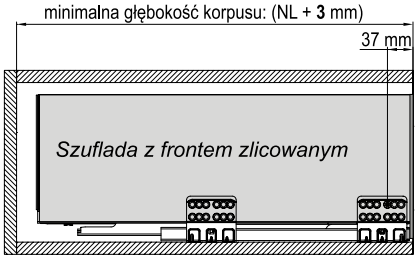

Czoło szuflady wewnętrznej licuje się z bokami korpusu szafki

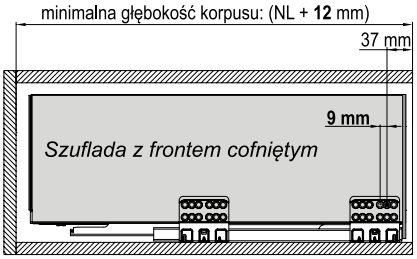

UWAGA! Gdy szuflady wewnętrzne ma zakrywać wysoki front nakładany, prowadnice należy cofnąć o 9 mm (jeden otwór w prowadnicy) w głąb szafki

Montaż czoła szuflady wewnętrznej do szkła SEVROLLBOX SLIM **h = 84 mm**

UWAGA! Należy użyć zaczepów dołączonych do zestawu **szuflady Sevrollbox Slim h = 84 mm**

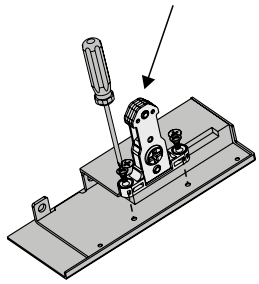

1

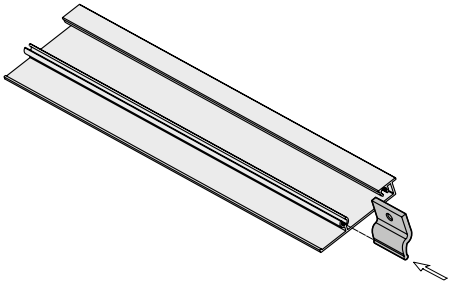

2

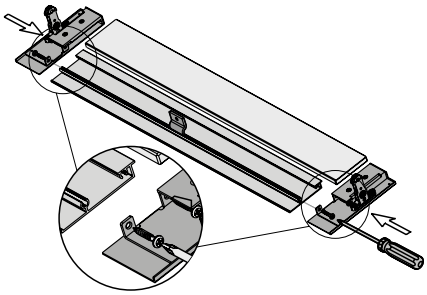

3

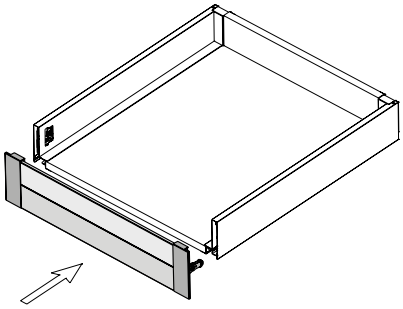

4

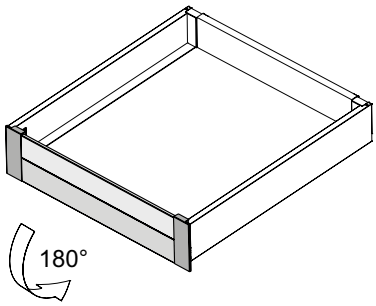

5

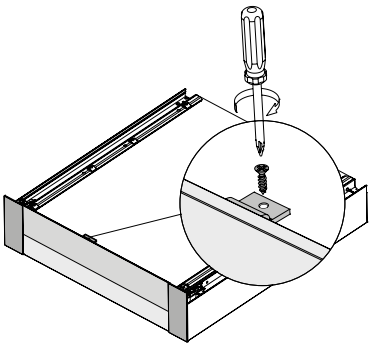

6

Montaż czoła szuflady wewnętrznej do szkła SEVROLLBOX SLIM **h = 167 mm i h = 199 mm**

UWAGA! Należy użyć zaczepów dołączonych do opakowania **mocowania panelu przedniego h = 167 mm i 199 mm**

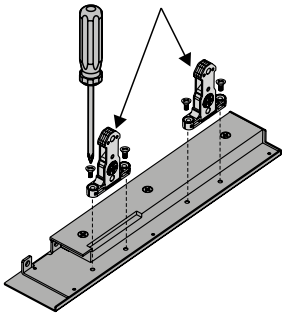

1

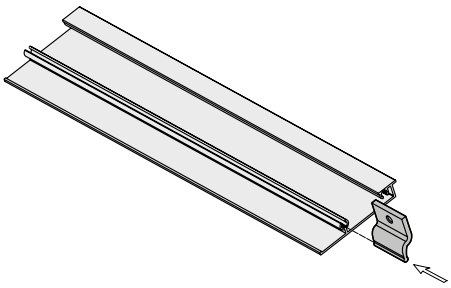

2

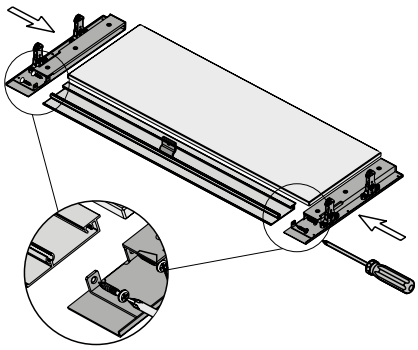

3

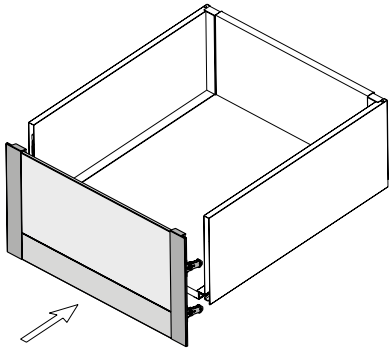

4

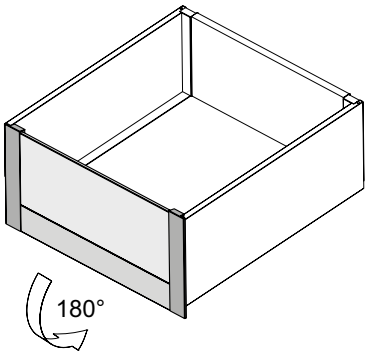

5

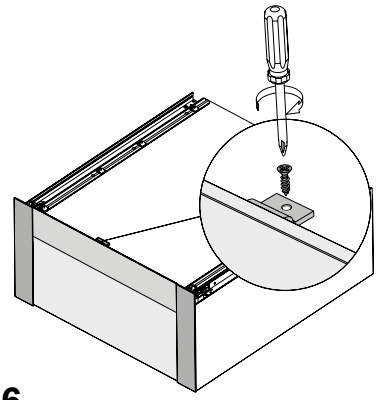

6

SYSTEM

SZUFLAD DXR – Wys. 78*/118**/150*** mm

NOWOŚĆ

UWAGA: * wymiary dla szuflady 78 mm / ** wymiary dla szuflady 118 mm / *** wymiary dla szuflady 150 mm

Bok szuflady do prowadniy DXR

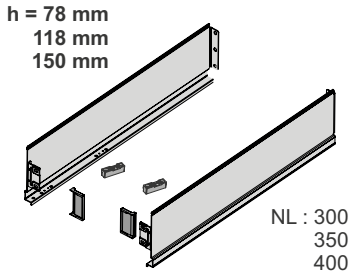

UWAGA!
Zestaw **nie** zawiera wkrętów

Prowadnica DXR

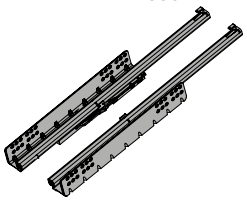

Wymiary elementów dla płyty16 mm

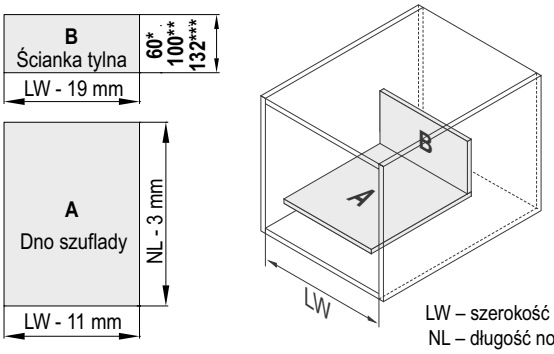

Mocowanie prowadnicy i wymagana przestrzeń szuflady

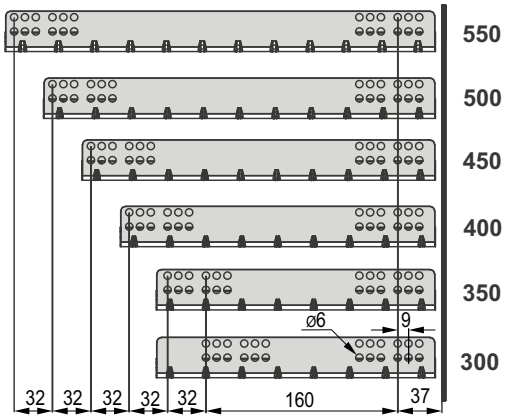

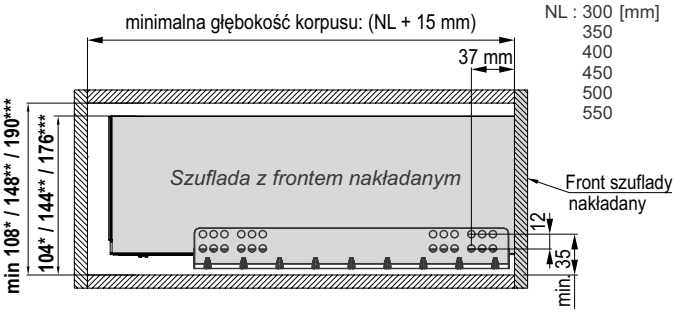

Uwaga: w szufladach z frontami wpuszczanymi prowadnicę należy dodatkowo cofnąć o grubość frontu!

Wymiary montażowe frontu szuflady

D - nałożenie frontu na korpus

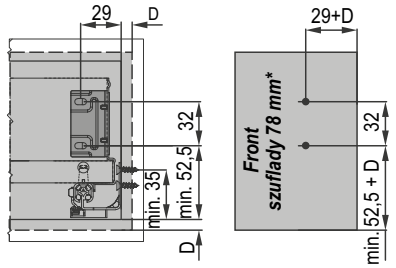

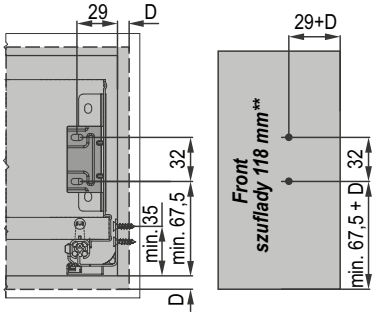

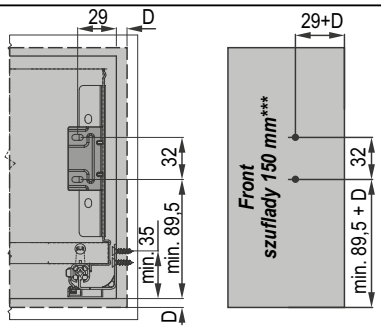

Wymiary montażowe ścianki tylnej

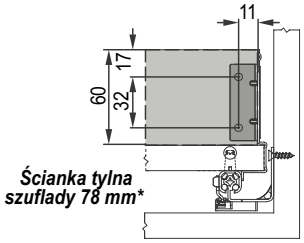

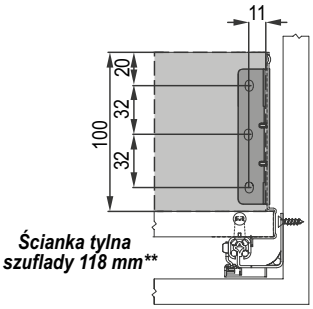

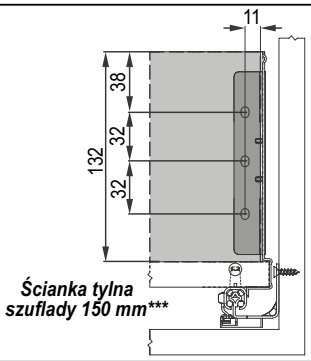

SZUFLAD DXR – Wys. 78*/118**/150*** mm

Montaż szuflady

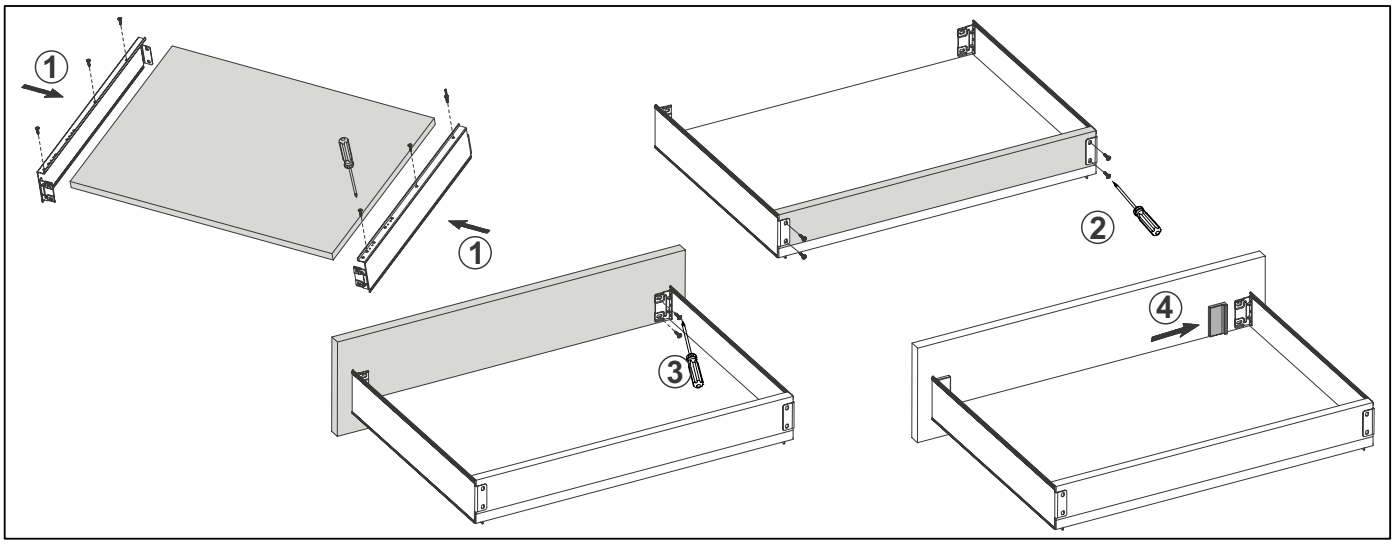

Mocowanie szuflady w korpusie

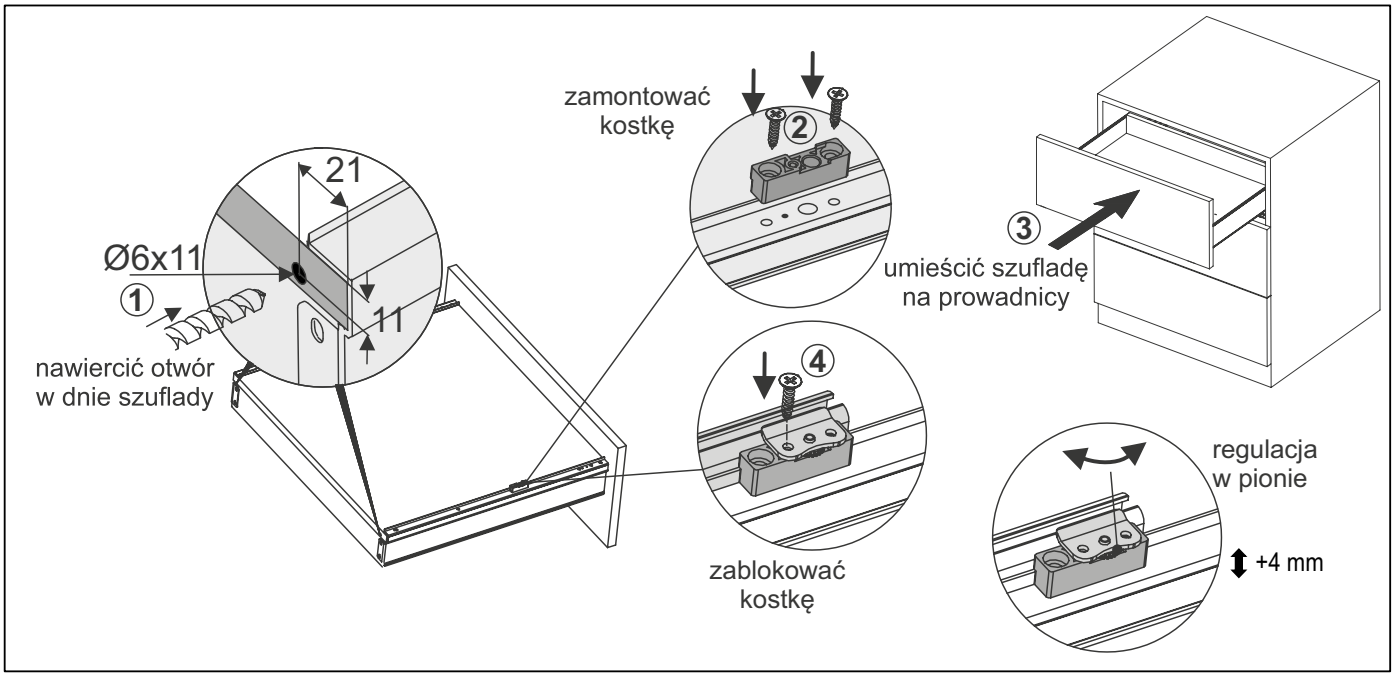

Wysunięcie szuflady

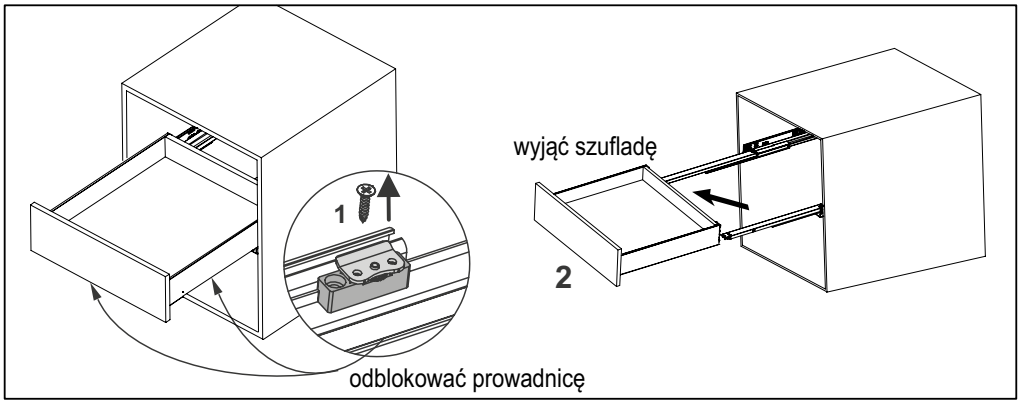

Wzmocnienie szuflady

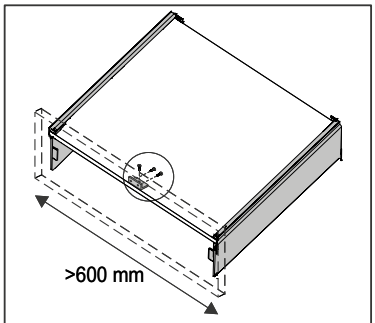

Szufladę o szerokości > 600 mm zaleca się dodatkowo wzmocnić przykręcając dno szuflady do frontu kątownikiem mocującym stalowym (40343) i wkrętami 3,5x13

SZABLON UNIWERSALNY REGULOWANY DO FRONTÓW SZUFLAD

PLATINIUM - 18 4D SLIM

Szuflady z frontami **nakładanymi**

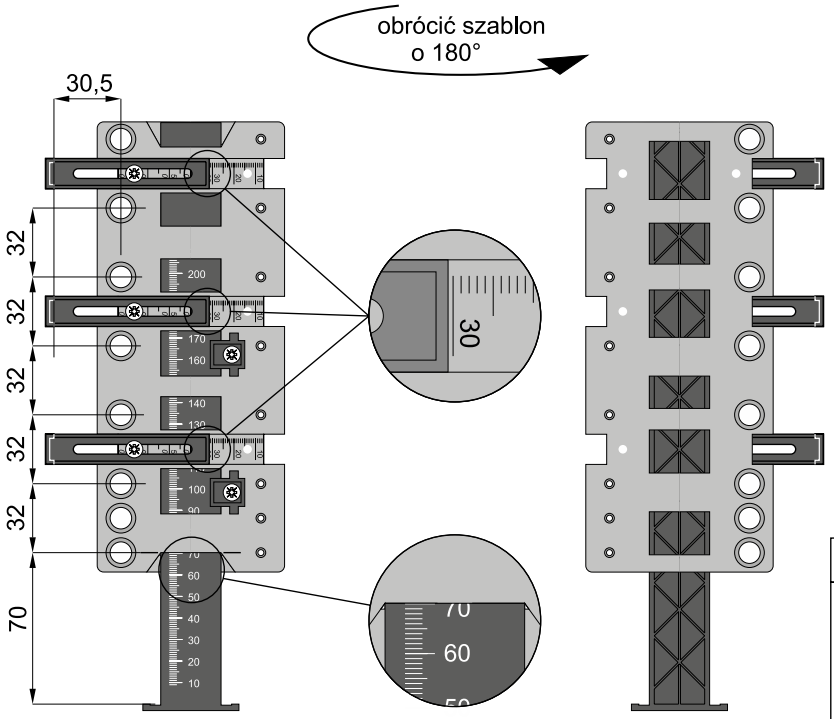

wyznaczanie otworów do montażu zaczepów
frontów nakładanych w szufladach **dolnych**

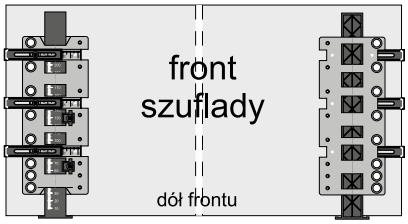

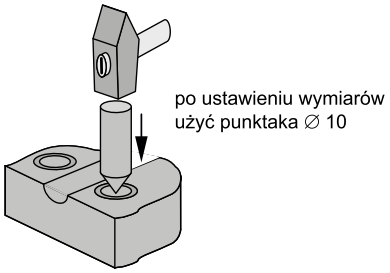

szerokość frontów nakładanych

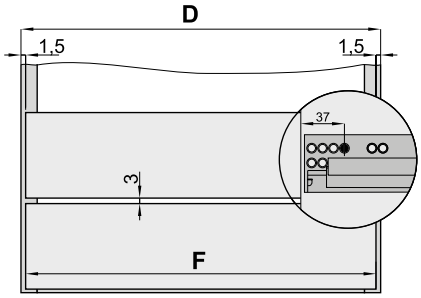

D - szerokość zewnętrza korpusu
F - szerokość frontu

F = D - 3 mm

obliczanie położenie prowadnic szuflad
z frontami nakładanymi

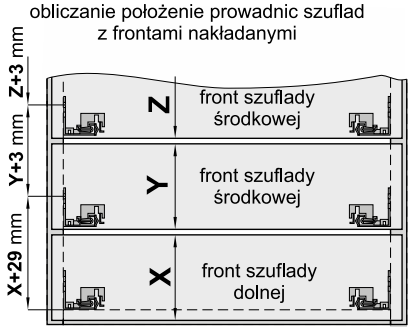

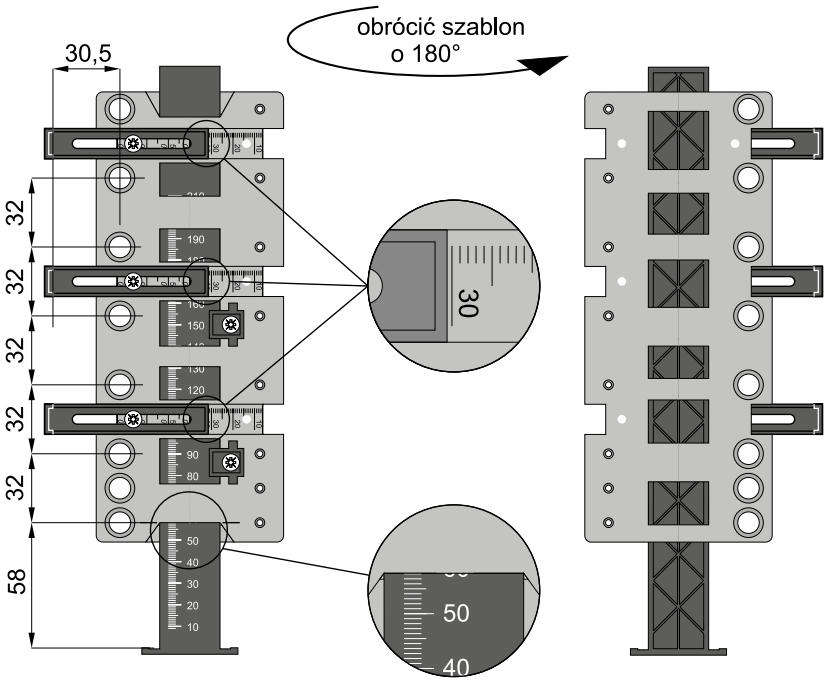

wyznaczanie otworów do montażu zaczepów
frontów nakładanych w szufladach **środkowych**

SZABLON UNIWERSALNY REGULOWANY DO FRONTÓW SZUFLAD

PLATINIUM - 18 4D SLIM

Szuflady z frontami **wpuszczanymi**

szerokość frontów wpuszczanych

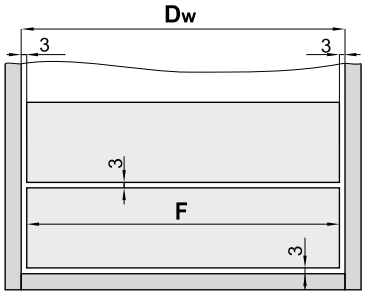

Dw - szerokość wnętrza korpusu

F - szerokość frontu

F = Dw - 6 mm

obliczanie położenia prowadnic szuflad z frontami wpuszczanymi

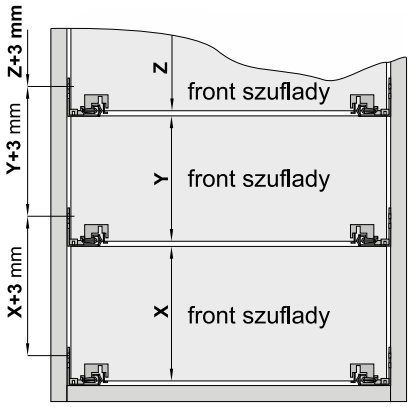

zamontowć prowadnice w sposób pokazany na rysunku

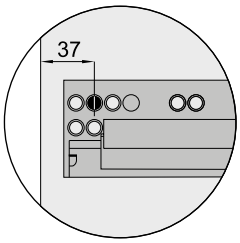

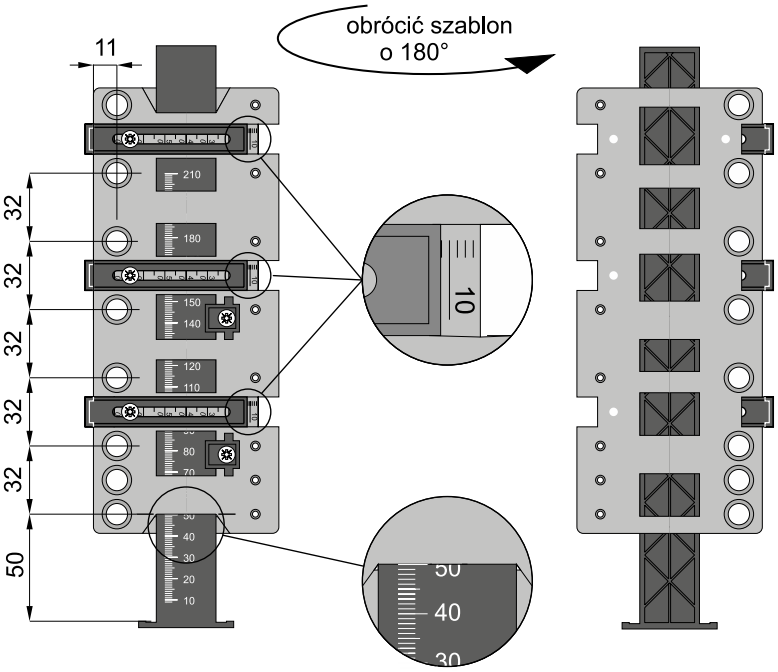

wyznaczanie otworów do montażu zaczepów frontów wpuszczanych

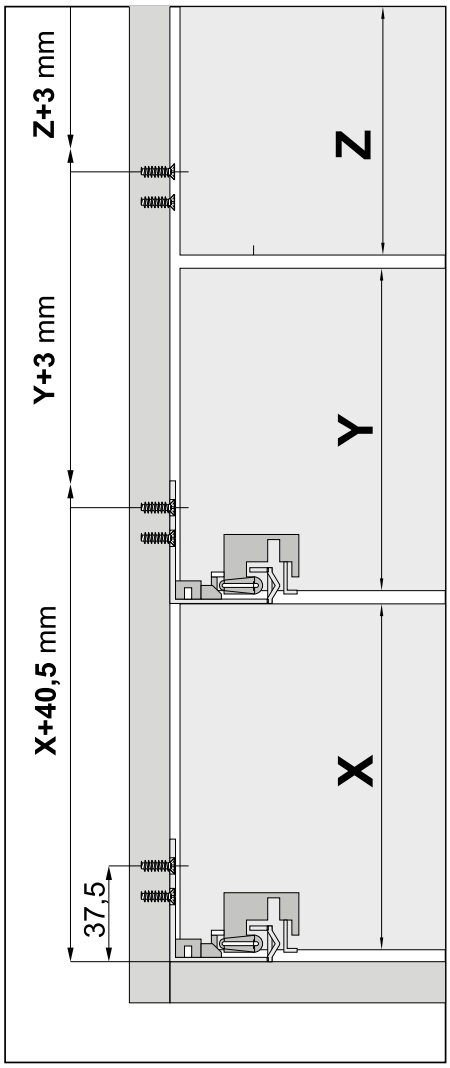

Uwaga! Wyznaczanie otworów możliwe jest za pomocą punktaka bądź wiertła.
W zależności od sposobu wyznaczania, plastikowe ograniczniki należy zamontować w szablonie z odpowiedniej strony (LEWA - otwory pod punktak, PRAWA - otwory pod wiertło)

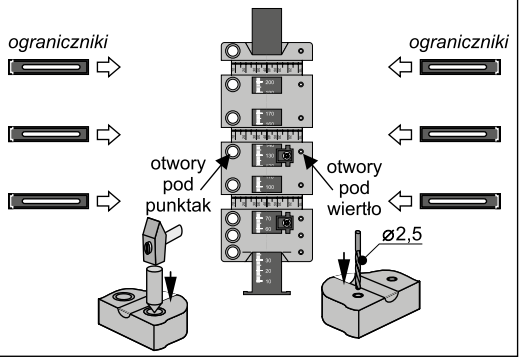

SZABLON UNIWERSALNY REGULOWANY DO FRONTÓW SZUFLAD

V-BOX 3D SLIM

Szuflady z frontami **nakładanymi**

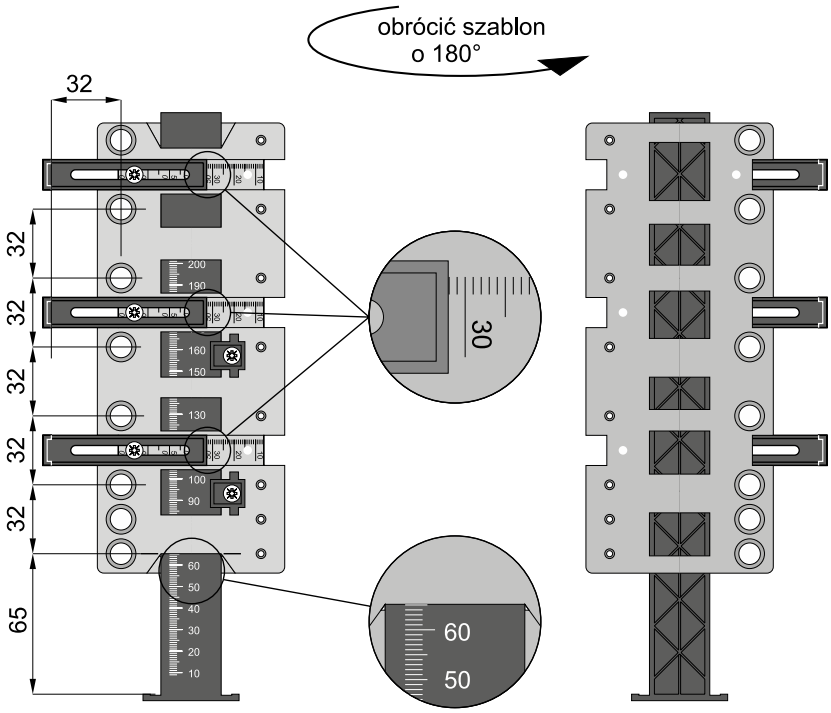

wyznaczanie otworów do montażu zaczepów frontów nakładanych w szufladach **dolnych**

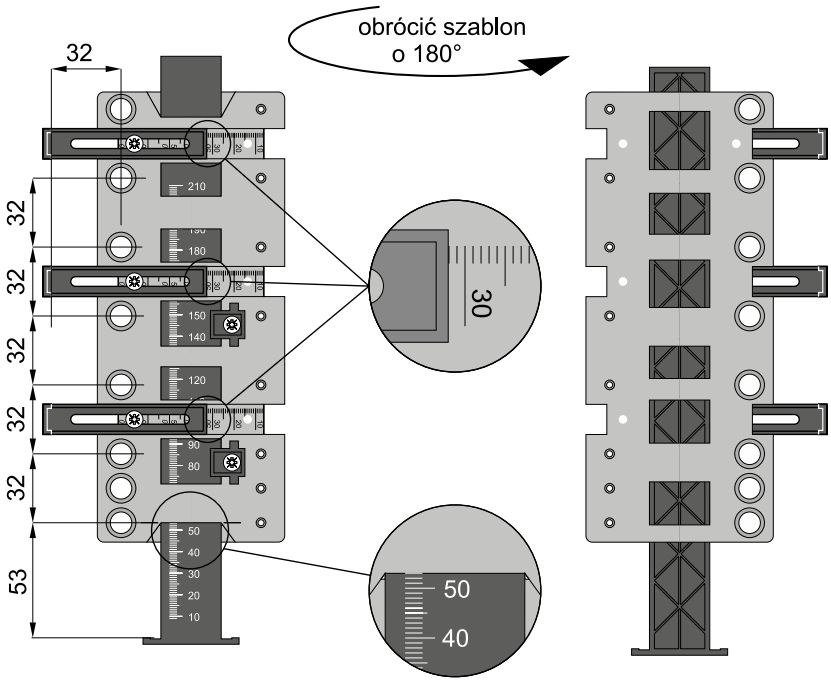

wyznaczanie otworów do montażu zaczepów frontów nakładanych w szufladach **środkowych**

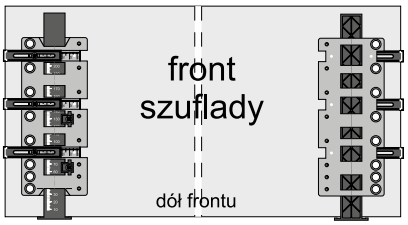

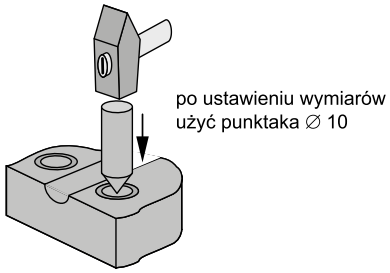

szerokość frontów nakładanych

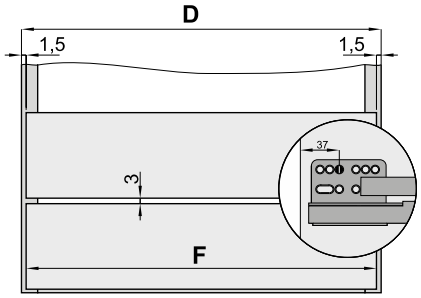

D - szerokość zewnętrza korpusu
F - szerokość frontu

F = D - 3 mm

obliczanie położenie prowadnic szuflad z frontami nakładanymi

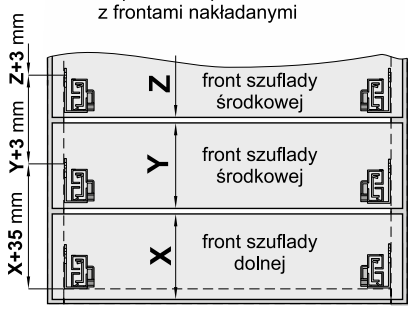

SZABLON UNIWERSALNY REGULOWANY DO FRONTÓW SZUFLAD

V-BOX 3D SLIM

Szuflady z frontami **wpuszczanymi**

szerokość frontów wpuszczanych

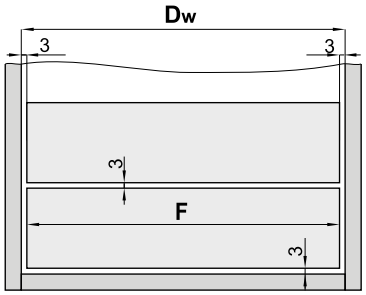

Dw - szerokość wnętrza korpusu
F - szerokość frontu

F = Dw - 6 mm

obliczanie położenia prowadnic szuflad z frontami wpuszczanymi

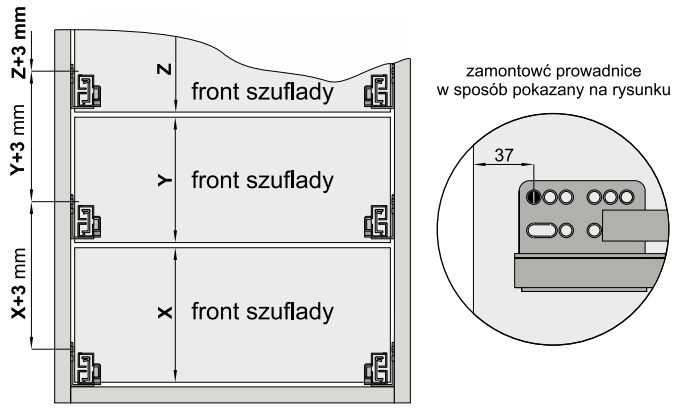

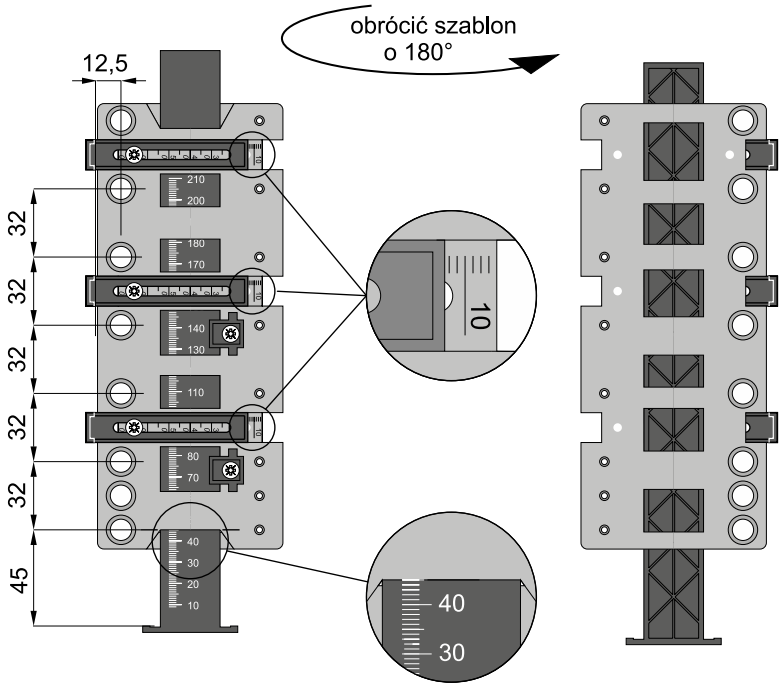

wyznaczanie otworów do montażu
zaczepów frontów wpuszczanych

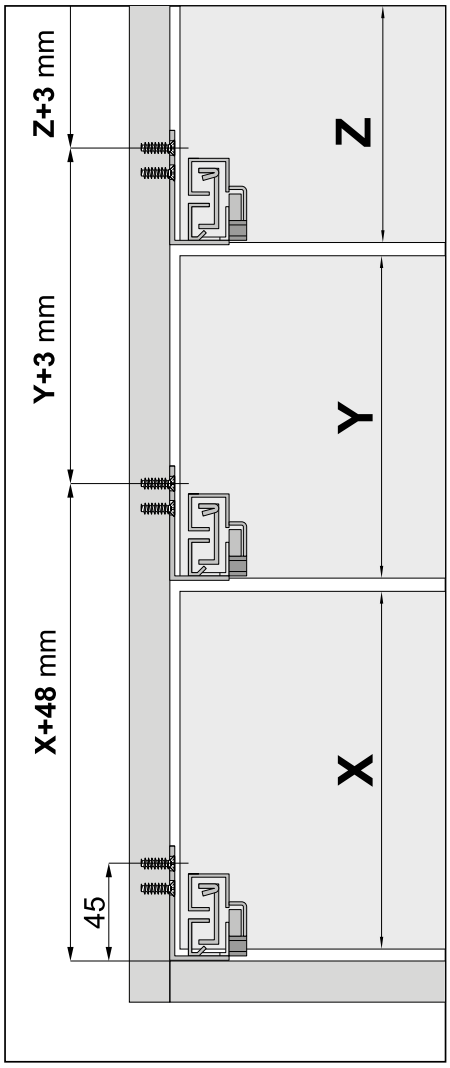

Uwaga! Wyznaczanie otworów możliwe jest za pomocą punktaka bądź wiertła.
W zależności od sposobu wyznaczania, plastikowe ograniczniki należy zamontować w szablonie z odpowiedniej strony (LEWA - otwory pod punktak, PRAWA - otwory pod wiertło)

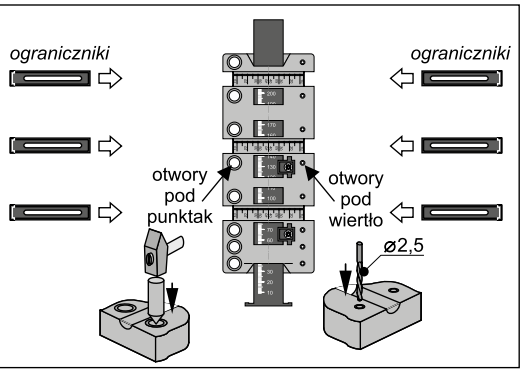

SZABLON UNIWERSALNY REGULOWANY DO FRONTÓW SZUFLAD

SEVROLLBOX SLIM 3D

Szuflady z frontami **nakładanymi**

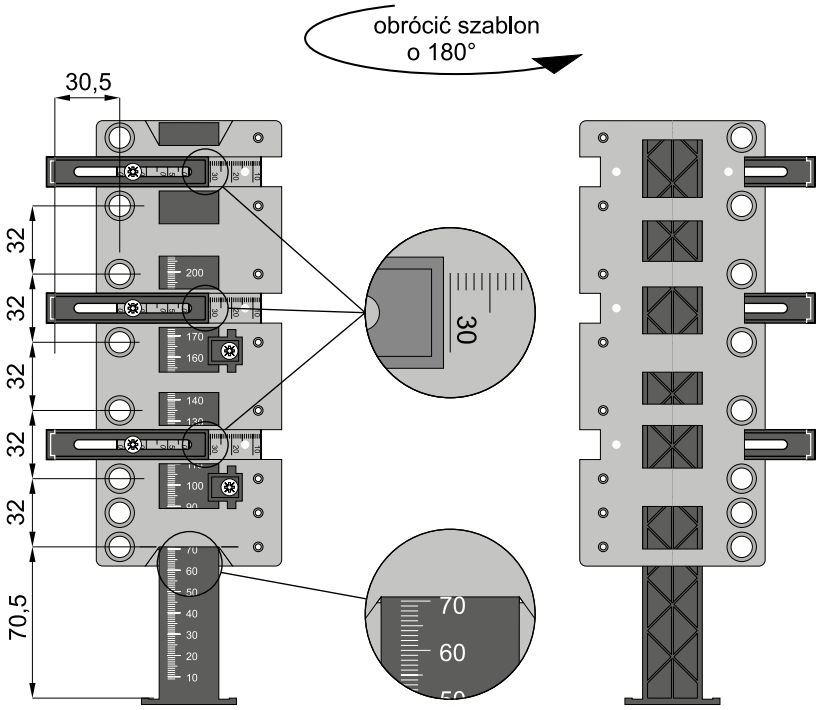

wyznaczanie otworów do montażu zaczepów frontów nakładanych w szufladach **dolnych**

szerokość frontów nakładanych

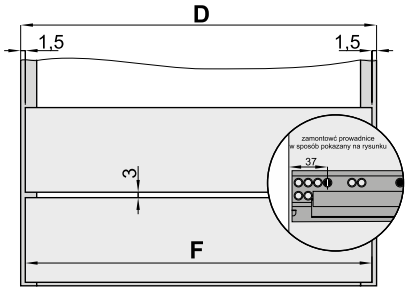

D - szerokość zewnętrza korpusu
F - szerokość frontu

F = D - 3 mm

obliczanie położenie prowadnic szuflad z frontami nakładanymi

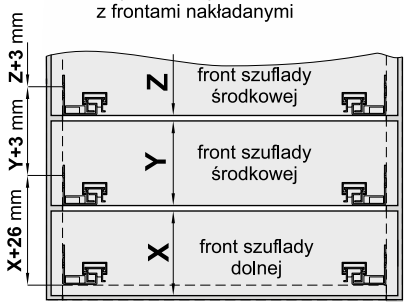

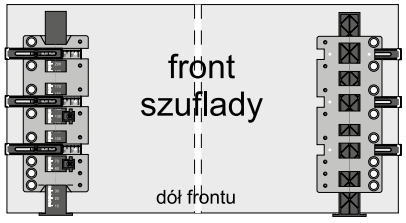

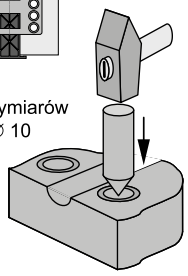

po ustawieniu wymiarów użyć punktaka ∅ 10

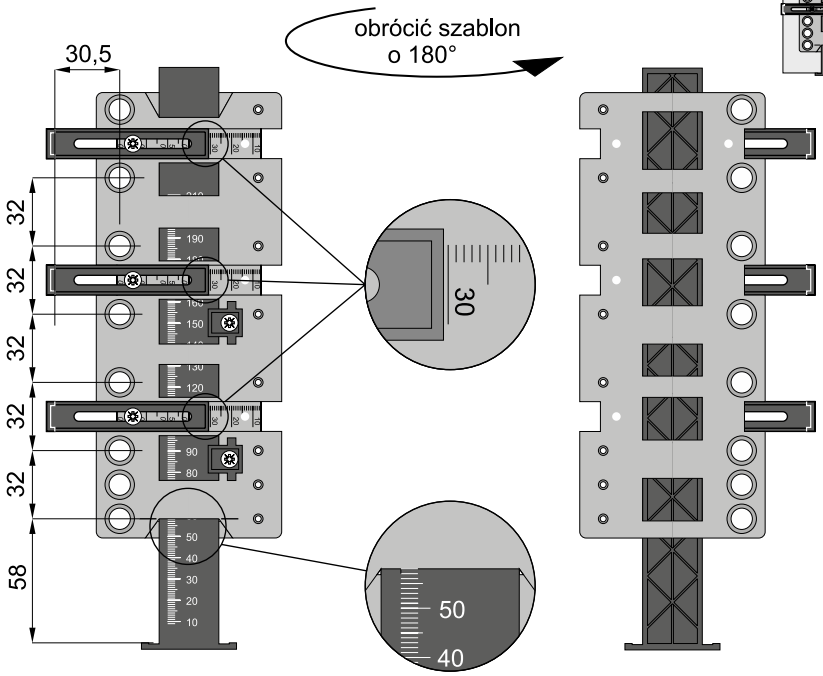

wyznaczanie otworów do montażu zaczepów frontów nakładanych w szufladach **środkowych**

ważna informacja

W ofercie firmy Sevroll znajdują się również szablony: **Sevrollbox Slim 3D do prowadnic** (**index: 06084**), oraz **szablon duży SEVROLLBOX SLIM i SLIM 3D do prowadnic** (**index: 06069**) służące do łatwego i precyzyjnego wyznaczania otworów do montażu prowadnic.

SZABLON UNIWERSALNY REGULOWANY DO FRONTÓW SZUFLAD

SEVROLLBOX SLIM 3D

Szuflady z frontami **wpuszczanymi**

szerokość frontów wpuszczanych

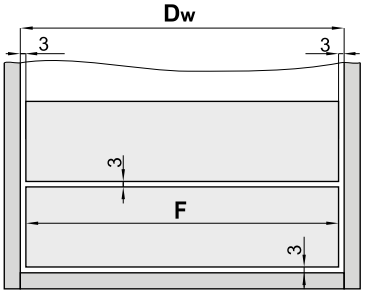

Dw - szerokość wnętrza korpusu

F - szerokość frontu

F = Dw - 6 mm

obliczanie położenia prowadnic szuflad z frontami wpuszczanymi

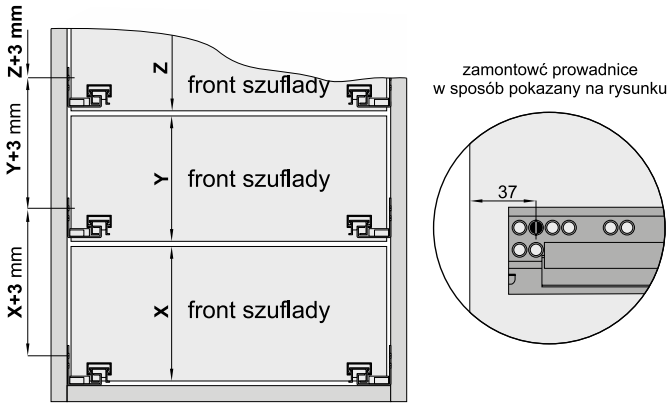

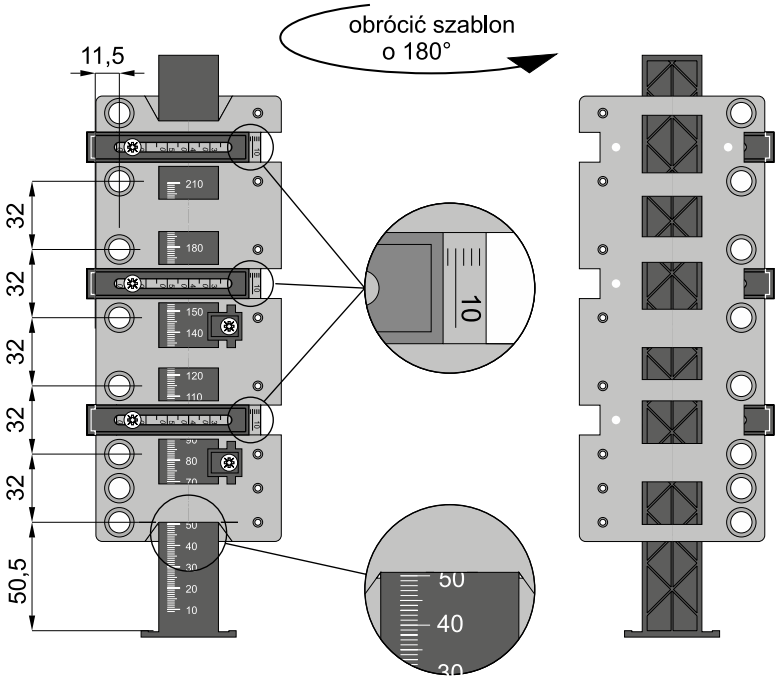

wyznaczanie otworów do montażu
zaczepów frontów wpuszczanych

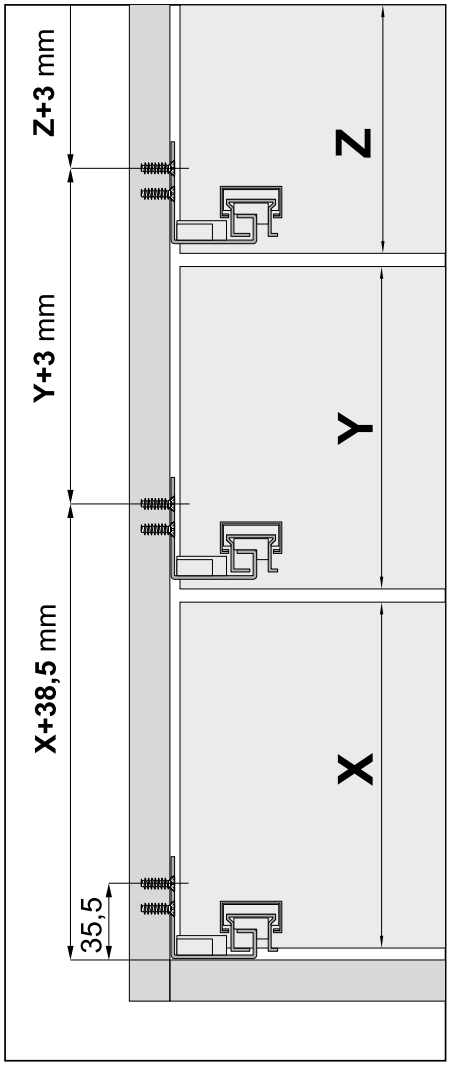

Uwaga! Wyznaczanie otworów możliwe jest za pomocą punktaka bądź wiertła.
W zależności od sposobu wyznaczania, plastikowe ograniczniki należy zamontować w szablonie z odpowiedniej strony (LEWA - otwory pod punktak, PRAWA - otwory pod wiertło)

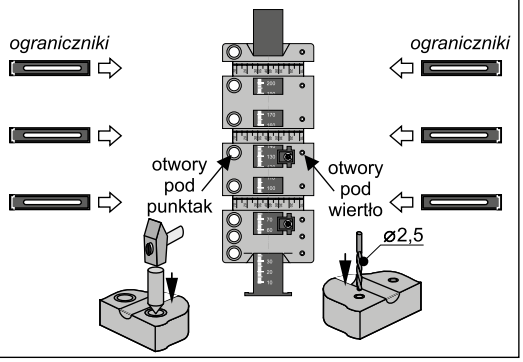

SZABLON UNIWERSALNY REGULOWANY DO FRONTÓW SZUFLAD

SEVROLLBOX SLIM

Szuflady z frontami **nakładanymi**

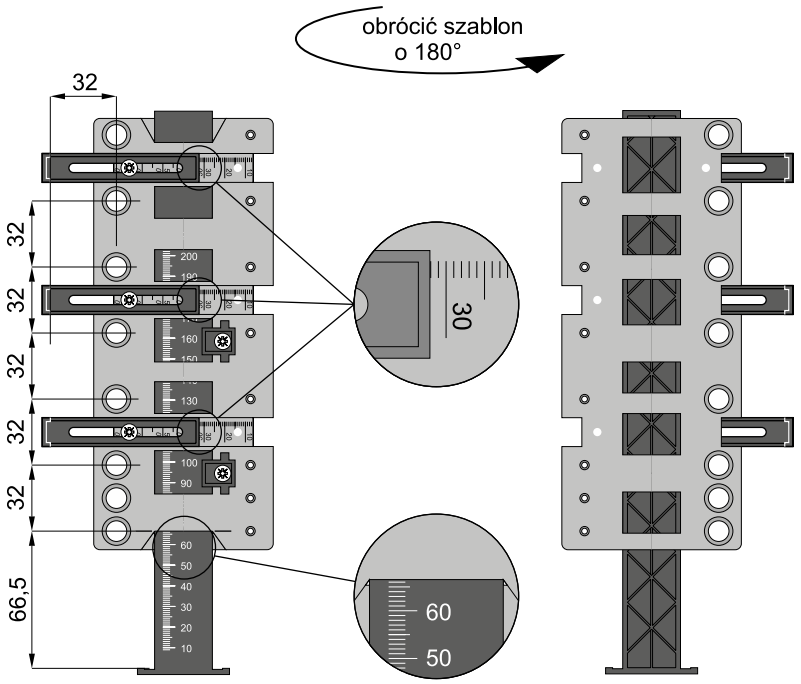

wyznaczanie otworów do montażu zaczepów frontów nakładanych w szufladach **dolnych**

szerokość frontów nakładanych

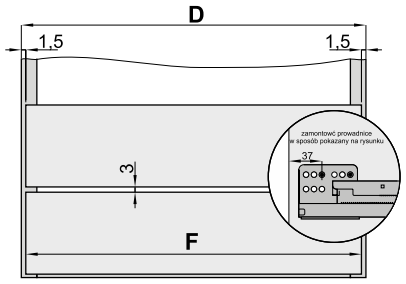

D - szerokość zewnętrza korpusu
F - szerokość frontu

F = D - 3 mm

obliczanie położenia prowadnic szuflad z frontami nakładanymi

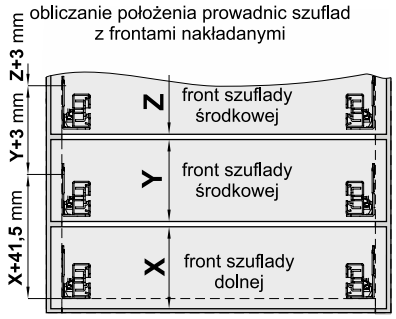

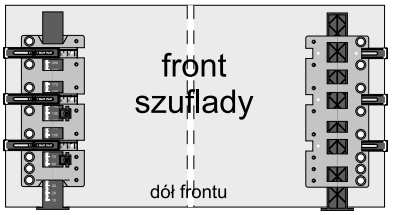

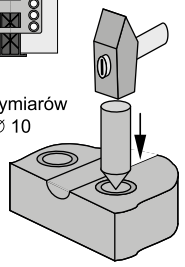

po ustawieniu wymiarów użyć punktaka ∅ 10

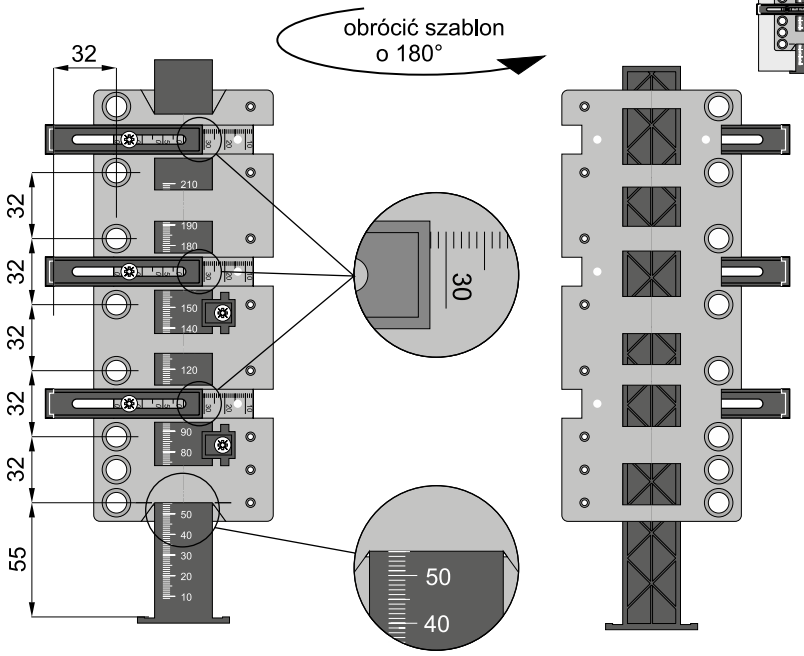

wyznaczanie otworów do montażu zaczepów frontów nakładanych w szufladach **środkowych**

ważna informacja

W ofercie firmy Sevroll znajdują się również szablony: **Sevrollbox Slim do prowadnic** (**index: 05337**), oraz **szablon duży SEVROLLBOX SLIM i SLIM 3D do prowadnic** (**index: 06069**) służące do łatwego i precyzyjnego wyznaczania otworów do montażu prowadnic.

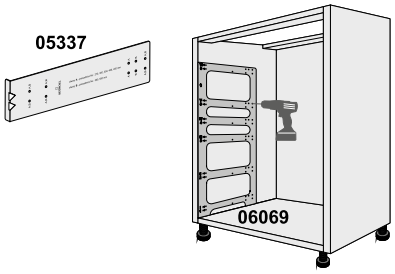

SZABLON UNIWERSALNY REGULOWANY DO FRONTÓW SZUFLAD

SEVROLLBOX SLIM

Szuflady z frontami **wpuszczanymi**

szerokość frontów wpuszczanych

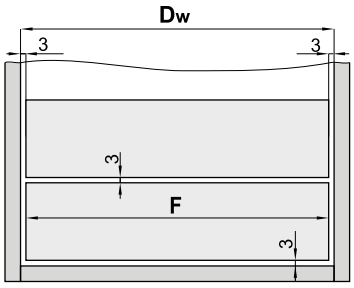

Dw - szerokość wnętrza korpusu

F - szerokość frontu

F = Dw - 6 mm

obliczanie położenia prowadnic szuflad z frontami wpuszczanymi

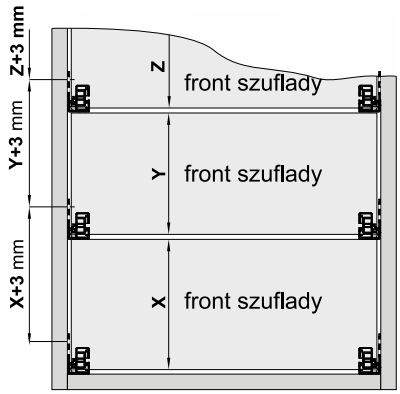

zamontowć prowadnice w sposób pokazany na rysunku

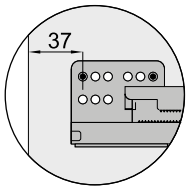

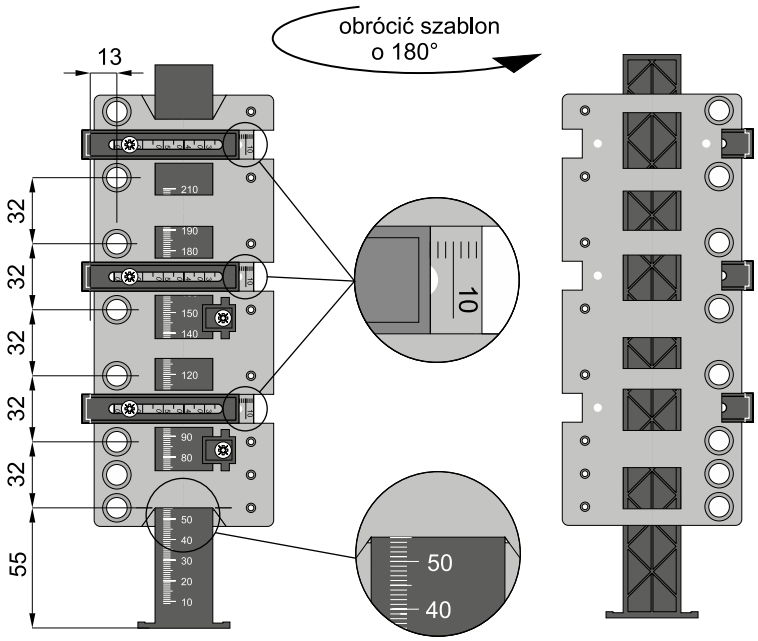

wyznaczanie otworów do montażu zaczepów frontów wpuszczanych

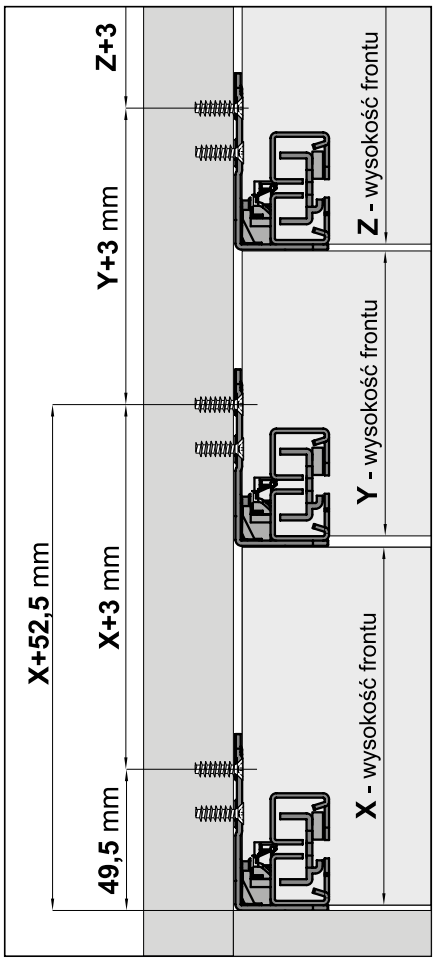

Uwaga! Wyznaczanie otworów możliwe jest za pomocą punktaka bądź wiertła.
W zależności od sposobu wyznaczania, plastikowe ograniczniki należy zamontować w szablonie z odpowiedniej strony (LEWA - otwory pod punktak, PRAWA - otwory pod wiertło)

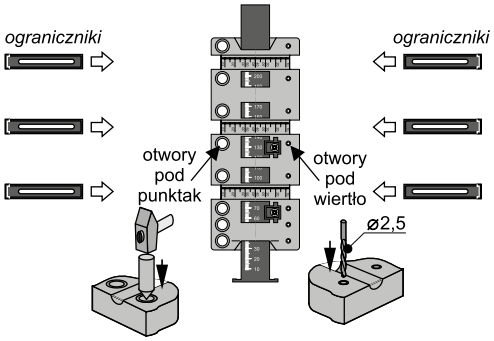

SZABLON PLATINIUM I V-BOX DO PROWADNIC

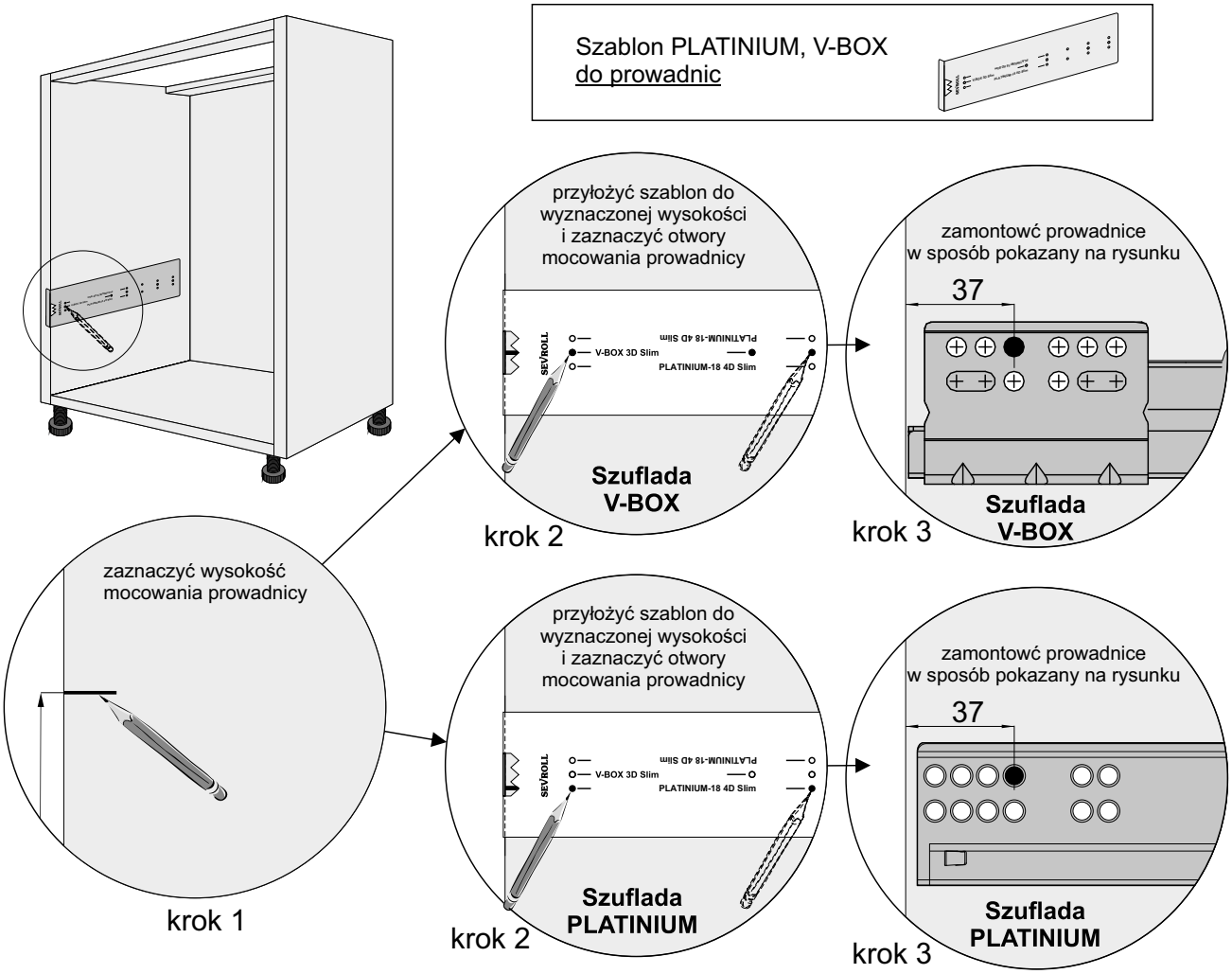

Szuflada V-BOX	Szuflada PLATINIUM
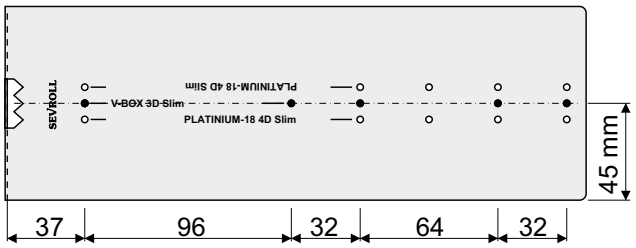	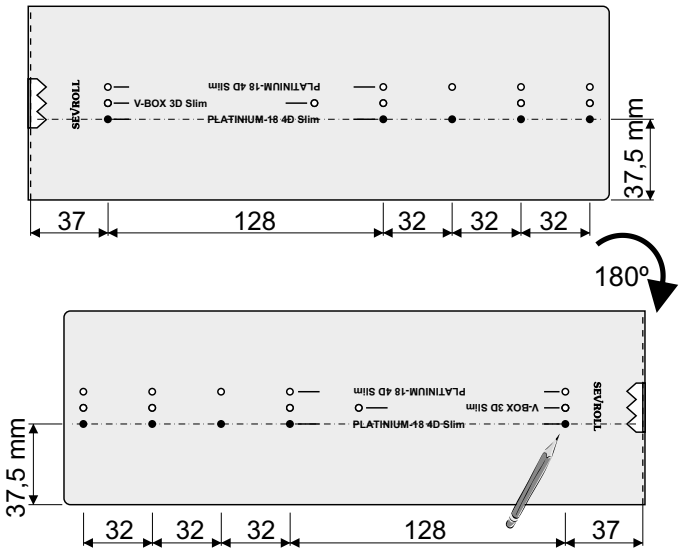

SZABLON DUŻY SEVROLLBOX SLIM I SLIM 3D
DO PROWADNIC

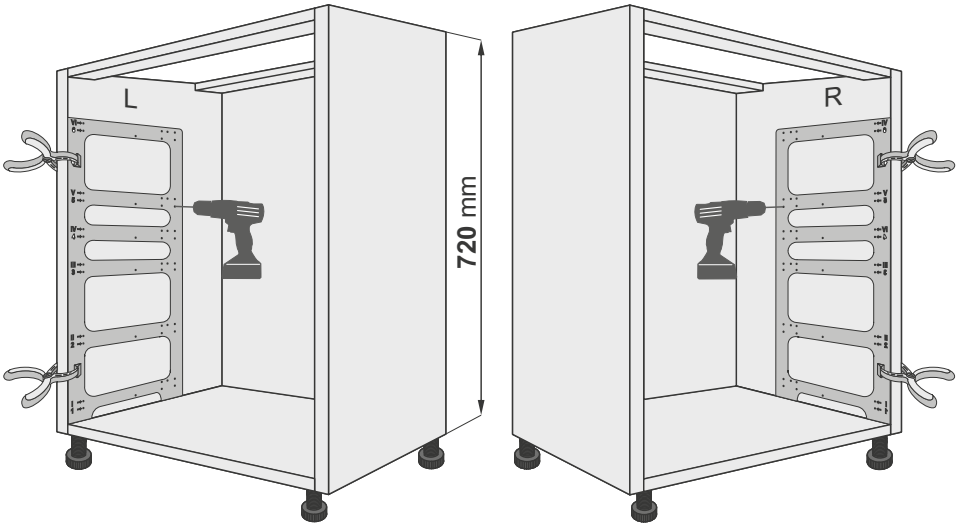

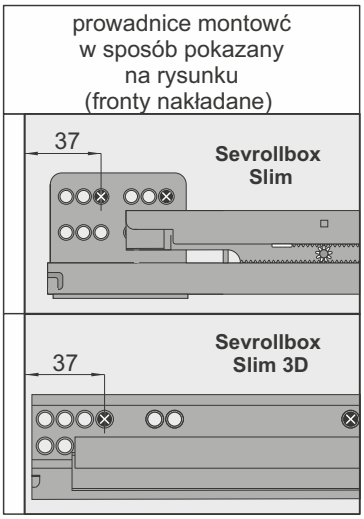

1. szablon przykładamy do boku korpusu w sposób pokazany na rysunku (można użyć ścisku stolarskiego)
2. w zależności od układu frontów, nawiercamy otwory do mocowania prowadnic na odpowiednich poziomach szablonu (wiertło ⌀2,5 mm)

szuflady **Sevrollbox Slim** - na szablonie otwory na poziomach **I ÷ VI**

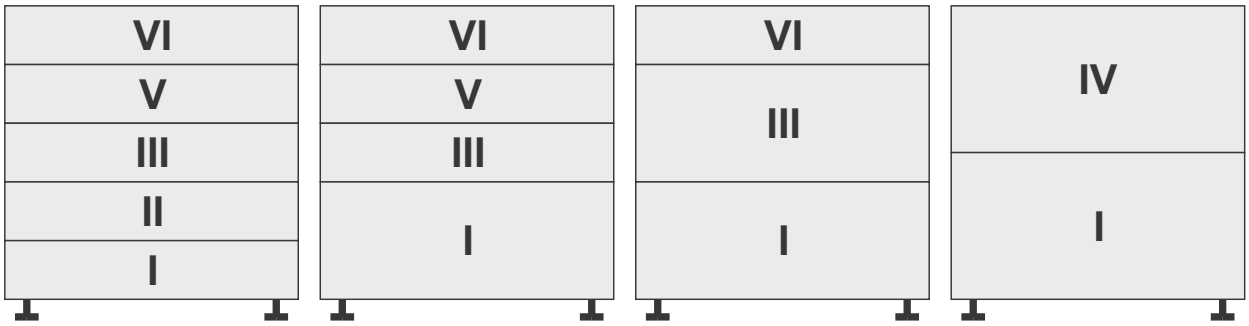

szuflady **Sevrollbox Slim 3D** - na szablonie otwory na poziomach **1 ÷ 6**

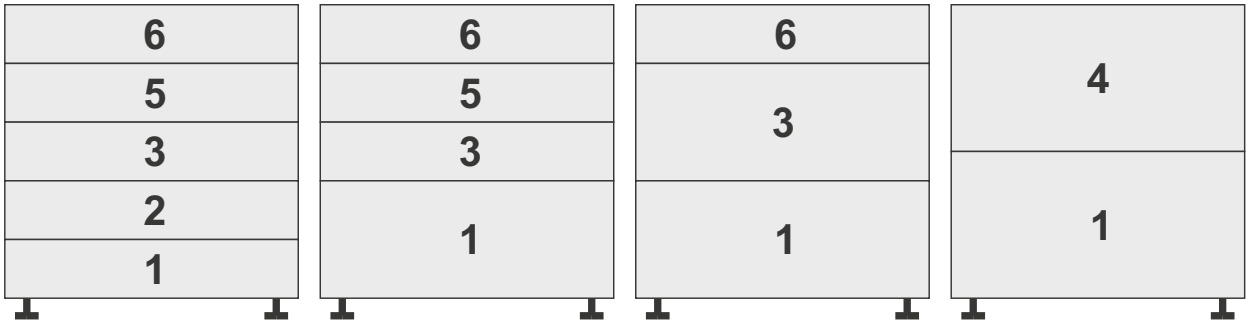

<u>ważna informacja</u>

W ofercie firmy Sevroll-System znajdują się również szablony:
- szablon Sevrollbox Slim do frontów (**Index: 05338**)
- szablon Sevrollbox Slim **3D** do frontów (**Index: 06064**)

Szablony te służą do łatwego i precyzyjnego wyznaczania otworów do <u>montażu zaczepów frontów</u> w szufladach Sevrollbox Slim.

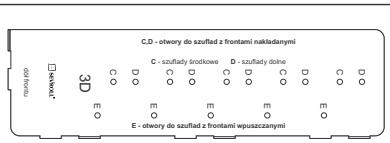

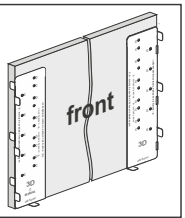

SZABLON DO FRONTÓW SEVROLLBOX SLIM 3D

Szuflady z frontami **nakładanymi**

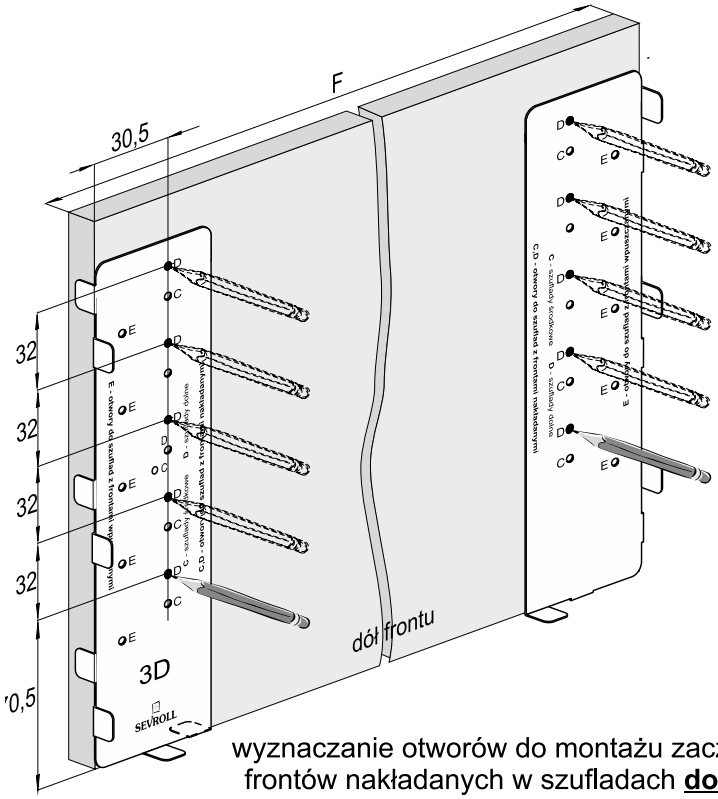

wyznaczanie otworów do montażu zaczepów frontów nakładanych w szufladach **dolnych** (otwory **D**)

szerokość frontów nakładanych

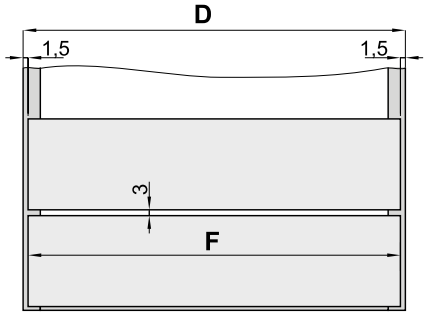

D - szerokość zewnętrza korpusu
F - szerokość frontu

F = D - 3 mm

obliczanie położenie prowadnic szuflad z frontami nakładanymi

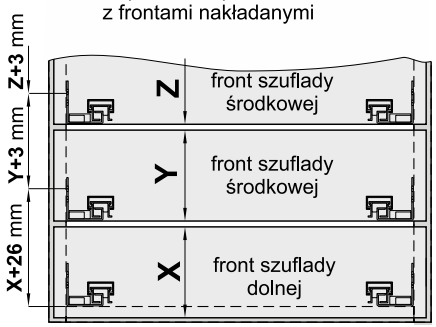

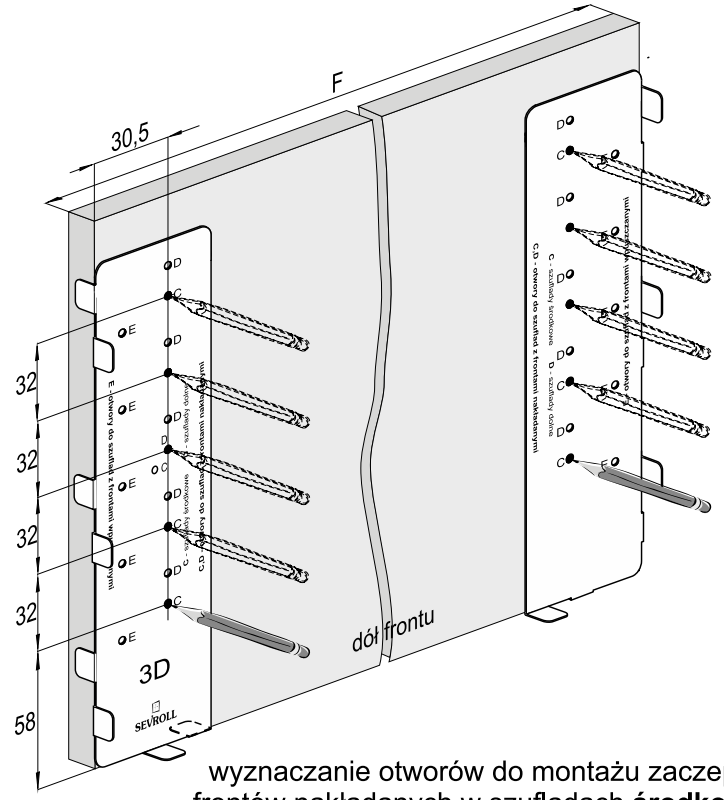

wyznaczanie otworów do montażu zaczepów frontów nakładanych w szufladach **środkowych** (otwory **C**)

ważna informacja

W ofercie firmy Sevroll znajdują się również szablony: **Sevrollbox Slim 3D do prowadnic** (**index: 06084**), oraz **szablon duży SEVROLLBOX SLIM i SLIM 3D do prowadnic** (**index: 06069**) służące do łatwego i precyzyjnego wyznaczania otworów do montażu prowadnic.

06084

06069

Szuflady z frontami **wpuszczanymi**

szerokość frontów wpuszczanych

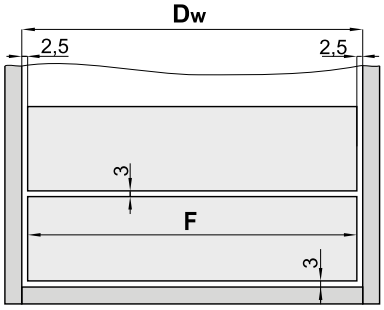

Dw - szerokość wnętrza korpusu

F - szerokość frontu

F = Dw - 6 mm

obliczanie położenia prowadnic szuflad z frontami wpuszczanymi

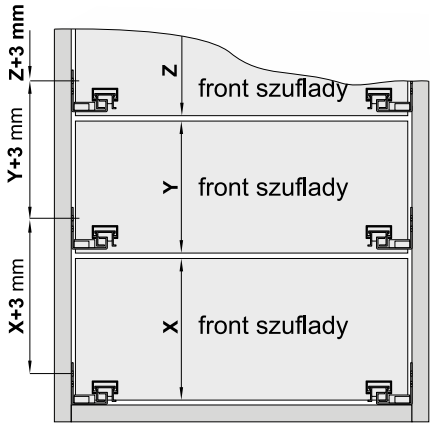

zamontowć prowadnice w sposób pokazany na rysunku

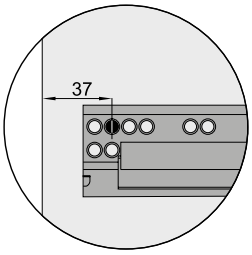

wyznaczanie otworów do montażu zaczepów frontów wpuszczanych (otwory **E**)

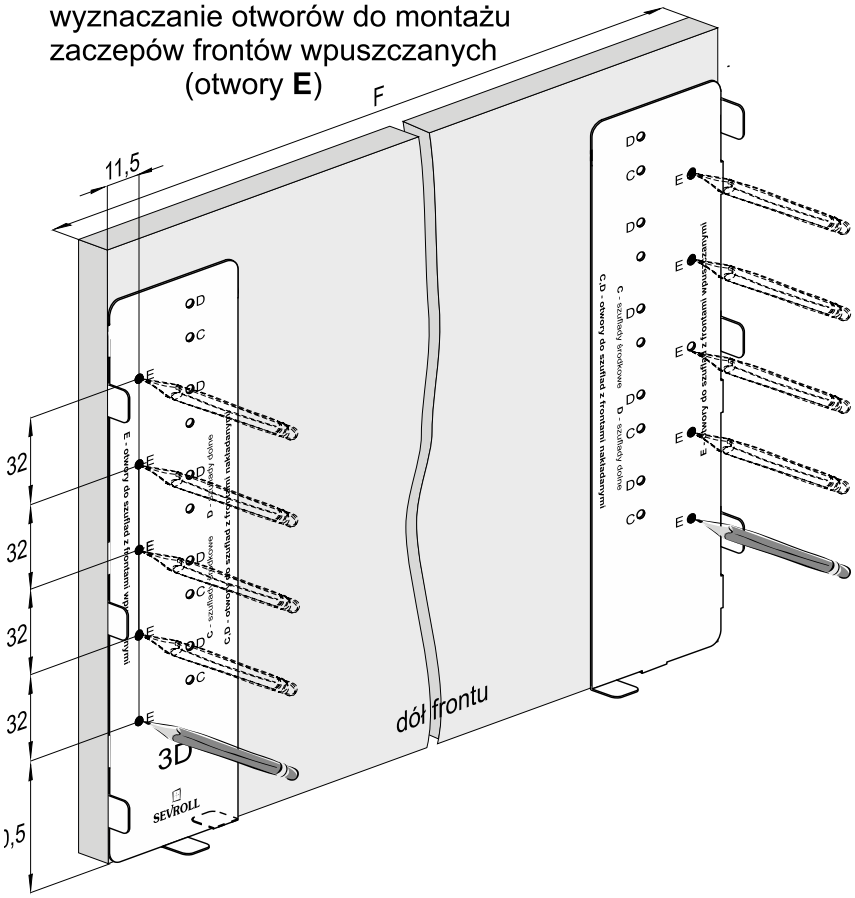

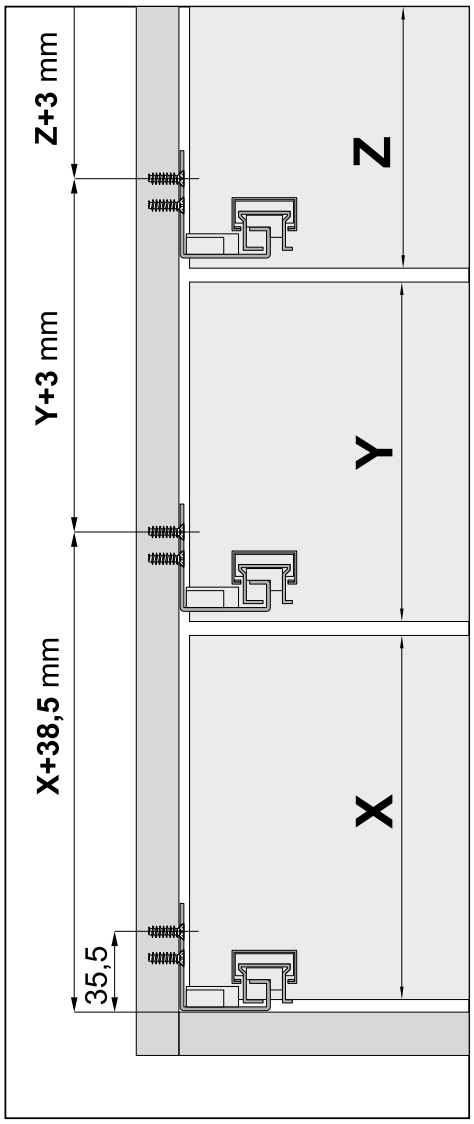

demontaż frontu szuflady

Przy zwalnianiu zaczepów frontu zwrócić uwagę na prawidłowy kierunek obrotu śruby

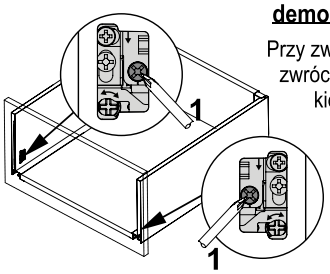

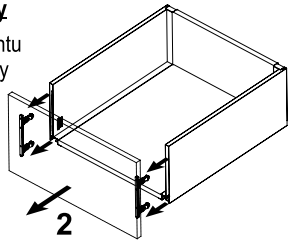

SZABLON DO PROWADNIC SEVROLLBOX SLIM 3D

Wyznaczanie otworów do mocowania prowadnic w szufladach Sevrollbox Slim 3D
z frontami **nakładanymi**

Wysokość położenia prowadnic Sevrollbox Slim 3D w korpusach meblowych (wys. 720 mm)
- 4 warianty

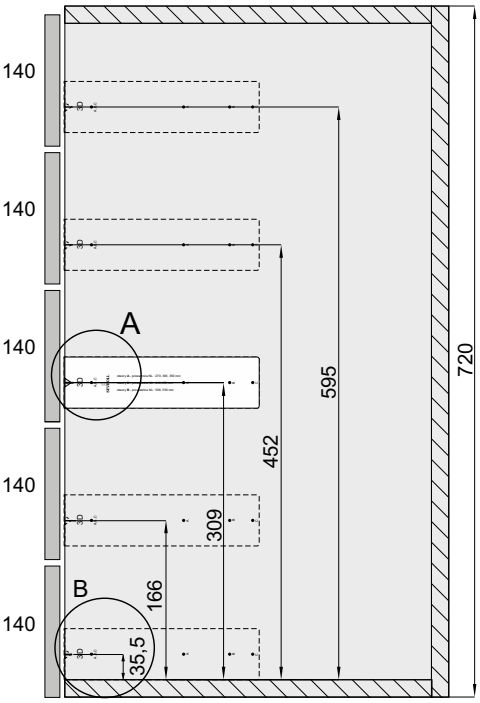

wariant 1- **x5**

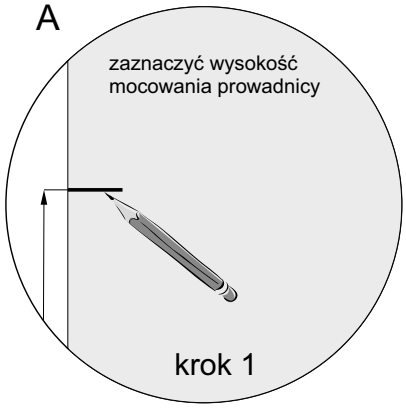

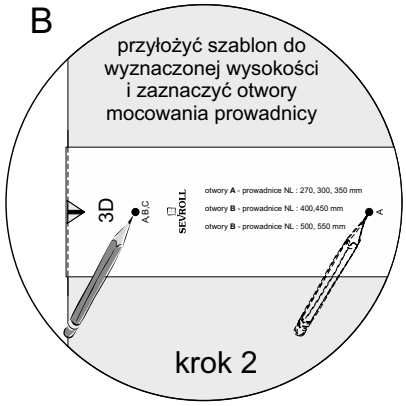

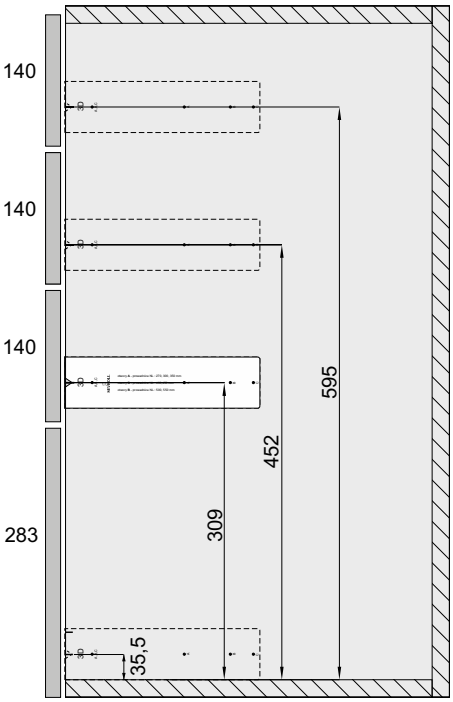

wariant 2 - **3+1**

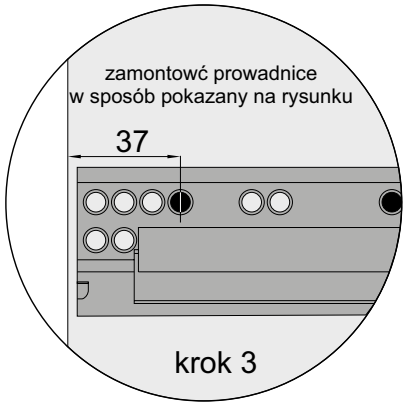

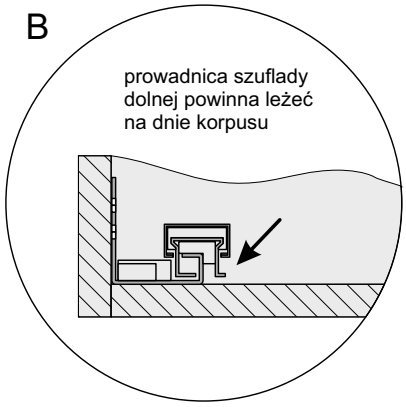

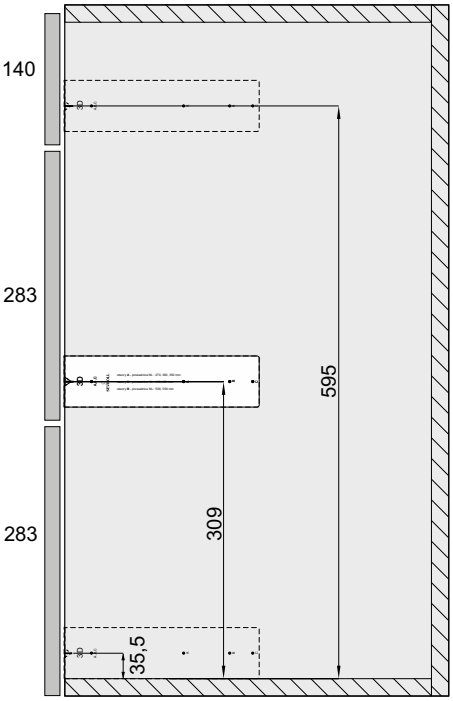

wariant 3 - **1+2**

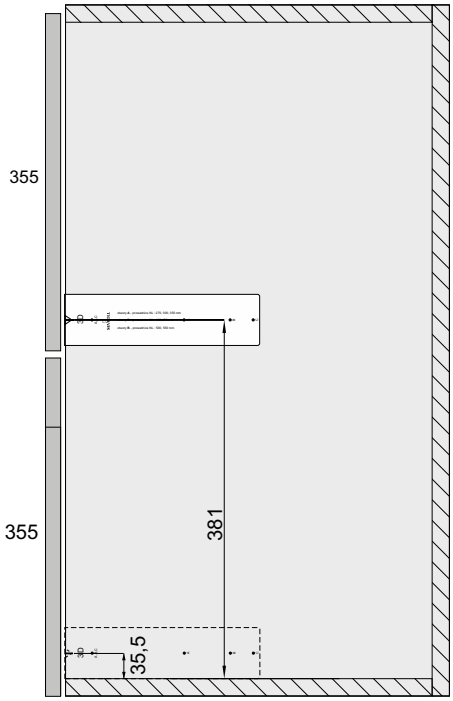

wariant 4 - **x2**

SZABLON DO PROWADNIC SEVROLLBOX SLIM 3D

Wyznaczanie otworów do mocowania prowadnic w szufladach **Sevrollbox Slim 3D** z frontami **nakładanymi**

Dowolna wysokość korpusu, ilość i wysokość frontów szuflad

Położenie prowadnic szuflad

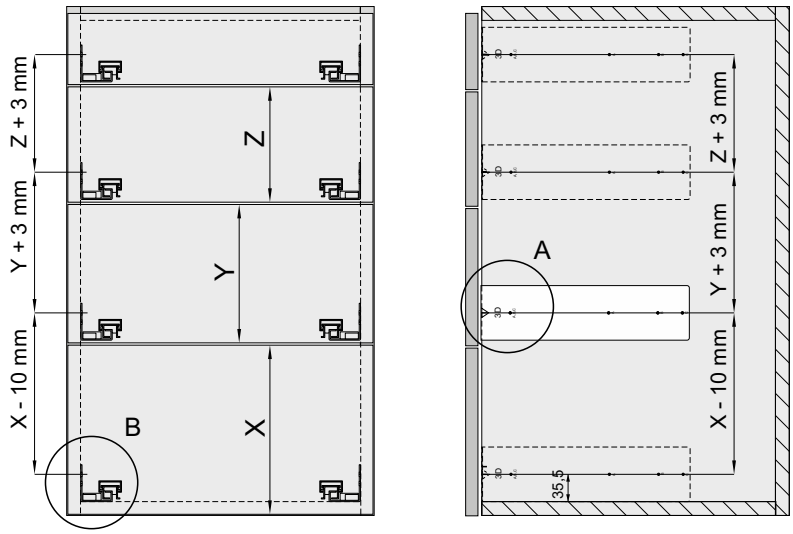

X - wysokość frontu szuflady **dolnej**

Y, Z, ... - wysokości kolejnych frontów szuflad **środkowych**

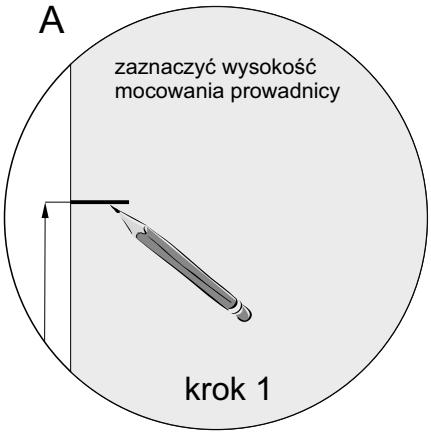

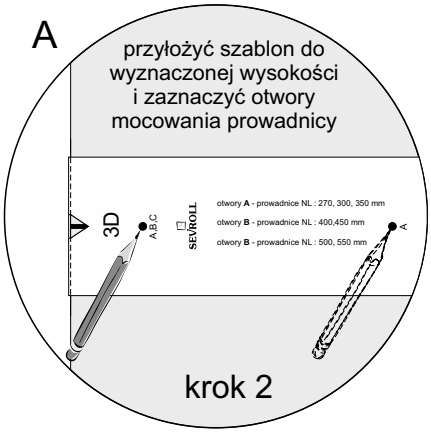

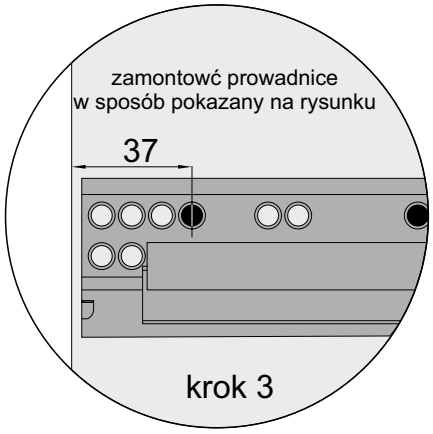

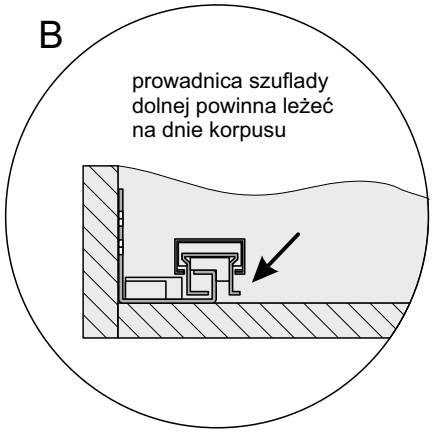

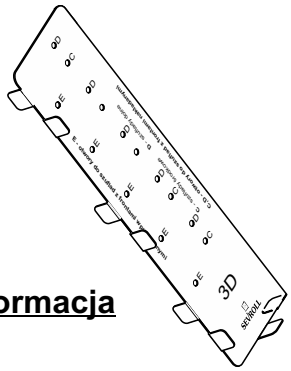

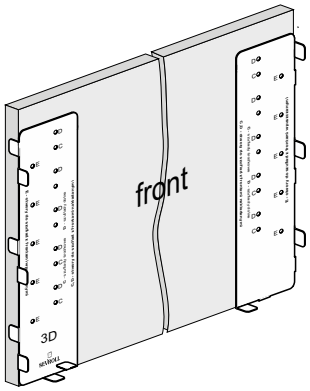

Ważna informacja

W ofercie firmy Sevroll-System znajduje się również szablon Sevrollbox Slim 3D do frontów (**index: 06064**) służący do wyznaczania otworów do montażu zaczepów frontów w szufladach Sevrollbox Slim 3D.

SZABLON DO FRONTÓW SEVROLLBOX SLIM II

szerokość frontów nakładanych

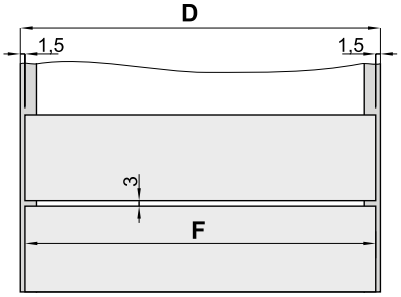

D - szerokość zewnętrza korpusu
F - szerokość frontu

F = D - 3 mm

Położenie prowadnic przy frontach **nakładanych**

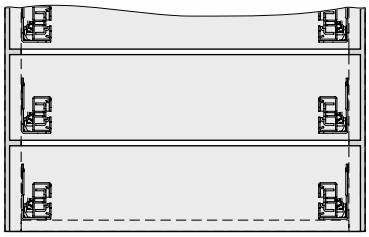

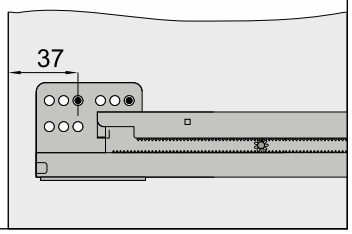

ważna informacja

W ofercie firmy Sevroll znajdują się również szablony: **do prowadnic Sevrollbox Slim II** (**index: 05337**), oraz **szablon duży SEVROLLBOX SLIM i SLIM 3D do prowadnic** (**index: 06069**) służące do łatwego i precyzyjnego wyznaczania otworów do montażu prowadnic.

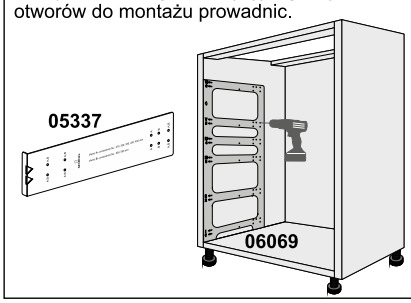

Szuflady z frontami **nakładanymi**

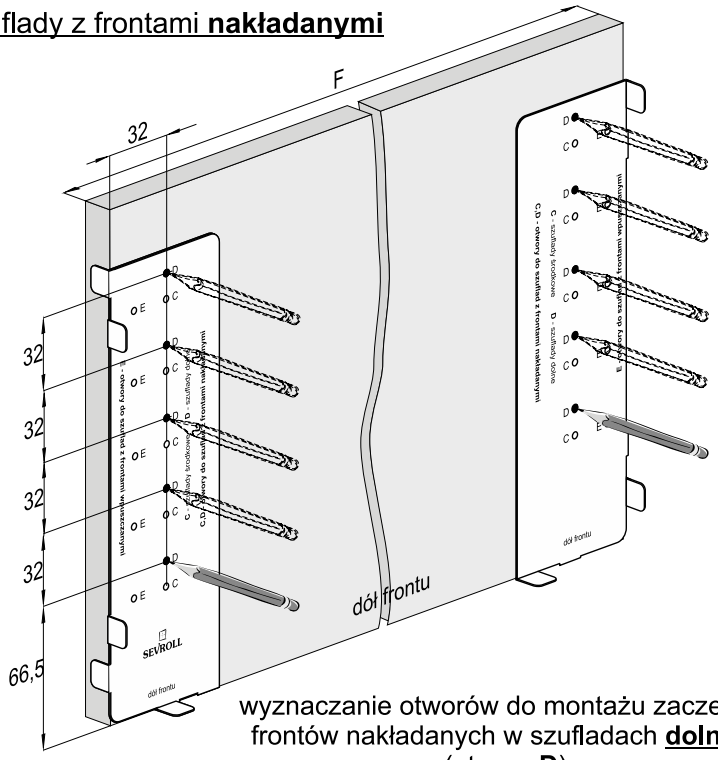

wyznaczanie otworów do montażu zaczepów frontów nakładanych w szufladach **dolnych** (otwory **D**)

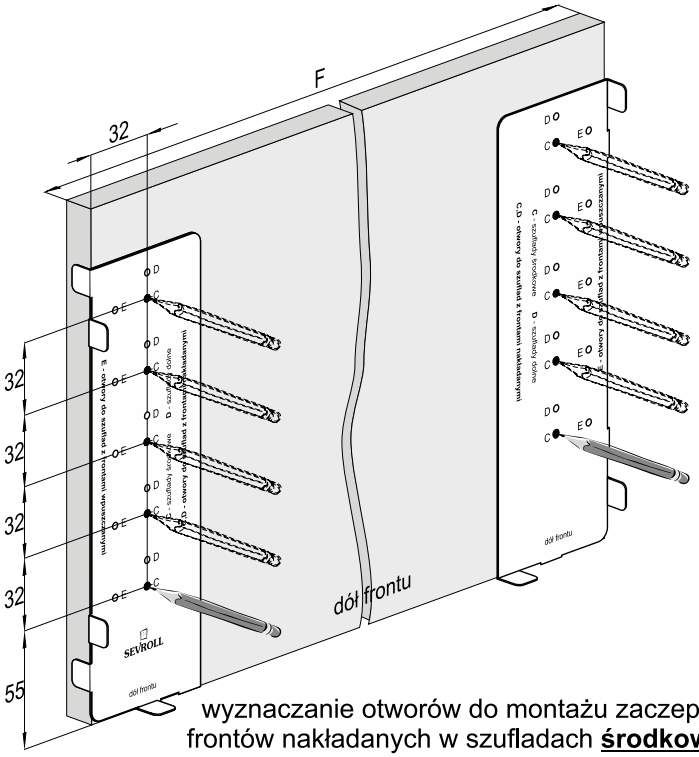

wyznaczanie otworów do montażu zaczepów frontów nakładanych w szufladach **środkowych** (otwory **C**)

demontaż frontu szuflady

Przy zwalnianiu zaczepów frontu zwrócić uwagę na prawidłowy kierunek obrotu śruby

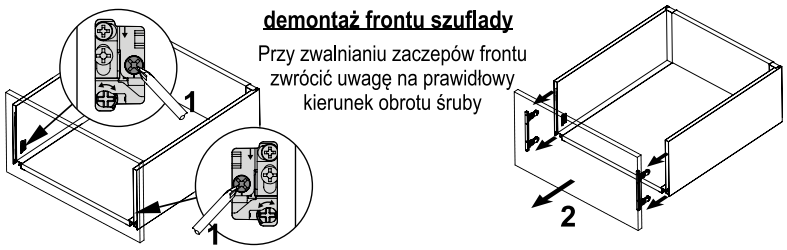

Szuflady z frontami **wpuszczanymi**

szerokość frontów wpuszczanych

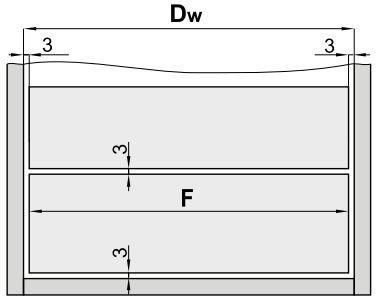

Dw - szerokość wnętrza korpusu

F - szerokość frontu

F = Dw - 6 mm

położenie prowadnic szuflad wpuszczanych

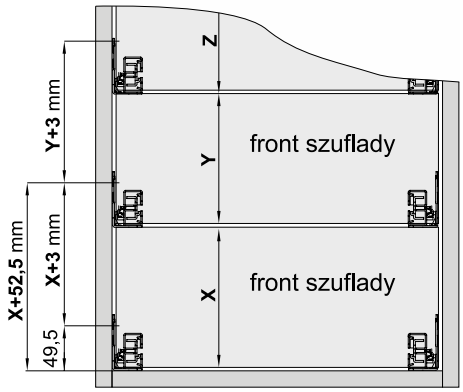

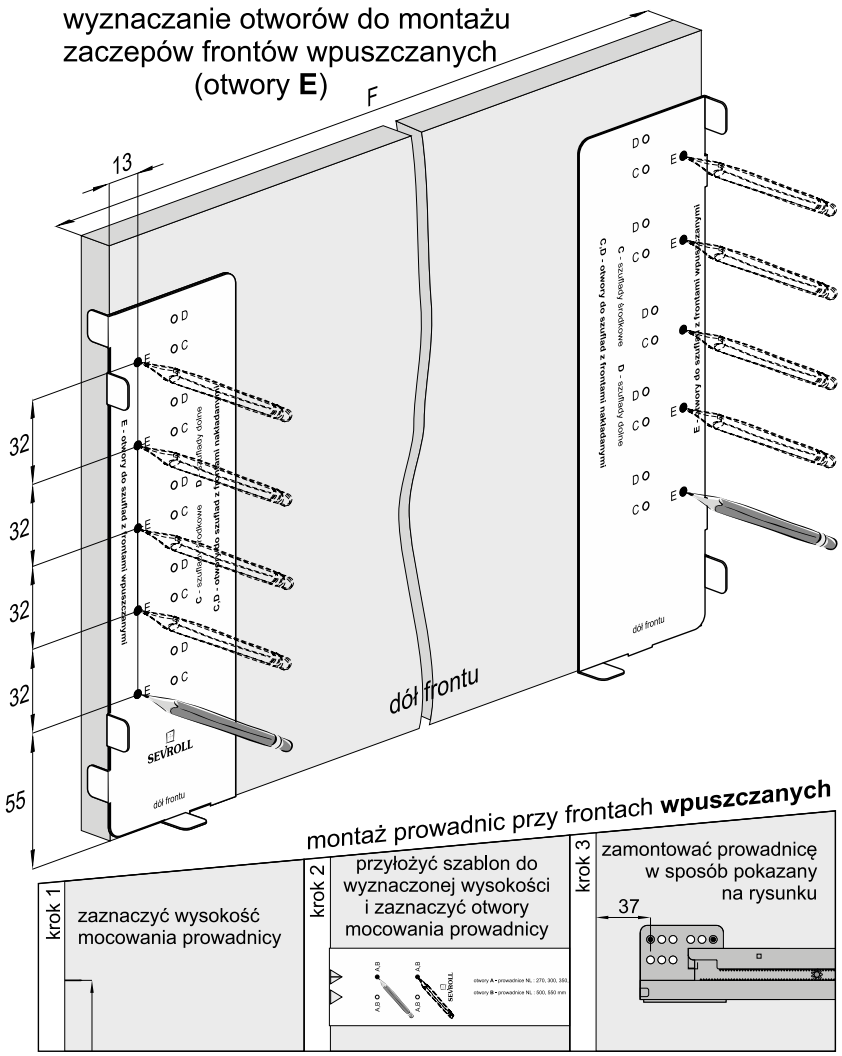

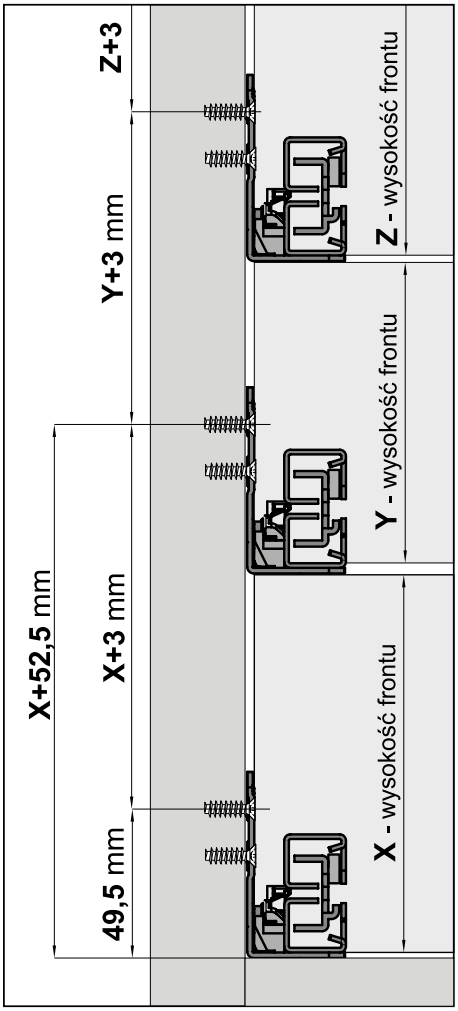

SZABLON DO PROWADNIC SEVROLLBOX SLIM II

wyznaczanie otworów do mocowania prowadnic w szufladach Sevrollbox Slim
z frontami **nakładanymi**

Wysokość położenia prowadnic Sevrollbox Slim w korpusach meblowych (wys. 720 mm)
- 4 warianty

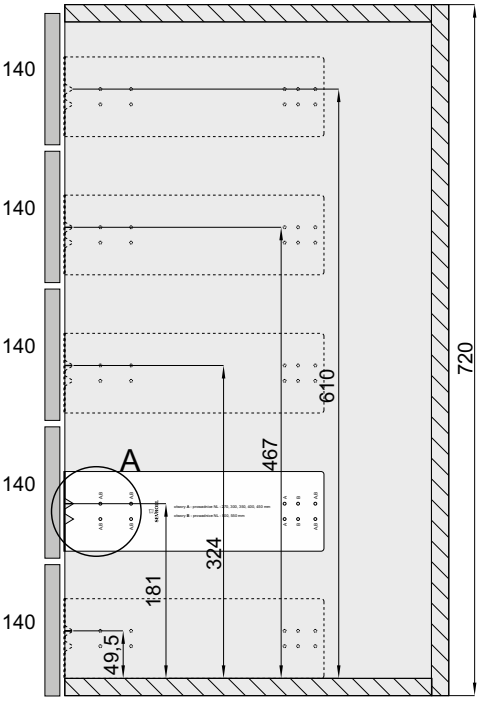

wariant 1- **x5**

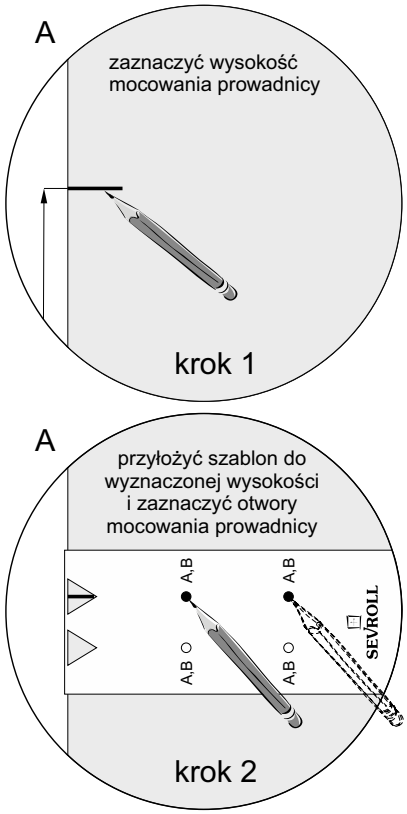

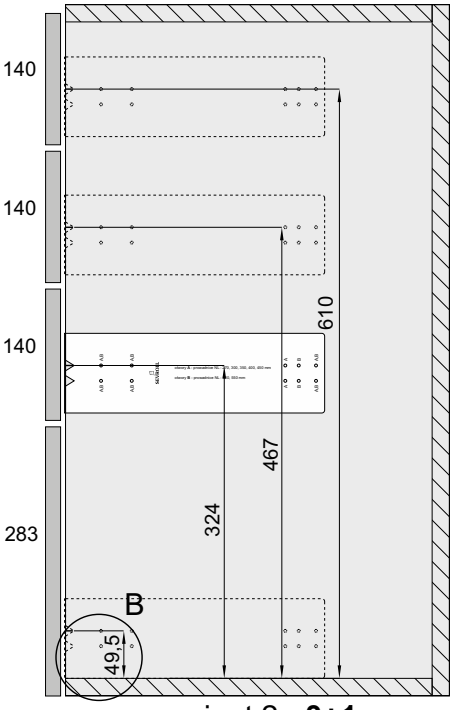

wariant 2 - **3+1**

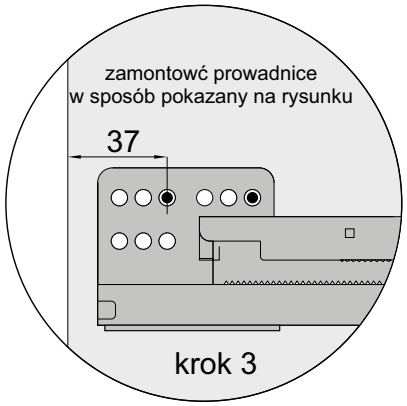

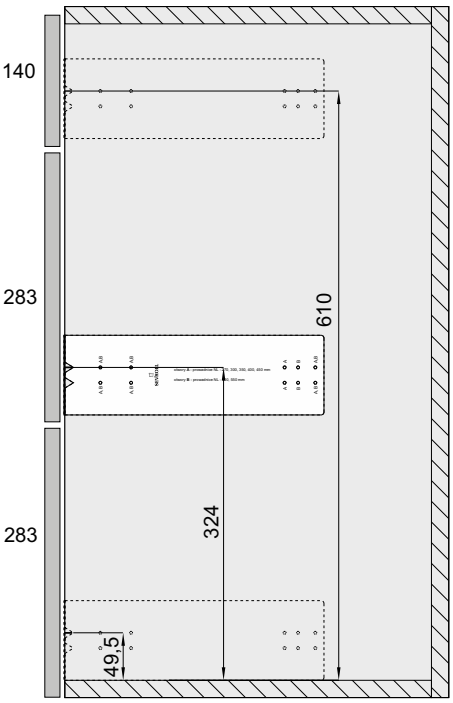

wariant 3 - **1+2**

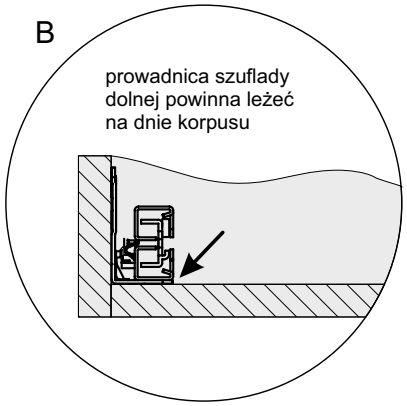

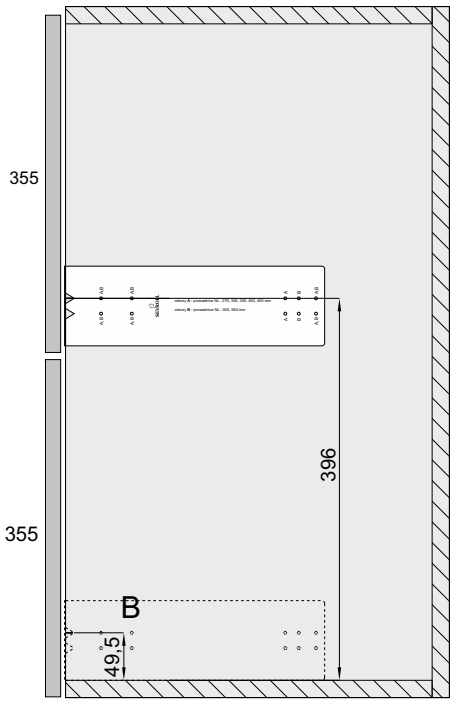

wariant 4 - **x2**

SZABLON DO PROWADNIC SEVROLLBOX SLIM II

Wyznaczanie otworów do mocowania prowadnic w szufladach Sevrollbox Slim
z frontami **nakładanymi**

dowolna wysokość korpusu, ilość i wysokość frontów szuflad

A

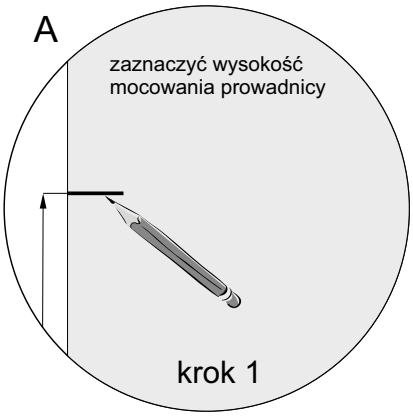

A

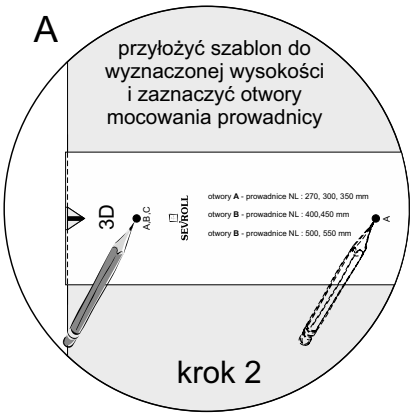

położenie prowadnic szuflad

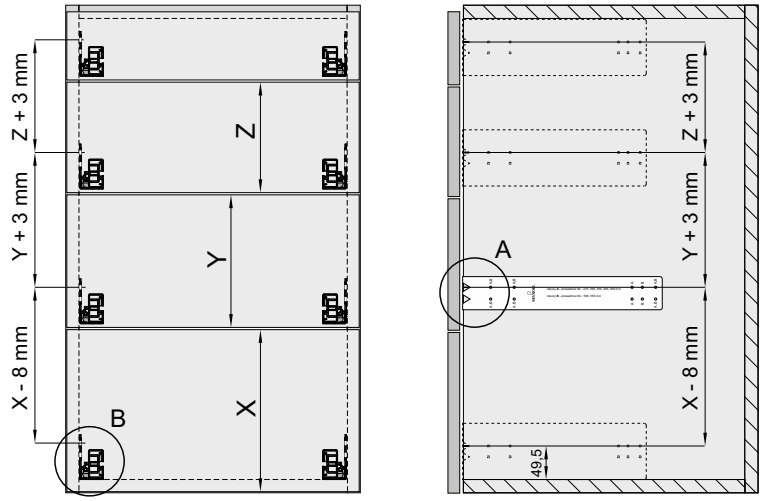

X - wysokość frontu szuflady **dolnej**

Y, Z,..... - wysokości kolejnych frontów szuflad **środkowych**

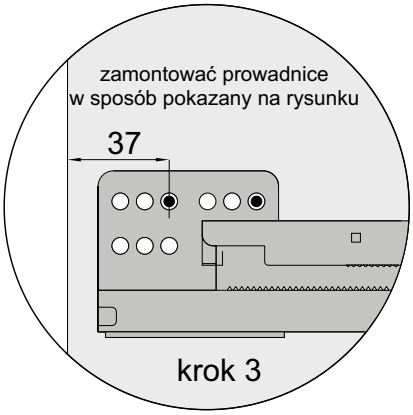

B

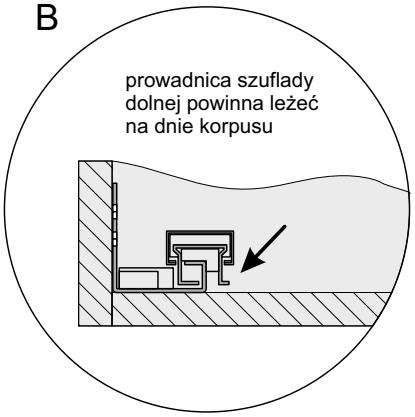

fronty wpuszczane

W przypadku frontów wpuszczanych prowadnice zamontować w sposób pokazany na rysunku

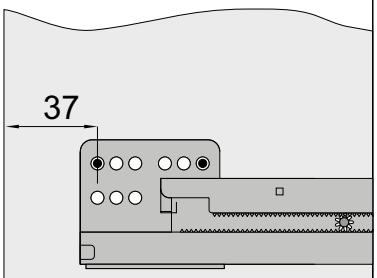

ważna informacja

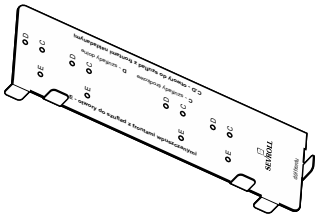

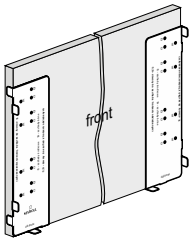

W ofercie firmy Sevroll-System znajduje się również szablon do frontów Sevrollbox Slim II (**index: 05338**) służący do wyznaczania otworów do montażu zaczepów frontów w szufladach Sevrollbox Slim.

Elektryczny mechanizm otwarcia szuflady SEVROLL DRIVE

NOWOŚĆ

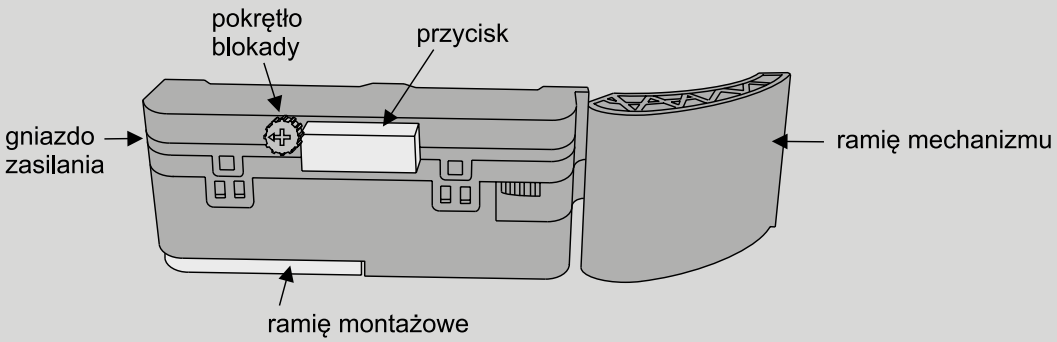

Maksymalne obciążenie szuflady **- 30 kg**

Parametry korpusu

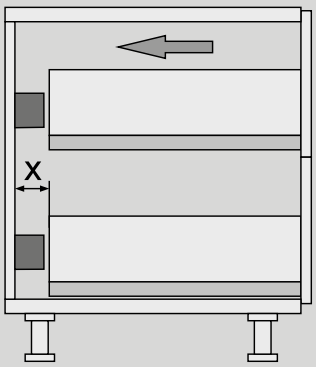

43 ≤ x ≤ 46

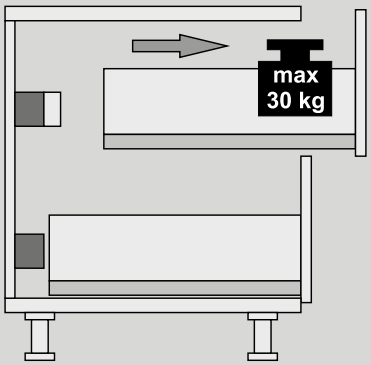

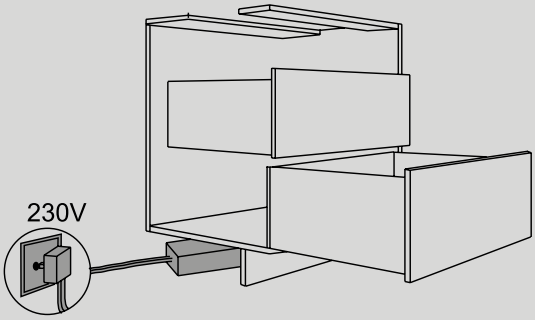

ELEMENTY SKŁADOWE

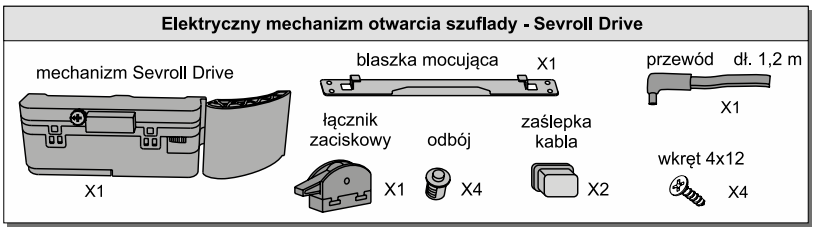

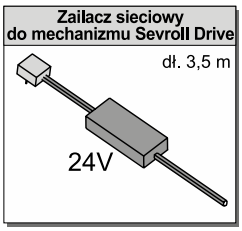

Elektryczny mechanizm otwarcia szuflady SEVROLL DRIVE

NOWOŚĆ

Montaż mechanizmu Sevroll Drive do korpusu szafki za pomocą blaszki mocującej

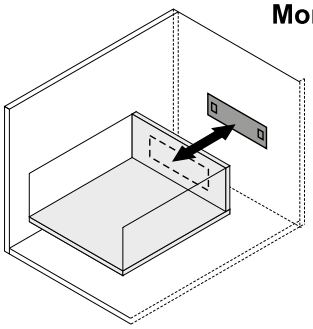

Blaszkę mocującą należy zamontować do pleców szafki na wysokości środka szuflady. Blaszka powinna być wypoziomowana.

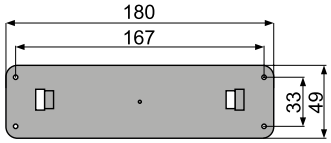

Wymiary blaszki mocującej

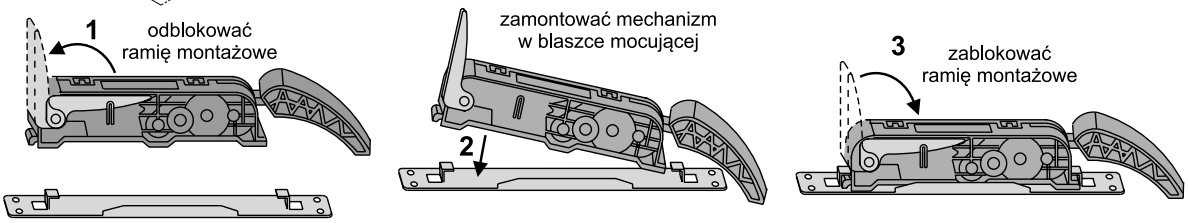

Łączenie mechanizmu Sevroll Drive z zasilaczem za pomocą łącznika zaciskowego

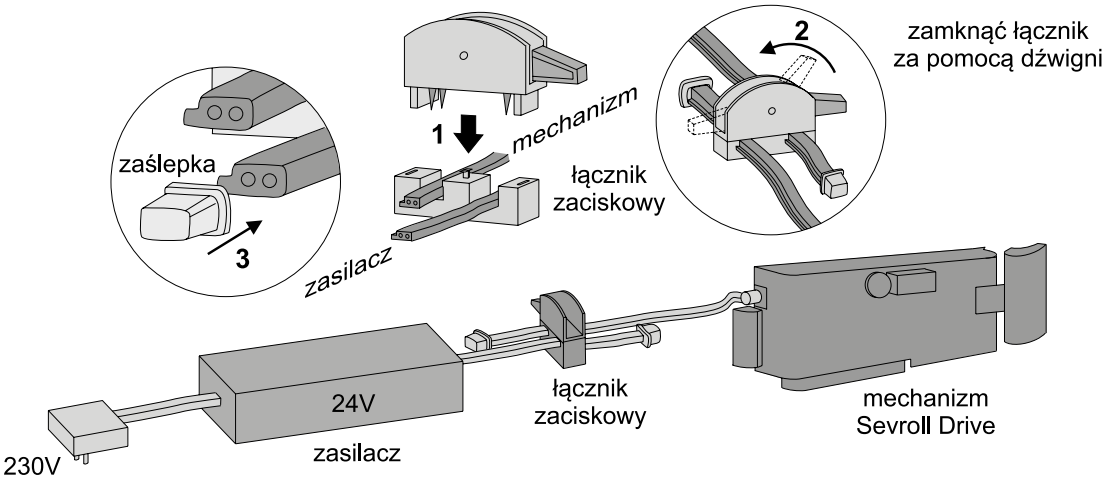

Końce przewodów zasilacza oraz mechanizmu zamontować w łączniku zaciskowym **(1).** Zamknąć łącznik zaciskowy za pomocą dźwigni **(2).** Na końce przewodów nałożyć zaślepki **(3). Poprawnie zmontowany zespół podłączyć do zasilania.**

Montaż odbojów do frontu szuflady

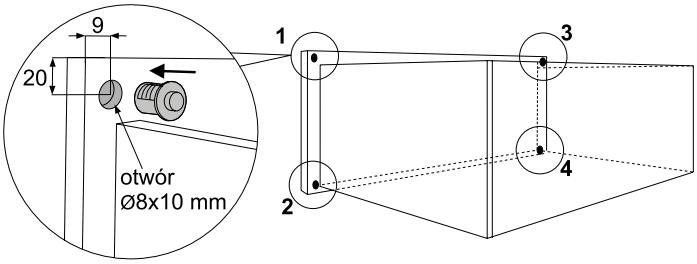

Regulacja wysunięcia przycisku aktywującego mechanizm Sevroll Drive

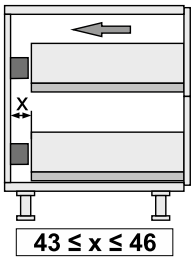

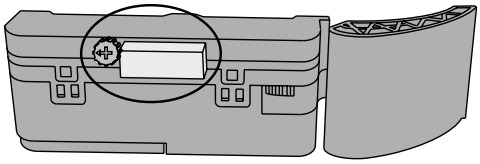

odblokować przycisk

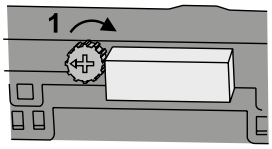

wsunąć/wysunąć przycisk

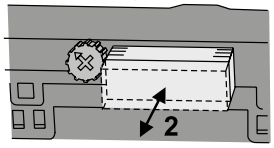

zablokować przycisk

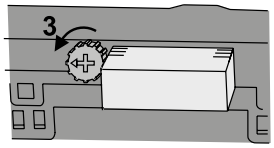

Uwaga! Jeśli przycisk aktywujący zostanie wciśnięty więcej niż 10 razy w ciągu 1 minuty, mechanizm zablokuje się na 1 minutę

ORGANIZACJA SZUFLADY

AKCESORIA MIX DO SZUFLAD SLIM

NOWOŚĆ

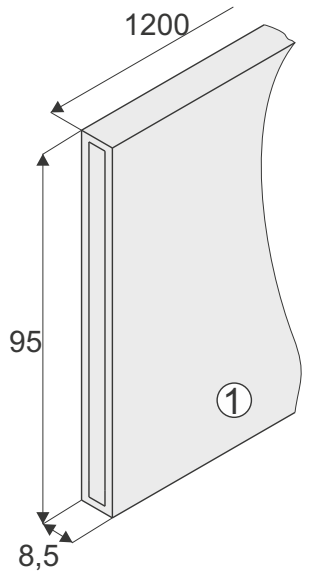

Listwa poprzeczna MIX
do podziału szuflad SLIM

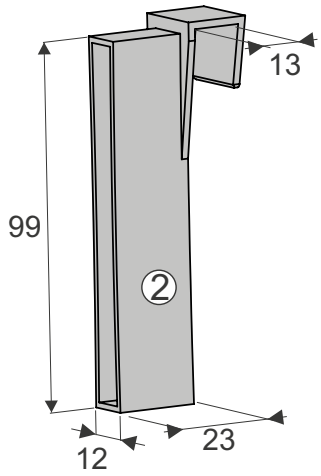

Adapter montażowy MIX
do listwy poprzecznej
dla szuflad SLIM

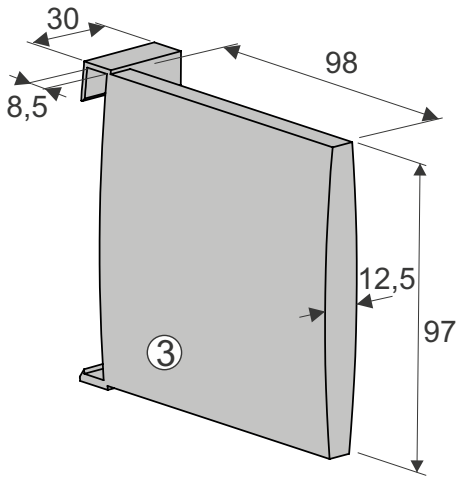

Przegródka MIX
do listwy poprzecznej
dla szuflad SLIM

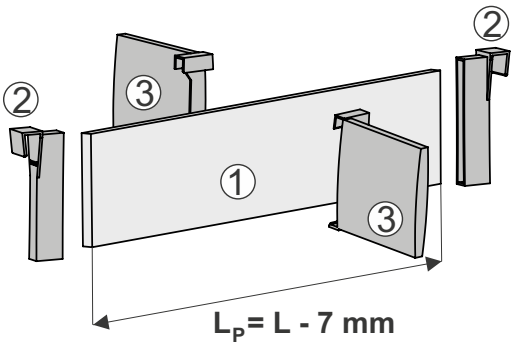

L_P - długość listwy poprzecznej MIX

L - szerokość wnętrza szuflady

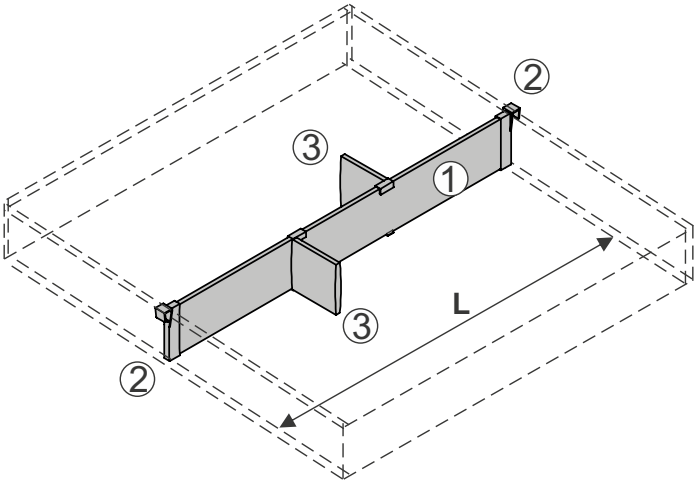

AKCESORIA DO SZUFLAD

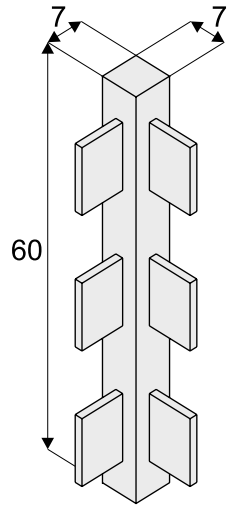

Łącznik dwustronny

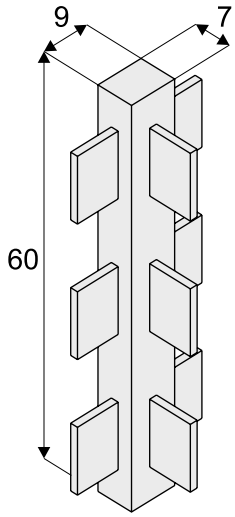

Łącznik trójstronny

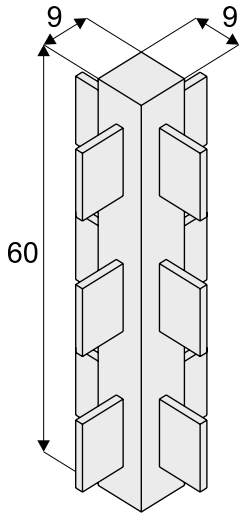

Łącznik czterostronny

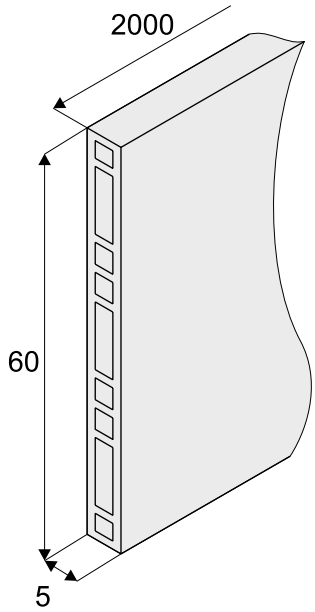

Przegroda 60x2000

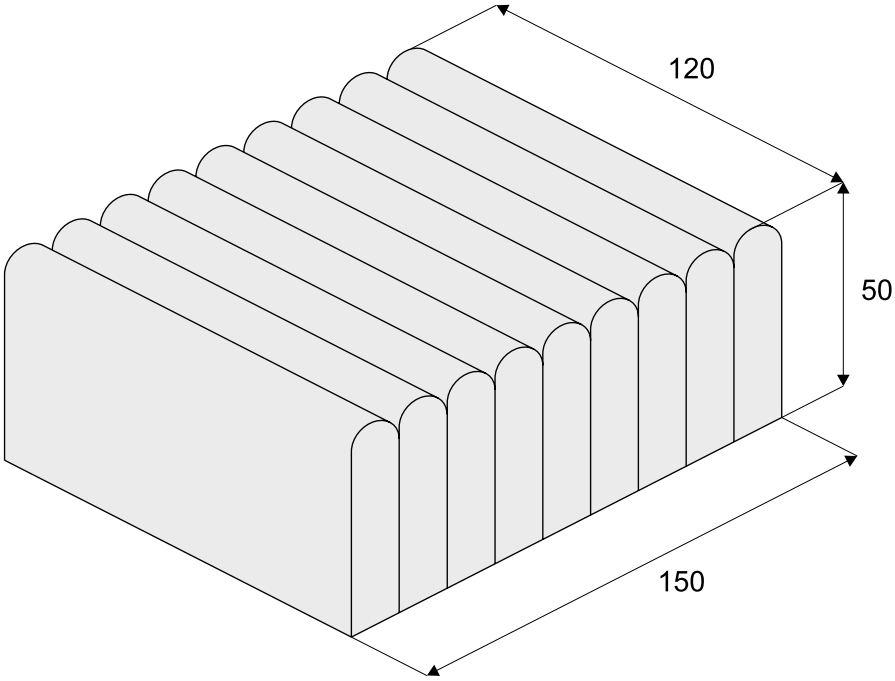

Wkład na kolczyki 120x150x50

PROWADNICE DOLNEGO MONTAŻU DX PLATINIUM 3D

z systemem miękkiego domyku

Maksymalne obciążenie prowadnic: 40 kg
Długość prowadnic: 250, 300, 350, 400, 450, 500, 550, 600 mm

Regulacja wysokości: 0÷3 mm
Regulacja głębokości: 0÷3 mm
Regulacja szerokości: 0÷1,5 mm

LW - szerokość wewnętrzna korpusu
SKW - szerokość wewnętrzna szuflady

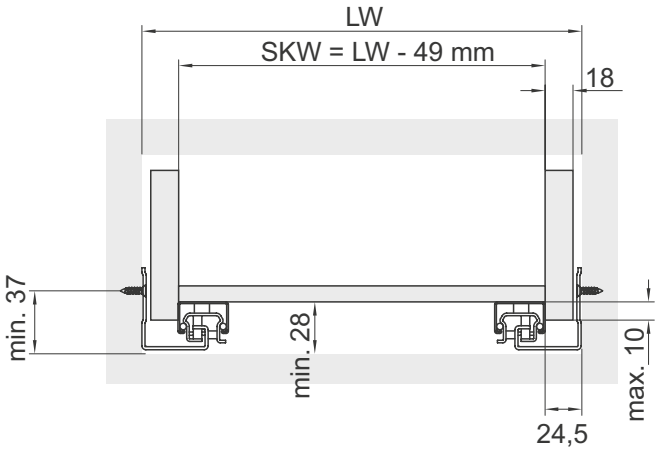

NL - długość nominalna prowadnicy
LT - głębokość wewnętrzna korpusu
Grubość boków szuflady: 18 mm

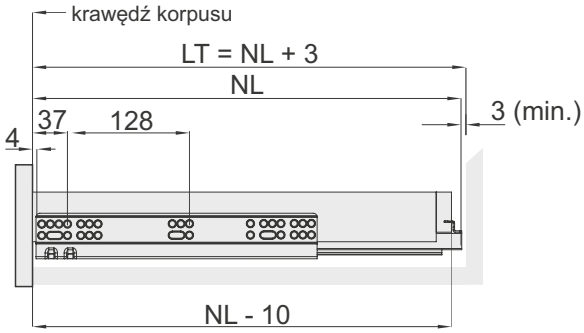

szuflada z frontem nakładanym

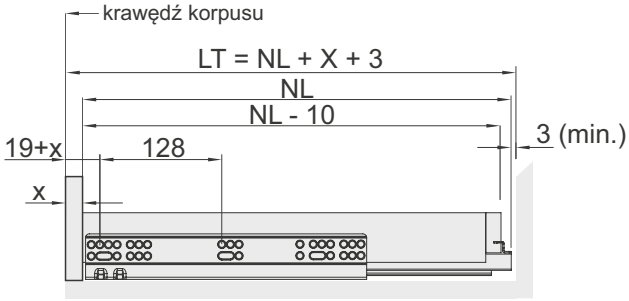

szuflada z frontem wpuszczanym

Mocowanie prowadnicy

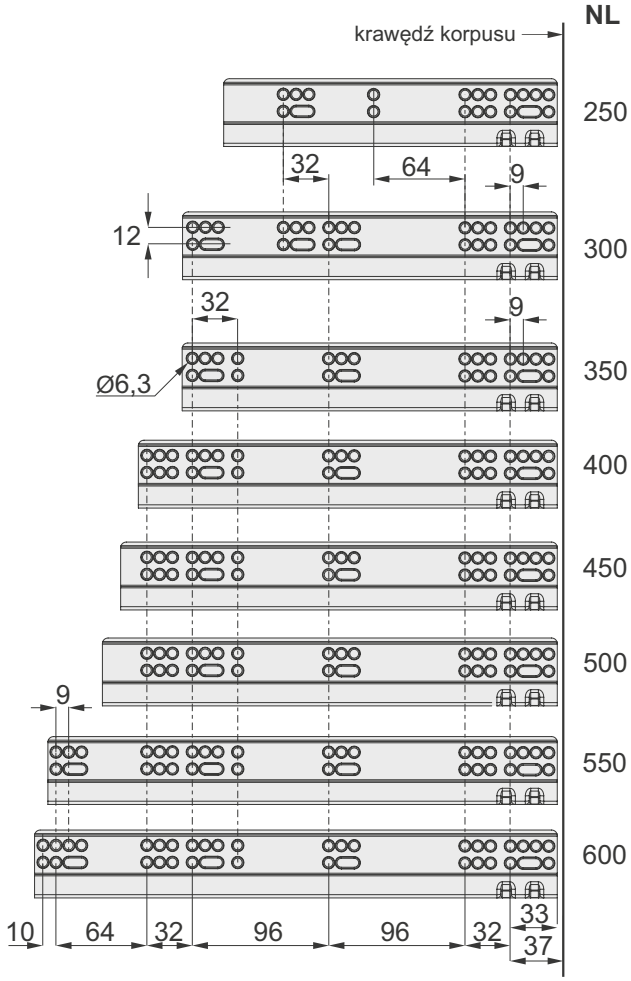

Wymiary prowadnic

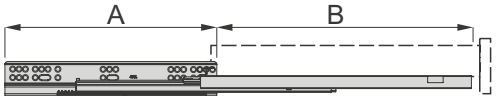

NL	250	300	350	400	450	500	550	600
A	235	264	264	295	308	320	359	369
B	198	248	298	348	398	448	498	548

Wymiary montażowe szuflady

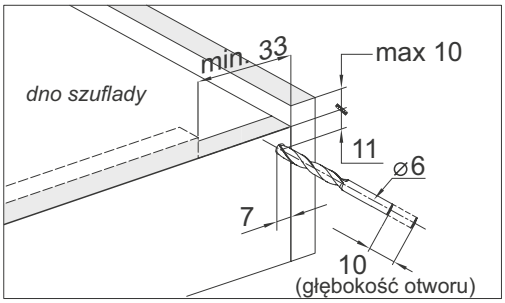

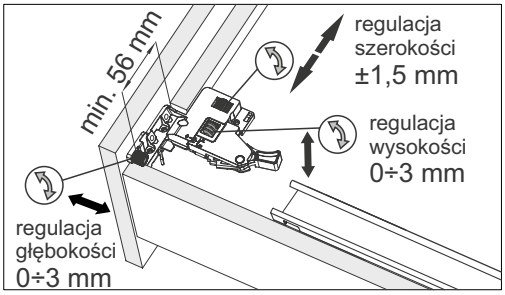

PROWADNICE DOLNEGO MONTAŻU DXS-3D SYNCHRO

z miękkim domykiem

Maksymalne obciążenie prowadnic: 35 kg
Długość prowadnic: 250, 300, 350, 400, 450, 500, 550, 600 mm

Regulacja wysokości: 0 ÷ 2 mm
Regulacja głębokości: 0 ÷ 5 mm
Regulacja szerokości: 0 ÷ 1,5 mm

NL - długość nominalna prowadnicy
LT - głębokość wewnętrzna korpusu
Grubość boków szuflady: 18 mm

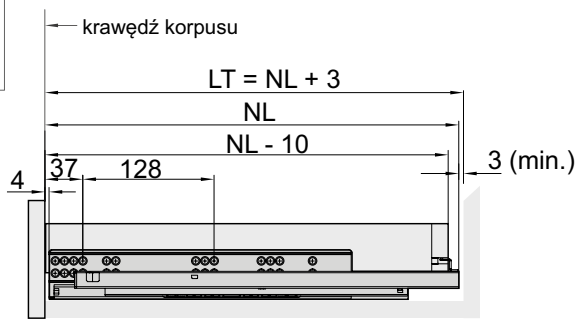

szuflada z frontem nakładanym

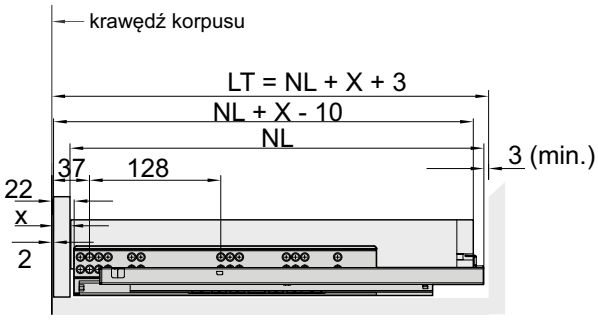

szuflada z frontem wpuszczanym

LW - szerokość wewnętrzna korpusu
SKW - szerokość wewnętrzna szuflady

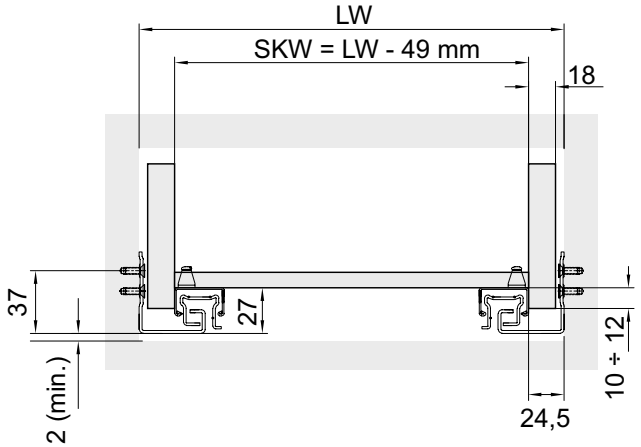

Mocowanie prowadnicy

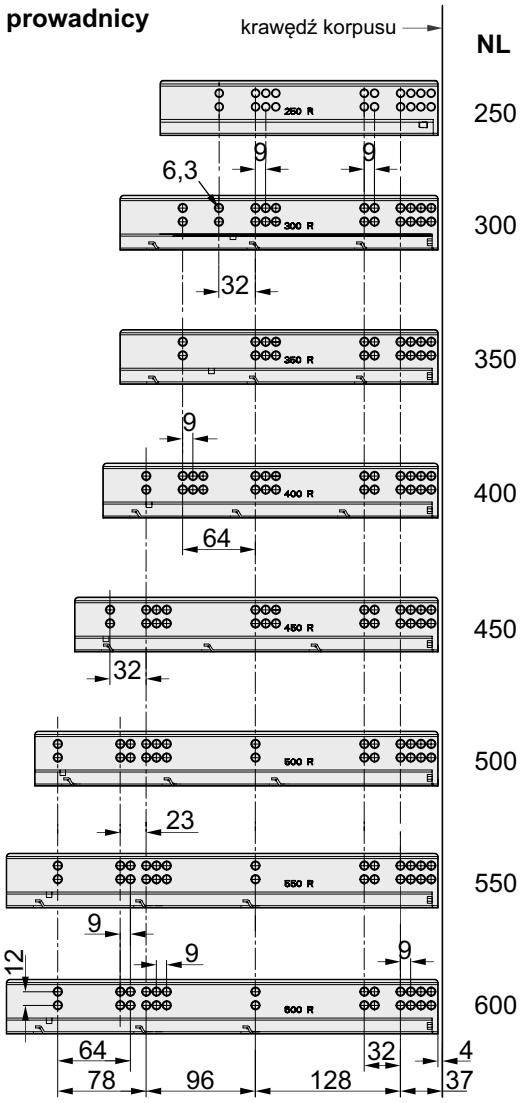

Wymiary prowadnic

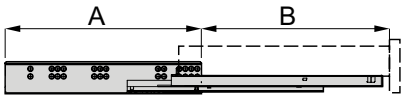

NL	250	300	350	400	450	500	550	600
A	250	280	280	295	320	355	380	380
B	200	270	320	370	420	470	520	570

Wymiary montażowe szuflady

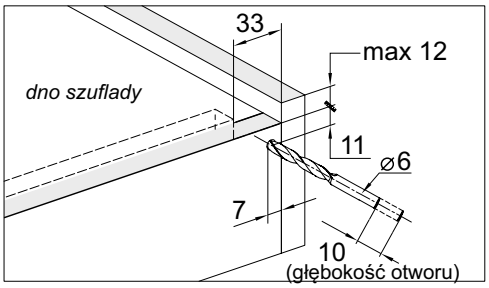

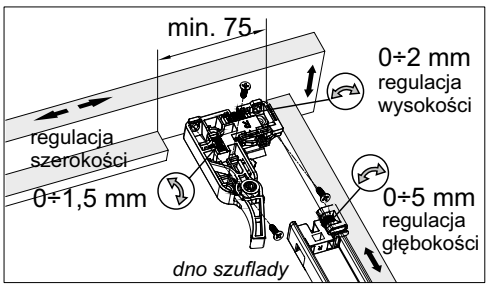

Do dokładnego wyznaczenia położenia otworów w korpusie szuflady zaleca się stosować przyrząd wiertarski do szuflad z prowadnicą dolnego montażu (ind. 20415)

PROWADNICE DOLNEGO MONTAŻU DXP-3D SYNCHRO

z systemem PUSH

Maksymalne obciążenie prowadnic: 30 kg
Długość prowadnic: 250, 300, 350, 400, 450, 500, 550 mm

Regulacja wysokości: 0 ÷ 3 mm
Regulacja głębokości: 0 ÷ 4 mm
Regulacja szerokości: 0 ÷ 1,5 mm

NL - długość nominalna prowadnicy
LT - głębokość wewnętrzna korpusu
Grubość boków szuflady: 18 mm

LW - szerokość wewnętrzna korpusu
SKW - szerokość wewnętrzna szuflady

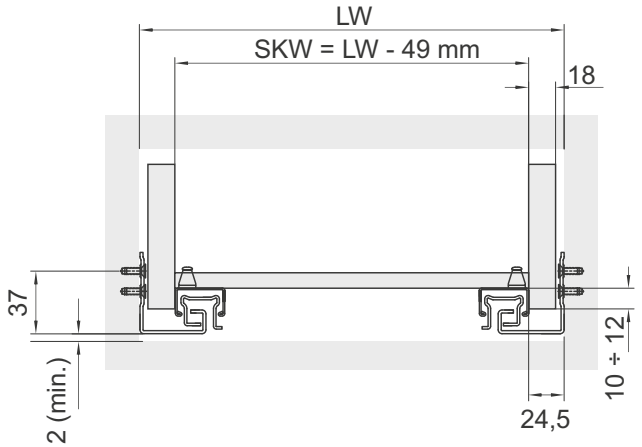

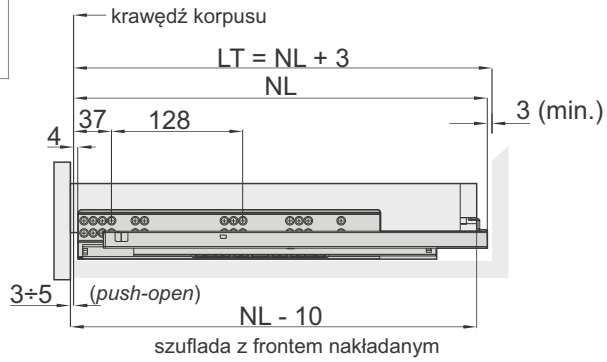

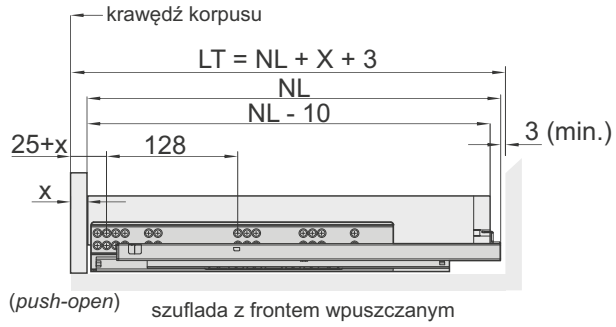

Mocowanie prowadnicy

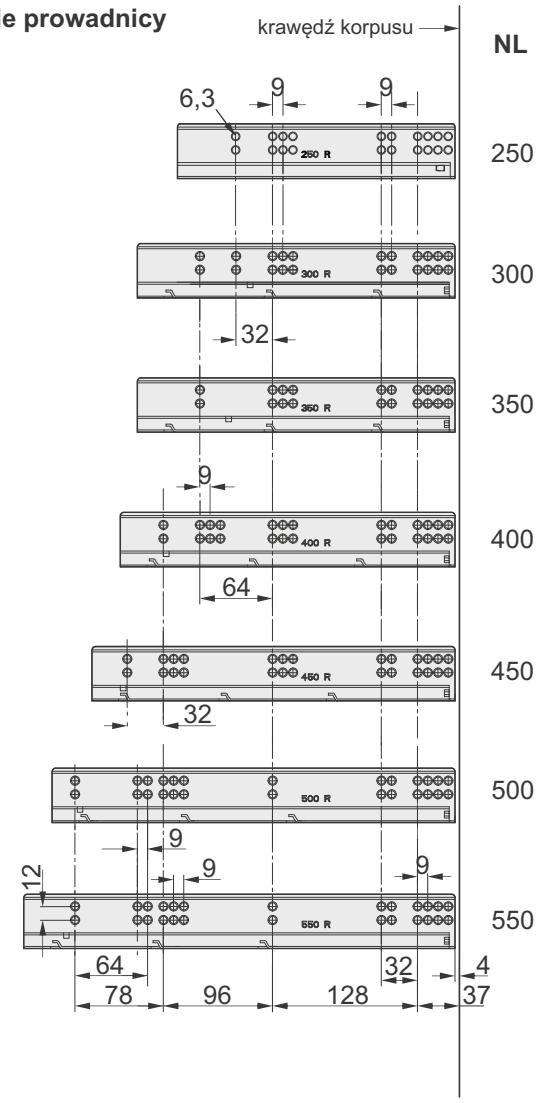

Wymiary prowadnic

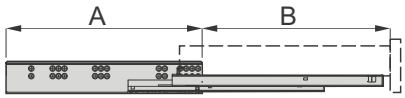

NL	250	300	350	400	450	500	550
A	250	280	280	295	320	355	380
B	200	270	320	370	420	470	520

Wymiary montażowe szuflady

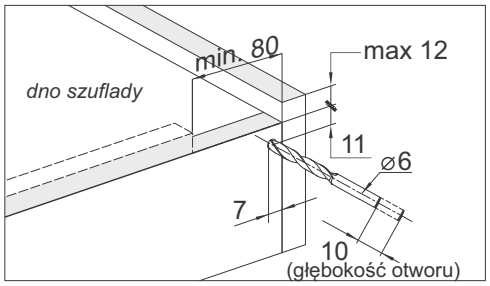

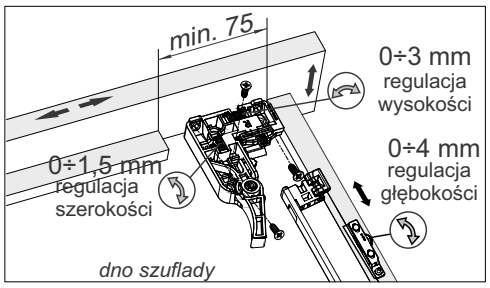

Do dokładnego wyznaczenia położenia otworów w korpusie szuflady zaleca się stosować przyrząd wiertarski do szuflad z prowadnicą dolnego montażu (ind.20415)

Prowadnica dolnego montażu DXP-D2-3D synchro z systemem PUSH
z mocowaniem pod drążek synchronizacji

PROWADNICE DOLNEGO MONTAŻU DXP-D2-3D SYNCHRO

z systemem PUSH z mocowaniem pod drążek synchronizacji

Maksymalne obciążenie prowadnic: 30 kg
Długość prowadnic: 250, 300, 350, 400, 450, 500, 550 mm

Regulacja wysokości: 0 ÷ 3 mm
Regulacja głębokości: 0 ÷ 4 mm
Regulacja szerokości: 0 ÷ 1,5 mm

NL - długość nominalna prowadnicy
LT - głębokość wewnętrzna korpusu
Grubość boków szuflady: 18 mm

LW - szerokość wewnętrzna korpusu
SKW - szerokość wewnętrzna szuflady

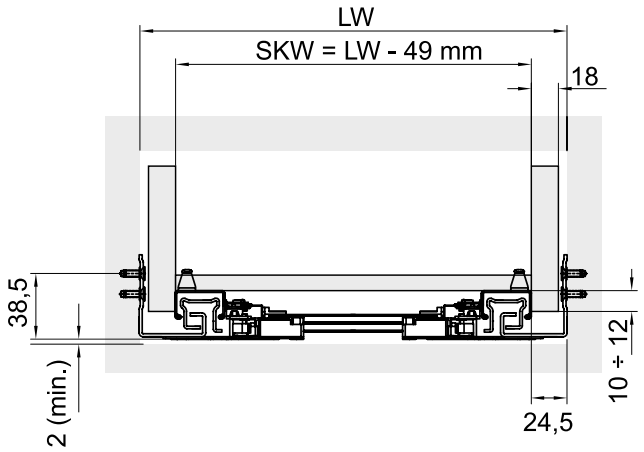

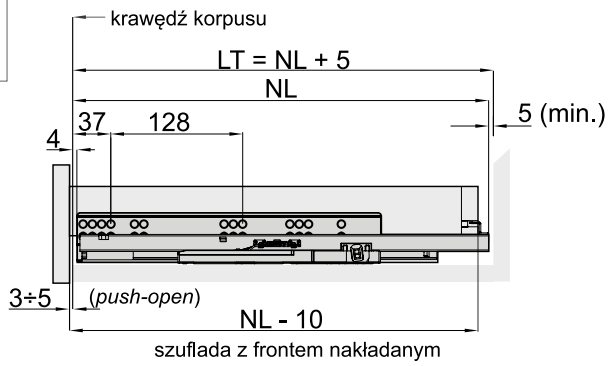

szuflada z frontem nakładanym

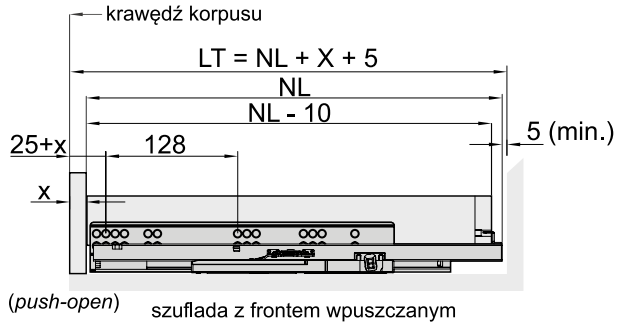

szuflada z frontem wpuszczanym

Mocowanie prowadnicy

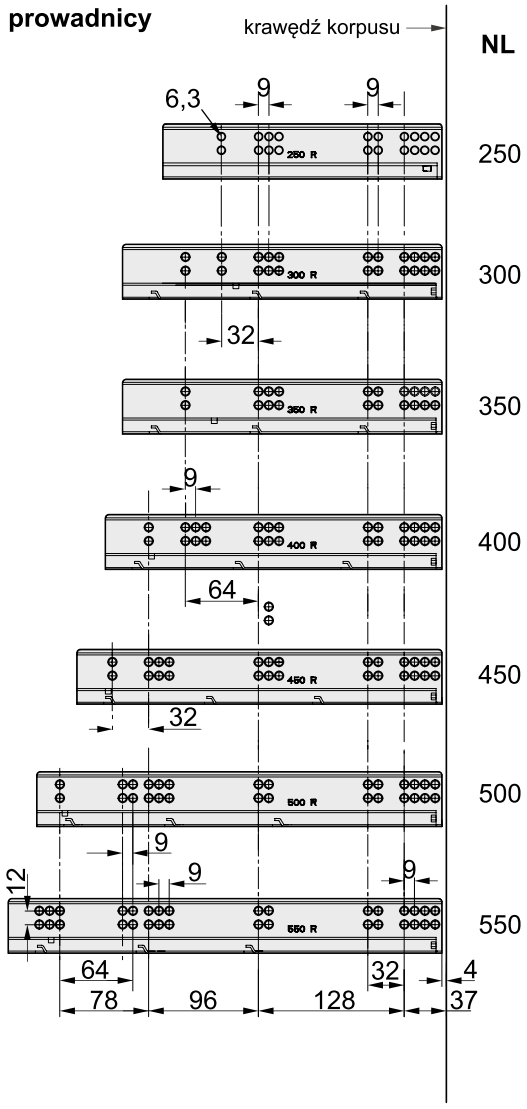

Wymiary prowadnic

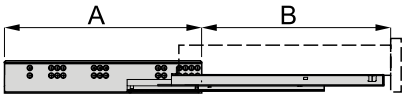

NL	250	300	350	400	450	500	550
A	250	280	280	295	320	355	380
B	200	270	320	370	420	470	520

Wymiary montażowe szuflady

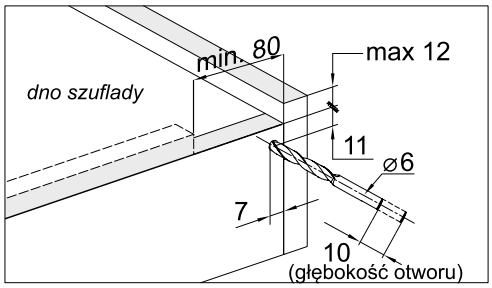

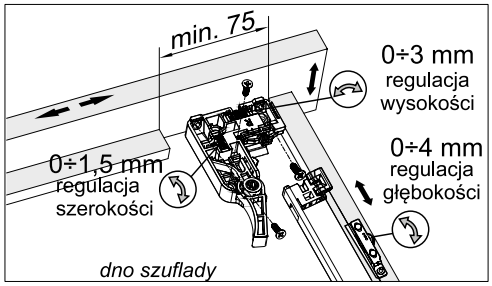

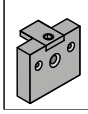

Do dokładnego wyznaczenia położenia otworów w korpusie szuflady zaleca się stosować przyrząd wiertarski do szuflad z prowadnicą dolnego montażu (ind.20415)

PROWADNICE DOLNEGO MONTAŻU DXP-D2-3D SYNCHRO

z systemem PUSH z mocowaniem pod drążek synchronizacji

Montaż drążka synchronizującego do prowadnic DXP-D2-3D

Montaż podstawy drążka do prowadnicy DXP-D2-3D

podstawa znajduje się w zestawie z prowadnicą

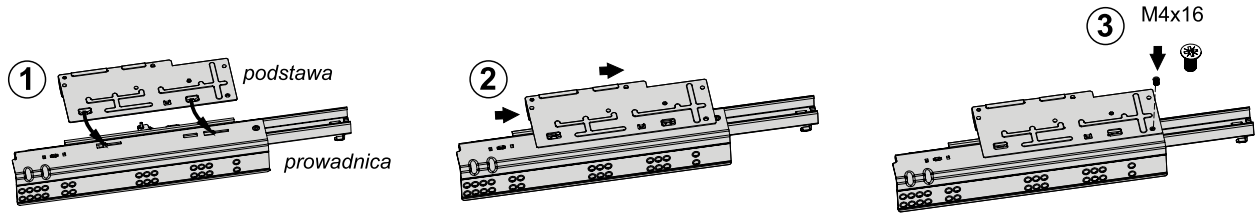

Montaż drążka

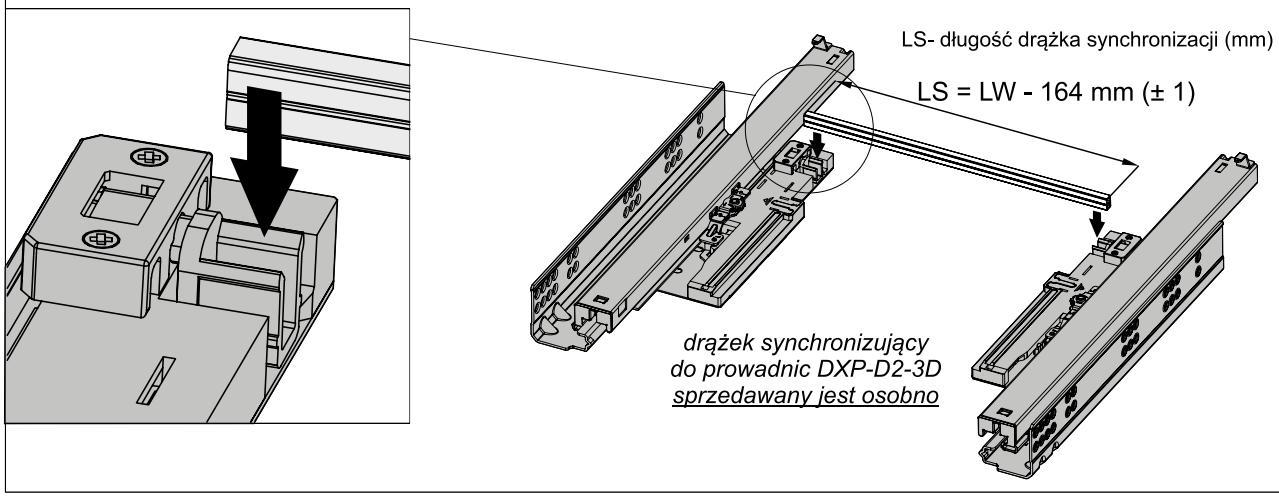

Regulacja głębokości szuflady

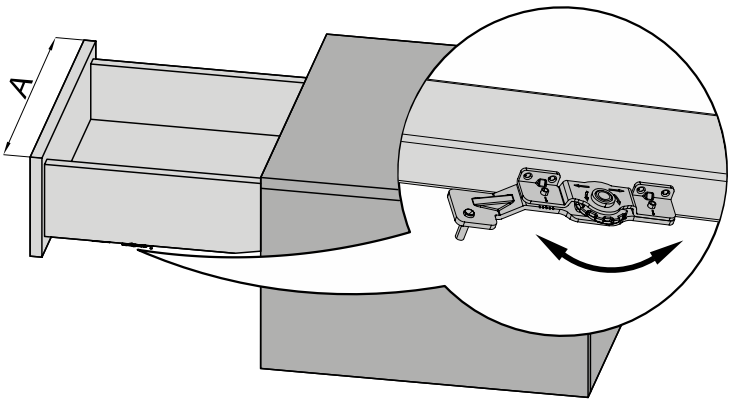

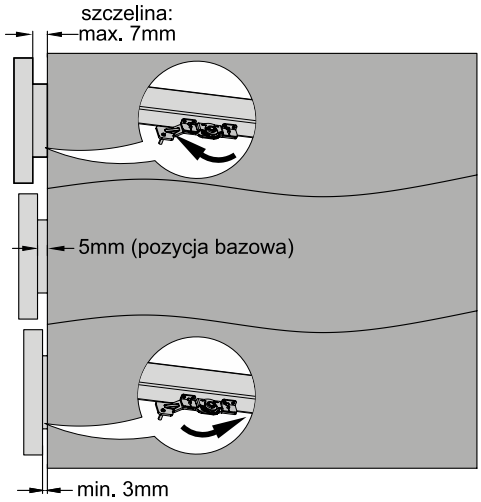

Optymalna szczelina pomiędzy frontem, a korpusem:

A < 650mm - szczelina (3 ÷ 3,5 mm)
700mm < **A** < 900mm - szczelina (4 ÷ 4,5 mm)
1000mm < **A** < 1200mm - szczelina (4,5 ÷ 5 mm)

PRZYRZĄD WIERTARSKI DO SZUFLAD

z prowadnicą dolnego montażu

otwory do montażu sprzęgieł - wiertło ∅2

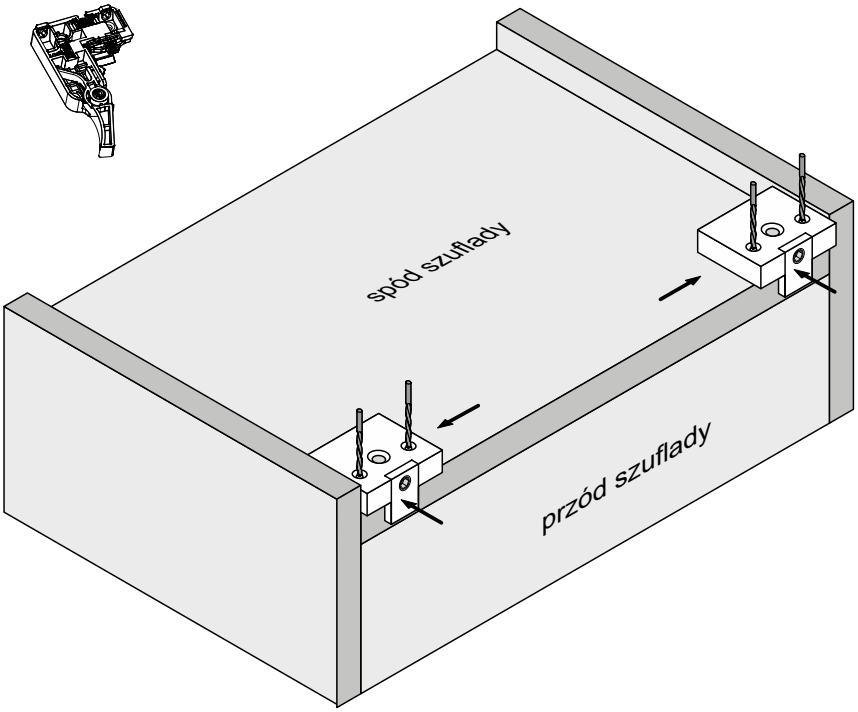

otwory pod tylny zaczep prowadnicy - wiertło ∅6

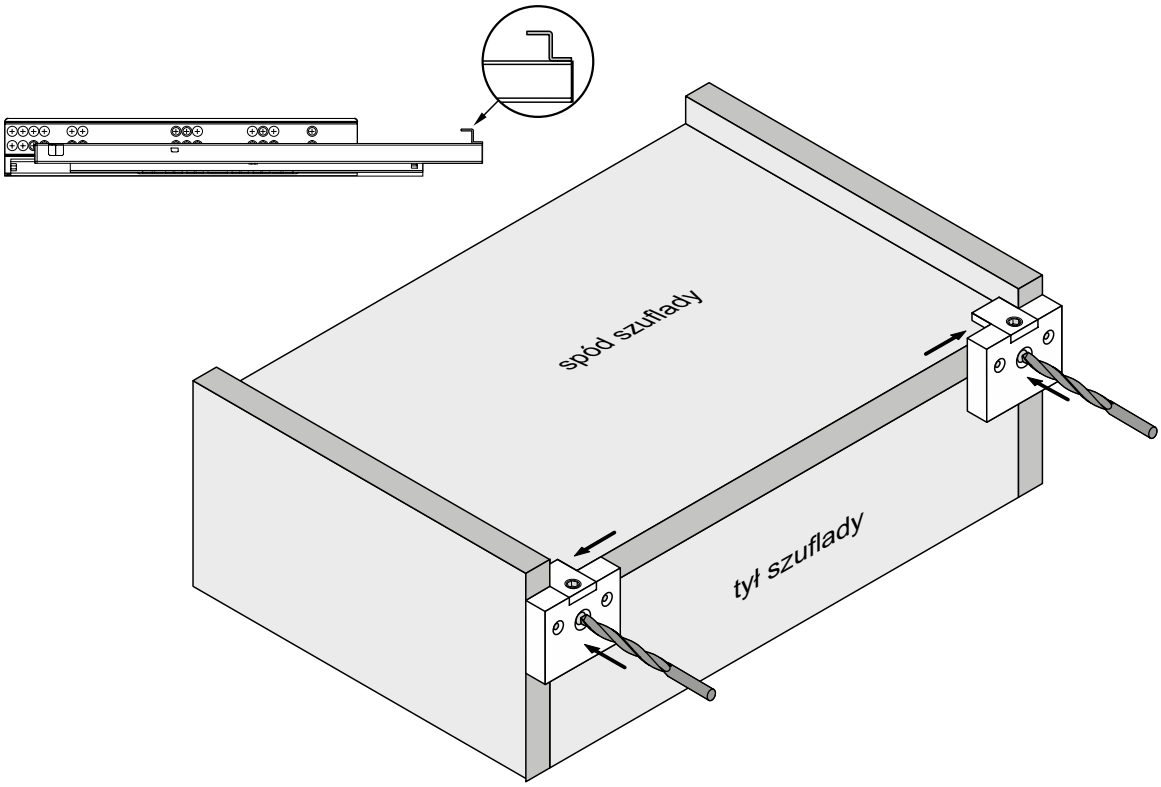

PROWADNICE DOLNEGO MONTAŻU DXR

niepełny wysuw z systemem miękkiego domyku

Maksymalne obciążenie prowadnic: 25 kg
Długość prowadnic: 300, 350, 400, 450, 500, 550 mm

Regulacja wysokości: 0 ÷ 4 mm

LW - szerokość wewnętrzna korpusu
SKW - szerokość wewnętrzna szuflady

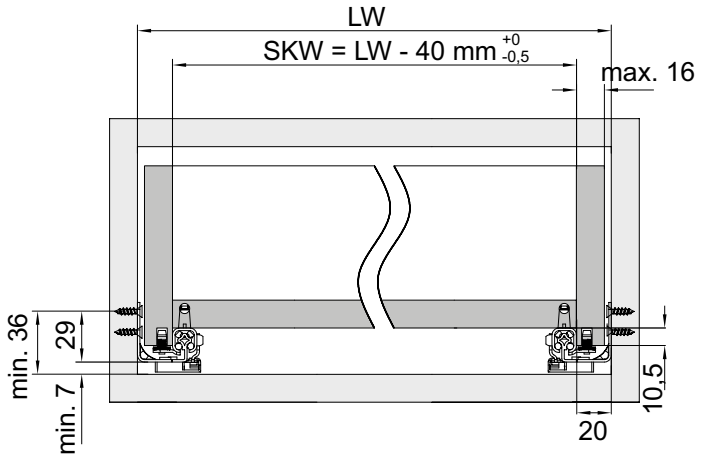

NL - długość nominalna prowadnicy
LT - minimalna głębokość wewnętrzna korpusu
SKL - głębokość szuflady
Grubość boków szuflady: max. 16 mm

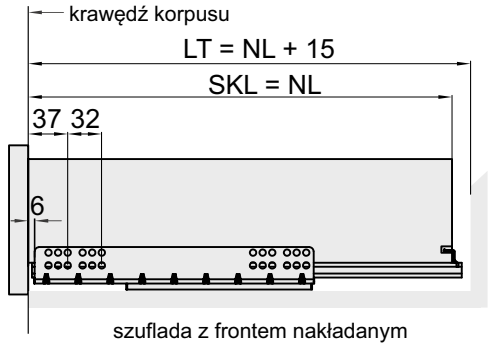

szuflada z frontem nakładanym

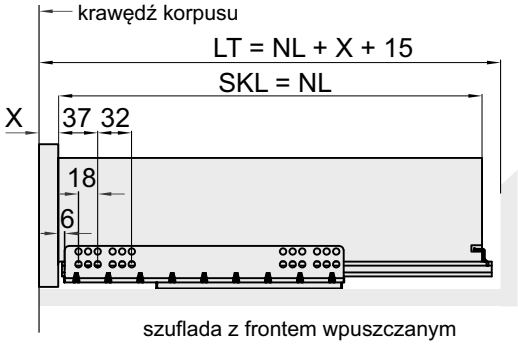

szuflada z frontem wpuszczanym

Mocowanie prowadnicy

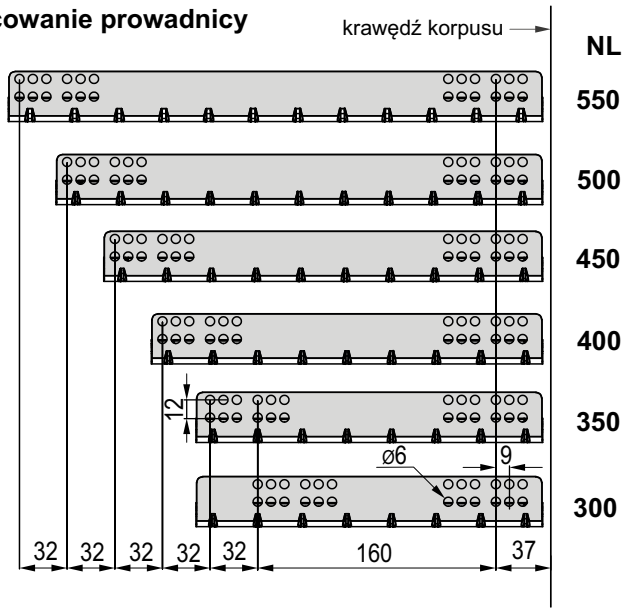

Wymiary prowadnic

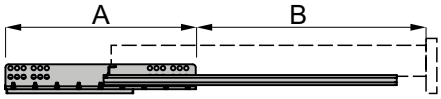

NL	300	350	400	450	500	550
A	233	235	263	295	327	359
B	238	276	314	352	390	440

Wymiary montażowe pleców szuflady

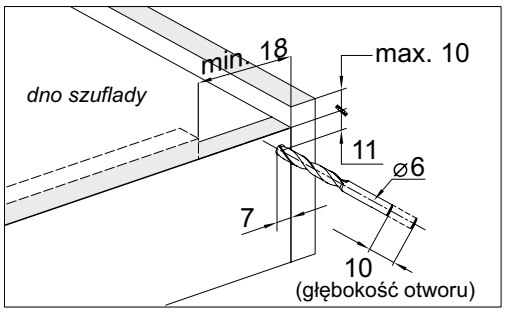

Wymiary montażowe dna szuflady

NL	300	350	400	450	500	550
X1	188,5	221,5	249,5	283,5	309,5	338,5

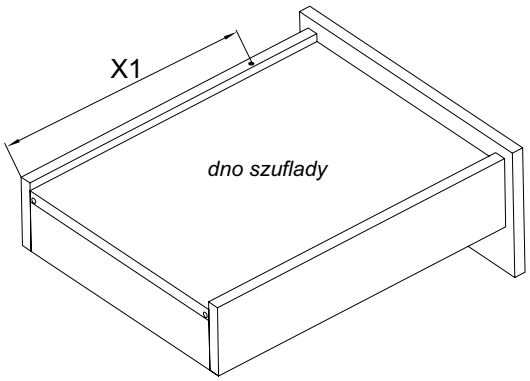

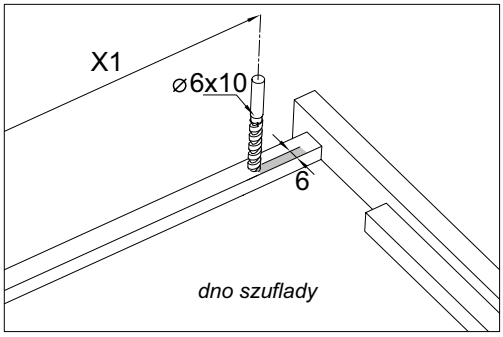

regulacja
w pionie

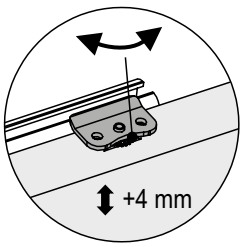

PROWADNICE KULKOWE SVQ

NOWOŚĆ

z systemem miękkiego domyku

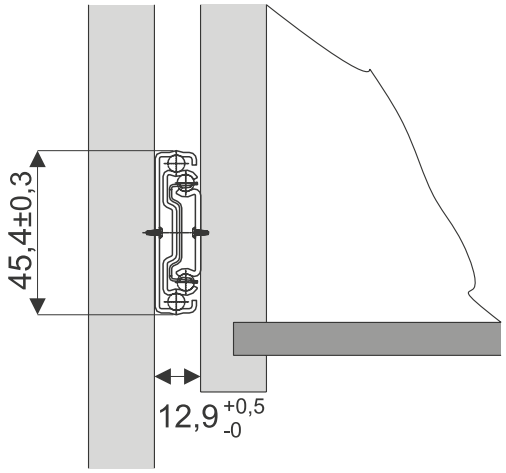

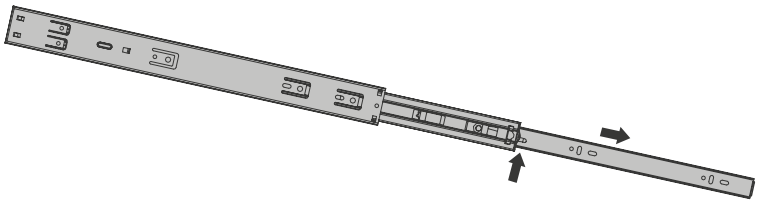

Wymiary prowadnic

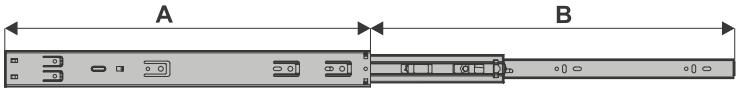

A	300	350	400	450	500	550	600	700
B	264±3	335±3	400±3	450±3	500±3	550±3	600±3	700±3

Mocowanie prowadnic do korpusu

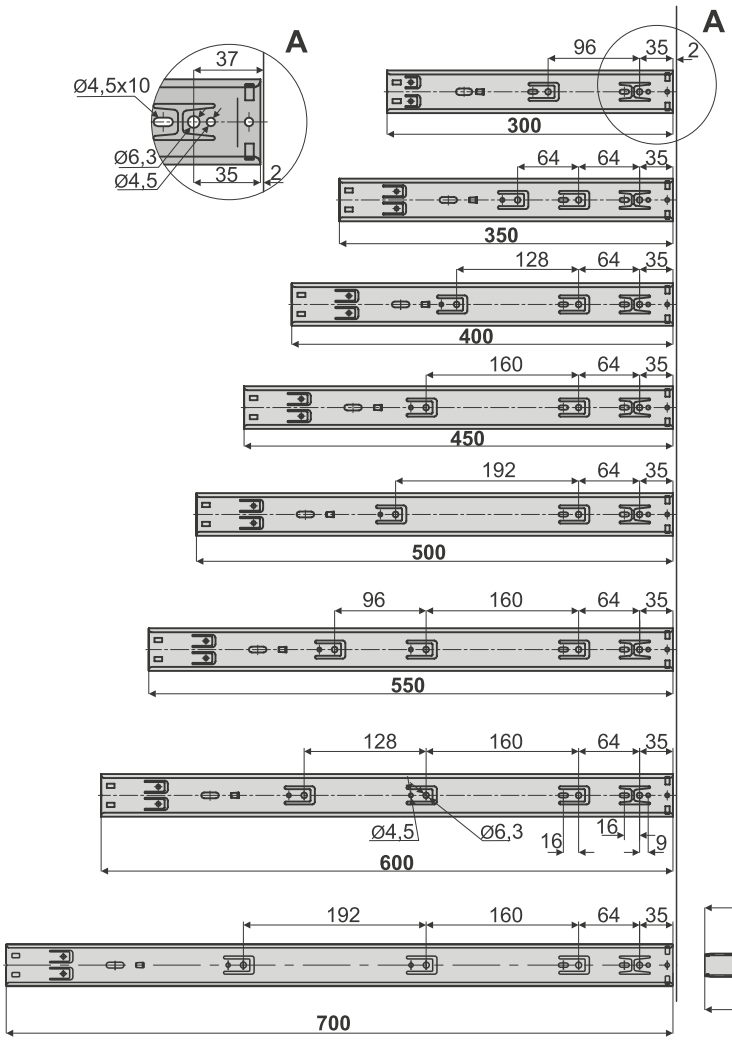

Mocowanie prowadnic do szuflady

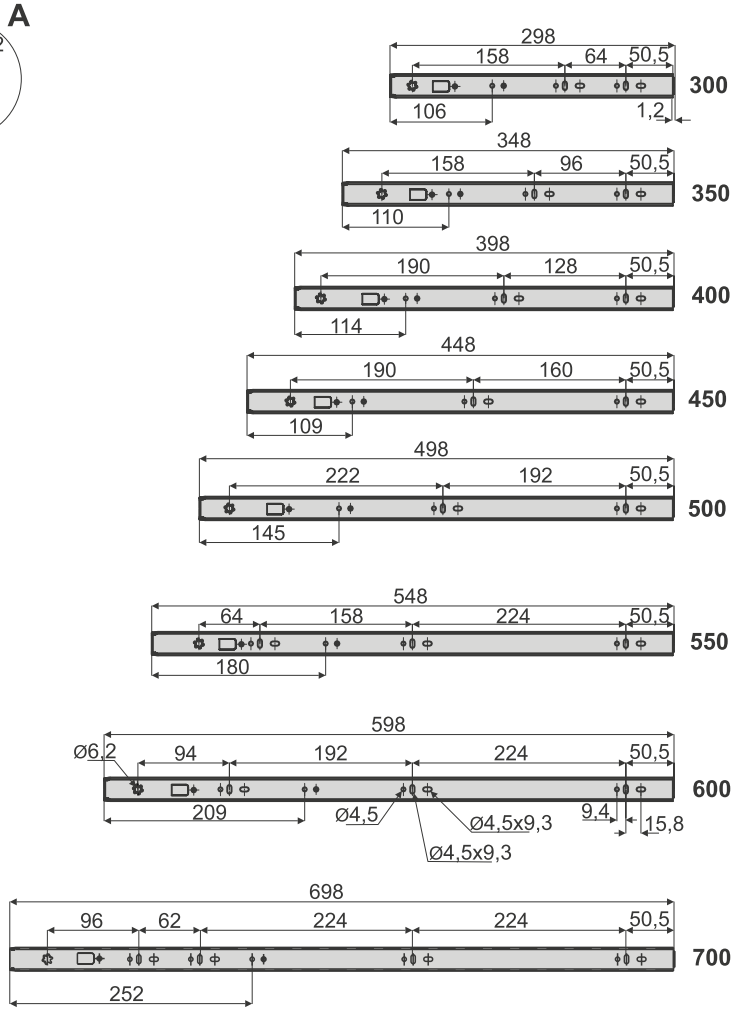

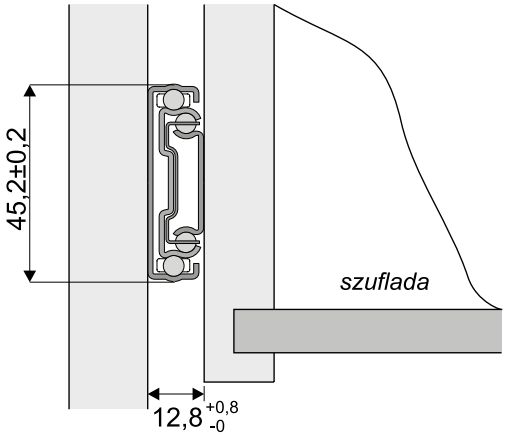

Wymiary prowadnic

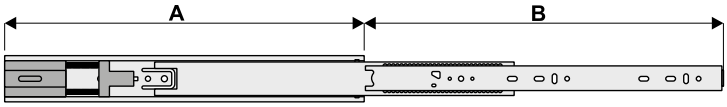

A	250	300	350	400	450	500	550	600
B	192±2	268±2	343±2	382±2	452±2	503±2	550±2	600±2

Wypinanie prowadnicy

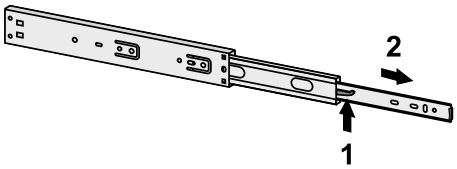

Mocowanie prowadnic do korpusu

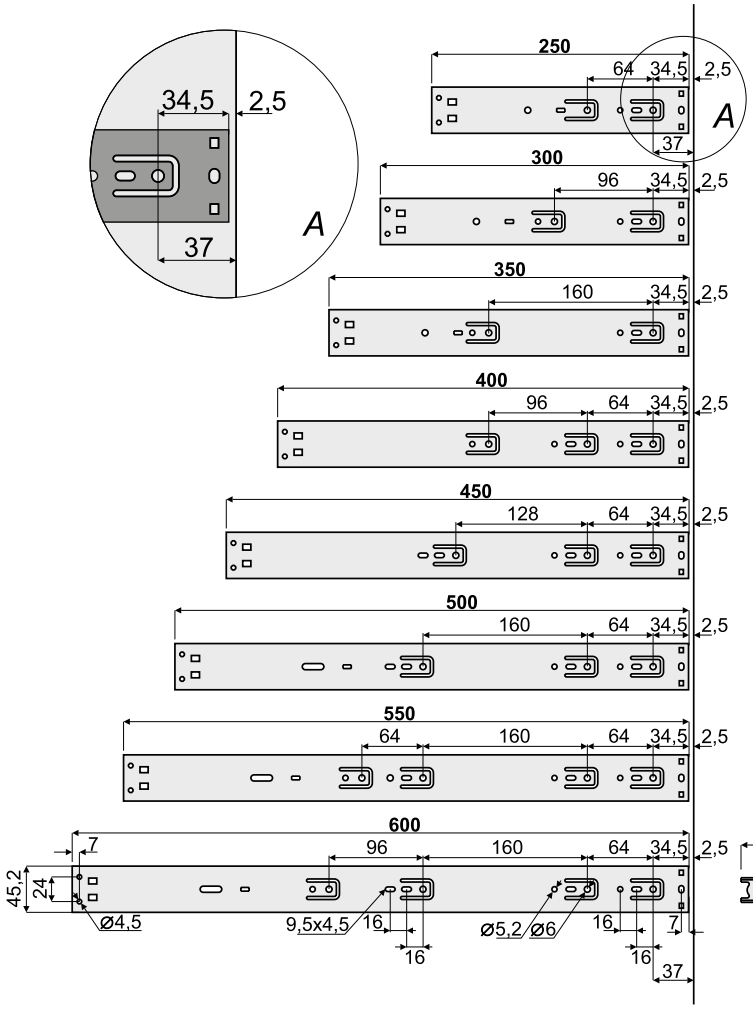

Mocowanie prowadnic do szuflady

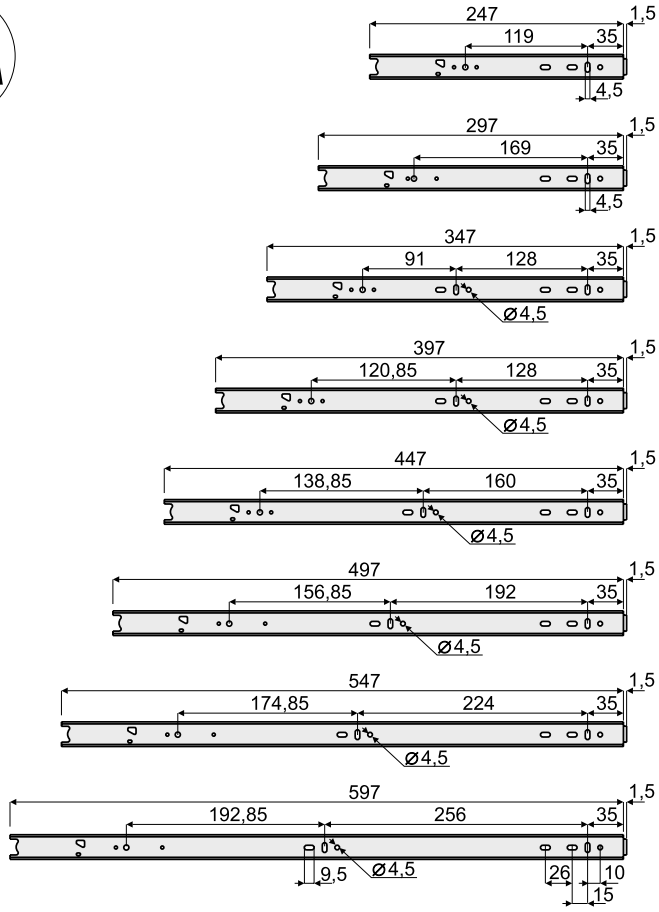

PROWADNICE KULKOWE DO DUŻYCH OBCIĄŻEŃ H-53 mm 100 kg

NOWOŚĆ

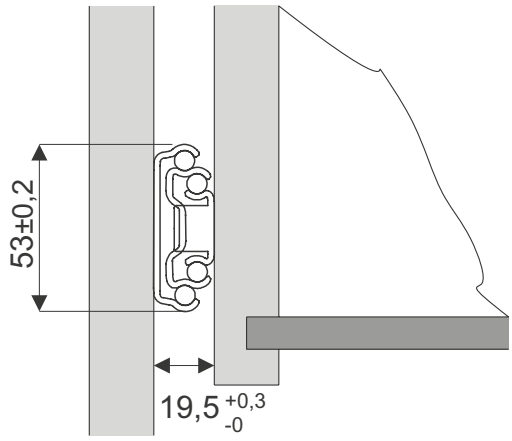

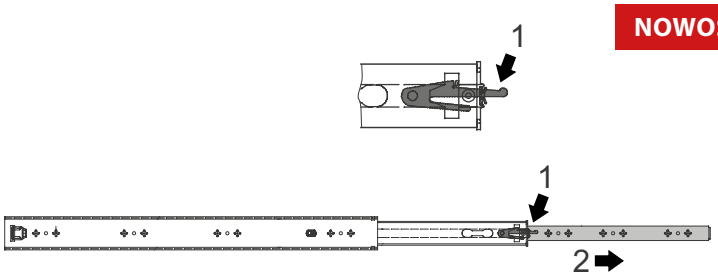

Wymiary prowadnic

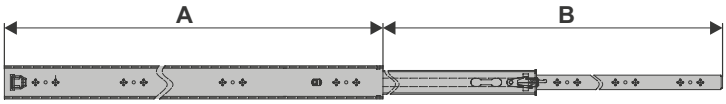

A	400	450	500	550	600	650	700	750	800	850	900	950	1000	1100	1200
B±3	400	450	500	550	600	650	700	750	800	850	900	950	1000	1100	1200

Mocowanie prowadnic do korpusu

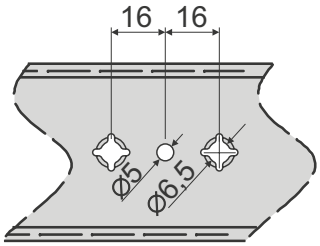

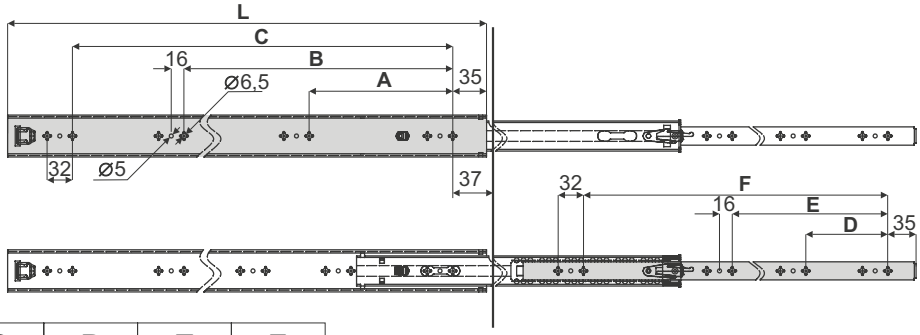

Mocowanie prowadnic do szuflady

L	A	B	C	D	E	F
400	128	288	-	96	288	-
450	160	320	-	128	320	-
500	192	384	-	160	384	-
550	192	416	-	192	416	-
600	128	288	480	192	352	480
650	160	320	512	192	384	544
700	192	384	576	192	384	576
750	192	384	576	192	416	608
800	224	448	672	224	448	672
850	224	448	672	224	448	672
900	256	512	768	256	512	768
950	256	544	832	256	544	832
1000	288	576	864	288	576	864
1100	288	608	928	288	608	928
1200	352	704	1056	320	672	1024

PROWADNICE KULKOWE DO DUŻYCH OBCIĄŻEŃ H-53 mm 80 kg

NOWOŚĆ

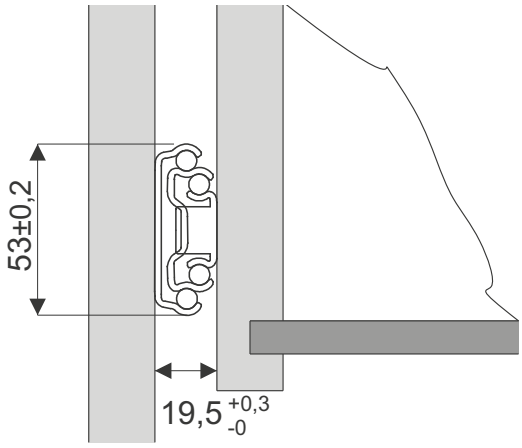

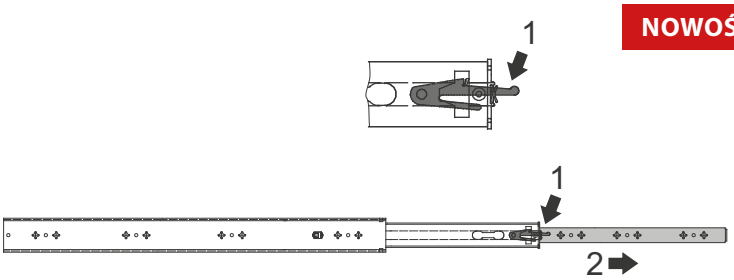

Wymiary prowadnic

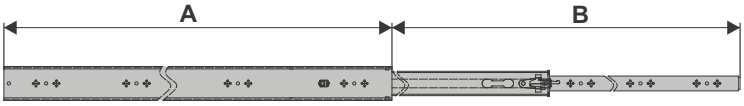

A	450	500	550	600	650	700	750	800	850	900	950	1000	1100	1200
B±3	450	500	550	600	650	700	750	800	850	900	950	1000	1100	1200

Mocowanie prowadnic do korpusu

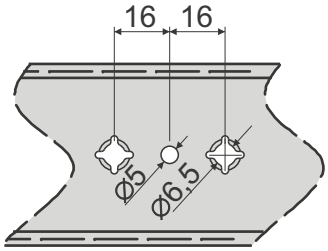

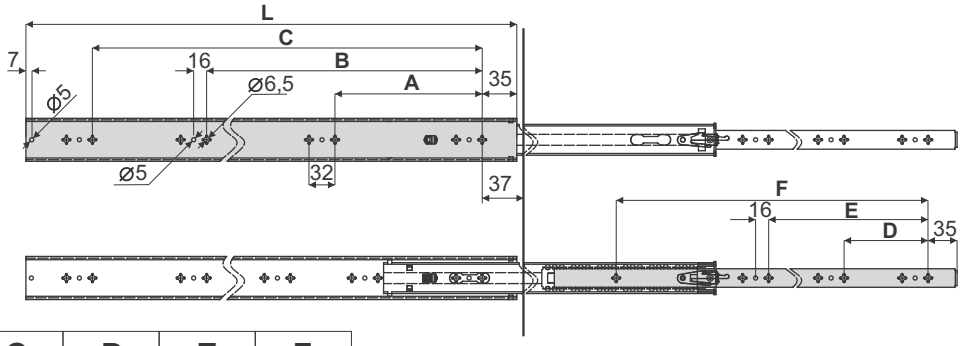

L	A	B	C	D	E	F
450	192	-	-	160	-	366
500	192	-	-	160	-	416
550	192	288	-	192	-	466
600	128	320	-	192	384	516
650	160	352	-	192	416	566
700	192	416	-	224	448	616
750	192	448	-	256	512	666
800	224	480	-	256	544	716
850	224	544	-	288	576	766
900	256	544	-	288	608	816
950	256	608	-	320	640	866
1000	320	672	-	320	672	916
1100	352	736	-	384	768	1016
1200	288	576	896	384	800	1116

Mocowanie prowadnic do szuflady

PROWADNICE KULKOWE PEŁNEGO WYSUWU SVS

z systemem miękkiego domyku lub z systemem PUSH

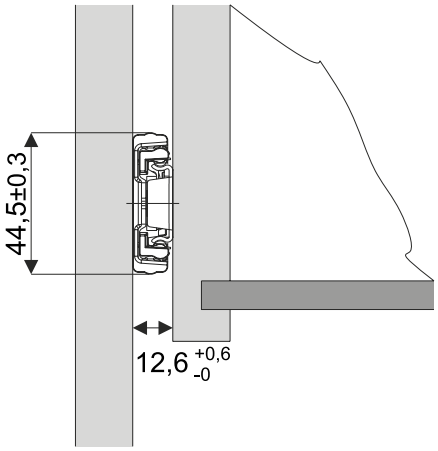

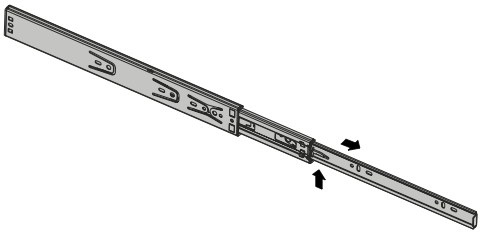

Wymiary prowadnic

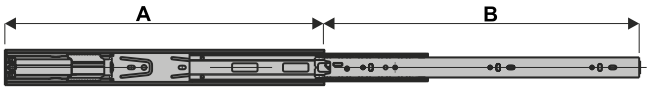

A	250	300	350	400	450	500	550
B	210±2	288±2	338±2	396±2	444±2	492±2	546±2

Mocowanie prowadnic do korpusu

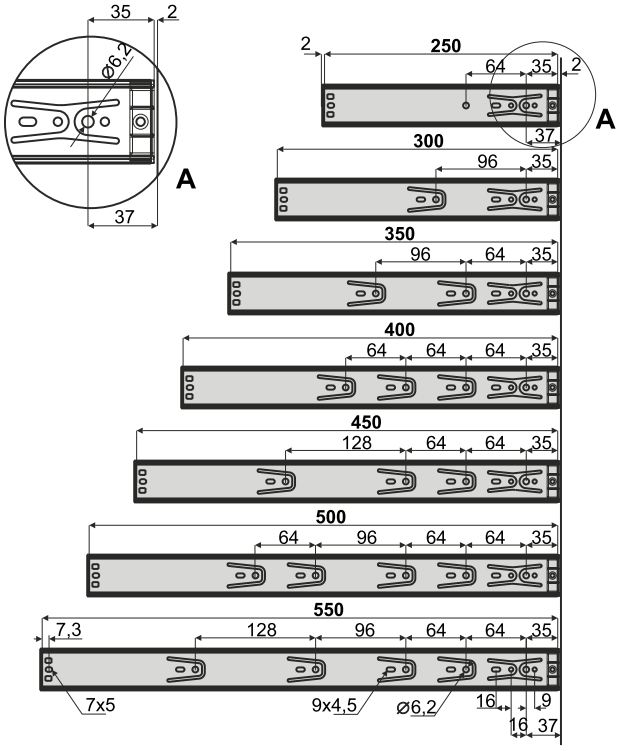

Mocowanie prowadnic do szuflady

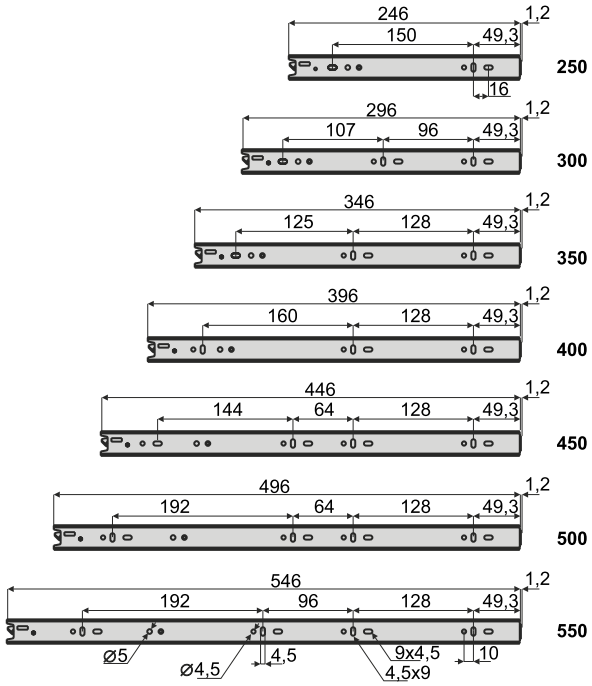

PROWADNICA KULKOWA PEŁNEGO WYSUWU SVS

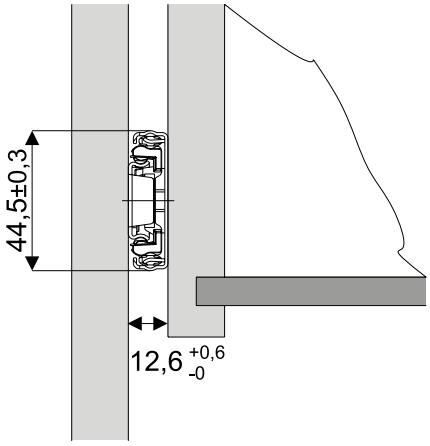

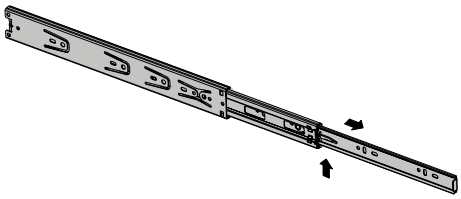

Wymiary prowadnic

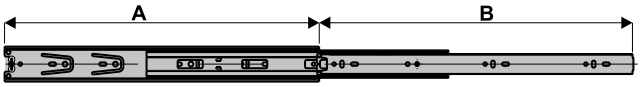

A	250	300	350	400	450	500	550
B	247±2	298±2	348±2	398±2	448±2	497±2	548±2

Mocowanie prowadnic do korpusu

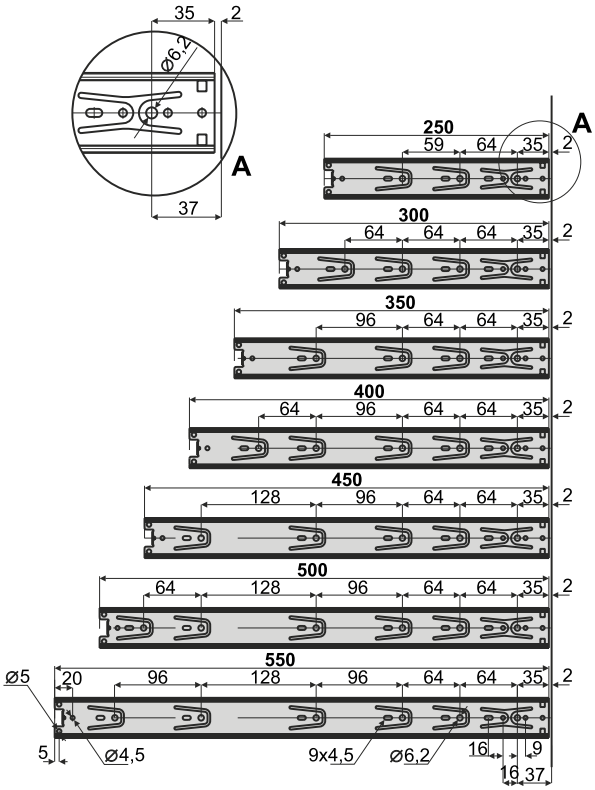

Mocowanie prowadnic do szuflady

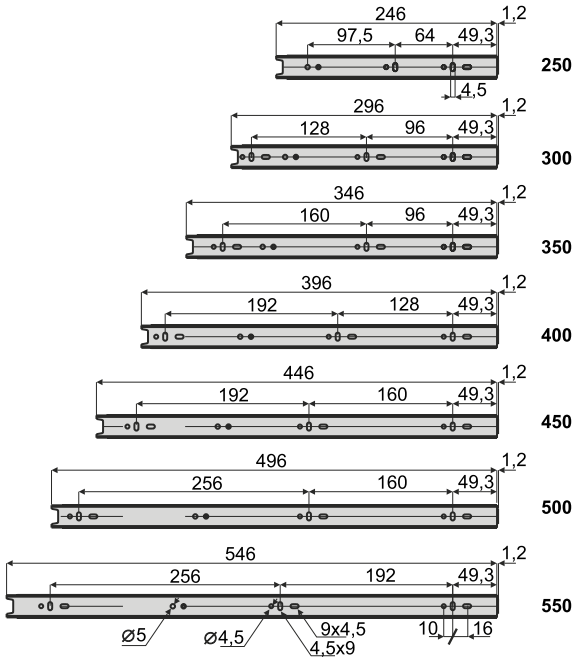

ZAWIASY NAKŁADANE NIEWIDOCZNE SECRET

NOWOŚĆ

do ramek aluminiowych i drzwi drewnianych, z miękkim domykiem

D - grubość boku korpusu
A - nałożenie (A = D - S)
K - odsunięcie puszki zawiasu (3÷6 mm)
S - szczelina drzwi

S	D=18	D=20	D=22	D=24	D=26	D=28	D=30	D=32
K=3	0	0,2	0,6	1	2,3	4,9	7,5	10
K=4	0	0,2	0,6	1	1,5	3,9	6,5	9
K=5	0	0,2	0,6	1	1,5	2,9	5,5	8
K=6	0	0,2	0,6	1	1,5	1,9	4,5	7

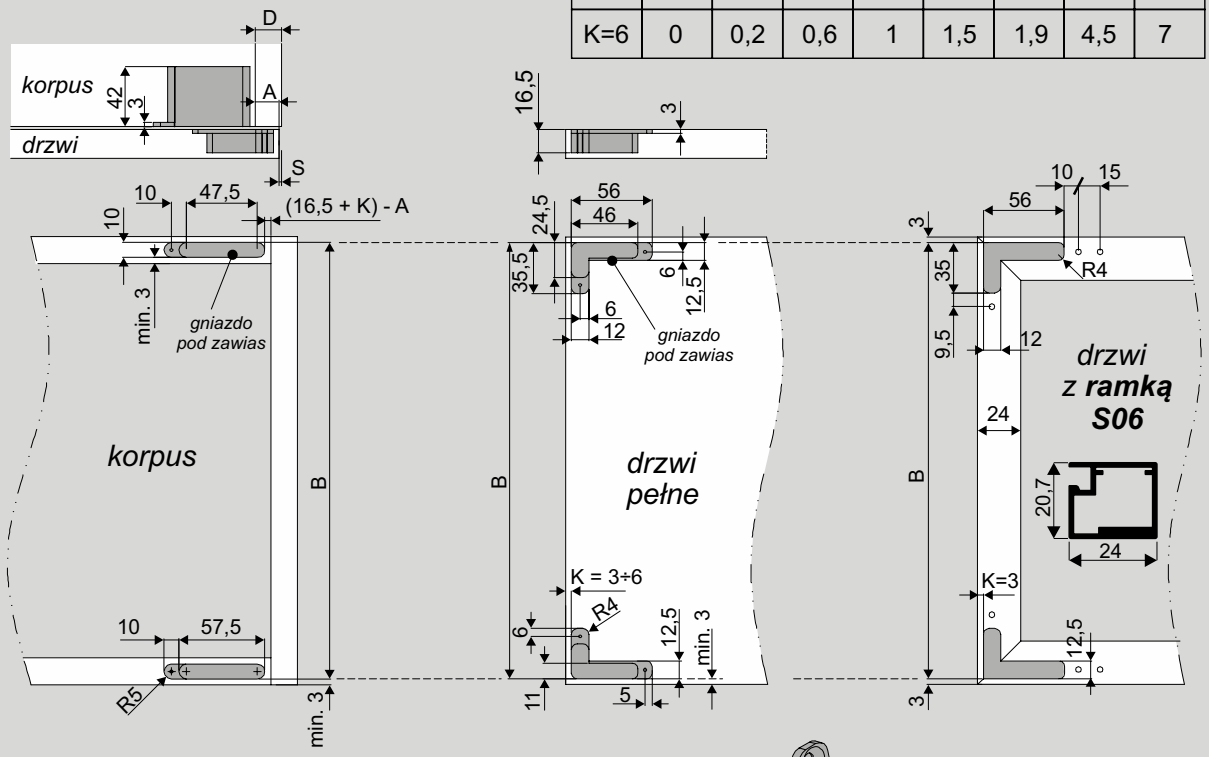

Zawias nakładany, z miękkim domykiem

Maksymalny ciężar drzwi 25 kg

Kąt otwarcia 105°

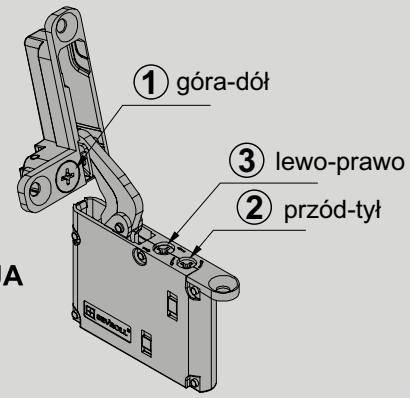

REGULACJA

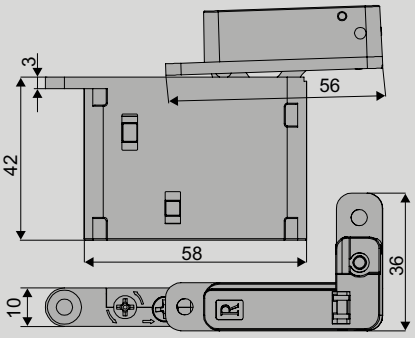

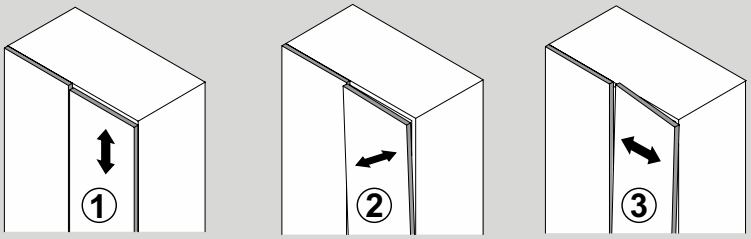

góra-dół ± 1,3 mm | przód-tył ± 2 mm | lewo-prawo ± 2 mm

ELEMENTY SKŁADOWE

Zawias nakładany niewidoczny SECRET do ramek aluminiowych i drzwi drewnianych, z miękkim domykiem

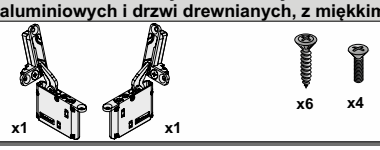

Kątownik montażowy dla zawiasu SECRET i ramki S06

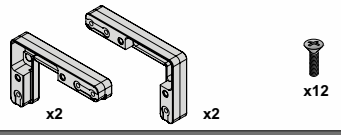

Zawias nakładany 3D do ramek aluminiowych

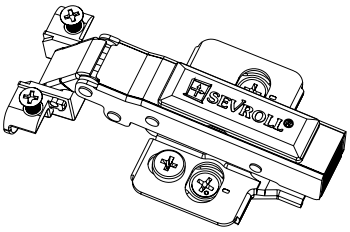

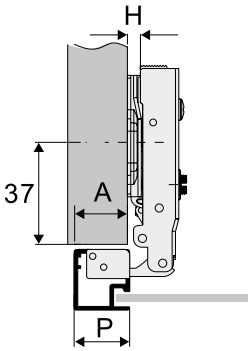

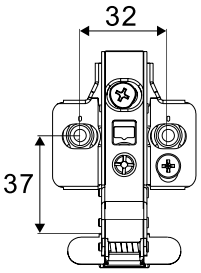

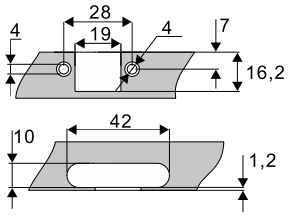

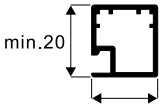

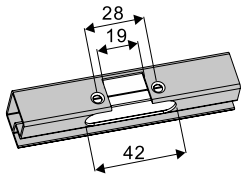

Prowadnik H=0

P	19	20	21	22	23
A	17	18	19	20	21

P - szerokość ramki
A - nałożenie

Zawias półwkowy 3D do ramek aluminiowych

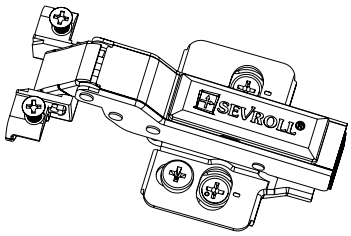

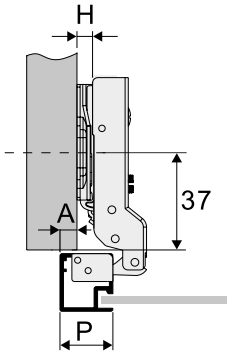

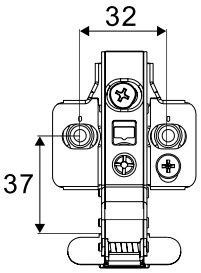

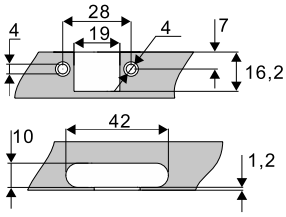

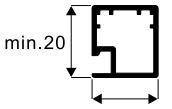

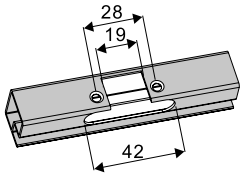

Prowadnik H=0

P	19	20	21	22	23
A	7	8	9	10	11

P - szerokość ramki
A - nałożenie

Zawias wpuszczany 3D do ramek aluminiowych

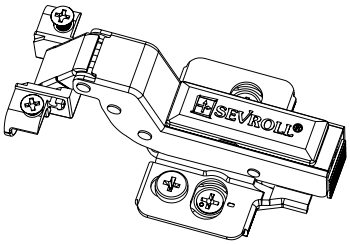

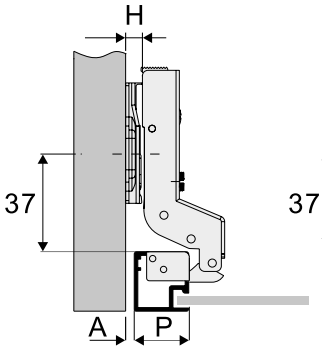

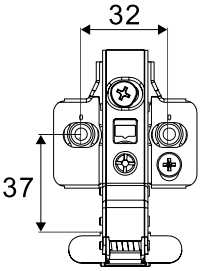

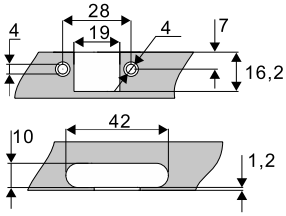

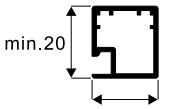

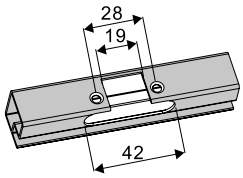

Prowadnik H=0

P	19	20	21	22	23
A	1	0	-1	-2	-3

P - szerokość ramki
A - szczelina

ZAWIASY ZATRZASKOWE Z CICHYM DOMYKIEM PRO

NOWOŚĆ

Zawias nakładany PRO

Prowadnik H=0

K	3	4	5	6	7
A	17	18	19	20	21

K - odległość puszki
A - nałożenie

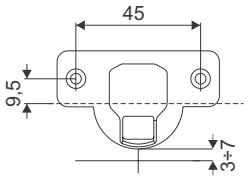

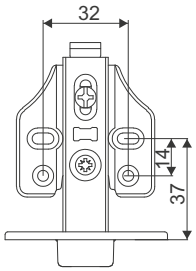

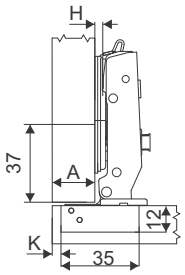

Zawias półówkowy PRO

Prowadnik H=0

K	3	4	5	6	7
A	8	9	10	11	12

K - odległość puszki
A - nałożenie

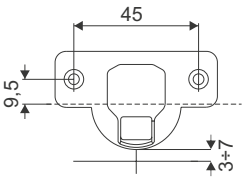

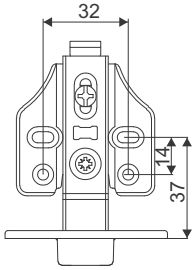

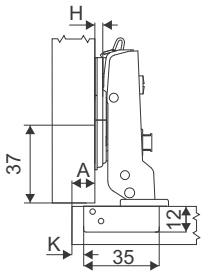

Zawias wpuszczany PRO

Prowadnik H=0

K	3	4	5	6	7
A	1	0	-1	-2	-3

K - odległość puszki
A - szczelina

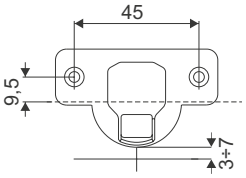

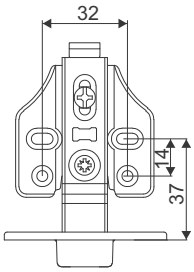

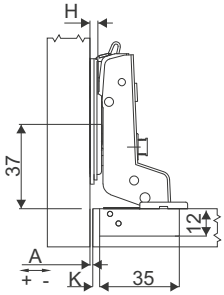

Zawias nakładany 3D PRO

Prowadnik H=0

K	3	4	5	6	7
A	18	19	20	21	22

K - odległość puszki
A - nałożenie

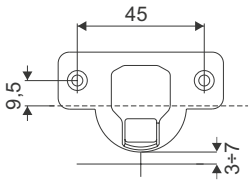

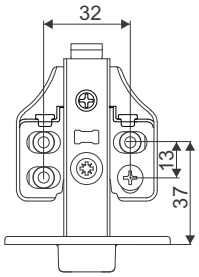

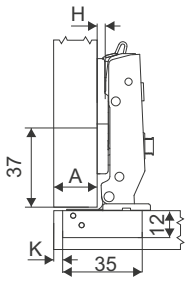

Zawias półówkowy 3D PRO

Prowadnik H=0

K	3	4	5	6	7
A	8	9	10	11	12

K - odległość puszki
A - nałożenie

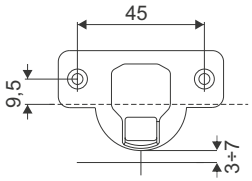

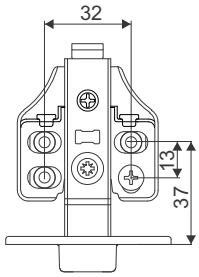

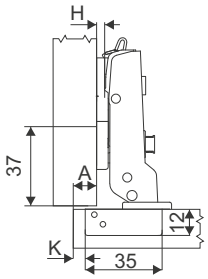

Zawias wpuszczany 3D PRO

Prowadnik H=0

K	3	4	5	6	7
A	1	0	-1	-2	-3

K - odległość puszki
A - szczelina

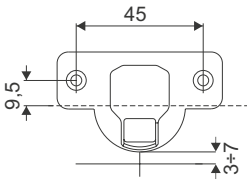

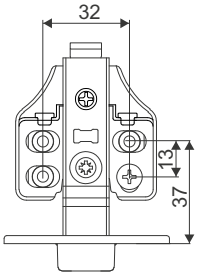

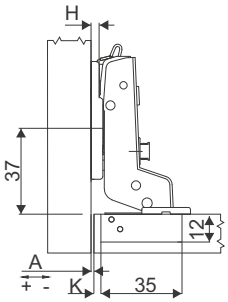

ZAWIASY ZATRZASKOWE Z CICHYM DOMYKIEM

- Zawiasy 3D Z REGULACJĄ MIMOŚRODOWĄ, rozstaw 45 mm ø35 mm
- Zawiasy zatrzaskowe z cichym domykiem, rozstaw 45 mm ø35 mm
- Zawiasy zatrzaskowe bez sprężyny, rozstaw 45 mm ø35 mm

Zawias NAKŁADANY

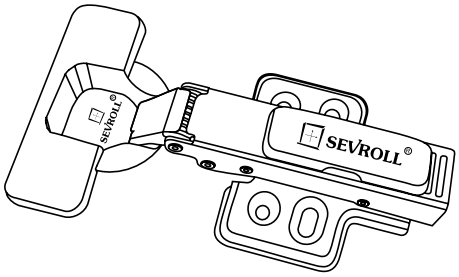

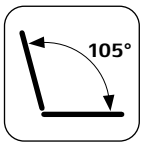

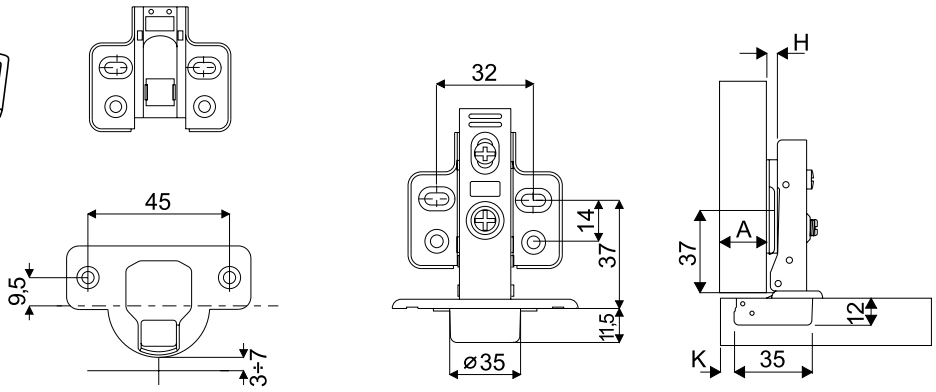

Prowadnik H = 0

K	3	4	5	6	7
A	17	18	19	20	21

K – odległość puszki
A – nałożenie

Zawias POŁÓWKOWY

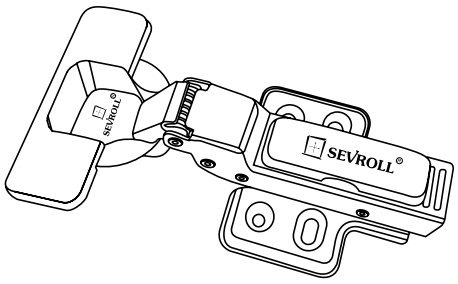

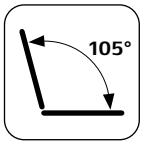

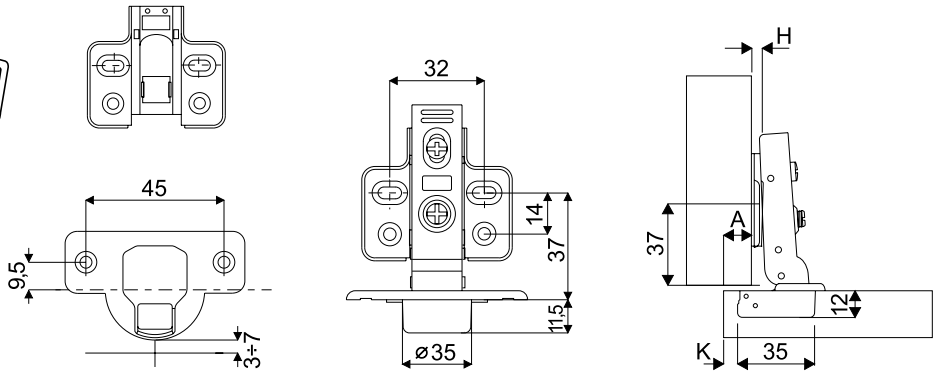

Prowadnik H = 0

K	3	4	5	6	7
A	8	9	10	11	12

K – odległość puszki
A – nałożenie

Zawias WPUSZCZANY

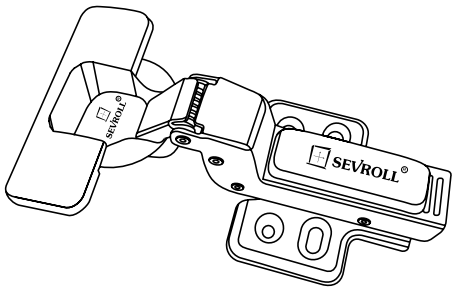

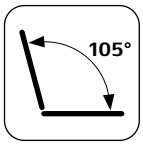

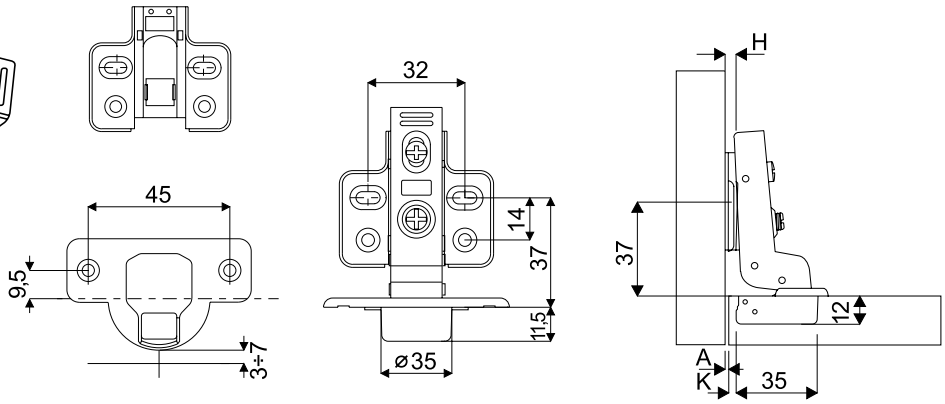

Prowadnik H = 0

K	3	4	5	6	7
A	1,5	0,5	-0,5	-1,5	-2,5

K – odległość puszki
A – szczelina

PROWADNIKI UNIWERSALNE

Prowadnik zawiasu uniwersalny z regulacją mimośrodową wysokości

Prowadniki pasują do zawiasów o indeksie: 222969 / 222970 / 222971 / 223115 / 223117 / 223116

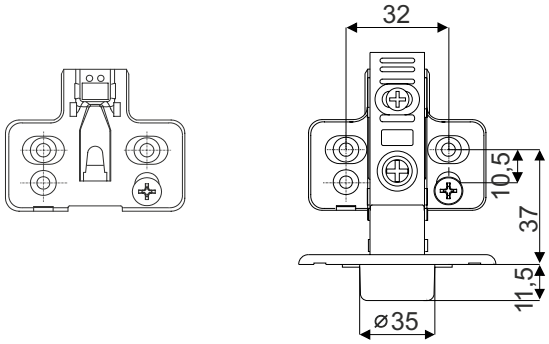

Prowadnik zawiasu uniwersalny krzyżakowy na 4 otwory, symetryczny

Prowadniki pasują do zawiasów o indeksie: 222969 / 222970 / 222971 / 223115 / 223117 / 223116

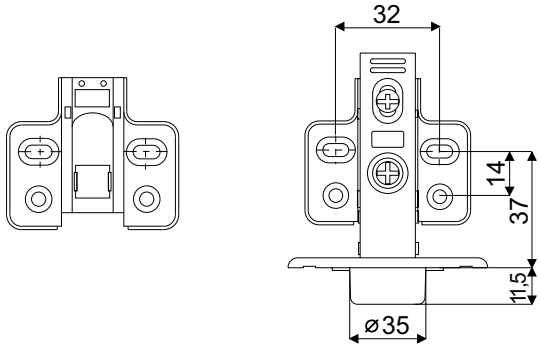

Prowadnik zawiasu uniwersalny z eurowkrętem

Prowadniki pasują do zawiasów o indeksie: 222969 / 222970 / 222971 / 223115 / 223117 / 223116

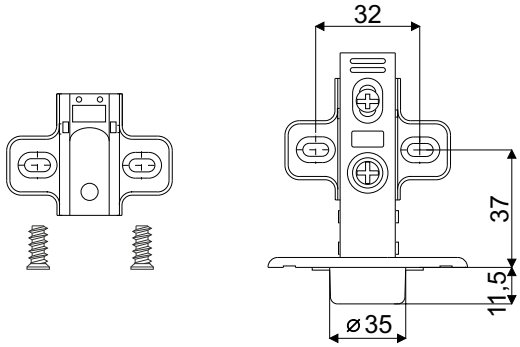

OGRANICZNIK KĄTA OTWARCIA DLA ZAWIASÓW NAKŁADANYCH

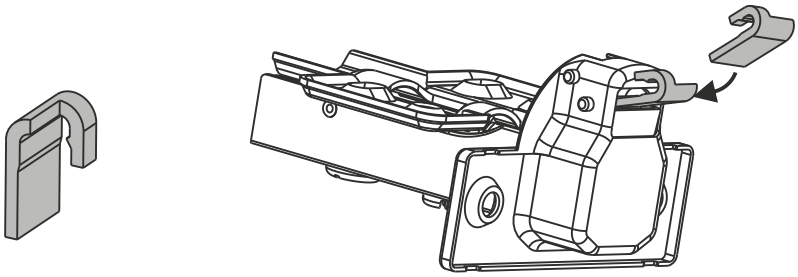

ZAWIASY ZATRZASKOWE Z CICHYM DOMYKIEM

Zawiasy KĄTOWE, rozstaw 45 mm ø35 mm

Zawias KĄTOWY 30°

Prowadnik H = 0

K	4	5	6	7
A	2,5	3,4	4,3	5,2
X	35	34	33	32

K – odległość puszki
A – nałożenie
X – odległość prowadnika

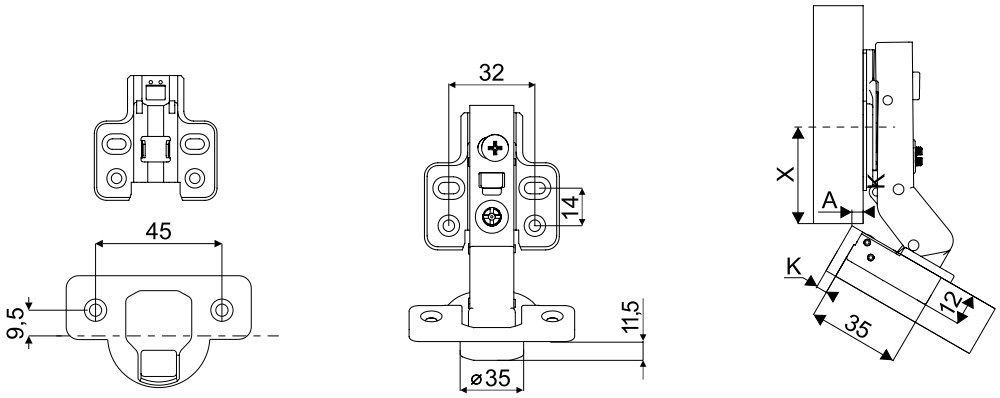

Zawias KĄTOWY 45°

Prowadnik H = 0

K	4	5	6	7
A	4,5	5,4	6,3	7,2
X	37	36	35	34

K – odległość puszki
A – nałożenie
X – odległość prowadnika

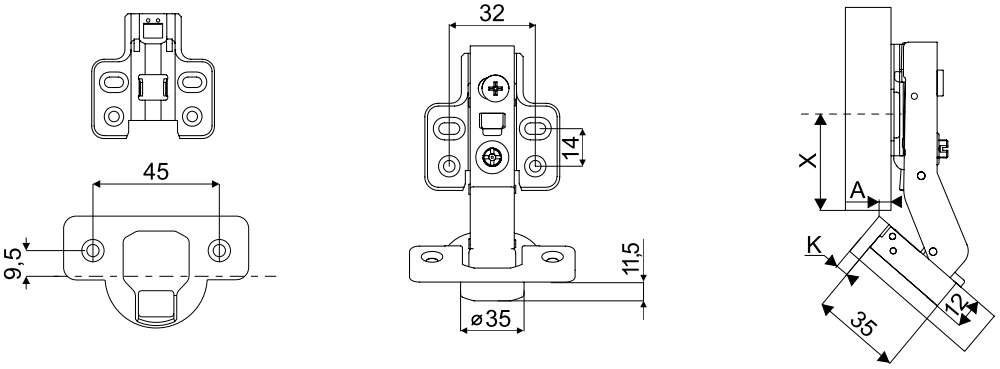

Zawias KĄTOWY 90°

Prowadnik H = 0

K	4	5
A	2,8	2,8
X	20	19

K – odległość puszki
A – nałożenie
X – odległość prowadnika

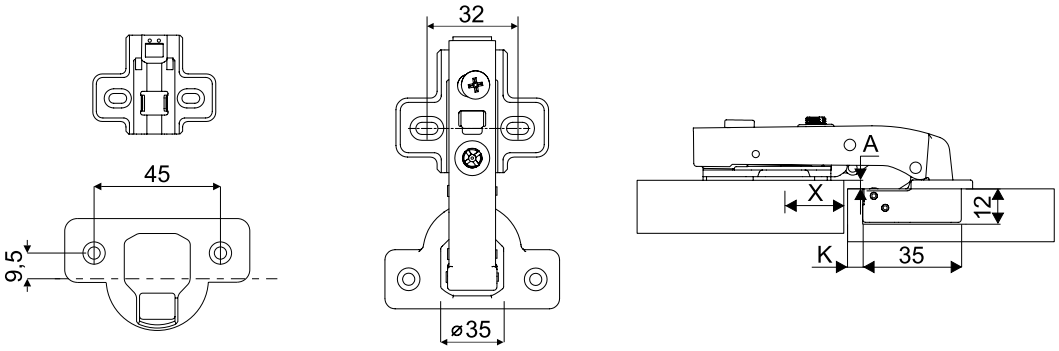

Zawiasy KĄTOWE, rozstaw 45 mm ø35 mm

Zawias KĄTOWY 135°

Prowadnik H = 0

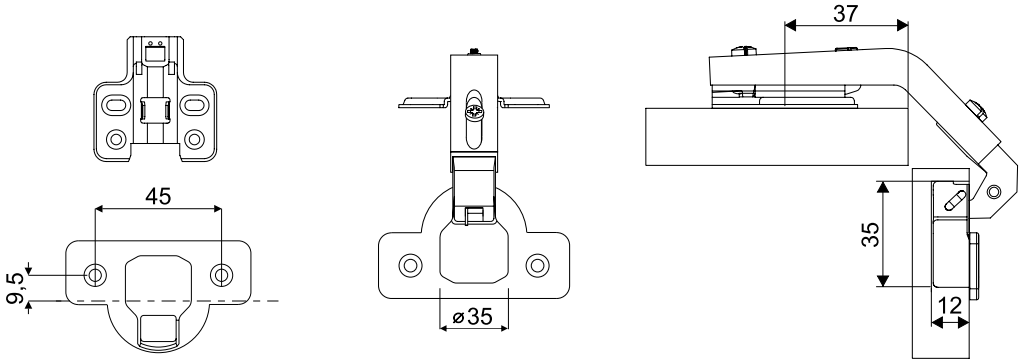

Zawias KĄTOWY 155°

Prowadnik H = 0

K	3	4	5	6	7
A	17	18	19	20	21

K – odległość puszki
A – nałożenie

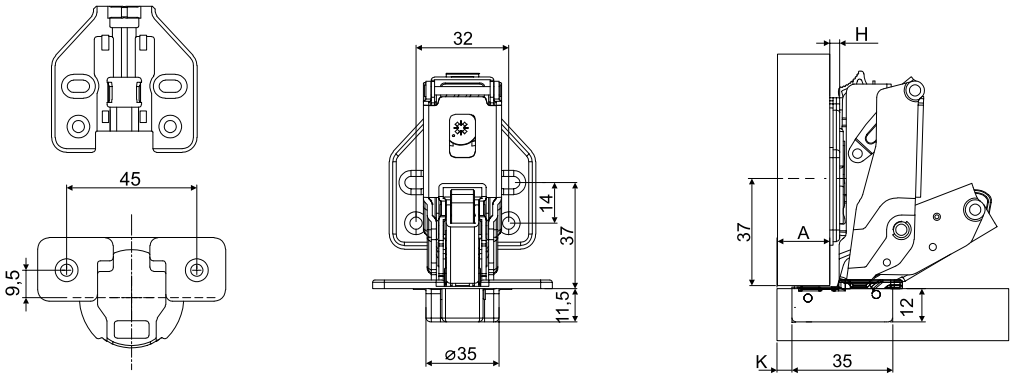

Zawias KĄTOWY 165°

Prowadnik H = 0

K	3	4	5	6	7
A	18	19	20	21	22

K – odległość puszki
A – nałożenie

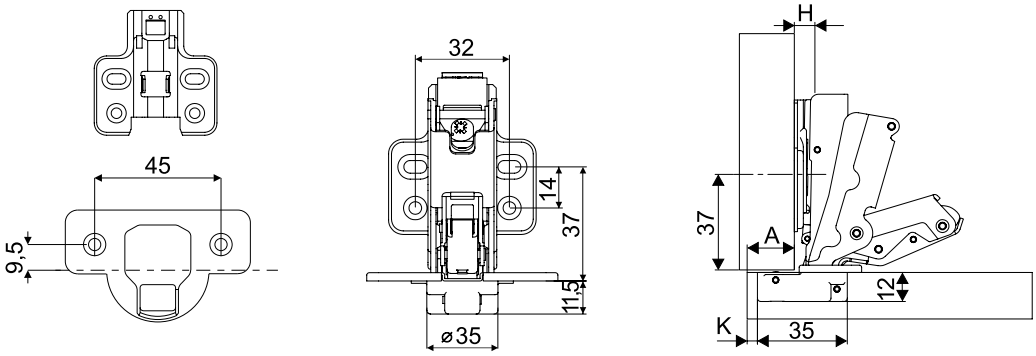

ZAWIASY ZATRZASKOWE Z CICHYM DOMYKIEM

REGULACJA ZAWIASÓW

Zawiasy: nakładany, połówkowy, wpuszczany

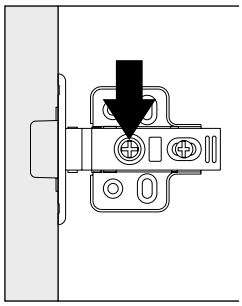

Regulacja: + 5 mm

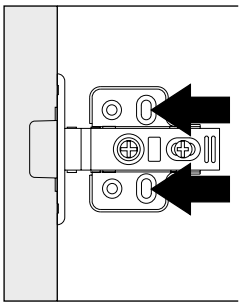

Regulacja: ± 2 mm

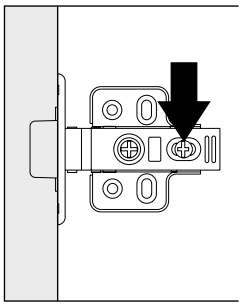

Regulacja: + 5 mm

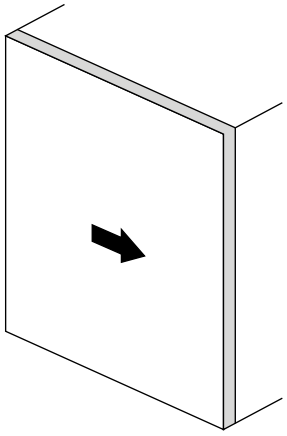

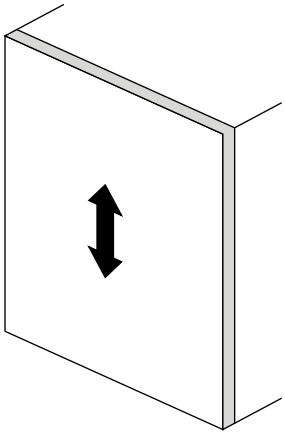

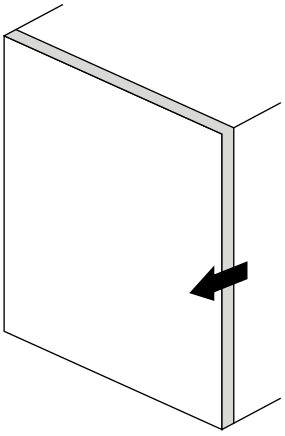

Zawiasy kątowe

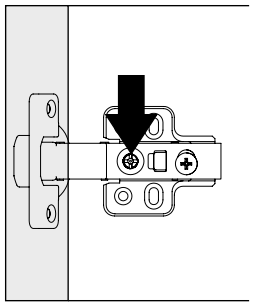

Regulacja: + 6 mm

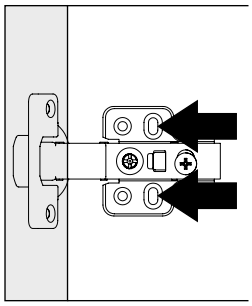

Regulacja: ± 2 mm

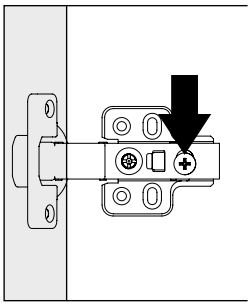

Regulacja: ± 2 mm

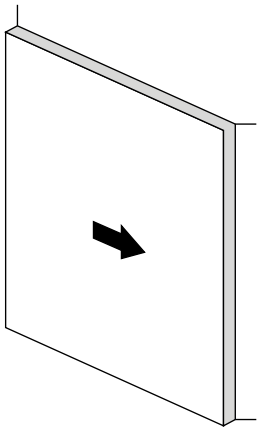

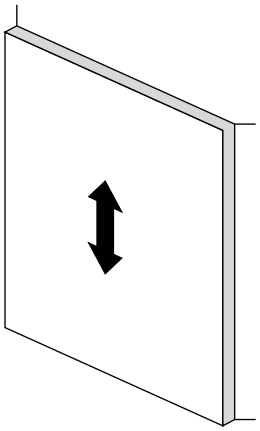

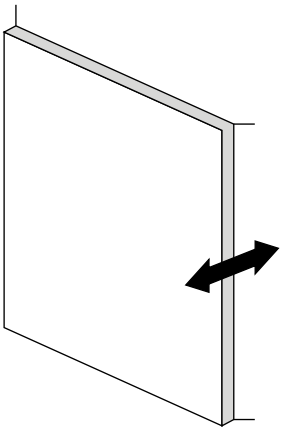

ODBOJNIK V-PUSH

z adapterem lub końcówką silikonową

Montaż odbojnika w adapterze

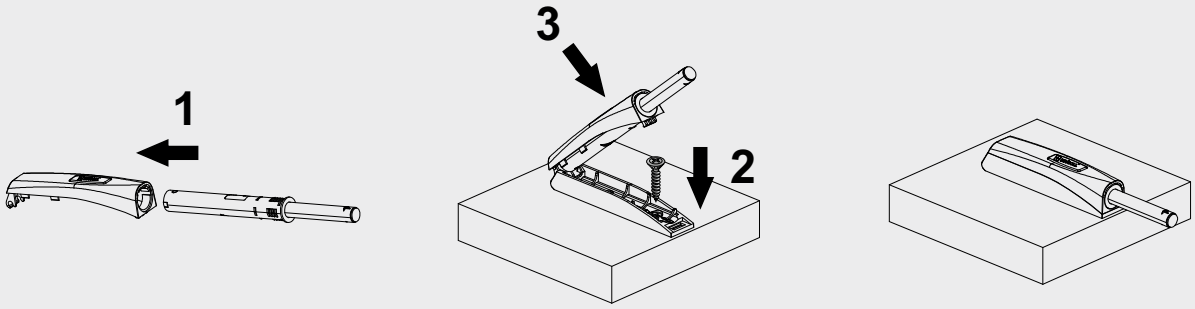

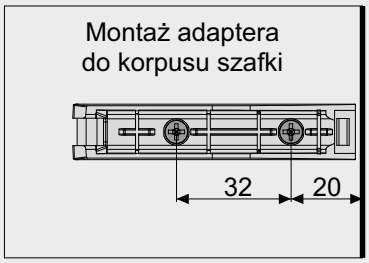

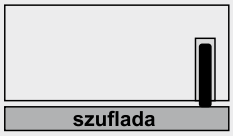

Montaż do szuflady

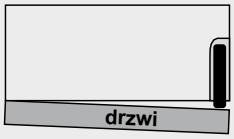

Montaż do drzwi

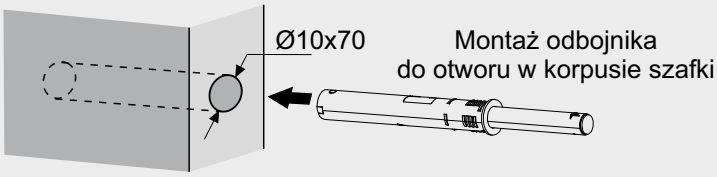

Regulacja

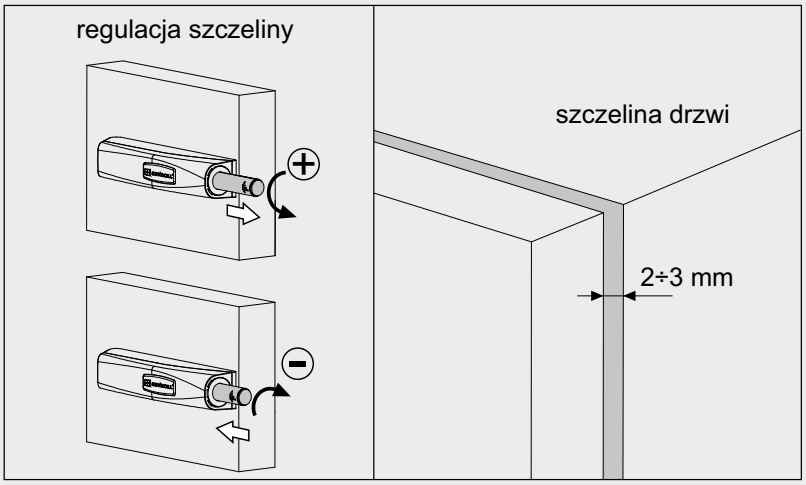

ELEMENTY SKŁADOWE

Odbojnik V-PUSH z adapterem, z końcówką magnetyczną, 20N lub 30N

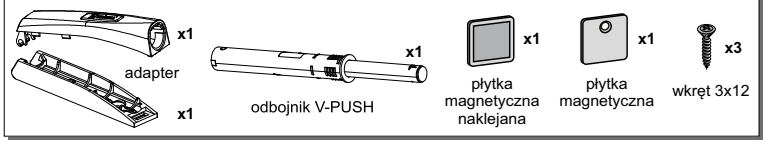

Odbojnik V-PUSH z adapterem, z końcówką silikonową, 30N

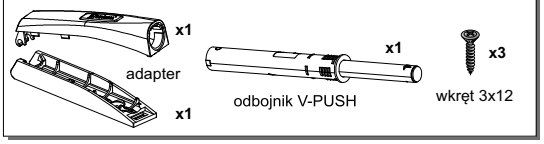

PODNOŚNIK DO KLAPY EASY UP

NOWOŚĆ

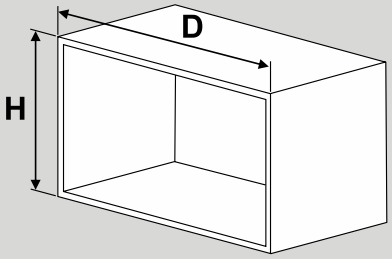

D = max 1400
H = 250 ÷ 550

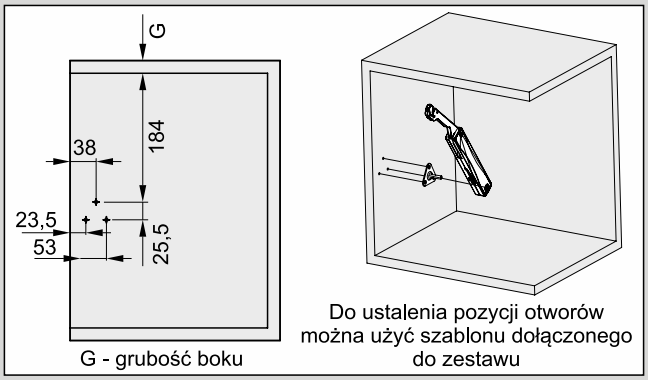

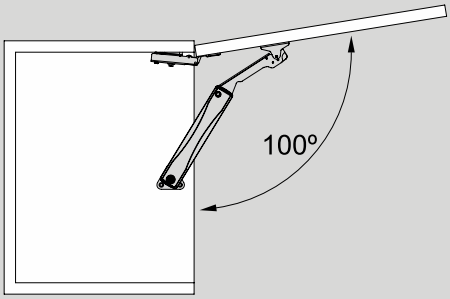

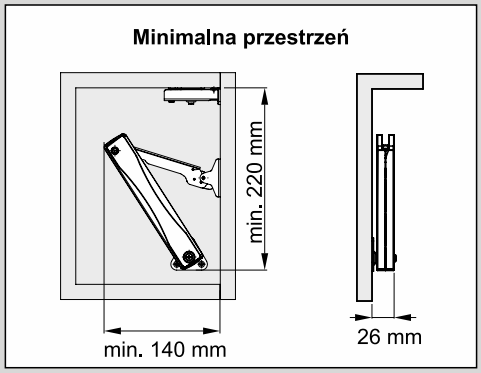

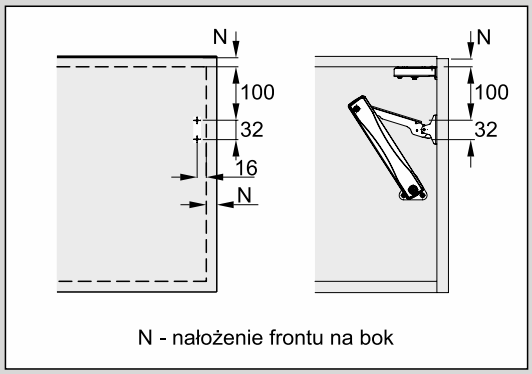

Podnośnik	Waga drzwi [kg]	Liczba podnośników	D -szerokość drzwi [mm]	H - wysokość drzwi [mm]
Light	2 ÷ 3 kg	1	500 ÷ 800	280 ÷ 400 mm
	3 ÷ 4 kg	2	500 ÷ 1000	260 ÷ 400 mm
Medium	3,5 ÷ 4,5 kg	1	500 ÷ 1000	300 ÷ 450 mm
	5,5 ÷ 7,5 kg	2	500 ÷ 1200	300 ÷ 450 mm
Strong	5 ÷ 6 kg	1	500 ÷ 1200	380 ÷ 550 mm
	6,5 ÷ 10 kg	2	500 ÷ 1400	380 ÷ 550 mm

ELEMENTY SKŁADOWE

Podnośnik do klapy Easy Up

Podnośnik Easy Up **light** / **medium** / **strong**	Mocowanie podnośnika	Prowadnik	Szablon samoprzylepny	wkr. 4x15
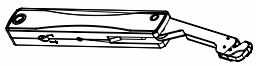				X5
X1	X1	X1	X1	X1

ELEMENTY DODATKOWE

Zawias zatrzaskowy ø35 z cichym domykiem

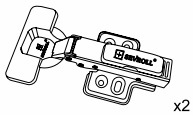

x2

Nakładany

Montaż podnośnika

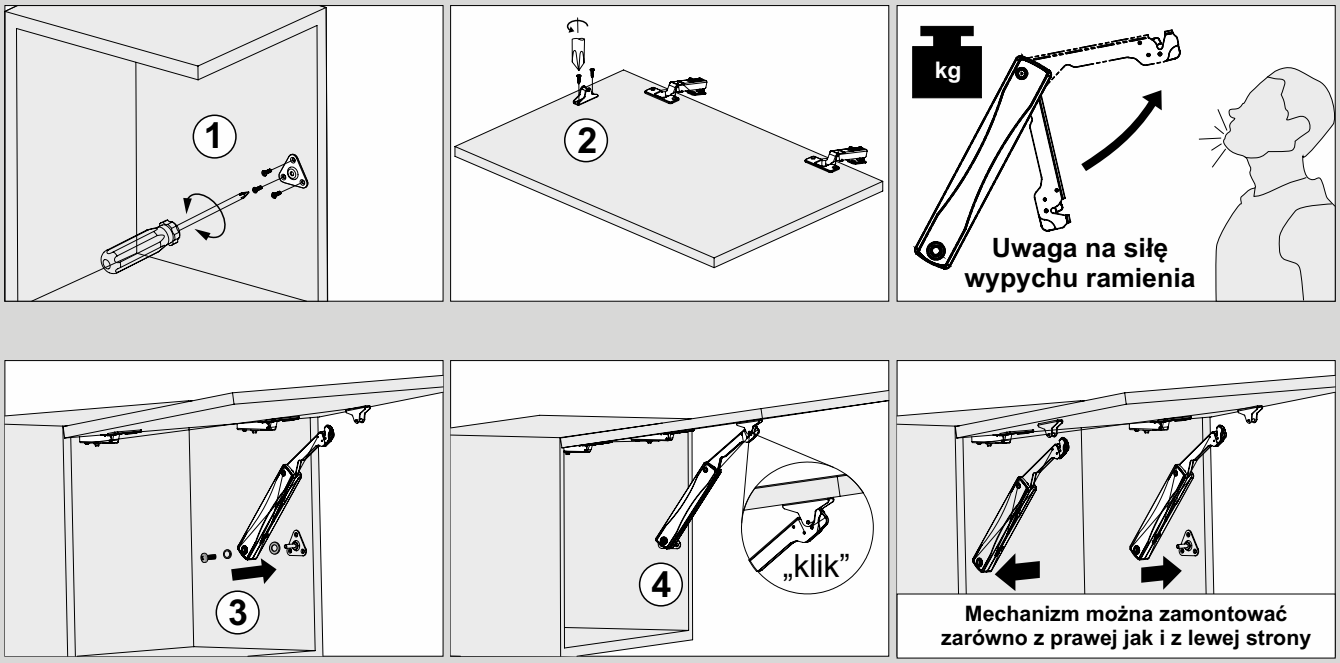

Demontaż podnośnika

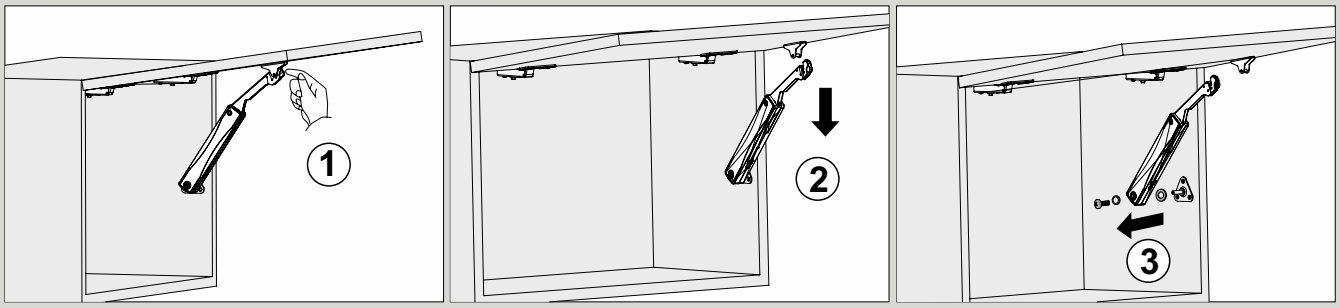

Regulacja siły podnośnika

MECHANIZM DO FRONTU PUSH & SOFT

NOWOŚĆ

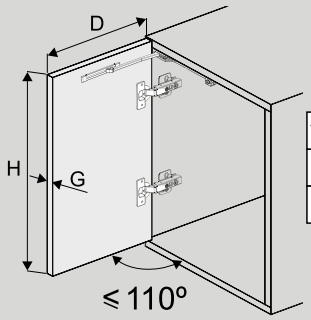

	mechanizm standard	mechanizm strong	mechanizm super strong
waga	≤ 7,5 kg	≤ 20 kg	≤ 25 kg
H	≤ 700 mm	≤ 2200 mm	≤ 2800 mm
D	≤ 600 mm	≤ 600 mm	≤ 600 mm

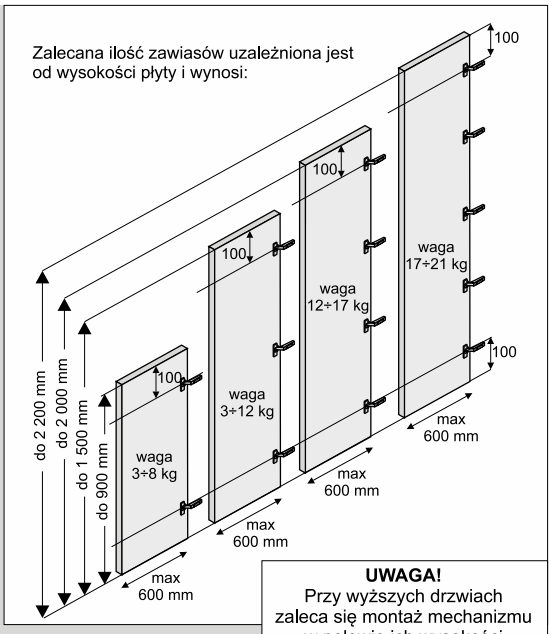

UWAGA!
Przy wyższych drzwiach zaleca się montaż mechanizmu w połowie ich wysokości (np. pod półką)

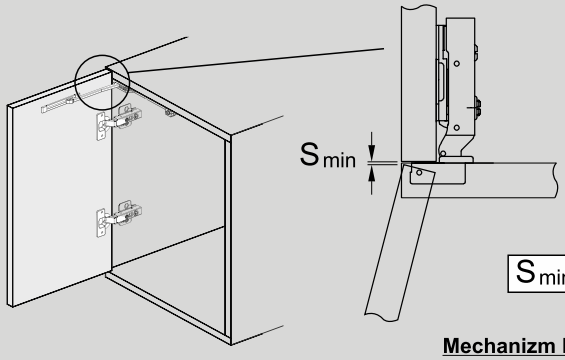

	mechanizm standard	mechanizm strong	mechanizm super strong
S min	≥2 mm	≥3 mm	≥3 mm

Mechanizm Push & Soft należy stosować z zawiasami bez sprężyny

Montaż mechanizmu do wieńca górnego za pomocą płytki montażowej

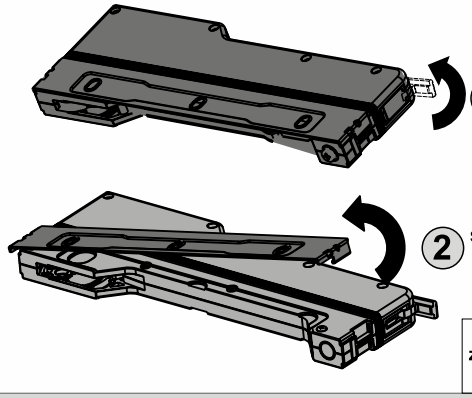

1 otworzyć blokadę mechanizmu

2 ściągnąć z mechanizmu płytkę montażową

Mechanizm można zamontować zarówno z prawej jak i z lewej strony szafki

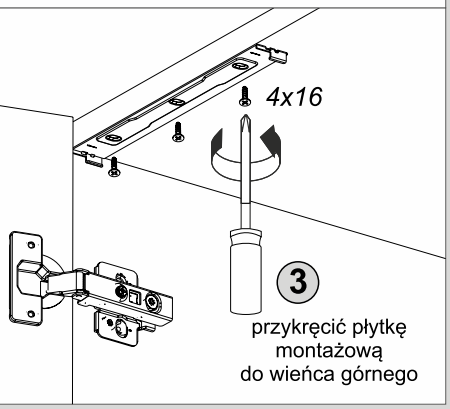

3 przykręcić płytkę montażową do wieńca górnego

UWAGA!
Można użyć papierowego szablonu załączonego do zestawu

Położenie płytki montażowej w wieńcu górnym

dla drzwi z zawiasem nakładanym	dla drzwi z zawiasem połówkowym	dla drzwi z zawiasem wpuszczanym
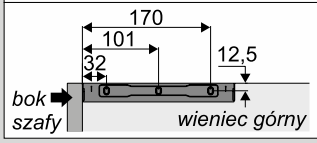	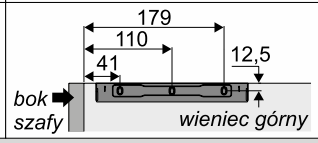	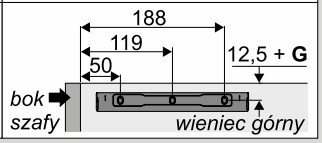

G - grubość drzwi

ELEMENTY SKŁADOWE

Mechanizm do frontu Push & Soft

mechanizm Push & Soft **standard / strong / super strong**

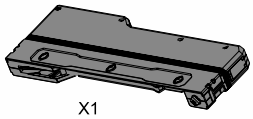

X1

prowadnik X1

zaślepka X2

odbojnik X2

szablon papierowy

X2

wkr. 4x16 *(mechanizm)* X4

wkr. 4x14 *(płytka montażowa)* X2

ELEMENTY DODATKOWE

Zawias ø35 bez sprężyny

1 wpuszczany
2 nakładany
3 półówkowy

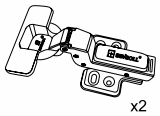

x2

Mocowanie mechanizmu w płytce montażowej

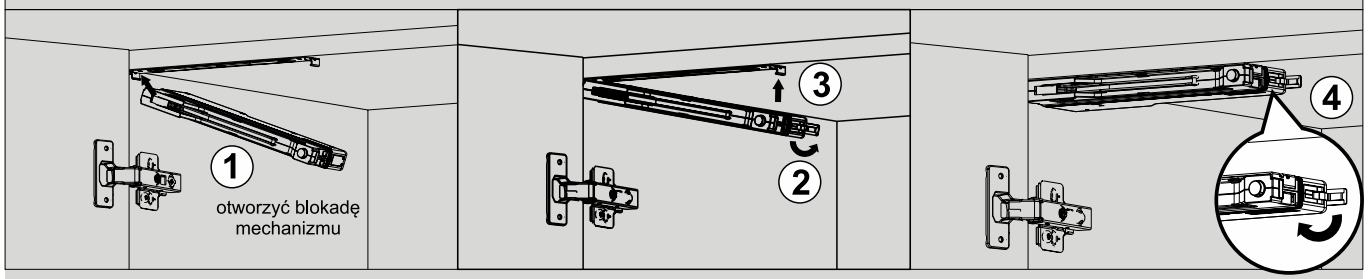

Włożyć mechanizm w pierwszy zaczep płytki montażowej (**1**). Otworzyć blokadę mechanizmu (**2**) i włożyć mechanizm w drugi zaczep płytki montażowej (**3**). Zamknąć blokadę mechanizmu (**4**).

Montaż prowadnika w drzwiach

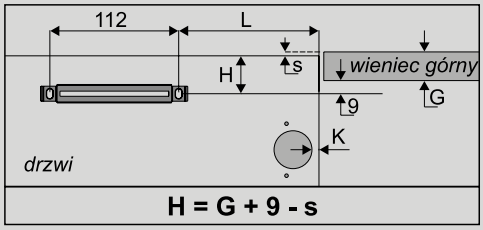

L		A - nałożenie drzwi				
		16	17	18	19	20
K	3	76	77	78	79	80
	4	77	78	79	80	81
	5	78	79	80	81	82

G - grubość wieńca górnego

s - odstęp między górną krawędzią drzwi a górną krawędzią korpusu szafki

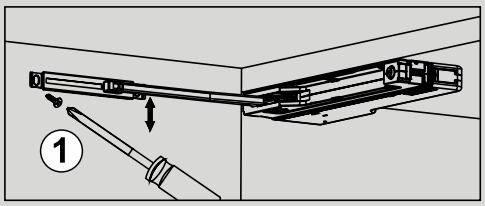

Ustalić położenie prowadnika na podstawie instrukcji bądź szablonu dołączonego do zestawu. Zamontować prowadnik do drzwi za pomocą wkrętów 4x14 i dokonać regulacji położenia góra-dół (**1**). Wysunąć ramię mechanizmu i włożyć je w zaczep prowadnika a następnie zablokować (**2**). Wsunąć zaślepki na oba końce prowadnika (**3**). Otworzyć i zamknąć kilkukrotnie drzwi aby sprawdzić czy push open i soft-close działają poprawnie (**4**). W razie potrzeby wykręcić lub wkręcić śrubę przycisku aktywującego (**5**) aby optymalnie wyregulować szczelinę między drzwiami a korpusem szafy. Na koniec założyć zaślepkę na śrubę przycisku aktywującego (**6**)

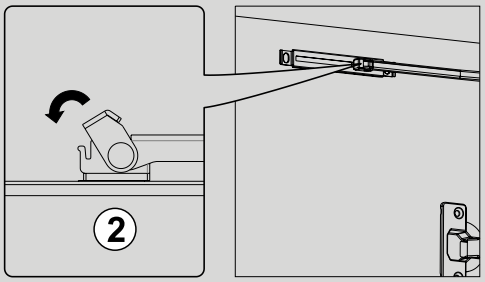

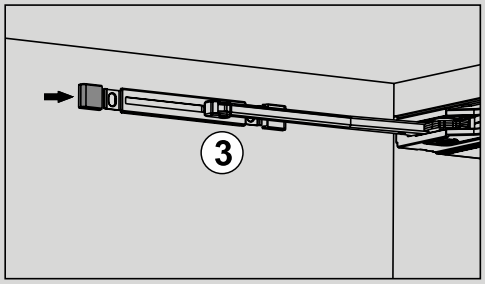

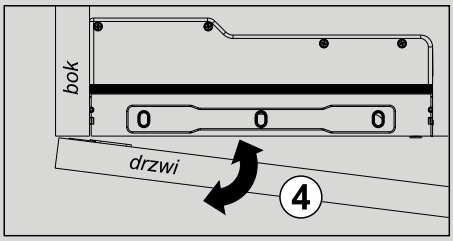

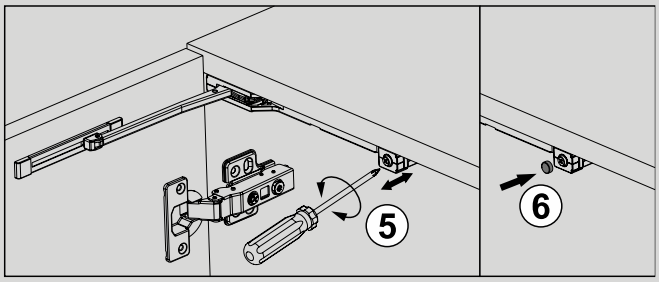

NÓŻKI MEBLOWE

Wymiary montażowe nóżek

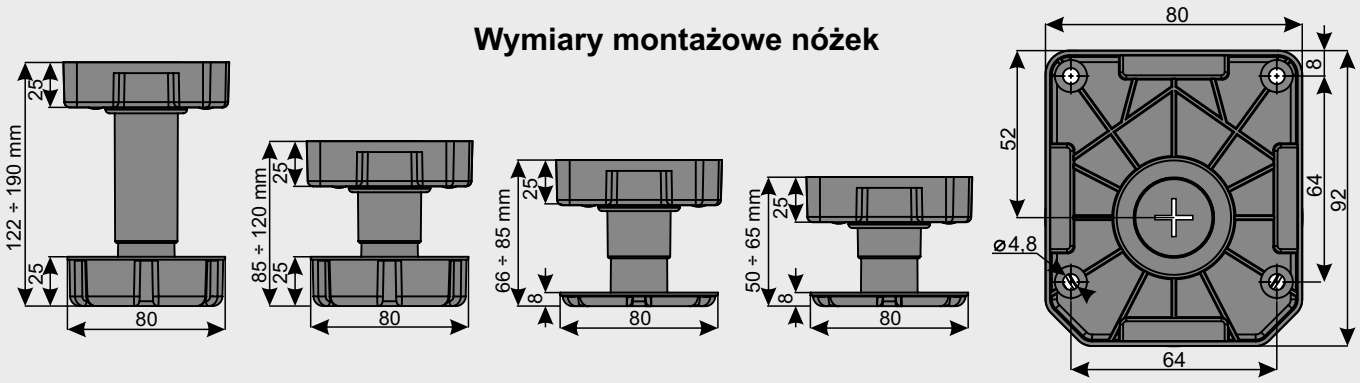

Regulacja wysokości nóżki

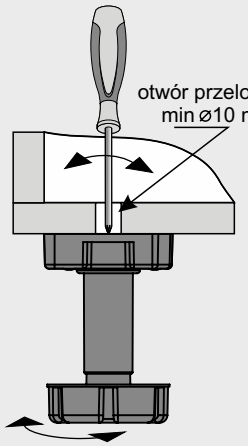

Regulacja wkrętakiem od góry
(dobrać odpowiedni wkrętak do gniazda)

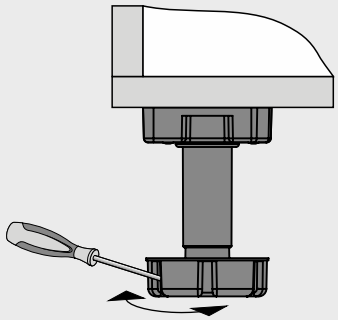

Regulacja wkrętakiem od przodu

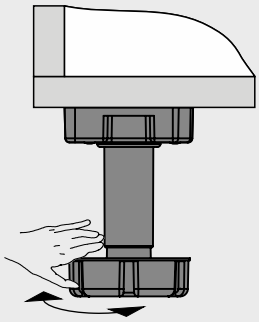

Regulacja ręczna

Montaż cokołu

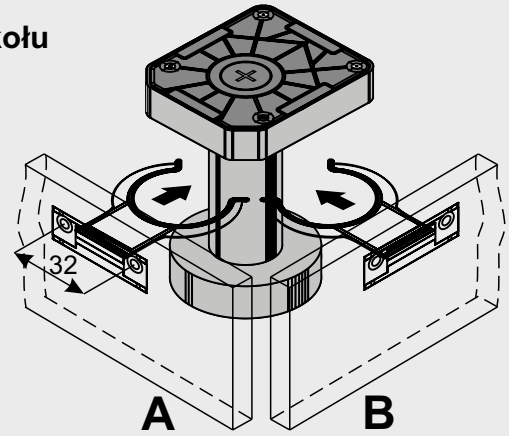

Klip zaczepowy

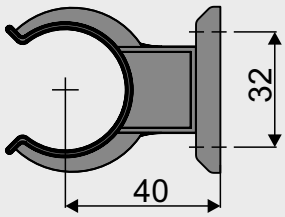

Cokół do nóżki można wczepiać zarówno od frontu (**A**) jak i od boku nóżki (**B**)
Dzięki temu nóżki można zastosować także w zabudowach typu „wyspa”

ELEMENTY SKŁADOWE

Nóżka regulowana h 50-65 mm

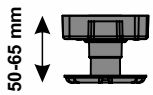

Nóżka regulowana h 66-85 mm

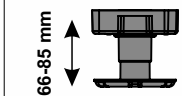

Nóżka regulowana h 85-120 mm

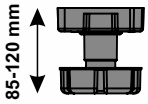

Nóżka regulowana h 122-190 mm

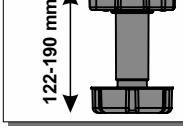

Klip zaczepowy uniwersalny

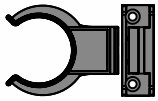

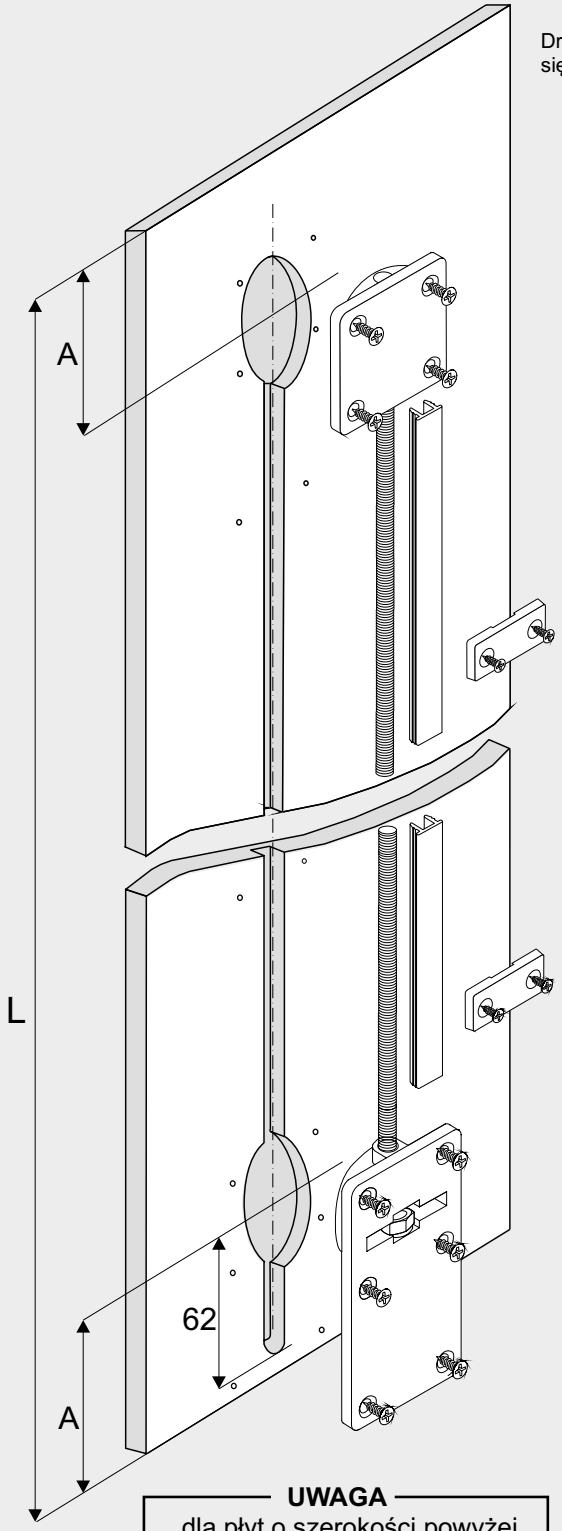

stan drzwi przed montażem systemu

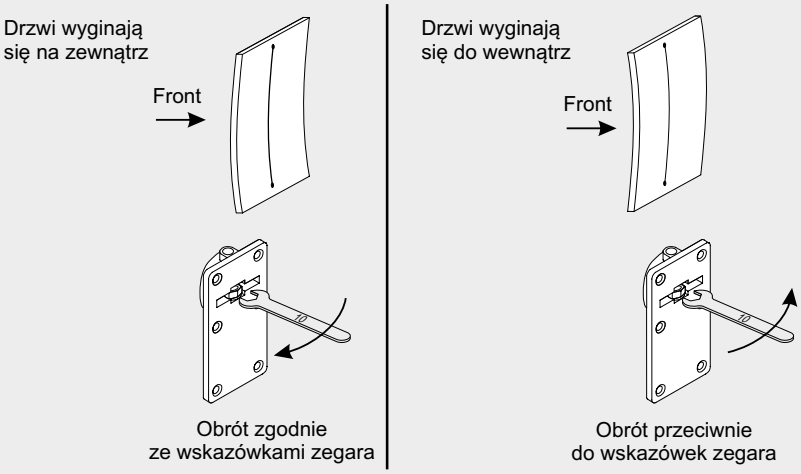

Przed montażem systemu na płycie, śrubę M6 należy wkręcić w osadę górną i dolną.
W osadę górną śrubę wkręcamy **do oporu**.

obliczanie wymiaru **A**, oraz długości śruby **l**śr.	
wysokość drzwi **L** > 2100 mm	wysokość drzwi **L** ⩽ 2100 mm
A = (L - 1940) : 2	**A** = 78 mm
$l_{śr.}$ - śruba M6 bez docinania	śrubę M6 należy dociąć na odpowiednią długość
	$l_{śr.}$ = L - 113 mm
UWAGA! Dotyczy tylko systemu **Idea** niezależnie od wysokości drzwi wymiar **A ⩾ 130 mm**	

Frezowanie gniazd Ø35 mm i kanału śruby ⋔10 mm

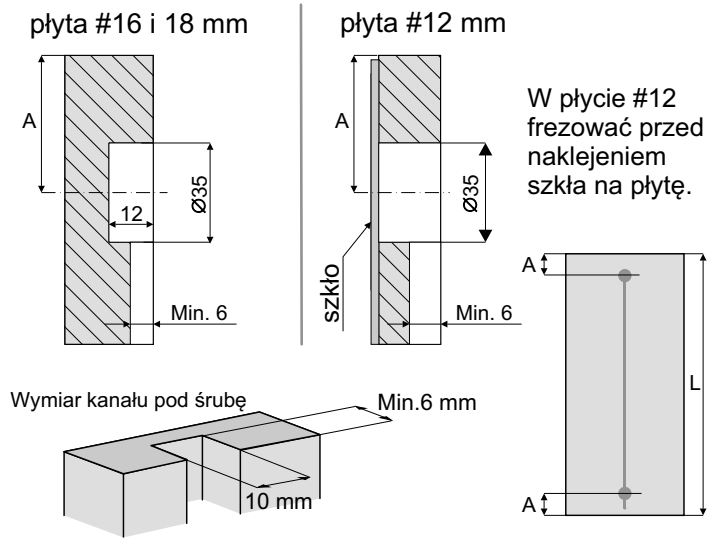

UWAGA
dla płyt o szerokości powyżej 700 mm zalecamy zastosować 2 systemy prostujące, montując je równolegle do siebie.

ELEMENTY SKŁADOWE

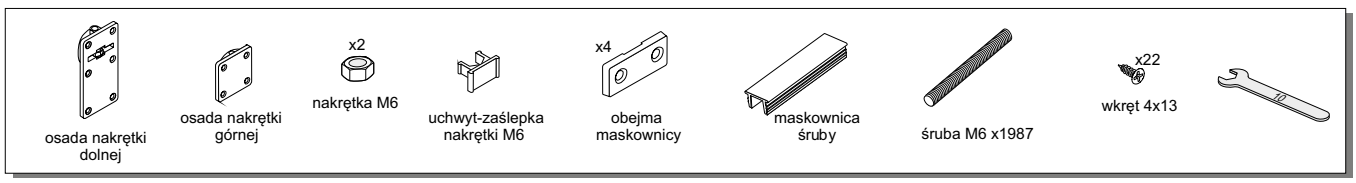

PANTOGRAFY

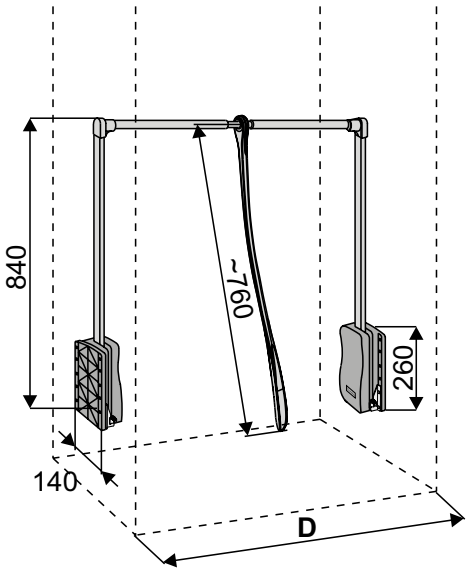

Max. obciążenie pantografu 10 kg

Wymiary montażowe

Pantograf	Szerokość wnęki D
450 ÷ 600	550 ÷ 660
600 ÷ 830	660 ÷ 890
830 ÷ 1150	890 ÷ 1210

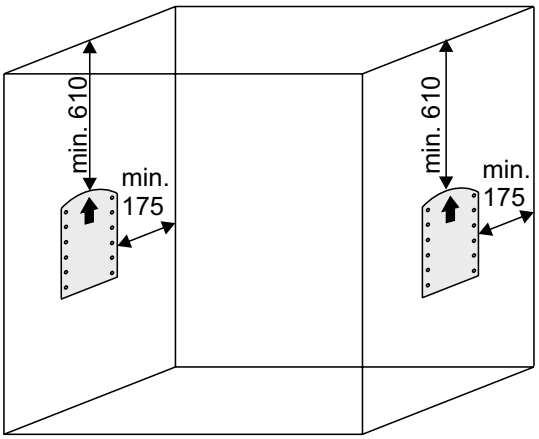

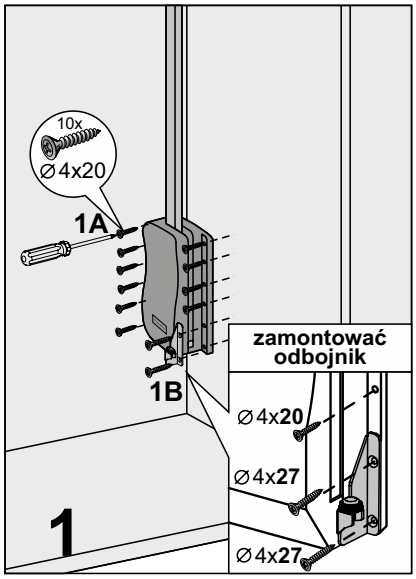

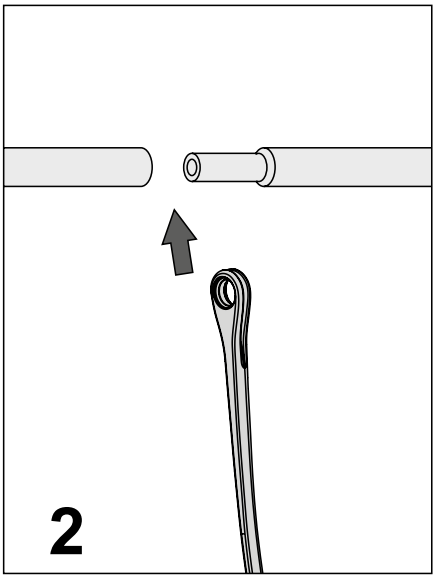

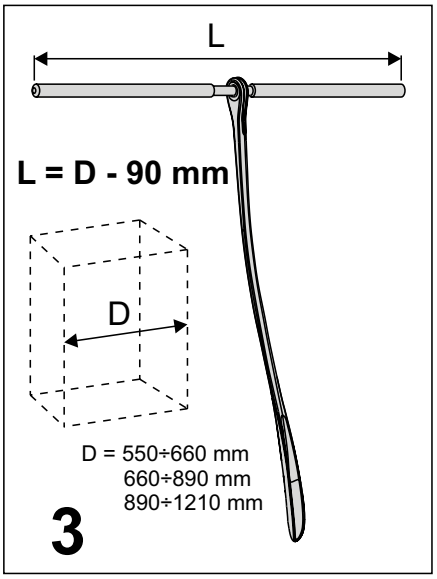

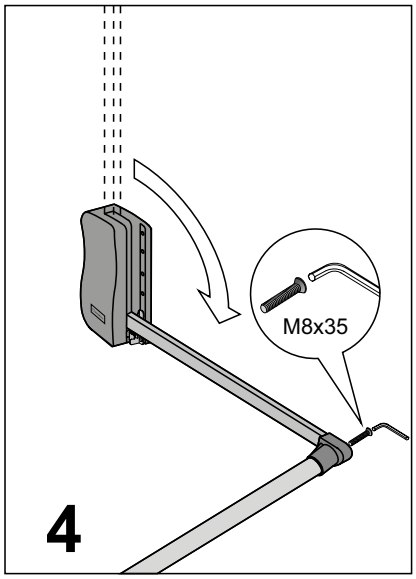

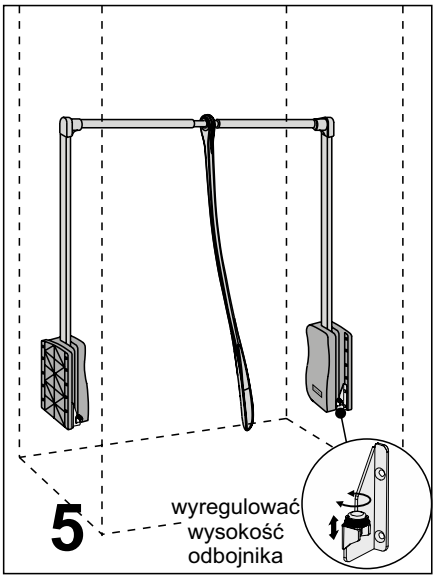

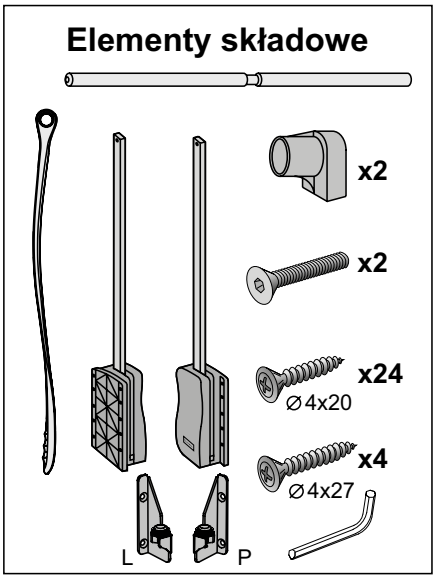

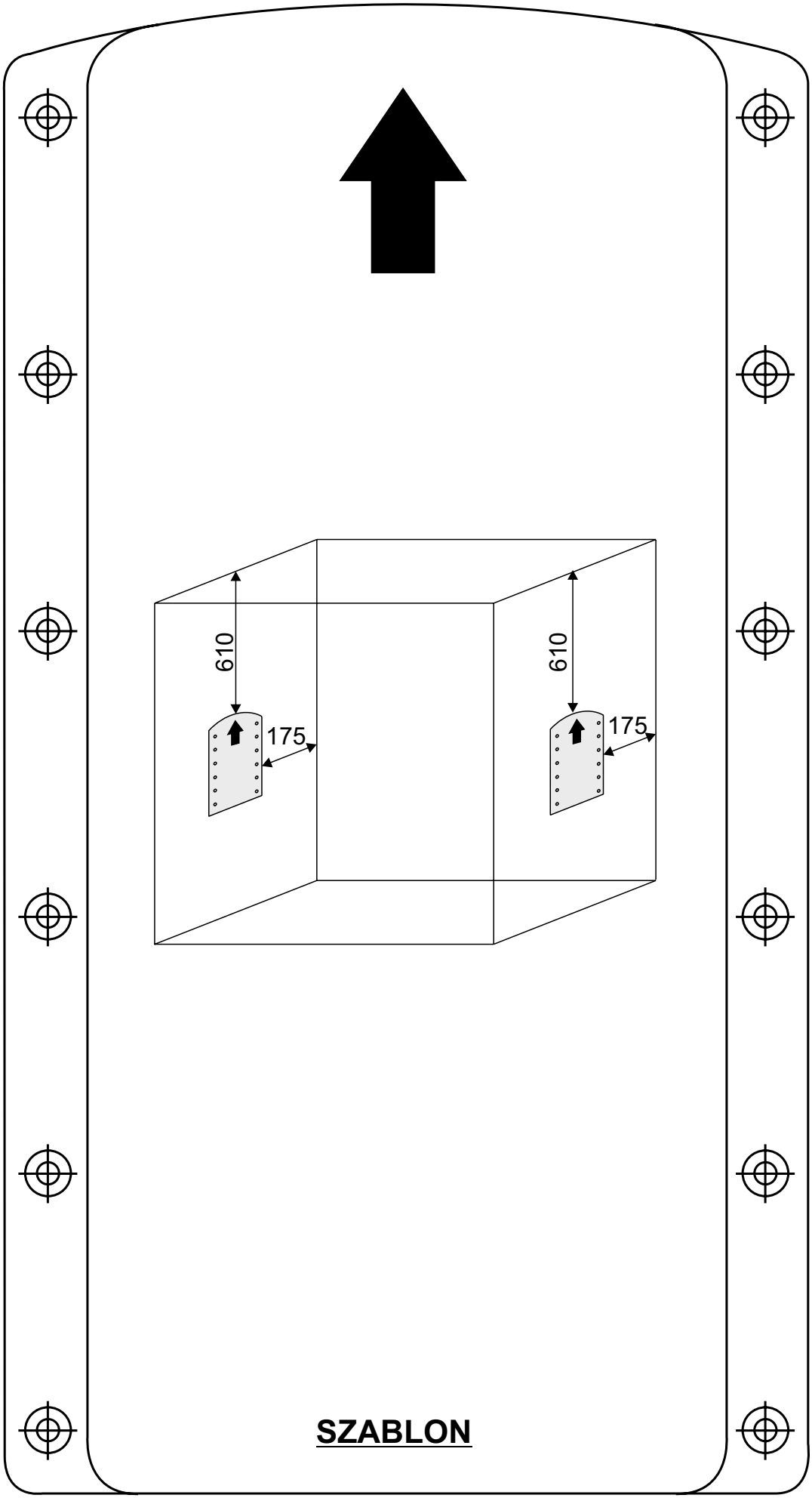
610
175
610
175
SZABLON

Montaż mechanizmu samodomykacza w systemach:
GEMINI 4, GEMINI 10, GEMINI 18 Frame, COMFORT 10, SINGLE 10, SINGLE 18 Frame, TOP 10

GEMINI 4, GEMINI 10, GEMINI 18 Frame, COMFORT 10, SINGLE 10, SINGLE 18 Frame, TOP 10

wysokość skrzydła drzwi **h = H - 40 mm**

UWAGA!

Mechanizm samodomykacza przeznaczony jest do prawego lub lewego skrzydła. Oznaczenia L - lewy, R - prawy umieszczone są na spodzie mechanizmu.

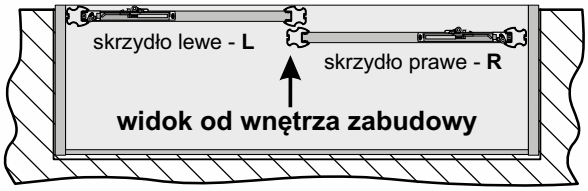

Obliczanie odległości montażu zaczepu od ściany bocznej szafy.

N = 110 mm + X

wymiar **X** jest zmienny i zależy od rodzaju zastosowanej rączki przykłady:

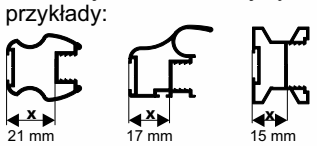

Sevromatic SV-25 - skrzydła drzwi o wadze od 14 do 25 kg

Sevromatic SV-50 - skrzydła drzwi o wadze od 25 do 50 kg

Optymalny efekt działania samodomykacza uzyskujemy wtedy, gdy stosunek wysokości skrzydła drzwi do jego szerokości **h/d** zawiera się między **1/1 a 3/1**

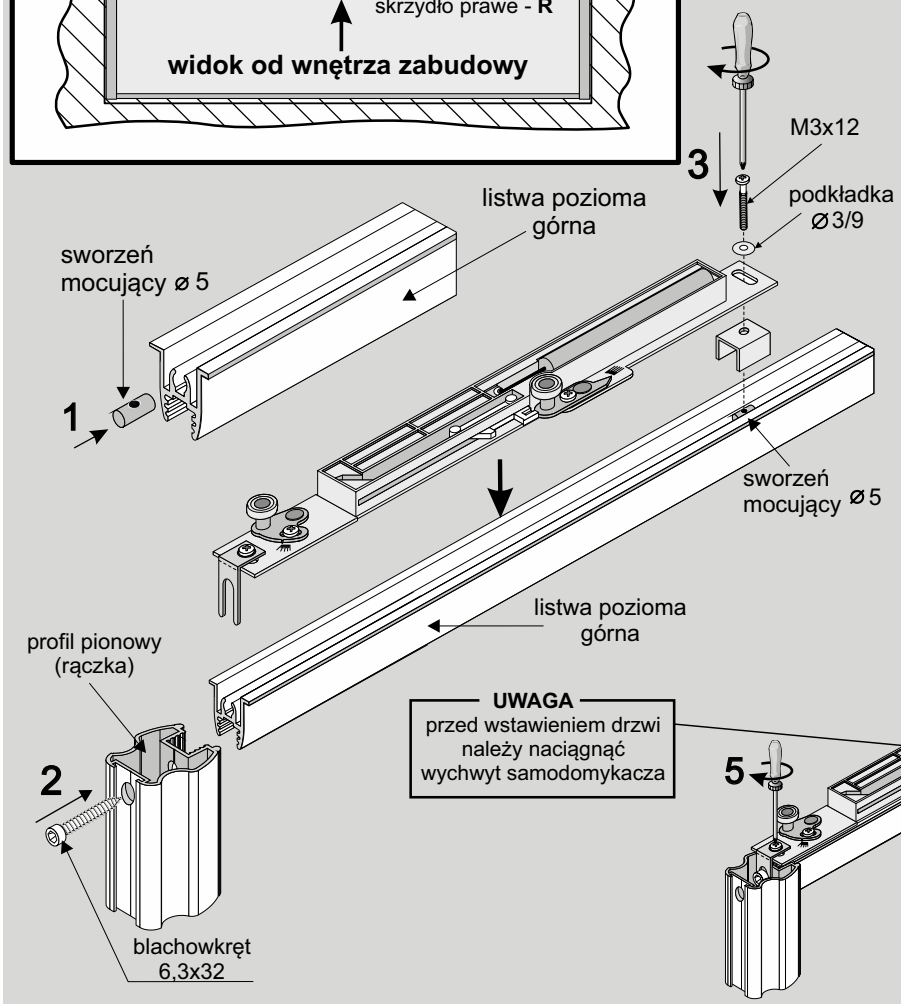

Regulacja poprzeczna

W zależności od użytej rączki:
ROMEO, GEMINI, 10-ka II... itd.
- przeprowadzić regulację - **4**,
- następnie dokręcić wkręty - **5.**

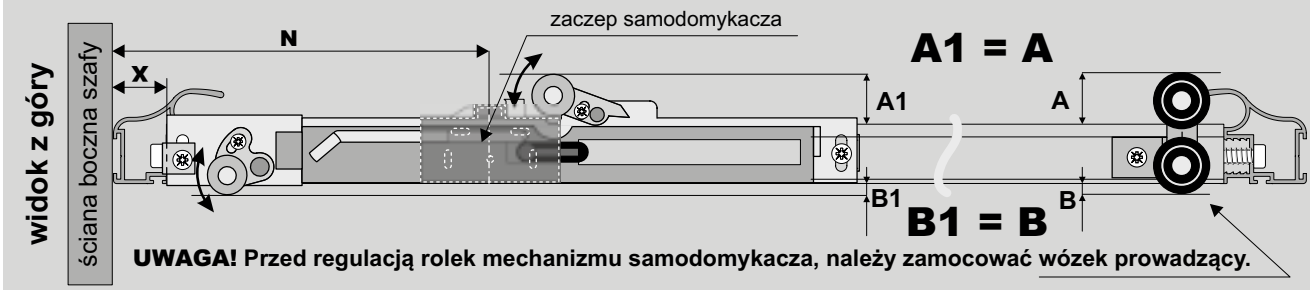

UWAGA! Przed regulacją rolek mechanizmu samodomykacza, należy zamocować wózek prowadzący.

ELEMENTY SKŁADOWE

Zestaw samodomykaczy do drzwi przesuwnych **Sevromatic SV-25 lub SV-50**

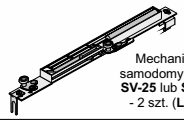

Mechanizm samodomykacza **SV-25** lub **SV-50** - 2 szt. (**L** i **R**)

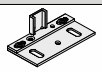

Zaczep samodomykacza - 2 szt.

Podstawka dystansowa - 2 szt.

sworzeń mocujący	- 2 szt.	
podkładka koronowa	- 4 szt.	
podkładka	- 2 szt.	
wkręt M3 x 12	- 2 szt.	
wkręt 4 x 20	- 6 szt.	
wkręt 4 x 20	- 2 szt.	
wkręt 3,5 x 30	- 4 szt.	

Montaż mechanizmu samodomykacza w systemach: GEMINI 18, COMFORT 18

GEMINI 18, COMFORT 18, **wysokość skrzydła drzwi** **h = H - 42 mm**

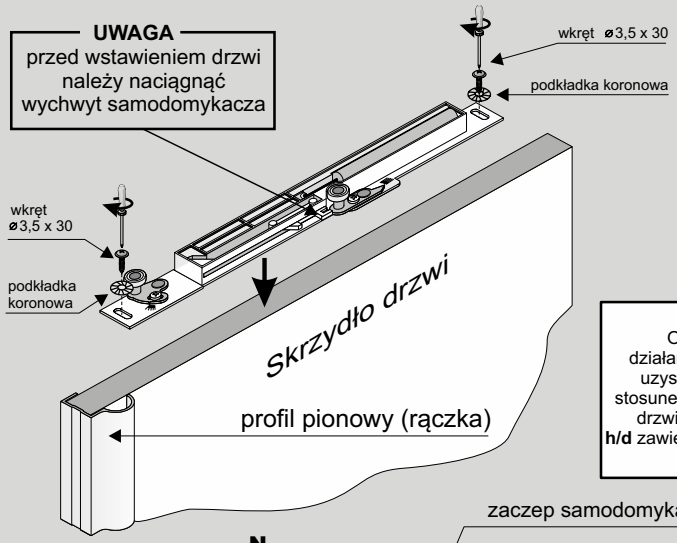

Obliczanie odległości montażu zaczepu od ściany bocznej szafy.

N = 110 mm + X

X ⩽ 40 mm - wymiar ustalany indywidualnie przez montażystę.

Optymalny efekt działania samodomykacza uzyskujemy wtedy, gdy stosunek wysokości skrzydła drzwi do jego szerokości **h/d** zawiera się między **1/1 a 3/1**

Sevromatic SV-25 - skrzydła drzwi o wadze od 14 do 25 kg

Sevromatic SV-50 - skrzydła drzwi o wadze od 25 do 50 kg

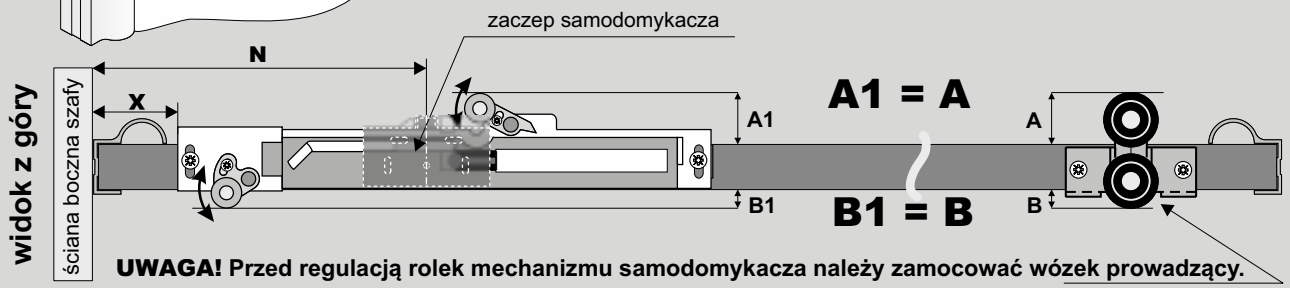

UWAGA! Przed regulacją rolek mechanizmu samodomykacza należy zamocować wózek prowadzący.

Montaż zaczepu samodomykacza w systemach: GEMINI 4, GEMINI 10, GEMINI 18, GEMINI 18 Frame, COMFORT 10, COMFORT 18, SINGLE 10, SINGLE 18 Frame, TOP 10

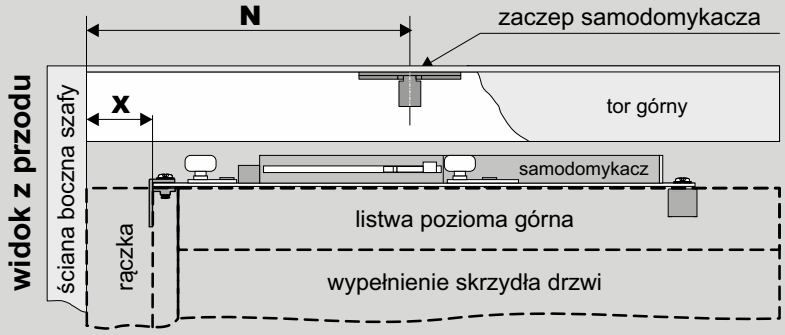

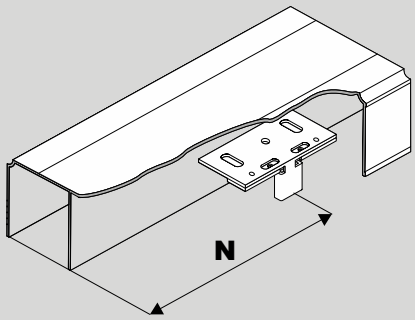

N = 110 mm + X

Sposób mocowania zaczepu samodomykacza.

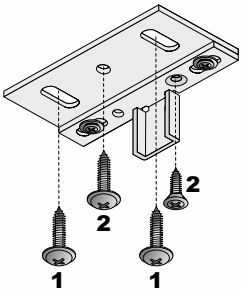

1. przykręcić zaczep wkrętami 4 x 20.

2. wyregulować (regulacja w dwóch płaszczyznach), a następnie zablokować wkrętami 4 x 20.

Sposób montażu samodomykacza w systemach GEMINI 4, GEMINI 10, GEMINI 18 Frame, COMFORT 10, SINGLE 10, SINGLE 18 Frame, TOP10

GEMINI 4, GEMINI 10, GEMINI 18 Frame, COMFORT 10, SINGLE 10, SINGLE 18 Frame, TOP 10

wysokość skrzydła drzwi **h = H - 40 mm**

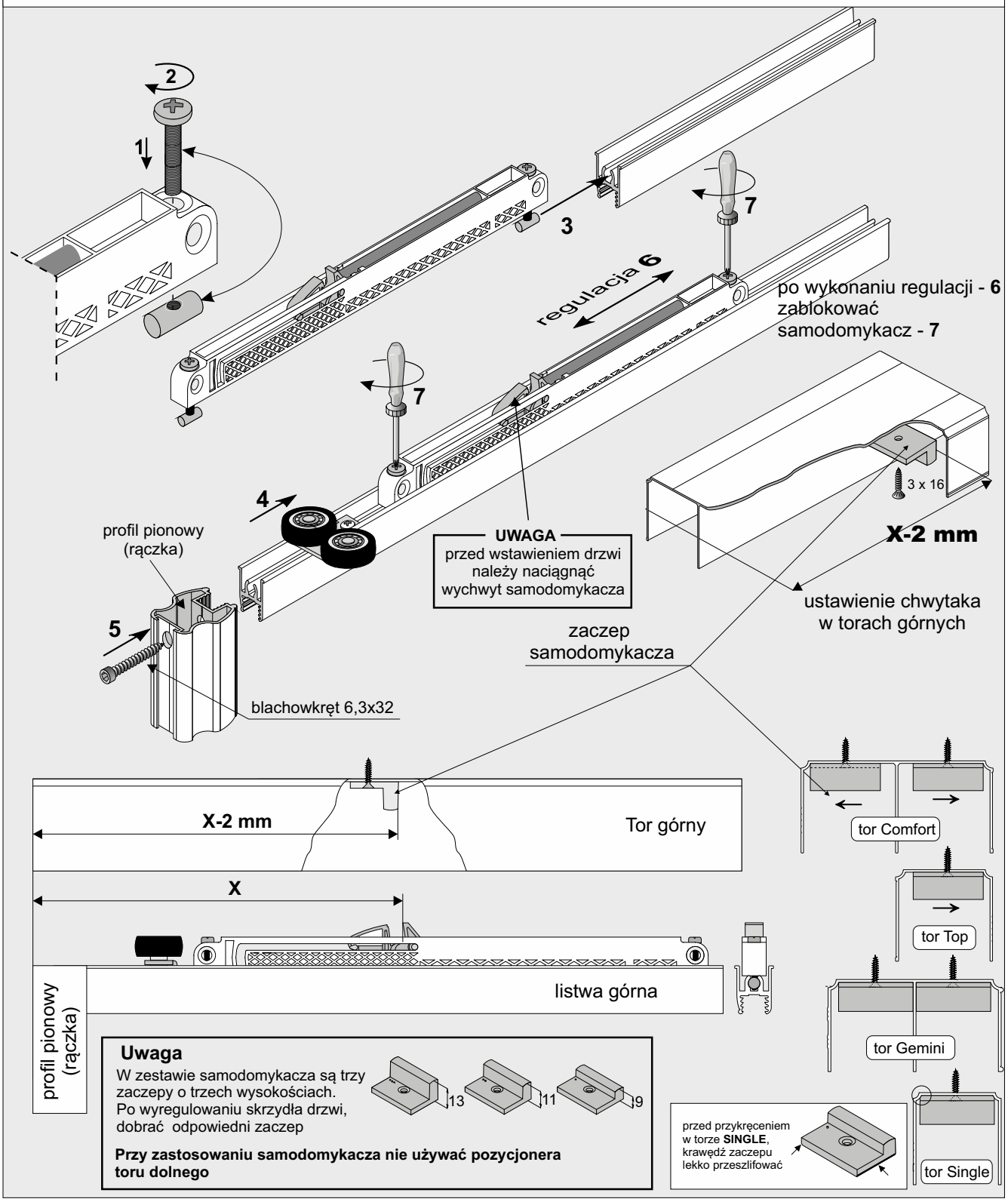

ELEMENTY SKŁADOWE

Zestaw samodomykaczy do drzwi przesuwnych **Sevromatic MINI SV-25** (25 kg) lub **MINI SV-40** (40 kg) lub **MINI SV-60** (60 kg)

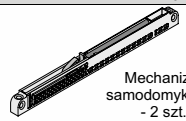

Mechanizm samodomykacza - 2 szt.

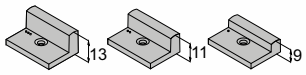

zaczep samodomykacza - 2 kpl.

sworzeń mocujący - 4 szt.
wkręt M 3 x 20 - 4 szt.
wkręt 3 x 16 - 2 szt.

wkręt 3,5 x 40 - 4 szt.

Sposób montażu samodomykacza w systemach
GEMINI 18, COMFORT 18

GEMINI 18, COMFORT 18 **wysokość skrzydła drzwi** **h = H - 42 mm**

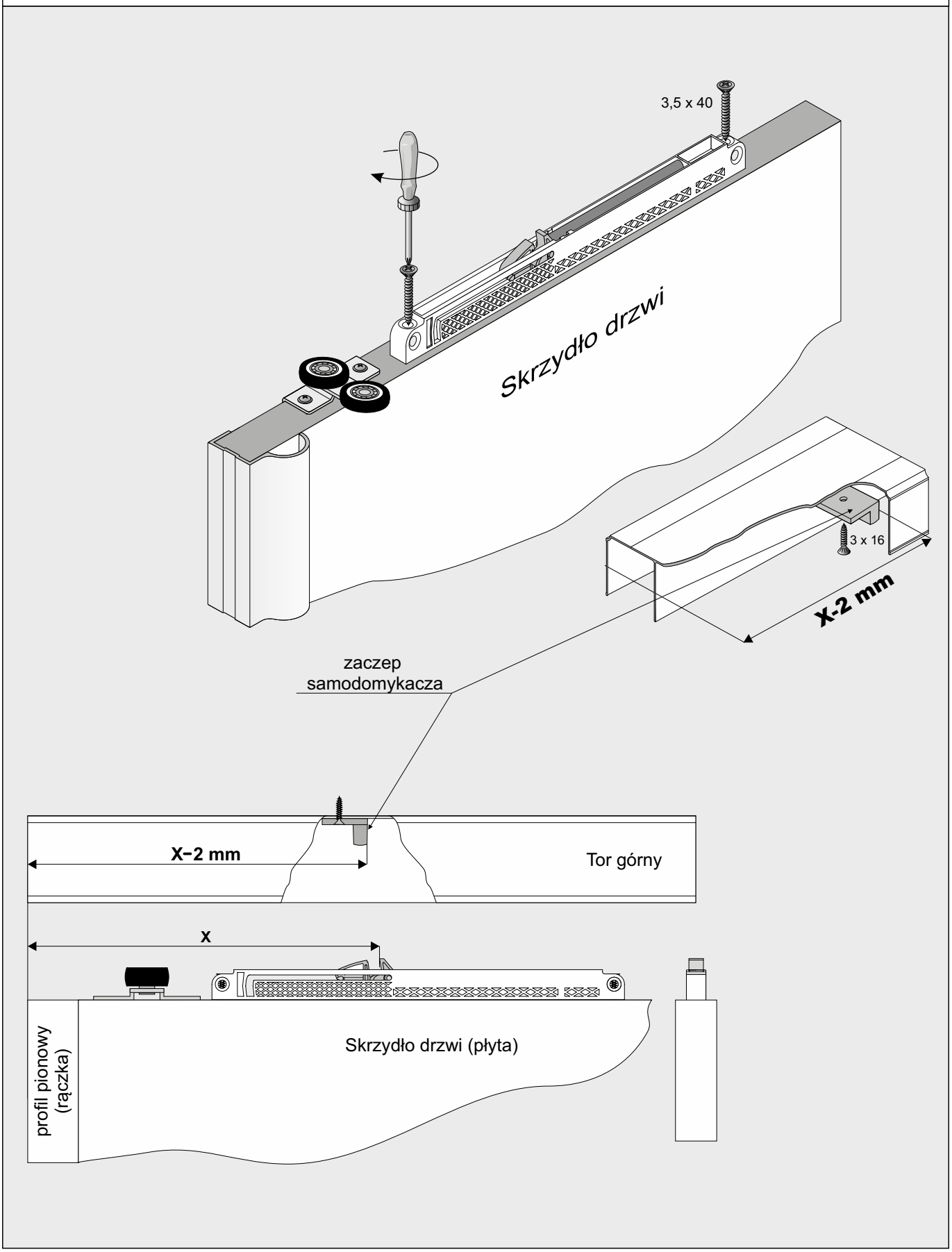

SAMODOMYKACZ

SEVROMATIC TOP SV-60, SV-80

Sposób montażu samodomykacza w systemach GEMINI 4, GEMINI 10, GEMINI 18 Frame, COMFORT 10, SINGLE 10, SINGLE 18 Frame, TOP10

GEMINI 4, GEMINI 10, GEMINI 18 Frame, COMFORT 10, SINGLE 10, SINGLE 18 Frame, TOP 10

wysokość skrzydła drzwi **h = H - 44 mm**

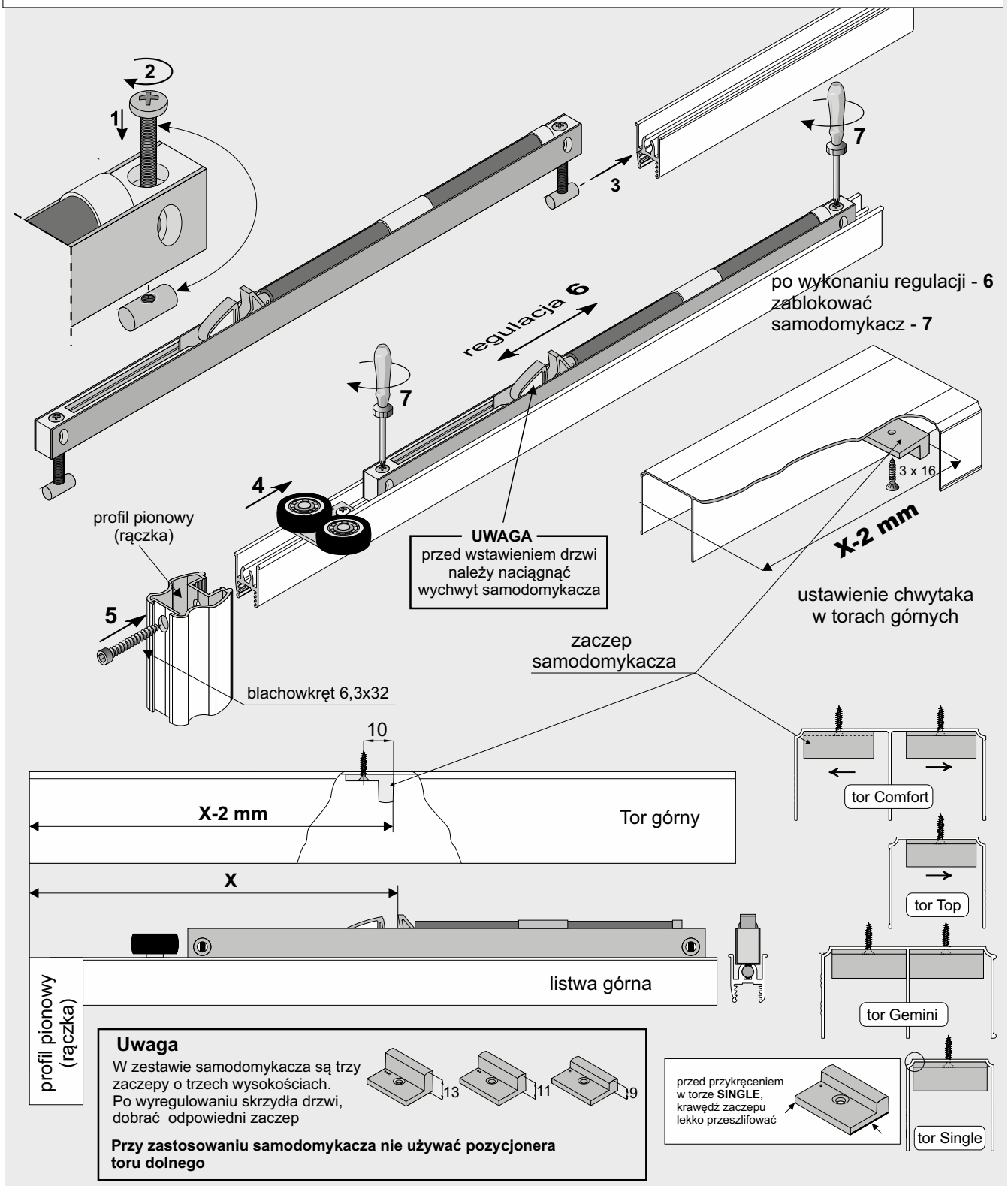

Uwaga

W zestawie samodomykacza są trzy zaczepy o trzech wysokościach. Po wyregulowaniu skrzydła drzwi, dobrać odpowiedni zaczep

Przy zastosowaniu samodomykacza nie używać pozycjonera toru dolnego

ELEMENTY SKŁADOWE

Zestaw samodomykaczy do drzwi przesuwnych **Sevromatic TOP SV-60** (40÷60 kg), lub **TOP SV-80** (50÷80 kg)

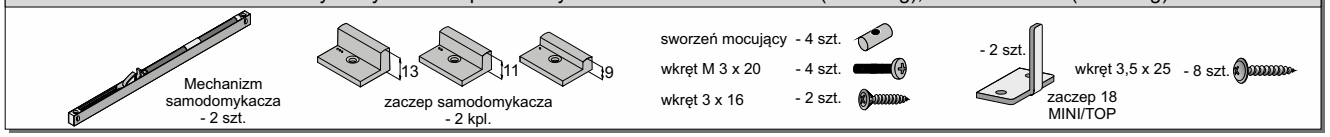

Sposób montażu samodomykacza w systemach
GEMINI 18, COMFORT 18

GEMINI 18, COMFORT 18

wysokość skrzydła drzwi **h = H - 44 mm**

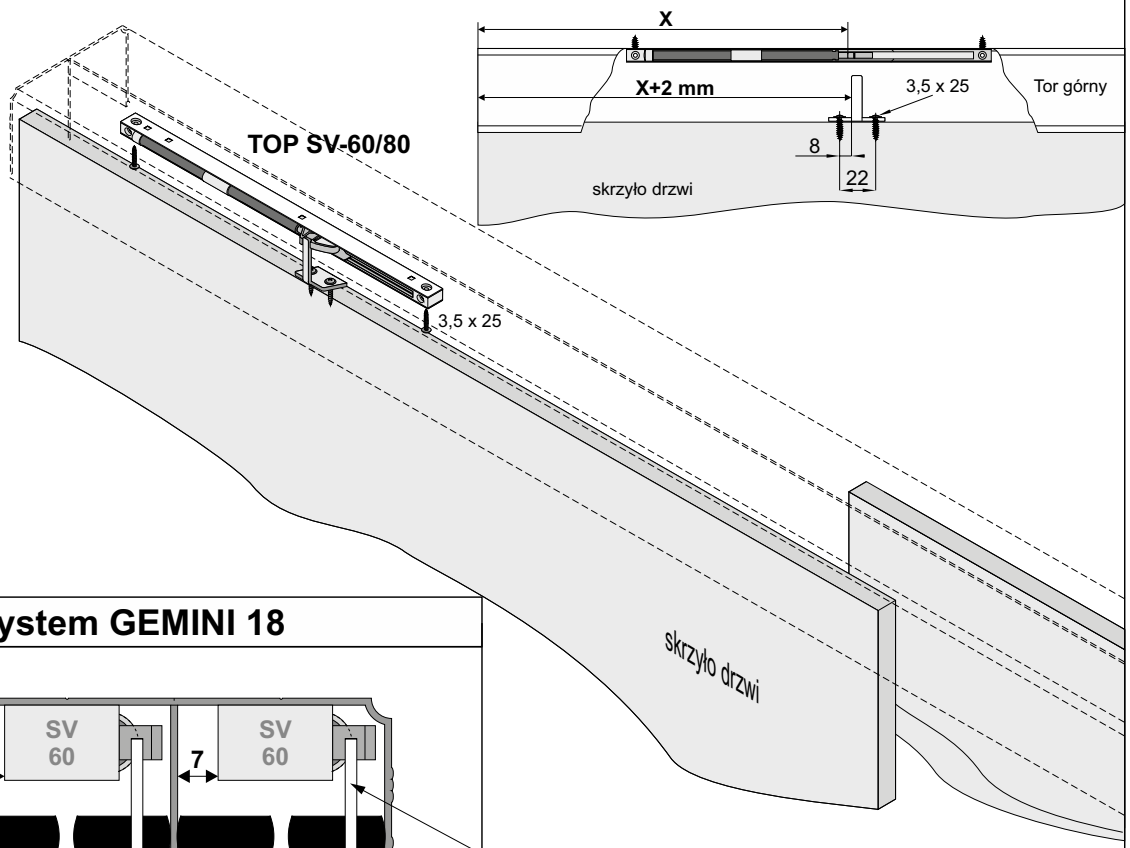

System GEMINI 18

RĄCZKI: **Alfa, Beta, Factor, Faworyt, Focus, Focus II, Secret Line, Slim Line, Universal, Victoria**

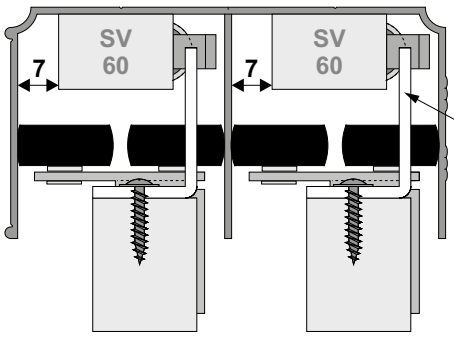

RĄCZKI: **Porto GM, Prosper GM**

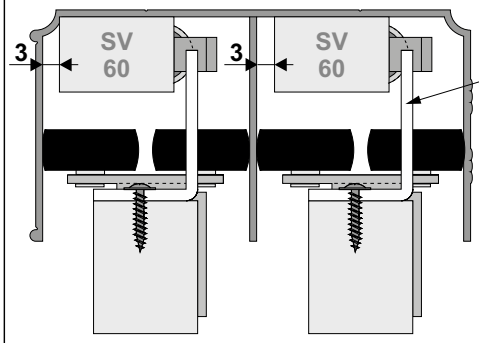

RĄCZKA: **Arte GM**

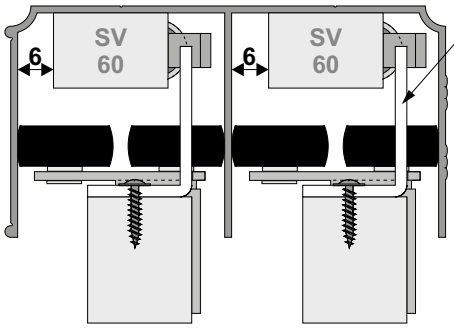

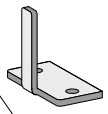

zaczep samodomykacza

System COMFORT 18

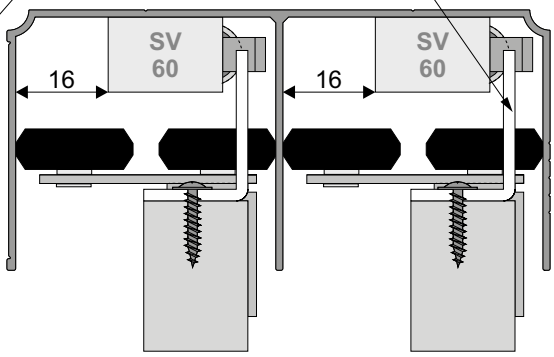

RĄCZKI: **Comfort, Minicomfort, Unicomfort**

Sposób montażu samodomykacza w systemach
GEMINI 4, GEMINI 10, GEMINI 18 Frame, COMFORT 10

GEMINI 4, GEMINI 10, GEMINI 18 Frame, COMFORT 10

wysokość skrzydła drzwi **h = H - 44 mm**

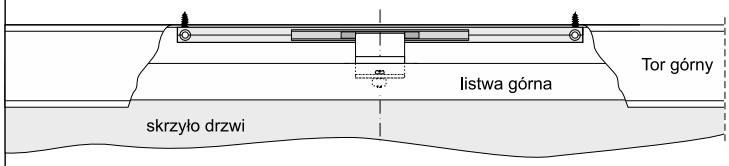

UWAGA
przed wstawieniem drzwi należy naciągnąć wychwyt samodomykacza

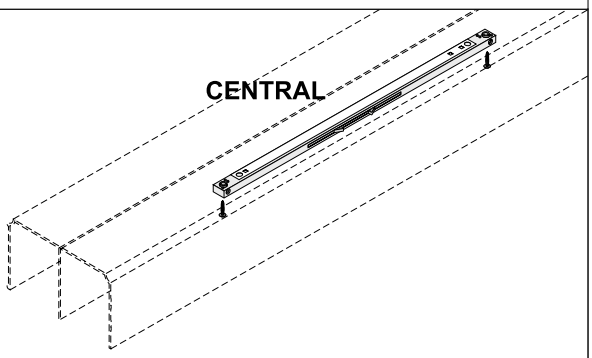

System GEMINI 4, GEMINI 10

wózek symetryczny
RĄCZKI: **Pax, Pax XL, Gemini, Julia, Karat, Lynx, Romeo**

wózek niesymetryczny
RĄCZKI: **10-ka, Fox, Vitara**

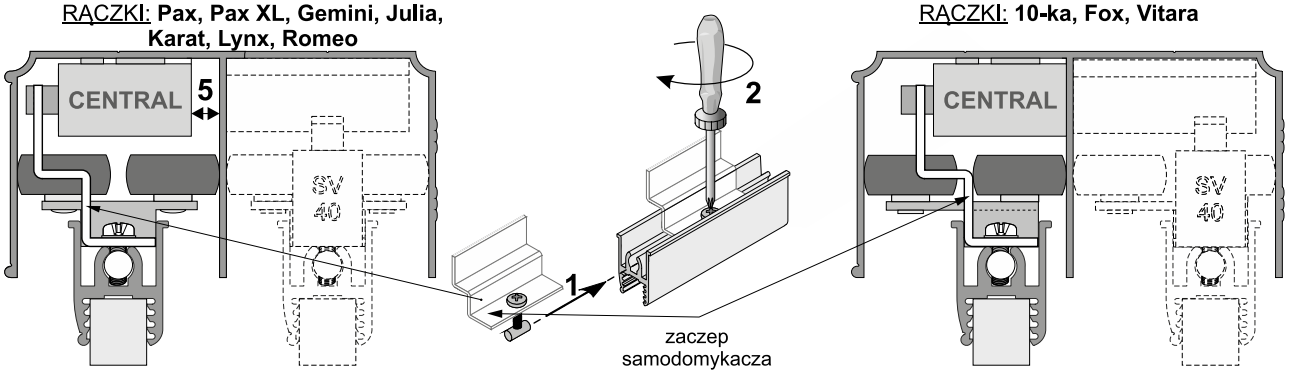

GEMINI 18 Frame

wózek symetryczny
RĄCZKI: **Porto GM, Prosper GM**

wózek niesymetryczny
RĄCZKA: **Arte GM**

System COMFORT 10

wózek symetryczny
RĄCZKI: **Master**

wózek niesymetryczny
RĄCZKA: **Future**

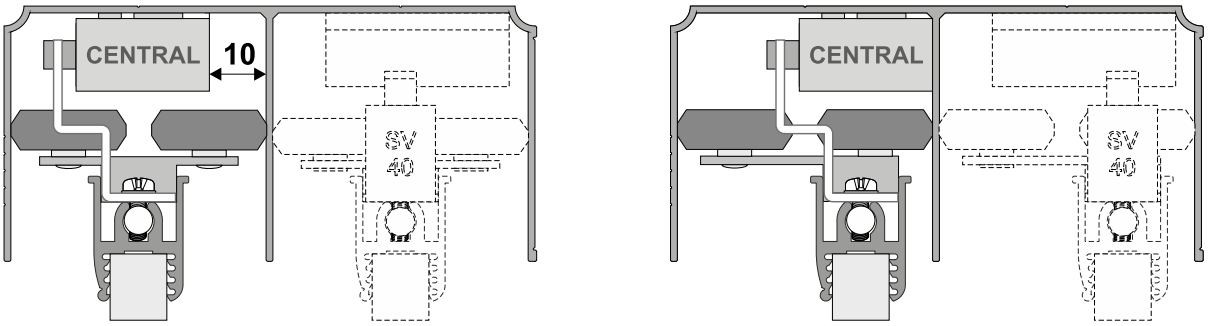

Sposób montażu samodomykacza w systemach GEMINI 18, COMFORT 18

GEMINI 18, COMFORT 18

wysokość skrzydła drzwi **h = H - 44 mm**

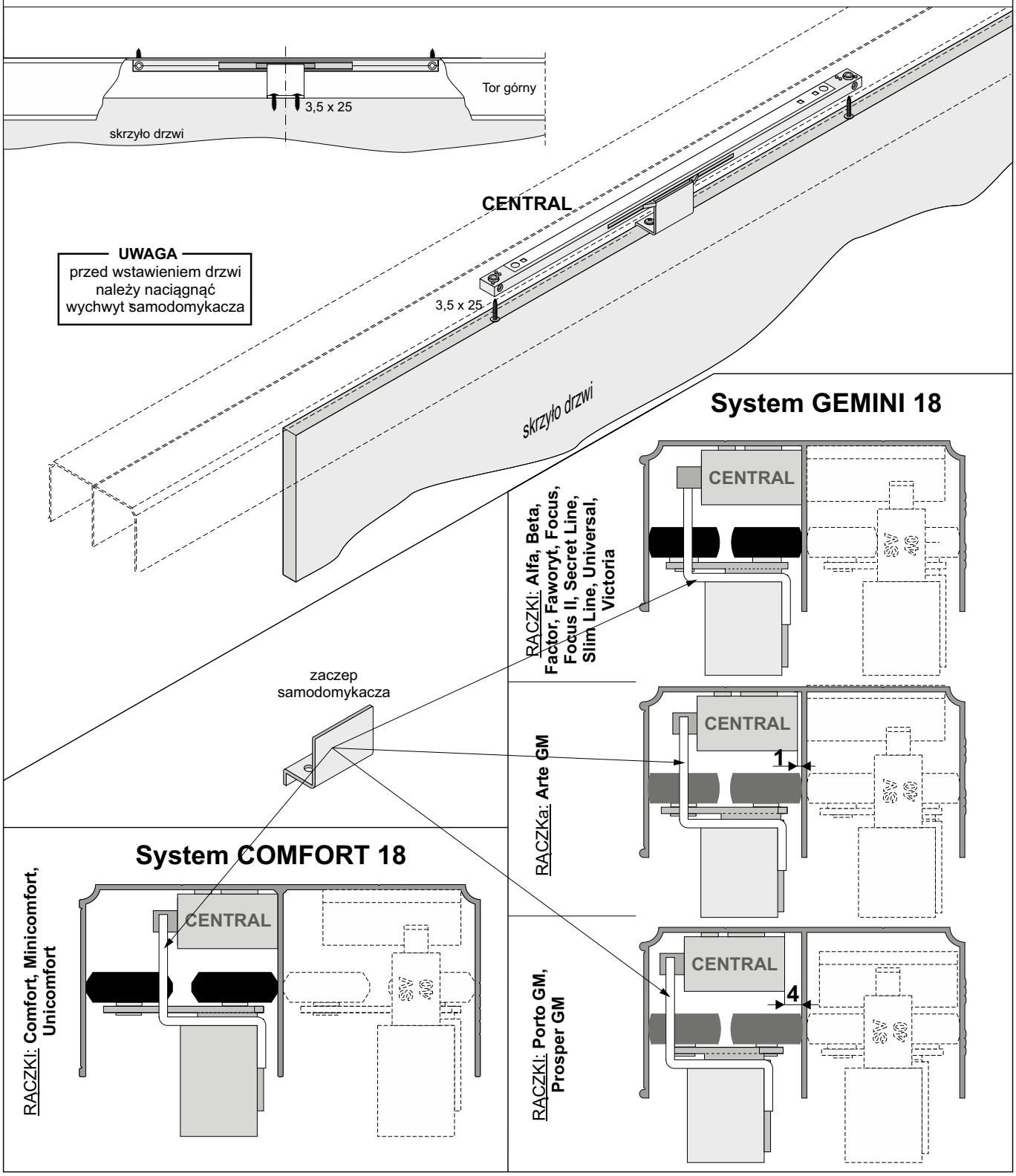

ELEMENTY SKŁADOWE

Zestaw samodomykaczy do drzwi przesuwnych **Sevromatic CENTRAL SV-25** (25 kg) lub **CENTRAL SV-40** (40 kg)

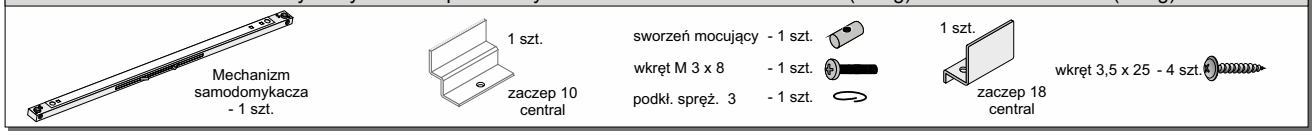

Montaż samodomykacza Herakles 40-80 kg w systemie Herakles

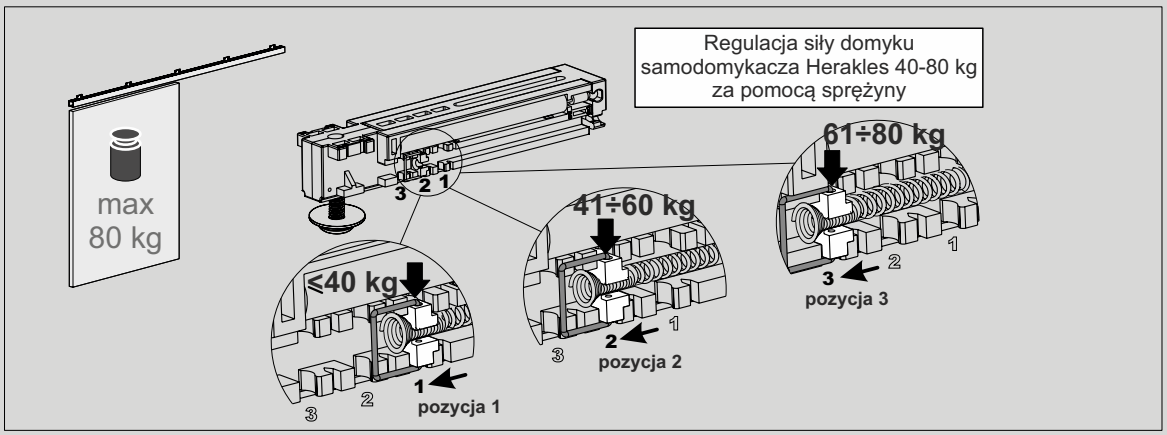

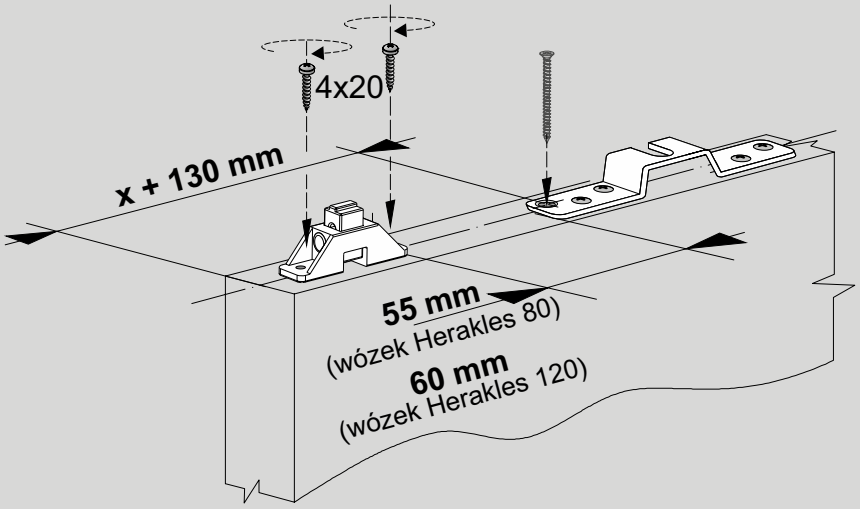

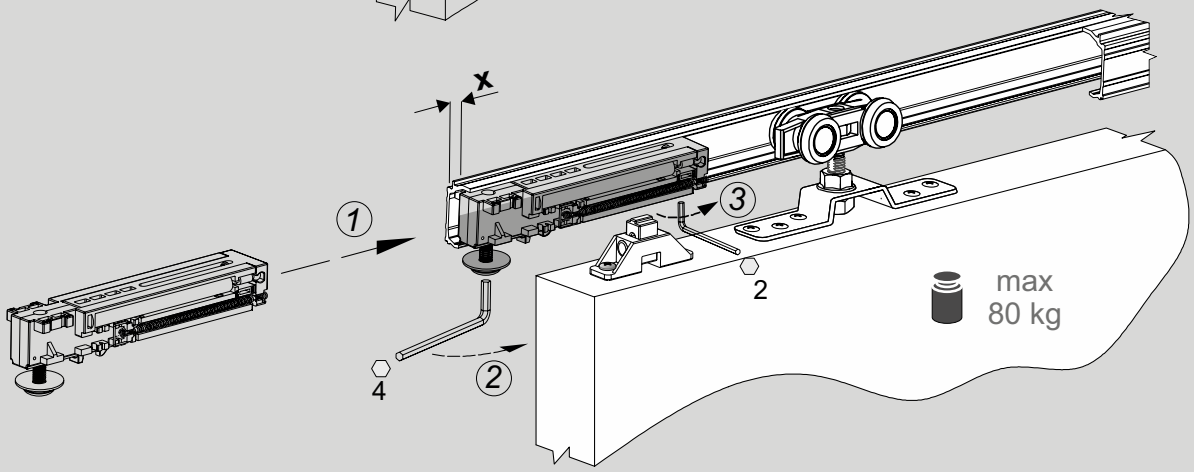

ELEMENTY SKŁADOWE

Samodomykacz Herakles 40-80 kg do drzwi podwieszanych - zestaw

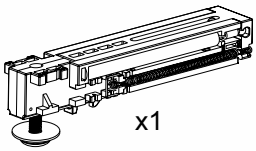

x1

Samodomykacz Herakles 40-80 kg

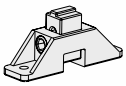

x1

Chwytak Herakles

Ø 4 x 20

x2

Klucz imbusowy 4 mm

Klucz imbusowy 2,5 mm

Klucz imbusowy 2 mm

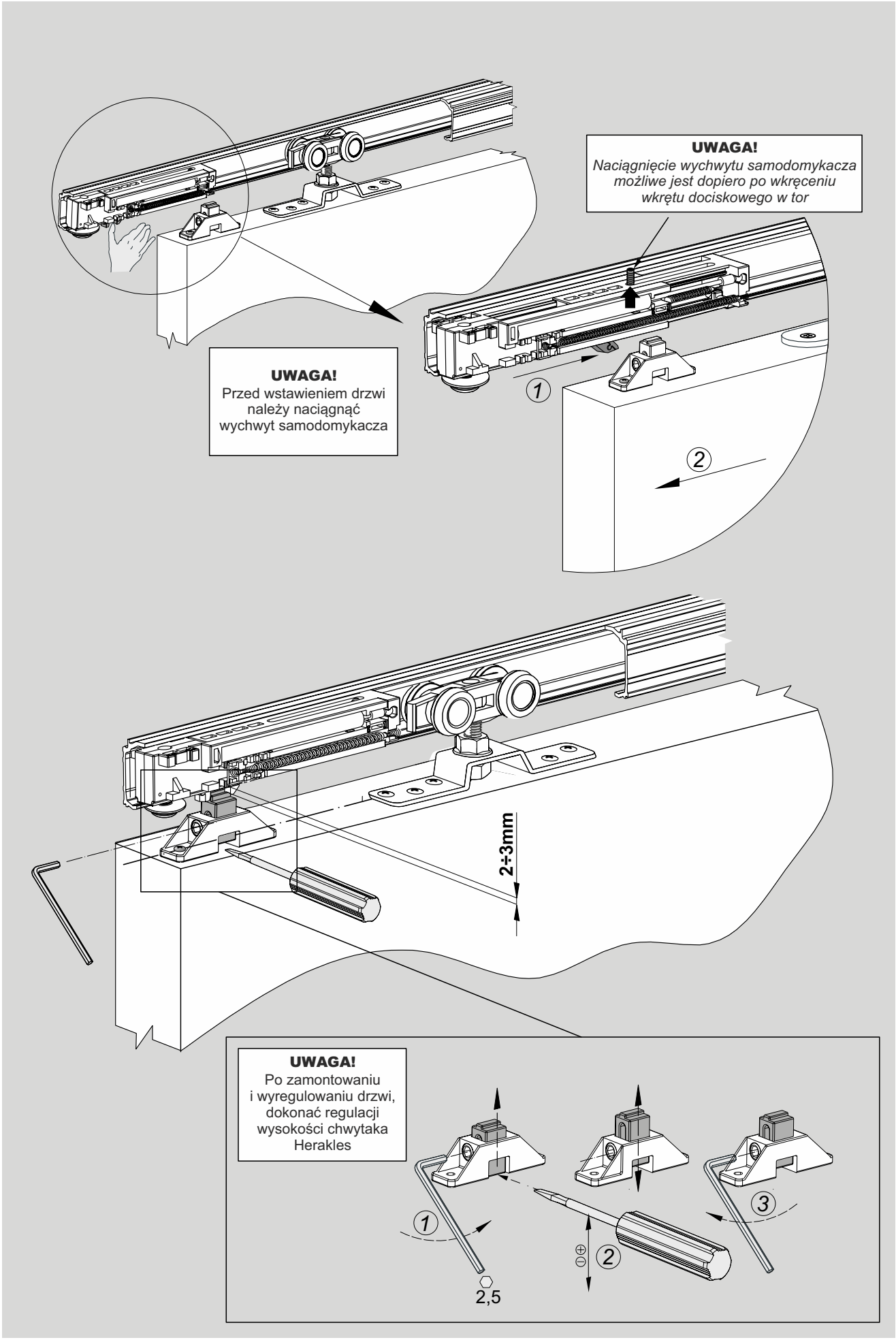
UWAGA!
Naciągnięcie wychwytu samodomykacza możliwe jest dopiero po wkręceniu wkrętu dociskowego w tor
UWAGA!
Przed wstawieniem drzwi należy naciągnąć wychwyt samodomykacza
1
2
2÷3mm
UWAGA!
Po zamontowaniu i wyregulowaniu drzwi, dokonać regulacji wysokości chwytaka Herakles
1
2
3
2,5

Montaż samodomykacza Herakles 40-80 kg w systemie Herakles Glass

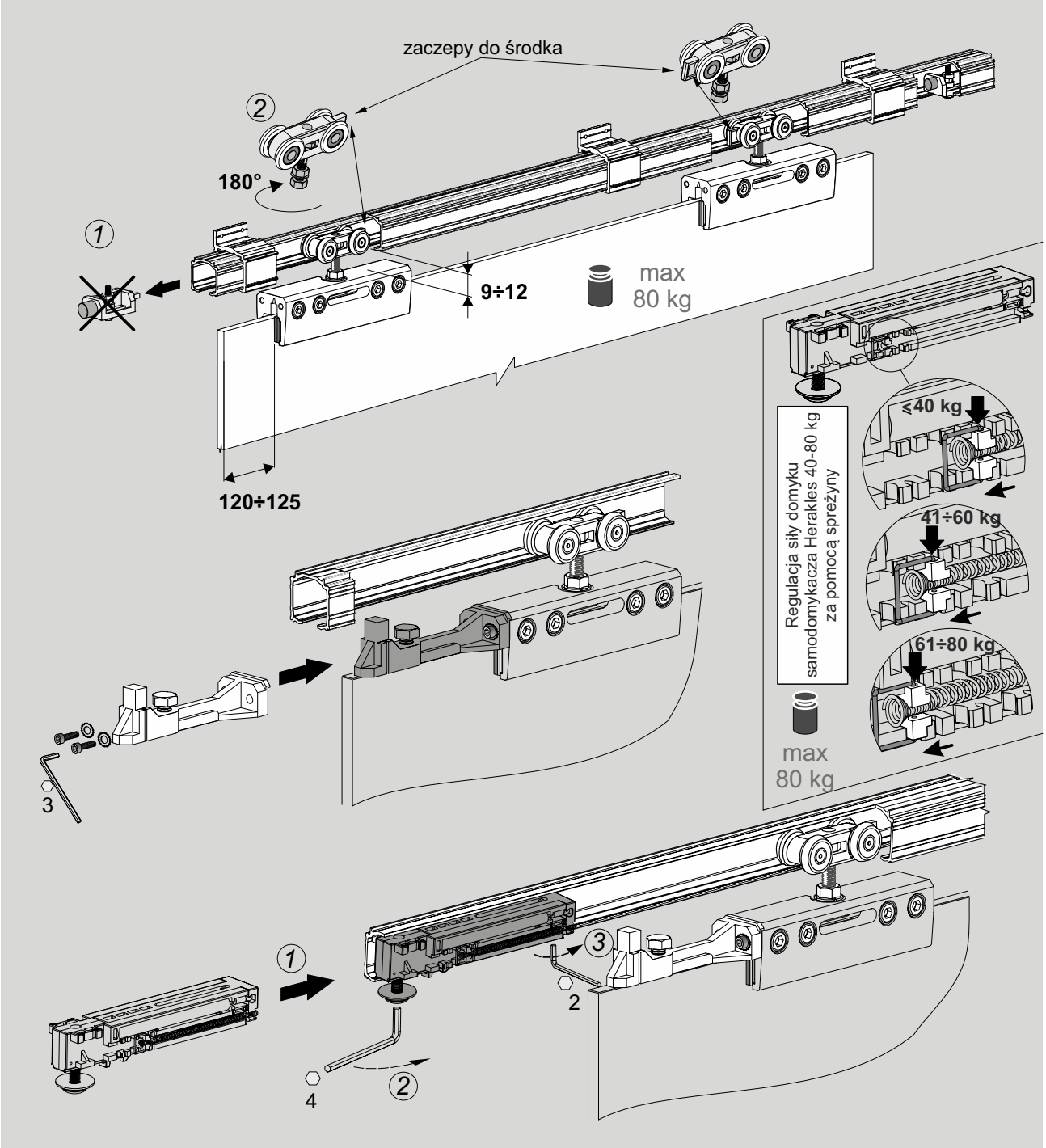

ELEMENTY SKŁADOWE

Samodomykacz Herakles 40-80 kg do drzwi podwieszanych - zestaw

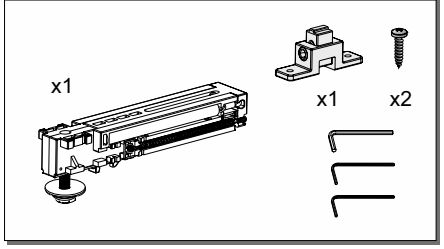

+

Zestaw do drzwi przejściowych ZPH-GLASS (Herakles Glass) 100 kg

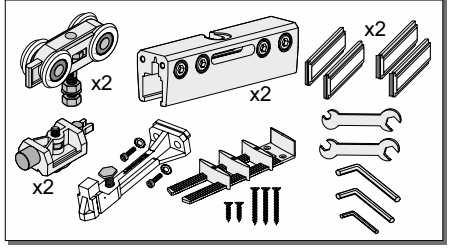

ELEMENTY DODATKOWE

Zaczep do samodomykacza Herakles Glass (komplet)

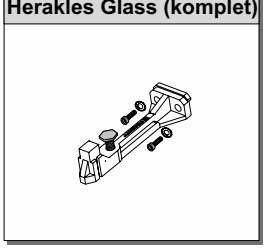

Montaż samodomykacza Herakles 40-80 kg w systemie Herakles Glass

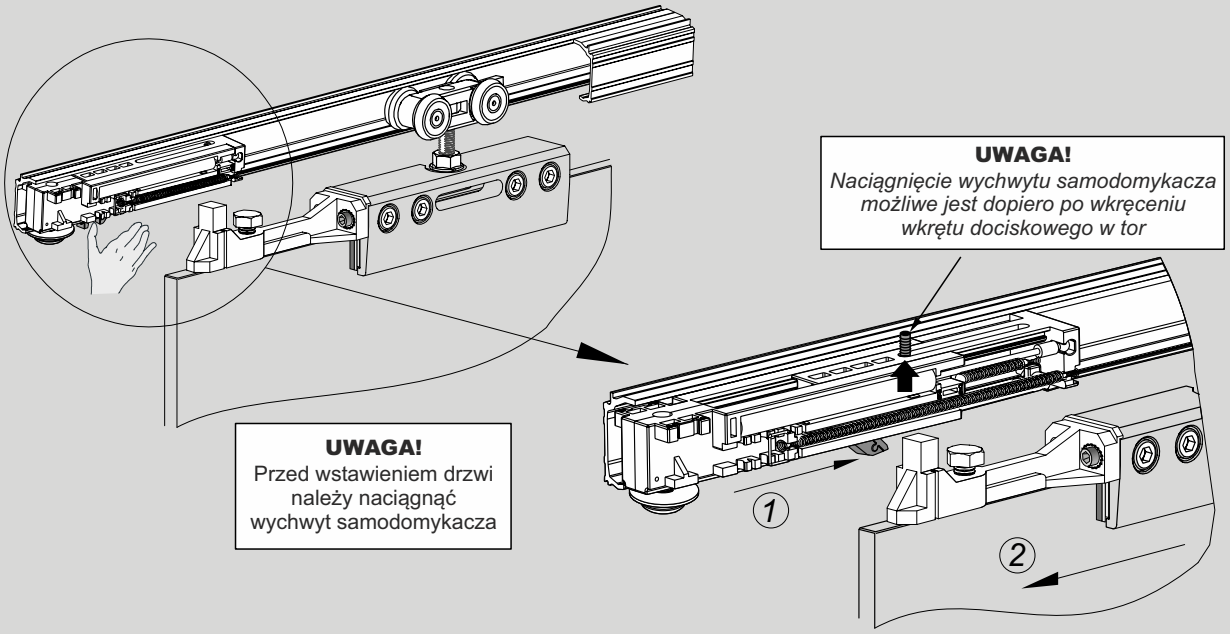

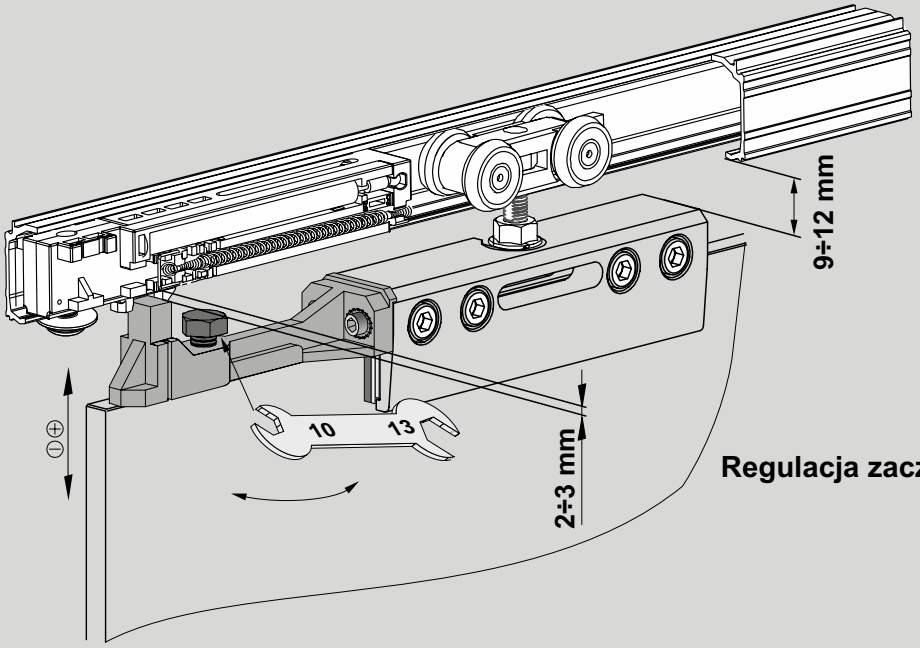

Regulacja zaczepu

Montaż w systemie Herkules 60, 120 i Herkules Glass

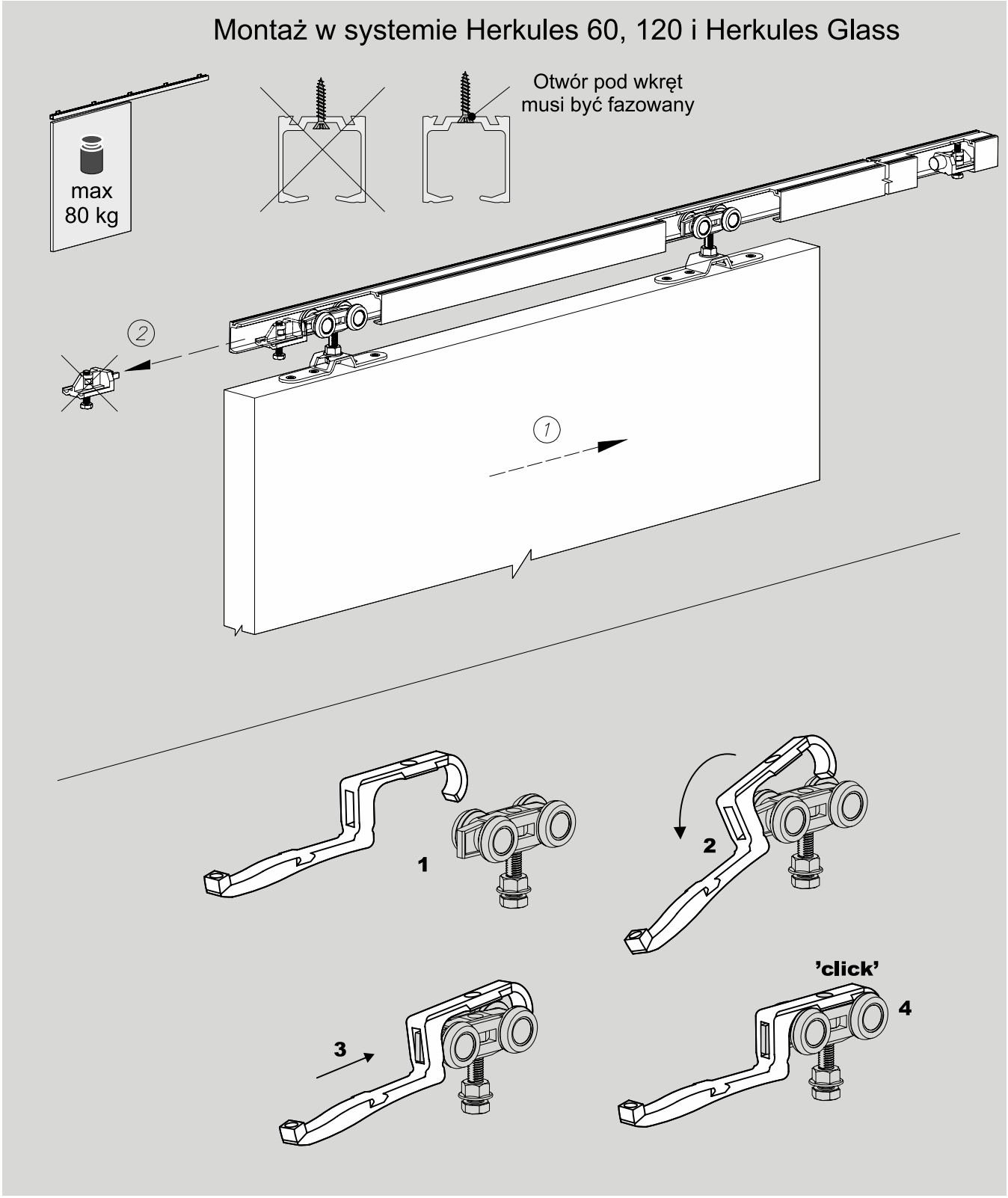

ELEMENTY SKŁADOWE

Samodomykacz do drzwi przesuwnych Herkules - komplet

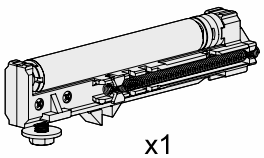

x1
Domykacz SILENT-STOP LF

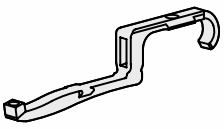

Chwytak uniwersalny

Położenie wózków w systemie Herkules 60 i 120

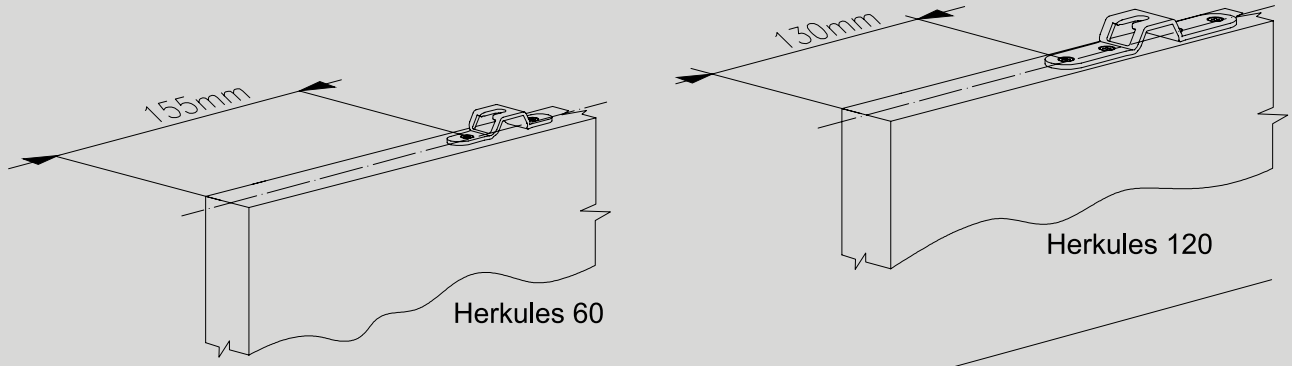

Położenie wózków w systemie Herkules Glass

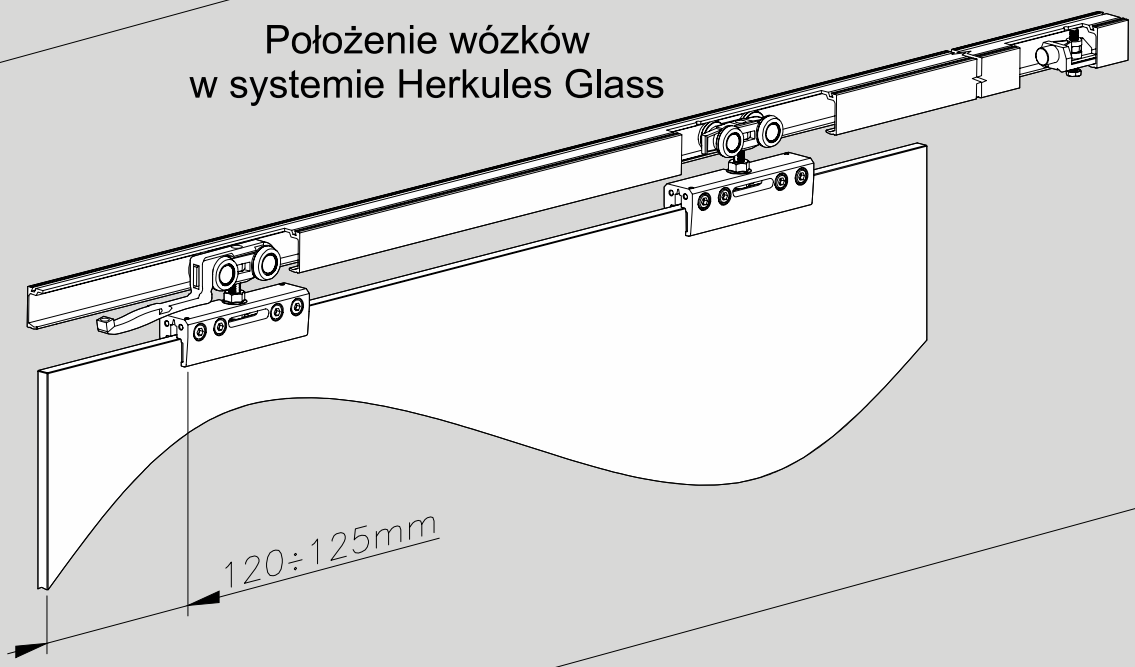

Regulacja siły domyku samodomykacza

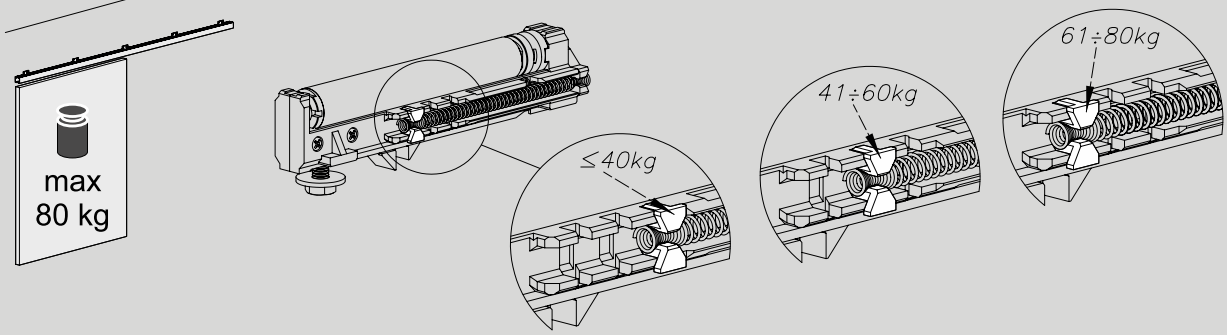

Montaż samodomykacza

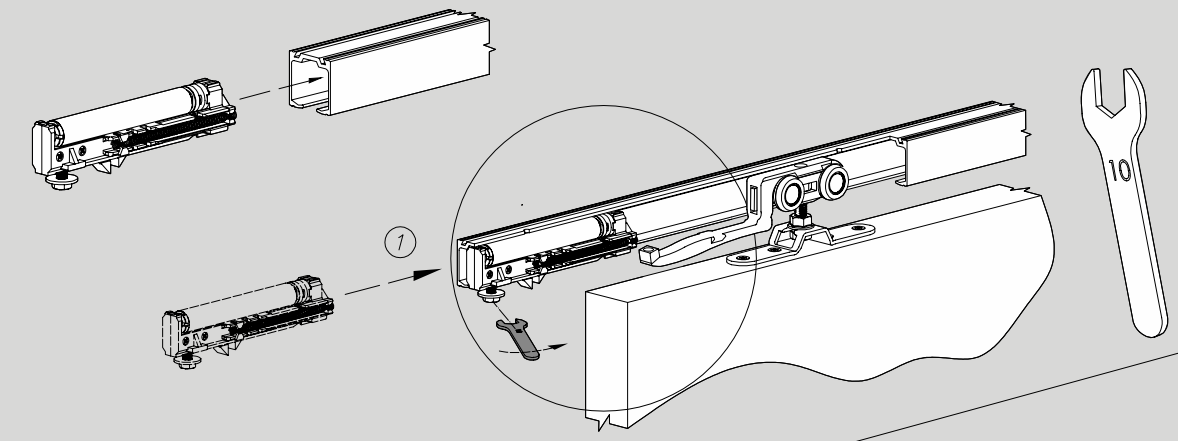

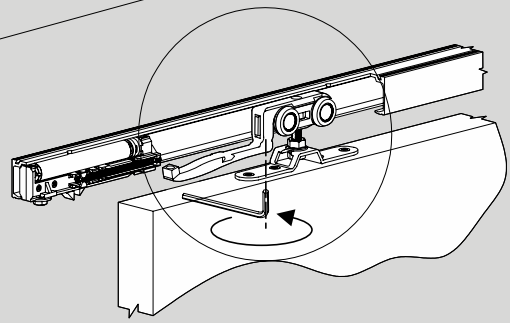

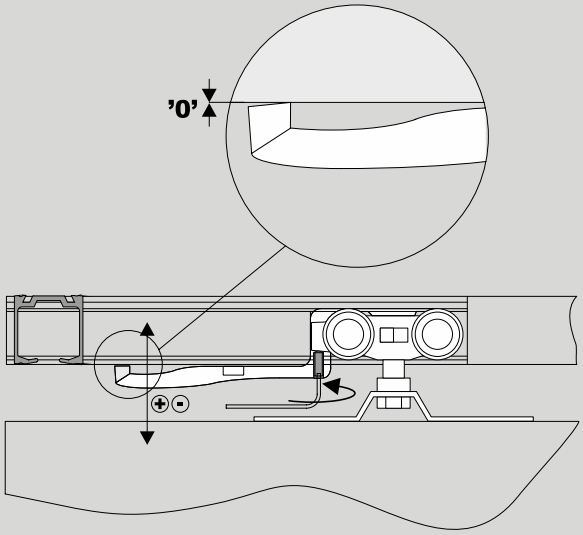

Regulacja położenia chwytaka

Naciągnąć samodomykacz

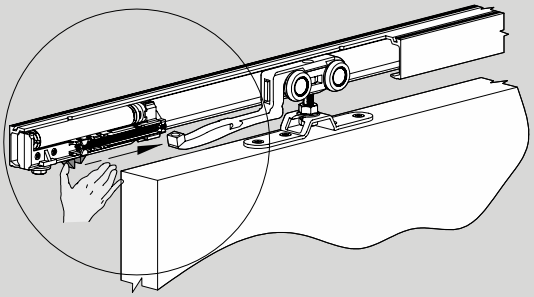

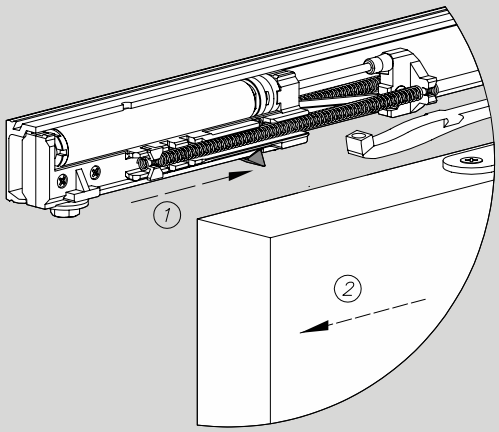

OTWÓRZ SIĘ NA WYGODĘ

Systemy drzwi przesuwnych, których nie powinno zabraknąć w Twoim wnętrzu

WWW.SEVROLL.PL

Montaż zaczepu samodomykacza do drzwi tylnych

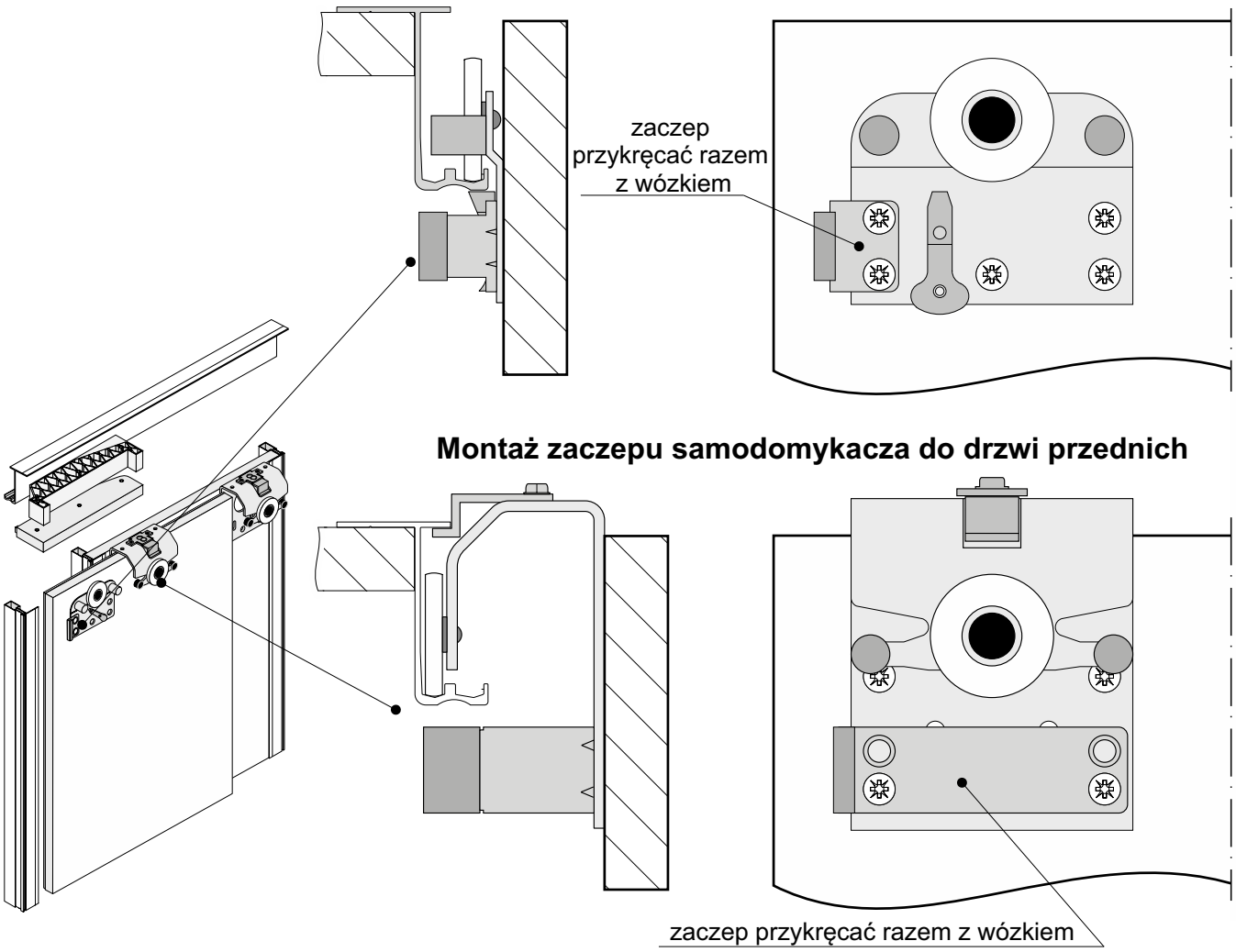

Montaż zaczepu samodomykacza do drzwi przednich

montaż zaczepów przy **dwóch** skrzydłach		montaż zaczepów przy **trzech** skrzydłach **(montujemy tylko w drzwiach wewnętrznych!)**		
drzwi tylne	*drzwi przednie*	*drzwi tylne*	*drzwi przednie*	*drzwi tylne*
zaczep krótki	zaczep długi	zaczep krótki		zaczep krótki

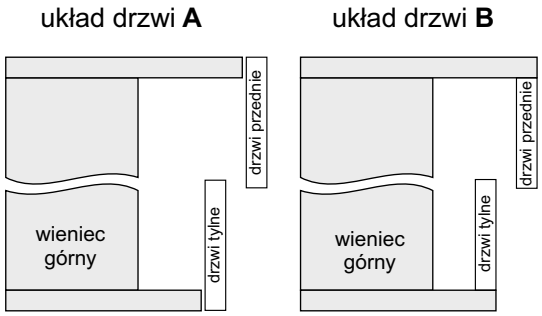

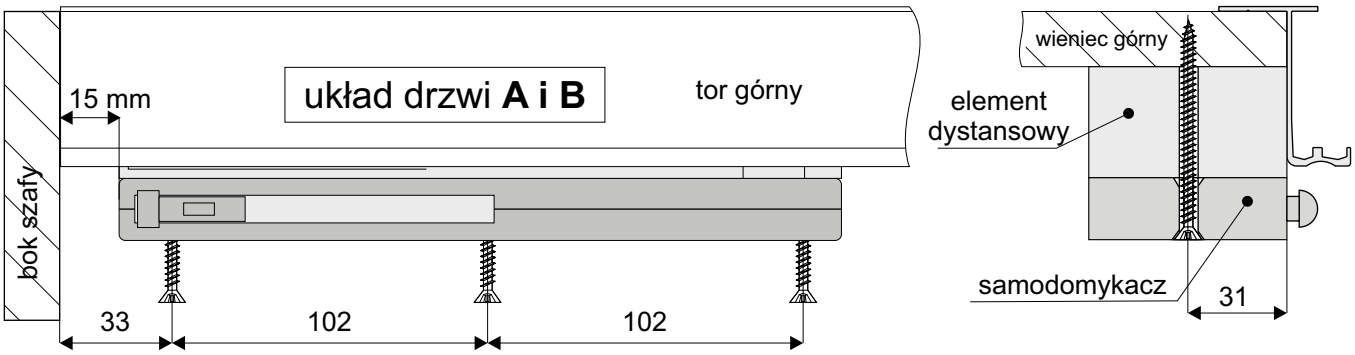

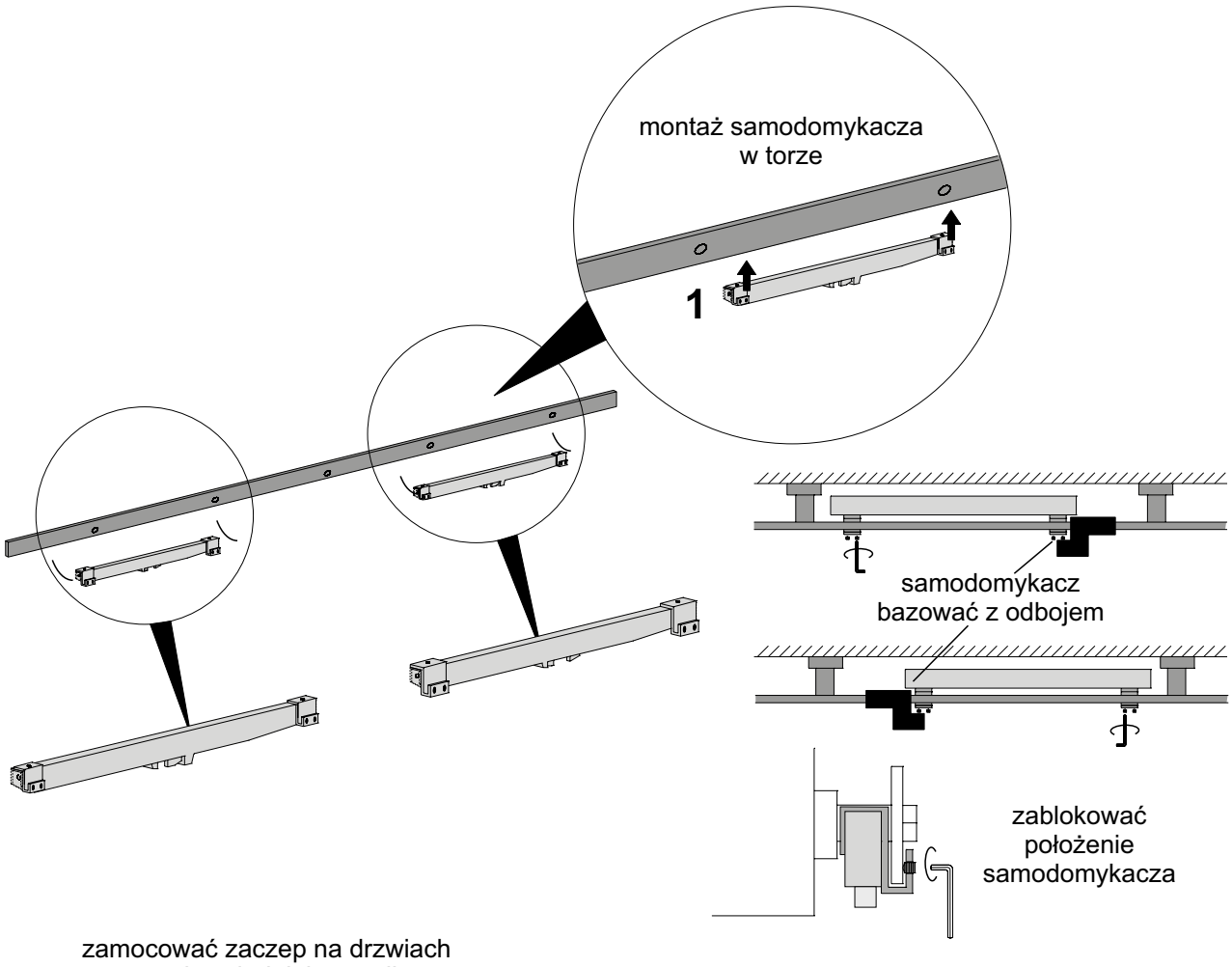

zamocować zaczep na drzwiach
w odpowiedniej pozycji
względem zainstalowanego samodomykacza

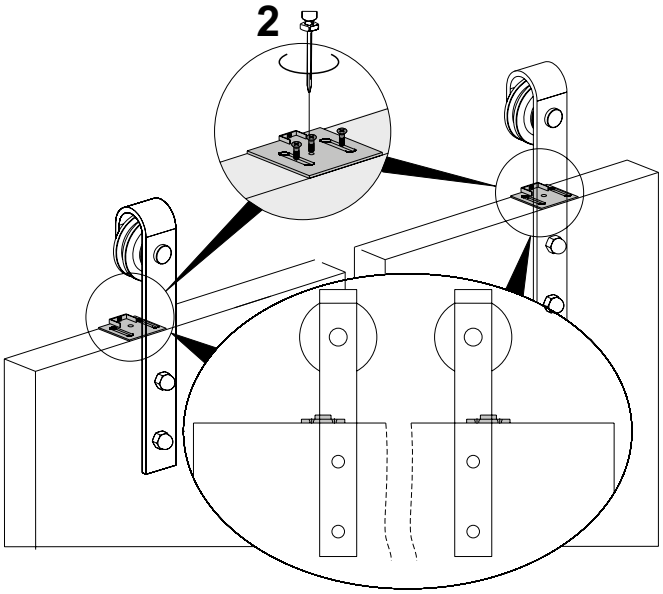

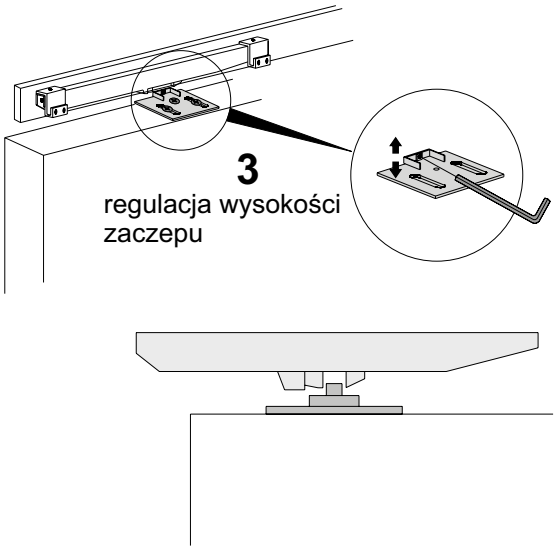

ELEMENTY SKŁADOWE

Samodomykacz Loft **80 kg**					
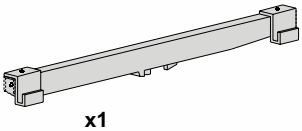	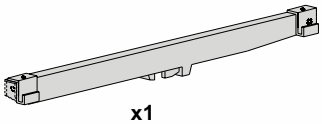	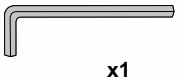			4x25
x1	x1	x1	x8	x2	x6

Montaż samodomykaczy MARS

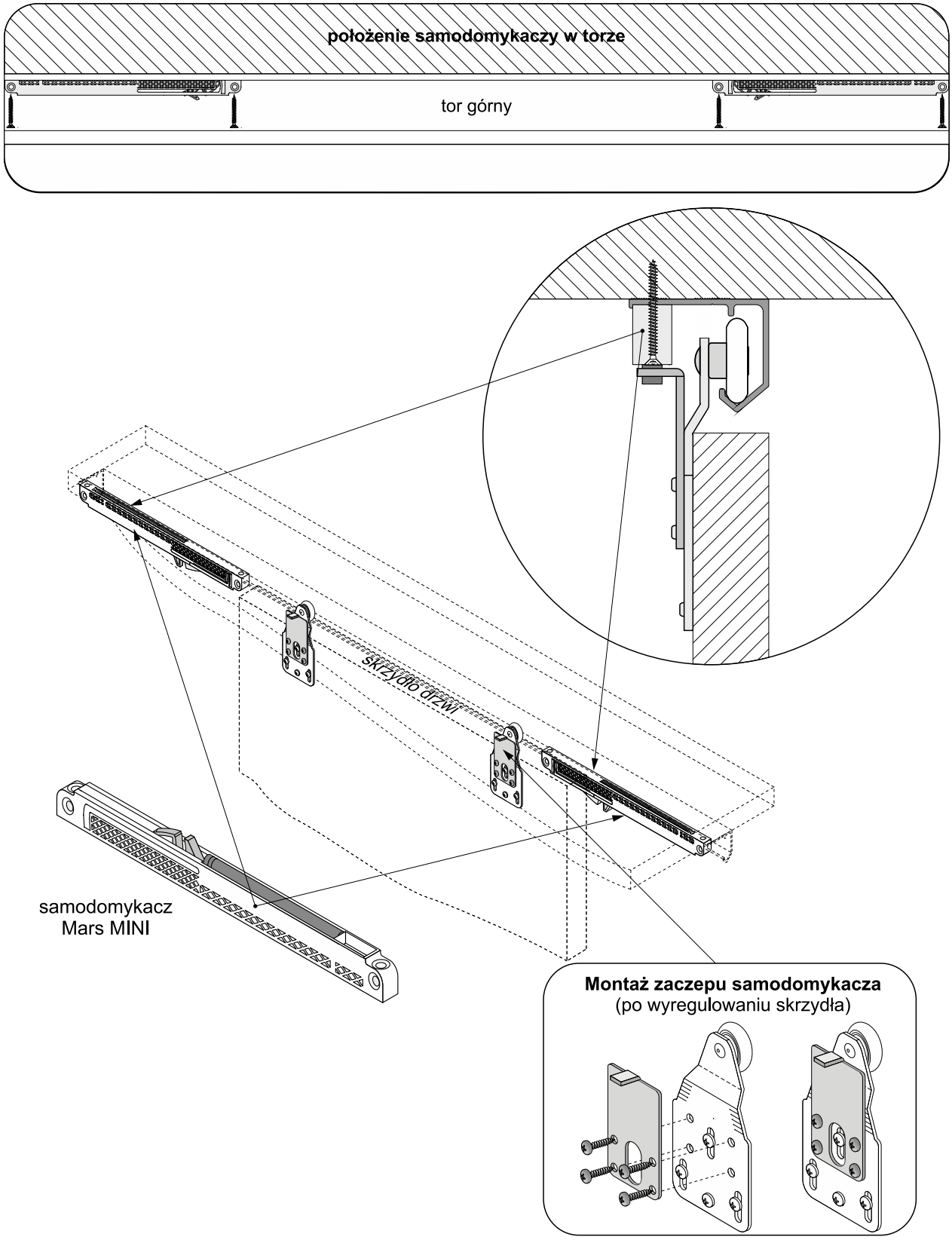

ELEMENTY SKŁADOWE

Samodomykacz Mars MINI	
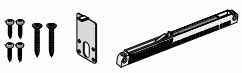	**25 kg** - indeks **05241** **40 kg** - indeks **05242**

Montaż samodomykaczy MERKURY

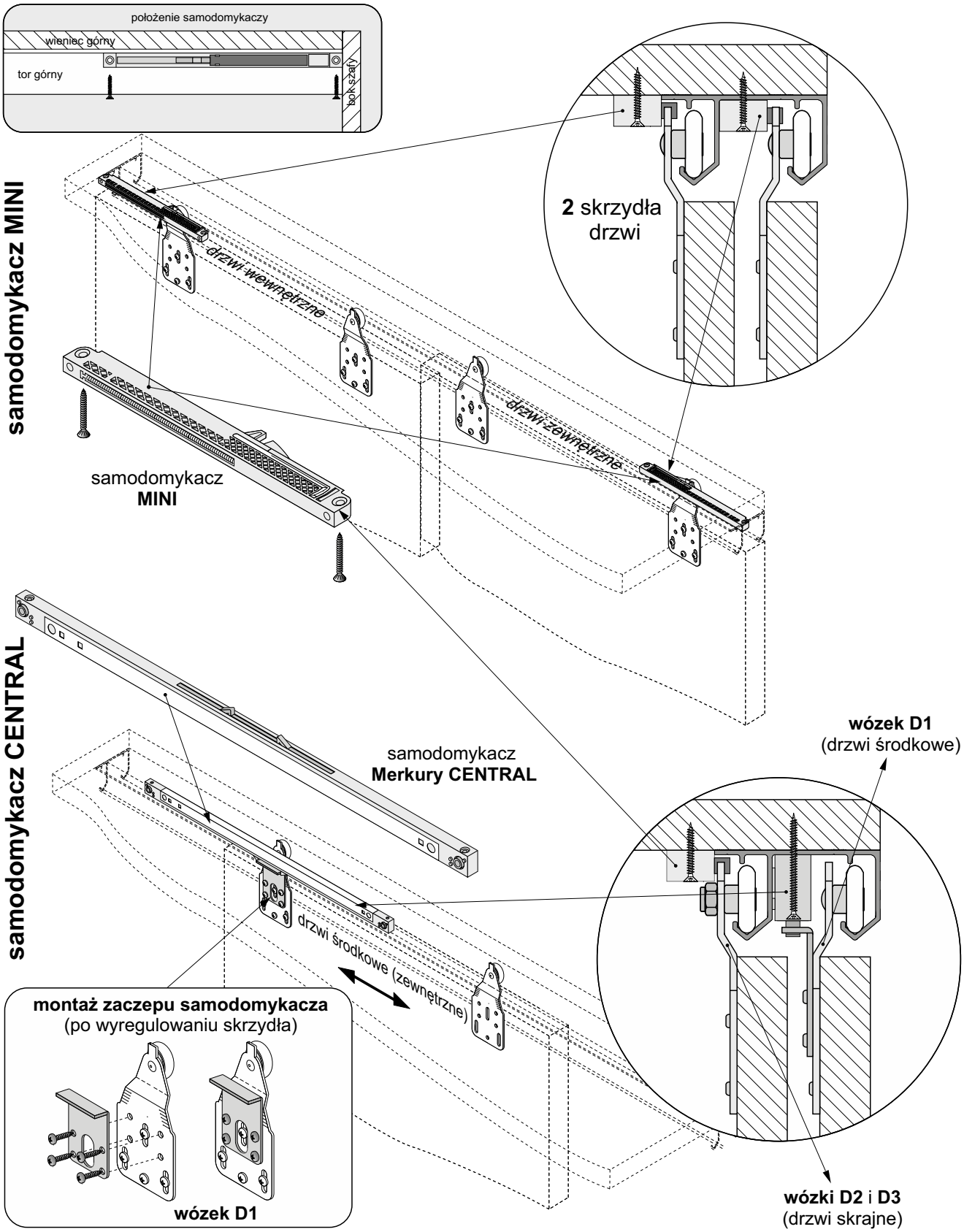

ELEMENTY SKŁADOWE

Samodomykacz MINI	Samodomykacz Merkury CENTRAL
25 kg - indeks: **20359-SV** **40 kg** - indeks: **20260-SV**	**25 kg** - indeks **05243** **40 kg** - indeks **05244**

SAMODOMYKACZ

MICRA MINI SV-25, SV-40

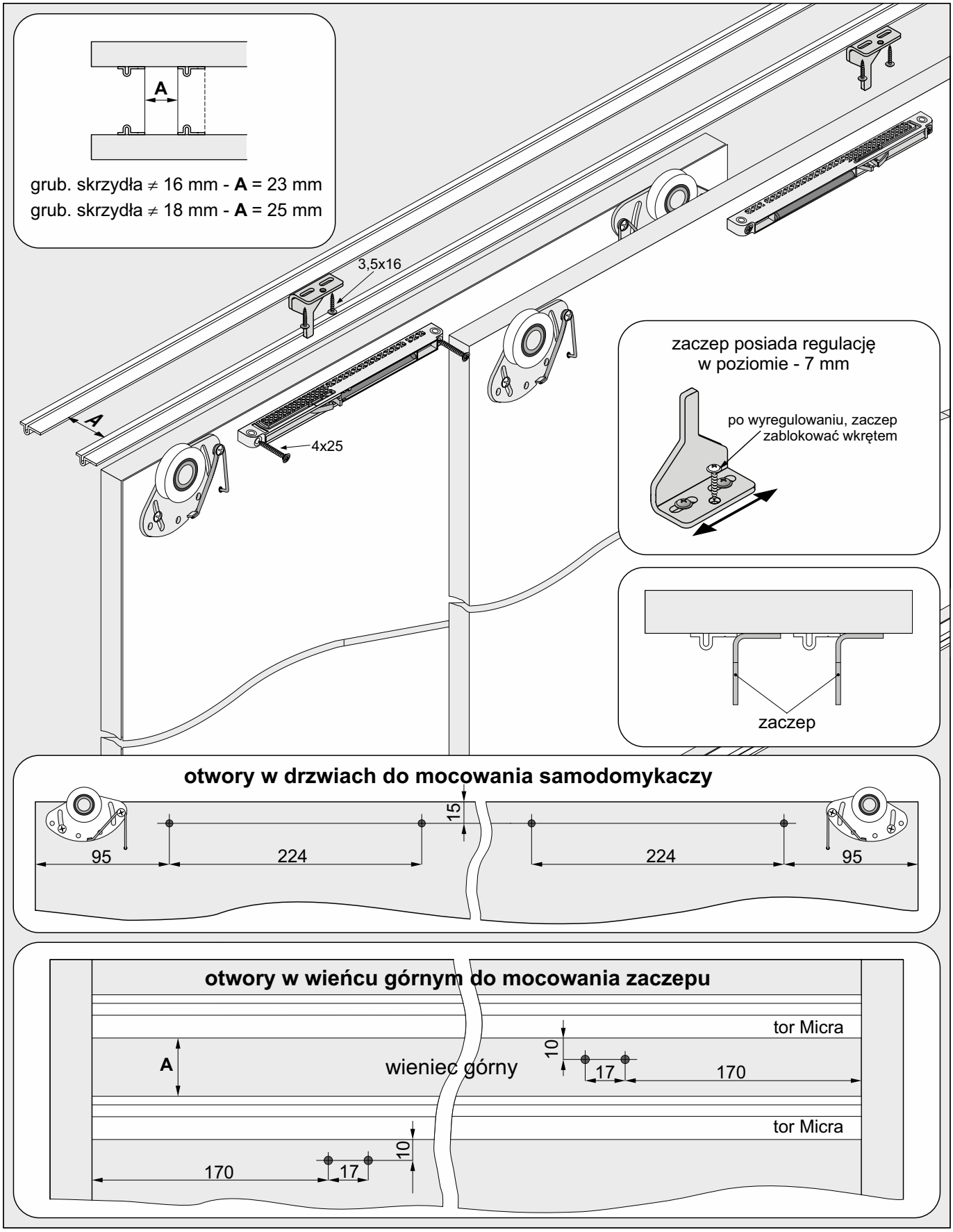

Samodomykacz Micra Mini SV-25 lub **SV-40**

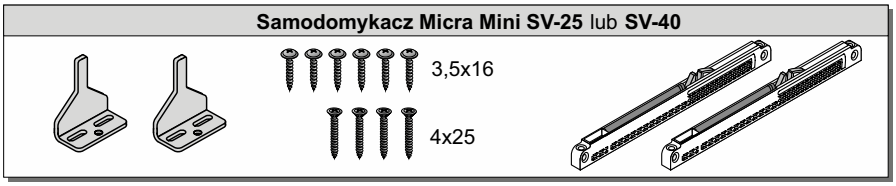

Montaż samodomykaczy

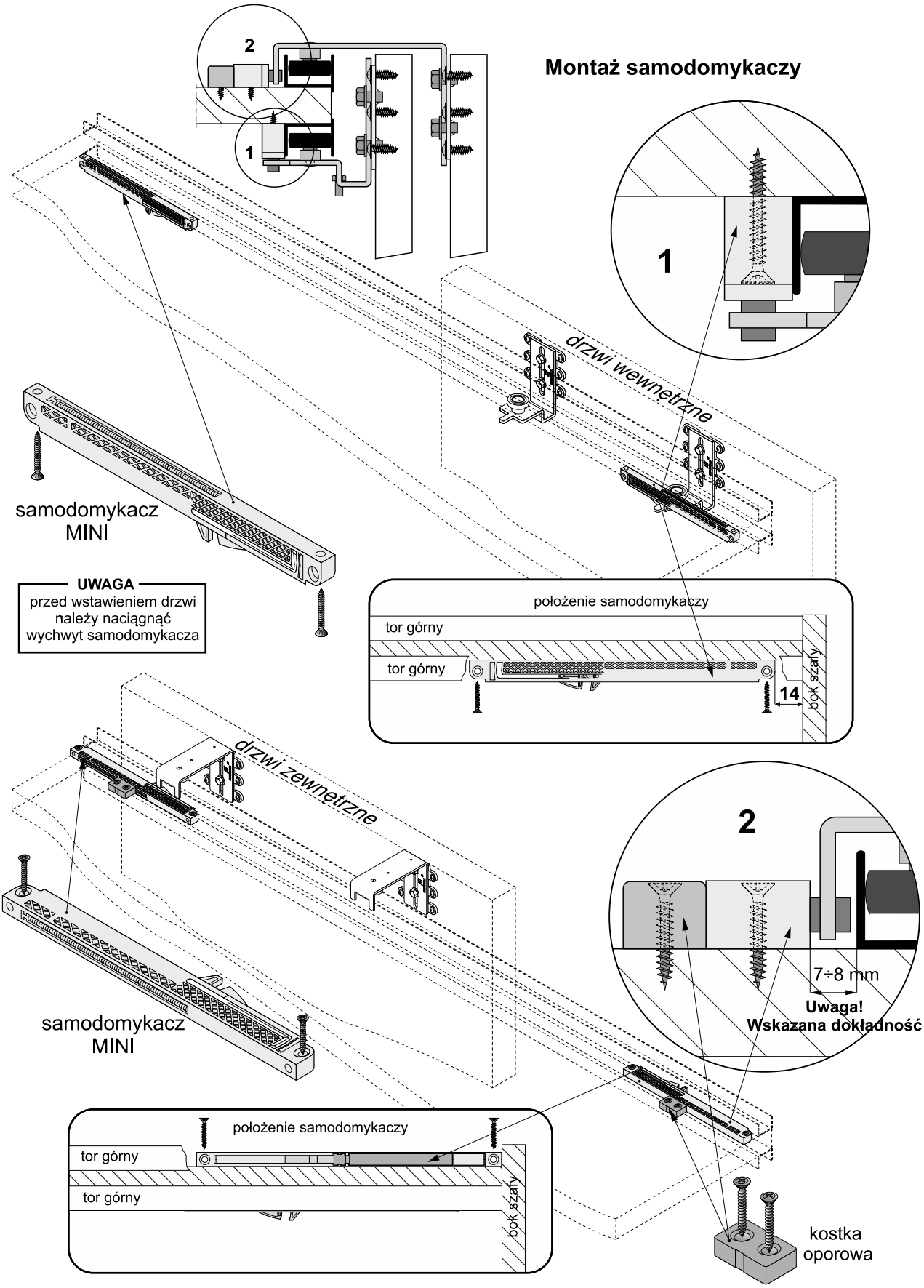

ELEMENTY SKŁADOWE

Samodomykacz MINI
25 kg - indeks: **20359-SV** **40 kg** - indeks: **20260-SV**

Montaż samodomykaczy

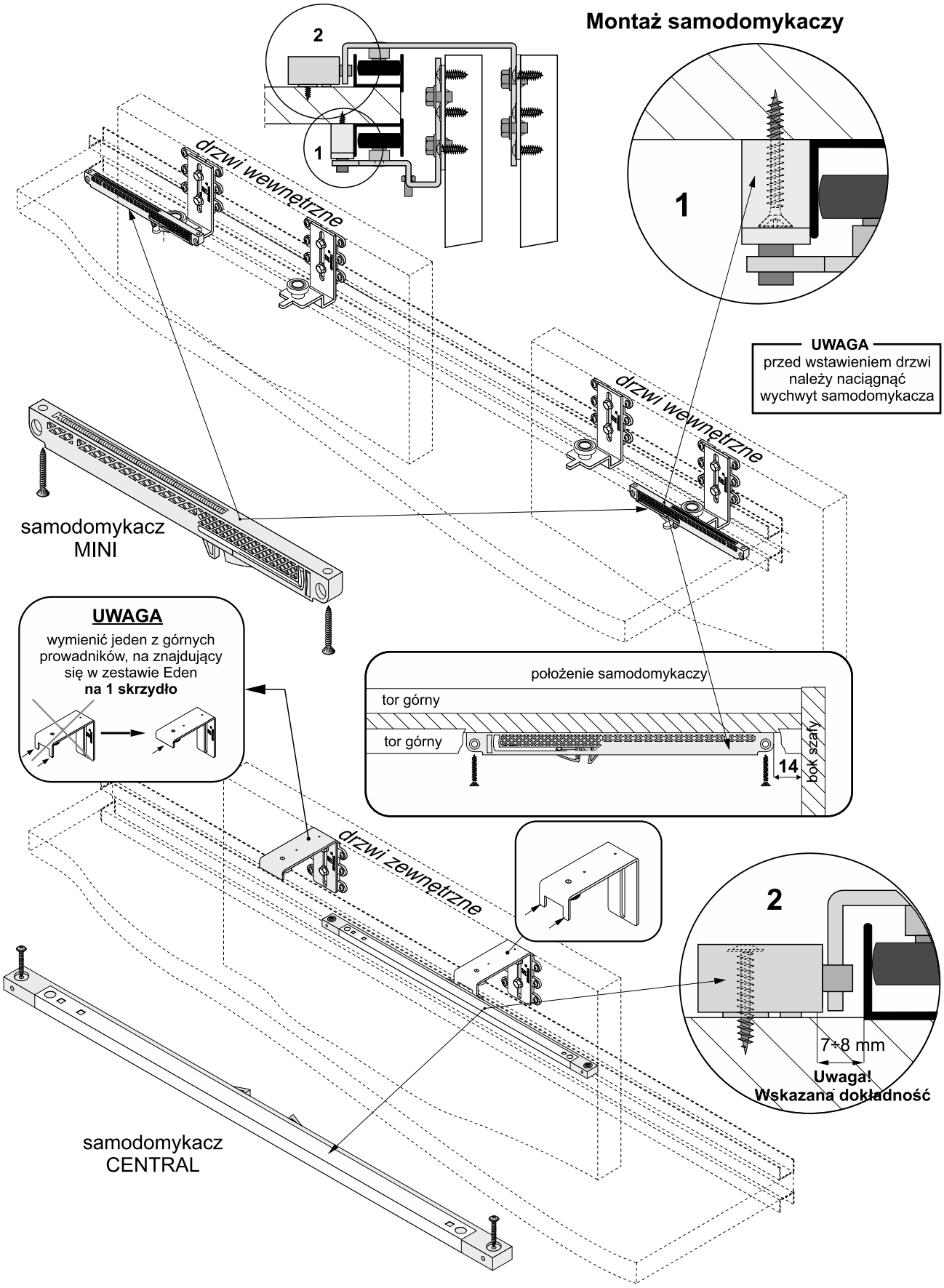

ELEMENTY SKŁADOWE

Samodomykacz MINI	Samodomykacz CENTRAL
25 kg - indeks: **20359-SV** **40 kg** - indeks: **20260-SV**	**25 kg** - indeks: **20360-BL** **40 kg** - indeks: **20297-BL**

Pozycjonowanie drzwi przy użyciu ***SAMODOMYKACZY***
- <u>użyć zaczepów **bez sworznia stalowego**</u>

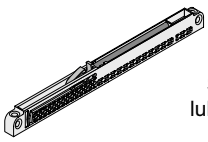

samodomykacz
SV-25 MINI (indeks: **20359-SV**)
lub **SV-40 MINI** (indeks: **20260-SV**)

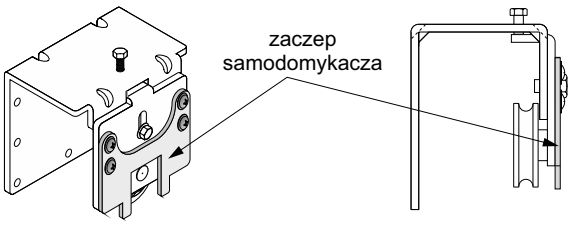

drzwi zewnętrzne

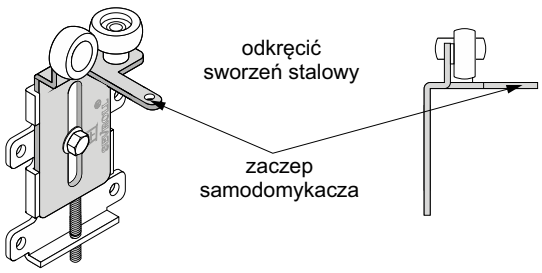

drzwi wewnętrzne

Montaż samodomykaczy

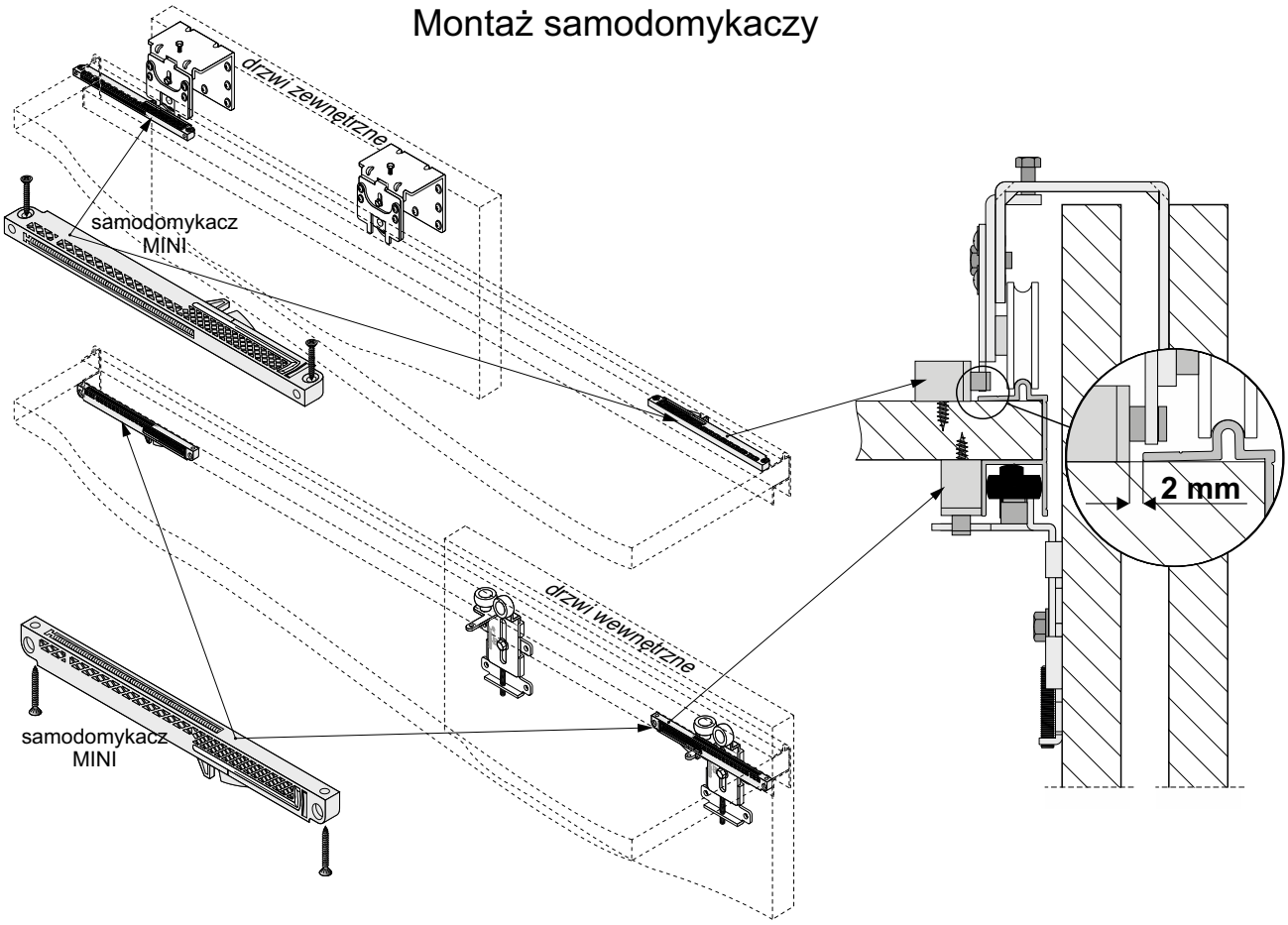

ELEMENTY SKŁADOWE

Samodomykacz MINI	
	25 kg - indeks **20359-SV** **40 kg** - indeks **20260-SV**

Pozycjonowanie drzwi przy użyciu ***SAMODOMYKACZY***
- <u>użyć zaczepów **bez sworznia stalowego**</u>

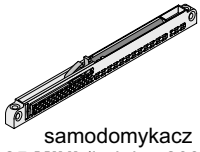

samodomykacz
SV-25 MINI (indeks: **20359-SV**)
lub **SV-40 MINI** (indeks: **20260-SV**)
- do drzwi **wewnętrznych**

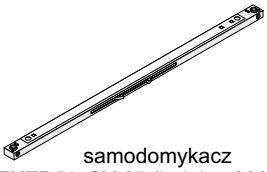

samodomykacz
CENTRAL SV-25 (indeks: **20360-BL**)
lub **CENTRAL SV-40** (indeks: **20297-BL**)
- do drzwi **zewnętrznych**

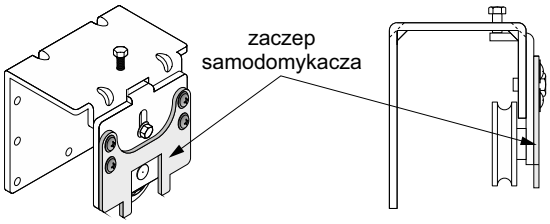

<u>drzwi zewnętrzne</u>

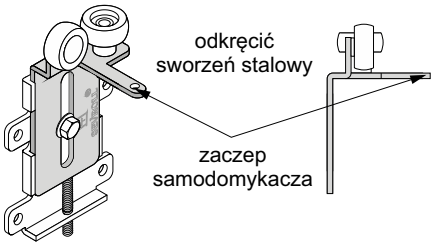

<u>drzwi wewnętrzne</u>

Montaż samodomykaczy

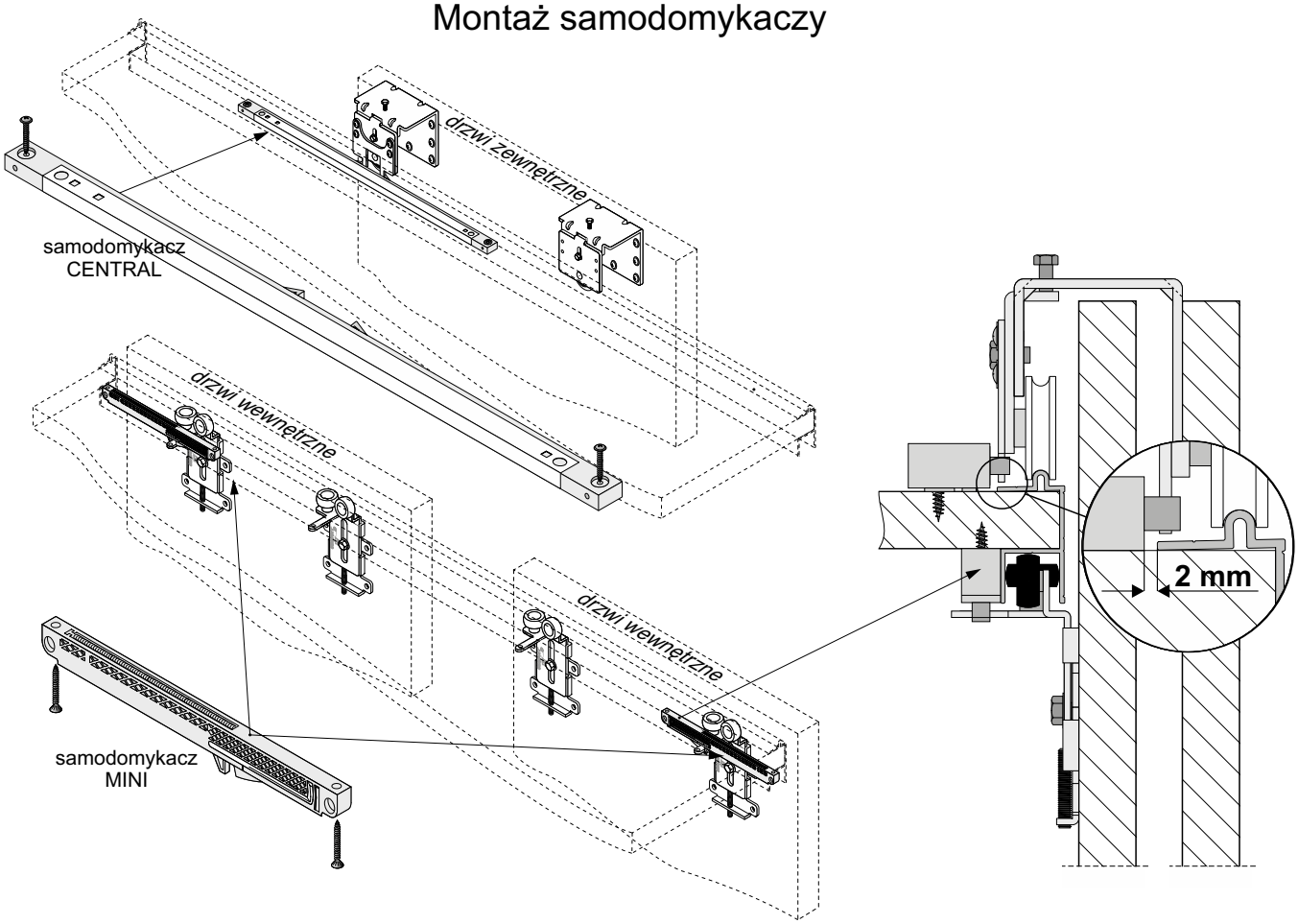

ELEMENTY SKŁADOWE

Samodomykacz MINI	
	25 kg - indeks **20359-SV** **40 kg** - indeks **20260-SV**

Samodomykacz CENTRAL	
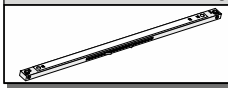	**25 kg** - indeks **20360-BL** **40 kg** - indeks **20297-BL**

SAMODOMYKACZ
COMPACT

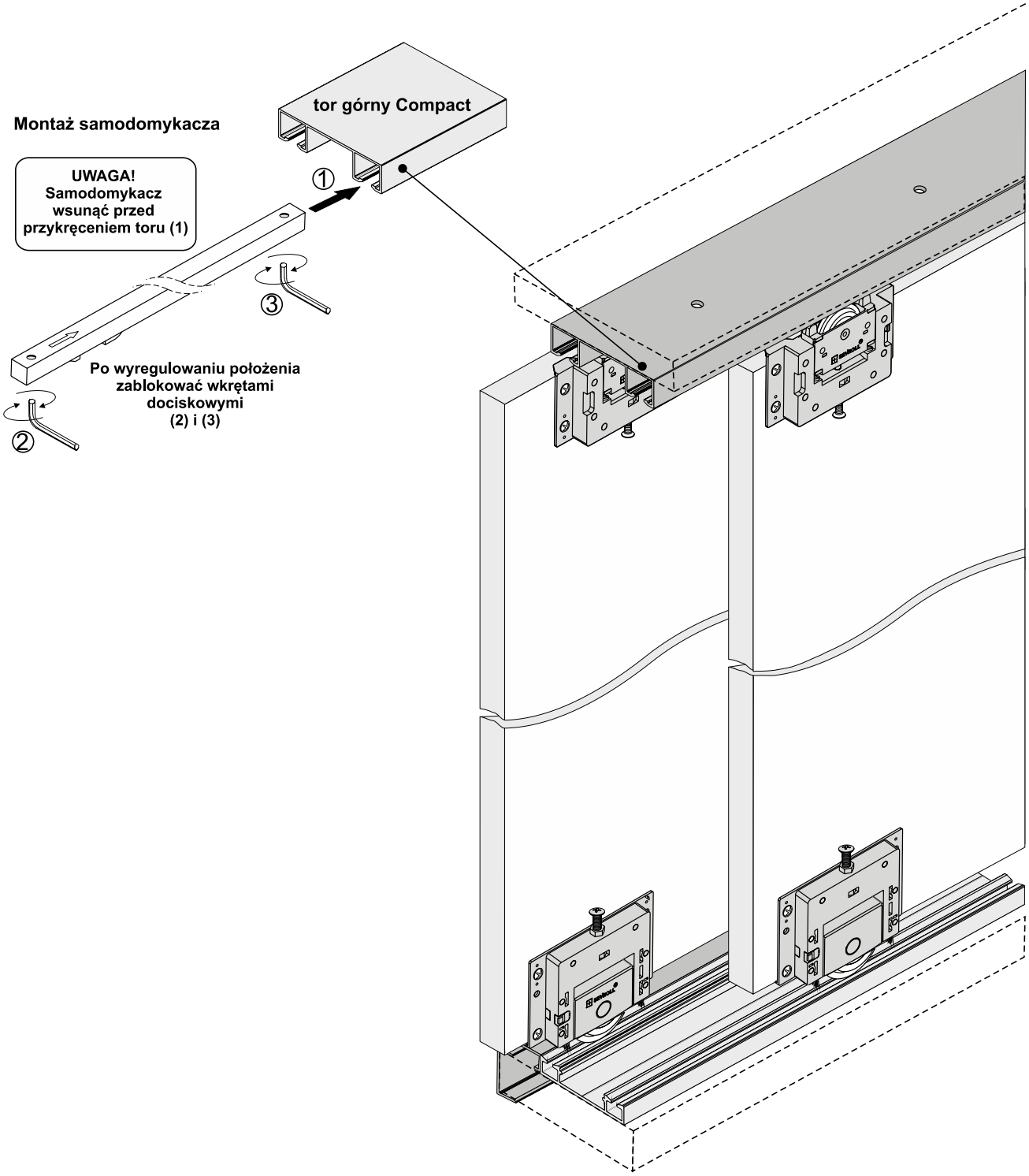

ELEMENTY SKŁADOWE

Samodomykacz Compact
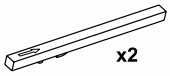 x2 x1

Zastosowanie samodomykaczy w systemach

SYSTEM	Sevromatic SV-25 Sevromatic SV-50	Sevromatic CENTRAL SV-25 Sevromatic CENTRAL SV-40	Sevromatic MINI SV-25 Sevromatic MINI SV-40 Sevromatic MINI SV-60	Sevromatic TOP SV-60 Sevromatic Top SV-80	Samodomykacz HERKULES	Samodomykacz HERAKLES 40-80 kg	Samodomykacz COMPACT	Samodomykacz OPTIMA	Samodomykacz MARS MINI	Samodomykacz MERKURY CENTRAL	Samodomykacz MICRA MINI SV-25, SV-40	Samodomykacz LOFT	Samodomykacz zintegrowany z systemem
SMART													
MICRA											●		
SINGLE 18 FRAME	●	●	●	●									
SINGLE 10	●	●	●	●									
TOP 10	●	●	●	●									
EXCLUSIVE 10													
EXCLUSIVE BOARD													
URSUS													
AUTOWALL													
HERAKLES						●							
HERAKLES GLASS						●							
HERKULES					●								
HERKULES GLASS					●								
SYMETRIC													
MARS									●	●			
LOFT												●	
GEMINI 18	●	●	●	●									
GEMINI 18 FRAME	●	●	●	●									
GEMINI 10	●	●	●	●									
GEMINI 4	●	●	●	●									
COMFORT 18	●	●	●	●									
COMFORT 10	●	●	●	●									
COMPACT							●						
GEMINI 18 EVEREST	●	●	●	●									
GEMINI 10 EVEREST	●	●	●	●									
MERKURY			●							●			
CONCORDIA													●
HARMONY													●
CAPITOL													●
EDEN 4		●	●										
EDEN 18 BOARD		●	●										
IDEA		●	●										
OPTIMA								●					
DS EXCLUSIVE													
DS FOLD													
DS LINE													
DS HERKULES PLUS													
DR 18													
DR FRAME LINE													
DR 10													
DR OXFORD													
DR FRAME													

PROFILE GOLA

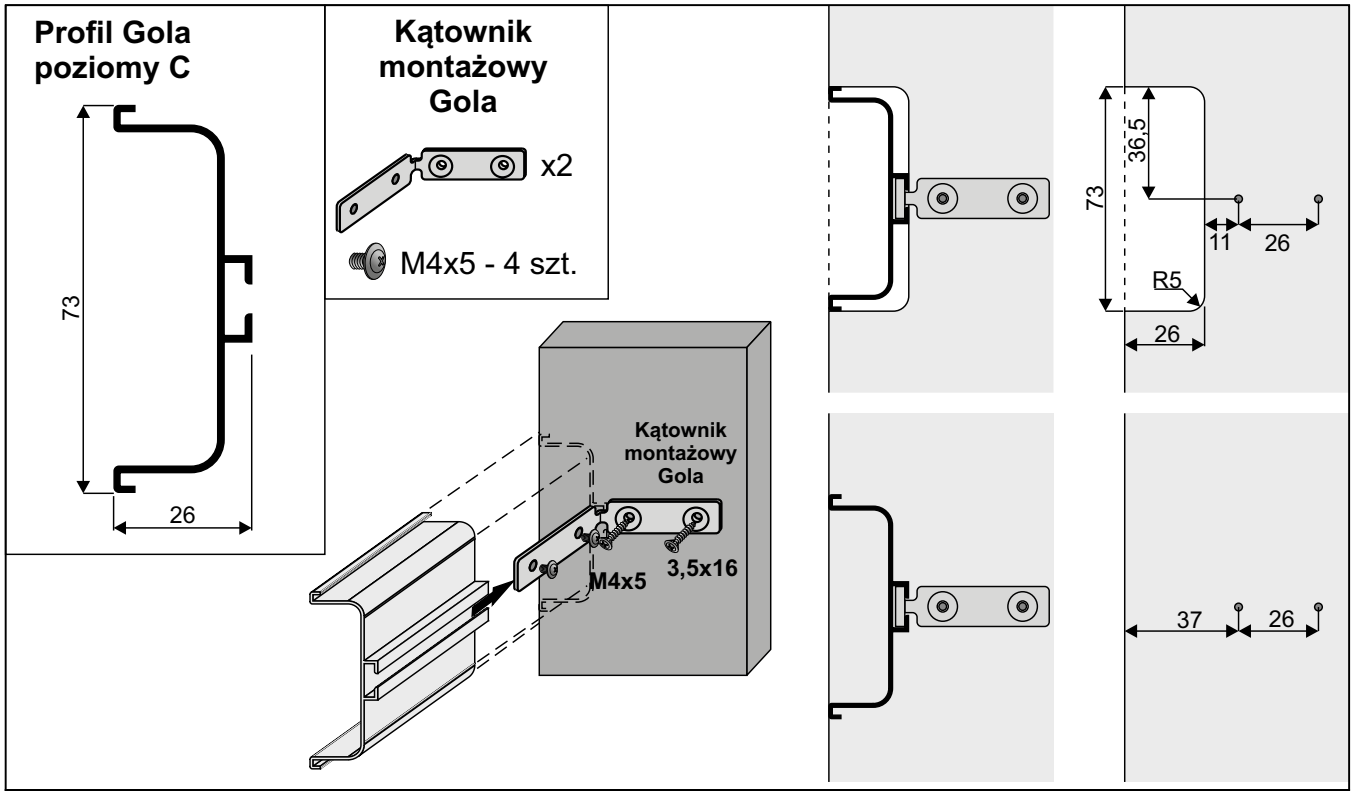

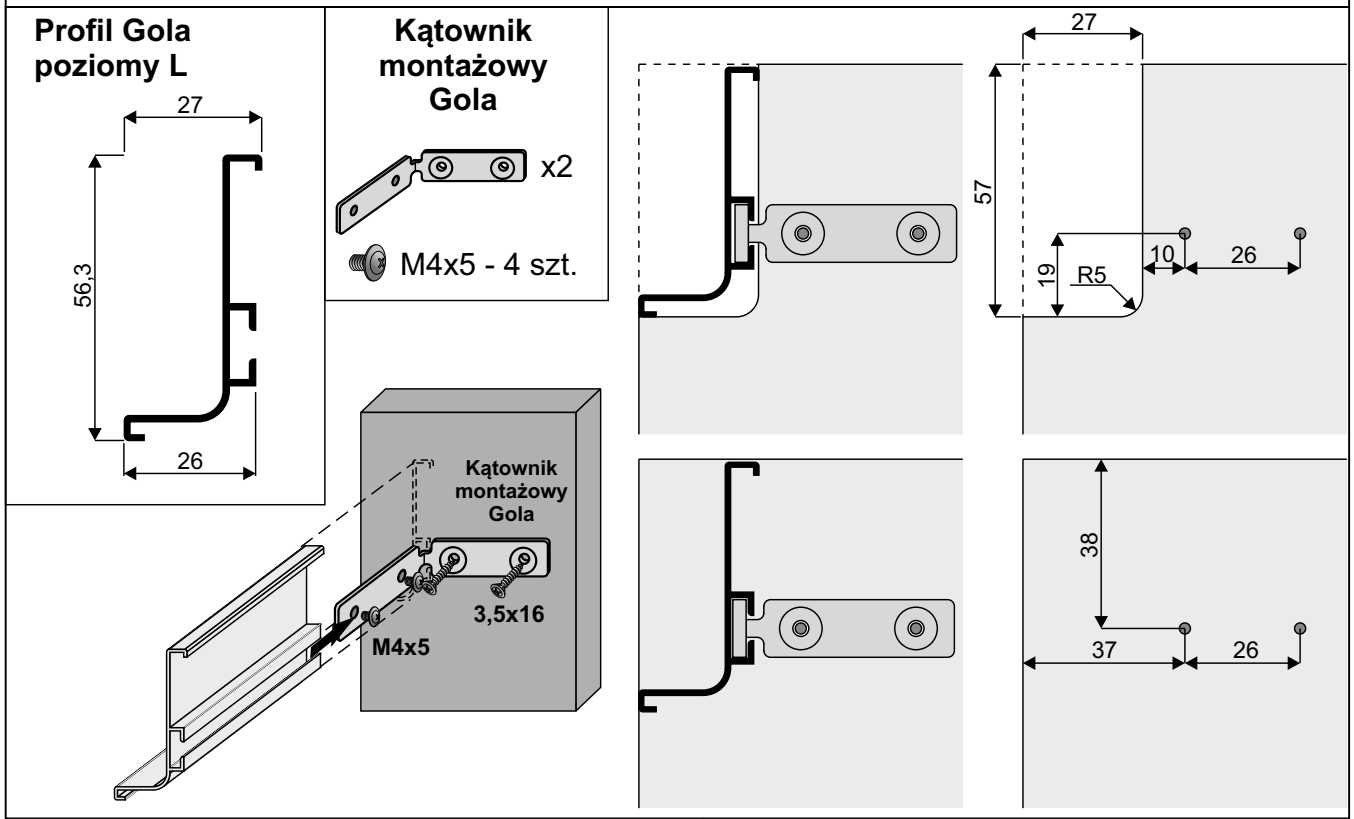

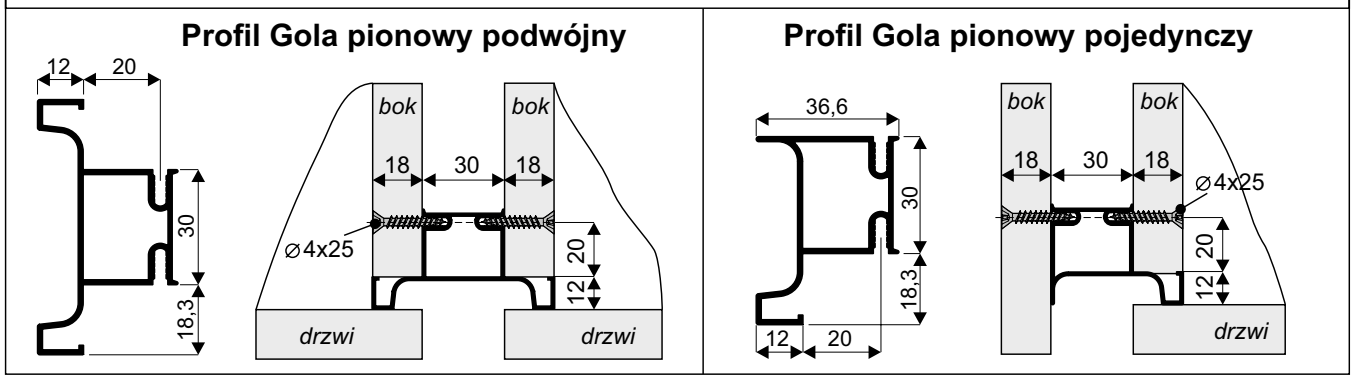

Montaż profili

Profil Gola poziomy C

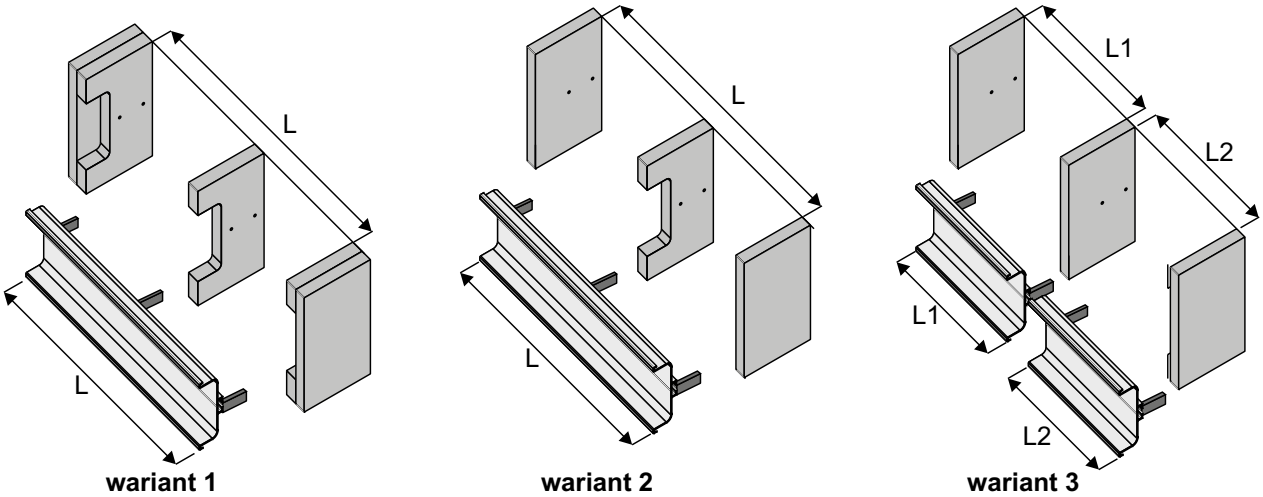

wariant 1 wariant 2 wariant 3

Profil Gola poziomy L

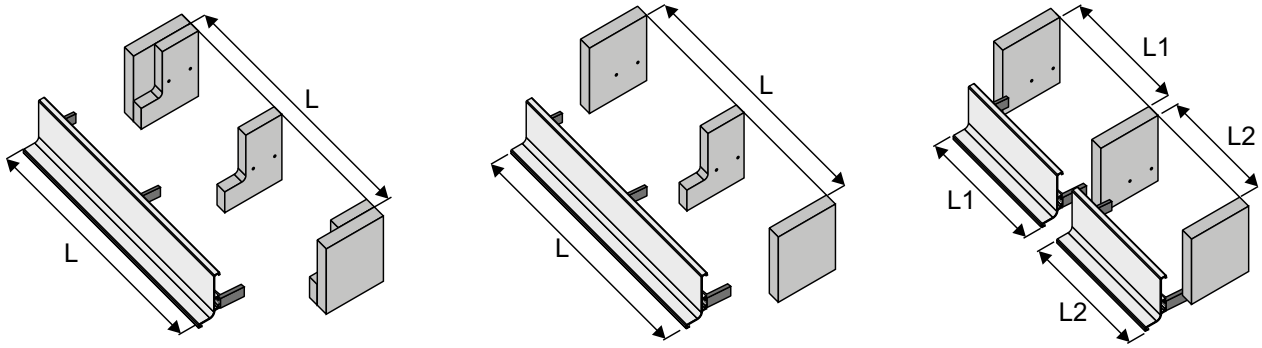

wariant 1 wariant 2 wariant 3

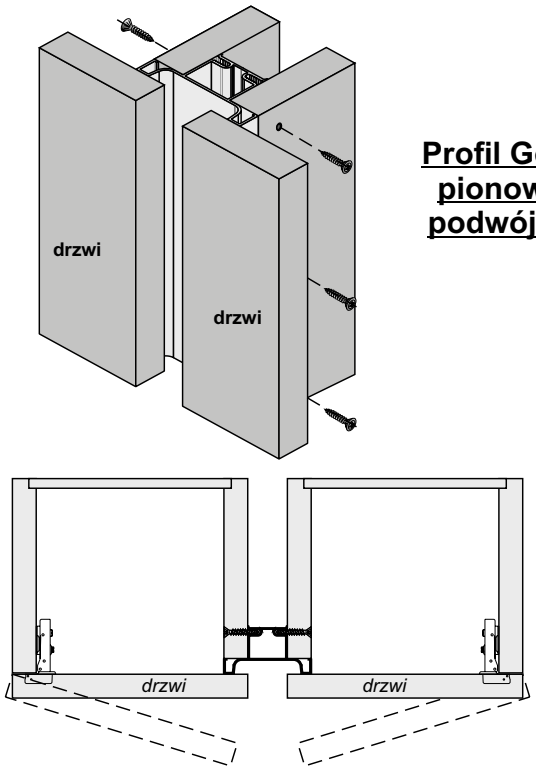

Profil Gola pionowy podwójny

Profil Gola pionowy pojedynczy

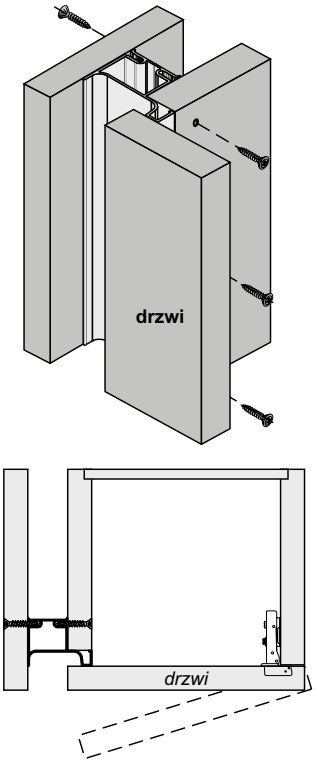

PROFILE GOLA

Montaż narożników i zakończeń

Profil Gola poziomy C

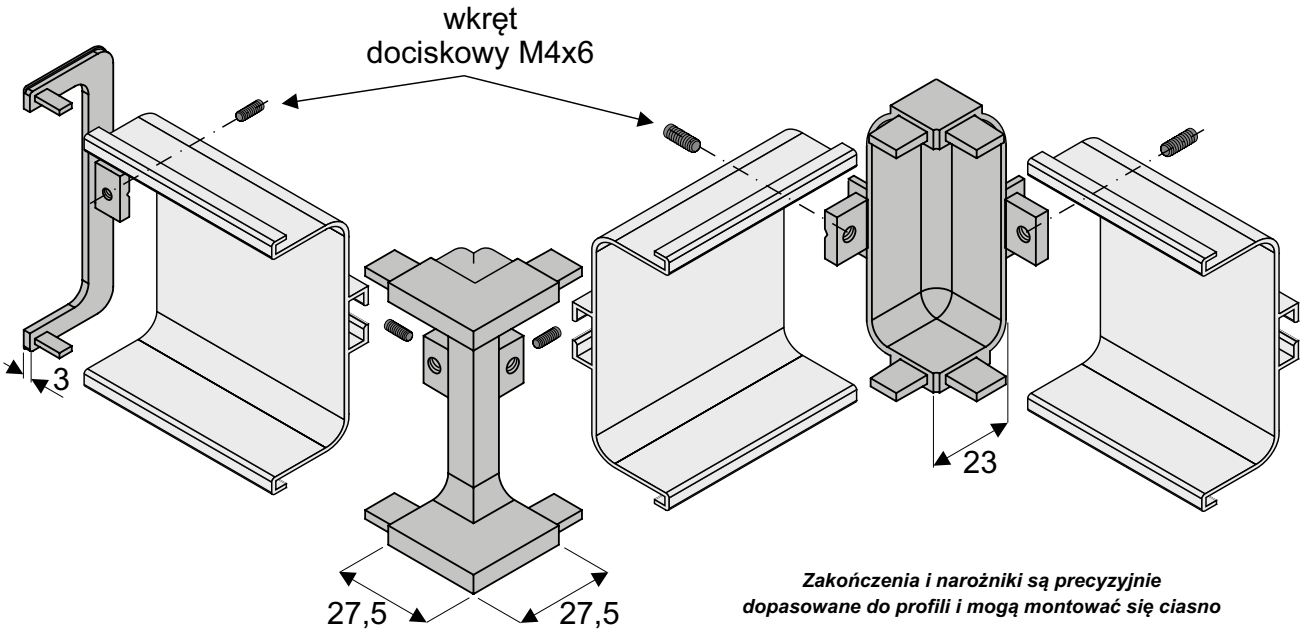

Zakończenia i narożniki są precyzyjnie dopasowane do profili i mogą montować się ciasno

Zakończenie do profilu GOLA C	Narożnik zewnętrzny do profilu GOLA C	Narożnik wewnętrzny do profilu GOLA C	Wkręt dociskowy M4x6
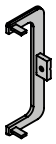	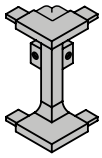		

Profil Gola poziomy L

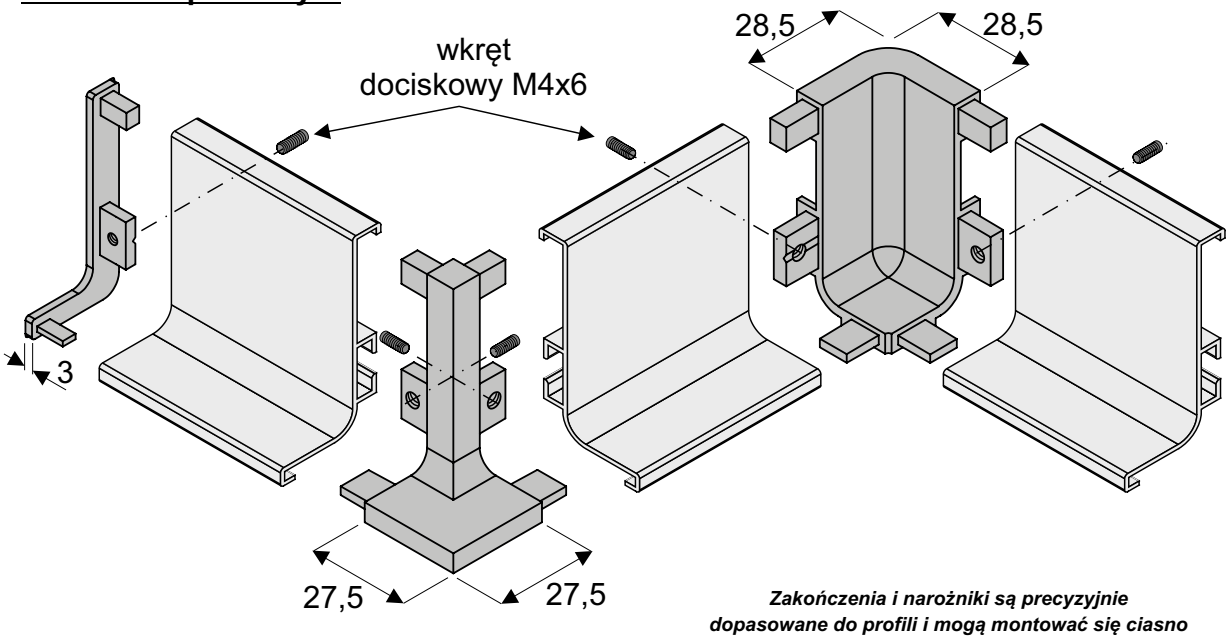

Zakończenia i narożniki są precyzyjnie dopasowane do profili i mogą montować się ciasno

Zakończenie do profilu GOLA L		Narożnik zewnętrzny do profilu GOLA L	Narożnik wewnętrzny do profilu GOLA L	Wkręt dociskowy M4x6
Lewe	Prawe	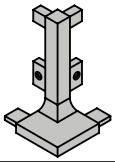	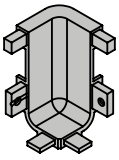	

Profil aluminiowy LED nakładany

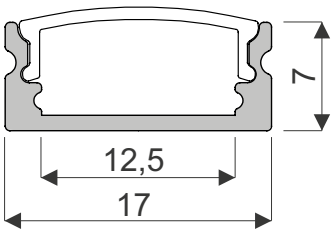

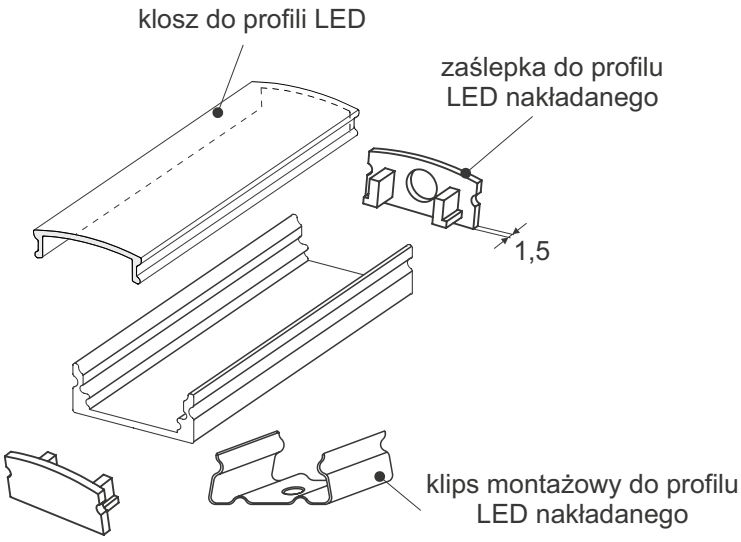

Profil aluminiowy LED wpuszczany

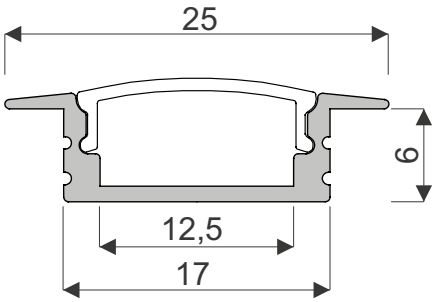

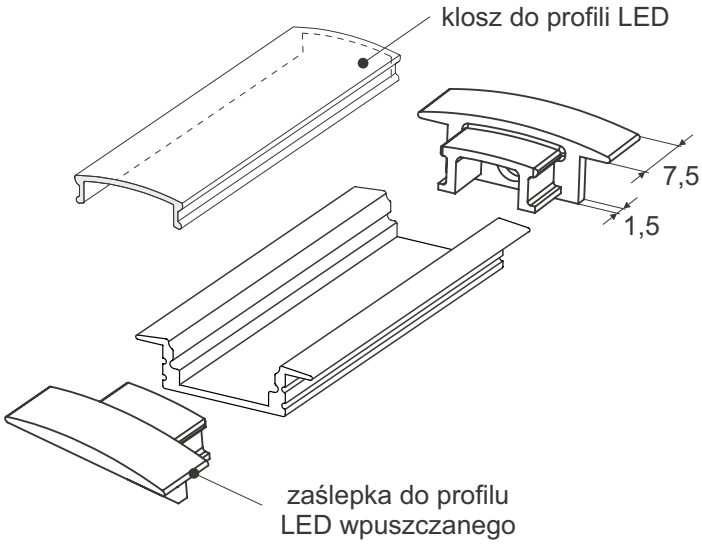

Profil aluminiowy LED kątowy

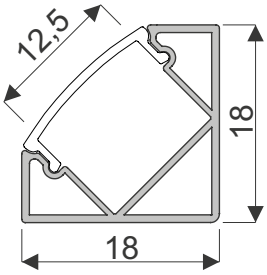

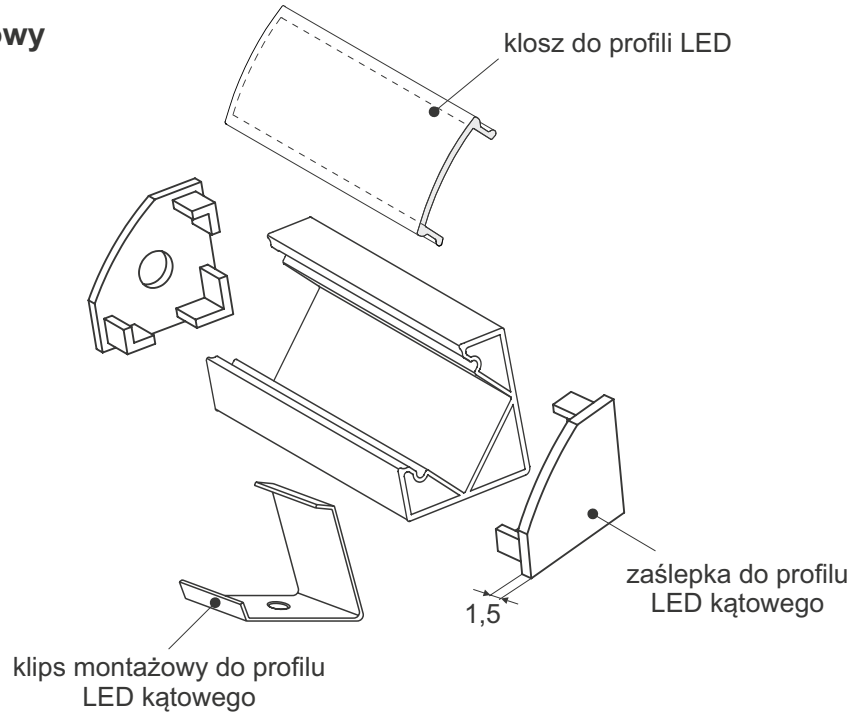

WYKAZ PROFILI WYKOŃCZENIOWYCH

Drążek owalny do LED

Drążek owalny

Uchwyt drążka 28x15, niklowany

Uchwyt drążka 30x15, plastikowy

Zaślepka gumowa

Szpros **S10**

16 mm płyta | 18 mm płyta | 4 mm lustro | 4,5 mm szyba

Szpros **S18** z klejem

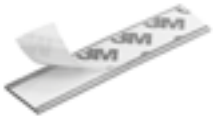

16 mm płyta | 18 mm płyta | 4 mm lustro | 4,5 mm szyba

Szpros **S20**

16 mm płyta | 18 mm płyta | 4 mm lustro | 4,5 mm szyba

Szpros **S45** z klejem

16 mm płyta | 18 mm płyta | 4 mm lustro | 4,5 mm szyba

Płaskownik **D20**

16 mm płyta | 18 mm płyta

Ceownik **16**

16 mm płyta

Ceownik **16-Decor**

16 mm płyta | DECOR

Ceownik **MINI 18**

18 mm płyta

Ceownik **18**

18 mm płyta

Ceownik **18-Decor**

18 mm płyta | DECOR

Ceownik **36-Decor**

18 mm płyta | DECOR

Łącznik **MINI H04/06**

4 mm szyba

Łącznik **MINI H04/07**

4 mm szyba

Łącznik **H04/18**

18 mm płyta

Łącznik **H08/16**

16 mm płyta

Łącznik **H08/18**

18 mm płyta

Łącznik **H10**

10 mm płyta | 4 mm lustro | 4,5 mm szyba

Łącznik **H10-Decor**

10 mm płyta | 4 mm lustro | 4,5 mm szyba | DECOR

Łącznik **H16-Decor**

16 mm płyta | płyta+ lustro | DECOR

Łącznik **H18-Decor**

18 mm płyta | DECOR

Łącznik **H30-Decor**

10 mm płyta | 4 mm lustro | 4,5 mm szyba | DECOR

Łącznik **H18 GM 18 FRAME**

18 mm płyta | 4 mm lustro | 4,5 mm szyba | DECOR

Łącznik **H25 GM 18 FRAME**

18 mm płyta | 4 mm lustro | 4,5 mm szyba | DECOR

Teownik **04-Decor**

płyta+ lustro | DECOR

WYKAZ PROFILI WYKOŃCZENIOWYCH

Teownik **18-Decor**

18 mm płyta | DECOR

Teownik **ZW**

16 mm płyta | 18 mm płyta | płyta+ lustro

Kątownik **10 x 10**

Kątownik **10 x 18**

Kątownik **18 x 18**

Kątownik **18 x 36**

Kątownik **22 x 22**

Kątownik **36 x 36**

Kątownik **K2-Decor**

program VICTORIA ABC | DECOR

Kątownik **MINI 11x17**

16 mm płyta | 18 mm płyta

Kątownik **ZW 20x18**

16 mm płyta | 18 mm płyta | płyta+ lustro

Listwa montażowa

Profil dystansowy **04**

Profil uchwytowy **006 II**

Profil uchwytowy **007 II**

Profil uchwytowy **008**

Końcówka do profilu **008**

Profil uchwytowy **010**

Profil uchwytowy **011**

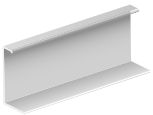

Profil uchwytowy **012**

Profil uchwytowy **013**

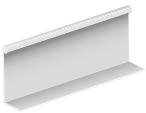

Uchwyt meblowy wpuszczany

Uchwyt naklejany
110x35x6 mm II **typ-C**

Uchwyt naklejany
110x44x6 mm **typ-O**

Profil **GOLA C**

Profil **GOLA L**

Profil **GOLA pionowy podwójny**

Profil **GOLA pionowy pojedynczy**

NARZĘDZIA MONTAŻOWE

		INDEX	ZASTOSOWANIE
Bit PZ1/S		20279	Końcówka wkrętakowa do wkrętów specjalnych Smart (2,5 x 18)
Klucz imbusowy		16169	Regulacja pionowa wózka WD 18C (wkręt dociskowy M4 x 20).
Przyrząd ustalający		20015	Wykonanie pozycjonowania wózka dolnego WD 18C na torach dolnych typu Gemini oraz Comfort.
Przyrząd wiertarski duży		20016	Wiercenie otworów montażowych w rączkach w systemach GEMINI 10, COMFORT 10, SINGLE 10, TOP 10. Używając wiertła stopniowego można jednocześnie wywiercać otwór o dwóch średnicach.
Przyrząd wiertarski SEVROLL 10		20173	Wiercenie otworów montażowych w rączkach w systemach GEMINI 10, COMFORT 10, SINGLE 10, TOP 10 bez konieczności mierzenia, trasowania i punktowania.
Przyrząd wiertarski Sevroll 18 Frame		20425	Przyrząd wiertarski umożliwia dokładne i szybkie wiercenie otworów w rączkach, przy montażu drzwi w systemach Gemini 18 Frame i Single 18 Frame.
Przyrząd wiertarski LINEA		20291	Dokładne i szybkie wykonanie otworów do mocowania wspornika ścienno-sufitowego.
Przyrząd wiertarski PAX (mały)		20340	Przyrząd wiertarski pozwala na szybkie i dokładne wiercenie otworów w rączkach PAX i PAX XL podczas montażu drzwi w systemach GEMINI 4 i EDEN 4.
Szablon do wózków		20191	Wyznaczanie obrysu do frezowania gniazda pod wózek WD 18C/V w systemach GEMINI 18 i COMFORT 18.
Szablon do wózków MICRA		20384	Wyznaczanie otworów do mocowania wózków dolnych i górnych oraz otworu pod sprężynę do wózka górnego w systemie MICRA.
Szablon do zawiasów- rozstaw 45 ø35 mm		40476	Szablon służy do trasowania, punktowania lub nawiercania otworów montażowych do zawiasów puszkowych, w drzwiach oraz w korpusie.

NARZĘDZIA MONTAŻOWE

		INDEX	ZASTOSOWANIE
Szablon SEVROLLBOX SLIM II do prowadnic		05337	Szablon SEVROLLBOX SLIM do prowadnic służy do szybkiego i dokładnego wyznaczania otworów do mocowania prowadnic w systemie SEVROLLBOX SLIM. Umożliwia montaż zarówno szuflad z frontami nakładanymi jak i wpuszczanymi.
Szablon SEVROLLBOX SLIM II do frontów szuflad		05338	Szablon SEVROLLBOX SLIM do frontów służy do szybkiego i dokładnego wyznaczania otworów do montażu zaczepów frontów (niskich i wysokich) w systemie SEVROLLBOX SLIM. Umożliwia montaż zarówno frontów nakładanych jak i wpuszczanych.
Szablon Sevrollbox Slim 3D do frontów		06064	Szablon służy do odznaczania nawiertów pod mocowania frontów tylko i wyłącznie do szuflad SEVROLLBOX SLIM 3D
Szablon Sevrollbox Slim 3D do prowadnic		06084	Szablon służy do odznaczania nawiertów pod prowadnice do szuflady SEVROLLBOX SLIM 3D
Szablon uniwersalny do szuflad Sevrollbox SLIM i SLIM 3D		06069	Szablon służy do planowania najbardziej popularnych układów szuflad dla szuflad SEVROLLBOX SLIM 3D oraz SEVROLLBOX SLIM II
Szablon uniwersalny regulowany do frontów		06669	Szablon służy do odznaczania nawiertów pod mocowania frontów w szufladach PLATINIUM, V-BOX, SEVROLLBOX SLIM 3D oraz SEVROLLBOX SLIM
Szablon PLATINIUM, V-BOX do prowadnic		06738	Szablon służy do szybkiego i dokładnego wyznaczania otworów do mocowania prowadnic w szufladach PLATINIUM i V-BOX
Przyrząd wiertarski do szuflad		20415	Wyznaczenie położenia otworów w korpusie szuflady z prowadnicą dolnego montażu (DXS i DXP)
Wiertło stopniowe 6,5/9,5 mm		20144	Wiercenie otworów montażowych w rączkach w systemach Gemini 10, Comfort 10, Single 10 i Top 10; stosować z przyrządem wiertarskim dużym.

PRZYRZĄD WIERTARSKI do systemu SEVROLL 18 FRAME

Przyrząd wiertarski umożliwia dokładne i szybkie wiercenie otworów w rączkach, przy montażu drzwi w systemach ***Gemini 18 Frame i Single 18 Frame***

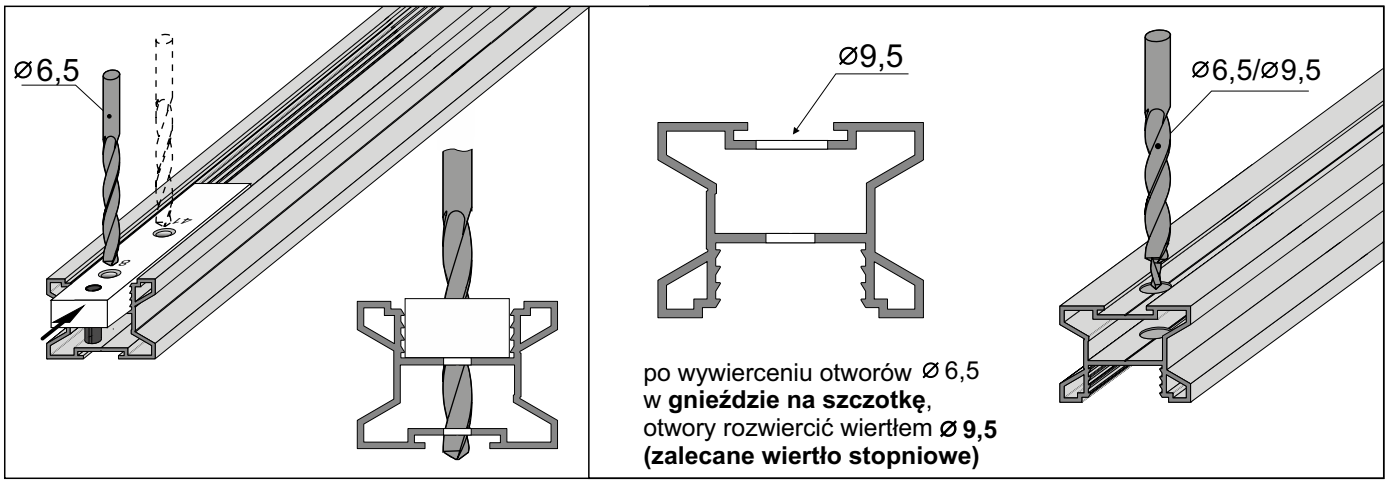

wymiary i przeznaczenie otworów w przyrządzie

otwór **8 - rączka góra i dół**

listwa górna i wózek dolny

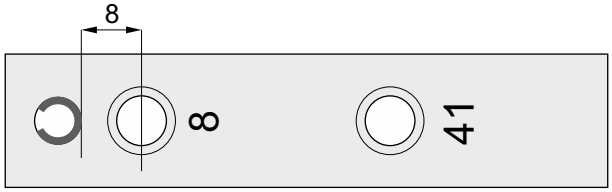

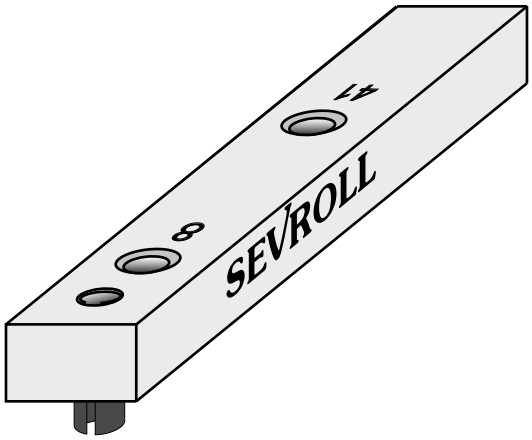

otwór **41 - rączka dół**

listwa dolna

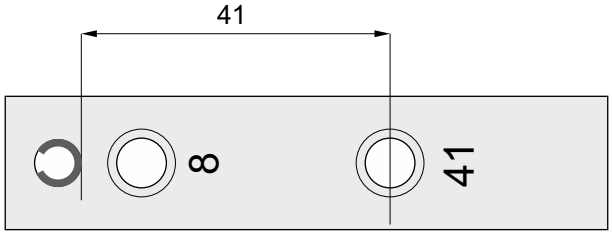

PRZYRZĄD WIERTARSKI do systemu GEMINI 4 i EDEN

Dwustronność przyrządu wiertarskiego umożliwia bardzo dokładne i szybkie wiercenie otworów w rączkach, przy montażu drzwi w systemach **GEMINI 4** i **EDEN 4**

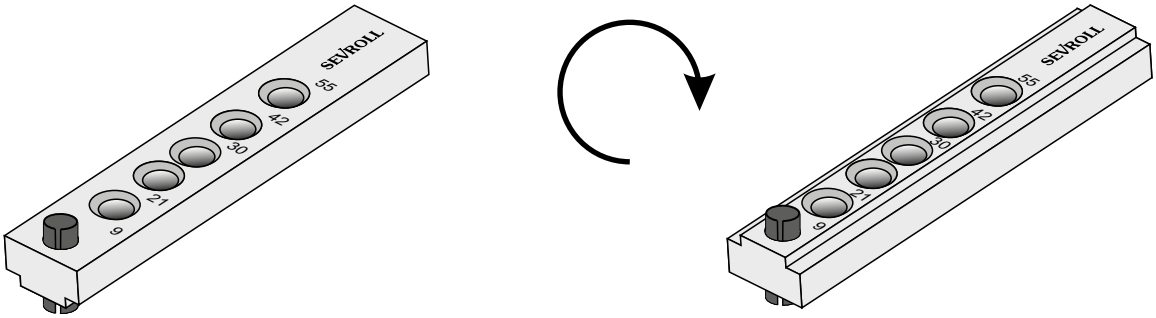

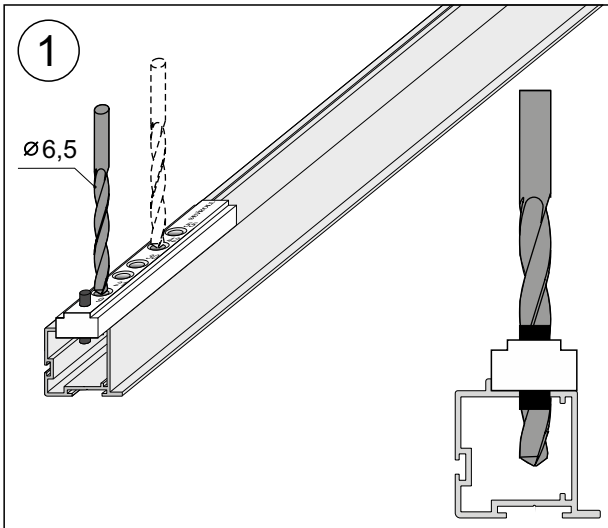

System GEMINI 4 - otwory 9 i 42 mm
System EDEN 4 - otwory 21 i 55 mm

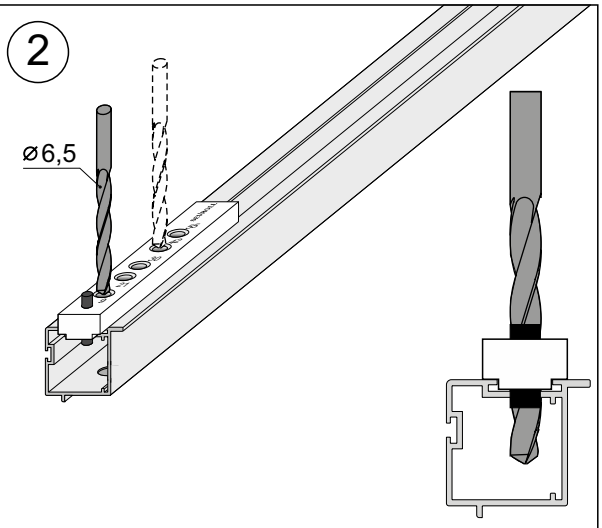

System GEMINI 4 - otwory 9 i 42 mm
System EDEN 4 - otwory 21 i 55 mm

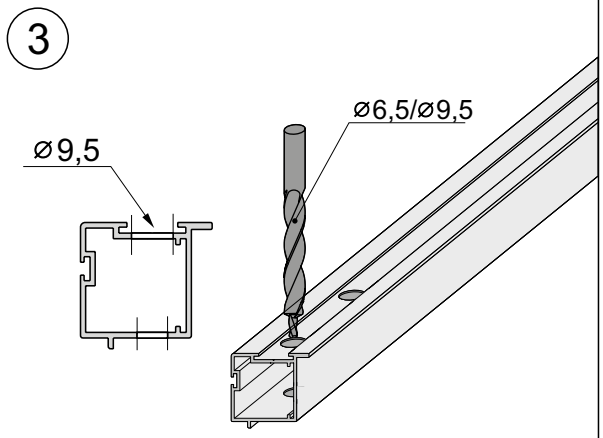

otwory ⌀6,5
w **gnieździe na szczotkę**
rozwiercić wiertłem ⌀9,5
(zalecane wiertło stopniowe)

wymiary i przeznaczenie otworów

system GEMINI 4

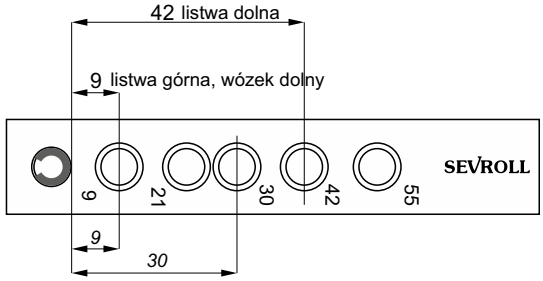

9, 30 mm - zawias dolny/górny (rozwierane)

system EDEN 4 listwa pozioma Eden

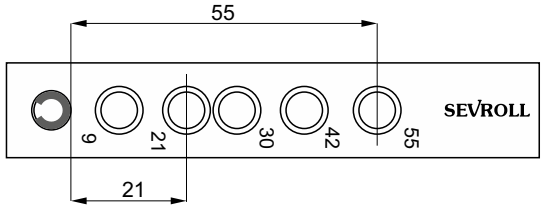

PRZYRZĄD SEVROLL 10

Przyrząd wiertarski umożliwia dokładne i szybkie wiercenie otworów w rączkach, przy montażu wszystkich rodzajów drzwi (**przesuwne, rozwierane, składane**) w systemach **GEMINI 10, COMFORT 10, DR 10, DS 10.**

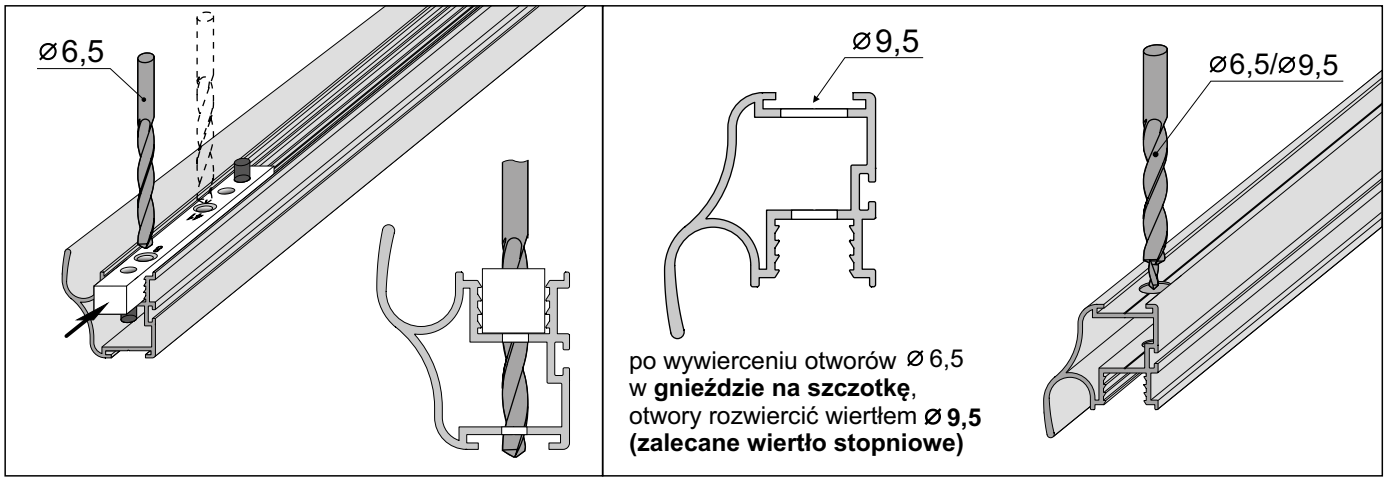

wymiary i przeznaczenie otworów

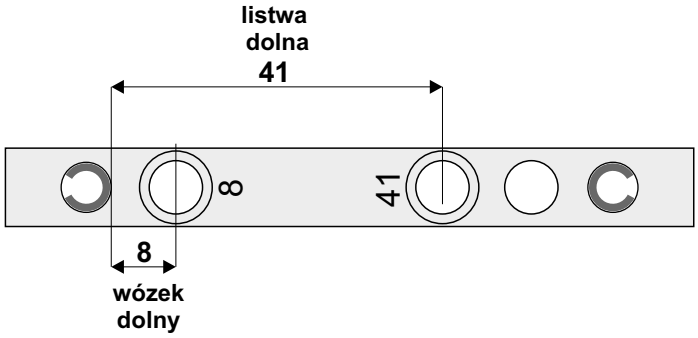

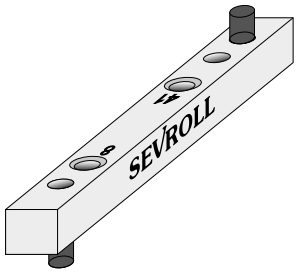

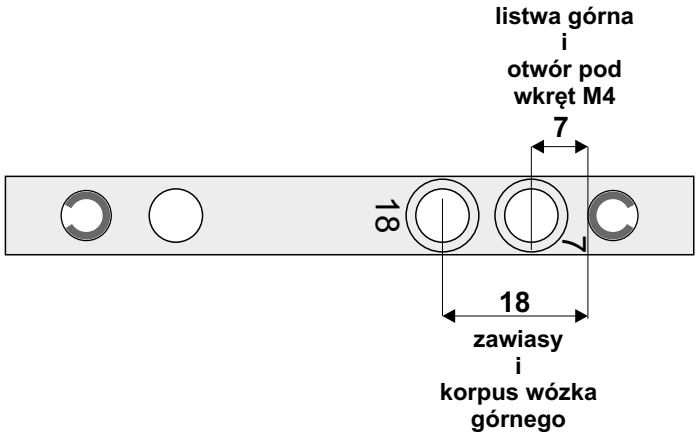

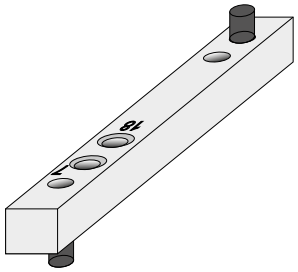

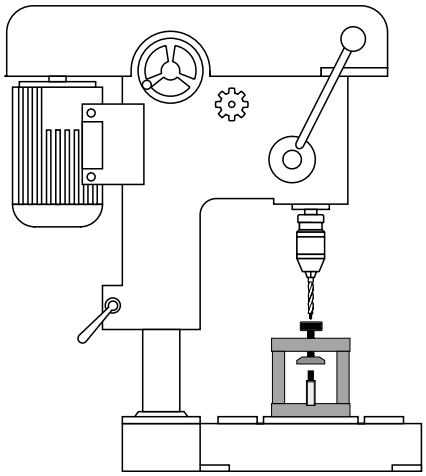

Instrukcja wiercenia

Do wiercenia stosujemy wiertło stopniowe ⌀ 6,5 x 9,5

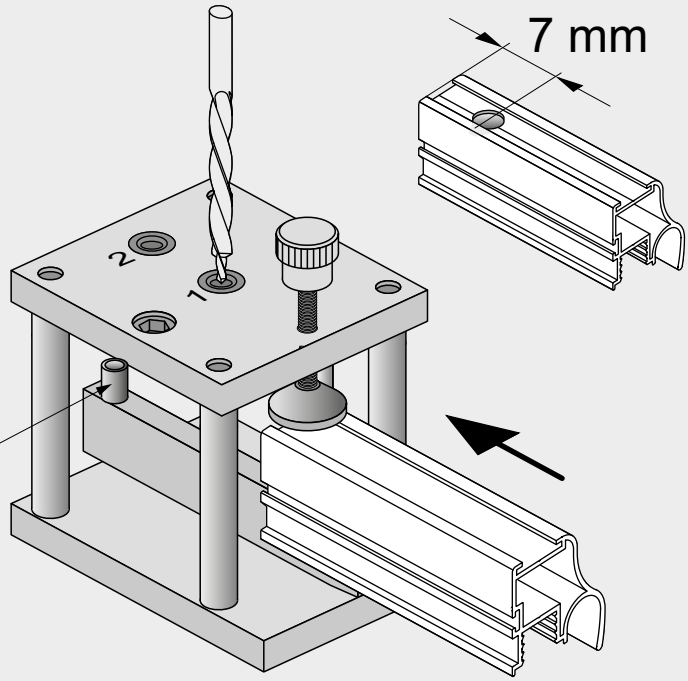

Otwór w odległości **7 mm** od końca rączki (zastosować tulejkę dystansową)

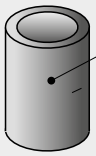

tulejka dystansowa

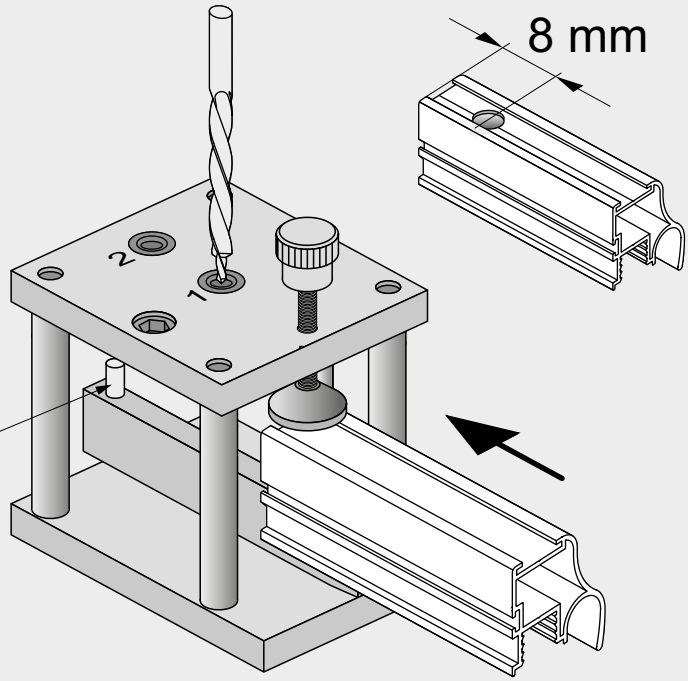

Otwór w odległości **8 mm** od końca rączki (nie stosować tulejki ani kostki dystansowej)

PRZYRZĄD WIERTARSKI DUŻY (do wiertarek stołowych)

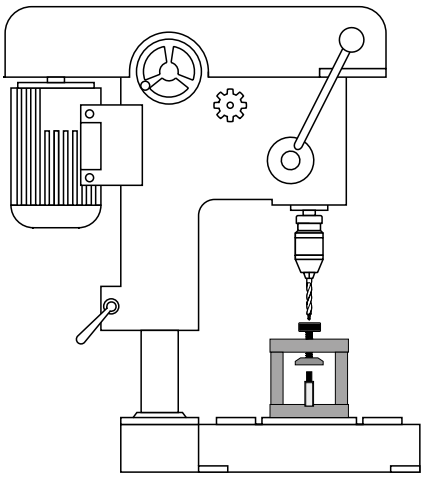

Instrukcja wiercenia

Do wiercenia stosujemy wiertło stopniowe ⌀ 6,5 x 9,5

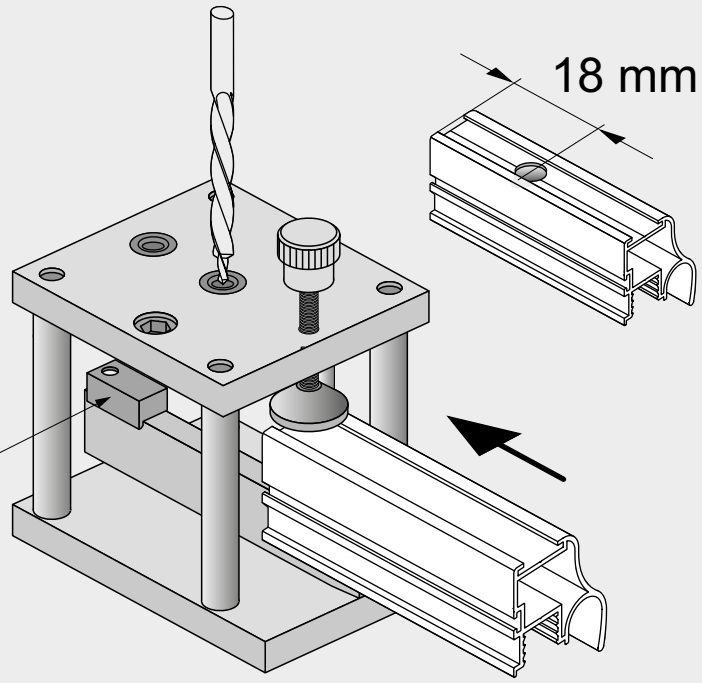

Otwór w odległości **18 mm** od końca rączki (zastosować kostkę dystansową)

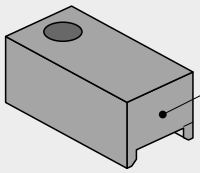

Kostka dystansowa

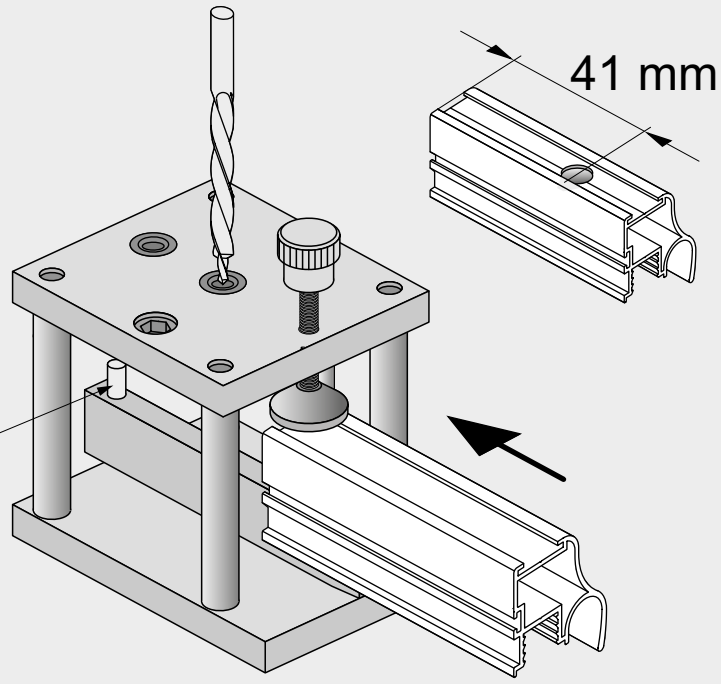

Otwór w odległości **41 mm** od końca rączki (nie stosować tulejki ani kostki dystansowej)

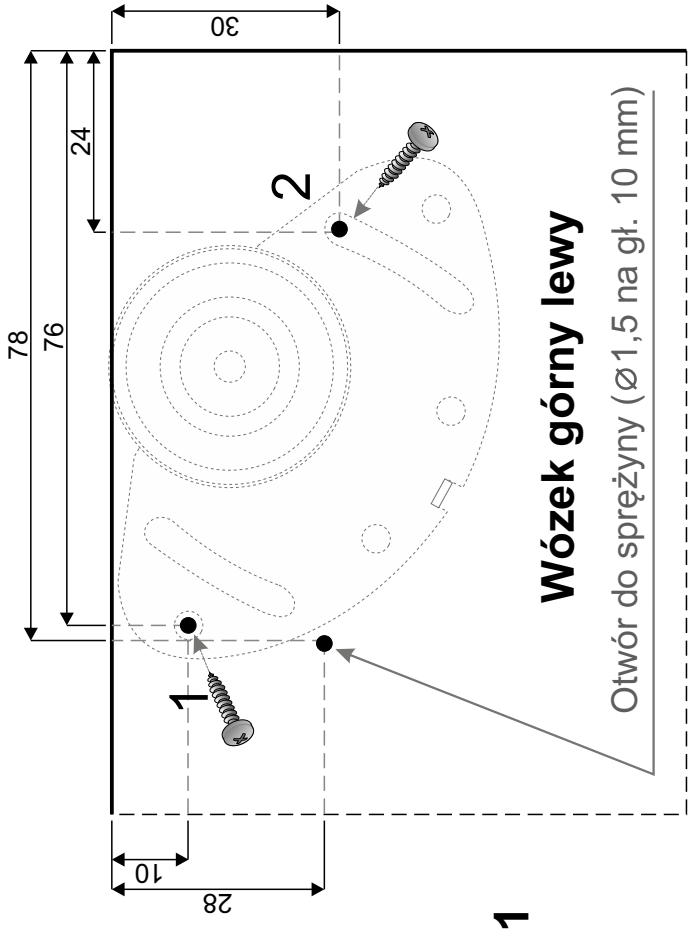
Wózek górny lewy
Otwór do sprężyny (ø1,5 na gł. 10 mm)
1
2
78
76
24
30
28
10

1:1

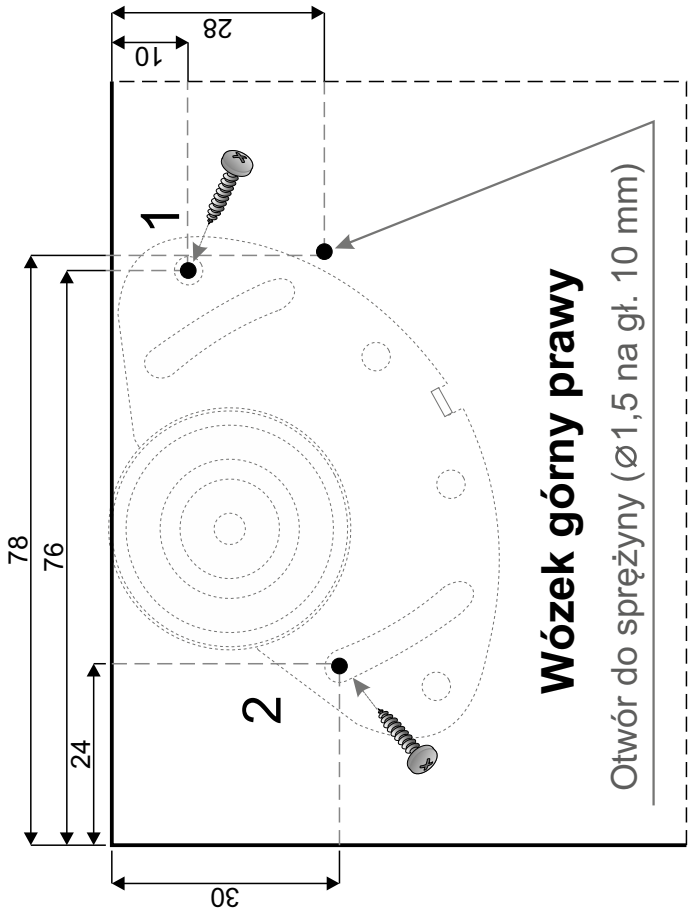
Wózek górny prawy
Otwór do sprężyny (ø1,5 na gł. 10 mm)
1
2
78
76
24
30
28
10

Szablony do mocowania dolnych wózków MICRA

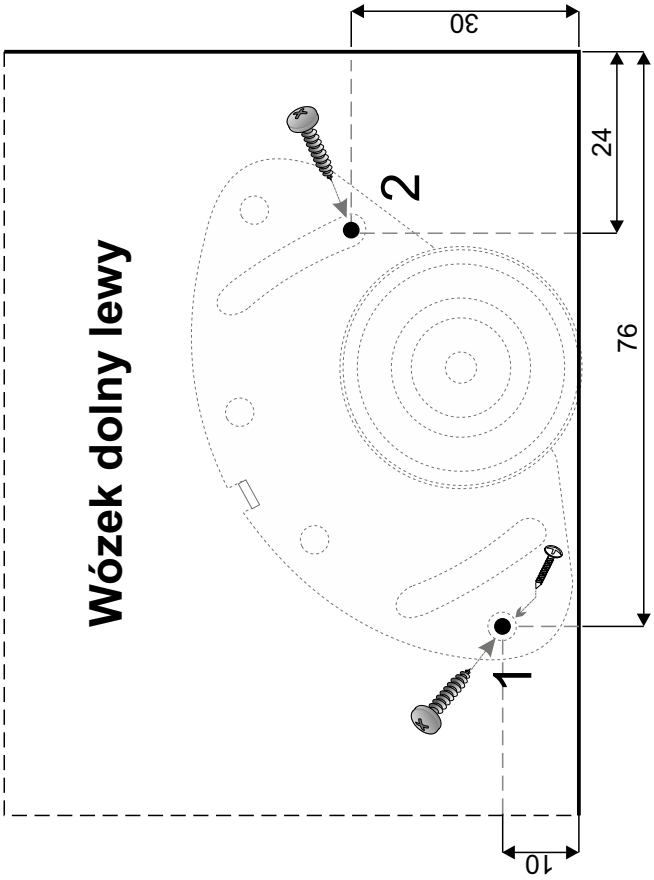

1:1

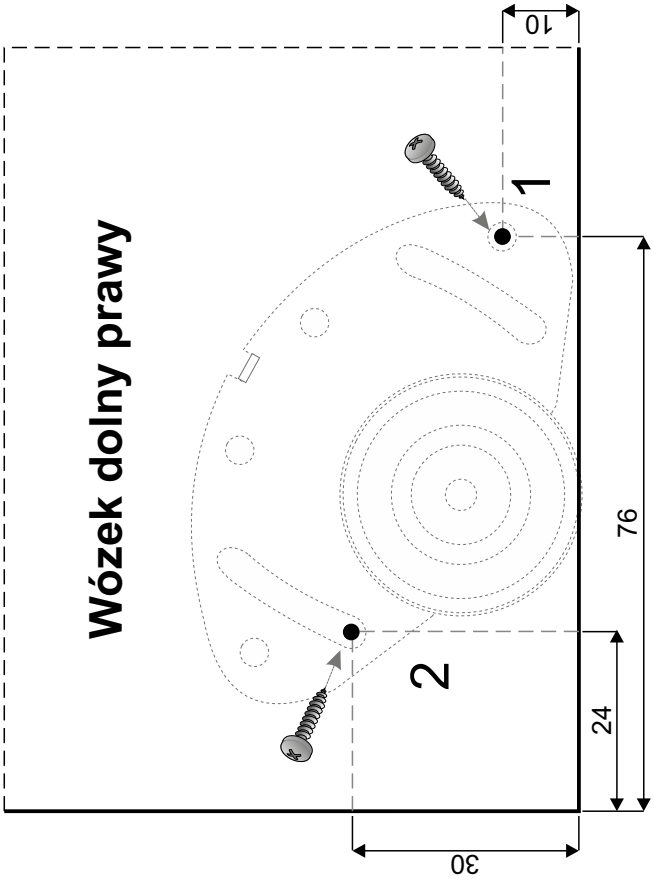

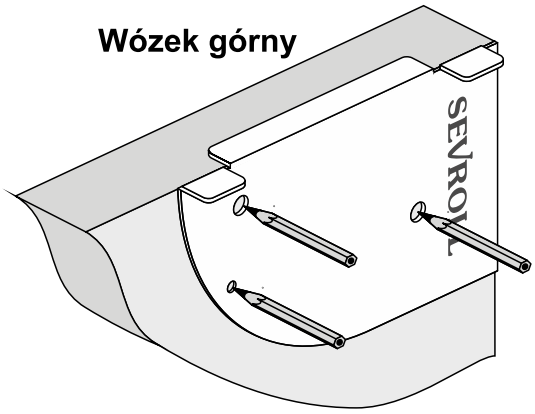

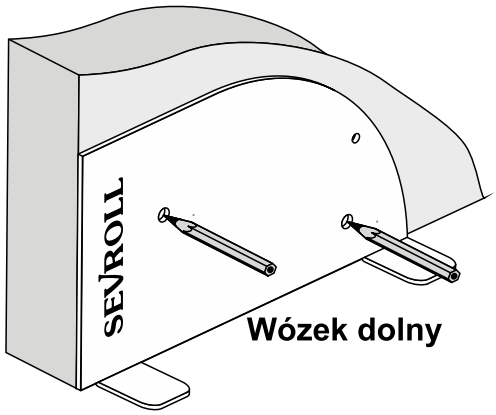

Wózek górny lewy

Wózek górny lewy

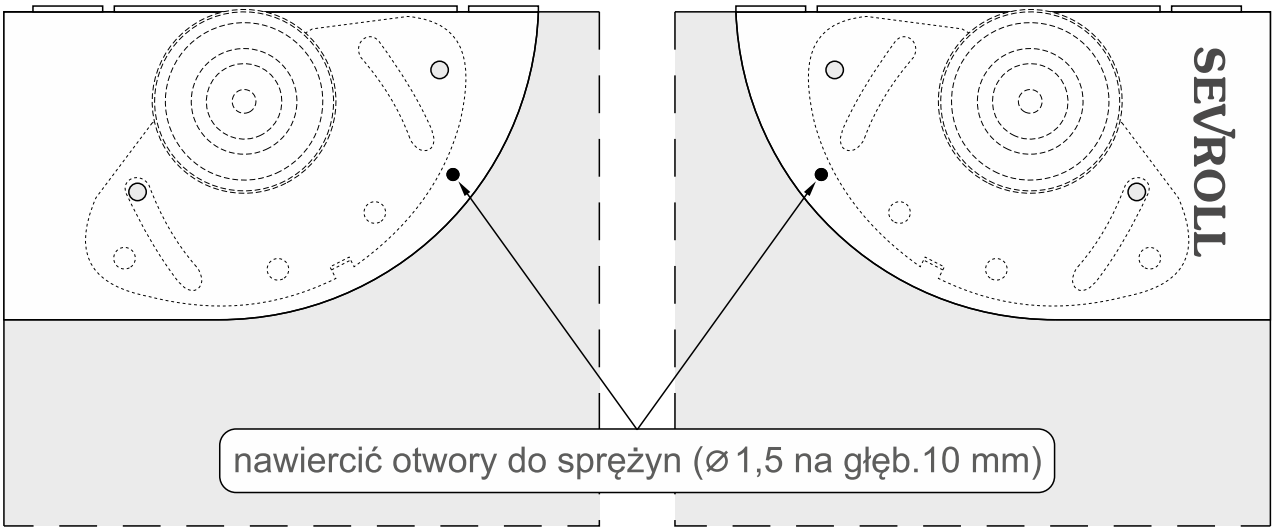

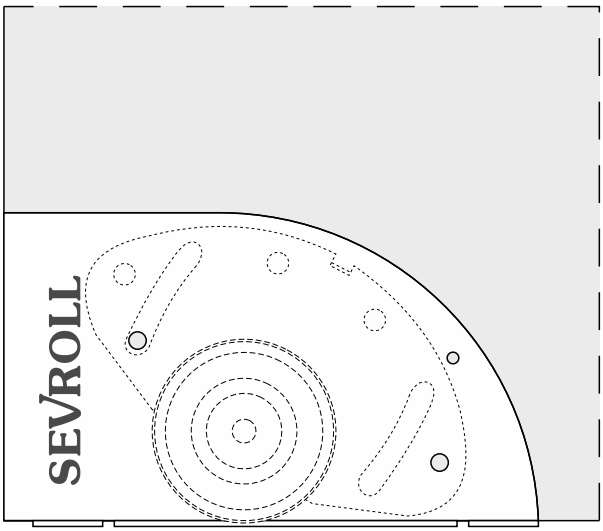

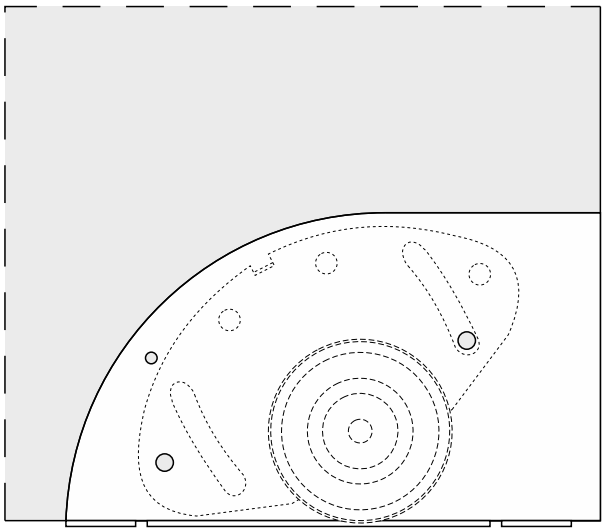

Wózek dolny lewy

Wózek dolny lewy

ABC MONTAŻU DRZWI

OBJAWY	MOŻLIWE PRZYCZYNY	SPOSÓB USUNIĘCIA BŁĘDU
Wygięcie skrzydła #10, #12, #16, #18	Wygięcie wypełnienia – płyty wiórowej wskutek zmian wilgotności pomieszczenia.	Nacięcia odprężające na tylnej stronie płyty. Na #18 ok. 8 mm głębokości, #16 ok. 6 mm, #12 ok. 4 mm a na #10 ok. 3 mm. Zamiast nacięć można użyć systemu do prostowania drzwi. Przypominamy, że producenci płyty zalecają oklejanie wąskich krawędzi nawet tych wpuszczanych w profil aluminiowy. W pomieszczeniach o dużej i nieustabilizowanej wilgotności (przedsionki domów, lokale po niedawnym tynkowaniu, malowaniu) nacięcia odprężające mogą nie pomóc. Sugerujemy stosowanie sztywnego grubego profilu. W skrajnym przypadku można użyć naciągu do prostowania drzwi. Sugerujemy poziomy podział skrzydła drzwi na dwa-trzy arkusze za pomocą łączników H bądź teowników.
	Zbyt duża różnica grubości płyty i szerokości kanalika na płytę w profilu (np. nadwymiarowa płyta 10,2-10,4 mm w podwymiarowym profilu 9,6-9,7 mm).	Frezować lub szlifować krawędź płyty do grubości max 0,1-0,2 mm większej od wymiaru kanału na płytę. Na całej długości czoła płyty wchodzącej w rączkę można naciąć wąski rowek o głębokości około 4 mm.
	Wygięcie płyty wiórowej/mdf wskutek oklejenia (tapetą, fornirem itp.) lub polakierowania tylko jednej strony. Także wskutek dużo grubszej warstwy lakieru na stronie frontowej.	Oklejenie/polakierowanie drugiej strony.
	Przyklejenie lustra/szyby do płyty #12 mm klejem lub silikonem na całej powierzchni (nawet punktowo)	Podstawowo zalecamy stosowanie taśmy dwustronnie klejącej. Sugerujemy stosowanie największej ilości taśmy od dołu drzwi, malejąco ku górze. Przed naklejeniem lustra, płytę 12 mm można podzielić na trzy równe części wąskimi poziomymi rowkami o głębokości około 8 mm. Na całej długości czoła płyty wchodzącej w rączkę można naciąć wąski rowek o głębokości około 4 mm.
Wygięcie skrzydła w konstrukcji ramowej	Wypełnienie docięte bez zachowania kątów prostych. Listwy poziome ramy docięte bez zachowania kąta prostego.	Sprawdzić czy długości przekątnych są równe. Ewentualnie dociąć na nowo. Sprawdzić kąt i ewentualnie dociąć nowe.
Tarcie listwy dolnej (kątownika) o tor dolny	Tor dolny ułożony na nierównej powierzchni. Nie wypoziomowany tor i skrzydła	Wyrównać powierzchnię, ewentualnie wypoziomować tor podkładkami.
Tarcie skrzydła o tor górny	Nierównoległość toru górnego do dolnego w płaszczyźnie pionowej. Wysokość światła otworu w miejscu tarcia niższa od założonej do wyliczenia drzwi.	Wyrównać światło otworu, lub skrócić drzwi.
Drganie wózków dolnych, tarcie skrzydła o tor górny	Nierównoległość toru górnego do dolnego w płaszczyźnie poziomej –„śmigło”	Umocować tory górny i dolny równolegle do siebie.
Hamowanie drzwi z wózkami typu V przy przesuwaniu, wyczuwalny opór	Tor dolny odchylony od położenia poziomego w płaszczyźnie prostopadłej do toru.	Odchyłka poprzeczna od położenia poziomego dla toru V musi być mniejsza niż 0,5 mm. Wózki V są bardzo czułe na takie nierówności. W przypadku braku możliwości prawie idealnego wypoziomowania toru (konieczna krótka dokładna poziomnica) sugerujemy wymianę toru dolnego i wózków na typ C – wielokrotnie mniej wrażliwy na odchyłkę poprzeczną.
Hamowanie drzwi z samodomykaczem przy przesuwaniu, wyczuwalny opór	Źle zamontowany samodomykacz. Źle wyregulowane rolki nastawne samodomykacza.	Poprawić umocowanie samodomykacza. Wyregulować rolki nastawne.
Stukanie wózków dolnych, cięższe przesuwanie	Uszkodzenie lub wgniecenie rolki plastikowej, na ogół na skutek przekroczenia dopuszczalnej wagi drzwi, rzadziej wady tworzywa.	Wymienić wózki na dostosowane do właściwych obciążeń.
	Zanieczyszczenie toru kurzem, piachem itp.	Regularnie odkurzać tor dolny. Oczyścić rolki z nawiniętych drobin kurzu i wbitego piasku. Wózki ze zużytymi rolkami wymienić na nowe.
	Wady kształtu rolki, składu lub struktury jej tworzywa.	Wymienić wózek na dobry.

UWAGI I OSTRZEŻENIA

1. SEVROLL nie ponosi odpowiedzialności za odkształcenia profili spowodowane odkształcaniem się płyty (w wyniku jej złej jakości, złego składowania, przechowywania w nieodpowiedniej wilgotności).
2. Lustro użyte na wypełnienie drzwi należy zabezpieczyć folią ochronną. W przypadku szyby należy użyć szyby bezpiecznej – jest to szyba klejona obustronnie gładka.
3. Należy zdjąć folię zabezpieczającą z elementów aluminiowych (rączek, torów, łączników itp.) przed ich docięciem pod dany wymiar. Zdjęcie folii pozwoli stwierdzić ewentualne wady jakościowe (np. zarysowania)
4. Przed przystąpieniem do realizacji projektu należy zawsze sprawdzić aktualną instrukcję montażu na stronie www.sevroll.pl

RODZAJ WYPEŁNIENIA	GRUBOŚĆ WYPEŁNIENIA	WAGA WYPEŁNIENIA*
PŁYTA WIÓROWA	18 mm	≈ 13,00 kg/m²
	16 mm	≈ 11,00 kg/m²
	12 mm	≈ 9,00 kg/m²
	10 mm	≈ 8,00 kg/m²
SZYBA	12 mm	≈ 30,00 kg/m²
	10 mm	≈ 25,00 kg/m²
	8 mm	≈ 20,00 kg/m²
	6,5 mm	≈ 15,00 kg/m²
	4,5 mm	≈ 10,00 kg/m²
LUSTRO	4 mm	≈ 10,00 kg/m²
PŁYTA MDF	50 mm	≈ 40,00 kg/m²
	38 mm	≈ 28,41 kg/m²
	30 mm	≈ 22,91 kg/m²
	28 mm	≈ 21,40 kg/m²
	25 mm	≈ 19,35 kg/m²
	18 mm	≈ 14,44 kg/m²
	16 mm	≈ 13,00 kg/m²
	10 mm	≈ 8,08 kg/m²
	8 mm	≈ 6,54 kg/m²
	6 mm	≈ 4,97 kg/m²

* wartości podane w tabelce są orientacyjne

PROWADNIK DOLNY REGULOWANY

Tor pojedynczy

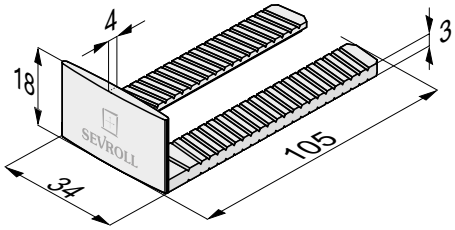

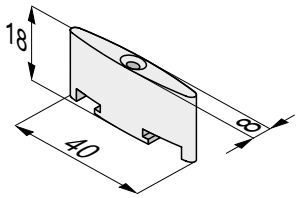

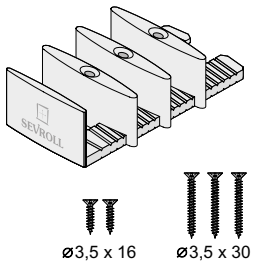

Drzwi z frezowaniem

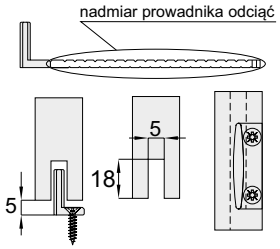

Drzwi bez frezowania

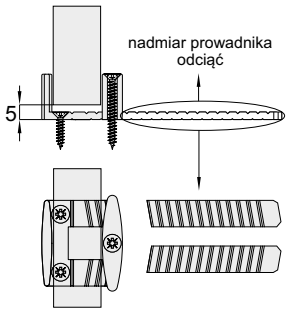

Tor podwójny

Drzwi bez frezowania

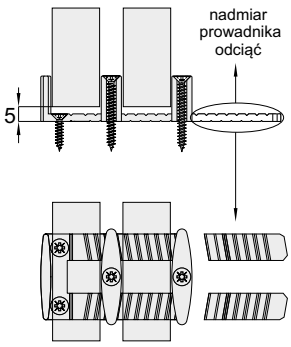

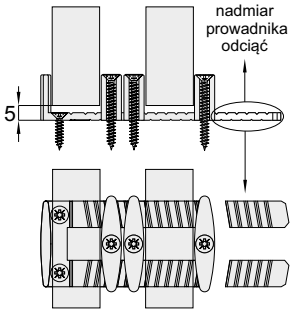

Drzwi z frezowaniem

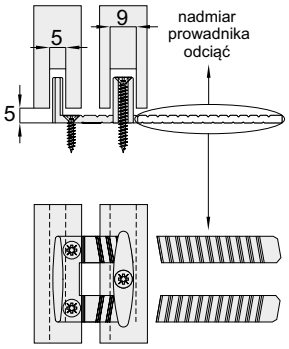

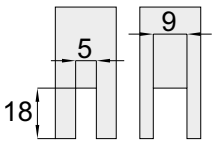

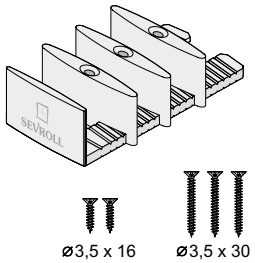

Sposób montażu pozycjonera FIX

w systemach COMFORT 10, COMFORT 18

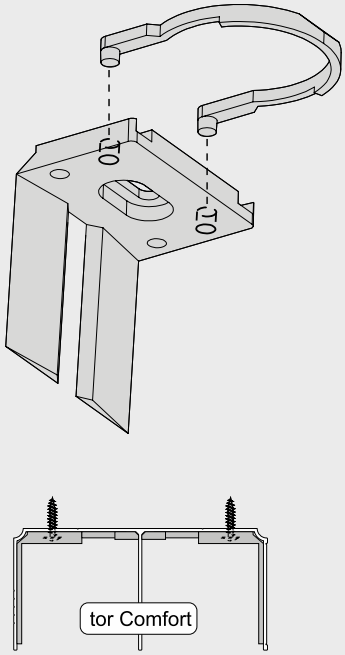

w systemach GEMINI 4, GEMINI 10, GEMINI 18, GEMINI 18 Frame

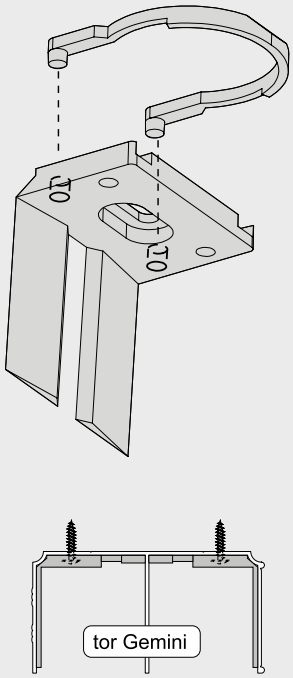

w systemach SINGLE 10, SINGLE 18 Frame, TOP10

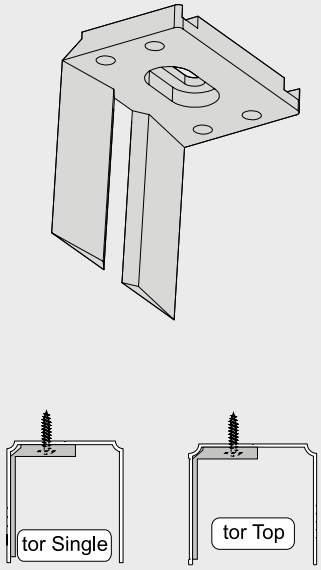

mocowanie pozycjonera w torach górnych

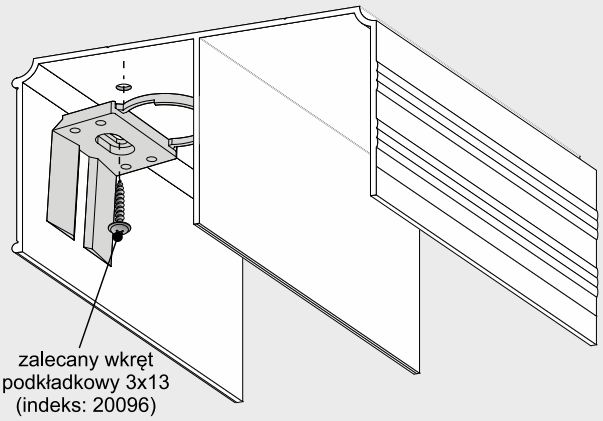

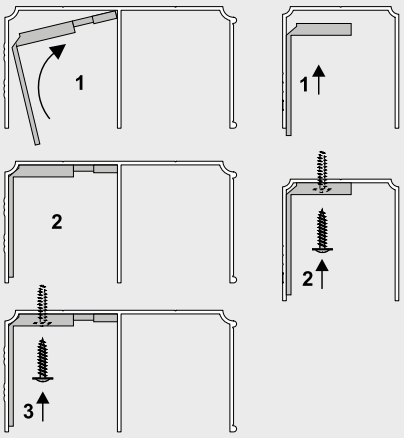

ELEMENTY SKŁADOWE

Pozycjoner wózka górnego FIX

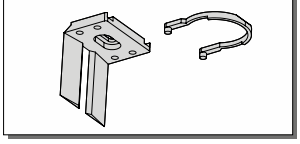

ZAMEK DO DRZWI PRZESUWNYCH

- do płyty 10 mm (linia FOX)

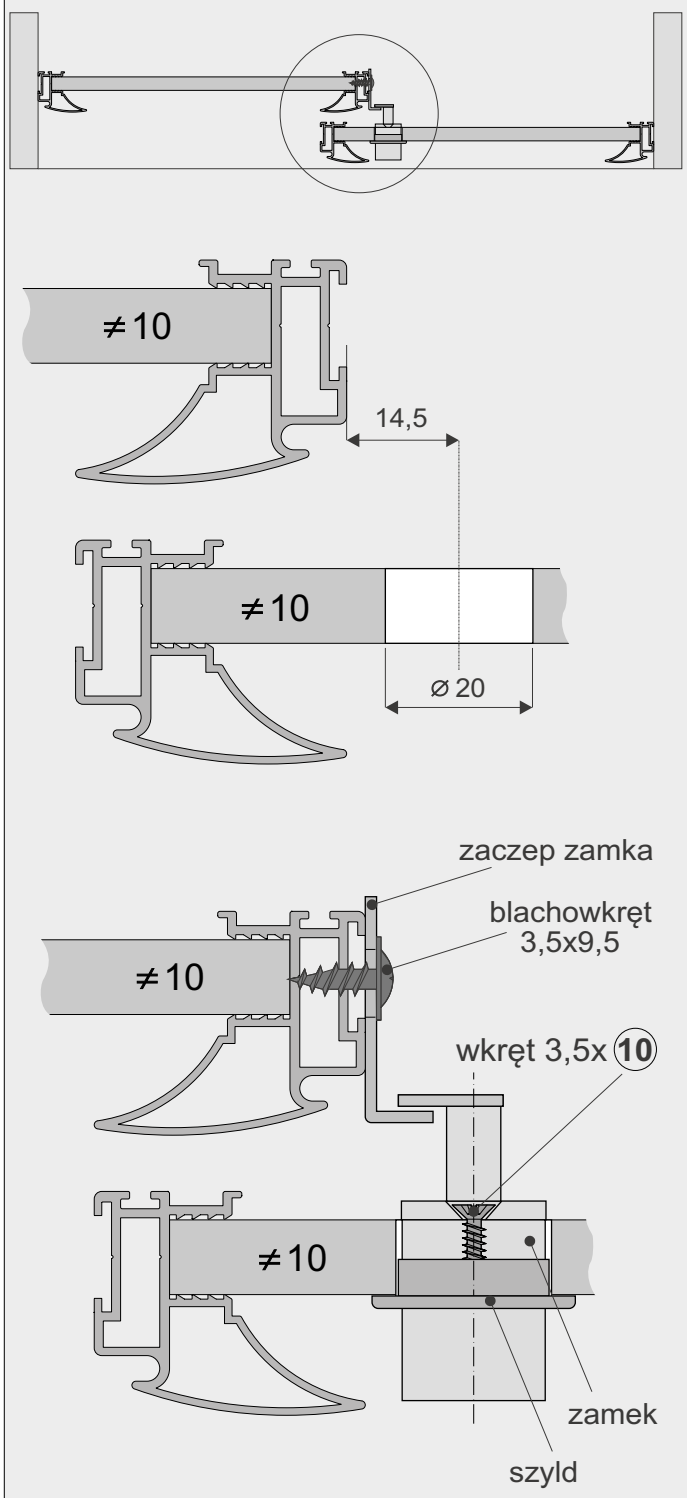

- do płyty 18 mm (linia Universal)

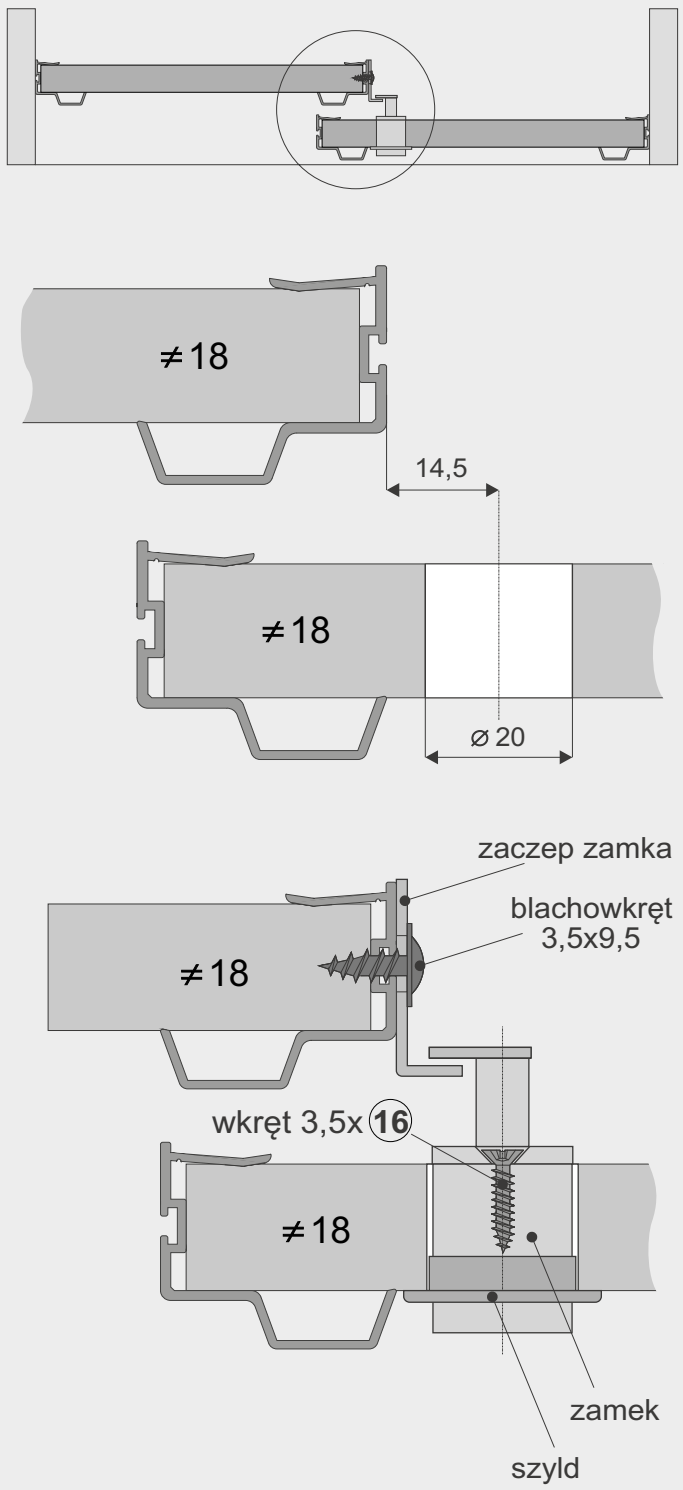

ELEMENTY SKŁADOWE

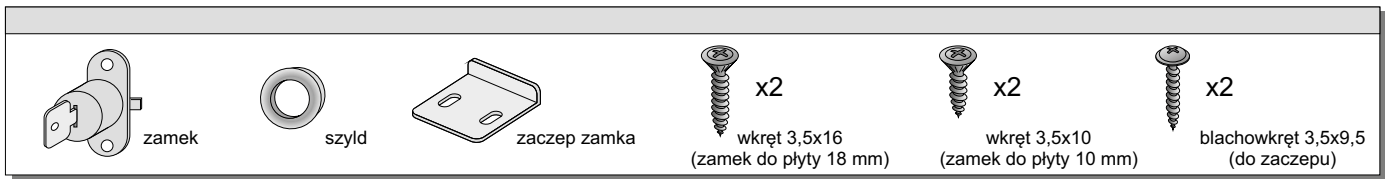

Stosować w systemach **GEMINI 10 (linia KARAT)** i **GEMINI 18 Frame (linia PROSPER GM) z wypełnieniem szklanym** oraz **płytowym** (zamek i zaczep zamka mocowany do rączki)

Zamek i zaczep zamka mocowane do rączek

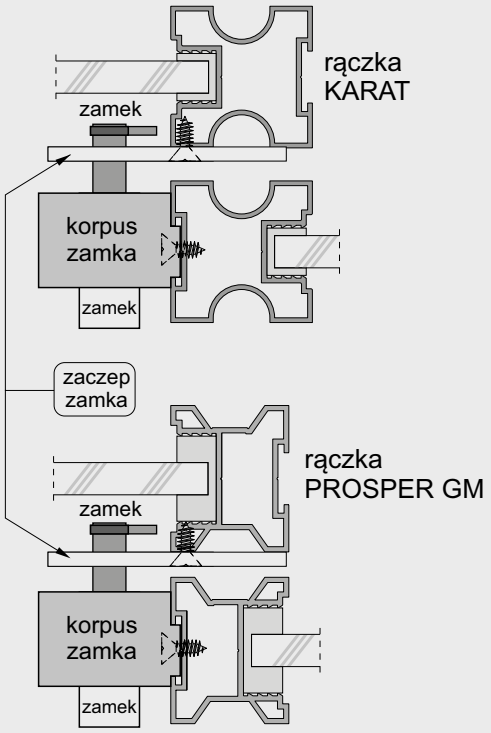

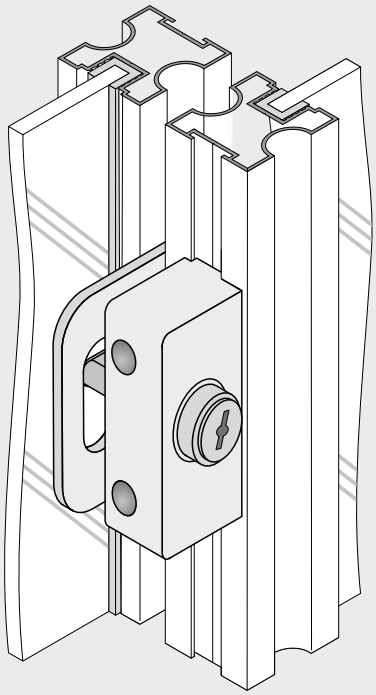

montaż zamka

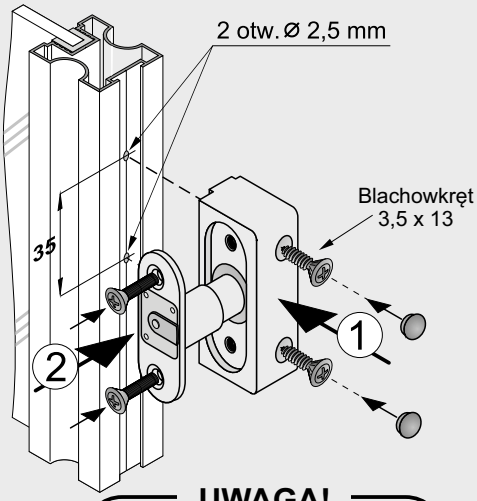

UWAGA!
Bardzo ważna kolejność montażu

montaż zaczepu

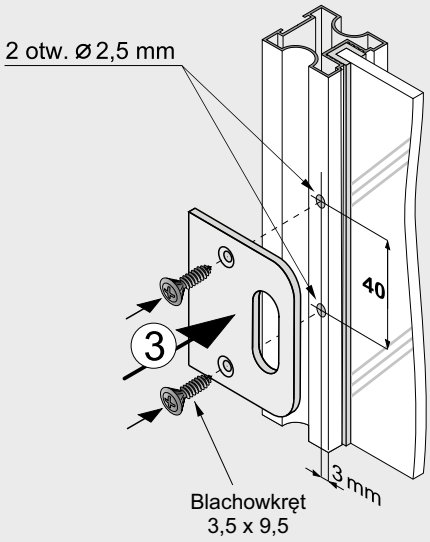

ELEMENTY SKŁADOWE

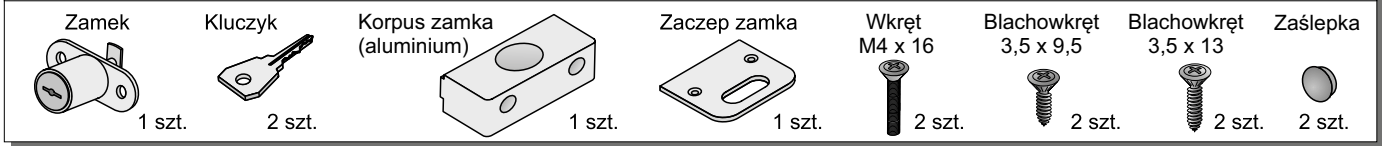

Odbojnik gumowy OGUE ze stoperem EXCLUSIVE/URSUS

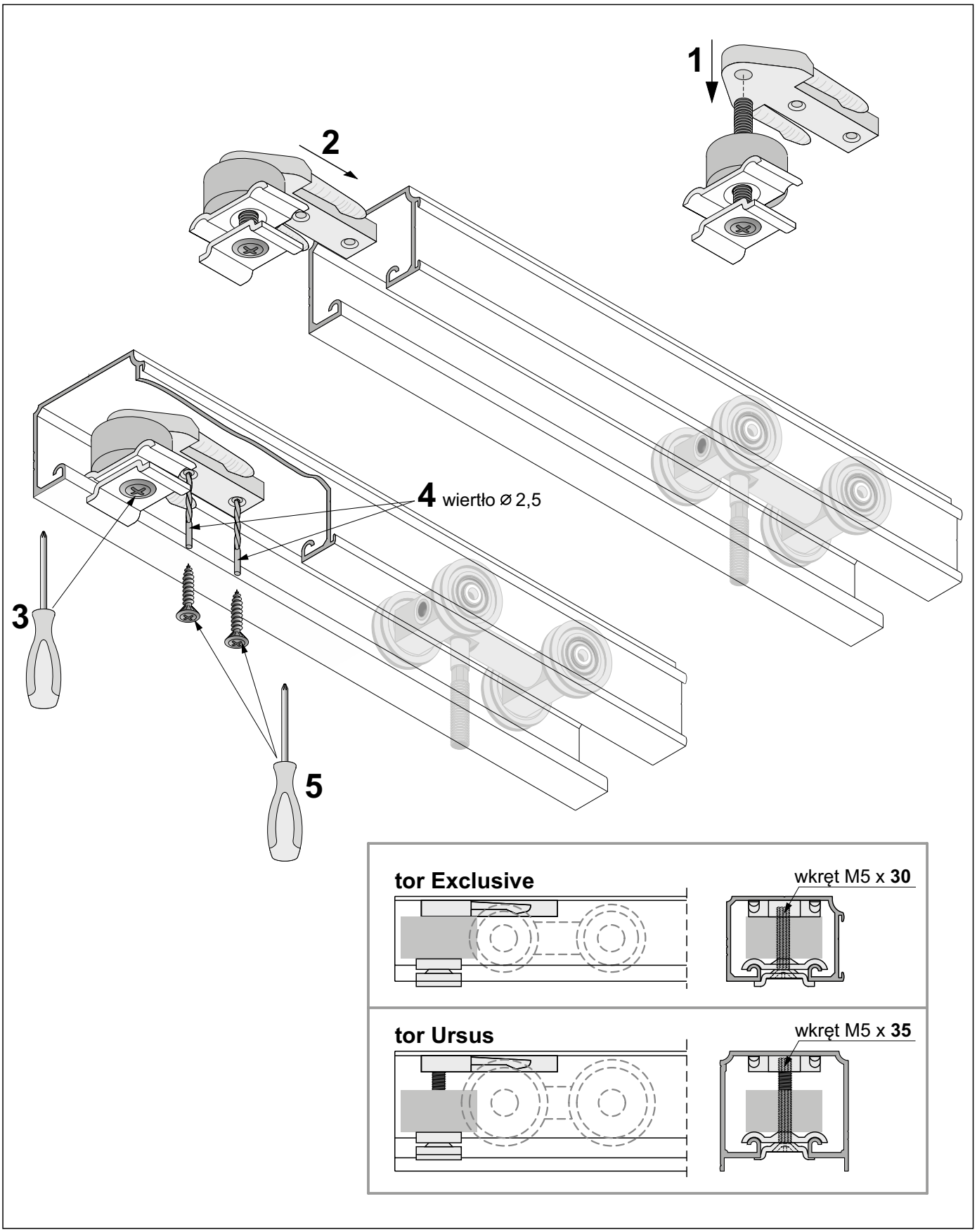

ELEMENTY SKŁADOWE

Odbojnik gumowy **OGUE** ze stoperem Exclusive/Ursus

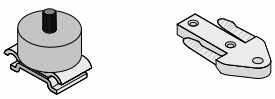

x2
blachowkręt
⌀2,9 x 9,5

wkręt M5 x 35

Montaż toru dolnego Gemini-Decor II za pomocą klipu

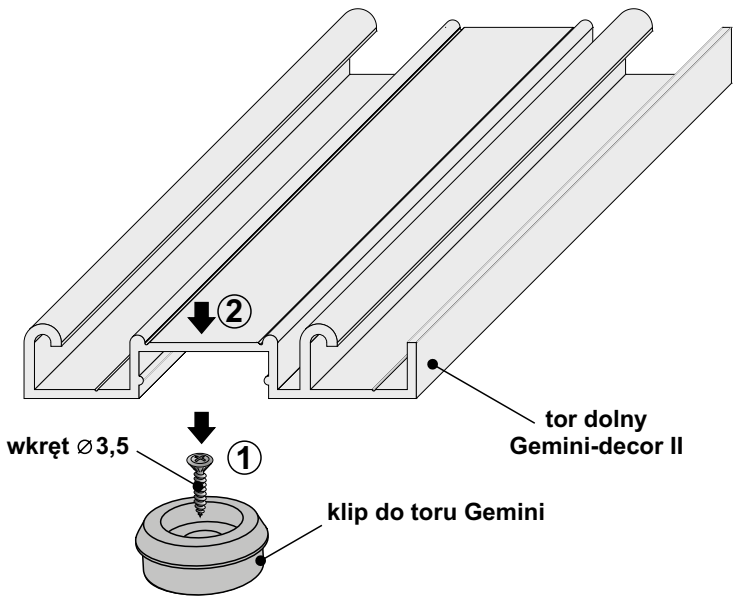

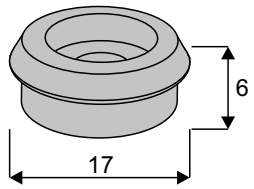

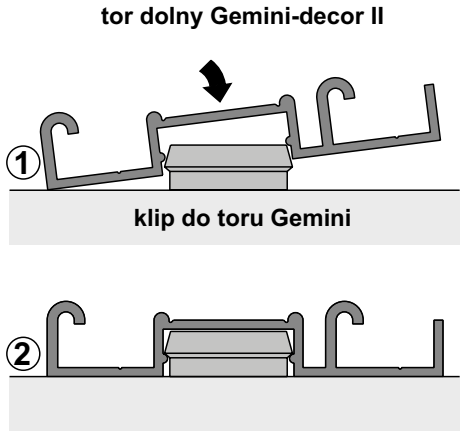

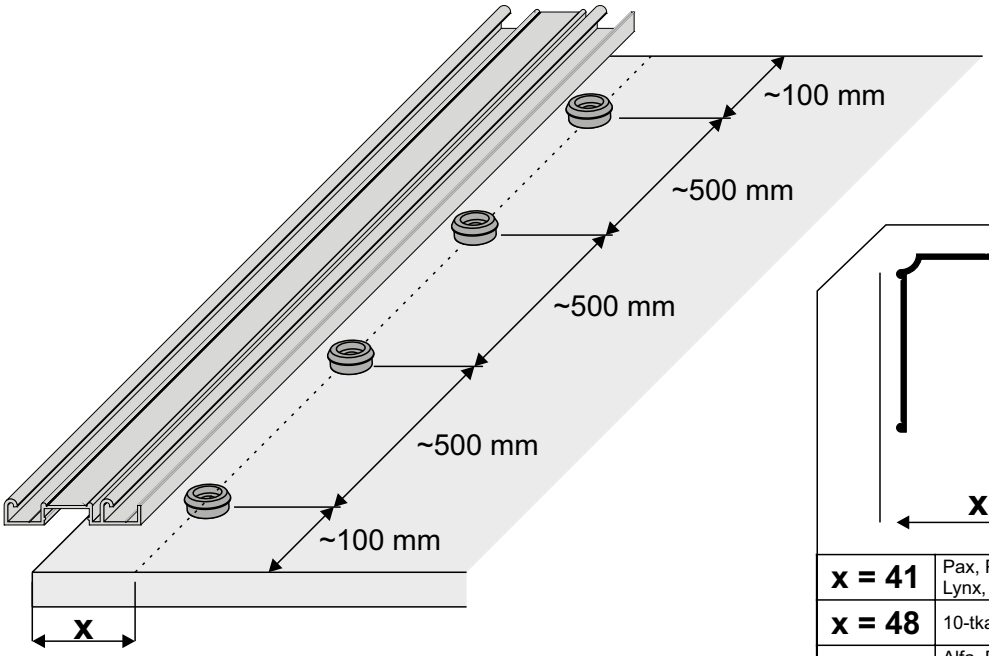

Ważny wymiar

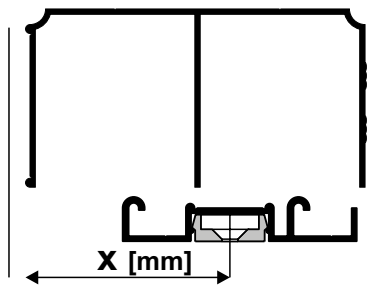

x = 41	Pax, Pax XL, Gemini, Julia, Karat, Lynx, Romeo
x = 48	10-tka, Fox, Vitara
x = 50	Alfa, Beta, Factor, Faworyt, Focus, Universal, Victoria, Secret Line, Slim Line
x = 41	Porto GM, Prosper GM ***(GEMINI 18 Frame)***
x = 45	Porto GM, Prosper GM ***(GEMINI 18)***
x = 45	Arte GM ***(GEMINI 18 Frame)***
x = 48	Arte GM ***(GEMINI 18)***

Zastosowanie wspornika sufitowego do skosów

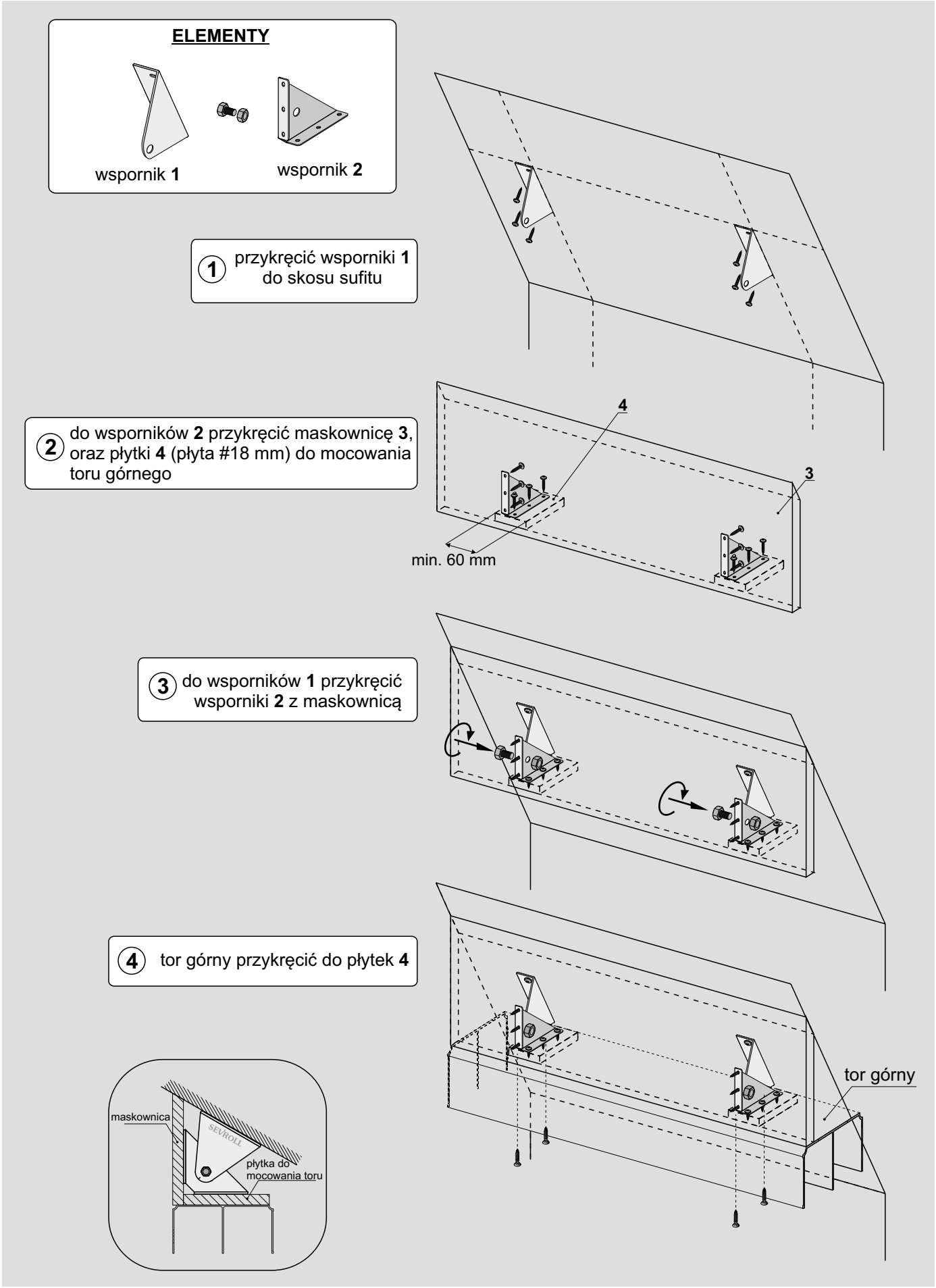

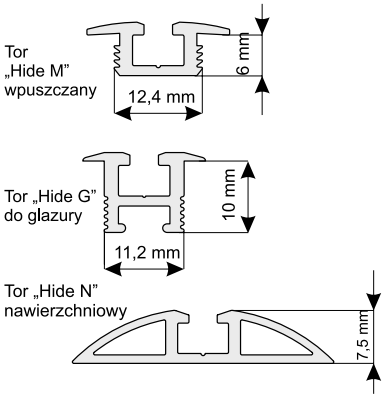

Wysokość skrzydła drzwi w zależności od użytego toru:
(Pozostałe wyliczenia nie ulegają zmianie)

Tor **„HIDE N”** wysokość skrzydła drzwi - h	h = H - 38 mm
Tory **„HIDE M”**, **„HIDE G”** wysokość skrzydła drzwi - h	h = H - 33 mm

Długość
1,7 m, 2,35 m, 3 m, 6 m.

Długość
1,7 m, 2,35 m, 3 m, 6 m.

Długość
1,7 m, 2,35 m, 3 m, 6 m.

Systemy Single 10, Single 18 Frame, Top 10
z wózkami dolnymi WD10V HI-TEC

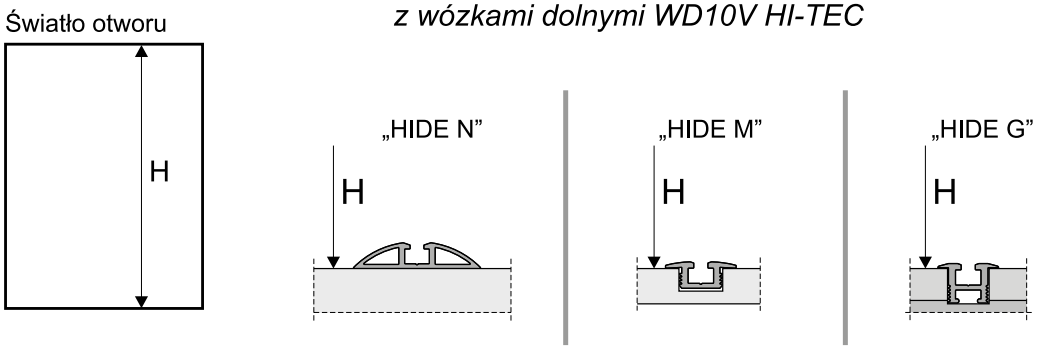

System Gemini 18 i Gemini 10 *z wózkami dolnymi WD10V HI-TEC i WD18V HI-TEC*

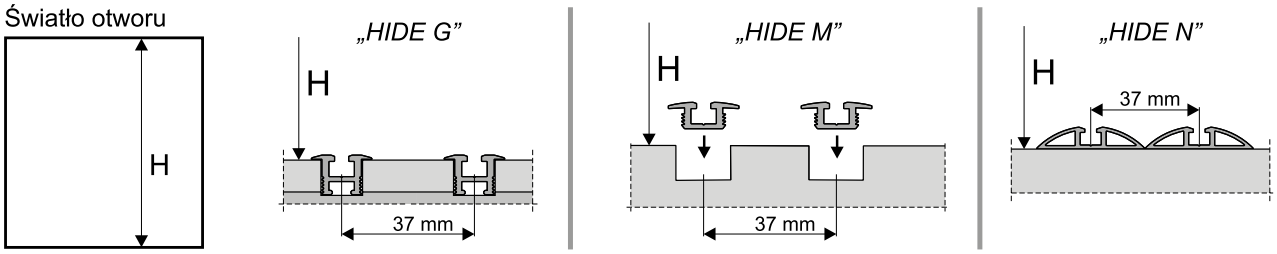

System Comfort 18 i Comfort 10 *z wózkami dolnymi WD10V HI-TEC i WD18V HI-TEC*

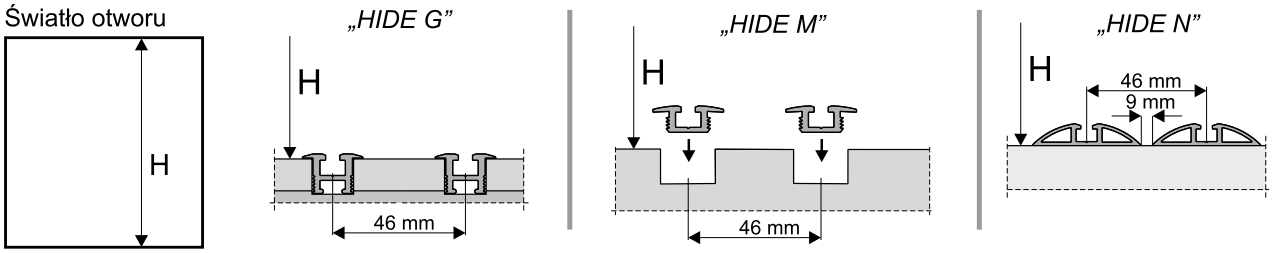

ŁĄCZNIKI, TEOWNIKI – WYMIARY

WARTOŚCI JAKIE NALEŻY ODLICZYĆ OD WYMIARÓW WYPEŁNIENIA NA KAŻDY UŻYTY ŁĄCZNIK			
	P/P	P/SZ	SZ/SZ
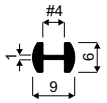 Łącznik **H Mini 04/06**	–	–	-1 mm
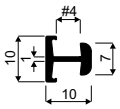 Łącznik **H Mini 04/07**	–	–	-3 mm
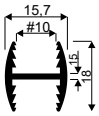 Łącznik **H10**	-2 mm	-4 mm	-6 mm
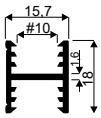 Łącznik **H10-Decor**	-2 mm	-4 mm	-6 mm
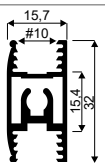 Łącznik **H30-Decor**	-16 mm	-18 mm	-20 mm
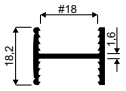 Łącznik **H18 GM 18 Frame**	-2 mm	-4 mm	-6 mm
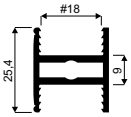 Łącznik **H25 GM 18 Frame**	-9 mm	-11 mm	-13 mm

WARTOŚCI JAKIE NALEŻY ODLICZYĆ OD WYMIARÓW WYPEŁNIENIA NA KAŻDY UŻYTY ŁĄCZNIK				
	P16/P16	P18/P18	P18/P12 + SZKŁO	B12 + SZKŁO/ B12 + SZKŁO
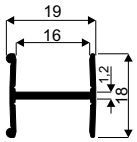 Łącznik **H16-Decor**	-1,5 mm	–	–	–
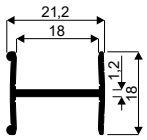 Łącznik **H18-Decor**	–	-1,5 mm	–	–
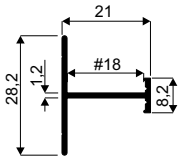 Łącznik **H08/18**	–	-1,5 mm	–	–
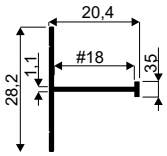 Łącznik **H04/18**	–	-1,5 mm	–	–
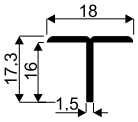 Teownik **ZW**	-2 mm	-2 mm	-2 mm	-2 mm
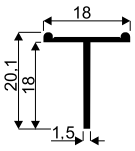 Teownik **18 Decor**	–	-2 mm	–	–
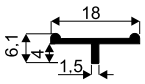 Teownik **04 Decor**	–	–	–	-2 mm

P/P – płyta łączona z płytą I **P/SZ** – płyta łączona ze szkłem I **SZ/SZ** – szkło łączone ze szkłem
P16/P16 – płyta 16 mm łączona z płytą 16 mm I **P18/P18** – płyta 18 mm łączona z płytą 18 mm
P18/P12 + szkło – płyta 18 mm łączona z płytą 12 mm i szkłem I **P12 + szkło/P12 + szkło** – płyta 12 mm i szkło łączone z płytą 12 mm i szkłem

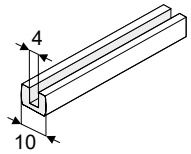

Uszczelka bezbarwna symetryczna 4 mm

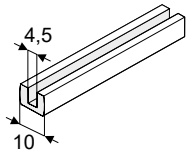

Uszczelka bezbarwna symetryczna 4,5 mm

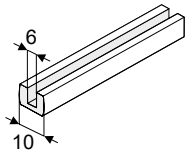

Uszczelka bezbarwna symetryczna 6 mm

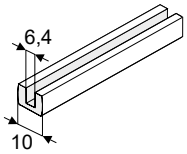

Uszczelka bezbarwna symetryczna 6,4 mm

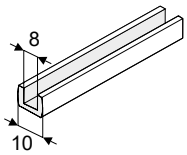

Uszczelka bezbarwna symetryczna 8 mm

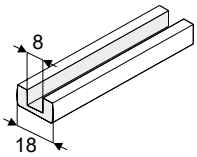

Uszczelka bezbarwna symetryczna 18/8 mm

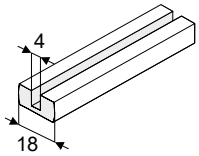

Uszczelka bezbarwna symetryczna 18/4 mm

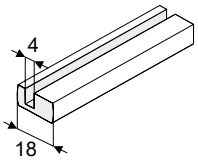

Uszczelka bezbarwna niesymetryczna 18/4 mm

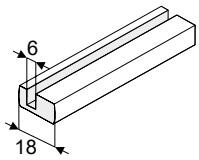

Uszczelka bezbarwna niesymetryczna 18/6 mm

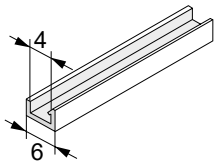

Uszczelka do ramek TYP II S01/S02/S04/S05/S06

WYKAZ KOLORÓW RĄCZEK SEVROLL

Rączka	srebrna	j. brąz	złota	czarna szczotk.	koniak szczotk.	j. brąz szczotk.	RAL biały połysk	RAL biały mat	RAL czarny połysk	RAL czarny mat	grafit lakier strukturalny	szary lakier strukturalny	kaszmir lakier strukturalny	biały lakier strukturalny	czarny lakier strukturalny
10-ka	●	●	●												
Alfa	●	●	●				●	●	●	●	●				●
Arte GM	●	●								●					
Beta 16/18	●	●													
Comfort 16	●	●													
Comfort 18	●	●													
Factor 16-Decor Factor 18-Decor	●	●													
Faworyt	●	●					●	●		●					
Focus 16 II	●	●	●												
Focus 18 II	●	●	●							●					
Focus 16 i 18	●	●													
Fox	●	●	●	●	●	●	●	●	●	●	●				●
Future	●	●													
Gemini	●	●	●							●					●
Julia	●	●													
Karat	●	●													
Lex												●	●	●	●

WYKAZ KOLORÓW RĄCZEK SEVROLL

Rączka	srebrna	j. brąz	złota	czarna szczotk.	koniak szczotk.	j. brąz szczotk.	RAL biała połysk	RAL biała mat	RAL czarny połysk	RAL czarny mat	grafit lakier strukturalny	szary lakier strukturalny	kaszmir lakier strukturalny	biały lakier strukturalny	czarny lakier strukturalny
Lynx	●	●													
Master	●	●													
Minicomfort	●	●													
Optima 18	●														
Oxford	●									●					
Pax	●						●			●					
Pax XL	●						●			●					
Porto GM	●	●								●					
Prince	●	●													
Prosper GM	●	●													
Romeo	●	●													
Secret Line	●	●								●					
Slim Line	●	●													
Unicomfort	●	●													
Universal 16 Universal 18	●	●													
Victoria-Decor	●	●		●	●	●									
Vitara	●	●					●			●					

WYKAZ DŁUGOŚCI TORÓW SEVROLL

NAZWA	KOLOR	1200 mm	1500 mm	1700 mm	1800 mm	2000 mm	2350 mm	2400 mm	2500 mm	3000 mm	3500 mm	3600 mm	4000 mm	4050 mm	4300 mm	5000 mm	6000 mm
Tor do drzwi ze skosami Everest	srebrny, jasny brąz									●							
Tor dolny Capitol	srebrny					●				●							●
Tor dolny Comfort	srebrny, jasny brąz			●			●			●				●			●
Tor dolny Compact II	srebrny			●			●			●							●
Tor dolny Doubler-Decor II	srebrny, jasny brąz			●			●			●				●			●
Tor dolny Elegant II-Decor	srebrny, j. brąz, złoty, j. brąz szczotk., koniak szczotk., czarny szczotk., biały połysk, biały mat, czarny połysk, czarny mat, biały lakier strukturalny czarny lakier strukturalny grafit lakier strukturalny kaszmir lakier strukturalny szary lakier strukturalny			●			●			●				●			●
Tor dolny Gemini-Decor II	srebrny, jasny brąz, biały połysk			●			●			●				●			●
Tor dolny Hide G	srebrny, jasny brąz									●							
Tor dolny Hide M	srebrny, jasny brąz			●			●			●							●
Tor dolny Hide N	srebrny, jasny brąz, czarny mat			●			●			●							●
Tor dolny Optima	surowy					●		●									●
Tor First	srebrny, jasny brąz	●			●					●		●					
Tor górny Capitol	srebrny					●				●							●
Tor górny Comfort-Decor	srebrny, jasny brąz			●			●			●				●			●

WYKAZ DŁUGOŚCI TORÓW SEVROLL

NAZWA	KOLOR	1200 mm	1500 mm	1700 mm	1800 mm	2000 mm	2350 mm	2400 mm	2500 mm	3000 mm	3500 mm	3600 mm	4000 mm	4050 mm	4300 mm	5000 mm	6000 mm
Tor górny Compact	srebrny			●			●			●							●
Tor górny Eden	srebrny, biały połysk			●			●			●							●
Tor górny Exclusive	srebrny, jasny brąz	●			●					●		●					
Tor górny Gemini-Decor	srebrny, j. brąz, złoty, koniak szczotk., j. brąz szczotk.,czarny szczotk., biały połysk, biały mat, czarny połysk, czarny mat, czarny lakier strukturalny grafit lakier strukturalny biały lakier strukturalny kaszmir lakier strukturalny szary lakier strukturalny			●			●			●				●			●
Tor górny Herakles	surowy		●			●				●			●				●
Tor górny Mars	surowy	●			●					●		●					
Tor górny Merkury	surowy	●			●					●		●					
Tor górny Optima	srebrny					●		●									●
Tor górny Single	srebrny, jasny brąz, czarny mat			●			●			●							●
Tor górny Top	srebrny, jasny brąz			●			●			●							●
Tor górny Ursus-Decor	srebrny, jasny brąz, surowy	●			●					●		●					
Tor Idea	srebrny					●				●							●
Tor Micra	srebrny, j. brąz			●			●			●							
	surowy			●			●			●			●				

SEVROLL®

SYSTEMY DRZWIOWE I AKCESORIA MEBLOWE

Otwórz się na wygodę i zadbaj o swój komfort!

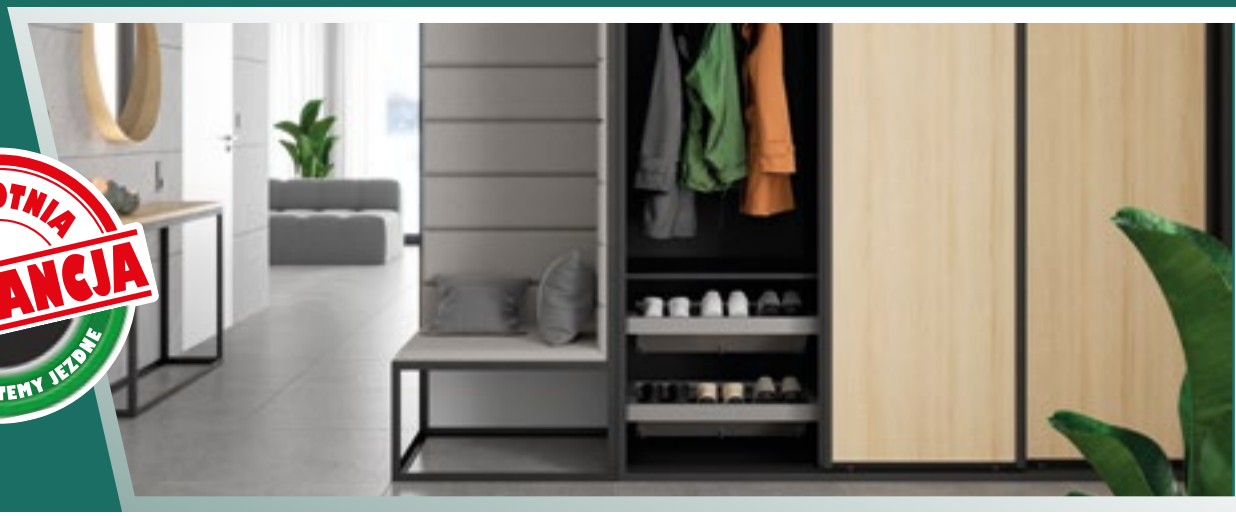

DOŻYWOTNIA GWARANCJA NA SYSTEMY JEZDNE

Szuflada sejf ROYAL

Zestaw wózków z dożywotnią gwarancją

Prowadnica dolnego montażu DXP-3D synchro

Szuflada Sevrollbox Slim 3D

Zawias 3D z reg. mimośrodową

Stojak obrotowy na buty ROYAL

www.sevroll.pl

simpleblue

SYSTEM
simple 10 Frame | LINIE FALA, POLO

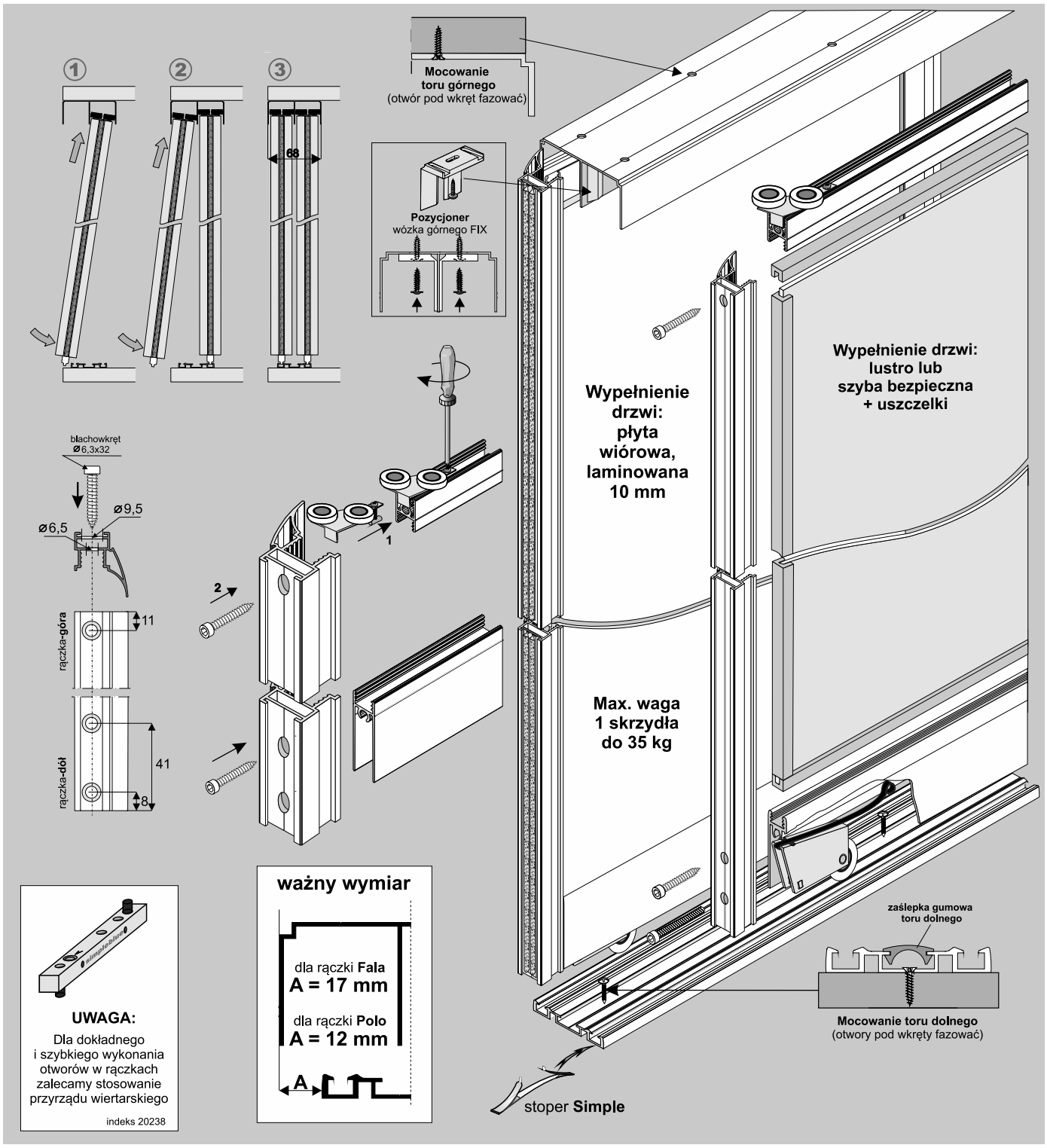

ELEMENTY SKŁADOWE

Rączka
dł.: 2,7 m — Fala
dł.: 2,7 m — Polo

Tor górny Simple
dł.: 1,5 m, 2,0 m, 2,5 m 3,0 m, 4,0 m, 6,0 m

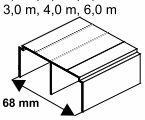

Tor dolny Simple
dł.: 1,5 m, 2,0 m, 2,5 m 3,0 m, 4,0 m, 6,0 m

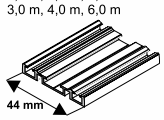

Zaślepka gumowa
dł.: 50,0 m

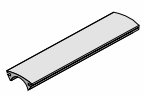

Uszczelka 4 mm

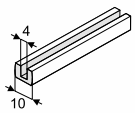

Uszczelka 4,5 mm

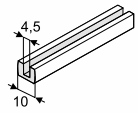

Listwa pozioma górna / łącznik - Simple 10
dł.: 1,5 m, 2,0 m, 2,5 m, 3,0 m

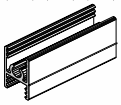

Listwa pozioma dolna Simple 10
dł.: 1,5 m, 2,0 m, 2,5 m, 3,0 m

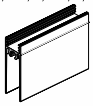

Wózek dolny Blue/Simple 10 V

Wózek prowadzący Simple 10

niesymetryczny

lub

symetryczny

Blachowkręt ⌀6,3x32

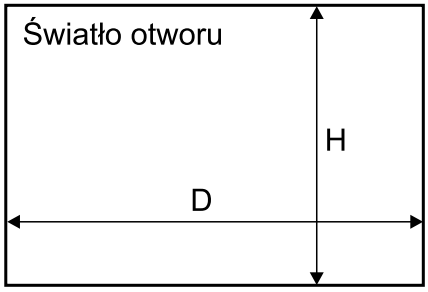

	Długość rączki = wysokość skrzydła drzwi			
	Rączka FALA	Wózek prowadzący	Rączka POLO	Wózek prowadzący
		Simple 10 niesymetryczny 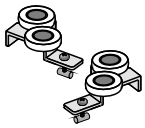		Simple 10 symetryczny 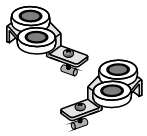
wysokość skrzydła drzwi - h				
- bez samodomykacza	h = H - 33 mm		h = H - 33 mm	
- z samodomykaczem Simple MINI	h = H - 39 mm		h = H - 39 mm	
wysokość płyty - hp	hp = h - 65 mm		hp = h - 65 mm	
szerokość skrzydła drzwi - d	d = (D - 3 mm + Z) : N		d = (D - 3 mm + Z) : N	
szerokość płyty - dp	dp = d - 17 mm		dp = d - 18 mm	
długość listwy poziomej - P długość listwy górnej - G	P = G = d - 33,2 mm		P = G = d - 34,2 mm	
wysokość lustra - hl	hl = hp		hl = hp	
szerokość lustra - dl	dl = dp - 4 mm		dl = dp - 4 mm	

ilość skrzydeł - N	2	3	4	5	2	3	4	5
szerokość zakładki - Z	30 mm	60 mm	90 mm	120 mm	18 mm	37 mm	55 mm	73 mm

fasada - 4 skrzydła		
układ drzwi	d = (D + 87) : 4	d = (D + 52) : 4
układ drzwi 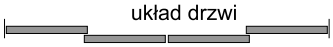	d = (D : 2 + 27) : 2	d = (D : 2 + 15) : 2

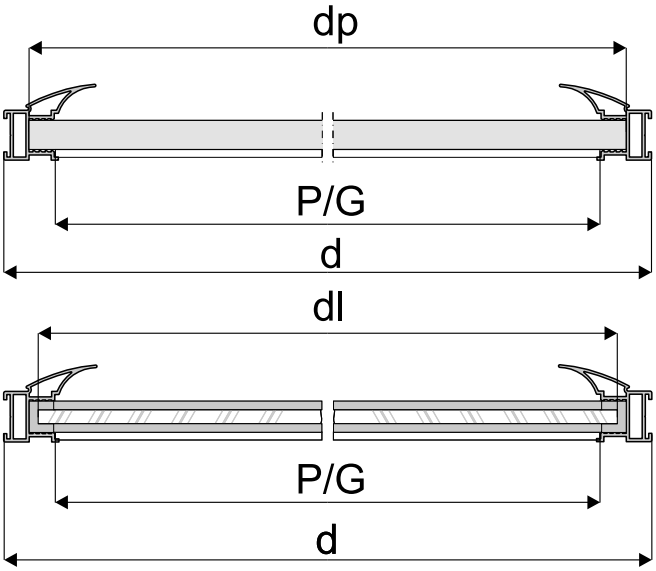

Wymiary przydatne przy montażu szprosów poziomych w systemach Simple 10 Frame

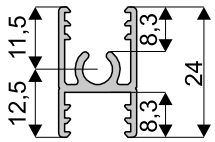

Sposób mocowania płyty 10 mm (rys. A) i lustra 4 mm lub szyby (rys. B)

- w rączce Fala

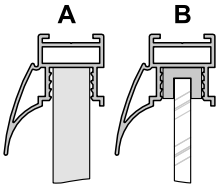

- w rączce Polo

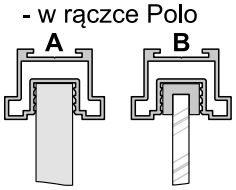

- w listwie poziomej górnej

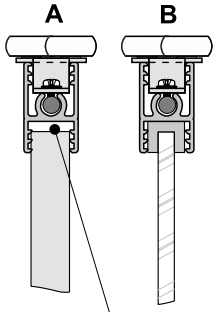

luz konstrukcyjny uwzględniony w wyliczeniu wysokości płyty wiórowej

- w listwie dolnej

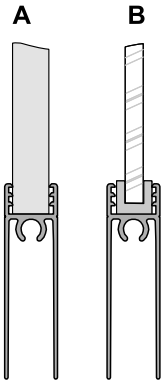

UWAGA!

Lustro użyte na wypełnienie drzwi należy zabezpieczyć folią ochronną. Szyba bezpieczna to szyba klejona obustronnie gładka. Do lustra i szyby stosować uszczelkę.

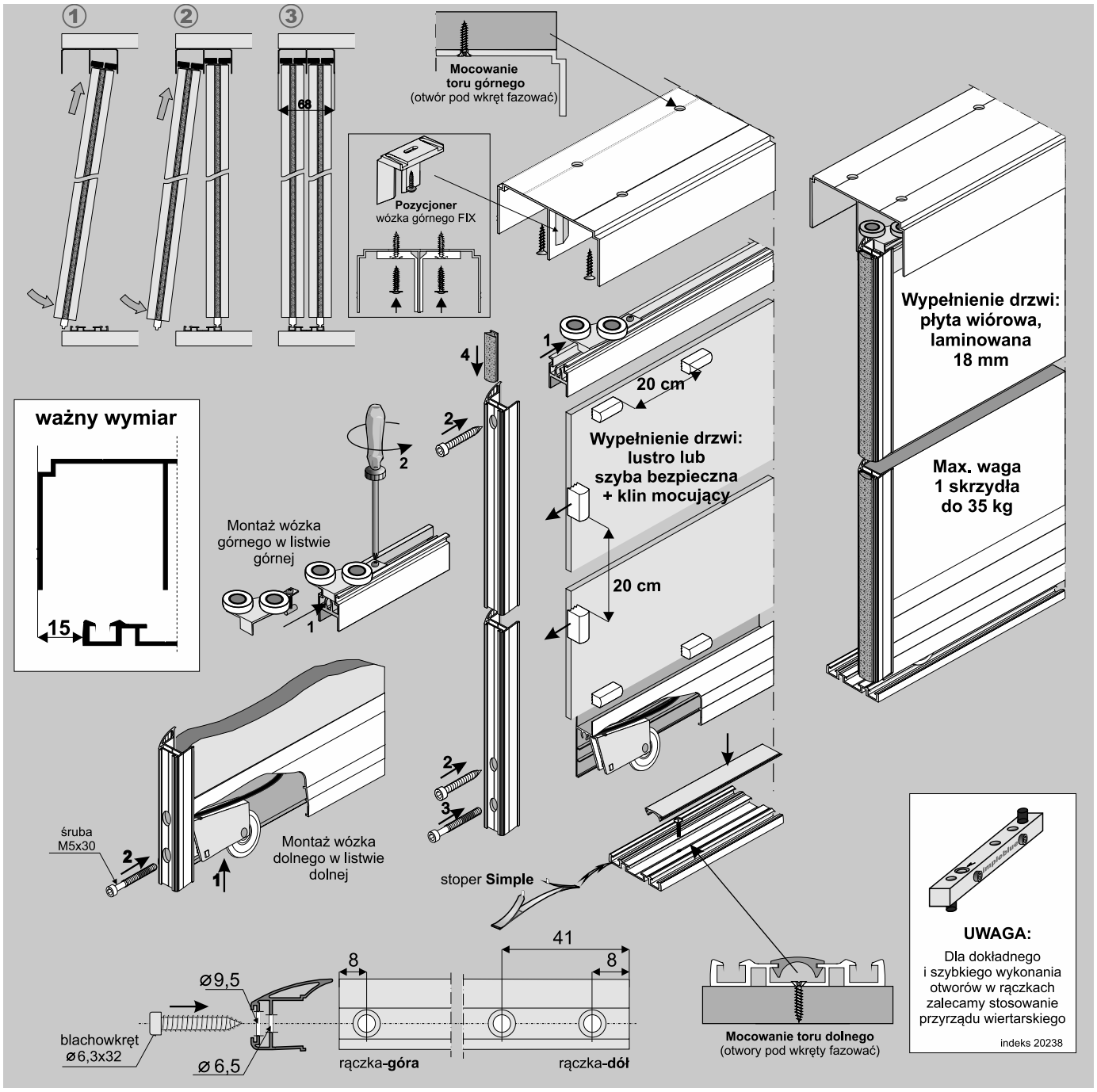

ELEMENTY SKŁADOWE

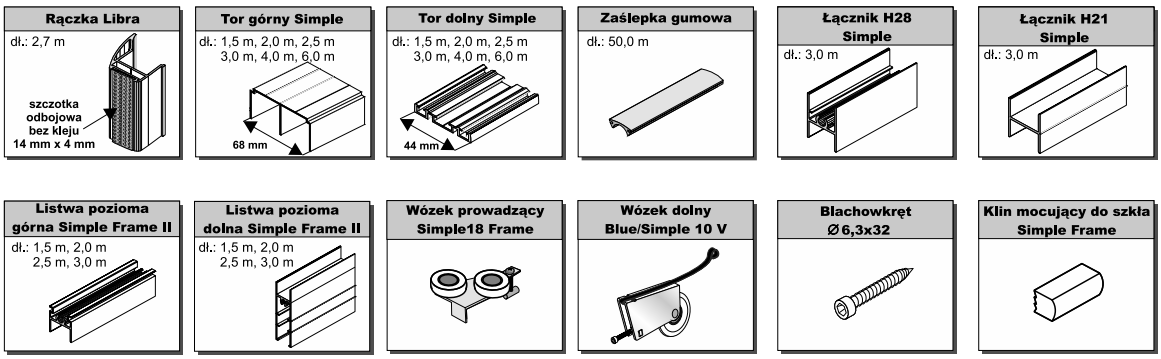

Światło otworu

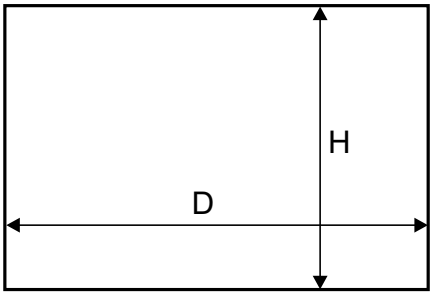

Wymiary przydatne przy montażu szprosów poziomych w systemach Simple-Frame

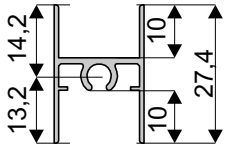

Sposób mocowania płyty 18 mm (rys. A) i lustra 4 mm lub szyby (rys. B)

- w rączce

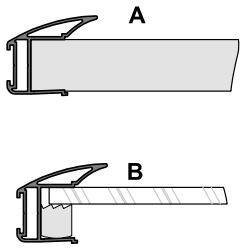

- w listwie górnej

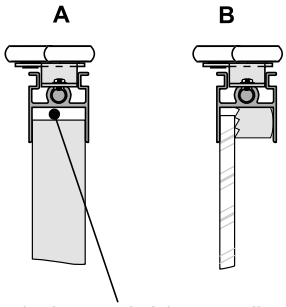

luz konstrukcyjny uwzględniony w wyliczeniu wysokości płyty wiórowej

- w listwie dolnej

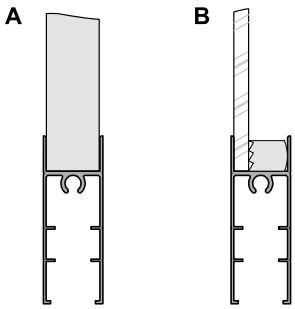

Wypełnienie skrzydła - płyta ≠18 mm, szkło ≠4 mm

wysokość skrzydła drzwi - h - bez samodomykacza - z samodomykaczem Simple MINI i Simple CENTRAL	 h = H - 33 mm h = H - 39 mm
wysokość płyty - hp	hp = h - 60 mm
szerokość skrzydła drzwi - d	d = (D - 3 mm + Z) : N
szerokość płyty - dp	dp = d - 17 mm
długość listwy poziomej - P długość listwy górnej - G	P = G = d - 40,4 mm

ilość skrzydeł - N	2	3
szerokość zakładki - Z	32 mm	64 mm

fasada - 4 skrzydła	
układ drzwi	d = (D + 93) : 4
układ drzwi	d = (D : 2 + 29) : 2

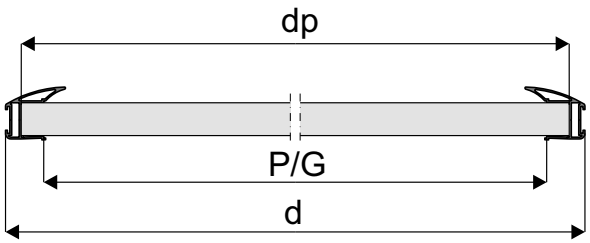

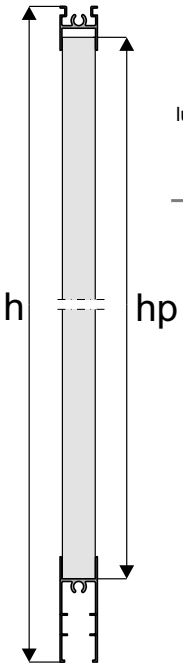

Wypełnienie skrzydła - szyba lub lustro # 4 mm

wysokość lustra hl	hl = hp
szerokość lustra dl	dl = dp - 4 mm

UWAGA !

Lustro (≠ 4 mm) użyte na wypełnienie drzwi należy zabezpieczyć folią ochronną. Szyba bezpieczna to szyba klejona obustronnie gładka (≠4,5 mm).

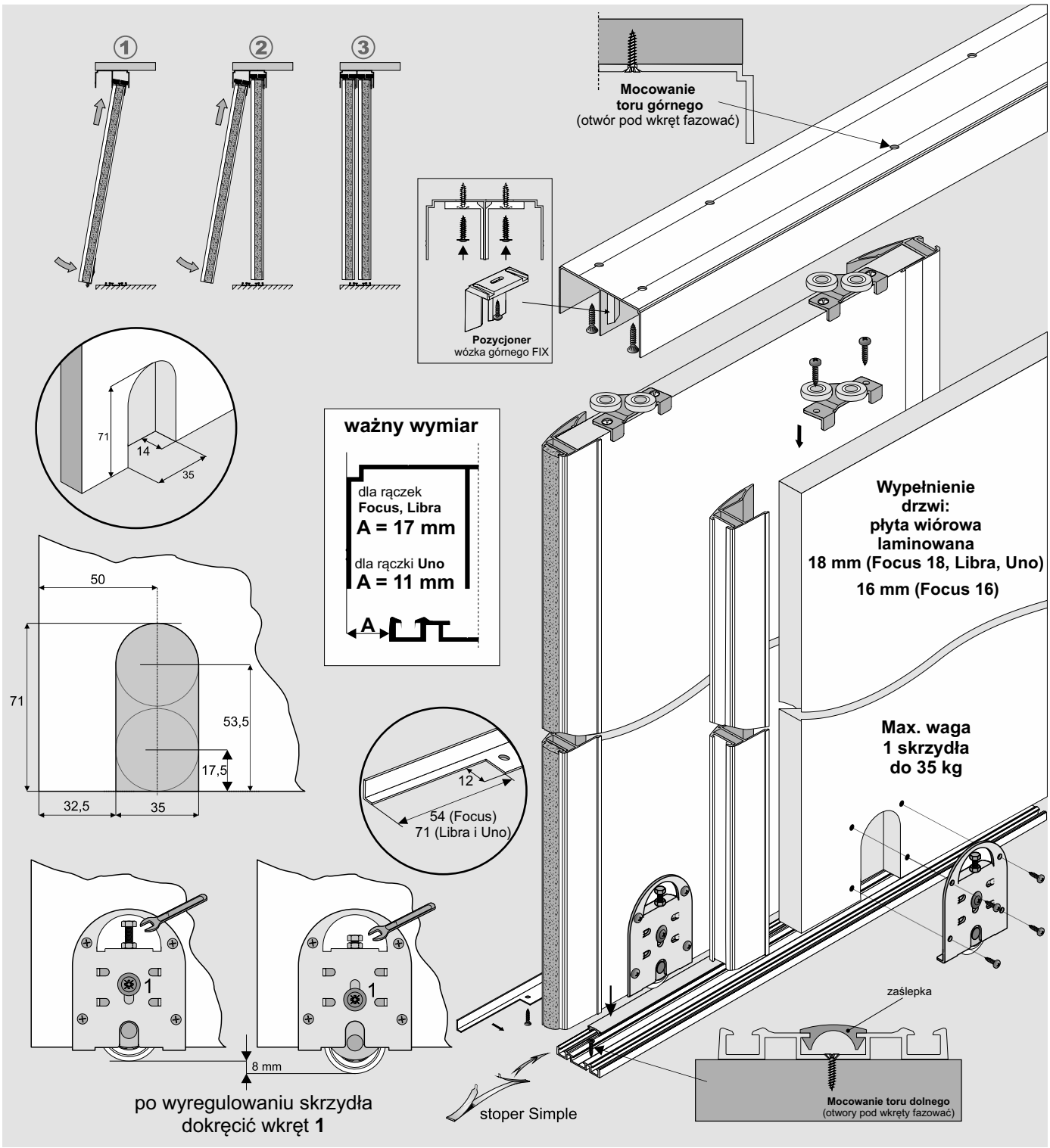

ELEMENTY SKŁADOWE

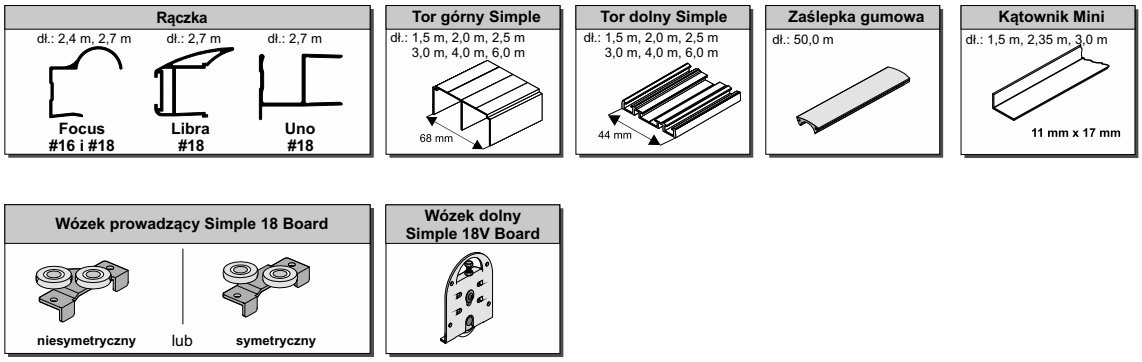

Światło otworu

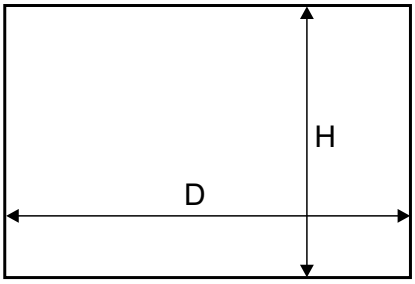

	Długość rączki = wysokość skrzydła drzwi					
	Rączka **FOCUS**	**Wózek prowadzący**	**Rączka LIBRA**	**Wózek prowadzący**	**Rączka UNO**	**Wózek prowadzący**
	#16 i #18 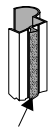 szczotka odbojowa **z klejem 4,8 mm x 4 mm**	**Simple 18 Board niesymetryczny** 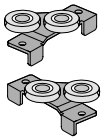	**#18** 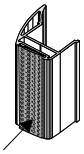 szczotka odbojowa **bez kleju 14 mm x 4 mm**	**Simple 18 Board niesymetryczny** 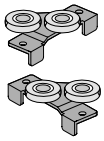	**#18** 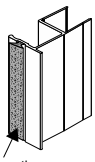 szczotka odbojowa **z klejem 4,8 mm x 4 mm**	**Simple 18 Board symetryczny** 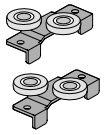
wysokość skrzydła drzwi - h - bez samodomykacza - z samodomykaczem Simple MINI i Simple CENTRAL	h = H - 36 mm h = H - 42 mm		h = H - 36 mm h = H - 42 mm		h = H - 36 mm h = H - 42 mm	
wysokość płyty - hp	hp = h - 1 mm		hp = h - 1 mm		hp = h - 1 mm	
szerokość skrzydła drzwi - d	d = (D -3 + Z) : N		d = (D -3 + Z) : N		d = (D -3 + Z) : N	
szerokość płyty - dp	dp = d - 3 mm		dp = d - 17 mm		dp = d - 36 mm	
długość kątownika mini - dk	dk = d - 58 mm		dk = d - 41 mm		dk = d - 66 mm	

ilość skrzydeł - N	2	3	4	5	2	3	4	5	2	3	4	5
szerokość zakładki - Z	29 mm	58 mm	87 mm	116 mm	32 mm	64 mm	96 mm	128 mm	33 mm	66 mm	99 mm	132 mm

fasada - 4 skrzydła			
układ drzwi	d = (D + 84) : 4	d = (D + 93) : 4	d = (D + 96) : 4
układ drzwi 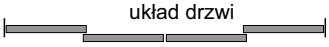	d = (D : 2 + 26) : 2	d = (D : 2 + 29) : 2	d = (D : 2 + 30) : 2

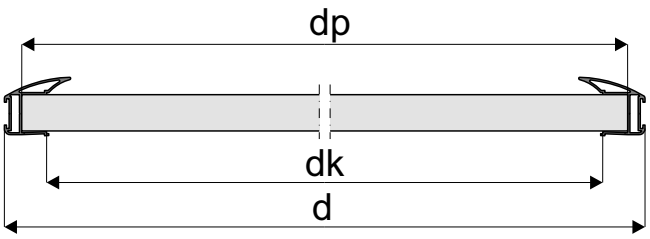

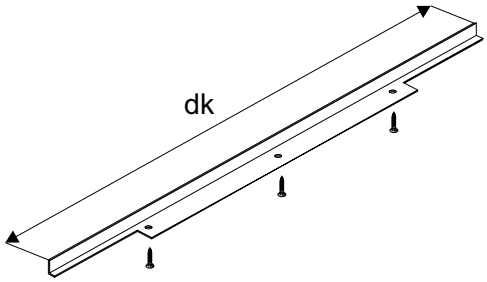

OSTRZEŻENIE

Nie ponosimy odpowiedzialności za odkształcenia profili spowodowane użyciem płyt złej jakości (złe składowanie, nieodpowiednia wilgotność).

FOCUS	LIBRA	UNO
Sposób montażu rączki i wózka prowadzącego z płytą # 16 lub # 18 mm	**Sposób montażu rączki i wózka prowadzącego z płytą # 18 mm**	**Sposób montażu rączki i wózka prowadzącego z płytą # 18 mm**
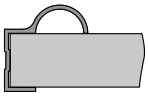	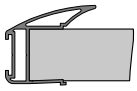	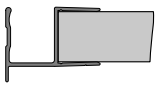
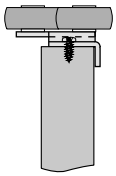	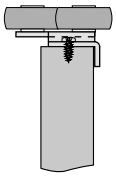	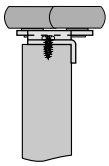
Sposób montażu kątownika Mini 11 x 17	**Sposób montażu kątownika Mini 11 x 17**	**Sposób montażu kątownika Mini 11 x 17**
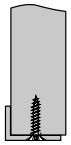	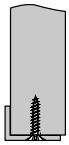	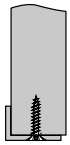

- Przy nabijaniu rączek **nie należy** dodatkowo stosować kleju montażowego

SYSTEM
blue 10 Frame | LINIE FALA, POLO

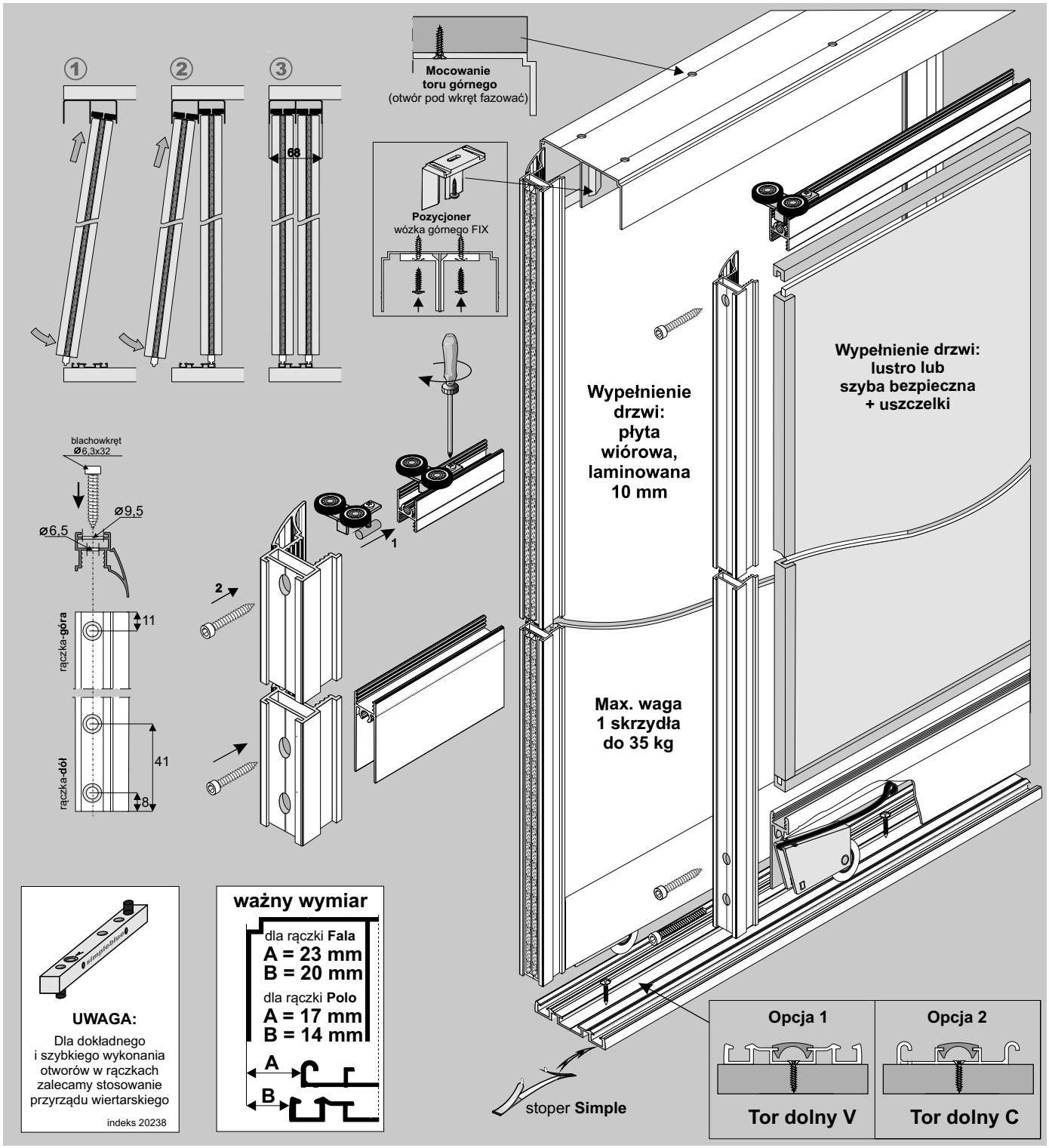

ELEMENTY SKŁADOWE

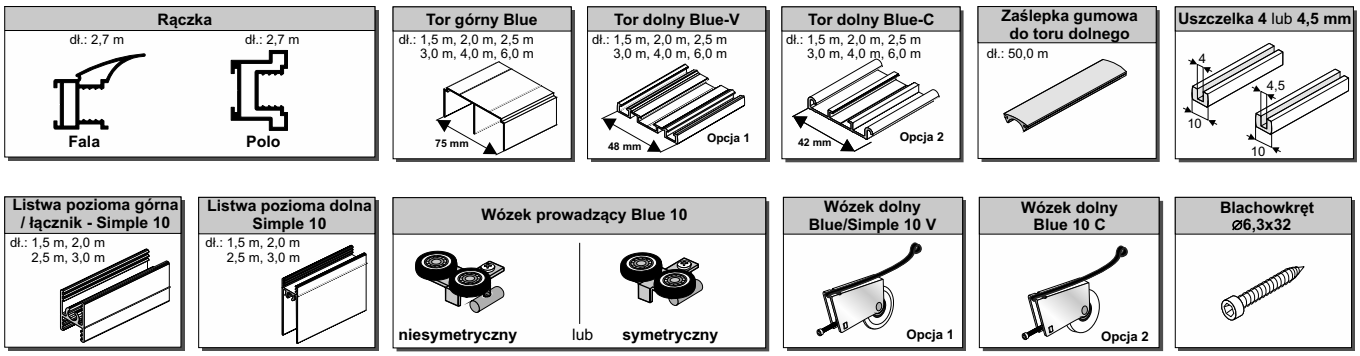

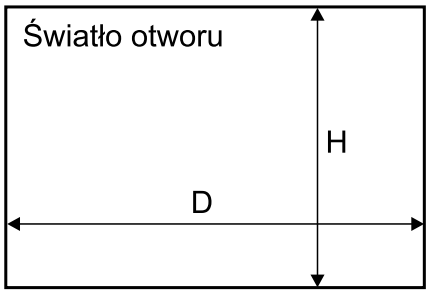

	Długość rączki = wysokość skrzydła drzwi			
	Rączka **FALA**	**Wózek prowadzący**	Rączka **POLO**	**Wózek prowadzący**
	szczotka odbojowa bez kleju 14 mm x 4 mm	**Blue 10 niesymetryczny** 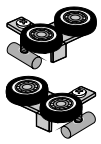	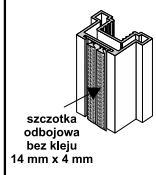 szczotka odbojowa bez kleju 14 mm x 4 mm	**Blue 10 symetryczny**
wysokość skrzydła drzwi - h - bez samodomykacza	h = H - 35 mm		h = H - 35 mm	
- z samodomykaczem Simple MINI *(wózek dolny **Blue 10 V**)*	h = H - 39 mm		h = H - 39 mm	
- z samodomykaczem Simple MINI *(wózek dolny **Blue 10 C**)*	h = H - 42 mm		h = H - 42 mm	
wysokość płyty - hp	hp = h - 65 mm		hp = h - 65 mm	
szerokość skrzydła drzwi - d	d = (D - 3mm + Z) : N		d = (D - 3mm + Z) : N	
szerokość płyty - dp	dp = d - 17 mm		dp = d - 18 mm	
długość listwy poziomej - P długość listwy górnej - G	P = G = d - 33,2 mm		P = G = d - 34,2 mm	
wysokość lustra - hl	hl = hp		hl = hp	
szerokość lustra - dl	dl = dp - 4 mm		dl = dp - 4 mm	

ilość skrzydeł - N	2	3	4	5	2	3	4	5
szerokość zakładki - Z	30 mm	60 mm	90 mm	120 mm	18 mm	37 mm	55 mm	73 mm

fasada - 4 skrzydła		
układ drzwi	d = (D + 87) : 4	d = (D + 52) : 4
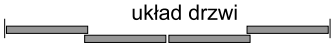 układ drzwi	d = (D : 2 + 27) : 2	d = (D : 2 + 15) : 2

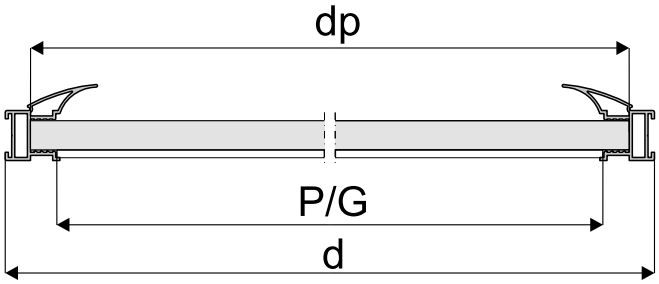

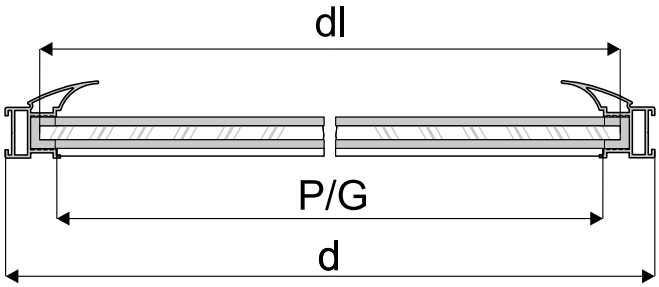

Wymiary przydatne przy montażu szprosów poziomych w systemach Blue 10 Frame

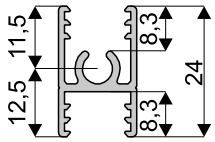

Sposób mocowania płyty 10 mm (rys. A) i lustra 4 mm lub szyby (rys. B)

- w rączce Fala

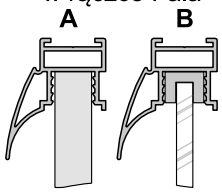

- w rączce Polo

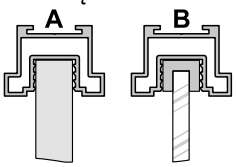

- w listwie poziomej górnej

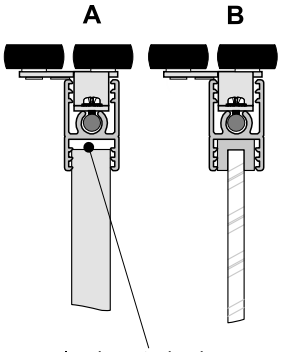

luz konstrukcyjny uwzględniony w wyliczeniu wysokości płyty wiórowej

- w listwie dolnej

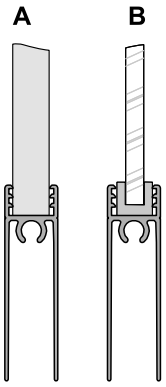

UWAGA!

Lustro użyte na wypełnienie drzwi należy zabezpieczyć folią ochronną. Szyba bezpieczna to szyba klejona obustronnie gładka. Do lustra i szyby stosować uszczelkę.

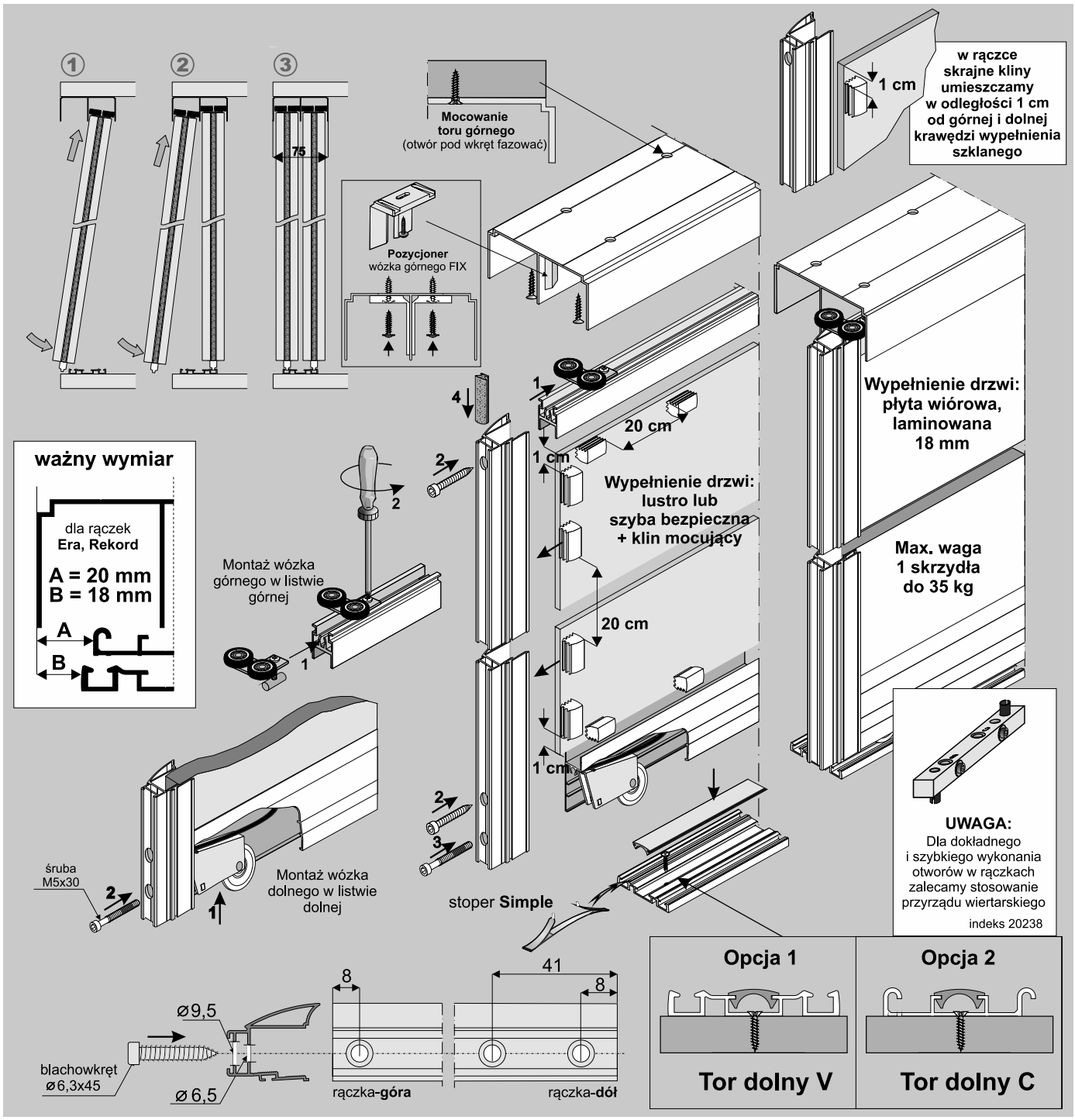

ELEMENTY SKŁADOWE

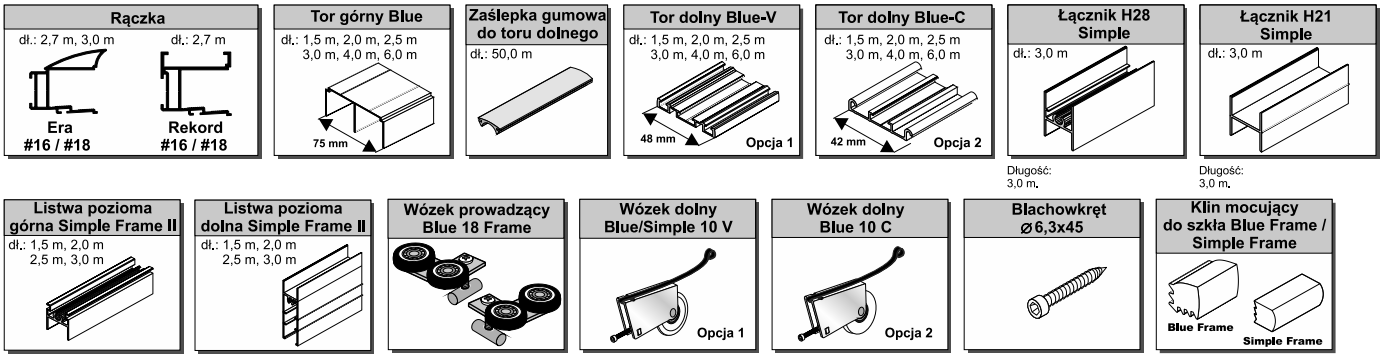

Wypełnienie skrzydła - płyta #18 mm, szkło #4 mm i #4,5 mm

Światło otworu

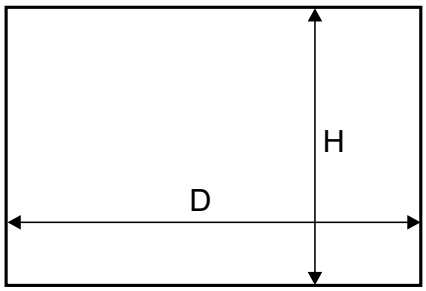

	Długość rączki = wysokość skrzydła drzwi			
	Rączka ERA	Wózek prowadzący	Rączka REKORD	Wózek prowadzący
		Blue 18 Frame 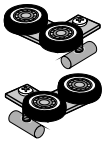		Blue 18 Frame 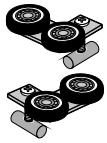
wysokość skrzydła drzwi - h				
- bez samodomykacza	h = H - 35 mm		h = H - 35 mm	
- z samodomykaczem Simple MINI i Simple Central *(wózek dolny **Blue 10 V**)*	h = H - 39 mm		h = H - 39 mm	
- z samodomykaczem Simple MINI i Simple Central *(wózek dolny **Blue 10 C**)*	h = H - 42 mm		h = H - 42 mm	
wysokość płyty - hp	hp = h - 60 mm		hp = h - 60 mm	
szerokość skrzydła drzwi - d	d = (D - 3 mm + Z) : N		d = (D - 3 mm + Z) : N	
szerokość płyty - dp	dp = d - 37 mm		dp = d - 37 mm	
długość listwy poziomej - P długość listwy górnej - G	P = G = d - 57 mm		P = G = d - 57 mm	
wysokość lustra h	hl = hp		hl = hp	
szerokość lustra dl	dl = dp + 16 mm		dl = dp + 16 mm	

ilość skrzydeł - N	2	3	4	5	2	3	4	5
szerokość zakładki - Z	34 mm	68 mm	102 mm	136 mm	30 mm	60 mm	90 mm	120 mm

fasada - 4 skrzydła		
układ drzwi	d = (D + 99) : 4	d = (D + 87) : 4
układ drzwi	d = (D : 2 + 31) : 2	d = (D : 2 + 27) : 2

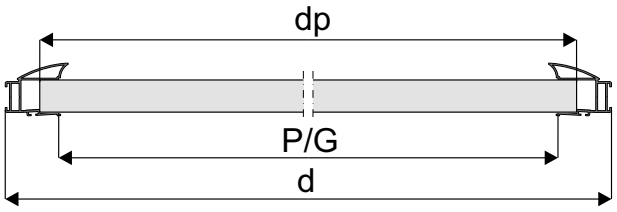

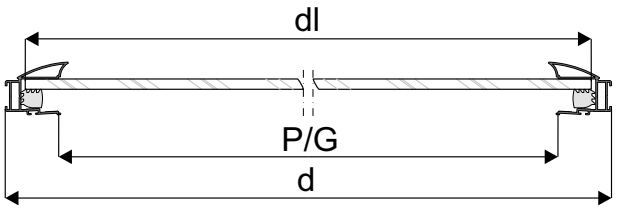

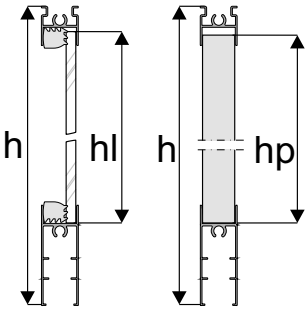

Wymiary przydatne przy montażu szprosów poziomych w systemie Blue 18 Frame

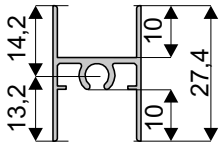

Sposób mocowania płyty 18 mm (rys. A) i lustra 4 mm lub szyby (rys. B i C)

- w rączce

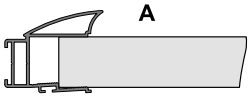

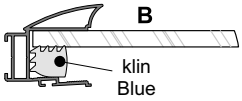

- w listwie górnej

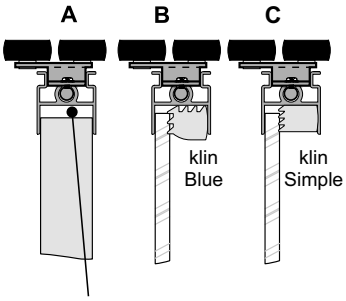

luz konstrukcyjny uwzględniony w wyliczeniu wysokości płyty wiórowej

- w listwie dolnej

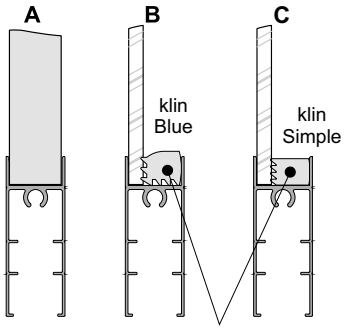

w listwach poziomych można zastosować dwa rodzaje klinów: klin **Blue** (wystaje ponad listwę) lub klin **Simple** (licuje się z listwą)

UWAGA!

Lustro (≠ 4 mm) użyte na wypełnienie drzwi należy zabezpieczyć folią ochronną. Szyba bezpieczna to szyba klejona obustronnie gładka (≠4,5 mm).

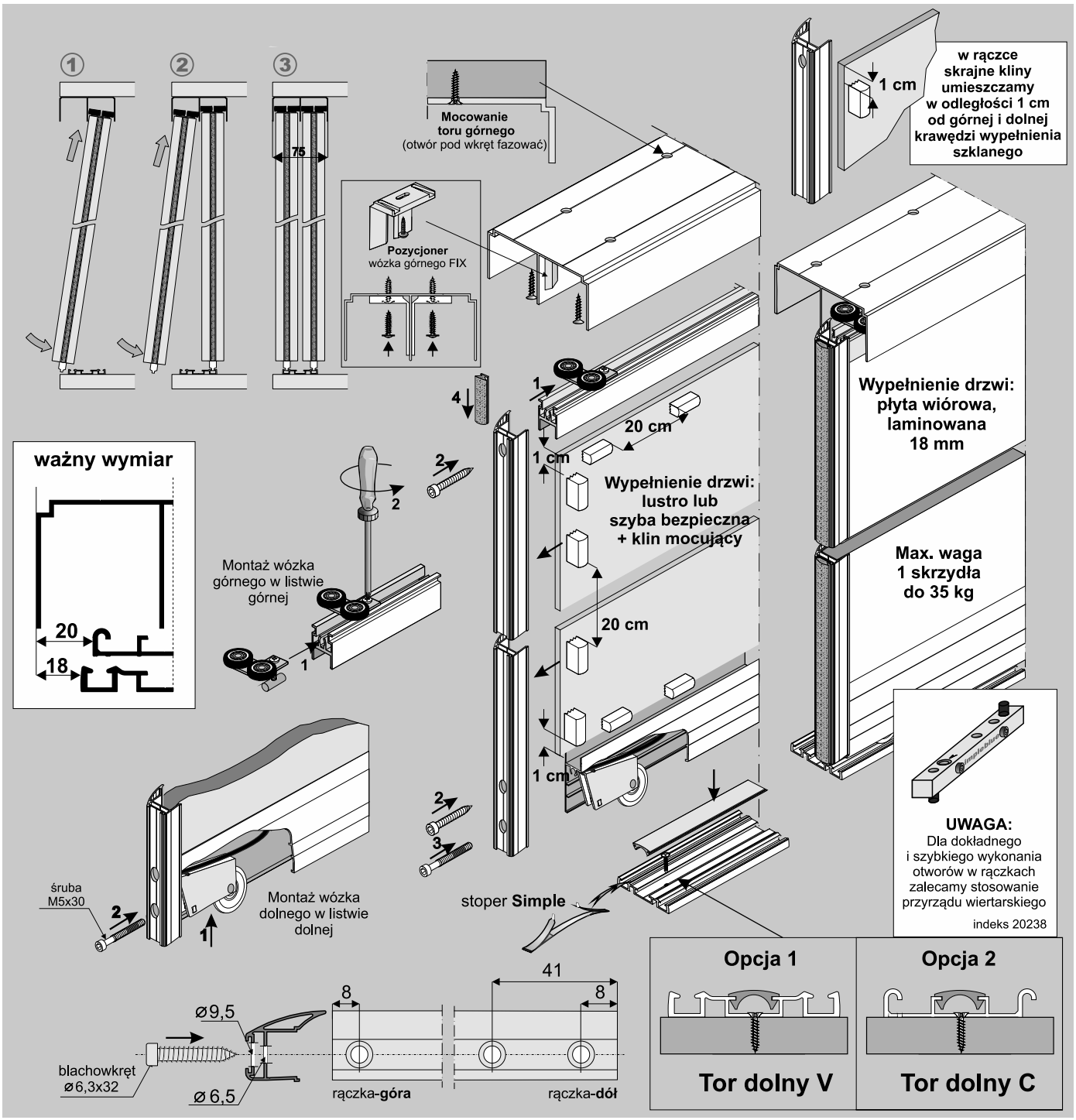

ELEMENTY SKŁADOWE

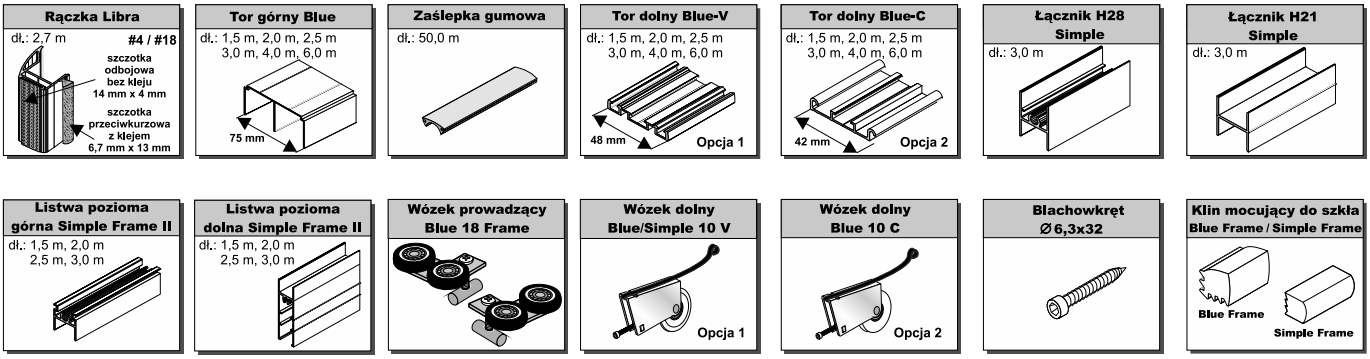

Światło otworu

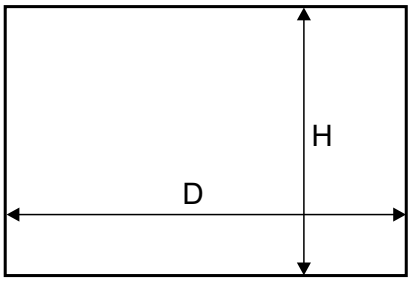

Wymiary przydatne przy montażu szprosów poziomych w systemie Blue-Frame

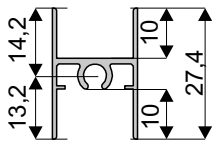

Wypełnienie skrzydła - płyta #18 mm, szkło #4 mm

wysokość skrzydła drzwi - h - bez samodomykacza - z samodomykaczem Simple MINI i Simple Central *(wózek dolny **Blue 10 V**)* - z samodomykaczem Simple MINI i Simple Central *(wózek dolny **Blue 10 C**)*	 h = H - 35 mm h = H - 39 mm h = H - 42 mm
wysokość płyty - hp	hp = h - 60 mm
szerokość skrzydła drzwi - d	d = (D - 3 mm + Z) : N
szerokość płyty - dp	dp = d - 17 mm
długość listwy poziomej - P długość listwy górnej - G	P = G = d - 40,4 mm

ilość skrzydeł - N	2	3
szerokość zakładki - Z	32 mm	64 mm

fasada - 4 skrzydła	
układ drzwi	d = (D + 93) : 4
układ drzwi	d = (D : 2 + 29) : 2

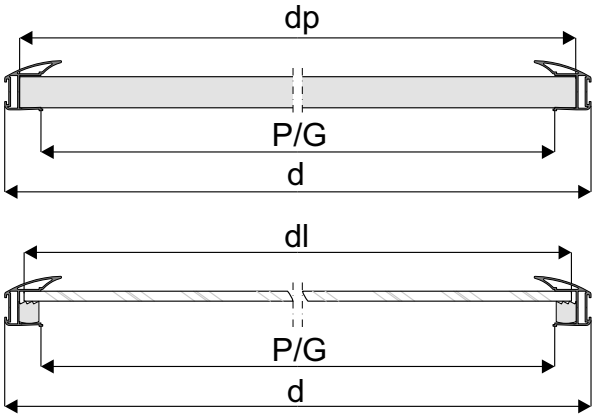

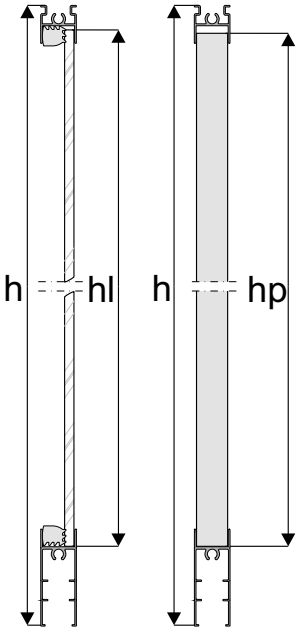

Sposób mocowania płyty 18 mm (rys. A) i lustra 4 mm lub szyby (rys. B)

- w rączce

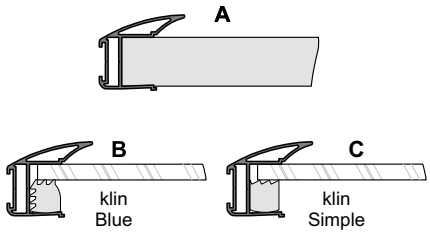

- w listwie górnej

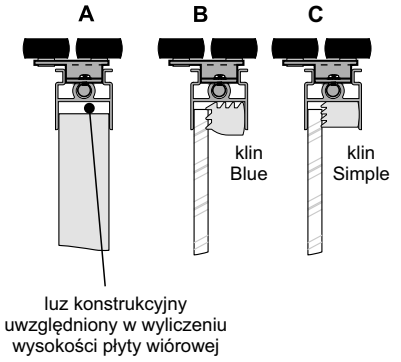

- w listwie dolnej

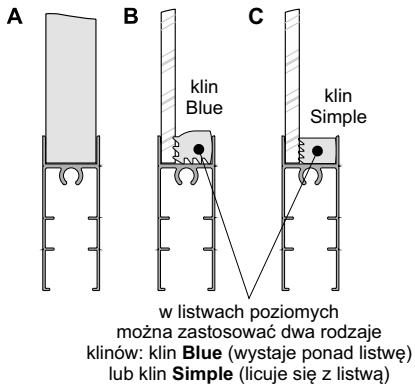

Wypełnienie skrzydła - szyba lub lustro # 4 mm

wysokość lustra hl	hl = hp
szerokość lustra dl	dl = dp - 4 mm

UWAGA!

Lustro (≠ 4 mm) użyte na wypełnienie drzwi należy zabezpieczyć folią ochronną. Szyba bezpieczna to szyba klejona obustronnie gładka (≠4,5 mm).

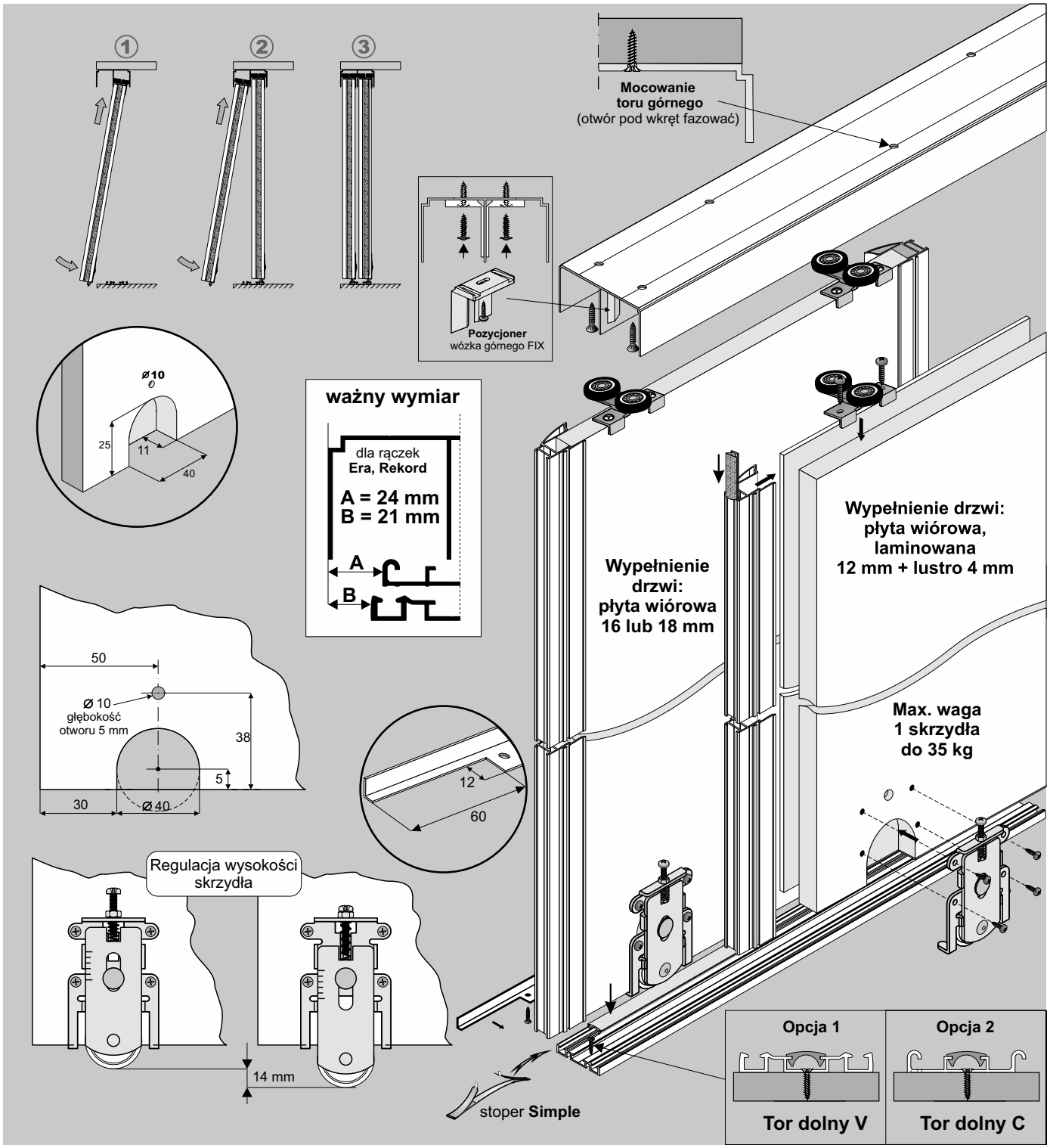

ELEMENTY SKŁADOWE

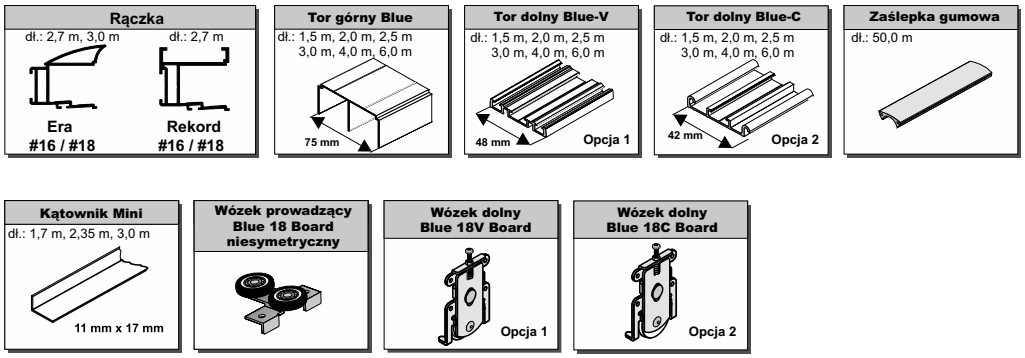

Wypełnienie skrzydła - płyta #18 mm, #16 mm, #12 mm + lustro

Światło otworu

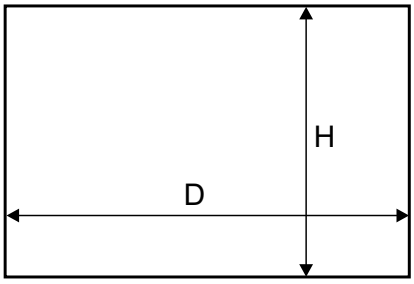

	Długość rączki = wysokość skrzydła drzwi			
	Rączka ERA	Wózek prowadzący	Rączka REKORD	Wózek prowadzący
		Blue 18 Board niesym. 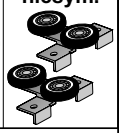		Blue 18 Board niesym. 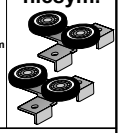
wysokość skrzydła drzwi - h - bez samodomykacza - z samodomykaczem Simple MINI i i Simple CENTRAL	h = H - 40 mm h = H - 45 mm		h = H - 40 mm h = H - 45 mm	
wysokość płyty - hp	hp = h - 1 mm		hp = h - 1 mm	
szerokość skrzydła drzwi - d	d = (D -3 + Z) : N		d = (D -3 + Z) : N	
szerokość płyty **#18** - dp	dp = d - 37 mm		dp = d - 37 mm	
szerokość płyty **#12/#16** - dp_L	dp_L= d - 17 mm		dp_L= d - 17 mm	
długość kątownika mini - dk	dk = d - 57 mm		dk = d - 57 mm	
wysokość lustra - hl	hl = hp - 4 mm		hl = hp - 4 mm	
szerokość lustra - dl	dl = dp_L- 6 mm		dl = dp_L- 6 mm	

ilość skrzydeł - N	2	3	4	5	2	3	4	5
szerokość zakładki - Z	34 mm	68 mm	102 mm	136 mm	30 mm	60 mm	90 mm	120 mm

fasada - 4 skrzydła		
układ drzwi	d = (D + 99) : 4	d = (D + 87) : 4
układ drzwi	d = (D : 2 + 31) : 2	d = (D : 2 + 27) : 2

Przy nabijaniu rączek nie należy dodatkowo stosować kleju montażowego

Sposób montażu rączki i wózka prowadzącego z płytą # 18 mm

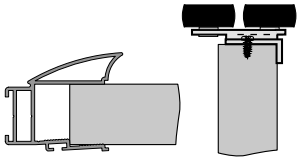

Sposób montażu rączki i wózka prowadzącego z płytą # 16 mm lub płytą # 12 mm i lustrem 4 mm

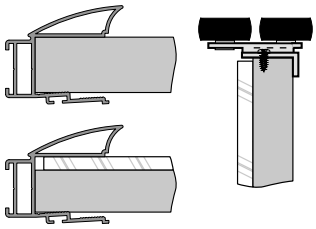

Sposób montażu kątownika 11 mm x 17 mm

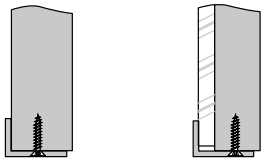

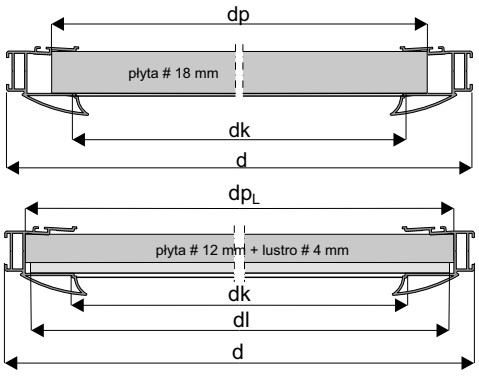

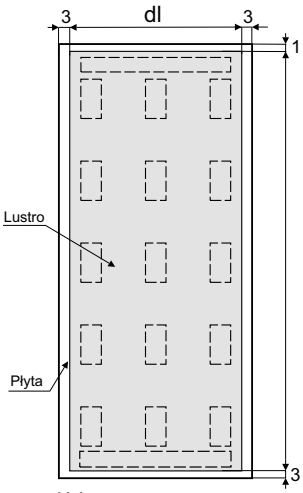

Linią przerywaną zaznaczono miejsca przyklejenia taśmy dwustronnej.

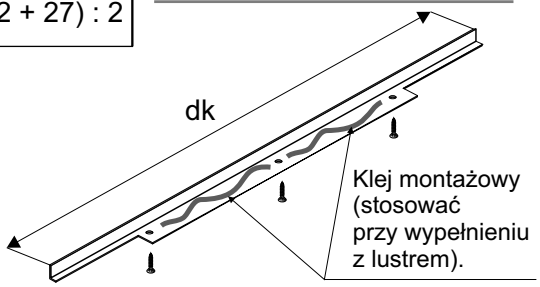

OSTRZEŻENIE

Nie ponosimy odpowiedzialności za odkształcenia profili spowodowane użyciem płyt złej jakości (złe składowanie, nieodpowiednia wilgotność).

UWAGA:
przed naklejeniem taśmy dwustronnej, powierzchnie styku płyty z lustrem należy odtłuścić.

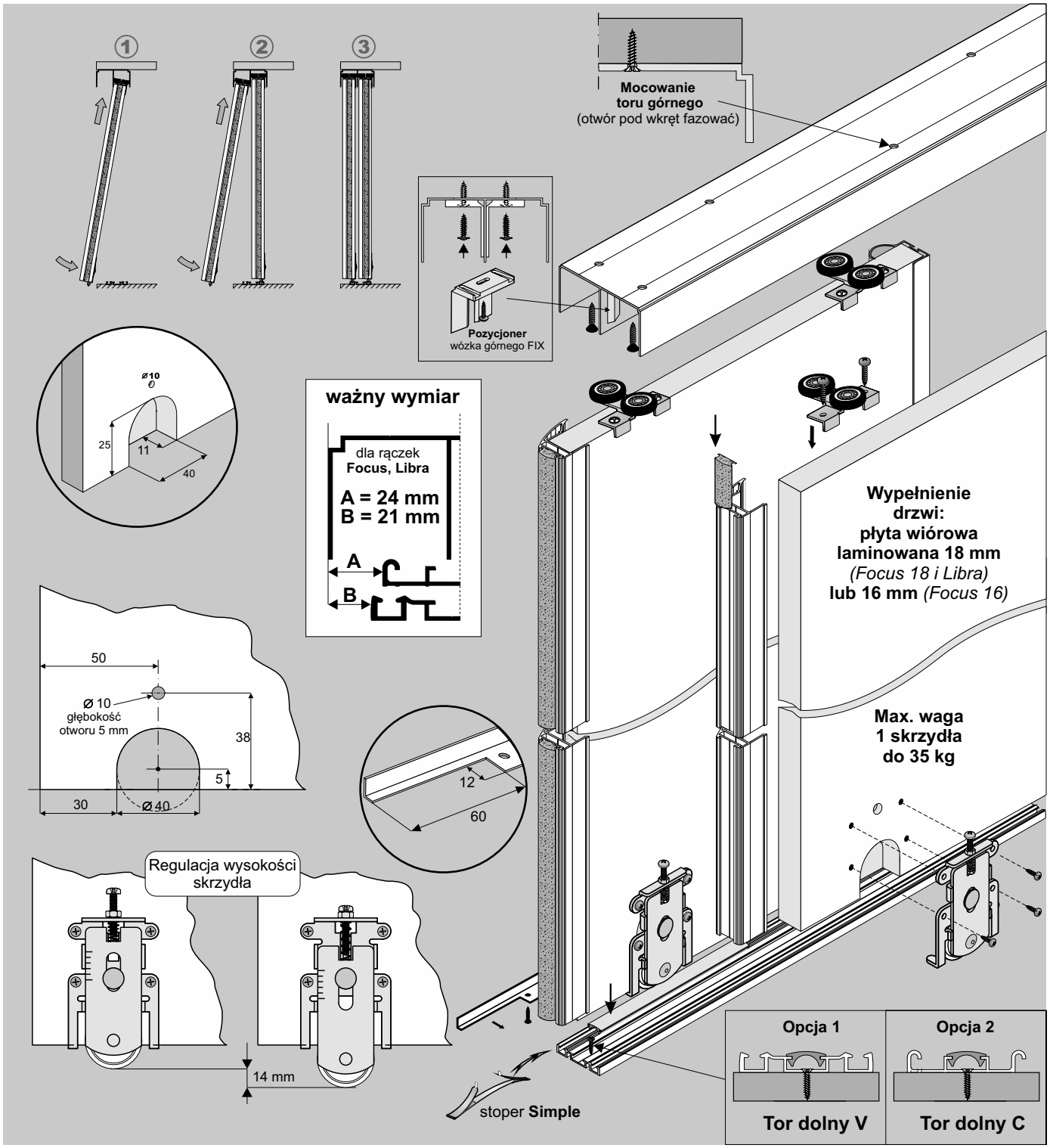

ELEMENTY SKŁADOWE

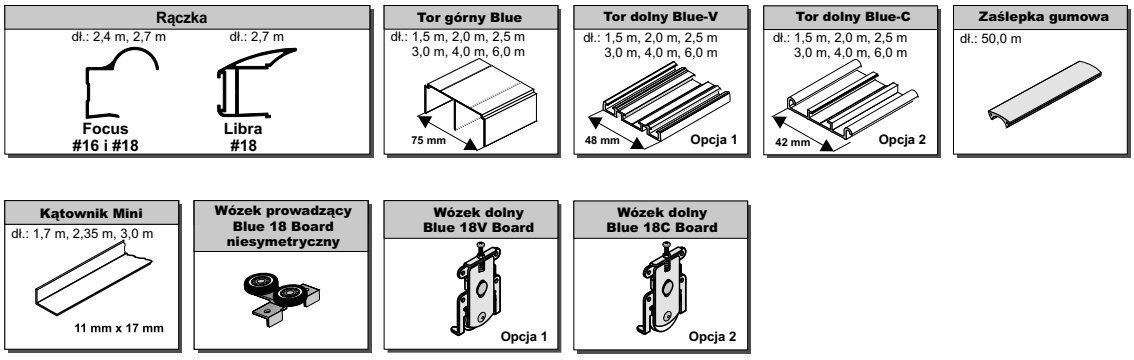

Światło otworu

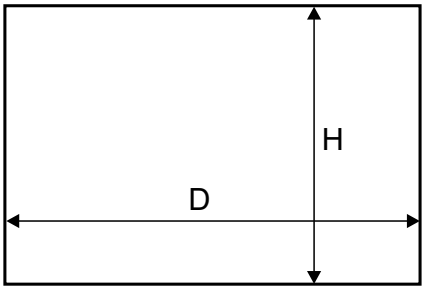

Długość rączki = wysokość skrzydła drzwi			
Rączka FOCUS	Wózek prowadzący	Rączka LIBRA	Wózek prowadzący
#16 i #18	Blue 18 Board niesymetryczny	#18	Blue 18 Board niesymetryczny
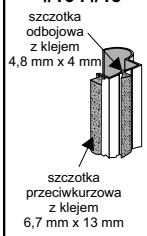	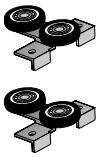	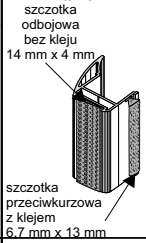	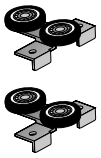

wysokość skrzydła drzwi - h - bez samodomykacza - z samodomykaczem Simple MINI i Simple CENTRAL	h = H - 40 mm h = H - 45 mm	h = H - 40 mm h = H - 45 mm
wysokość płyty - hp	hp = h - 1 mm	hp = h - 1 mm
szerokość skrzydła drzwi - d	d = (D -3 + Z) : N	d = (D -3 + Z) : N
szerokość płyty - dp	dp = d - 3 mm	dp = d - 17 mm
długość kątownika mini - dk	dk = d - 58 mm	dk = d - 41 mm

ilość skrzydeł - N	2	3	4	5	2	3	4	5
szerokość zakładki - Z	29 mm	58 mm	87 mm	116 mm	32 mm	64 mm	96 mm	128 mm

fasada - 4 skrzydła		
	d = (D + 84) : 4	d = (D + 93) : 4
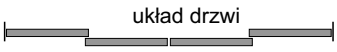	d = (D : 2 + 26) : 2	d = (D : 2 + 29) : 2

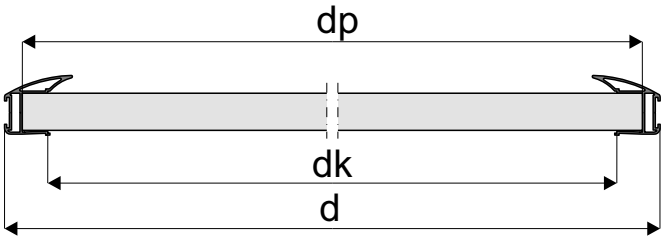

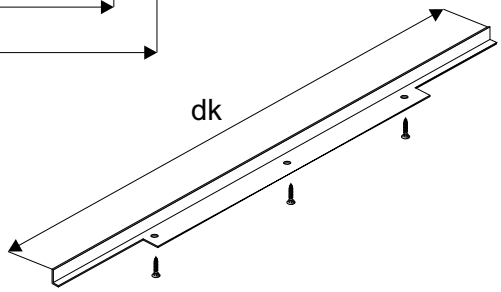

FOCUS

Sposób montażu rączki i wózka prowadzącego z płytą # 16 lub # 18 mm

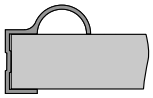

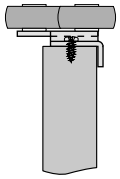

Sposób montażu kątownika Mini 11 x 17

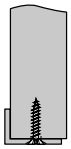

LIBRA

Sposób montażu rączki i wózka prowadzącego z płytą # 18 mm

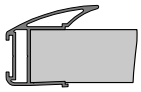

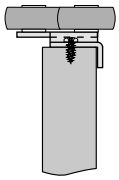

Sposób montażu kątownika Mini 11 x 17

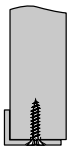

OSTRZEŻENIE

Nie ponosimy odpowiedzialności za odkształcenia profili spowodowane użyciem płyt złej jakości (złe składowanie, nieodpowiednia wilgotność).

- Przy nabijaniu rączek **nie należy** dodatkowo stosować kleju montażowego

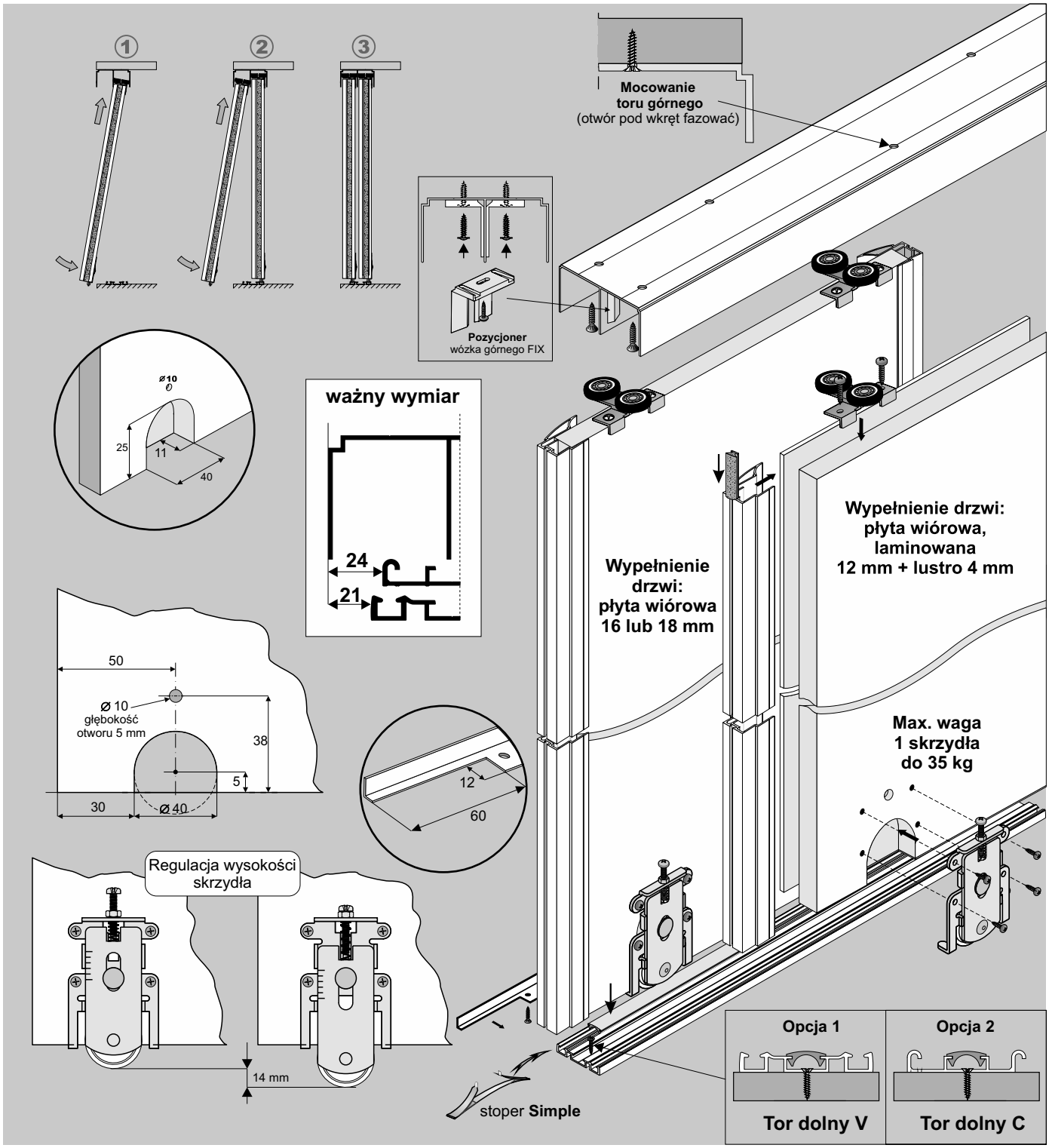

ELEMENTY SKŁADOWE

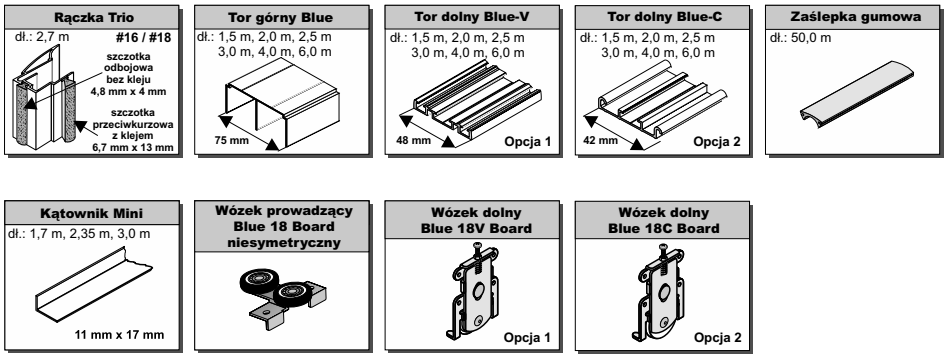

Światło otworu

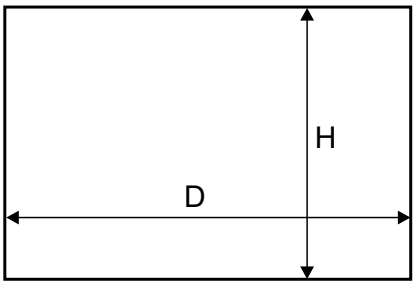

Długość rączki = wysokość skrzydła drzwi

Wypełnienie skrzydła - płyta #18 mm, #12 mm + lustro

wysokość skrzydła drzwi - h - bez samodomykacza - z samodomykaczem Simple MINI i Simple CENTRAL	 h = H - 40 mm h = H - 45 mm
wysokość płyty - hp	hp = h - 1 mm
szerokość skrzydła drzwi - d	d = (D -3 + Z) : N
szerokość płyty **#18** - dp	dp = d - 22 mm
szerokość płyty **#12** - dp_L	dp_L= d - 7 mm
długość kątownika mini - dk	dk = d - 46,2

ilość skrzydeł - N	2	3
szerokość zakładki - Z	34 mm	68 mm

fasada - 4 skrzydła	
układ drzwi	d = (D + 99) : 4
układ drzwi	d = (D : 2 + 31) : 2

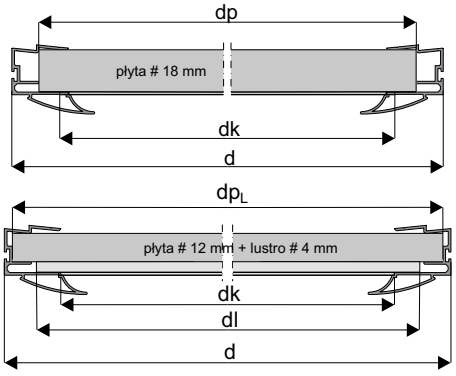

wymiary lustra

wysokość lustra - hl = hp - 4 mm
szerokość lustra - dl = dp_L- 20 mm

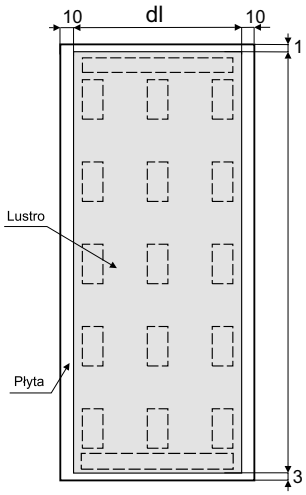

Linią przerywaną zaznaczono miejsca przyklejenia taśmy dwustronnej.

- Przy nabijaniu rączek nie należy dodatkowo stosować kleju montażowego.

Sposób montażu rączki i wózka prowadzącego z płytą # 18 mm

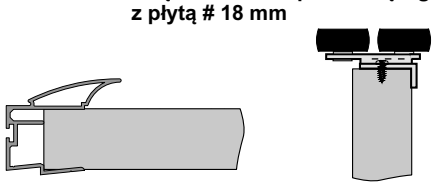

Sposób montażu rączki i wózka prowadzącego z płytą # 12 mm i lustrem 4 mm

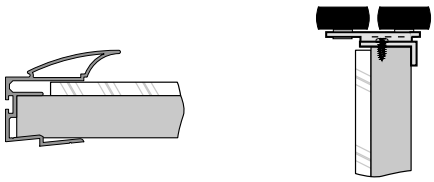

Sposób montażu kątownika 11 mm x 17 mm

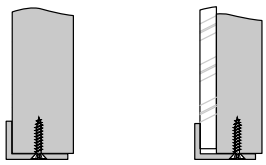

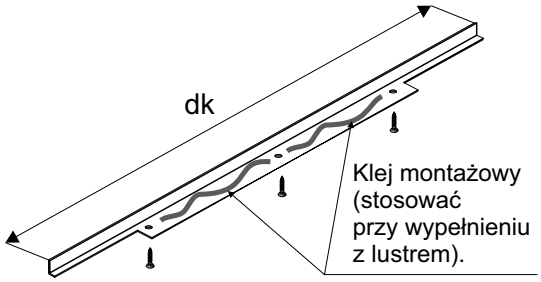

OSTRZEŻENIE

Nie ponosimy odpowiedzialności za odkształcenia profili spowodowane użyciem płyt złej jakości (złe składowanie, nieodpowiednia wilgotność).

UWAGA:
przed naklejeniem taśmy dwustronnej, powierzchnię styku płyty z lustrem należy odtłuścić.

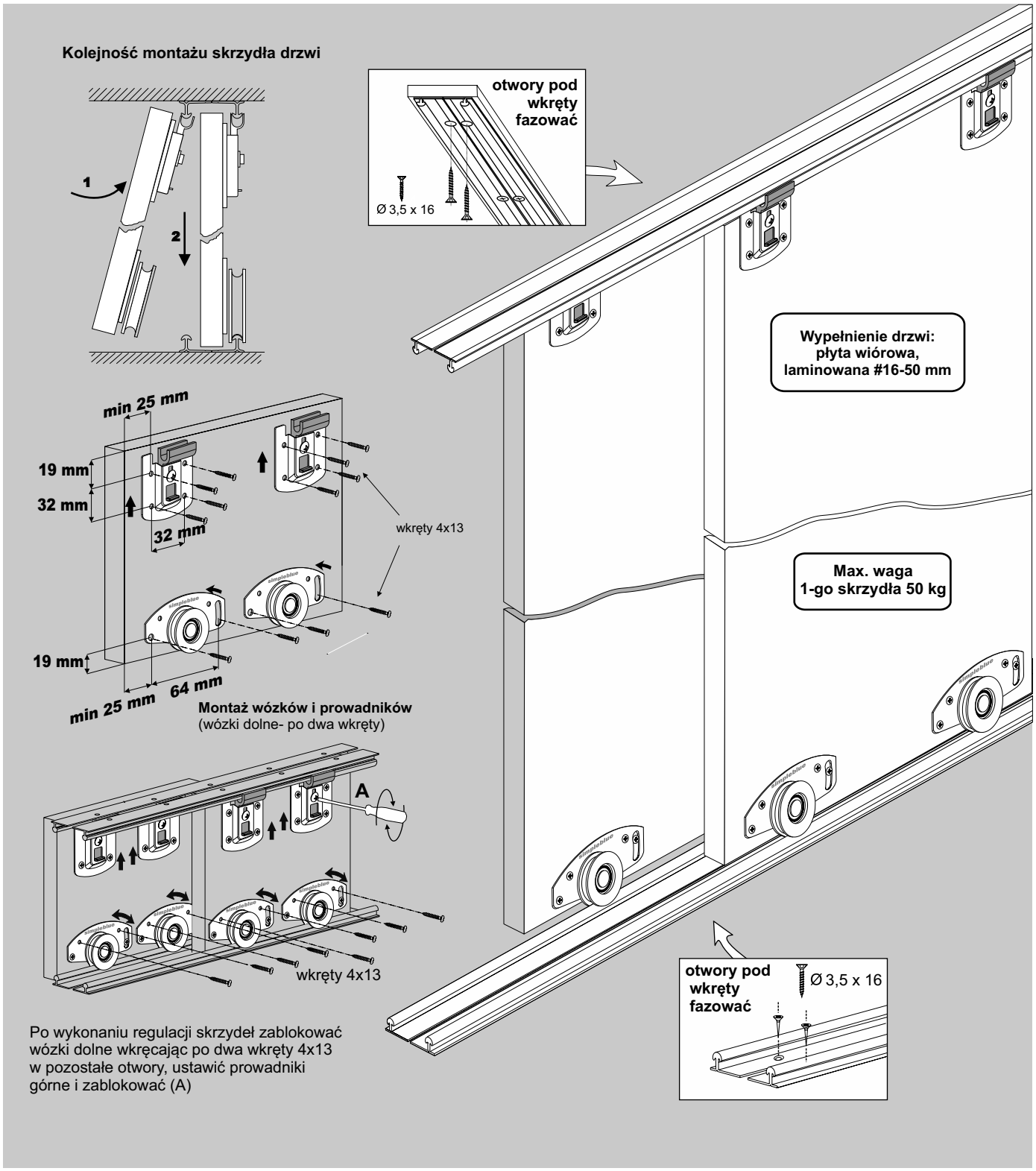

ELEMENTY SKŁADOWE

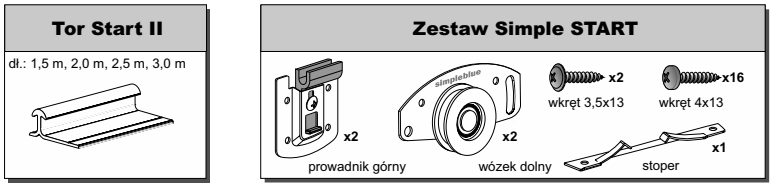

Światło otworu

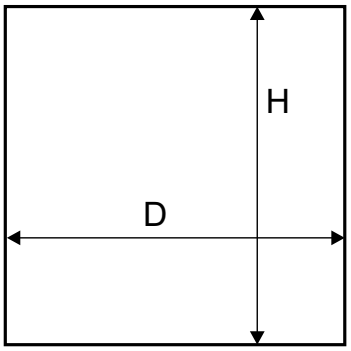

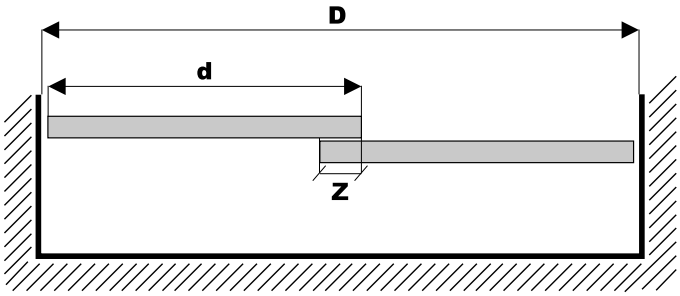

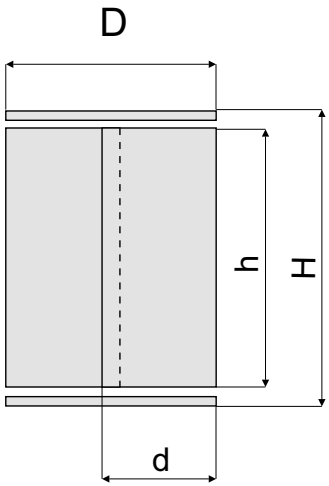

wysokość skrzydła drzwi - h	h = H - 13 mm
szerokość skrzydła drzwi - d	d = (D + Z) : N

ilość skrzydeł - N	2	3
szerokość zakładki - Z	40 mm	80 mm

fasada - 4 skrzydła	
układ drzwi	d = (D + 120) : 4
układ drzwi	d = (D : 2 + 40) : 2

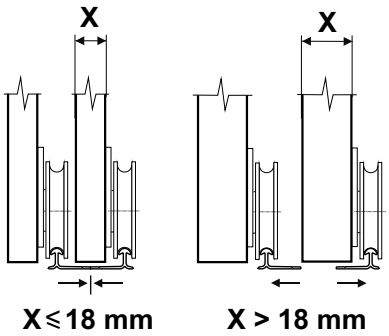

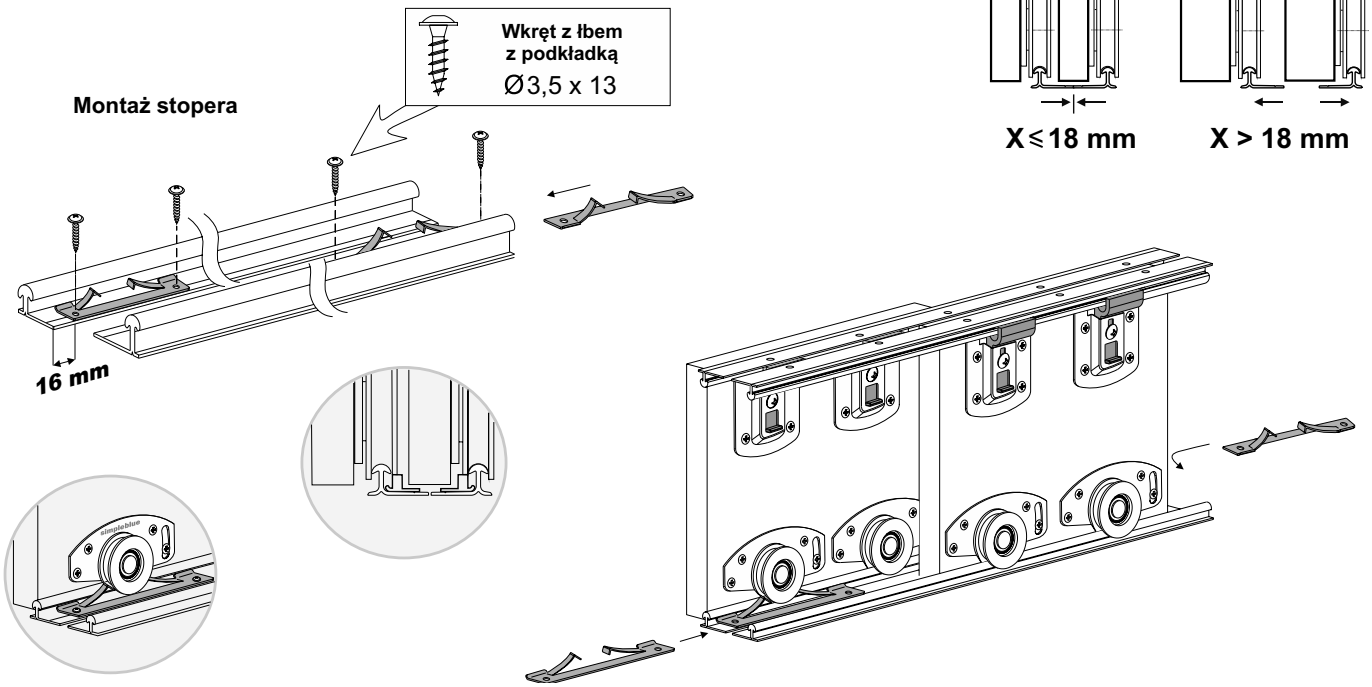

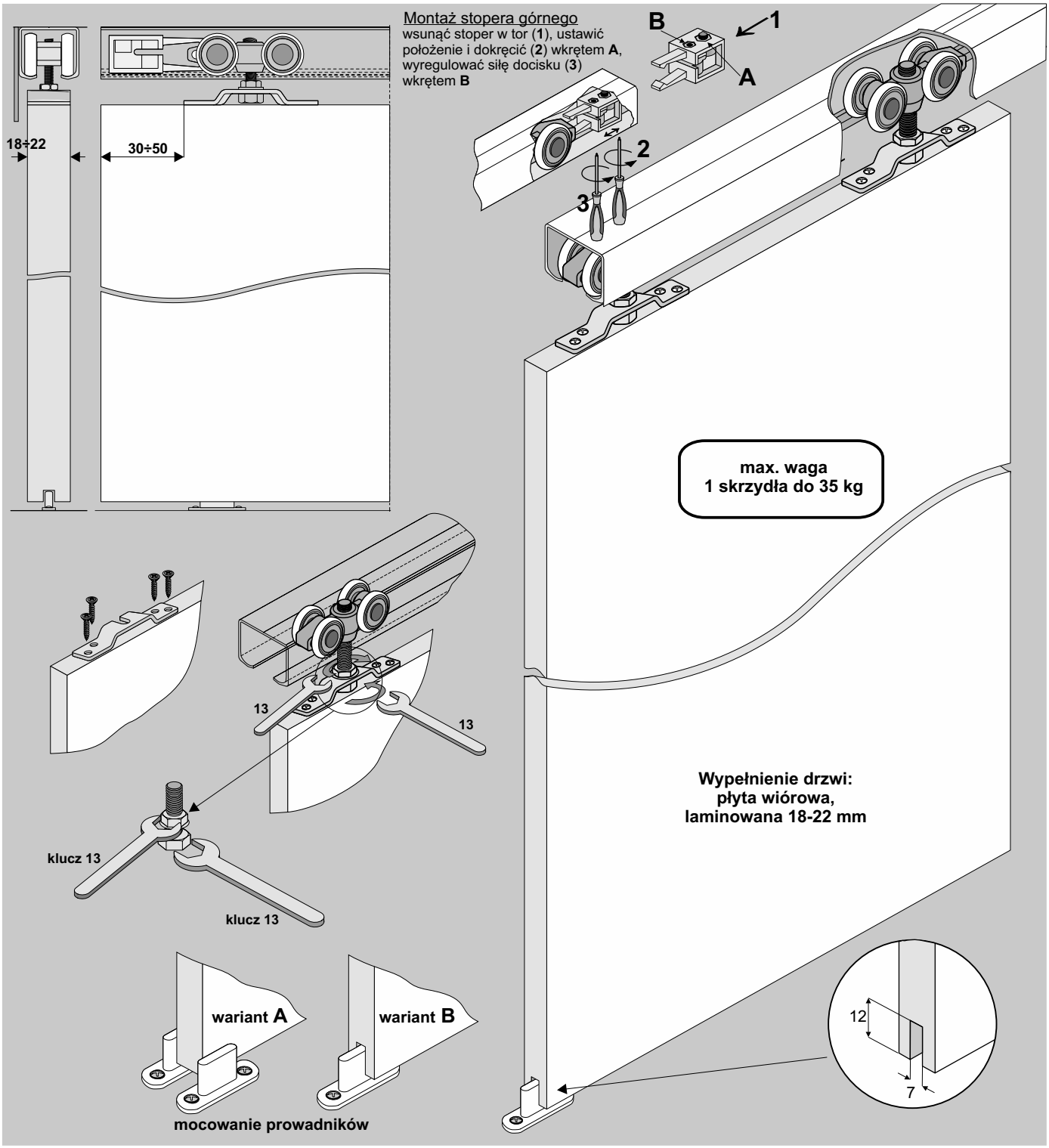

ELEMENTY SKŁADOWE

Tor górny Inter mocowanie sufitowe

dł.: 1,5 m, 2,0 m, 2,5 m
3,0 m, 4,0 m, 6,0 m

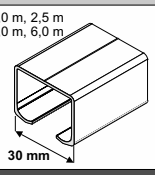

Tor górny Inter mocowanie do ściany

dł.: 1,5 m, 2,0 m, 2,5 m
3,0 m, 4,0 m, 6,0 m

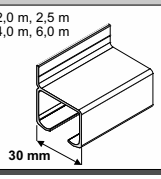

Wózek do drzwi przejściowych Inter / Galaxy 18 ze stoperem i prowadnikiem

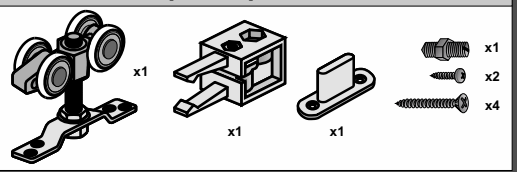

1. Tor w świetle otworu

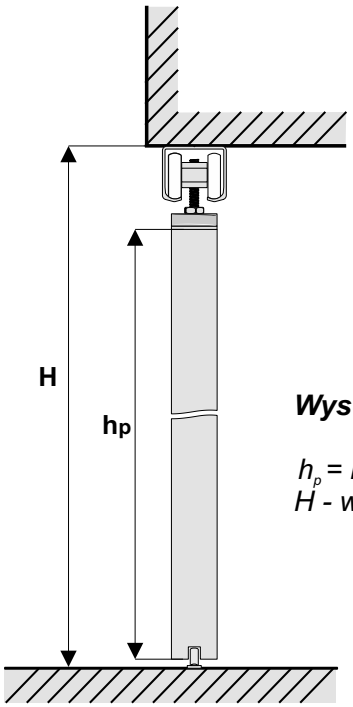

Wysokość płyty h_p

h_p = H - 60 mm
H - wysokość światła otworu

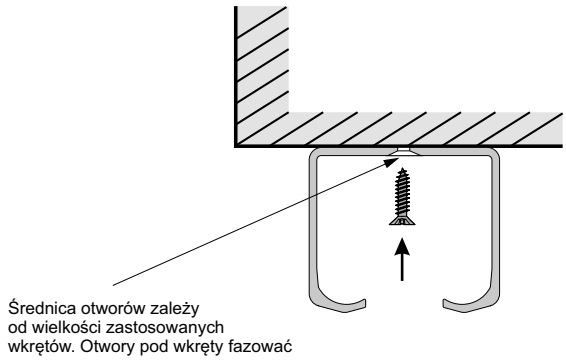

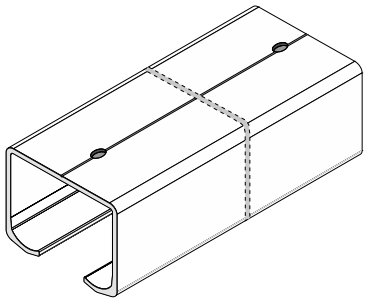

2. Tor poza światłem otworu

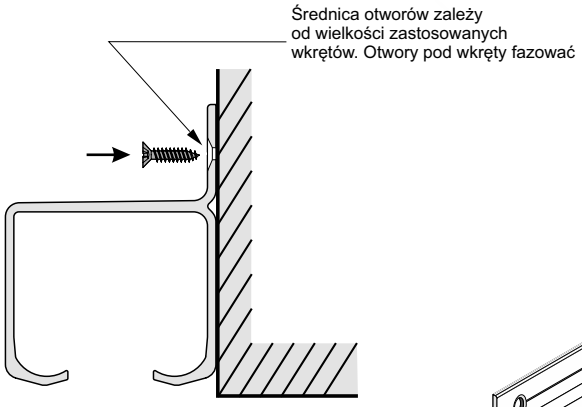

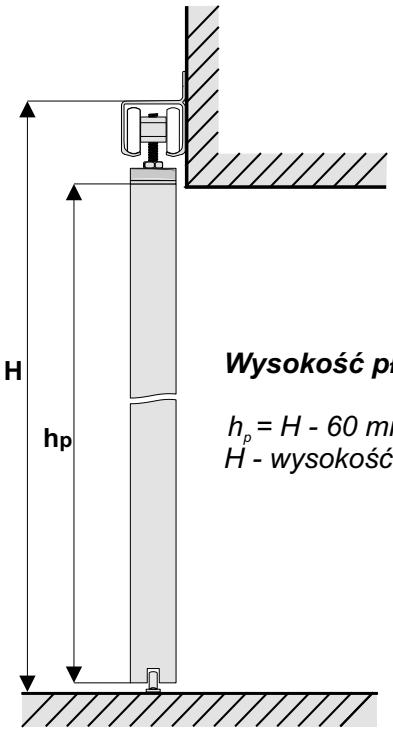

Wysokość płyty h_p

h_p = H - 60 mm
H - wysokość poza światłem otworu

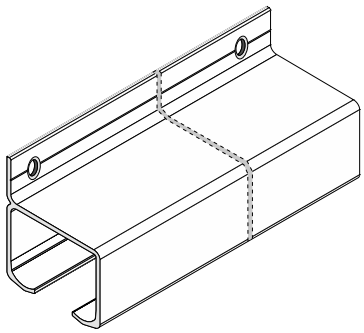

UWAGA!

W przypadku gdy po zamontowaniu toru, nie będzie miejsca do wprowadzenia wózków w tor, należy je wprowadzić przed przykręceniem toru.

SYSTEM
simple 18 Galaxy

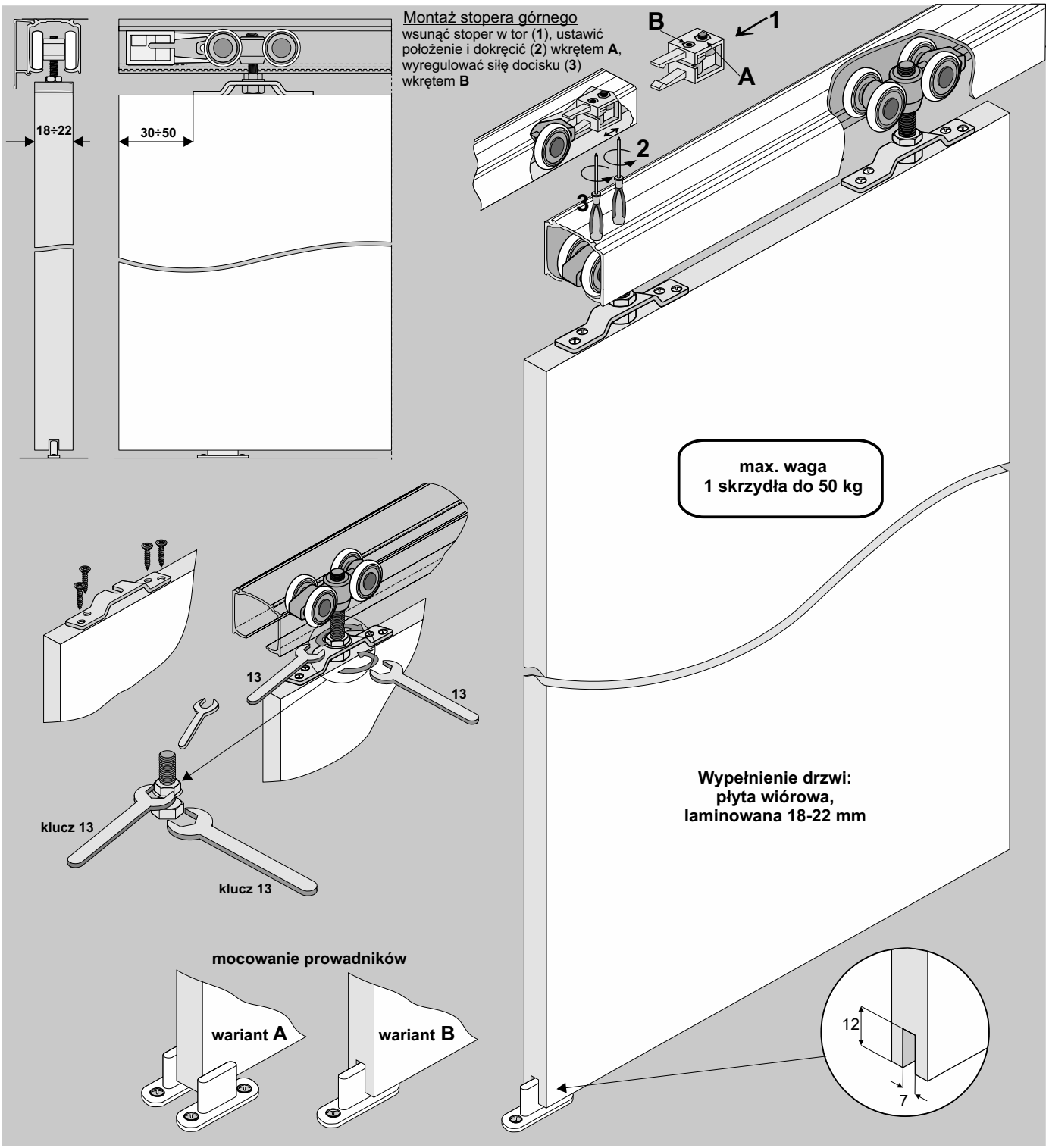

ELEMENTY SKŁADOWE

Tor górny Galaxy mocowanie do sufitu

dł.: 1,5 m, 2,0 m, 2,5 m
3,0 m, 4,0 m, 6,0 m

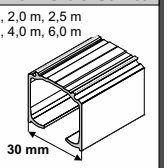

Tor górny Galaxy mocowanie do ściany

dł.: 1,5 m, 2,0 m, 2,5 m
3,0 m, 4,0 m, 6,0 m

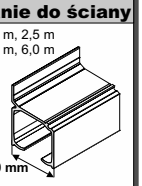

Maskownica toru Galaxy

dł.: 1,5 m, 2,0 m, 2,5 m
3,0 m, 4,0 m, 6,0 m

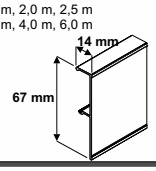

Mocowanie Galaxy do maskownicy drewnianej

Wózek do drzwi przejściowych Inter / Galaxy 18 ze stoperem i prowadnikiem

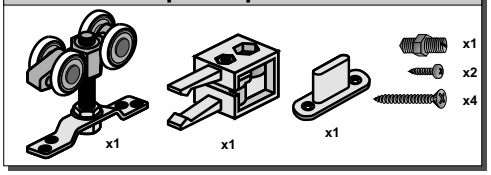

1. Tor w świetle otworu

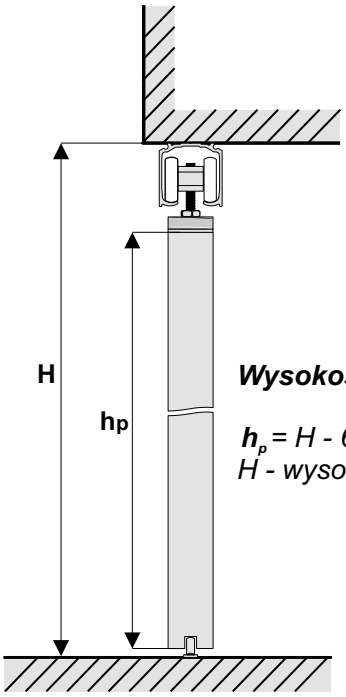

Wysokość płyty h_p

$h_p = H - 65$ mm
H - wysokość światła otworu

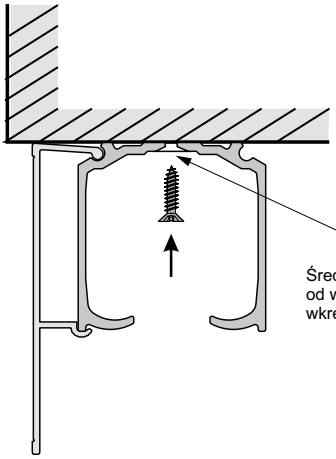

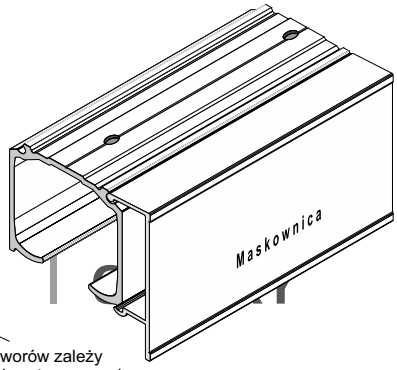

Średnica otworów zależy od wielkości zastosowanych wkrętów. Otwory pod wkręty fazować

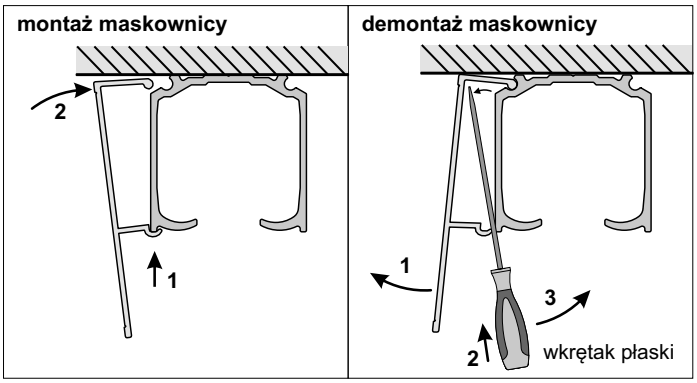

UWAGA!

W przypadku gdy po zamontowaniu toru, nie będzie miejsca do wprowadzenia wózków w tor, należy je wprowadzić przed przykręceniem toru.

2. Tor poza światłem otworu

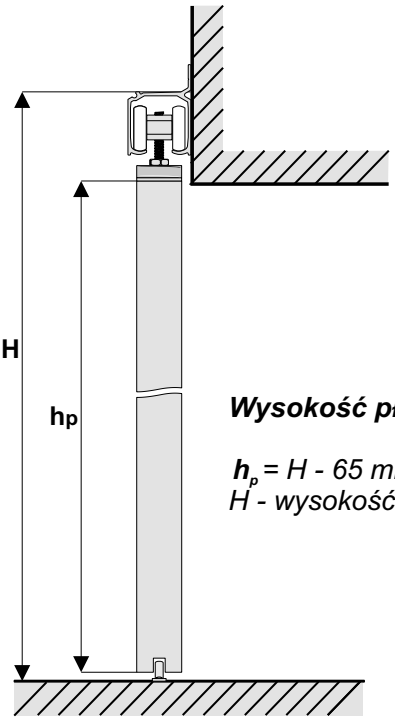

Wysokość płyty h_p

$h_p = H - 65$ mm
H - wysokość do górnej powierzchni toru

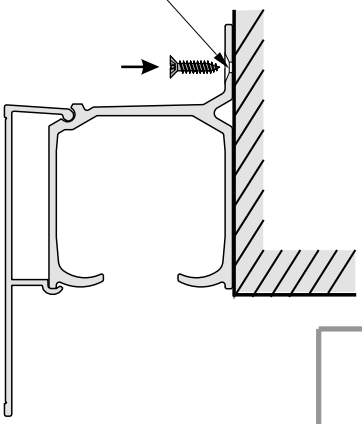

Średnica otworów zależy od wielkości zastosowanych wkrętów. Otwory pod wkręty fazować

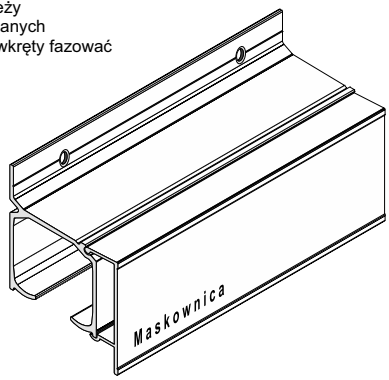

Montaż maskownicy drewnianej

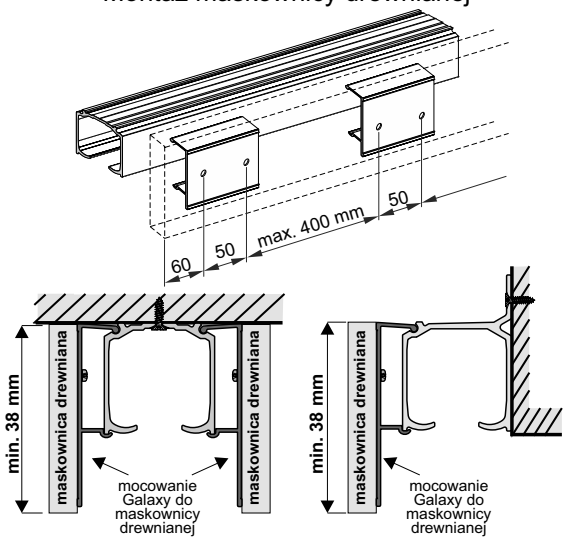

Zawias nakładany BLUE

Prowadnik H=0

K	3	4	5	6	7
A	17	18	19	20	21

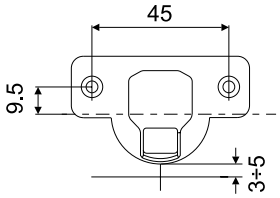

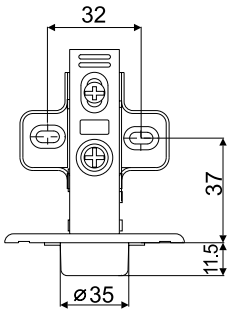

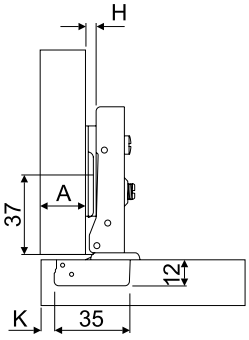

Zawias półwkowy BLUE

Prowadnik H=0

K	3	4	5	6	7
A	8	9	10	11	12

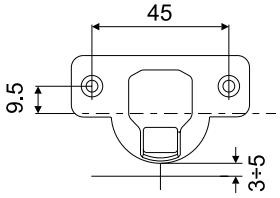

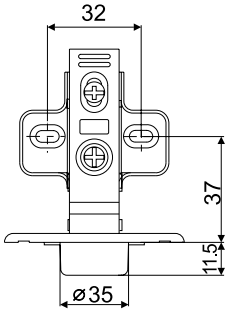

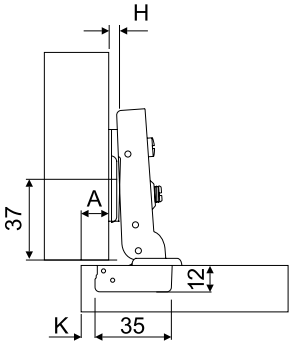

Zawias wpuszczany BLUE

Prowadnik H=0

K	3	4	5	6	7
A	1,5	0,5	-0,5	-1,5	-2,5

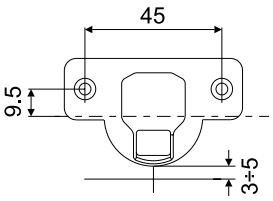

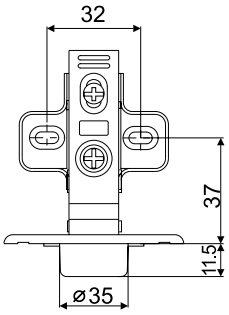

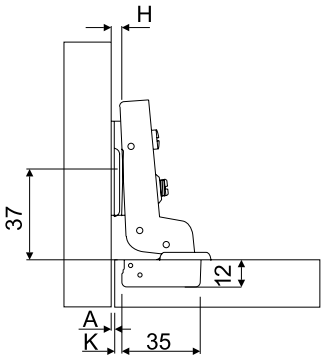

Prowadniki BLUE

Prowadnik zawiasu BLUE uniwersalny z eurowkrętami

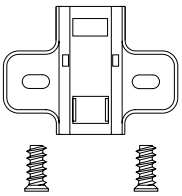

Prowadnik zawiasu BLUE uniwersalny

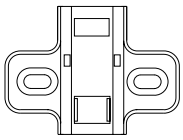

simpleblue | Uniwersalny przyrząd wiertarski do systemów

Przyrząd wiertarski umożliwia dokładne i szybkie wiercenie otworów w rączkach, przy montażu systemów **SIMPLE 10 i 18** Frame, **BLUE 10 i 18** Frame

SIMPLE 10 Frame, **BLUE 10** Frame

wymiary i przeznaczenie otworów

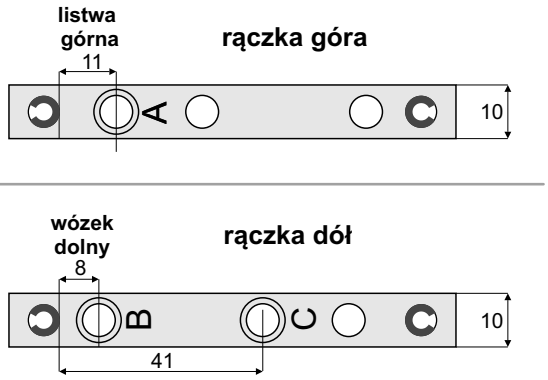

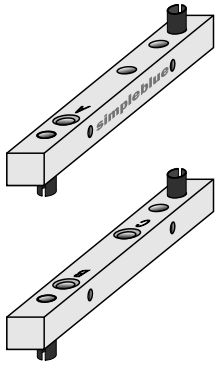

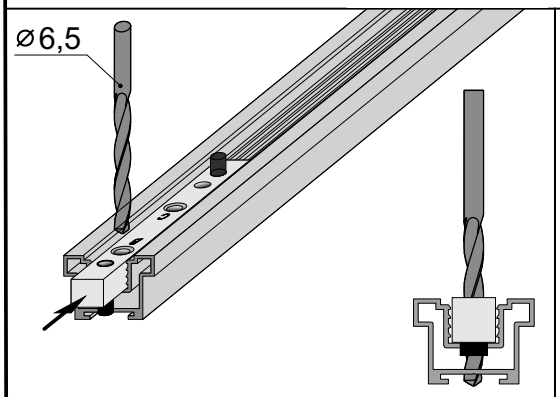

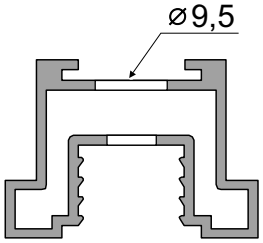

po wywierceniu otworów ⌀ 6,5 w **gnieździe na szczotkę**, otwory rozwiercić wiertłem **⌀ 9,5 (zalecane wiertło stopniowe)**

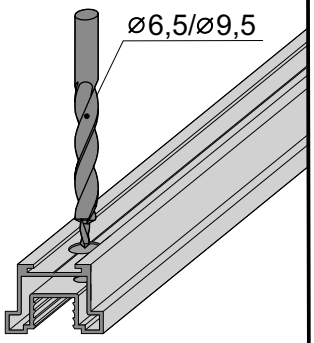

SIMPLE 18 Frame, **BLUE 18** Frame (rączka **Libra**)

UWAGA!
przed zastosowaniem przyrządu do rączki LIBRA wkręcić śruby dystansowe **(bez podkładek!)**

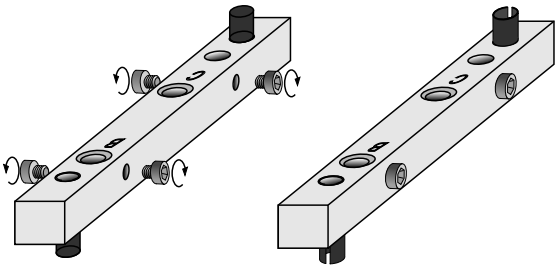

wymiary i przeznaczenie otworów

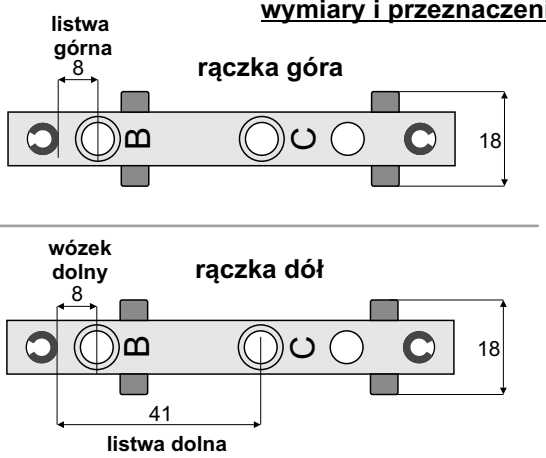

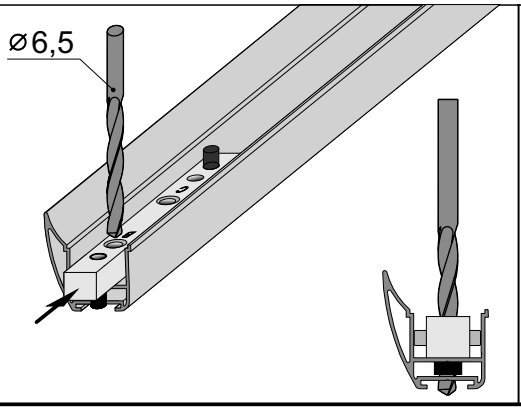

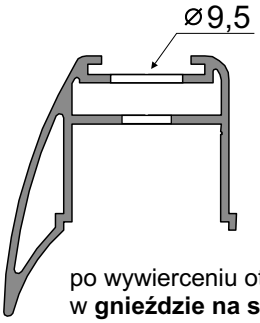

po wywierceniu otworów ⌀ 6,5 w **gnieździe na szczotkę**, otwory rozwiercić wiertłem **⌀ 9,5 (zalecane wiertło stopniowe)**

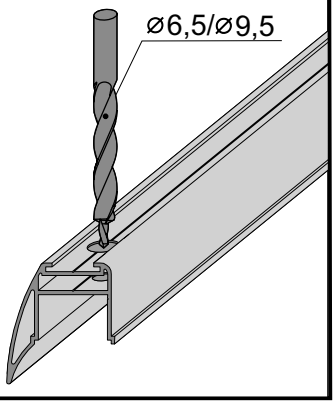

BLUE 18 Frame (rączka **Era** i **Rekord**)

UWAGA!

W rączkach Era i Rekord przyrząd wiertarski wkładamy w **gniazdo szczotki**

Przed zastosowaniem przyrządu wkręcić **śruby z podkładkami**

wymiary i przeznaczenie otworów

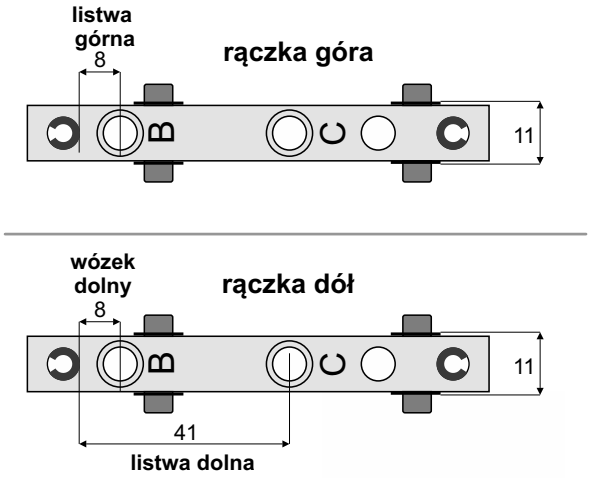

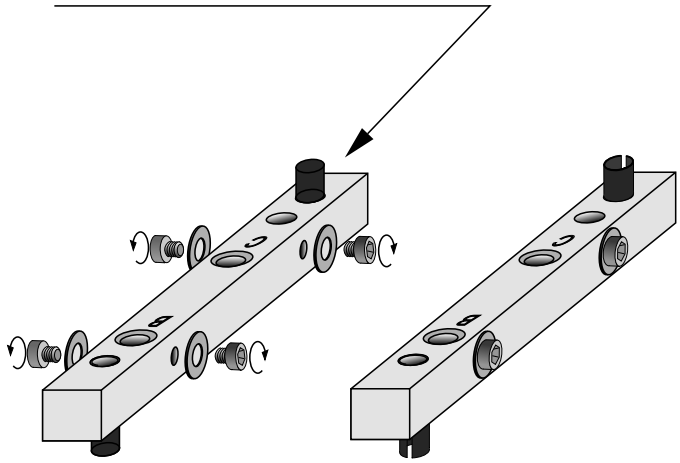

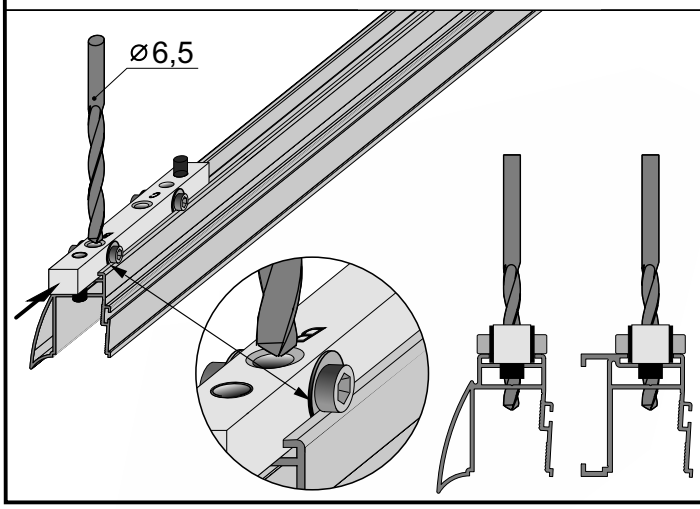

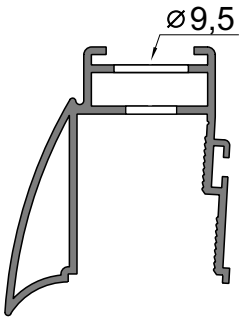

po wywierceniu otworów ⌀ 6,5 w **gnieździe na szczotkę**, otwory rozwiercić wiertłem **⌀ 9,5 (zalecane wiertło stopniowe)**

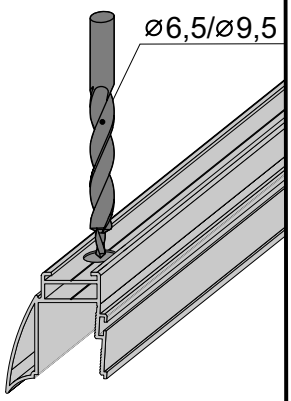

Montaż mechanizmu samodomykacza w systemach SIMPLE 18 Frame, SIMPLE 18 Board BLUE 18 Frame, BLUE 18 Board

UWAGA !

Przy montażu samodomykacza SIMPLE **CENTRAL** wysokości skrzydła drzwi różnią się w zależności od użytego systemu. Wzory na wysokości skrzydeł podane są w instrukcjach montażu danego systemu.

SIMPLE 18 Frame, BLUE 18 Frame

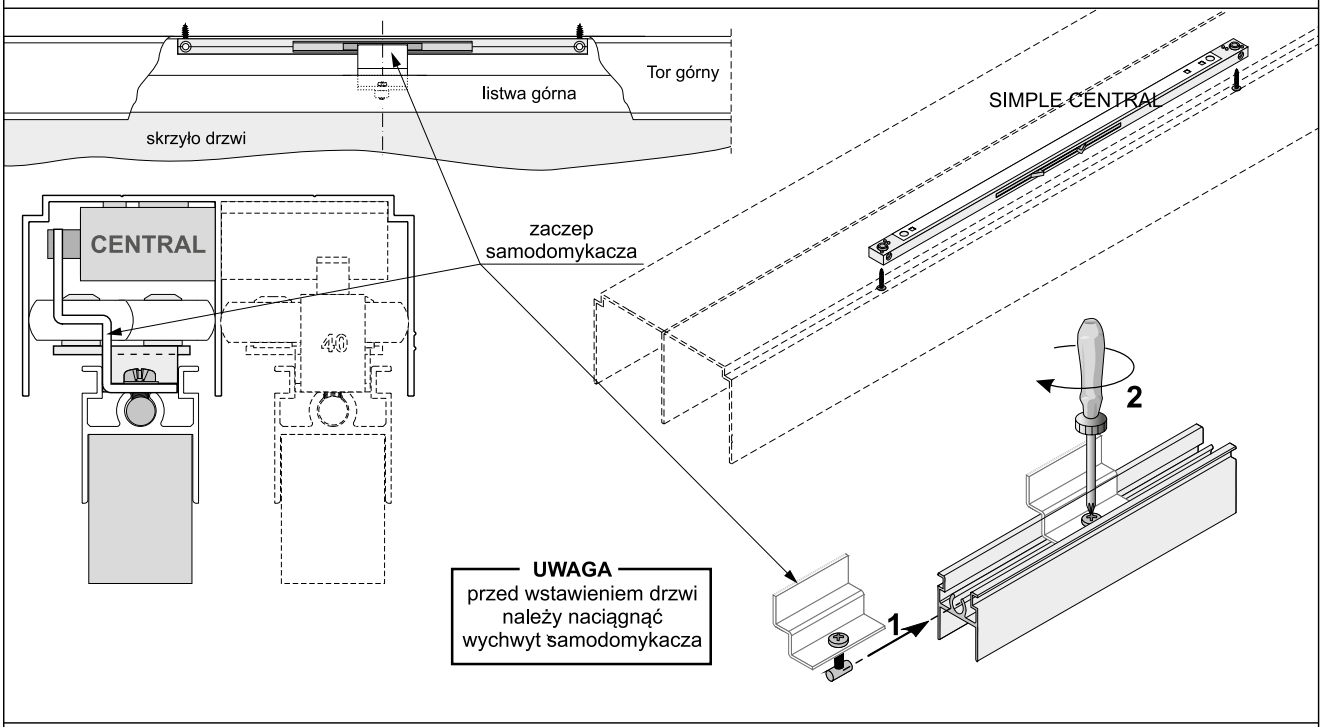

SIMPLE 18 Board, BLUE 18 Board

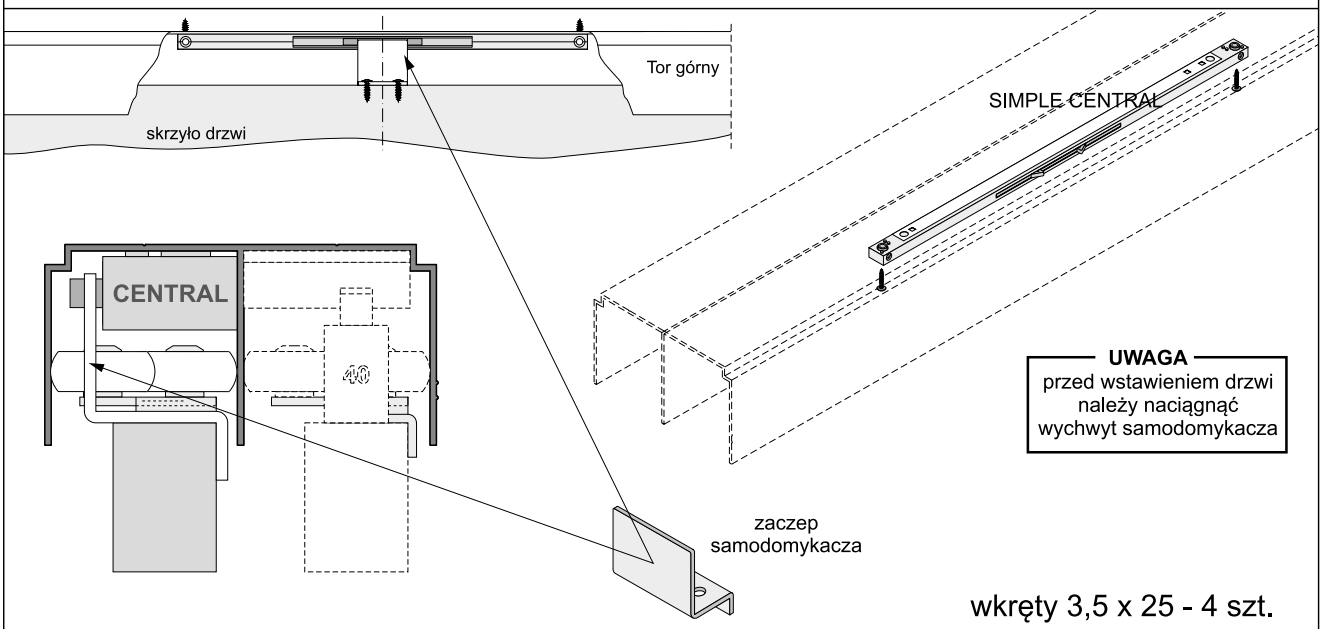

ELEMENTY SKŁADOWE

Samodomykacz do drzwi przesuwnych **Simple CENTRAL 25** (25 kg) i **Simple CENTRAL 40** (40 kg)

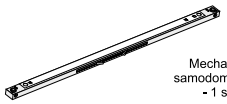

Mechanizm samodomykacza - 1 szt.

zaczep 10 Central - 1 szt.

zaczep 18 Central - 1 szt.

sworzeń mocujący	- 1 szt.	wkręt M 3 x 8	- 1 szt.
podkładka spręż. ⌀3	- 1 szt.	wkręt 3,5 x 25	- 4 szt.

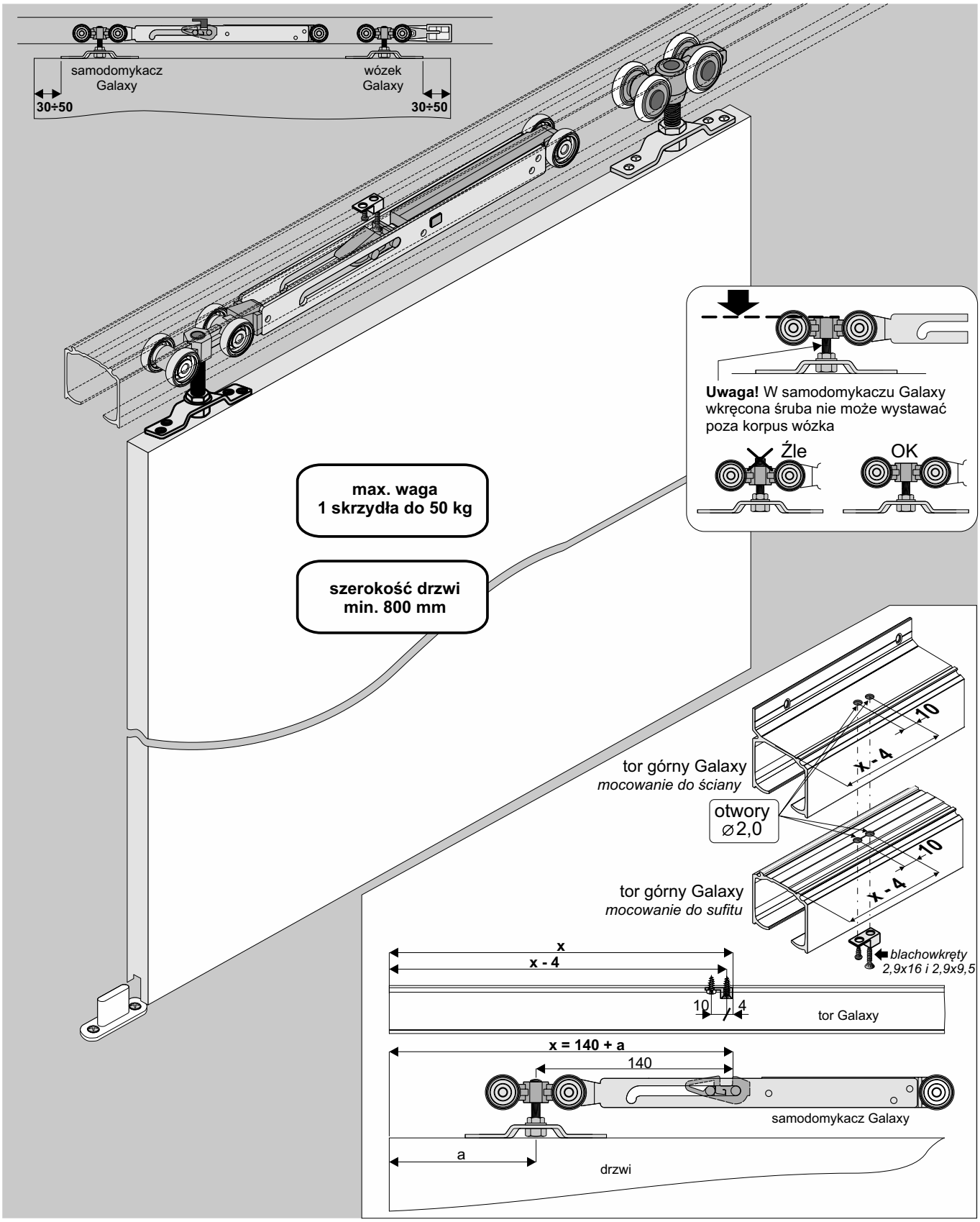

ELEMENTY SKŁADOWE

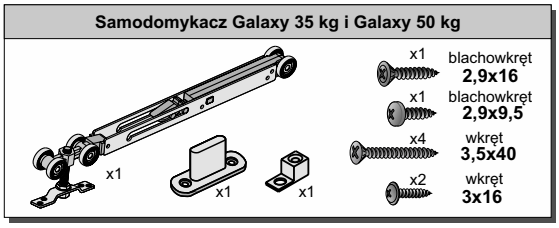

Montaż mechanizmu samodomykacza w systemach: SIMPLE 10 Frame, SIMPLE 18 Frame, BLUE 10 Frame, BLUE 18 Frame

UWAGA!

Przy montażu samodomykacza **SIMPLE MINI** wysokości skrzydła drzwi różnią się w zależności od użytego systemu. Wzory na wysokości skrzydeł podane są w instrukcjach montażu danego systemu.

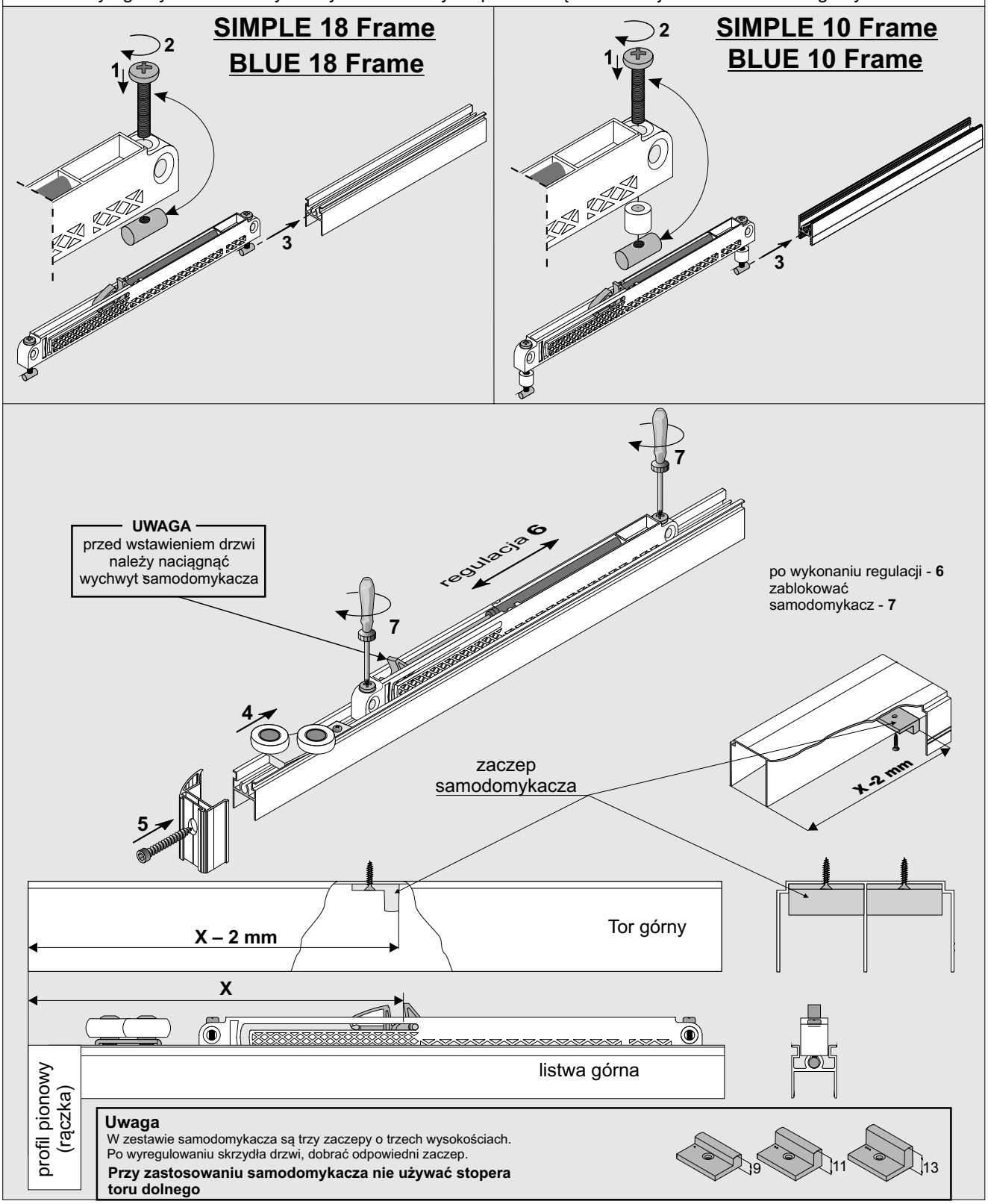

ELEMENTY SKŁADOWE

Samodomykacz do drzwi przesuwnych **Simple MINI 25** (25 kg) i **Simple MINI 40** (40 kg)

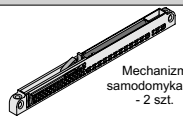

Mechanizm samodomykacza - 2 szt.

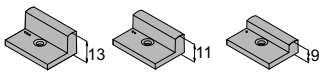

Zaczep samodomykacza - 2 kpl.

sworzeń mocujący	- 4 szt.	tuleja dystansowa	- 4 szt.	
wkręt M 3 x 20	- 4 szt.	wkręt 3,5 x 40	- 4 szt.	
wkręt M 3 x 25	- 4 szt.	wkręt 3 x 16	- 2 szt.	

Montaż mechanizmu samodomykacza w systemach: SIMPLE 18 Board, BLUE 18 Board

UWAGA!

Przy montażu samodomykacza **SIMPLE MINI** wysokości skrzydła drzwi różnią się w zależności od użytego systemu. Wzory na wysokości skrzydeł podane są w instrukcjach montażu danego systemu.

SIMPLE 18 Board
BLUE 18 Board

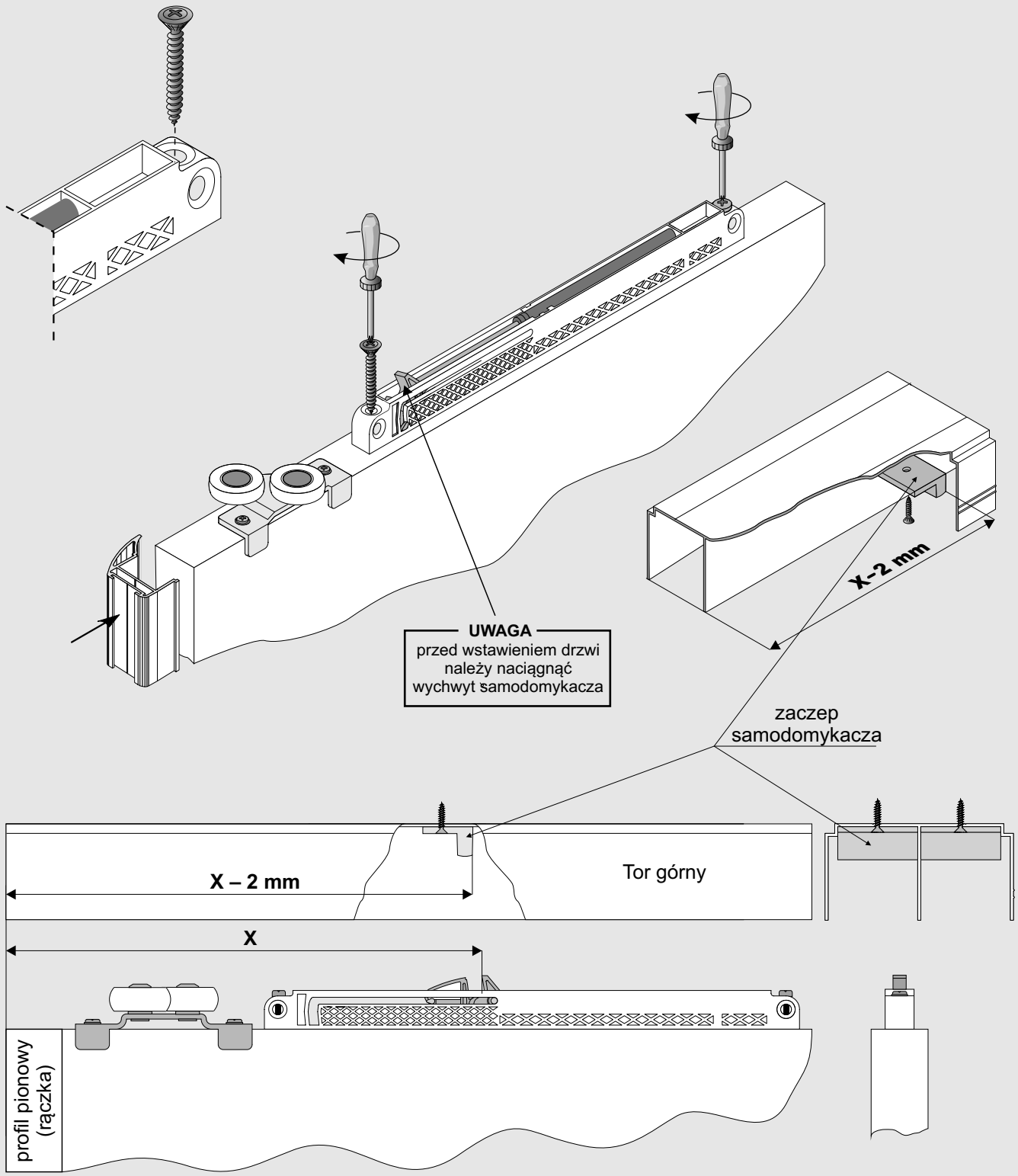

WYMIARY ŁĄCZNIKÓW I TEOWNIKÓW SIMPLE BLUE

WARTOŚCI JAKIE NALEŻY ODLICZYĆ OD WYMIARÓW WYPEŁNIENIA NA KAŻDY UŻYTY ŁĄCZNIK			
	RODZAJ ŁĄCZONYCH WYPEŁNIEŃ		
PROFIL	PŁYTA Z PŁYTĄ	PŁYTA ZE SZKŁEM	SZKŁO ZE SZKŁEM
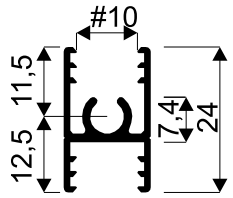 Listwa poz. górna / Łącznik **SIMPLE 10**	-8 mm	-10 mm	-12 mm
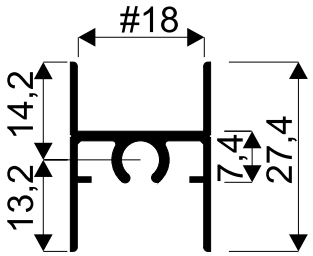 Łącznik **H28/18 Simple**	-8 mm	-9 mm	-9 mm
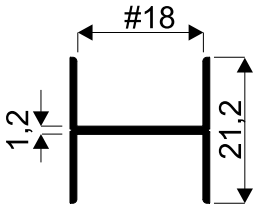 Łącznik **H21/18 Simple**	-2 mm	-3 mm	-3 mm
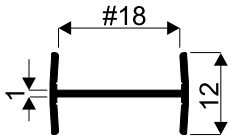 Łącznik **H12/18 Simple**	-1 mm		
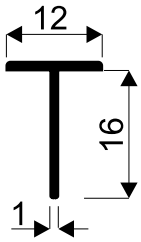 Teownik 12 **SIMPLE**	-1 mm		

WYKAZ KOLORÓW RĄCZEK SIMPLE BLUE

Rączka	srebrna	j. brąz	złoty	czarny mat	RAL biały połysk	RAL czarny mat
Era 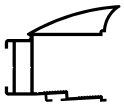	●	●			●	●
Fala 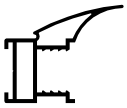	●	●				
Focus 16 i 18 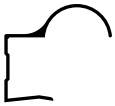	●	●	●	●		
Libra 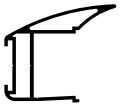	●	●				
Polo	●	●				
Rekord 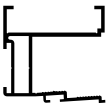	●	●				●
Trio 16/18 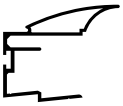	●	●				
Uno 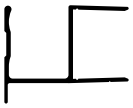	●	●				

WYKAZ KOLORÓW TORÓW SIMPLE BLUE

Tor		srebrna	jasny brąz	RAL biały połysk	RAL czarny mat	surowy
Tor górny Blue		●	●	●	●	
Tor dolny Blue-C		●	●			
Tor dolny Blue-V		●	●	●	●	
Tor górny Simple	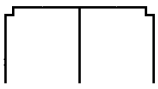	●				
Tor dolny Simple		●				
Tor górny Galaxy – mocowanie sufitowe						●
Tor górny Galaxy – mocowanie do ściany						●
Tor górny Inter – mocowanie sufitowe						●
Tor Start II						●

WYKAZ DŁUGOŚCI TORÓW SIMPLE BLUE

Tor		1500 mm	2000 mm	2500 mm	3000 mm	4000 mm	6000 mm
Tor górny Blue	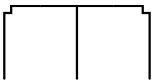	●	●	●	●	●	●
Tor dolny Blue-C		●	●	●	●	●	●
Tor dolny Blue-V		●	●	●	●	●	●
Tor górny Simple	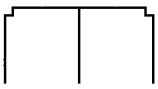	●	●	●	●	●	●
Tor dolny Simple		●	●	●	●	●	●
Tor górny Galaxy – mocowanie sufitowe		●	●		●	●	●
Tor górny Galaxy – mocowanie do ściany	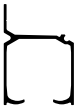	●	●		●	●	●
Tor górny Inter – mocowanie sufitowe		●	●		●	●	●
Tor Start II			●	●	●		

MATERIAŁY WSPOMAGAJĄCE SPRZEDAŻ

Możesz zaopatrzyć się w materiały wspomagające sprzedaż produktów SEVROLL za pośrednictwem współpracujących z nami hurtowni:

- katalogi produktów
- instrukcje montażu
- stojaki ułatwiające prezentację i sprzedaż
- makiety i ekspozycje
- plakaty promujące nowości
- wzorniki
- banery

Doradztwo techniczne: **+48 664 008 516**

Przedstawiciel Handlowy Sevroll:

.....